ТИПОВЫЕ МАТЕРИАЛЫ ДЛЯ ПРОЕКТИРОВАНИЯ
820—04—36.90

ВОДОВЫПУСК-ВОДОЗАБОР ТРУБЧАТЫЙ ПРИ ЗЕМЛЯНОЙ ПЛОТИНЕ НА РАСХОД ВОДЫ ДО 1,5 $м^3/с$ ПРИ НАПОРЕ ДО 12 м

АЛЬБОМ 3
КМ МЕТАЛЛИЧЕСКИЕ ИЗДЕЛИЯ

gost.e-ecolog.ru

ТИПОВЫЕ МАТЕРИАЛЫ ДЛЯ ПРОЕКТИРОВАНИЯ
820—04—36.90
ВОДОВЫПУСК-ВОДОЗАБОР ТРУБЧАТЫЙ ПРИ ЗЕМЛЯНОЙ ПЛОТИНЕ

НА РАСХОД ВОДЫ ДО 1,5м³/с ПРИ НАПОРЕ ДО 12 м

АЛЬБОМ 3

СОСТАВ ПРОЕКТА:

Альбом 1. ПЗ Пояснительная записка
Альбом 2. СР Строительные решения.
КЖ Конструкции железобетонные.
КЖ.И Строительные изделия
Альбом 3. КМ Металлические изделия
Альбом 4. ВМ Ведомости потребности в материалах
Альбом 5. С Сметы

Разработаны
институтом «Ленгипроводхоз»

Утверждены и введены в действие
с 01.10.1990 г. Минводстроем СССР
Протокол № 827 от 04.07.1990 г.

Зам. Главный инженер института — В. Н. Кузнецов

Главный инженер проекта — Г. М. Позднова

Содержание

Обозначение	Наименование	Стр
820-04-36.90 -КМ10.00	Оголовки зонтичные 03-1÷03-7	5,6
820-04-36.90 -КМ10.00СБ	Оголовки зонтичные 03-1÷03-7. Сборочный чертеж	7÷13
820-04-36.90 -КМ10.00ВС	Оголовки зонтичные 03-1÷03-7. Ведомость	
	спецификаций	14
820-04-36.90 -КМ10.00ВМ	Оголовки зонтичные 03-1÷03-7. Ведомость	
	металлоконструкций по видам профилей	15÷17
820-04-36.90 -КМ11.00	Зонтик	18,19
820-04-36.90 -КМ11.00СБ	Зонтик. Сборочный чертеж	20
820-04-36.90 -КМ11.01	Лист	21
820-04-36.90 -КМ11.02	Лист	21
820-04-36.90 -КМ11.03	Кольцо	22
820-04-36.90 -КМ11.04	Ребро	22
820-04-36.90 -КМ11.05	Ребро	23
820-04-36.90 -КМ11.06	Ребро	23
820-04-36.90 -КМ12.00	Отвод	24
820-04-36.90 -КМ12.00СБ	Отвод. Сборочный чертеж	25
820-04-36.90 -КМ12.01	Переход	26
820-04-36.90 -КМ12.02	Переход	26
820-04-36.90 -КМ12.03	Кольцо	27
820-04-36.90 -КМ12.04	Фланец	27
820-04-36.90 -КМ12.05	Заглушка	28
820-04-36.90 -КМ12.06	Прокладка	28
820-04-36.90 -КМ13.00	Отвод	29
820-04-36.90 -КМ13.00СБ	Отвод. Сборочный чертеж.	30
820-04-36.90 -КМ14.00	Тройник	31
820-04-36.90 -КМ14.00СБ	Тройник. Сборочный чертеж.	31
820-04-36.90 -КМ15.00	Тройник	32
820-04-36.90 -КМ15.00СБ	Тройник. Сборочный чертеж.	33
820-04-36.90 -КМ14.01	Труба	33
820-04-36.90 -КМ16.00	Тройник	34
820-04-36.90 -КМ16.00СБ	Тройник. Сборочный чертеж	34

Обозначение	Наименование	Стр.
820-04-36.90 -КМ20.00	Оголовки вихревые ОВ-1÷ОВ-3	35
820-04-36.90 -КМ20.00СБ	Оголовки вихревые ОВ-1÷ОВ-3. Сборочный	
	чертеж.	36÷38
820-04-36.90 -КМ20.00ВС	Оголовки вихревые ОВ-1÷ОВ-3. Ведомость	
	спецификаций	39
820-04-36.90 -КМ20.01	Клин	39
820-04-36.90 -КМ20.00ВМ	Оголовки вихревые ОВ-1÷ОВ-3. Ведомость	
	металлоконструкций по видам профилей	40
820-04-36.90-КМ21.00	Раструб	41
820-04-36.90-КМ21.00СБ	Раструб. Сборочный чертеж	42
820-04-36.90-КМ21.01	Лист	43
820-04-36.90 -КМ21.02	Ребро	43
820-04-36.90 -КМ21.03	Уголок	44
820-04-36.90 -КМ21.04	Штырь	44
820-04-36.90 -КМ21.07	Ребро	45
820-04-36.90 -КМ21.08	Лист	45
820-04-36.90-КМ21.09	Лист	46
820-04-36.90-КМ22.00	Тройник	46
820-04-36.90-КМ22.00СБ	Тройник. Сборочный чертеж	47
820-04-36.90-КМ23.00	Тройник	47
820-04-36.90-КМ23.00СБ	Тройник. Сборочный чертеж	48
820-04-36.90-КМ24.00	Тройник	48
820-04-36.90-КМ24.00 СБ	Тройник. Сборочный чертеж	49
820-04-36.90-КМ25.00	Камера вихревая	49
820-04-36.90-КМ25.00СБ	Камера вихревая. Сборочный чертеж	50
820-04-36.90-КМ26.00	Решетка	50
820-04-36.90-КМ26.00СБ	Решетка. Сборочный чертеж	51
820-04-36.90-КМ26.01	Полоса	51
820-04-36.90-КМ26.02	Уголок	52
820-04-36.90-КМ27.00	Камера вихревая	52
820-04-36.90-КМ27.00СБ	Камера вихревая. Сборочный чертеж	53

Инв. № подл. | Подп. и дата | Взам. инв. № | Инв. № дубл. | Подп. и дата

Обозначение	Наименование	Стр.
820-04-36.90-КМ28.00	Камера вихревая	53,54
820-04-36.90-КМ28.00СБ	Камера вихревая. Сборочный чертеж	54
820-04-36.90-КМ30.00	Оголовки зонтичные ОЗЖ-2 и ОЗЖ-4.	55,56
820-04-36.90-КМ30.00ВС	Оголовки зонтичные ОЗЖ-2 и ОЗЖ-4. Ведомость спецификаций	56
820-04-36.90-КМ30.00СБ	Оголовки зонтичные ОЗЖ-2 и ОЗЖ-4. Сборочный чертеж	57,58
820-04-36.90-КМ30.00ВМ	Оголовки зонтичные ОЗЖ-2 и ОЗЖ-4. Ведомость металлоконструкций по видам профилей	59
820-04-36.90-КМ100.00	Водовыпуск-водозабор из труб Ду 600. Трубопроводная арматура в подземной камере засыпного типа из монолитного железобетона	60
820-04-36.90-КМ100.00СБ	Водовыпуск-водозабор из труб Ду 600. Трубопроводная арматура в подземной камере засыпного типа из монолитного железобетона Сборочный чертеж.	61,62
820-04-36.90-КМ100.00ВС	Водовыпуск-водозабор из труб Ду 600. Трубопроводная арматура в подземной камере засыпного типа из монолитного железобетона Ведомость спецификаций	63
820-04-36.90-КМ100.00ВМ	Водовыпуск-водозабор из труб Ду 600 и 800. Трубопроводная арматура в подземной камере и в отапливаемом помещении с цокольной частью из монолитного железобетона. Ведомость металлоконструкций по видам профилей	64
820-04-36.90-КМ101.00	Крест	65
820-04-36.90-КМ101.00СБ	Крест. Сборочный чертеж.	65
820-04-36.90-КМ101.01	Труба	66
820-04-36.90-КМ102.00	Тройник	66
820-04-36.90-КМ102.00СБ	Тройник. Сборочный чертеж	67
820-04-36.90-КМ103.00	Патрубок	67

Обозначение	Наименование	Стр.
820-04-36.90-КМ103.00СБ	Патрубок. Сборочный чертеж	68
820-04-36.90-КМ104.00	Вставка	68
820-04-36.90-КМ104.00СБ	Вставка. Сборочный чертеж	69
820-04-36.90-КМ105.00	Переход	69
820-04-36.90-КМ105.00СБ	Переход. Сборочный чертеж.	70
820-04-36.90-КМ105.01	Переход	70
820-04-36.90-КМ106.00	Тройник	71
820-04-36.90-КМ106.00СБ	Тройник. Сборочный чертеж.	71
820-04-36.90-КМ106.01	Труба	72
820-04-36.90-КМ107.00	Патрубок	72
820-04-36.90-КМ107.00СБ	Патрубок. Сборочный чертеж.	73
820-04-36.90-КМ108.00	Колено.	73
820-04-36.90-КМ108.00СБ	Колено. Сборочный чертеж.	74
820-04-36.90-КМ108.01	Труба	74
820-04-36.90-КМ108.02	Труба	75
820-04-36.90-КМ109.00	Стойка	75
820-04-36.90-КМ109.00СБ	Стойка. Сборочный чертеж	76
820-04-36.90-КМ109.01	Основание	76
820-04-36.90-КМ110.00	Лестница	77
820-04-36.90-КМ110.00СБ	Лестница. Сборочный чертёж	77
820-04-36.90-КМ111.00	Переход	78
820-04-36.90-КМ100.01	Прокладка	78
820-04-36.90-КМ111.00СБ	Переход. Сборочный чертеж	79
820-04-36.90-КМ111.01	Труба	80
820-04-36.90-КМ111.02	Труба	80
820-04-36.90-КМ111.03	Кольцо	81
820-04-36.90-КМ111.04	Хомут	81
820-04-36.90-КМ200.00	Водовыпуск-водозабор из труб Ду 600. Трубопроводная арматура в отапливаемом помещении с цокольной частью из монолитного железобетона	82

Инв. № подл. | Подп. и дата | Взам. инв. № | Инв. № дубл. | Подп. и дата

Обозначение	Наименование	Стр.
820-04- 36.90 -КМ200.00СБ	Водовыпуск-водозабор из труб Ду 600. Трубопро-	
	водная арматура в отапливаемом помещении	
	с цокольной частью из монолитного железобетона	
	Сборочный чертеж.	83,84
820-04- 36.90 -КМ200.00ВС	Водовыпуск-водозабор из труб Ду 600. Трубопро-	
	водная арматура в отапливаемом помещении с	
	цокольной частью из монолитного железобетона	
	Ведомость спецификаций	85
820-04- 36.90-КМ300.00	Водовыпуск-водозабор из труб Ду 800. Трубопровод	
	ная арматура в подземной камере засыпного	
	типа из монолитного железобетона	86
820-04- 36.90-КМ300.00СБ	Водовыпуск-водозабор из труб Ду 800. Трубопровод	
	ная арматура в подземной камере засыпного	
	типа из монолитного железобетона.	
	Сборочный чертеж.	87,88
820-04- 36.90 -КМ300.00ВС	Водовыпуск-водозабор из труб Ду 800. Трубопро-	
	водная арматура в подземной камере засыпного	
	типа из монолитного железобетона.	
	Ведомость спецификаций.	89
820-04- 36.90 -КМ301.00	Переход	90
820-04- 36.90 -КМ301.00СБ	Переход. Сборочный чертёж	90
820-04- 36.90-КМ301.01	Переход	91
820-04- 36.90-КМ400.00	Водовыпуск-водозабор из труб Ду 800. Трубопро-	
	водная арматура в отапливаемом помещении	
	с цокольной частью из монолитного же-	
	лезобетона	92
820-04- 36.90-КМ400.00СБ	Водовыпуск-водозабор из труб Ду 800. Трубопро-	
	водная арматура в отапливаемом помещении	
	с цокольной частью из монолитного желе-	
	зобетона.	

Обозначение	Наименование	Стр.
	Сборочный чертеж	93,94
820-04- 36.90-КМ400.00ВС	Водовыпуск-водозабор из труб Ду 800. Трубо-	
	проводная арматура в отапливаемом по-	
	мещении с цокольной частью из монолит-	
	ного железобетона. Ведомость специфи-	
	каций.	95

Инв. № подл.	Подп. и дата	Взам. инв. №	Инв. № дубл.	Подп. и дата

820-04- 36.90 Альбом 3

Формат	Зона	Поз.	Обозначение	Наименование	Кол. на исполн. 820-04- 36.90-КМ10.00										Примечан.
					–	01	02	03	04	05	06				
				Документация											
А3			820-04- 36.90 –КМ10.00СБ	Сборочный чертеж	×	×	×	×	×	×	×				
А4			820-04- 36.90–КМ10.00ВС	Ведомость спецификаций	×	×	×	×	×	×	×				
А3			820-04- 36.90–КМ10.00ВМ	Ведомость металлоконструкций по видам профилей	×	×	×	×	×	×	×				
				Сборочные единицы											
А4		1	820-04- 36.90 –КМ11.00	Зонтик	4										
		2	-01	Зонтик			6								
		3	-02	Зонтик		4									
		4	-03	Зонтик					4						
		5	-04	Зонтик						4	6				
		6	-05	Зонтик				4							

Привязан				Изм.	Лист	№ докум.	Подп.	Дата	820-04- 36.90-КМ10.00			
				Разраб.		Попова		12.01.89	Оголовки зонтичные 03-1 ÷ 03-7	Лит.	Лист	Листов
				Пров.		Гитин		01.03.90		А	1	4
				ГИП		Гитин		01.03.90		Ленгипроводхоз		
				Нач. отд.		Коренев		01.03.90				
Инв. №				Н. контр.		Смельчакова		12.03.90				

Копировал: формат А4

Инв. № подл.	Подп. и дата	Взам. инв. №	Инв. № дубл.	Подп. и дата

820-04- 36.90 Альбом 3

Формат	Зона	Поз.	Обозначение	Наименование	Кол. на исполн. 820-04- 36.90-КМ10.00										Примечание
					–	01	02	03	04	05	06				
А4		7	820-04- 36.90–КМ12.00	Отвод	2				2						
А4		8	820-04- 36.90–КМ13.00	Отвод		2	2	2		2	2				
А4		9	820-04- 36.90–КМ14.00	Тройник						2	4				
А4		10	820-04- 36.90–КМ15.00	Тройник	2										
		11	-01	Тройник					2						
		12	-02	Тройник			2								
		13	-03	Тройник		2									
		14	-04	Тройник				2							
А4		15	820-04- 36.90–КМ16.00	Тройник						2	2				
				Детали											
Б4		16	820-04- 36.90–КМ10.01	Труба											
				Труба $\frac{Б30\times8\ ГОСТ\ 10704-76}{ВСт3сп\ ГОСТ\ 10706-76}$											
				$L=400\pm\frac{УТ\ 14}{2}$, мм					2						98,2 кг
Б4		17	820-04- 36.90–КМ10.02	Труба											

Привязан				Изм.	Лист	№ докум.	Подп.	Дата	820-04- 36.90-КМ10.00	Лист
Инв. №										2

Копировал: формат А4

24414-03 6

5

Формат	Зона	Поз.	Обозначение	Наименование	Кол. на испол. 820-04-36.90-КМ 10.00 —	01	02	03	04	05	06				Примечание
				Труба $\frac{630\times8\ ГОСТ\ 10704-76}{ВСт3сп\ ГОСТ\ 10706-76}$											
				$L=2600\pm\frac{ЭТ14}{2}$, мм	2										638,1 кг
БЧ		18	820-04-36.90-КМ10.03	Труба											
				Труба $\frac{630\times8\ ГОСТ\ 10704-76}{ВСт3сп\ ГОСТ\ 10706-76}$											
				$L=3600\pm\frac{ЭТ14}{2}$, мм					2						883,6 кг
БЧ		19	820-04-36.90-КМ10.04	Труба											
				Труба $\frac{820\times8\ ГОСТ\ 10704-76}{ВСт3сп\ ГОСТ\ 10706-76}$											
				$L=300\pm\frac{ЭТ14}{2}$, мм				2		2	2				96,1 кг
БЧ		20	820-04-36.90-КМ10.05	Труба											
				Труба $\frac{820\times8\ ГОСТ\ 10704-76}{ВСт3сп\ ГОСТ\ 10706-76}$											
				$L=2400\pm\frac{ЭТ14}{2}$, мм			4								1537,9 кг
БЧ		21	820-04-36.90-КМ10.06	Труба											

Привязан

Инв. № | Изм. | Лист | № докум. | Подп. | Дата

820-04-36.90-КМ 10.00

Лист 3

Копировал: Формат А4

Формат	Зона	Поз.	Обозначение	Наименование	Кол. на испол. 820-04-36.90-КМ 10.00 —	01	02	03	04	05	06				Примечание
				Труба $\frac{820\times8\ ГОСТ\ 10704-76}{ВСт3сп\ ГОСТ\ 10706-76}$											
				$L=2900\pm\frac{ЭТ14}{2}$, мм		2									929,2 кг
БЧ		22	820-04-36.90-КМ10.07	Труба											
				Труба $\frac{820\times8\ ГОСТ\ 10704-76}{ВСт3сп\ ГОСТ\ 10706-76}$											
				$L=3900\pm\frac{ЭТ14}{2}$, мм				2		2	4				1249,6 кг/2499,1 кг
				Стандартные изделия											
				Тройники по ОСТ 36-24-77											
		23		Тройник 630×8-530×8 ВСт3сп	2										
		24		Тройник 630×8 ВСт3сп					2						
		25		Тройник 820×8-530×8 ВСт3сп			4								
		26		Тройник 820×8-530×8 ВСт3сп		2									
		27		Тройник 820×8 ВСт3сп				2							

2444-03 7

Привязан

Инв. № | Изм. | Лист | № докум. | Подп. | Дата

820-04-36.90-КМ 10.00

Лист 4

Копировал: Формат А4

820-04-36.90-КМ 10.00СБ

Альбом 3

820-04-36.90

Инв.№ подл. | Подп. и дата | Взам.инв.№ | Инв.№ дубл. | Подп. и дата

Рис. 1

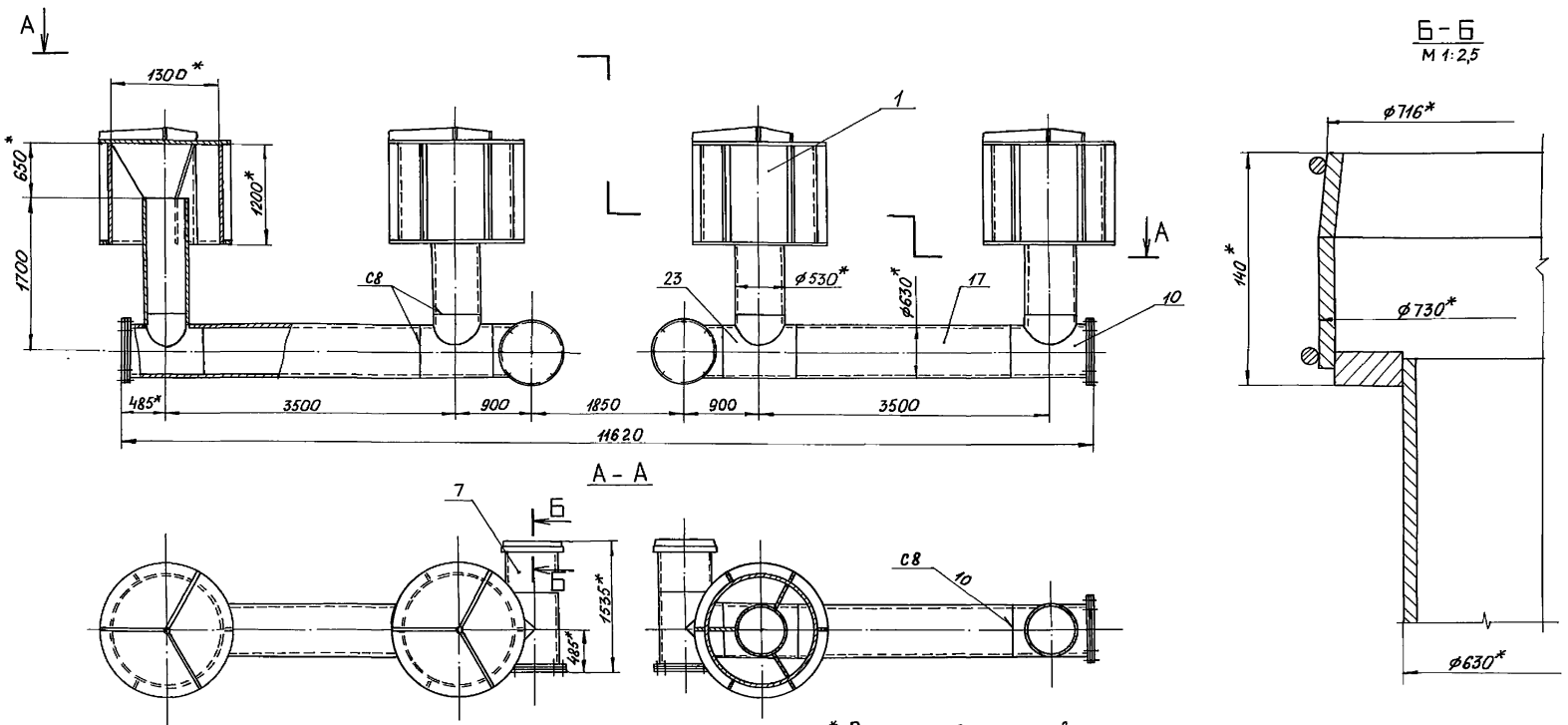

1.* Размеры для справок.
2. Сварные швы выполнять по ГОСТ 16037-80
3. Электроды Э42 ГОСТ9466-75.
4. Предельные отклонения размеров $\pm \frac{JT14}{2}$.

Марка входного оголовка	Обозначение	Рис.	Масса кг
03-1	820-04-36.90-КМ10.00	1	4723,5
03-2	-01	2	6601,0
03-3	-02	3	8190,5
03-4	-03	4	9564,7
03-5	-04	5	7287,2
03-6	-05	6	9524,3
03-7	-06	7	14143,2

Привязан

Инв.№

Изм.	Лист	№ докум.	Подп.	Дата
Разраб.		Попова		5.01.90
Пров.		Гитин		01.03.90
ГИП		Гитин		01.03.90
Начотд.		Коренев		01.03.90
Н.контр.		Смельчакова		12.03.90

820-04-36.90-КМ 10.00 СБ

Оголовки зонтичные 03-1 ÷ 03-7
Сборочный чертеж

Лит.	Масса	Масштаб
А	см. таблицу	1:50

Лист-1 Листов-7

Ленгипроводхоз

Копировал: 24414-03 8 формат А3

820-04- 36.90 -КМ10.00СБ

Альбом 3

820-04- 36.90

Рис.2

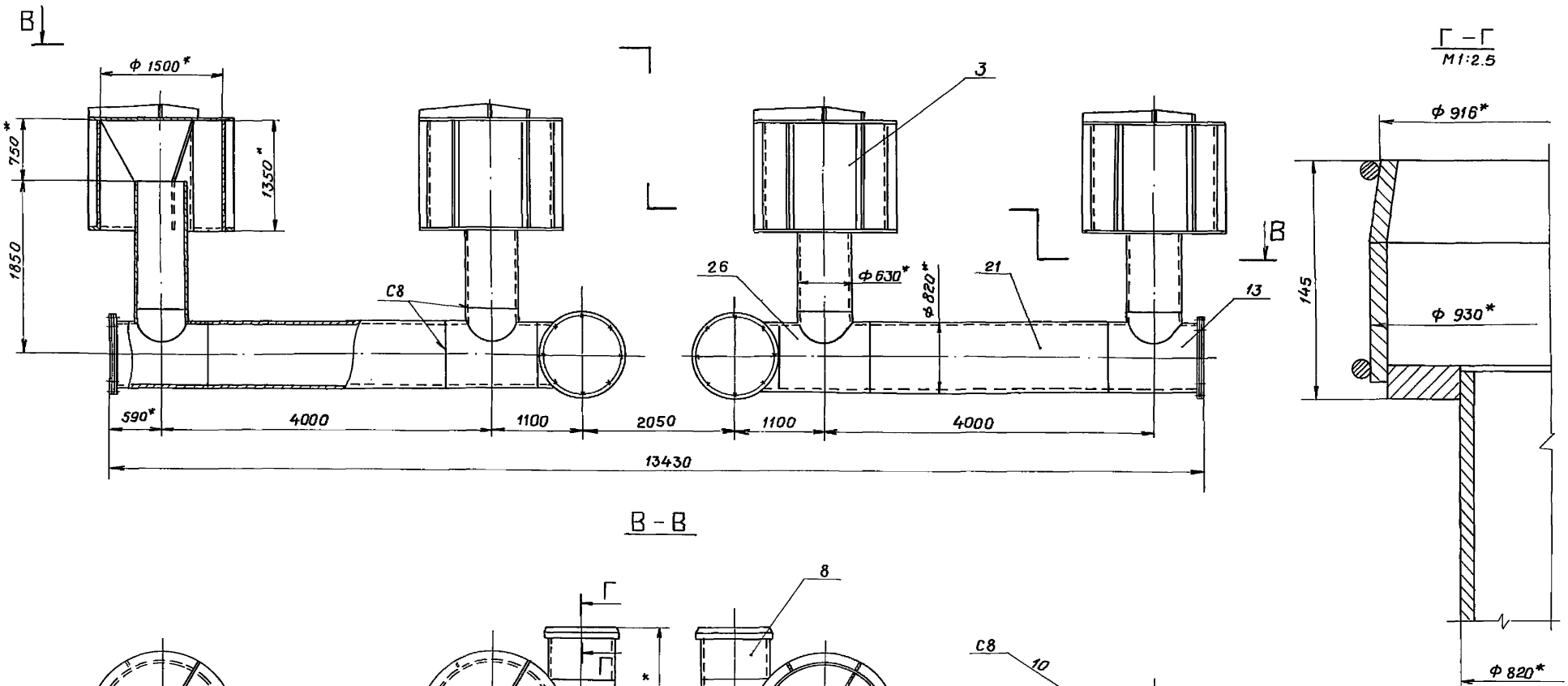

Инв.№подл.	Подп. и дата	Взам. инв.№	Инв.№дубл.	Подп. и дата

Привязан

Инв.№

Изм.	Лист	N докум.	Подп.	Дата

820-04- 36.90 -КМ10.00 СБ

Лист 2

Копировал Инв. 24414-03 9 Формат А3

820-04 - 36.90 - КМ 10.00 СБ

Альбом 3

820-04 - 36.90

Рис. 3

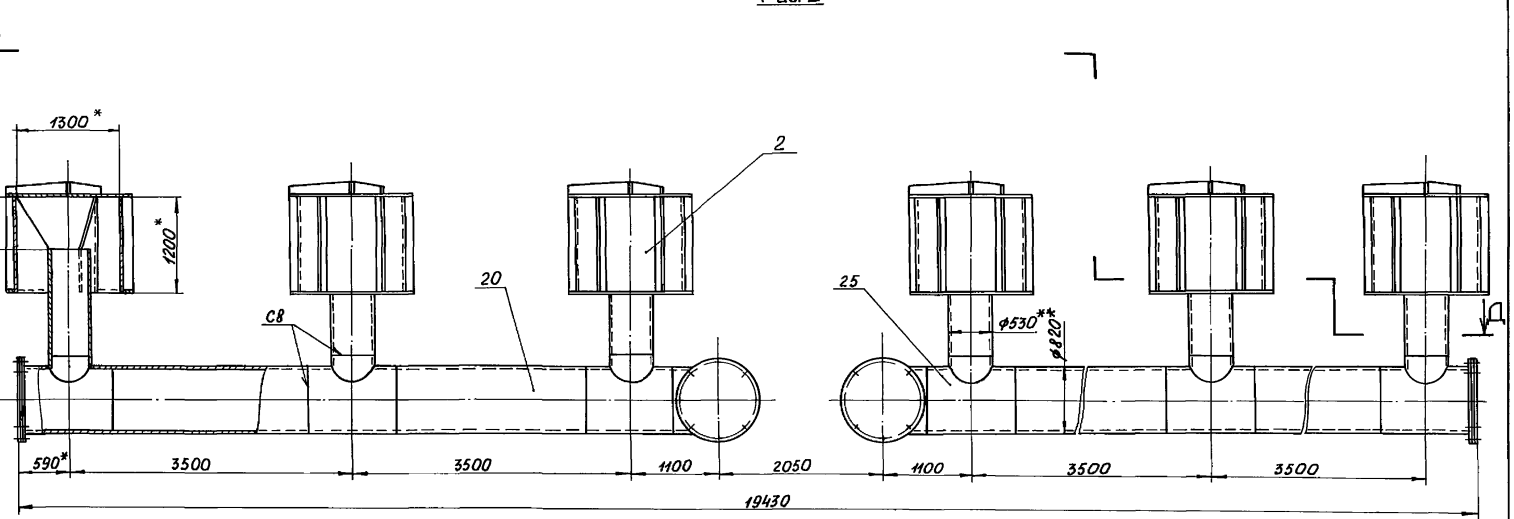

Д – Д

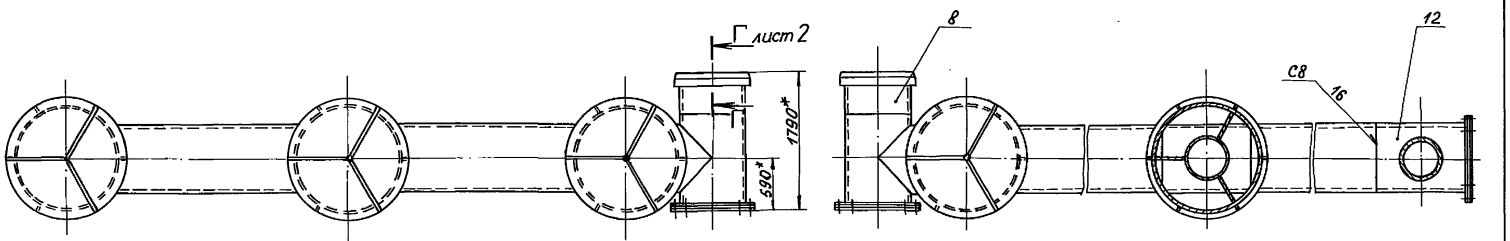

Привязан

Инв. №

Изм. Лист № докум. Подп. Дата

820-04 - 36.90 - КМ 10.00 СБ

Лист 3

Копировал: 24414-03 10 формат А3

Инв. № подл. | Подп. и дата | Взам. инв. № | Инв. № дубл. | Подп. и дата

Рис. 4

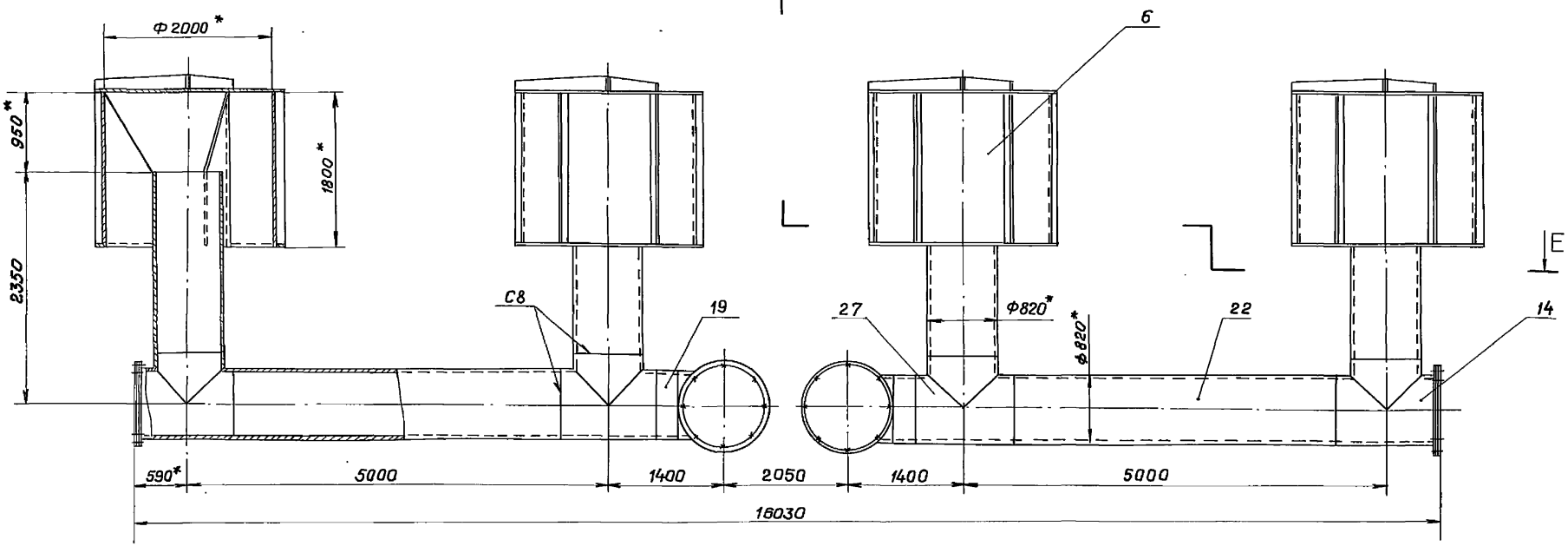

Е - Е

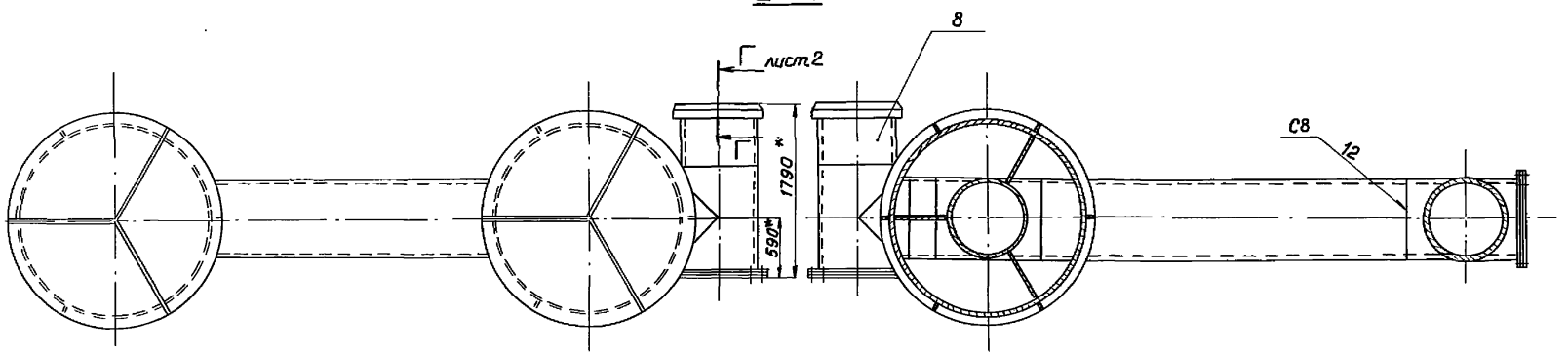

Инв.№подл. | Подп. и дата | Взам.инв.№ | Инв.№дубл. | Подп. и дата

Привязан

Инв.№

Изм.	Лист	N докум.	Подп.	Дата

820-04- 36.90 -КМ10.00СБ

Лист 4

Рис. 5

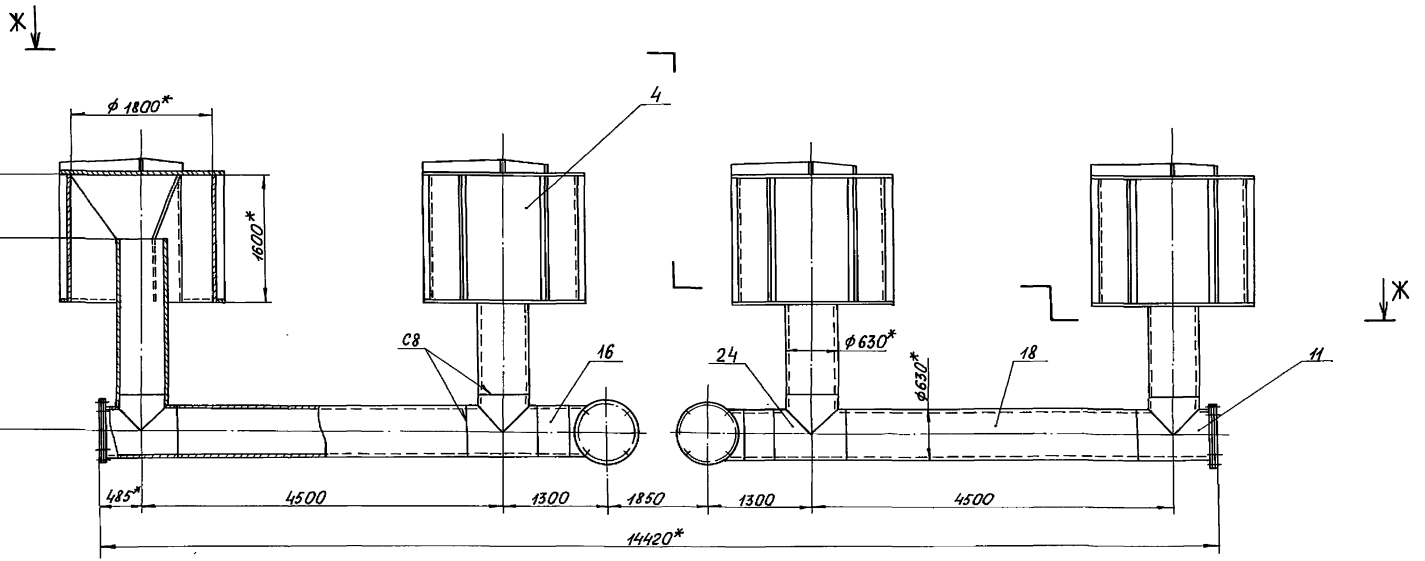

Ж – Ж

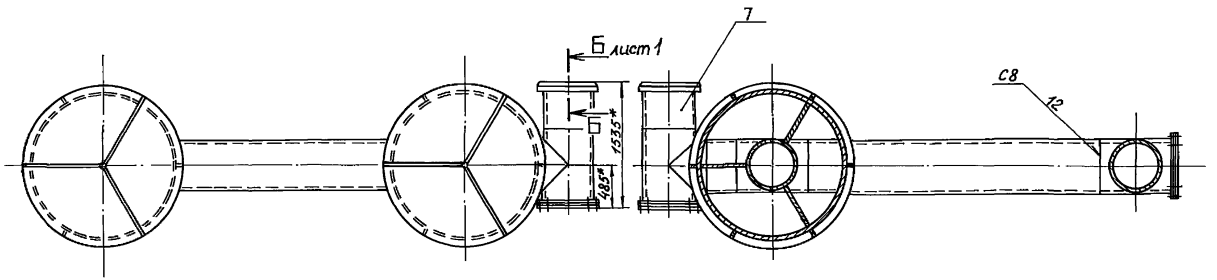

Альбом 3

820-04-36.90

Инв. № подл.	Подп. и дата	Взам. инв. №	Инв. № дубл.	Подп. и дата

Привязан

Инв. №

Изм.	Лист	№ докум.	Подп.	Дата	820-04-36.90-КМ 10.00 СБ	Лист 5

820-04 - 36.90 - КМ 10.00 СБ

Альбом 3

820-04 - 36.90

Рис. 6

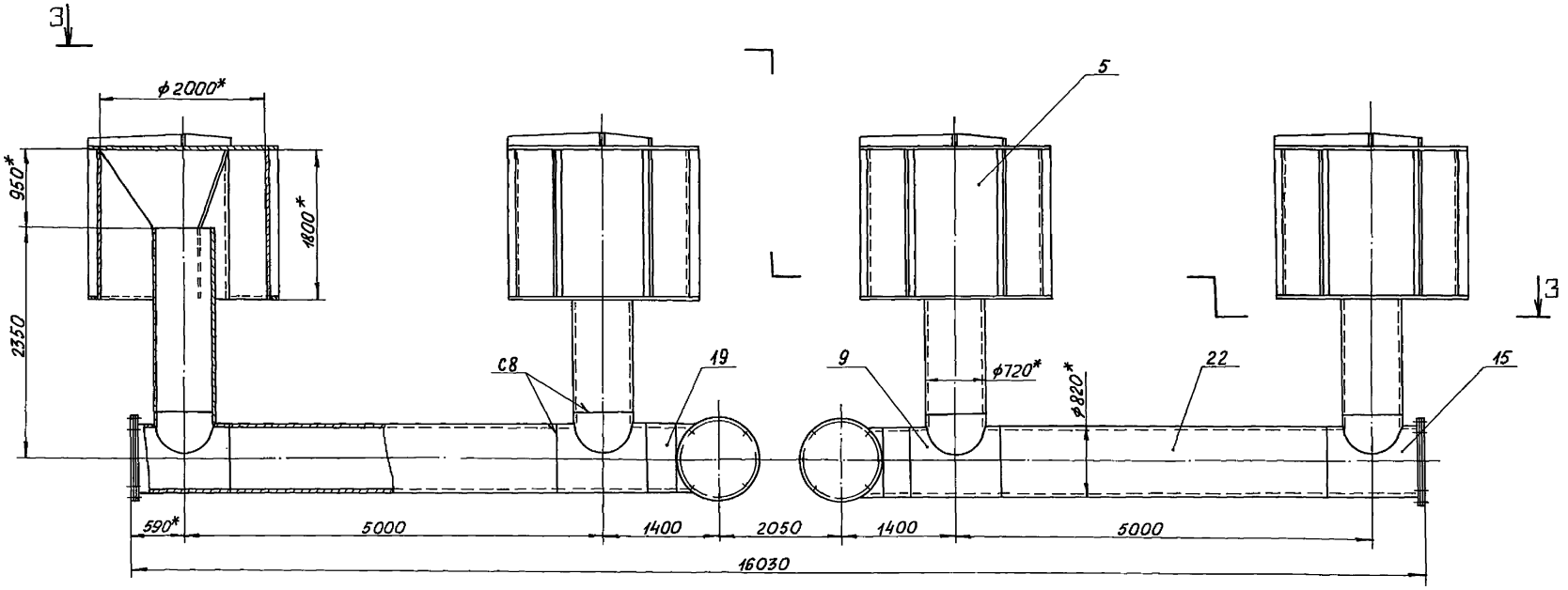

3 - 3

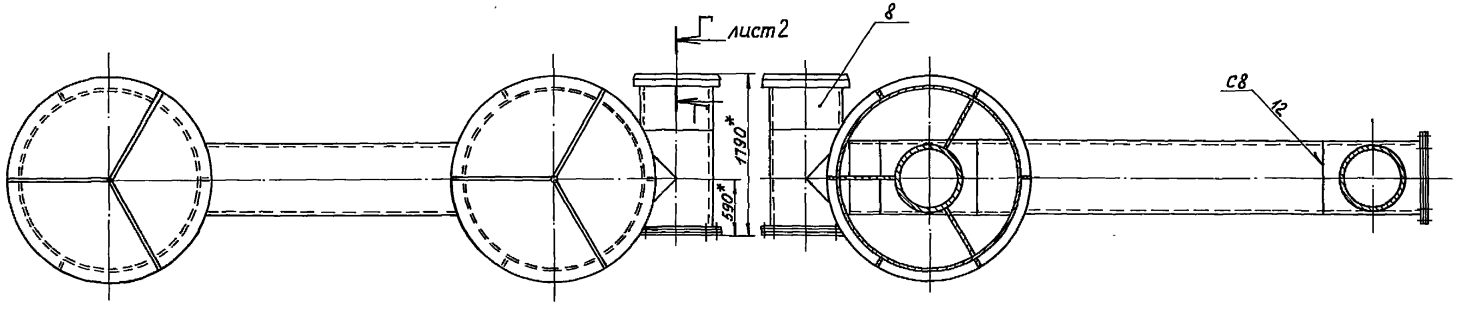

Инв. № подл.	Подп. и дата	Взам. инв. №	Инв. № дубл.	Подп. и дата

Привязан										
									820-04 - 36.90 - КМ 10.00 СБ	Лист
Инв. №				Изм	Лист	№ докум.	Подп.	Дата		6

Копировал: 24414-03 13 формат А3

820-04- 36.90 -КМ10.00 СБ

Альбом 3

Рис. 7

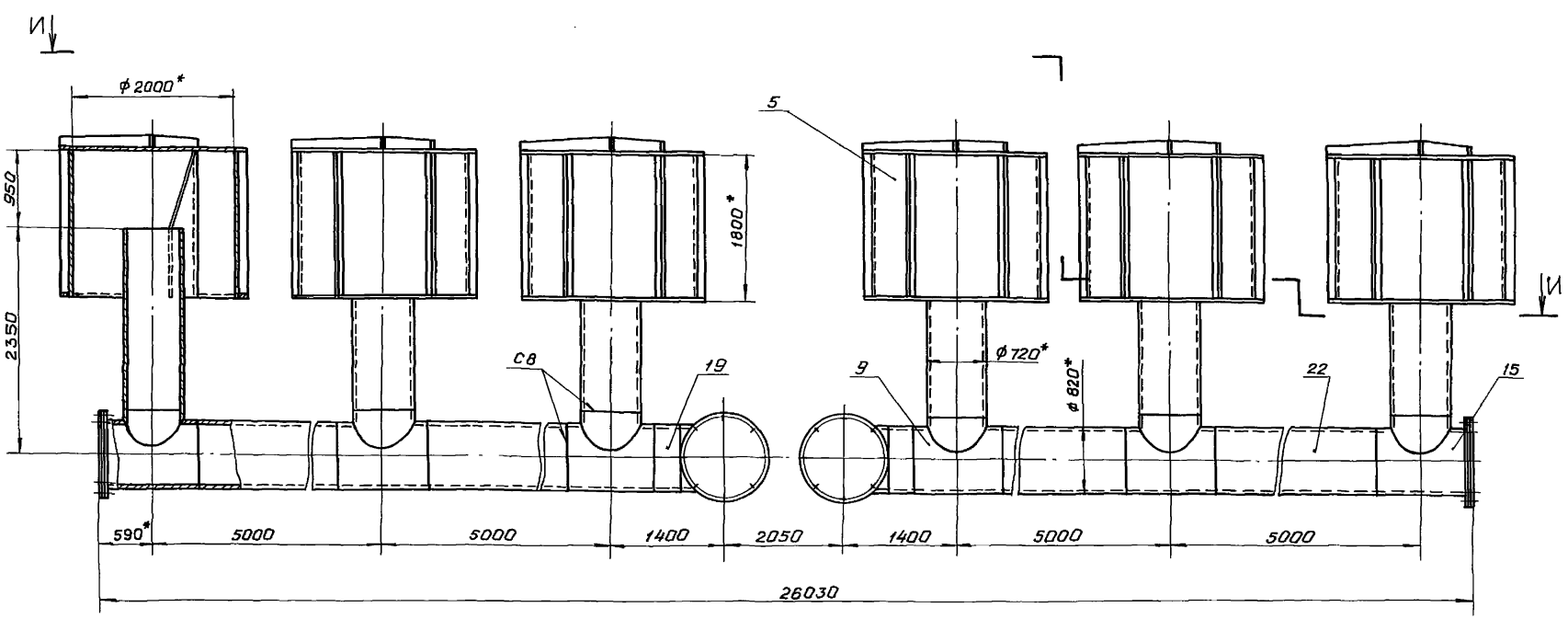

И–И

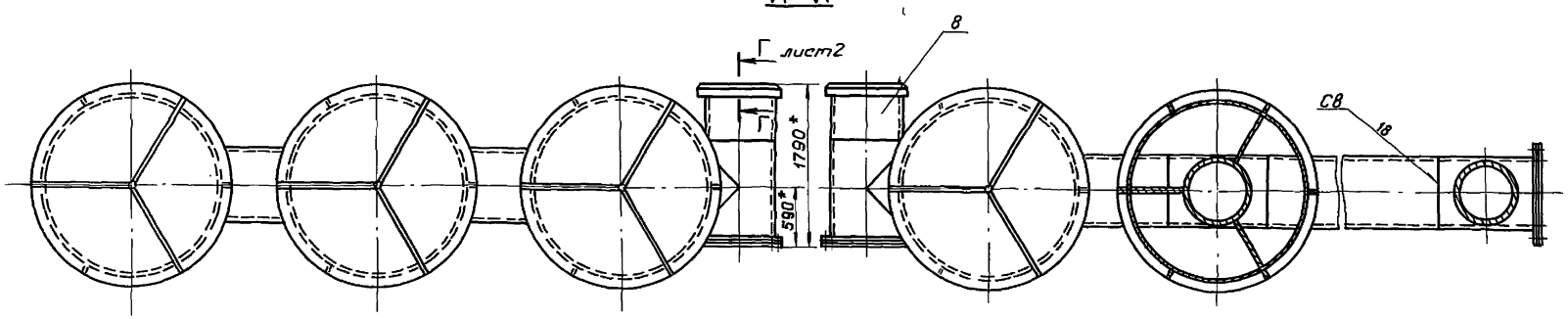

Привязан									
Инв. №				Изм.	Лист	№ докум.	Подп.	Дата	820-04- 36.90-КМ10.00 СБ

Лист 7

Инв. № подл. | Подп. и дата | Взам. инв. № | Инв. № дубл. | Подп. и дата

Копировал: Гл

Инв.№подл.	Подпись и дата	Взам.инв.№	Инв.№дубл.	Подпись и дата

820-04- 36.90 Альбом 3

Номер строки	Обозначение	Наименование	Для исполн. 820-04- 36.90-КМ10.00										Примечание
			—	01	02	03	04	05	06				
1	820-04- 36.90 -КМ10.00	Оголовки зонтичные 03-1 ÷ 03-7	X	X	X	X	X	X	X				
2													
3	820-04- 36.90 -КМ11.00	Зонтик	X										
4	-01	Зонтик			X								
5	-02	Зонтик		X									
6	-03	Зонтик					X						
7	-04	Зонтик						X	X				
8	-05	Зонтик				X							
9	820-04- 36.90 -КМ12.00	Отвод	X				X						
10	820-04- 36.90 -КМ13.00	Отвод		X	X	X		X	X				
11	820-04- 36.90 -КМ14.00	Тройник						X	X				
12	820-04- 36.90 -КМ15.00	Тройник	X										
13	-01	Тройник					X						
14	-02	Тройник			X								
15	-03	Тройник		X									

Привязан

Инв.N

Изм.	Лист	N докум.	Подп.	Дата
Разраб.	Попова			16.01.90
Пров.	Гитин			01.03.90
ГИП	Гитин			01.03.90
Нач. отд.	Коренев			01.03.90
Н. контр.	Стельчакова			12.03.90

820-04- 36.90-КМ 10.00 ВС

Оголовки зонтичные. 03-1 ÷ 03-7 Ведомость спецификаций

Лит.	Лист	Листов
А	1	2

Ленгипроводхоз

Копировал: Формат: А4

Инв.№подл.	Подпись и дата	Взам.инв.№	Инв.№дубл.	Подпись и дата

820-04- 36.90 Альбом 3

Номер строки	Обозначение	Наименование	Для исполн. 820-04- 36.90-КМ10.00										Примечание
			—	01	02	03	04	05	06				
1	820-04- 36.90-КМ 15.00-04	Тройник				X							
2	820-04- 36.90- КМ16.00	Тройник						X	X				
3													
4													
5													
6													
7													
8													
9													
10													
11													
12													
13													
14													
15													
16													

Привязан

Инв.N

Изм.	Лист	N докум.	Подп.	Дата

820-04- 36.90-КМ 10.00 ВС

Лист 2

Копировал: Формат: А4

24414-03 15

Наименование конструкций по номенклатуре прейскуранта №01-09	Позиции по прейскуранту №01-09	N п/п	Код конструкций	Масса конструкций, т												Количество шт	Серия типовых конструкций
				Вся сталь по вышеуказанной и вы сокой прочности	по видам профилей стали: Балки и швеллеры	Крупносортная сталь	Среднесортная сталь	Мелкосортная сталь	толстолистовая габар сталь	универсальная сталь	тонколистовая сталь	Гнутые и гнутосварные	трубы	прочие	Всего		
1	2	3	4	5	6	7	8	9	10	11	12	13	14	15	16	17	18
820-04-36.90-КМ10.00																	
Зонтик		1	820-04-36.90														
			КМ11.00	—	—	—	—	0,002	2,339	—	—	—	0,534	—	2,875	4	
Отвод		2	820-04-36.90														
			КМ12.00	—	—	—	—	—	0,523	—	—	—	0,769	—	1,292	2	
Тройник		3	820-04-36.90														
			КМ15.00	—	—	—	—	—	0,187	—	—	—	0,251	—	0,438	2	
Труба		4	820-04-36.90														
			КМ10.02	—	—	—	—	—	—	—	—	—	0,662	—	0,652	2	
Итого				—	—	—	—	0,002	3,049	—	—	—	2,216	—	5,267		
820-04-36.90-КМ10.00-01																	
Зонтик		1	820-04-36.90														
			КМ11.00-02	—	—	—	—	0,002	2,941	—	—	—	0,662	—	3,605	4	
Отвод		2	820-04-36.90														
			КМ13.00	—	—	—	—	—	0,980	—	—	—	1,135	—	2,115	2	
Тройник		3	820-04-36.90														
			КМ15.00-03	—	—	—	—	—	0,388	—	—	—	0,392	—	0,780	2	
Труба		4	820-04-36.90														
			КМ10.06	—	—	—	—	—	—	—	—	—	0,964	—	0,964	2	
Итого				—	—	—	—	—	4,309	—	—	—	3,153	—	7,464		
820-04-36.90-КМ10.00-02																	
Зонтик		1	820-04-36.90														
			КМ11.00-01	—	—	—	—	0,003	3,509	—	—	—	0,737	—	4,249	6	
Отвод		2	820-04-36.90														
			КМ13.00	—	—	—	—	—	0,980	—	—	—	1,135	—	2,115	2	
Тройник		3	820-04-36.90														
			КМ15.00-02	—	—	—	—	—	0,388	—	—	—	0,386	—	0,774	2	
Труба		4	820-04-36.90														
			КМ10.05	—	—	—	—	—	—	—	—	—	1,595	—	1,595	4	
Итого				—	—	—	—	0,003	4,877	—	—	—	3,853	—	2,733		
820-04-36.90-КМ10.00-03																	
Зонтик		1	820-04-36.90														
			КМ11.00-05	—	—	—	—	0,002	5,044	—	—	—	1,196	—	6,242	4	
Отвод		2	820-04-36.90														

Инв. № подл.	Подпись и дата	Взам. инв. №	Инв. № дубл.	Подпись и дата

820-04 - 36.90 Альбом 3

Наименование конструкций по номенклатуре прейскуранта N 01-09	Позиции по Прейскуранту N 01-09	N п/п	Код конструкций	Масса конструкций, т: Всего стали по вышенной и высокой прочности	по видам профилей стали: Балки и швеллеры	крупносортная сталь	среднесортная сталь	мелкосортная сталь	толстолистовая сталь	универсальная сталь	тонколистовая сталь	гнутые и гнутосварные	трубы	прочие	Всего	Количество шт	Серия типовых конструкций
1	2	3	4	5	6	7	8	9	10	11	12	13	14	15	16	17	18
			-КМ13.00	—	—	—	—	—	0,980	—	—	—	1,135	—	2,115	2	
Тройник		3	820-04-36.90														
			-КМ15.00-04	—	—	—	—	—	0,388	—	—	—	0,394	—	0,782	2	
Труба		4	820-04-36.90														
			-КМ10.04	—	—	—	—	—	—	—	—	—	0,100	—	0,100	2	
Труба		5	820-04-36.90														
			-КМ10.07	—	—	—	—	—	—	—	—	—	1,296	—	1,296	2	
Итого				—	—	—	—	0,002	6.412	—	—	—	4,121	—	10,535		
820-04-36.90-КМ10.00-04																	
Зонтик		1	820-04-36.90														
			-КМ11.00-03	—	—	—	—	0.002	4,260	—	—	—	0,891	—	5,153	4	
Отвод		2	820-04-36.90														
			-КМ12.00	—	—	—	—	—	0,523	—	—	—	0,769	—	1,292	2	
Тройник		3	820-04-36.90														
			-КМ15.00-01	—	—	—	—	—	0,187	—	—	—	0,263	—	0.450	2	
Труба		4	820-04-36.90														
			-КМ10.03	—	—	—	—	—	—	—	—	—	0,916	—	0,916	2	
Итого				—	—	—	—	0.002	4.970	—	—	—	2,839	—	7,811		
820-04-36.90-КМ10.00-05																	
Зонтик		1	820-04-36.90														
			-КМ11.00-04	—	—	—	—	0,002	5.173	—	—	—	1.049	—	6,224	4	
Отвод		2	820-04-36.90														
			-КМ13.00	—	—	—	—	—	0.980	—	—	—	1,135	—	2.115	2	
Тройник		3	820-04-36.90														
			-КМ14.00	—	—	—	—	—	—	—	—	—	0,382	—	0,382	2	
Тройник		4	820-04-36.90														
			-КМ16.00	—	—	—	—	—	0,388	—	—	—	0,382	—	0,770	2	
Труба		5	820-04-36.90														
			-КМ10.04	—	—	—	—	—	—	—	—	—	0,100	—	0,100	2	
Труба		6	820-04-36.90														
			-КМ10.07	—	—	—	—	—	—	—	—	—	1,296	—	1,296	2	
Итого				—	—	—	—	0,002	6,541	—	—	—	4,344	—	10,887		

24414-03 17

Привязан

Инв. №

Изм.	Лист	№ докум.	Подп.	Дата

820-04-36.90 - КМ10.00 ВМ

Лист 2

Копировал:

Формат А3

Инв. № подл.	Подпись и дата	Взам. инв. №	Инв. № дубл.	Подпись и дата

820-04 - 036.90 Альбом 3

Наименование конструкций по номенклатуре прейскуранта N 01-09	Позиции по Прейскуранту N 01-09	N п/п	Код конструкций	Масса конструкций, т: Всего стали повышенной и высокой прочности	по видам профилей стали: Балки и швеллеры	Крупносортная сталь	Среднесортная сталь	Мелкосортная сталь	Толстолистовая сталь	Универсальная сталь	Тонколистовая сталь	Гнутые и гнутосварные	Трубы	Прочие	Всего	Количество шт	Серия типовых конструкций
1	2	3	4	5	6	7	8	9	10	11	12	13	14	15	16	17	18
820-04 - 36.90-КМ10.00-06																	
Зонтик		1	820-04-36.90														
			-КМ11.00-04	—	—	—	—	0,003	7,760	—	—	—	1,574	—	9,337	6	
Отвод		2	820-04-36.90														
			-КМ13.00	—	—	—	—	—	0,980	—	—	—	1,135	—	2,115	2	
Тройник		3	820-04-36.90														
			-КМ14.00	—	—	—	—	—	—	—	—	—	0,382	—	0,382	4	
Тройник		4	820-04-36.90														
			-КМ16.00	—	—	—	—	—	0,388	—	—	—	0,382	—	0,770	2	
Труба		5	820-04-36.90														
			-КМ10.04	—	—	—	—	—	—	—	—	—	0,100	—	0,100	2	
Труба		6	820-04-36.90														
			-КМ10.07	—	—	—	—	—	—	—	—	—	2,592	—	2,592	4	
Итого				—	—	—	—	0,003	9,128	—	—	—	6,165	—	15,296		

Привязан			
Инв. N			

Изм.	Лист	N док. ум.	Подп.	Дата

820-04 - 36.90-КМ10.00 ВМ

Лист 3

Копировал: [illegible]

Формат А3

24414-03 18

17

Инв. №подл.	Подпись и дата	Взам. инв. №	Инв. №дубл.	Подпись и дата

820-04 - 36.90 Альбом 3

Формат	Зона	Поз.	Обозначение	Наименование	Кол. на исполн. 820-04-36.90-КМ 11.00 –	01	02	03	04	05					Примечание
				Документация											
А3			820-04 - 36.90-КМ11.00 СБ	Сборочный чертеж	×	×	×	×	×	×					
				Детали											
А4		1	820-04 - 36.90-КМ11.01	Лист	1	1									
			-01	Лист			1								
			-02	Лист				1							
			-03	Лист					1	1					
А4		2	820-04 - 36.90-КМ11.02	Лист	1	1									
			-01	Лист			1								
			-02	Лист				1							
			-03	Лист					1	1					
А4		3	820-04 - 36.90 -КМ11.03	Кольцо	1	1									
			-01	Кольцо			1								
			-02	Кольцо				1							

Привязан

Инв. №

Изм.	Лист	N докум.	Подп.	Дата
Разроб.	Попова			28.12.89
Пров.	Гитин			01.03.90
ГИП	Гитин			01.03.90
Нач. отд.	Кореневский			01.03.90
Н. контр.	Смельчакова			12.03.90

820-04 - 36.90 - КМ 11.00

Зонтик

Лит.	Лист	Листов
А	1	4

Ленгипроводхоз

Копировал Ph Формат А4

Инв. №подл.	Подпись и дата	Взам. инв. №	Инв. №дубл.	Подпись и дата

820-04 - 36.90 Альбом 3

Формат	Зона	Поз.	Обозначение	Наименование	Кол. на исполн. 820-04-036.90-КМ 11.00 –	01	02	03	04	05					Примечание
			-03	Кольцо					1	1					
А4		4	820-04 - 36.90 -КМ11.04	Ребро	3	3									
			-01	Ребро			3								
			-02	Ребро				3							
			-03	Ребро						3					
			-04	Ребро					3						
А4		5	820-04 - 36.90 -КМ11.05	Ребро	3	3									
			-01	Ребро			3								
			-02	Ребро				3							
			-03	Ребро					3	3					
А4		6	820-04 - 36.90-КМ11.06	Ребро	6	6									
			-01	Ребро			6								
			-02	Ребро				6							
			-03	Ребро					6	6					
Б.Ч.		7	820-04 - 36.90 -КМ11.07	Патрубок											
				Труба 530×8 ГОСТ 10704-76 / В ст3сп ГОСТ 10705-80											

Привязан

Инв. №

Изм.	Лист	№докум.	Подп.	Дата

820-04 - 36.90 - КМ 11.00

Лист 2

Копировал: Формат А4

2444-03 19

18

Формат	Зона	Поз.	Обозначение	Наименование	Кол. на исполн. 820-04-36.90-КМ 11.00										Примечание
					–	01	02	03	04	05					
				$L = 1150 \pm \frac{JT14}{2}$, мм		1									118.4 кг
			820-04-36.90-КМ11.07-01	Патрубок											
				Труба $\frac{530\times8\ ГОСТ10704-76}{В\ Ст3сп\ ГОСТ10705-80}$											
				$L = 1250 \pm \frac{JT14}{2}$, мм	1										128,7 кг
			-02	Патрубок											
				Труба $\frac{630\times8\ ГОСТ10704-76}{В\ Ст3сп\ ГОСТ10706-76}$											
				$L = 1300 \pm \frac{JT14}{2}$, мм			1								159,5 кг
			-03	Патрубок											
				Труба $\frac{630\times8\ ГОСТ10704-76}{В\ Ст3сп\ ГОСТ10706-76}$											
				$L = 1750 \pm \frac{JT14}{2}$, мм				1							214.8 кг
			-04	Патрубок											
				Труба $\frac{720\times8\ ГОСТ10704-76}{В\ Ст3сп\ ГОСТ10706-76}$											

Привязан

Инв. №

Изм.	Кол.	№докум.	Подп.	Дата	820-04-36.90-КМ 11.00	Лист 3

Копировал RJ Формат А4

Формат	Зона	Поз.	Обозначение	Наименование	Кол. на исполн. 820-04-36.90-КМ 11.00										Примечание
					–	01	02	03	04	05					
				$L = 1800 \pm \frac{JT14}{2}$, мм					1						252.9 кг
			-05	Патрубок											
				Труба $\frac{820\times8\ ГОСТ10704-76}{В\ Ст3сп\ ГОСТ10706-76}$											
				$L = 1800 \pm \frac{JT14}{2}$, мм						1					288.4 кг
Б.4		8	820-04-36.90-КМ 11.08	Штырь											
				Круг $\frac{20\text{-}В\ ГОСТ2590-88}{В\ Ст3сп5\ ГОСТ535-88}$											
				$L = 150 \pm \frac{JT14}{2}$, мм	1	1	1	1	1	1					0,4 кг

Привязан

Инв. №

Изм.	Лист	№докум.	Подп.	Дата	820-04-36.90-КМ 11.00	Лист 4

Копировал: Ph Формат А4

820-04 - 36.90 -КМ 11.00 СБ

Альбом 3

820-04 - 36.90

Инв. № подл. | Подпись и дата | Взам. инв. № | Инв. № дубл. | Подпись и дата

А - А

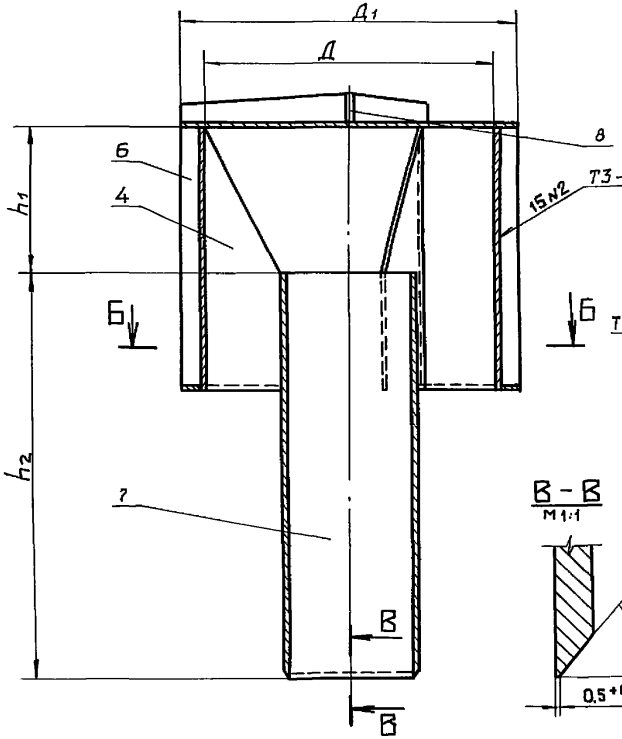

Б - Б

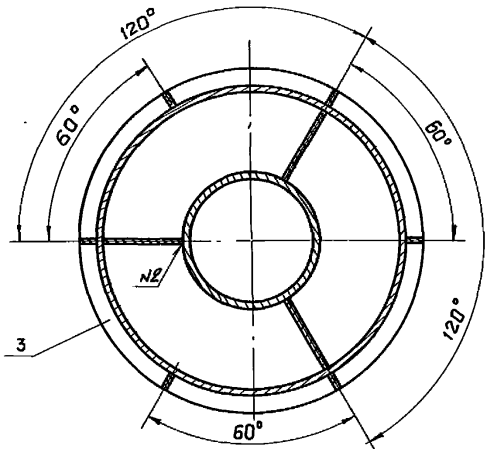

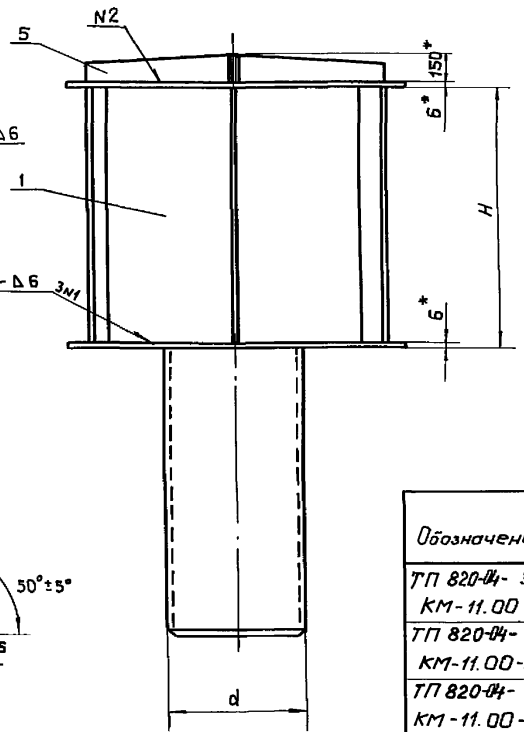

В - В

М 1:1

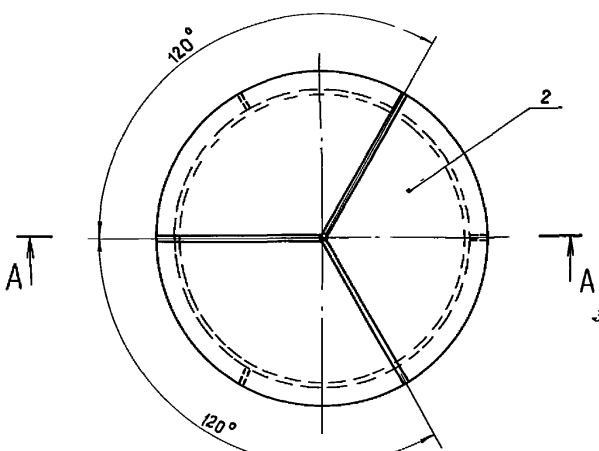

Обозначение	H, мм	h_1, мм	h_2, мм	d, мм	Д, мм	$Д_1$, мм	Масса, кг
ТП 820-04- 36.90-КМ-11.00	1200	650	1250	530	1300	1512	693.1
ТП 820-04- 36.90-КМ-11.00-01	1200	650	1150	530	1300	1512	682.8
ТП 820-04- 36.90-КМ-11.00-02	1350	750	1300	630	1500	1712	869.0
ТП 820-04- 36.90-КМ-11.00-03	1600	800	1750	630	1800	2012	1242.1
ТП 820-04- 36.90-КМ-11.00-04	1800	950	1800	720	2000	2212	1500,5
ТП 820-04- 36.90-КМ-11.00-05	1800	950	1800	820	2000	2212	1504,8

1. Размеры для справок.
2. Сварные швы выполнять по ГОСТ 5264-80 электродами Э42 ГОСТ 9466-75
3. Предельные отклонения размеров $\pm \frac{JT14}{2}$

Изм.	Лист	№докум.	Подп.	Дата
Разраб.		Полова		27.12.89
Пров.		Гитин		01.03.90
ГИП		Гитин		01.03.90
Нач. отд.		Каренев		01.03.90
Н. контр.		Смельчакова		12.03.90

Привязан

Инв. №

820-04 - 36.90 - КМ 11.00 СБ

Зонтик сборочный чертеж

Лит.	Масса	Масштаб
А	см. таблицу	1:25
Лист	Листов - 1	

Ленгипроводхоз

Копировал: [illegible] 24414-03 21 Формат А3

820-04- 36.90-КМ11.01

Альбом 3

820-04- 36.90

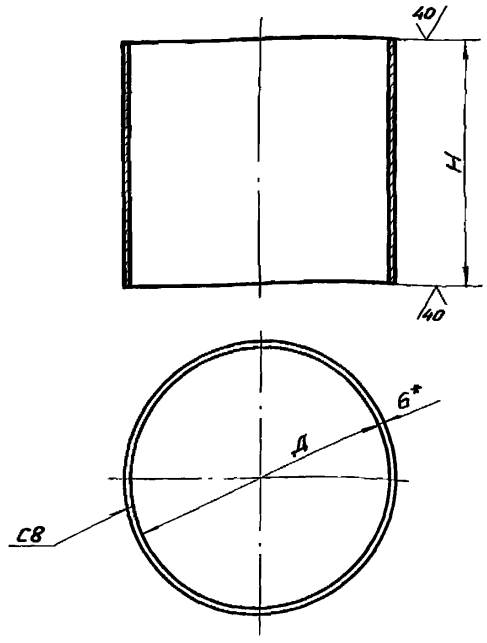

Обозначение	Д, мм	H, мм	Длина развертки, мм	Масса, кг
820-04- 36.90-КМ11.01	$1300^{+3.1}$	1200	4100	231.7
-01	$1500^{+3.1}$	1350	4729	300.8
-02	$1800^{+3.7}$	1600	5671	427.4
-03	$2000^{+3.7}$	1800	6299	534.1

1.* Размер для справок.

2. Сварные швы выполнять по ГОСТ 5264-80

3. Электроды Э42 ГОСТ 9466-75

4. Неуказанные предельные отклонения размеров $\pm \frac{IT14}{2}$

Привязан

Инв. №

Подп. и дата | Инв. № подл. | Взам. инв. № | Инв. № дубл. | Подп. и дата

Изм.	Лист	N докум.	Подп.	Дата
Разраб.	Попова			29.12.89
Пров.	Гитин			1.03.90
ГИП	Гитин			1.03.90
Нач. отд.	Коренев			01.03.90
Н. контр.	Смельчакова			12.03.90

820-04- 36.90 - КМ 11.01

Лист

Лит.	Масса	Масштаб
А	см таблицу	1:25
Лист	Листов 1	

Лист 6-ПН-6 ГОСТ 19903-74 / ВСт3сп5 ГОСТ 14637-79

Ленгипроводхоз

Копировал:

Формат А4

820-04- 36.90-КМ11.02

Альбом 3

820-04- 36.90

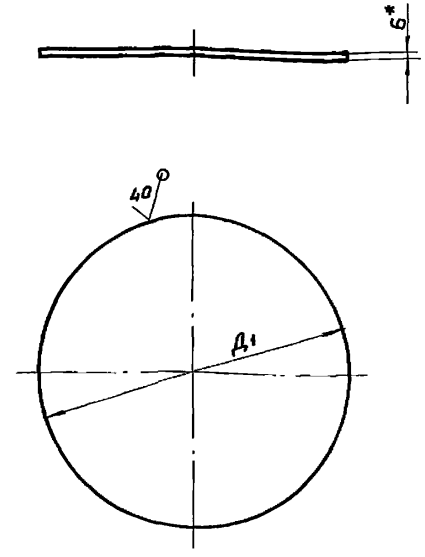

Обозначение	Д1, мм	Масса, кг
820-04- 36.90 -КМ11.02	$1512^{-3.1}$	84.5
-01	$1712^{-3.7}$	108.4
-02	$2012^{-4.4}$	149.7
-03	$2212^{-4.4}$	180.9

* Размер для справок.

Привязан

Инв. №

Подп. и дата | Инв. № подл. | Взам. инв. № | Инв. № дубл. | Подп. и дата

Изм.	Лист	N докум.	Подп.	Дата
Разраб.	Попова			29.12.89
Пров.	Гитин			1.03.90
ГИП	Гитин			1.03.90
Нач. отд.	Коренев			01.03.90
Н. контр.	Смельчакова			12.03.90

820-04- 36.90 - КМ 11.02

Лист

Лит.	Масса	Масштаб
А	см. таблицу	1:25
Лист	Листов 1	

Лист 6-ПН-6 ГОСТ 19903-74 / ВСт3сп5 ГОСТ 14637-79

Ленгипроводхоз

Копировал:

24414-03 22 Формат А4

820-04- 36.90 -КМ11.03

Альбом 3

820-04- 36.90

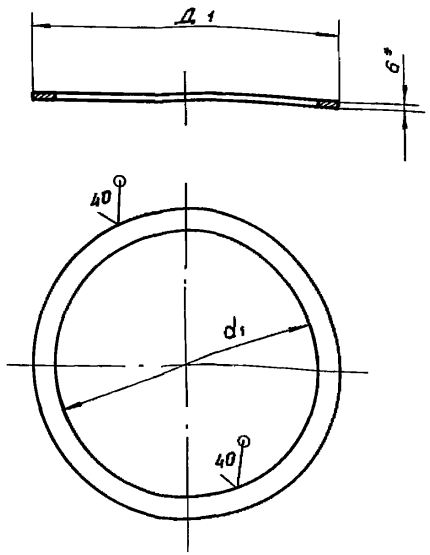

Обозначение	d_1, мм	Д 1, мм	Масса, кг
820-04- 36.90-КМ11.03	$1314^{+3.1}$	$1512^{-3.1}$	20.7
-01	$1514^{+3.1}$	$1712^{-3.7}$	23.6
-02	$1814^{+3.7}$	$2012^{-4.4}$	28.0
-03	$3014^{+4.4}$	$2212^{-4.4}$	30.9

* Размер для справок

Привязан

Инв. №

Подп. и дата | Взам. инв. № | Инв. № дубл. | Подп. и дата | Инв. № подл.

Изм.	Лист	№ докум.	Подп.	Дата
Разраб.	Попова			29.12.89
Пров.	Гитин			2.03.90
ГИП	Гитин			02.03.90
Нач. отд.	Каренев			02.03.90
Н. контр.	Смельчакова			12.03.90

820-04- 36.90-КМ11.03

Кольцо

Лит.	Масса	Масштаб
А	см. таблицу	1:25
Лист	Листов 1	

Лист Б-ПН-6 ГОСТ 19903-74 / ВСт3сп5 ГОСТ 14637-79

Ленгипроводхоз

Копировал: Бл Формат А4

820-04- 36.90-КМ11.04

Альбом 3

820-04- 36.90

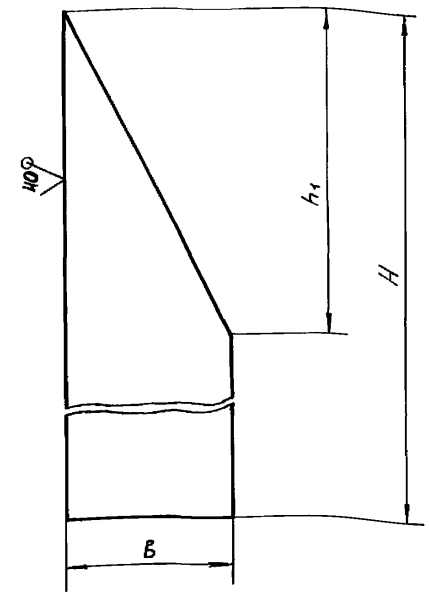

Обозначение	B_1 мм	H, мм	h_1, мм	Масса, кг
820-04- 36.90-КМ11.04	383	1198	650	52.5
-01	433	1348	750	66.1
-02	583	1598	800	109.7
-03	588	1798	950	122.1
-04	638	1798	950	132.5

Предельные отклонения размеров $\pm \frac{JT14}{2}$

Привязан

Инв. №

Подп. и дата | Взам. инв. № | Инв. № дубл. | Подп. и дата | Инв. № подл.

Изм.	Лист	N докум.	Подп.	Дата
Разраб.	Попова			29.12.89
Пров.	Гитин			1.03.90
ГИП	Гитин			1.03.90
Нач. отд.	Каренев			01.03.90
Н. контр.	Смельчакова			12.03.90

820-04- 36.90-КМ11.04

Ребро

Лит.	Масса	Масштаб
А	см. таблицу	1:20
Лист	Листов 1	

Лист Б-ПН-10 ГОСТ 19903-74 / ВСт3сп5 ГОСТ 14637-79

Ленгипроводхоз

Копировал: Бл 24414-03 23 Формат А4

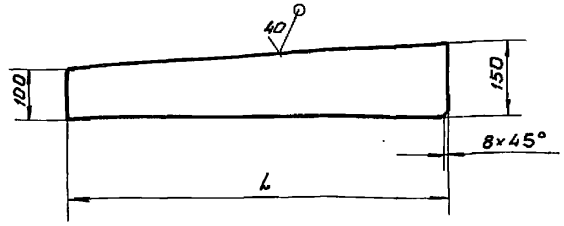

Обозначение	L, мм	Масса, кг
820-04-36.90-КМ11.05	745	4,4
-01	845	5,0
-02	995	5,9
-03	1095	6,4

Предельные отклонения размеров $\pm \frac{IT14}{2}$

Привязан

Инв. №

Взам. инв. № | Инв. № дубл. | Подп. и дата | Инв. № подл.

Изм.	Лист	N докум.	Подп.	Дата
Разраб.	Попова			29.12.89
Пров.	Гитин			1.03.90
ГИП	Гитин			1.03.90
Нач. отд.	Кореневский			1.03.90
Н. контр.	Смельчакова			12.03.90

820-04-36.90-КМ11.05

Ребро

Лит.	Масса	Масштаб
А	см. таблицу	1:10
Лист	Листов 1	

Лист Б-ПН-6 ГОСТ 19903-74 / В Ст3 сп5 ГОСТ 14637-79

Ленгипроводхоз

Копировал:

Формат А4

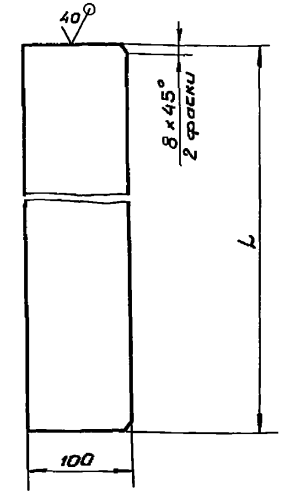

Обозначение	L, мм	Масса, кг
820-04-36.90-КМ11.06	1192	9,4
-01	1342	10.5
-02	1592	12,5
-03	1792	14.1

Предельные отклонения размеров $\pm \frac{IT14}{2}$

Привязан

Инв. №

Взам. инв. № | Инв. № дубл. | Подп. и дата | Инв. № подл.

Изм.	Лист	N докум.	Подп.	Дата
Разраб.	Попова			3.01.90
Пров.	Гитин			1.03.90
ГИП	Гитин			1.03.90
Нач. отд.	Кореневский			1.03.90
Н. контр.	Смельчакова			12.03.90

820-04-36.90-КМ11.06

Ребро

Лит.	Масса	Масштаб
А	см. таблицу	1:5
Лист	Листов 1	

Полоса $\frac{10 \times 100\text{-}В\text{-}2\ ГОСТ\ 103\text{-}76}{В\ Ст3\ сп5\ ГОСТ\ 535\text{-}88}$

Ленгипроводхоз

Копировал:

Формат	Зона	Поз.	Обозначение	Наименование	Кол.	Примечание
				Документация		
А3			820-04- 36.90-КМ12.00 СБ	Сборочный чертеж		
				Детали		
А4		1	820-04- 36.90-КМ12.01	Переход	1	
А4		2	820-04- 36.90-КМ12.02	Переход	1	
А4		3	820-04- 36.90-КМ12.03	Кольцо	1	
А4		4	820-04- 36.90-КМ12.04	Фланец	1	
А4		5	820-04- 36.90-КМ12.05	Заглушка	1	
А4		6	820-04- 36.90-КМ12.06	Прокладка	1	
Б4		7	820-04- 36.90-КМ12.07	Патрубок		
				Труба $\frac{630\times8\ ГОСТ\ 10704-76}{В\ Ст3сп\ ГОСТ\ 10706-76}$		
				$L = 477 \pm \frac{JT14}{2}$, мм	1	58.4кг
Б4		8	820-04- 36.90-КМ12.08	Хомут		
				Круг $\frac{6-В\ ГОСТ\ 2590-88}{Ст3\ ГОСТ\ 535-88}$		
				$L = 2273 \pm \frac{JT14}{2}$, мм	1	0,5 кг
Б4		9	820-04- 36.90-КМ12.09	Хомут		
				Круг $\frac{9-В\ ГОСТ\ 2590-88}{Ст3\ ГОСТ\ 535-88}$		
				$L = 2320 \pm \frac{JT14}{2}$, мм	1	1,2 кг

Альбом 3

820-04- 36.90

Подпись и дата | Инв. № подл. | Взам. инв. № | Подпись и дата | Инв. № дубл.

Привязан

Инв. №

Изм.	Лист	N докум.	Подп.	Дата
Разраб.		Попова		17.01.90
Пров.		Гитин		01.03.90
ГИП		Гитин		01.03.90
Нач. отд.		Коренев		01.03.90
Н. контр.		Смельчакова		12.03.90

820-04- 36.90-КМ 12.00

Отвод

Лит.	Лист	Листов
А	1	2

Ленгипроводхоз

Копировал: Б-

Формат: А4

Формат	Зона	Поз.	Обозначение	Наименование	Кол.	Примечание
				Стандартные изделия		
		10		Тройник 630×8 В ст3 сп		
				ОСТ 36-24-77	1	
		11		Болт М20-8g×65.46.029		
				ГОСТ 7798-70	8	
		12		Гайка М20-7Н.5.029		
				ГОСТ 5915-70	8	

Альбом 3

820-04- 36.90

Подпись и дата | Инв. № подл. | Взам. инв. № | Подпись и дата | Инв. № дубл.

Привязан

Инв. №

Изм.	Лист	№ докум.	Подп.	Дата

820-04- 36.90-КМ12.00

Лист 2

Копировал: Ф- 24414-03 25 Формат А4

820-04-36.90-КМ12.00СБ

Альбом 3

820-04-36.90

Инв. № подл. | Подпись и дата | Взам. инв. № | Инв. № дубл. | Подпись и дата

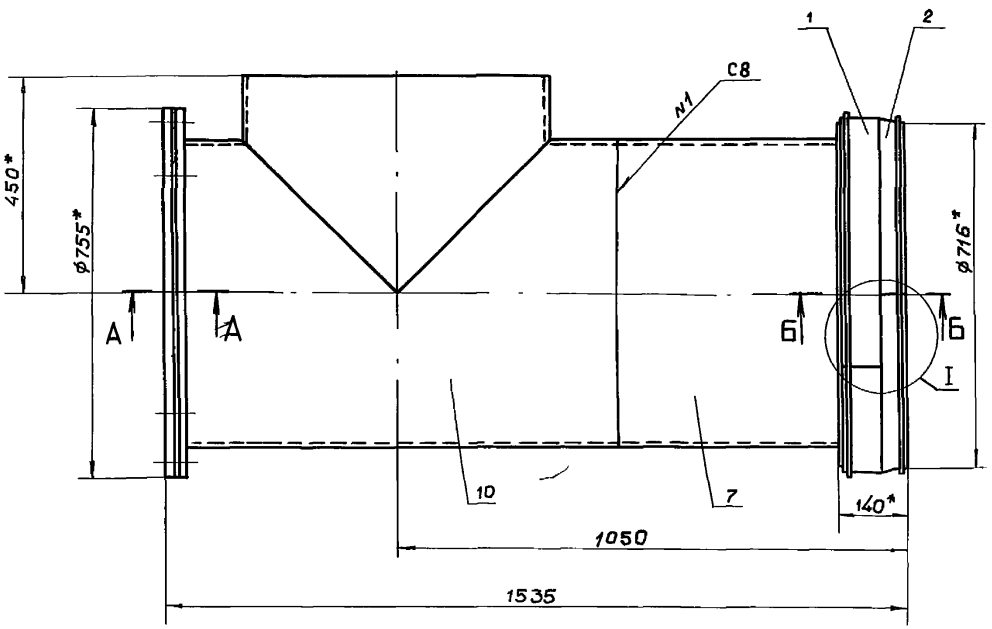

I
М1:4

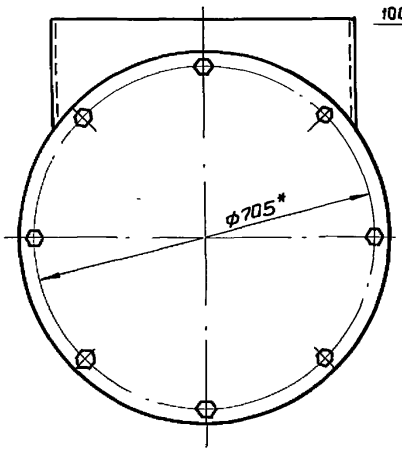

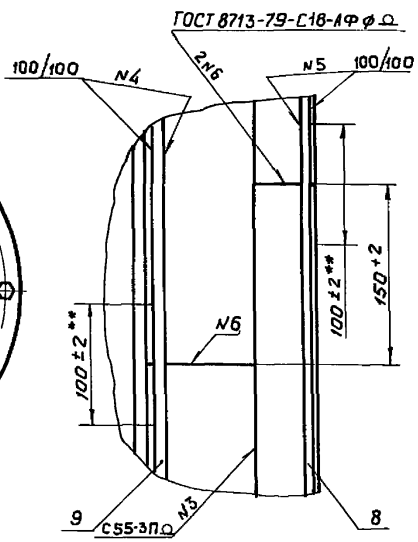

А - А
М1:5

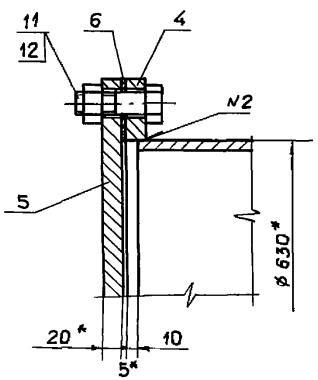

Б - Б
М1:2,5

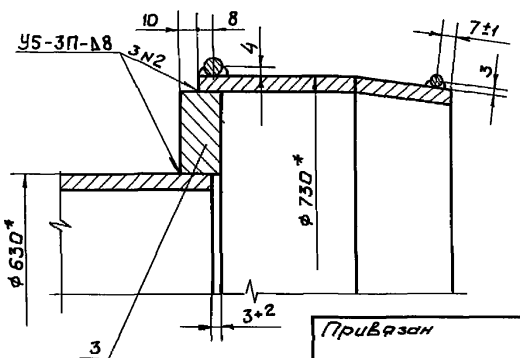

1. * Размер для справок.
2. ** Швы N4 и N5 не варить.
3. Сварные швы выполнять по ГОСТ 16037-80 электродами Э42 ГОСТ 9467-75
4. Конструкция отвода разработана с использованием типового проекта (Серия 3.901-1/85 Выпуск 1 „Стальные вставки")
5. Неуказанные предельные отклонения размеров $\pm \frac{IT14}{2}$

Изм.	Лист	№ докум.	Подп.	Дата
Разраб.		Попова		17.01.90
Пров.		Гитин		01.03.90
ГИП		Гитин		01.03.90
Нач. отд.		Коренев		01.03.90
Н. контр.		Смельчакова		12.03.90

Привязан

Инв. №

820-04-36.90-КМ12.00 СБ

Отвод
Сборочный чертеж

Лит.	Масса	Масштаб
А	318.7	1:10
Лист	Листов 1	

Ленгипроводхоз

820-04- 36.90 -КМ12.01

40 V (V)

Альбом 3

820-04- 36.90

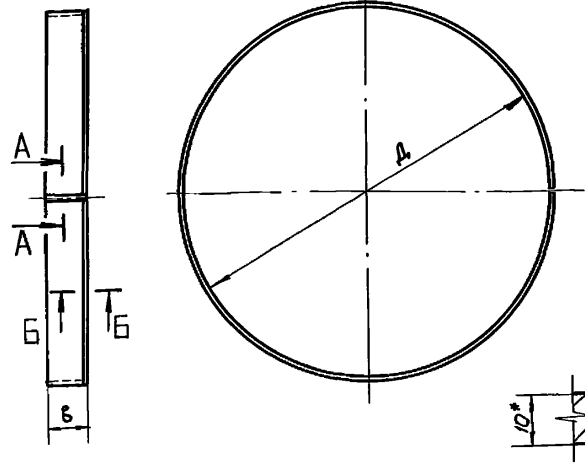

А - А
М1:1

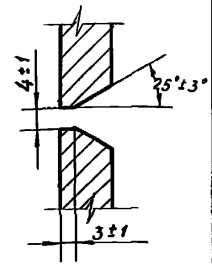

Б - Б
М1:1

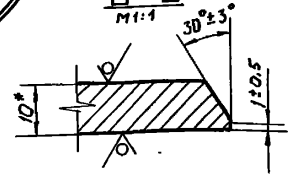

Обозначение	Д, мм	в, мм	Длина заготовки, мм	Масса, кг
820-04- 36.90-КМ12.01	710 +2	60	2257	14.2
-01	910 +2,3	85	2885	19.3

1.* Размер для справок.

2. Предельные отклонения размеров $\pm \frac{JT14}{2}$

Привязан

Инв. №

Подп. и дата | Инв. № подл. | Взам. инв. № | Инв. № дубл. | Подп. и дата

Изм.	Лист	N докум.	Подп.	Дата
Разраб.		Попова		19.01.90
Пров.		Гитин		01.03.90
ГИП		Гитин		01.03.90
Нач. отд.		Коренев		01.03.90
Н. контр.		Смельчакова		12.03.90

820-04- 36.90 - КМ12.01

Перехов

Лит.	Масса	Масштаб
А	см. таблицу	1:10

Лист | Листов - 1

Лист Б-ПН-10 ГОСТ 19903-74 / В Ст3сп ГОСТ 14637-79

Ленгипроводхоз

Копировал: Б

Формат А4

820-04- 36.90 -КМ12.02

40 V (V)

Альбом 3

820-04- 36.90

Развертка
М1:20

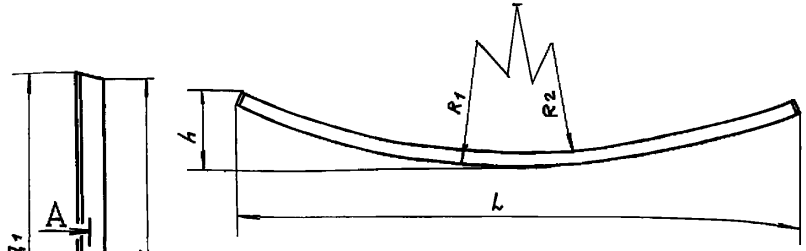

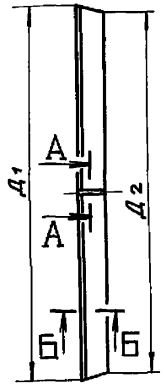

А - А
М1:1

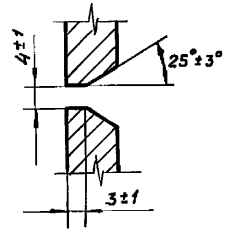

Б - Б
М1:1

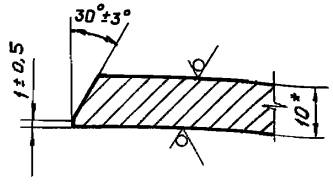

Обозначение	Д1, мм	Д2, мм	R1, мм	R2, мм	L, мм	h, мм	Масса, кг
820-04- 36.90-КМ12.02	730	716	2607 +4.9	2557 +4.9	2220	293	9,1 кг
-01	930	916	3321 +6	3271 +6	2827	361	11,4 кг

1.* Размер для справок.

2. Неуказанные предельные отклонения размеров $\pm \frac{JT14}{2}$

Привязан

Инв. №

Подп. и дата | Инв. № подл. | Взам. инв. № | Инв. № дубл. | Подп. и дата

Изм.	Лист	N докум.	Подп.	Дата
Разраб.		Попова		19.01.90
Пров.		Гитин		01.03.90
ГИП		Гитин		01.03.90
Нач. отд.		Коренев		01.03.90
Н. контр.		Смельчакова		12.03.90

820-04- 36.90 - КМ12.02

Перехов

Лит.	Масса	Масштаб
А	см. таблицу	1:10

Лист | Листов - 1

Лист Б-ПН-10 ГОСТ 19903-74 / В Ст3сп ГОСТ 14637-79

Ленгипроводхоз

Копировал: Б

24414-03-27 Формат А4

820-04-36.90-КМ12.03

Альбом 3

820-04-36.90

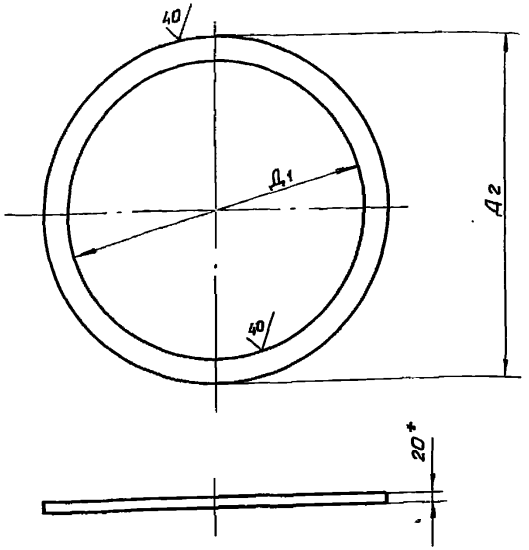

Обозначение	Д1, мм	Д2, мм	Масса, кг
820-04-36.90-КМ12.03	632^{+2}	710^{-2}	12,5
-01	$822^{+2,3}$	$910^{-2,3}$	18,3

*Размер для справок

Привязан

Инв. №

Подп. и дата | Инв. № дубл. | Взам. инв. № | Подп. и дата | Инв. № подл.

Изм.	Лист	№ докум.	Подп.	Дата
Разраб.	Попова			19.01.90
Пров.	Гитин			01.03.90
ГИП	Гитин			01.03.90
Нач. отд.	Коренев			01.03.90
Н. контр.	Стельчакова			12.03.90

820-04-36.90-КМ12.03

Кольца

Лит.	Масса	Масштаб
А	см. таблицу	1:10
Лист	Листов -1	

Лист Б-ПН-20 ГОСТ 19903-74
Вст3сп ГОСТ 14637-79

Ленгипроводхоз

Копировал Б2 Формат А4

820-04-36.90-КМ12.04

Альбом 3

820-04-36.90

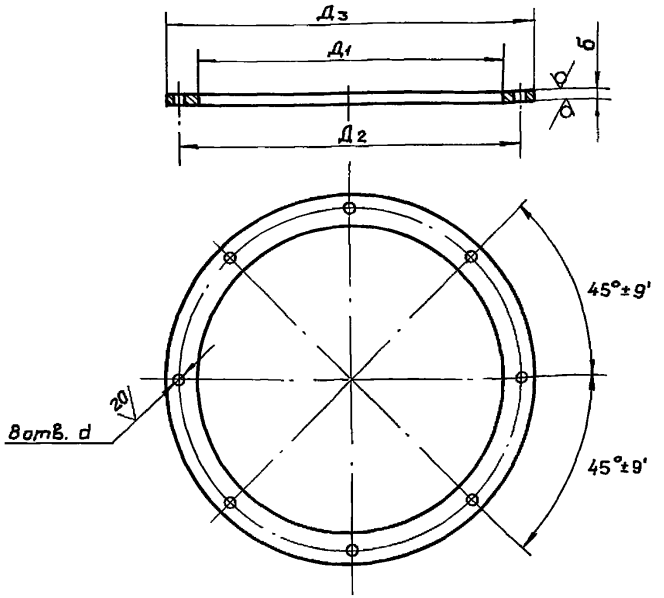

Обозначение	Д1, мм	Д2, мм	Д3, мм	d, мм	б, мм	Масса, кг
820-04-36.90-КМ12.04	632^{+2}	$705^{\pm1,1}$	755^{-2}	$22^{+0,52}$	20	20,5
-01	$822^{+2,3}$	$920^{\pm1,1}$	$975^{-2,3}$	$26^{+0,52}$	25	41,5
-02	$1022^{+2,6}$	$1120^{\pm1,6}$	$1175^{-2,6}$	$30^{+0,52}$	25	50,7

Привязан

Инв. №

Подп. и дата | Инв. № дубл. | Взам. инв. № | Подп. и дата | Инв. № подл.

Изм.	Лист	№ докум.	Подп.	Дата
Разраб.	Попова			19.01.90
Пров.	Гитин			01.03.90
ГИП	Гитин			01.03.90
Нач. отд.	Коренев			01.03.90
Н. контр.	Стельчакова			12.03.90

820-04-36.90-КМ12.04

Фланец

Лит.	Масса	Масштаб
А	см. таблицу	1:10
Лист	Листов -1	

Лист Б-ПН-6 ГОСТ 19903-74
ВСт3сп5 ГОСТ 14637-79

Ленгипроводхоз

Копировал: А2 24414-03 28 Формат А4

820-04-36.90-КМ12.05

40/(√)

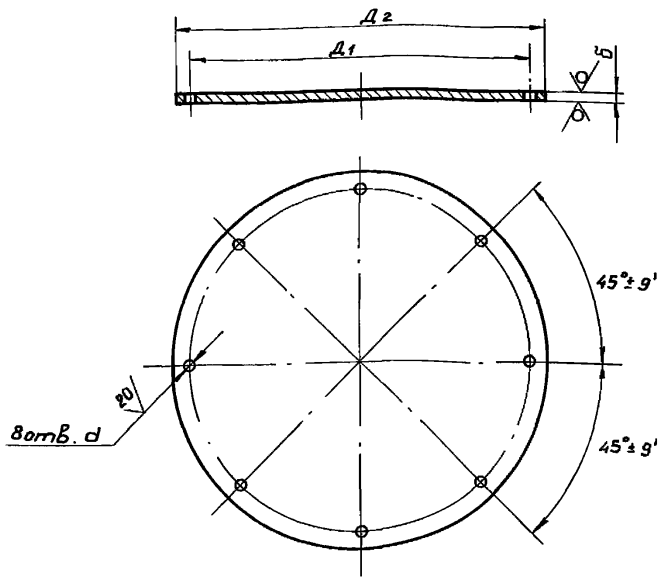

Обозначение	Д1, мм	Д2, мм	d, мм	δ, мм	Масса, кг
820-04-36.90 —КМ12.05	$705^{\pm1.1}$	755^{-2}	$22^{+0,52}$	20	69,8
-01	$920^{\pm1.1}$	$975^{-2,3}$	$26^{+0,52}$	25	145,7
-02	$1120^{\pm1.6}$	$1175^{-2,6}$	$30^{+0,52}$	25	211,6

Привязан

Инв. №

Изм.	Лист	№докум.	Подп.	Дата
Разраб.		Попова		24.01.90
Пров.		Гитин		01.03.90
ГИП		Гитин		01.03.90
Нач. отд.		Кореньев		01.03.90
Н. контр.		Смельчакова		12.03.90

820-04-36.90-КМ 12.05

Заглушка

Лит.	Масса	Масштаб
А	см. таблицу	1:10
Лист	Листов 1	

Лист Б-ПН-Б ГОСТ 19903-74 / В Ст3сп5 ГОСТ 14637-79

Ленгипроводхоз

Копировал Бз

Формат А4

Инв. № подл. | Подпись и дата | Взам. инв. № | Инв. № дубл. | Подпись и дата

820-04-36.90 Альбом 3

820-04-36.90-КМ12.06

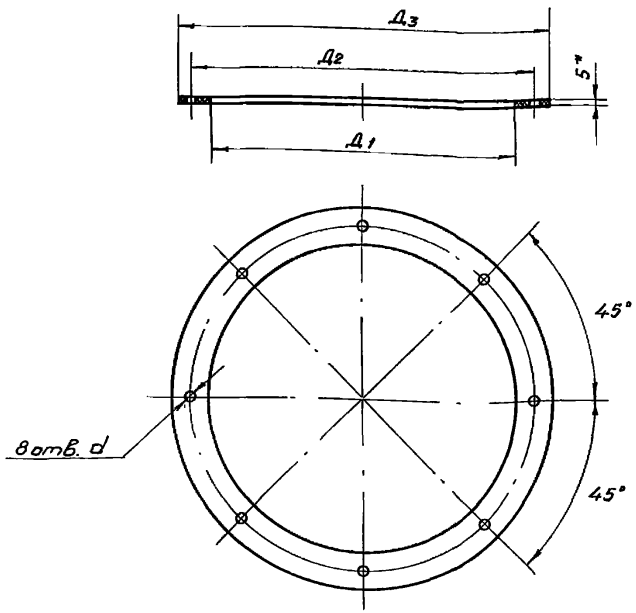

Наименование	Д1, мм	Д2, мм	Д3, мм	d, мм	Масса, кг
820-04-36.90 —КМ12.06	632	705	755	20	3,1
-01	822	920	975	24	6,3
-02	1022	1120	1175	27	7,8

Привязан

Инв. №

Изм.	Лист	№докум.	Подп.	Дата
Разраб.		Попова		24.01.90
Пров.		Гитин		01.03.90
ГИП		Гитин		01.03.90
Нач. отд.		Кореньев		01.03.90
Н. контр.		Смельчакова		12.03.90

820-04-36.90 —КМ 12.06

Прокладка

Лит.	Масса	Масштаб
А	см. таблицу	1:10
Лист	Листов 1	

Пластина I, лист, ТМКЩ-М-5-1.7 ГОСТ 7338-77

Ленгипроводхоз

Копировал: Ф1 24414-03 29 Формат А4

Инв. № подл. | Подпись и дата | Взам. инв. № | Инв. № дубл. | Подпись и дата

Формат	Зона	Поз.	Обозначение	Наименование	Кол.	Примечание
				Документация		
А3			820-04-36.90-КМ13.00СБ	Сборочный чертеж		
				Детали		
А4		1	820-04-36.90-КМ12.01-01	Переход	1	
А4		2	820-04-36.90-КМ12.02-01	Переход	1	
А4		3	820-04-36.90-КМ12.03-01	Кольцо	1	
А4		4	820-04-36.90-КМ12.04-01	Фланец	1	
А4		5	820-04-36.90-КМ12.05-01	Заглушка	1	
А4		6	820-04-36.90-КМ12.06-01	Прокладка	1	
Б.Ч.		7	820-04-36.90-КМ13.01	Патрубок		
				Труба $\frac{820\times8\ ГОСТ10704-76}{В\ Ст3сп5\ ГОСТ10706-76}$		
				$L=522\pm\frac{JT14}{2}$, мм	1	83,6 кг
Б.Ч.		8	820-04-36.90-КМ13.02	Хомут		
				Круг $\frac{6-В\ ГОСТ2590-88}{Ст3\ ГОСТ535-88}$		
				$L=2895\pm\frac{JT14}{2}$, мм	1	0,6 кг
Б.Ч.		9	820-04-36.90-КМ13.03	Хомут		
				Круг $\frac{9-В\ ГОСТ2590-88}{Ст3\ ГОСТ535-88}$		
				$L=2948\pm\frac{JT14}{2}$, мм	1	1,5 кг

Альбом 3

820-04-36.90

Подпись и дата | Инв. № подл. | Взам. инв. № | Инв. № дубл. | Подпись и дата

Привязан

Инв. N

Изм.	Лист	№ докум.	Подп.	Дата
Разраб.		Попова		12.01.90
Пров.		Гитин		1.03.90
ГИП		Гитин		1.03.90
Нач. отд.		Кореньв		1.03.90
Н. контр.		Стельчакова		12.03.90

820-04-36.90-КМ13.00

Отвод

Лит.	Лист	Листов
А	1	2

Ленгипроводхоз

Копировал Бр. Формат А4

Формат	Зона	Поз.	Обозначение	Наименование.	Кол.	Примечание
				Стандартные изделия		
		10		Тройник 820х8 В Ст3сп		
				ОСТ 36-24-77	1	
		11		Болт М24-8g х 80.46.029		
				ГОСТ 7798-70	8	
		12		Гайка М24-7Н.5.029		
				ГОСТ 5915-70	8	

Альбом 3

820-04-36.90

Подпись и дата | Инв. № подл. | Взам. инв. № | Инв. № дубл. | Подпись и дата

Привязан

Инв. N

Изм.	Лист	№ докум.	Подп.	Дата

820-04-36.90-КМ13.00

Лист 2

Копировал: Бр. 24414-03 30 Формат А4

820-04- 36.90-КМ13.00 СБ

Альбом 3

820-04 - 36.90

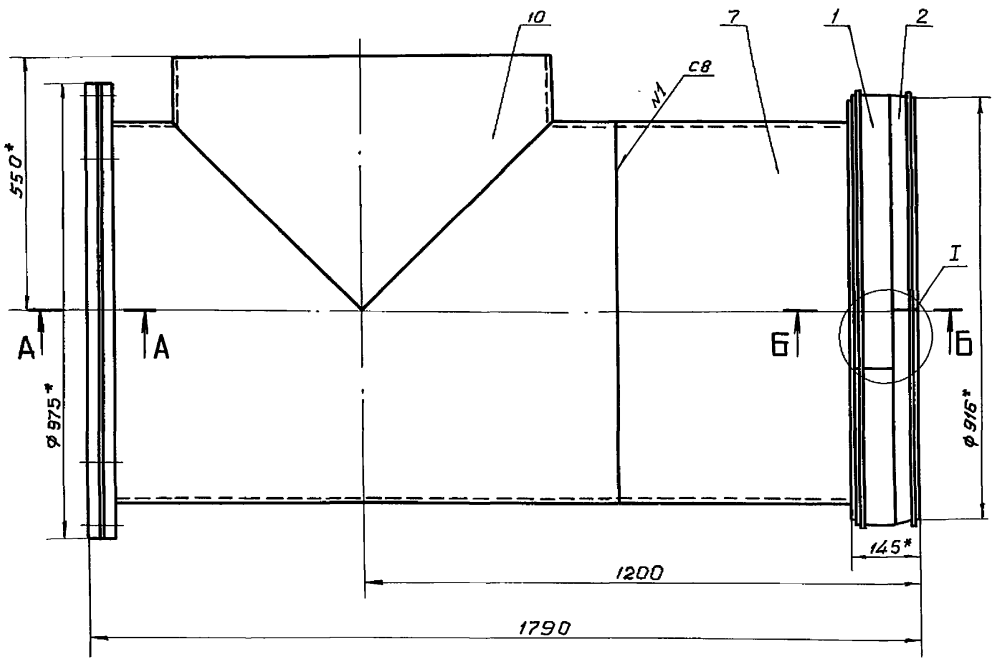

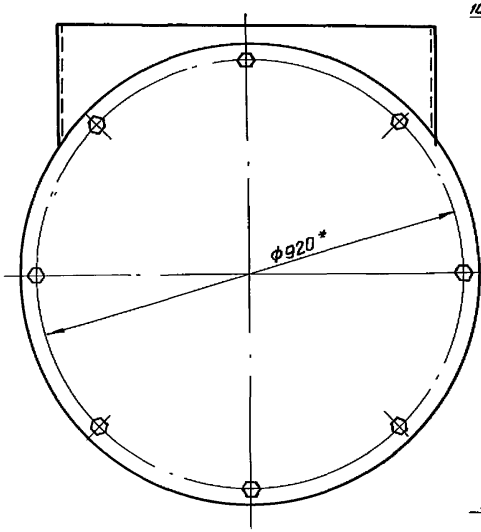

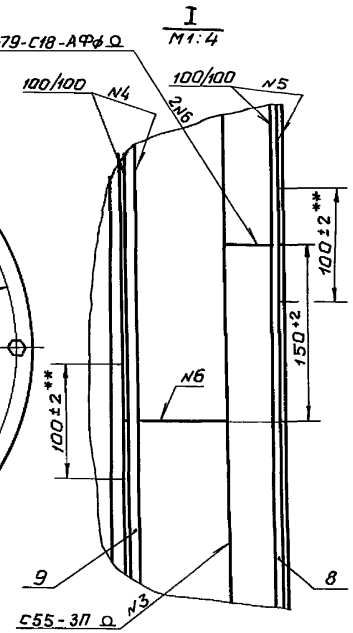

А-А
М1:5

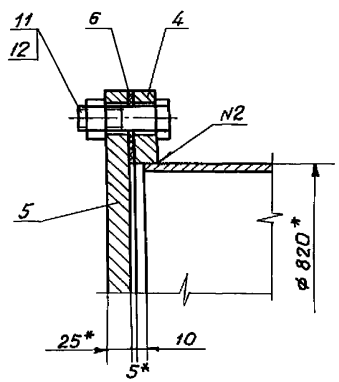

Б-Б
М1:2,5

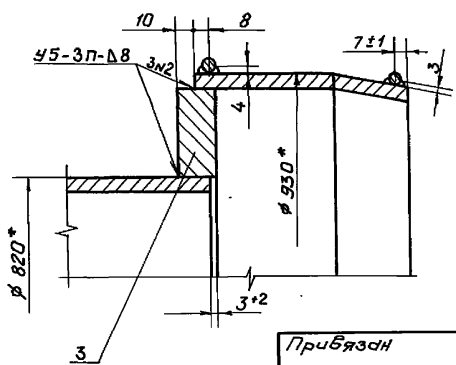

1. * Размер для справок.
2. ** Швы N4 и N5 не варить
3. Сварные швы выполнять по ГОСТ 16037-80 электродами 342 ГОСТ 9467-75.
4. Конструкция отвода разработана с использованием типового проекта (Серия 3.901-1/85. Выпуск 1 „Стальные вставки")
5. Неуказанные предельные отклонения размеров $\pm \frac{IT14}{2}$

Изм.	Лист	№докум.	Подп.	Дата
Разраб.		Попова		18.01.90
Пров.		Гитин		1.03.90
ГИП		Гитин		01.03.90
Нач. отд.		Коренев		01.03.90
Н. контр.		Смельчакова		12.03.90

Привязан

Инв. №

820-04- 36.90 -КМ13.00 СБ

Отвод
Сборочный чертеж

Лит.	Масса	Масштаб
А	522.3	1:10
Лист	Листов-1	

Ленгипроводхоз

Копировал: Ф1 24414-03 31 Формат А3

Инв.№подл. | Подпись и дата | Взам. инв.№ | Инв.№дубл. | Подпись и дата

820-04-36.90КМ14.00СБ

Альбом 3

820-04-36.90

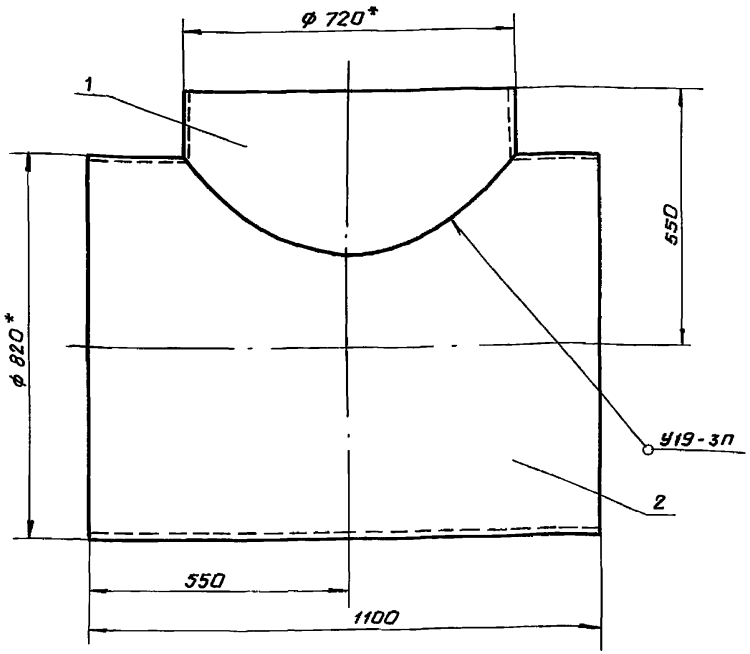

1.* Размеры для справок.

2. Сварные швы выполнять по ГОСТ 16037-80

3. Электроды 342 ГОСТ 9467-75

4. Отверстие 6 паз. 2 вырезать по месту.

5. Предельные отклонения размеров в $\pm \frac{JT14}{2}$

Привязан

Инв. N

Изм.	Лист	№докум.	Подп.	Дата
Разраб.		Попова		24.01.90
Пров.		Гитин		01.03.90
ГИП		Гитин		01.03.90
Нач. отд.		Каренев		01.03.90
Н. контр.		Смельчакова		12.03.90

820-04-36.90-КМ14.00 СБ

Тройник
Сборочный чертеж

Литера	Масса	Масштаб
А	184.2	1:10
Лист	Листов - 1	

Ленгипроводхоз

Копировал Бд

Формат: А4

Формат	Зона	Поз.	Обозначение	Наименование	кол.	Примечание
				Документация		
А4			820-04-36.90 -КМ14.00СБ	Сборочный чертеж		
				Детали		
А4		1	820-04-36.90 -КМ14.01	Труба	1	
Б.Ч.		2	820-04-36.90 -КМ14.02	Труба		
				Труба 820×8 ГОСТ 10704-76 / В Ст3сп ГОСТ 10706-76		
				$L = 1100 \pm \frac{JT14}{2}$, мм	1	150,2кг

Альбом 3

820-04-36.90

Привязан

Инв. N

Изм.	Лист	№докум.	Подп.	Дата
Разраб.		Попова		25.01.90
Пров.		Гитин		01.03.90
ГИП		Гитин		01.03.90
Нач. отд.		Каренев		01.03.90
Н. контр.		Смельчакова		12.03.90

820-04-36.90-КМ14.00

Тройник

Лит	Лист	Листов
А		1

Ленгипроводхоз

Копировал: 24414-03 32 Формат: А4

Инв. № подл.	Подпись и дата	Взам. инв. №	Инв. № дубл.	Подпись и дата

820-04. 36.90 Альбом 3

Формат	Зона	Поз.	Обозначение	Наименование	Кол. на исполн. 820-04- 36.90-КМ15.00 —	01	02	03	04						Примечание
				Документация											
А4			820-04- 36.90-КМ15.00 СБ	Сборочный чертеж	X	X	X	X	X						
				Детали											
А4		1	820-04- 36.90 -КМ12.04	Фланец	1	1									
			-01	Фланец			1	1	1						
А4		2	820-04- 36.90-КМ12.05	Заглушка	1	1									
			-01	Заглушка			1	1	1						
А4		3	820-04- 36.90-КМ12.06	Прокладка	1	1									
			-01	Прокладка			1	1	1						
				Стандартные изделия											
				Тройники по ОСТ 36-24-77											
		4		Тройник 630×8-530×8 В ст3сп	1										
				Тройник 630×8 В Ст3 сп		1									

Привязан				Изм.	Лист	N докум.	Подп.	Дата
				Разраб.		Попова	[signature]	23.01.90
				Пров.		Гитин	[signature]	01.03.90
				ГИП		Гитин	[signature]	01.03.90
				Нач.отд.		Коренев	[signature]	01.03.90
Инв. №				Н. контр.		Смельчакова	[signature]	18.03.90

820-4- 36.90-КМ15.00

Тройник

Лит.	Лист	Листов
А	1	2

Ленгипроводхоз

Копировал: [signature] Формат А4

Инв. № подл.	Подпись и дата	Взам. инв. №	Инв. № дубл.	Подпись и дата

820-04- 36.90 Альбом 3

Формат	Зона	Поз.	Обозначение	Наименование	Кол. на исполн. 820-04- 36.90-КМ15.00 —	01	02	03	04						Примечание
				Тройник 820×8-530×8 В Ст3 сп			1								
				Тройник 820×8-630×8 В Ст3 сп				1							
				Тройник 820×8 В Ст3 сп					1						
		5		Болт М20-8д×65.46.029											
				ГОСТ 7798-70	8	8									
				Болт М24-8д×80.46.029											
				ГОСТ 7798-70			8	8	8						
		6		Гайка М20-7Н.5.029											
				ГОСТ 5915-70	8	8									
				Гайка М24-7Н.5.029											
				ГОСТ 5915-70			8	8	8						

Привязан				Изм.	Лист	N докум.	Подп.	Дата
Инв. №								

820-04- 36.90 - КМ15.00

Лист 2

Копировал: [signature] Формат: А4

24414-03 33

32

820-04- 36.90-КМ15.00 СБ

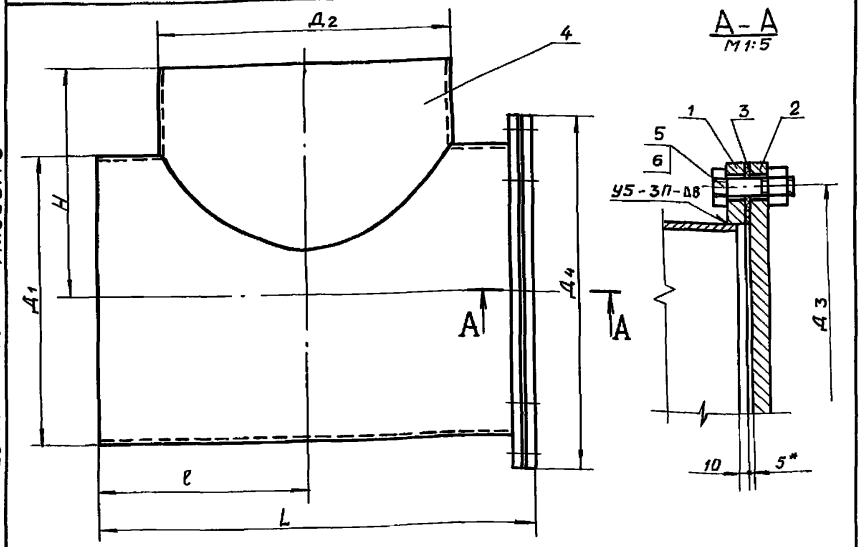

Обозначение	L, мм	l, мм	H, мм	Д1, мм	Д2, мм	Д3, мм	Д4, мм	Масса кг
820-04- 36.90- КМ15.00	935	450	450	630	530	705	755	216.8
-01	935	450	450	630	630	705	755	222.8
-02	1140	550	550	820	530	920	975	383.6
-03	1140	550	550	820	630	920	975	386.6
-04	1140	550	550	820	820	920	975	387.6

1.* Размер для справок.

2. Сварные швы выполнять по ГОСТ 16037-80

3. Электроды Э42 ГОСТ 9467-75

4. Предельные отклонения размеров $\pm \frac{JT14}{2}$

Привязан

Инв. №

Подпись и дата | Инв. № подл. | Взам. инв. № | Инв. № дубл. | Подпись и дата

Изм.	Лист	№ докум.	Подп.	Дата
Разраб.		Попова		25.01.90
Пров.		Гитин		01.03.90
ГИП		Гитин		01.03.90
Нач. отд.		Кареневская		01.03.90
Н. контр.		Смельчакова		12.03.90

820-04- 36.90 - КМ15.00 СБ

Тройник

Сборочный чертеж

Лит.	Масса	Масштаб
А	см. таблицу	1:10

Лист | Листов - 1

Ленгипроводхоз

Копировал | Формат А4

820-04- 36.90-КМ14.01

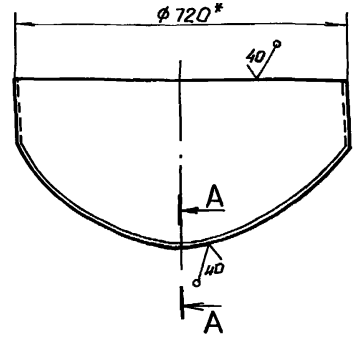

Шаблон
М 1:20

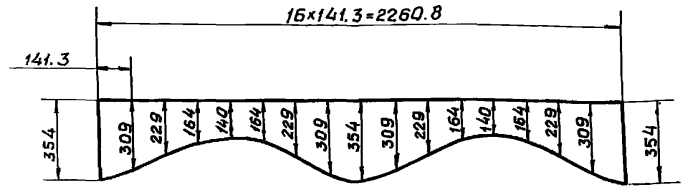

А - А
М 1:1

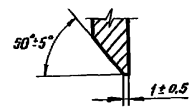

1* Размер для справок.

2. Неуказанные предельные отклонения размеров $\pm \frac{JT14}{2}$

Привязан

Инв. №

Подпись и дата | Инв. № подл. | Взам. инв. № | Инв. № дубл. | Подпись и дата

Изм.	Лист	№ докум.	Подп.	Дата
Разраб.		Попова		25.01.90
Пров.		Гитин		01.03.90
ГИП		Гитин		01.03.90
Нач. отд.		Кареневская		01.03.90
Н. контр.		Смельчакова		12.03.90

820-04- 36.90 - КМ14.01

Труба

Лит.	Масса	Масштаб
А	34.0	1:10

Лист | Листов - 1

Труба 720 х 8 ГОСТ 10704-76 / В Ст3сп ГОСТ 10706-76

Ленгипроводхоз

Копировал: 24414-03 34 Формат А4

820-04- 36.90-КМ16.00СБ

Альбом 3

820-04-036.90

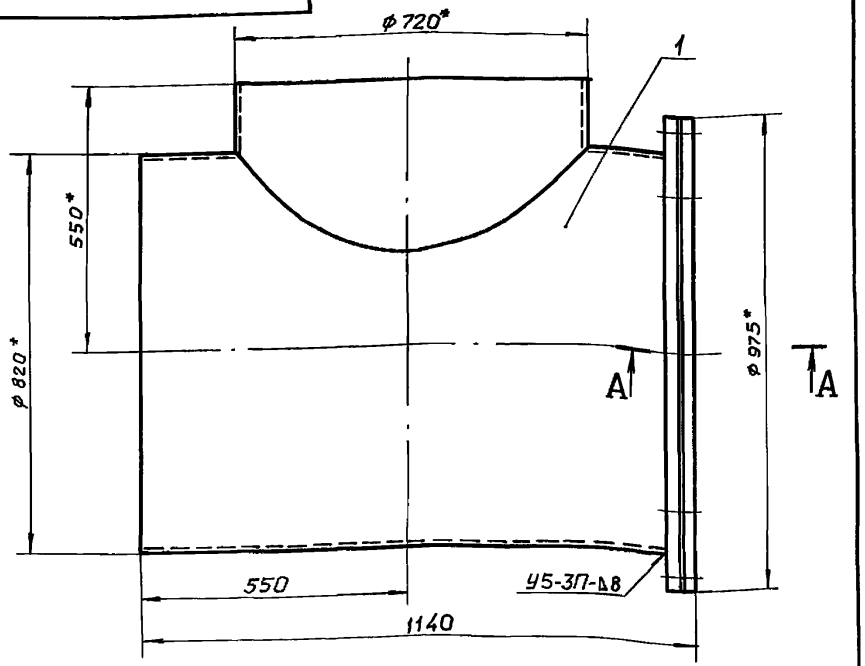

А - А
М1:5

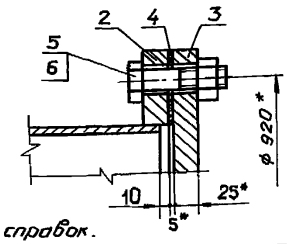

1.* Размеры для справок.
2. Сварные швы выполнять по ГОСТ 16037-80.
3. Электроды Э42 ГОСТ 9467-75
4. Предельные отклонения размеров $\pm \frac{JT14}{2}$

Привязан

Инв. №

Изм.	Лист	N докум.	Подп.	Дата
Разраб.		Попова		25.01.90
Пров.		Гитин		01.03.90
ГИП		Гитин		01.03.90
Нач. отд.		Коренев		01.03.90
Н. контр.		Смельчакова		12.03.90

820-04- 36.90 - КМ 16.00 СБ

Тройник
Сборочный чертеж

Лит	Масса	Масштаб
А	381.8	1:10

Лист | Листов - 1

Ленгипроводхоз

Подпись и дата | Инв. № дубл. | Взам. инв. № | Подпись и дата | Инв. № подл.

Копировал: Формат: А4

Альбом 3

820-04- 36.90

Формат	Зона	Поз.	Обозначение	Наименование	Кол.	Примечание
				Документация		
А4			820-04- 36.90-КМ16.00 СБ	Сборочный чертеж		
				Сборочные единицы		
А4		1	820-04- 36.90- КМ14.00	Тройник	1	
				Детали		
А4		2	820-04- 36.90-КМ12.04-01	Фланец	1	
А4		3	820-04- 36.90-КМ12.05-01	Заглушка	1	
А4		4	820-04- 36.90-КМ12.06-01	Прокладка	1	
				Стандартные изделия		
		5		Болт М24-8д×80.46.029		
				ГОСТ 7798-70	8	
		6		Гайка М24-7Н.5.029		
				ГОСТ 5915-70	8	

Привязан

Инв. №

Изм.	Лист	N докум.	Подп.	Дата
Разраб.		Попова		25.01.90
Пров.		Гитин		01.03.90
ГИП		Гитин		01.03.90
Нач. отд.		Коренев		01.03.90
Н. контр.		Смельчакова		12.03.90

820-04- 36.90 - КМ 16.00

Тройник

Лит.	Лист	Листов
А		1

Ленгипроводхоз

Подпись и дата | Инв. № дубл. | Взам. инв. № | Подпись и дата | Инв. № подл.

Копировал: 24414-03 35 Формат: А4

Инв. № подл.	Подпись и дата	Взам. инв. №	Инв. № дубл.	Подпись и дата

820-04- 36.90 Альбом 3

Формат	Зона	Поз.	Обозначение	Наименование	Кол. на исполн. 820-04- 36.90-КМ20.00 —	01	02	Примечание
				Документация				
А3			820-04- 36.90 -КМ20.00 СБ	Сборочный чертеж	×	×	×	
А4			820-04- 36.90 -КМ20.00 ВС	Ведомость спецификаций	×	×	×	
А3			820-04- 36.90 -КМ20.00 ВМ	Ведомость металлоконструкций по видам профилей	×	×	×	
				Сборочные единицы				
А4		1	820-04- 36.90 -КМ21.00	Раструб	2	2	2	
		2	820-04- 36.90-КМ21.00-01	Раструб		2	2	
		3	820-04- 36.90- КМ21.00-02	Раструб			2	
А4		4	820-04- 36.90 -КМ22.00	Тройник	2			
А4		5	820-04- 36.90- КМ23.00	Тройник		2		
А4		6	820-04- 36.90-КМ24.00	Тройник			2	
А4		7	820-04- 36.90-КМ25.00	Камера вихревая	2			

Привязан

Инв. N

Изм.	Лист	N докум.	Подп.	Дата
Разраб.	Оконов			2.01.90
Пров.	Попова			22.02.90
ГИП	Гитин			01.03.90
Нач. отд.	Кареневская			01.03.90
Н. контр.	Смельчакова			12.03.90

820-04- 36.90 -КМ20.00

Оголовки вихревые ОВ-1 ÷ ОВ-3

Лит.	Лист	Листов
А	1	2

Ленгипроводхоз

Копировал: Бт Формат А4

Инв. N подл.	Подп. и дата	Взам. инв. N	Инв. N дубл.	Подп. и дата

820-04- 36.90 Альбом 3

Формат	Зона	Поз.	Обозначение	Наименование	Кол. на исполн. 820-04- 36.90-КМ20.00 —	01	02	Примечание
А4		8	820-04- 36.90-КМ26.00	Решетка	2	4	6	
А4		9	820-04- 36.90- КМ27.00	Камера вихревая		2		
А4		10	820-04- 36.90- КМ28.00	Камера вихревая			2	
				Детали				
А4		11	820-04- 36.90-КМ20.01	Клин	16	32	48	
				Стандартные изделия				
		12		Переход: К1020×820×8 В ст3сп ОСТ 36-22-77			2	

Привязан

Инв. N

Изм.	Лист	N докум.	Подп.	Дата

820-04- 36.90- КМ 20.00

Лист 2

Копировал: Формат А4

24414-03 36

820-04- 36.90-КМ 20.00 СБ

820-04- 36.90 Альбом 3

РИС. 1

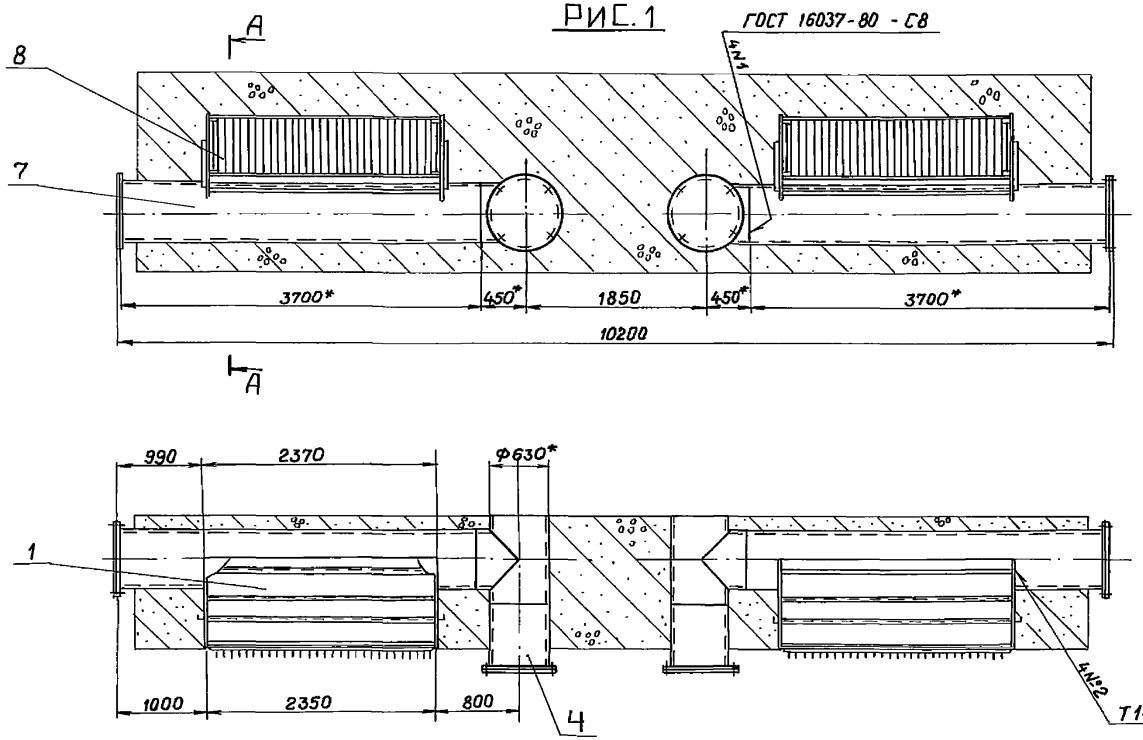

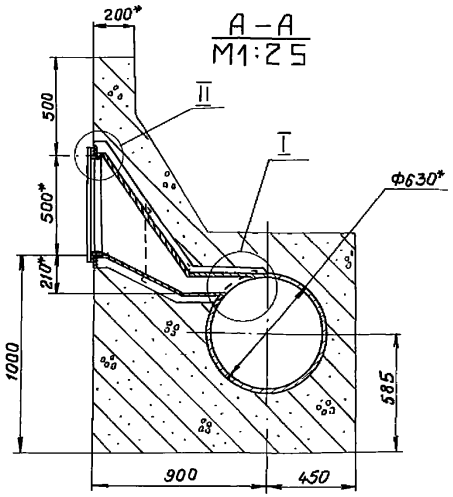

	Обозначение	Рис.	Масса, кг.
ОВ-1	820-04-036.90-КМ20.00	1	2613.0
ОВ-2	-КМ20.00-01	2	4864.5
ОВ-3	-КМ20.00-02	3	7507.3

I
М1:5

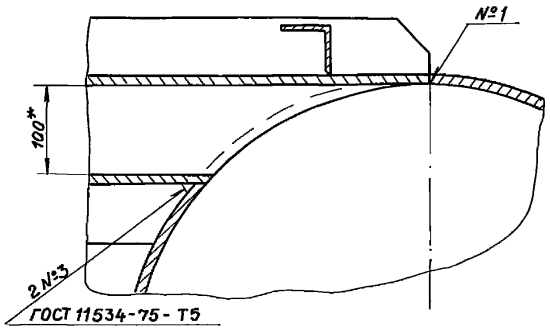

II
М1:5

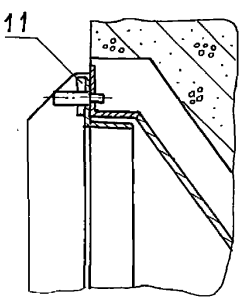

1. * Размеры для справок.
2. Сварные швы выполнять по ГОСТ 5264-80.
3. Электроды стальные Э42 ГОСТ 9467-75.
4. Отверстия в позиц. 7, 9, 10 вырезать по месту.
5. Предельные отклонения размеров $\pm \frac{JT14}{2}$.

Привязан:

Инв. № подл.

Изм.	Лист	№ докум.	Подпись	Дата
Разраб.		Оханов		12.01.90
Провер.		Попова		22.02.90
ГИП		Гитин		01.03.90
Нач. отд.		Коренев		01.03.90
Н. контр.		Смельчакова		01.03.90

820-04- 36.90 - КМ 20.00 СБ

Оголовки вихревые ОВ-1 ÷ ОВ-3

Сборочный чертёж.

Литера	Масса	Масшт.
Д	см. табл.	1:50
Лист-1	Листов-3	

ЛЕНГИПРОВОДХОЗ

Копировал: 24414-03 37 Формат А3

Подпись и дата | Взам. инв. № | Инв. № дубл. | Подпись и дата

820-04-36.90 -КМ20.00 СБ

Альбом 3

820-04 - 36.90

Рис.2

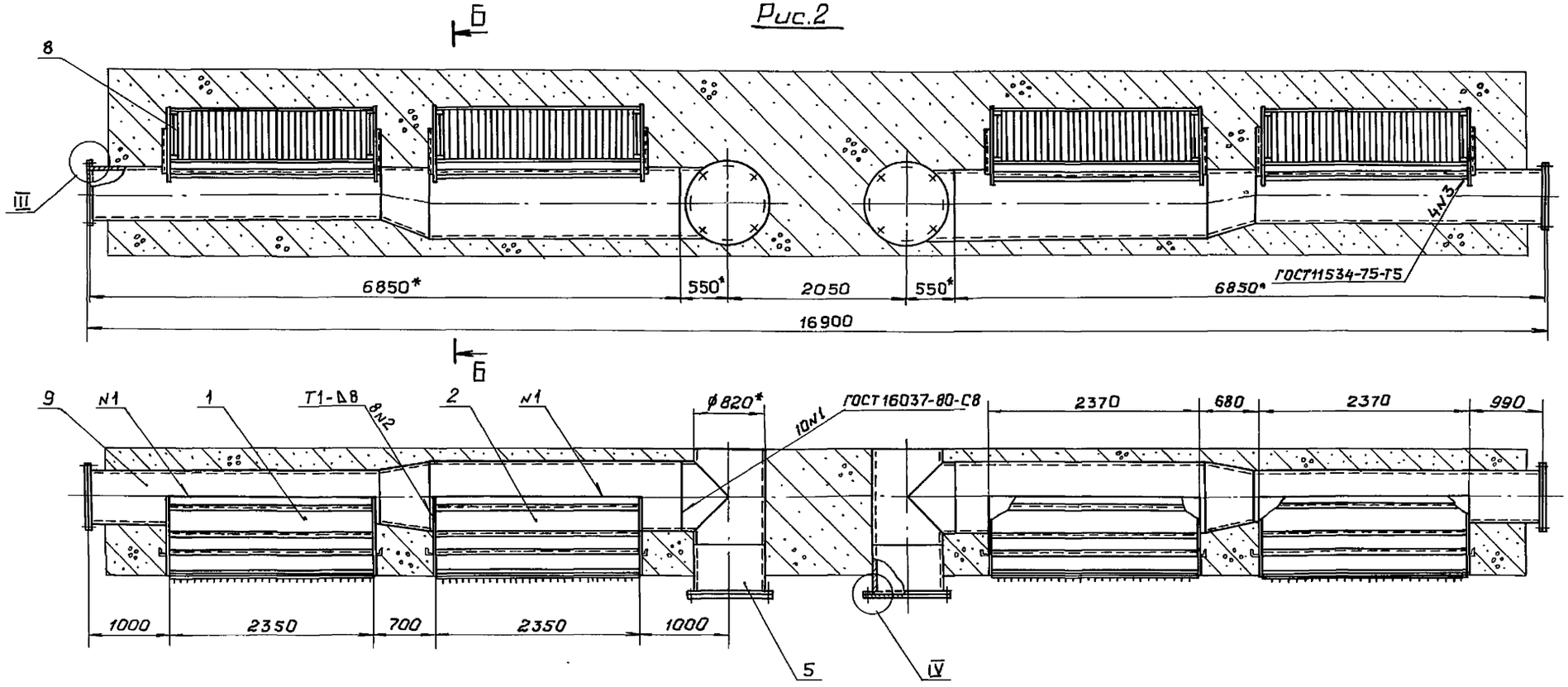

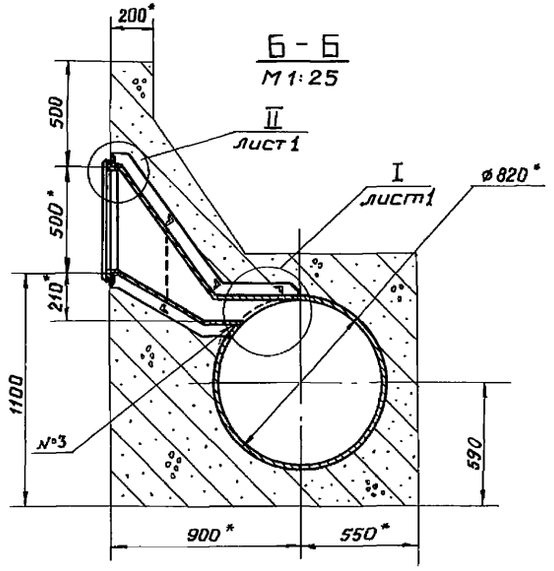

Б - Б
М1:25

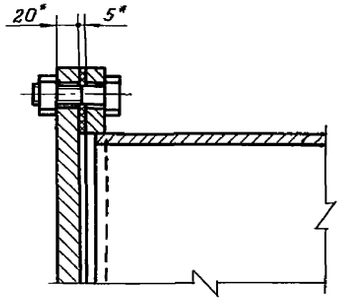

III
М1:5

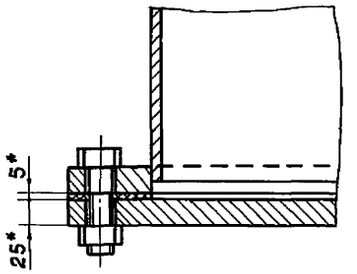

IV
М1:5

Привязан								
Инв. №				Изм.	Лист	№докум.	Подпись	Дата

820-04- 36.90 – КМ20.00 СБ

Лист 2

Копировал: А1 24414-03 38 Формат А3

Инв. №подл. | Подпись и дата | Взам. инв. № | Инв. № дубл. | Подпись и дата

Рис. 3

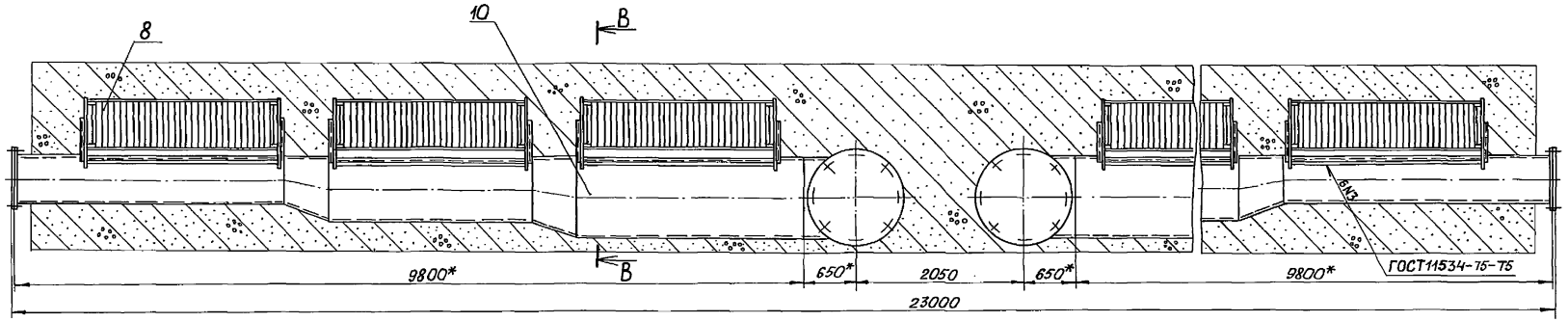

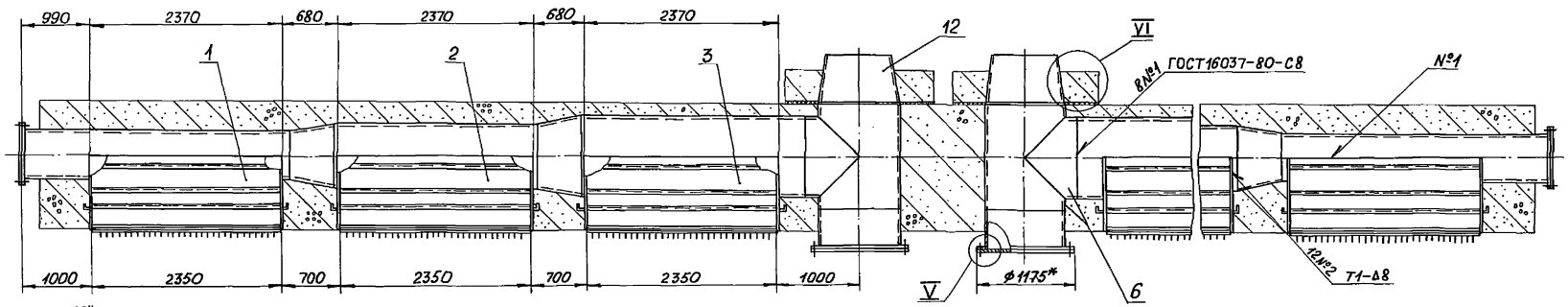

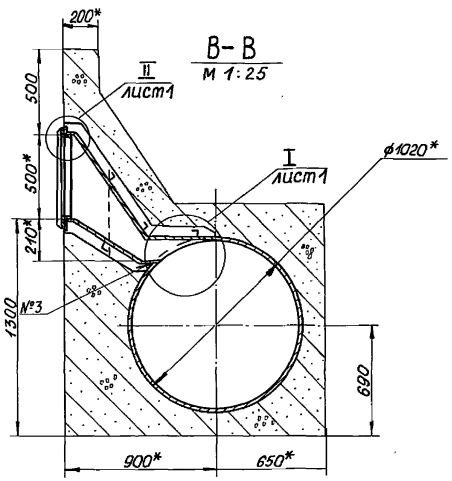

В-В
М 1:25

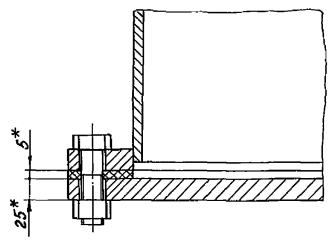

V
М 1:5

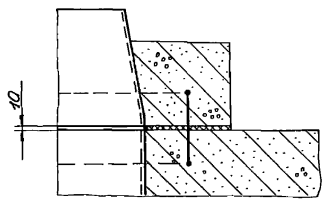

VI
М 1:20

Привязан

Инв.№

Изм.	Лист	№ докум.	Подп.	Дата

820-04- 36.90-КМ 20.00 СБ

Лист 3

Копировал:

Формат А3 24414-03 39

Альбом 3

820-04- 36.90

Инв.№ подл. | Подпись и дата | Взам.инв.№ | Инв.№ дубл. | Подпись и дата

Инв. №подл.	Подпись и дата	Взам. инв. №	Инв. №дубл.	Подпись и дата

820-04- 36.90 Альбом 3

Позиция	Обозначение	Наименование	Для испол. 820-04- 36.90-КМ20.00										Примечание
			-	01	02								
1	820-04- 36.90-КМ20.00	Оголовки вихревые ОВ-1 ÷ ОВ-3	X	X	X								
2													
3	820-04- 36.90-КМ21.00	Раструб	X	X	X								
4	-01	Раструб		X	X								
5	-02	Раструб			X								
6	820-04- 36.90-КМ22.00	Тройник	X										
7	820-04- 36.90-КМ23.00	Тройник		X									
8	820-04- 36.90-КМ24.00	Тройник			X								
9	820-04- 36.90-КМ25.00	Камера вихревая	X										
10	820-04- 36.90-КМ26.00	Решетка	X	X	X								
11	820-04- 36.90-КМ27.00	Камера вихревая		X									
12	820-04- 36.90-КМ28.00	Камера вихревая			X								
13													
14													

Привязан

Инв. №

Изм.	Лист	N докум.	Подп.	Дата
Разраб.		Оханов		03.01.90
Пров.		Попова		22.02.90
ГИП		Гитин		01.03.90
Нач. отд.		Коренев		01.01.90
Н. контр.		Смельчакова		12.03.90

820-04- 36.90-КМ20.00 ВС

Оголовки вихревые ОВ-1 ÷ ОВ-3 Ведомость спецификаций

Лит	Лист	Листов
А		1

Ленгипроводхоз

Копировал: [illegible] Формат: А4

Инв. №подл.	Подпись и дата	Взам. инв. №	Инв. №дубл.	Подпись и дата

820-04- 36.90 Альбом 3

		Изм.	Лист	N докум.	Подп.	Дата
Разраб.	Оханов					03.01.90
Пров.	Попова					22.02.90
ГИП	Гитин					01.03.90
Нач. отд.	Коренев					01.01.90
Н. контр.	Смельчакова					12.03.90

Клин

Лист 5-ПН-5 ГОСТ 19903-74 / Ст3сп5 ГОСТ 14637-79

Лит.	Масса	Масштаб
А	0.01	1:1

Лист Листов 1

Ленгипроводхоз

820-04- 36.90-КМ20.01

Предельные отклонения размеров ± IT14/2

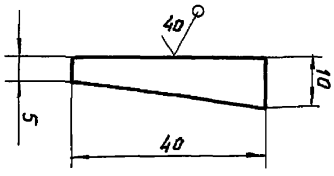

Привязан

Инв. №

Копировал: [illegible] 24444-03 40 Формат: А4

Инв. N подл.	Подпись и дата	Взам. инв. N	Инв. N дубл.	Подпись и дата

820-04-36.90 Альбом 3

Наименование конструкций по номенклатуре прейскуранта N 01-09	Позиции по Прейскуранту N 01-09	N° п/п	Код конструкций	Масса конструкций, т: Всего стали повышенной и высокой прочности	по видам профилей стали: Балки и швеллеры	Крупносортная сталь	Среднесортная сталь	Мелкосортная сталь	Толстолистовая сталь	Универсальная сталь	Тонколистовая сталь	Гнутые и гнутосварные	трубы	прочие	Всего	Количество шт	Серия типовых конструкций
1	2	3	4	5	6	7	8	9	10	11	12	13	14	15	16	17	18
820-04-36.90 - КМ20.00																	
Раструб		1	820-04-036.90														
			-КМ21.00	—	—	0.118	—	0.001	0,706	—	—	—	—	—	0.825	2	
Тройник		2	820-04-036.90														
			-КМ22.00	—	—	—	—	—	0,187	—	—	—	0.163	—	0.350	2	
Камера вихревая		3	820-04-036.90														
			-КМ25.00	—	—	—	—	—	0,187	—	—	—	0,940	—	1.127	2	
Решетка		4	820-04-036.90														
			-КМ26.00	—	—	0,122	—	—	—	—	—	—	—	—	0.122	2	
Итого:				—	—	0,240	—	0.001	1.080	—	—	—	1.103	—	2,424		
820-04-36.90-КМ20.00-01																	
Раструб		1	820-04-036.90														
			-КМ21.00	—	—	0,118	—	0.001	0,706	—	—	—	—	—	0,825	2	
Раструб		2	820-04-036.90														
			-КМ21.00-01	—	—	0.118	—	0.001	0,693	—	—	—	—	—	0,812	2	
Тройник		3	820-04-036.90														
			-КМ23.00	—	—	—	—	—	0.388	—	—	—	0,179	—	0,567	2	
Решетка		4	820-04-036.90														
			-КМ26.00	—	—	0,244	—	—	—	—	—	—	—	—	0,244	4	
Камера вихревая		5	820-04-036.90														
			-КМ27.00	—	—	—	—	—	0.187	—	—	—	1,810	—	1,997	2	
Итого:				—	—	0,480	—	0.002	1.974	—	—	—	1.989	—	4,445		
820-04-36.90-КМ20.00-02																	
Раструб		1	820-04-036.90														
			-КМ21.00	—	—	0.118	—	0.001	0,706	—	—	—	—	—	0.825	2	
Раструб		2	820-04-036.90														
			-КМ21.00-01	—	—	0.118	—	0.001	0,693	—	—	—	—	—	0,812	2	
Раструб		3	820-04-036.90														
			-КМ21.00-02	—	—	0,118	—	0,001	0,681	—	—	—	—	—	0,800	2	
Тройник		4	820-04-036.90														
			-КМ24.00	—	—	—	—	—	0,544	—	—	—	0,182	—	0,726	2	
Решетка		5	820-04-036.90														
			-КМ26.00	—	—	0,366	—	—	—	—	—	—	—	—	0,366	6	
Камера вихревая		6	820-04-036.90														
			-КМ28.00	—	—	—	—	—	0.187	—	—	—	2,816	—	3.003	2	
Итого:				—	—	0,720	—	0.003	2.811	—	—	—	2.998	—	6.532		

24414-03 41

Привязан				Изм.	Лист	N докум.	Подп.	Дата
				Разраб.		Оханов		1.02.90
				Пров.		Попова		12.02.90
				ГИП		Гитин		01.03.90
				Нач. отд.		Коренев		01.03.90
Инв. N				Н. контр.		Смельчакова		12.03.90

820-04-36.90-КМ20.00 ВМ

Оголовки вихревые ОВ-1 ÷ ОВ-3

Ведомость металлоконструкций по видам профилей

Лит.	Лист	Листов
А		1

Ленгипроводхоз

Копировал: Формат А3

40

Альбом 3

820-04-36.90

Формат	Зона	Поз.	Обозначение	Наименование	Кол.	Примечание
				Документация		
А3			820-04-36.90-КМ21.00 СБ	Сборочный чертеж		
				Детали		
А4		1	820-04-36.90-КМ21.01	Лист	1	
А4		2	820-04-36.90-КМ21.02	Ребро	3	
А4		3	820-04-36.90-КМ21.03	Уголок	2	
А4		4	820-04-36.90-КМ21.04	Шпырь	8	
Б.ч.		5	820-04-36.90-КМ21.05	Уголок		
				Уголок $\frac{50\times50\times5\text{-}В\ ГОСТ\ 8509\text{-}86}{Вст3сп5\ ГОСТ\ 535\text{-}88}$		
				$L = 520 \pm \frac{JT14}{2}$, мм	2	3,9 кг
Б.ч.		6	820-04-36.90-КМ21.06	Уголок		
				Уголок $\frac{50\times50\times5\text{-}В\ ГОСТ\ 8509\text{-}86}{Вст3сп5\ ГОСТ\ 535\text{-}88}$		
				$L = 2350 \pm \frac{JT14}{2}$, мм	4	35,4 кг
				Переменные данные для исполнений		
				820-04-36.90-КМ21.00		
				Детали		
А4		7	820-04-36.90-КМ21.07	Ребро	3	
А4		8	820-04-36.90-КМ21.08	Лист	2	
А4		9	820-04-36.90-КМ21.09	Лист	1	

Подпись и дата | Взам. инв. № | Инв. № дубл. | Подпись и дата | Инв. № подл.

Привязан

Инв. №

Изм.	Лист	№ докум.	Подп.	Дата
Разраб.	Оханов			15.01.90
Пров.	Попова			22.02.90
ГИП	Гитин			01.03.90
Нач. отд.	Кореньев			01.03.90
Н. контр.	Смельчакова			12.03.90

820-04-36.90-КМ21.00

Раструб

Лит.	Лист	Листов
А	1	2

Ленгипроводхоз

Копировал: [illegible] Формат: А4

Альбом 3

820-04-36.90

Формат	Зона	Поз.	Обозначение	Наименование	Кол.	Примечание
				820-04-36.90-КМ21.00-01		
				Детали		
А4		7	820-04-36.90-КМ21.07-01	Ребро	3	
А4		8	820-04-36.90-КМ21.08-01	Лист	2	
А4		9	820-04-36.90-КМ21.09-01	Лист	1	
				820-04-36.90-КМ21.00-02		
				Детали		
А4		7	820-04-36.90-КМ21.07-02	Ребро	3	
А4		8	820-04-36.90-КМ21.08-02	Лист	2	
А4		9	820-04-36.90-КМ21.09-02	Лист	1	

Подпись и дата | Взам. инв. № | Инв. № дубл. | Подпись и дата | Инв. № подл.

Привязан

Инв. №

Изм.	Лист	№ докум.	Подп.	Дата

820-04-36.90-КМ21.00

Лист 2

Копировал: Ал 24414-03 42 Формат: А4

820-04-36.90-КМ21.00.СБ

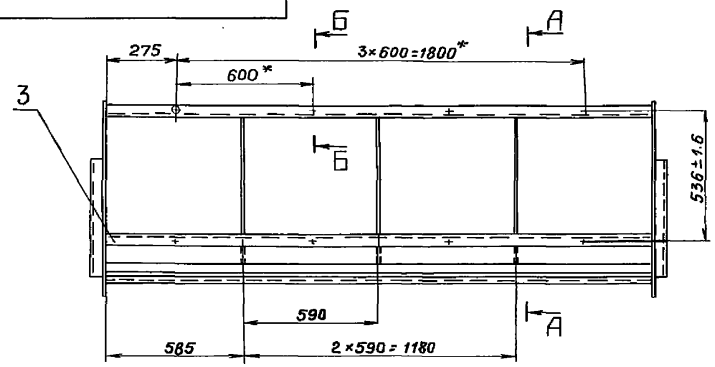

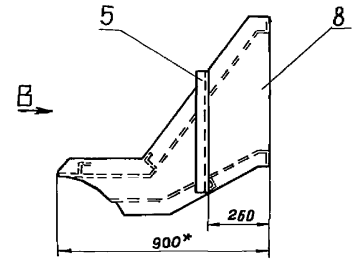

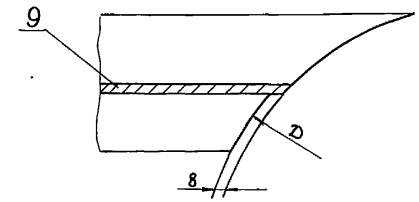

ВИД В

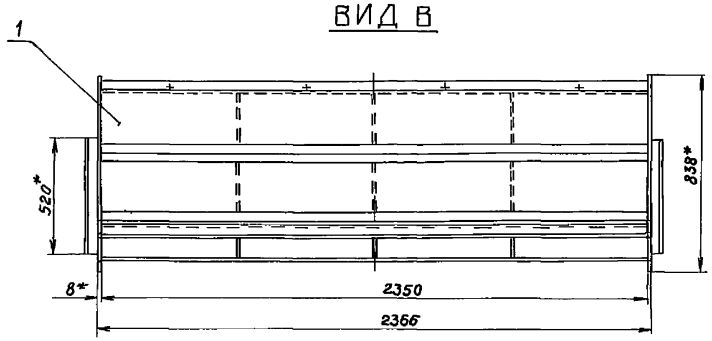

Обозначение	D, мм	Масса кг
820-04-36.90 -КМ21.00	530	397.8
-01	820	390.1
-02	1020	383.5

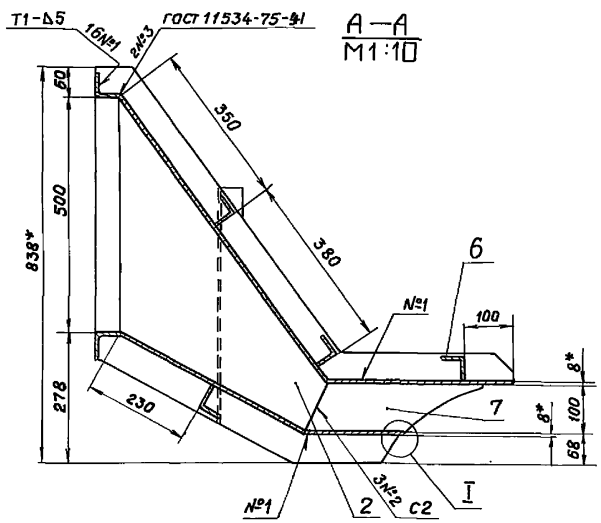

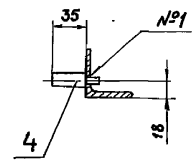

1.* Размеры для справок.
2. Неуказанные предельные отклонения размеров $\pm \frac{JT14}{2}$.
3. Сварные швы выполнять по ГОСТ 5264-80.
4. Электроды стальные Э42 ГОСТ 9467-75.
5. Сварку вести швом Т3-Δ5 по контуру прилегания свариваемых деталей, кроме швов, указанных на чертеже.

Изм.	Лист	№ докум.	Подпись	Дата
Разраб.		Оханов		15.01.90
Провер.		Попова		26.01.90
ГИП		Гитин		01.03.90
Нач. отд.		Кореневский		01.03.90
Н. контр.		Смельчакова		12.03.90

Привязан

Инв. №

820-04-36.90-КМ 21.00 СБ

РАСТРУБ
Сборочный чертеж

Литера	Масса	Масштаб
А	см. таблицу	1:20

Лист | Листов-1

ЛЕНГИПРОВОДХОЗ

Альбом 3

820-04-36.90

Инв. № подл. | Подпись и дата | Взам. инв. № | Инв. № дубл. | Подпись и дата

820-04-36.90-КМ21.01

√(√)

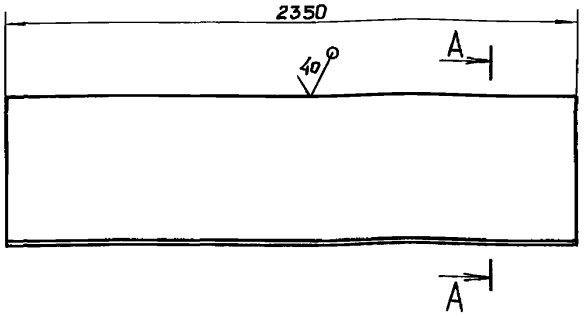

А–А

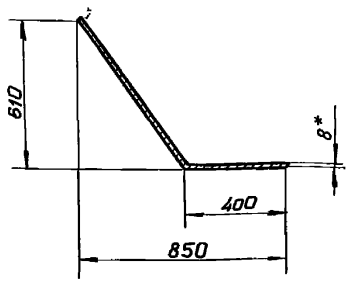

1.* Размер для справок.

2. Предельные отклонения размеров $\pm \frac{JT14}{2}$

3. Ширина заготовки - 1158 мм

Привязан

Инв. №

Изм.	Лист	№докум.	Подп.	Дата
Разраб.	Оконов			17.01.90
Пров.	Попова			26.02.90
ГИП	Гитин			01.03.90
Нач.отд.	Кореневв			01.03.90
Н.контр.	Стельчакова			12.03.90

820-04-36.90-КМ21.01

Лист

Лит.	Масса	Масштаб
А	170,9	1:20

Лист | Листов 1

Лист Б-ПН-8 ГОСТ 19903-74
Вст3сп5 ГОСТ 14637-79

Ленгипроводхоз

Копировал | Формат А4

Альбом 3

820-04-36.90

Инв.№подл. | Подп. и дата | Взам.инв.№ | Инв.№дубл. | Подп. и дата

820-04-36.90-КМ21.02

√(√)

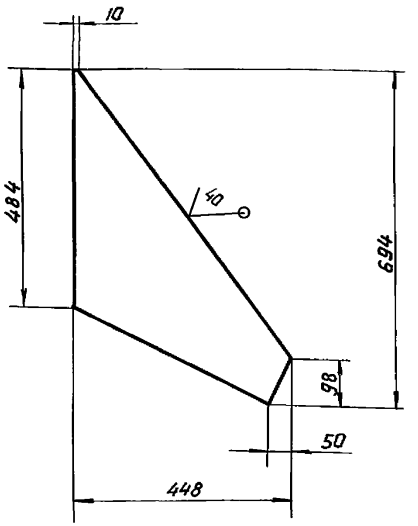

Предельные отклонения размеров $\pm \frac{JT14}{2}$

Привязан

Инв.№

Изм.	Лист	№докум.	Подп.	Дата
Разраб.	Оконов			17.01.90
Пров.	Попова			14.02.90
ГИП	Гитин			01.03.90
Нач.отд.	Кореневв			01.03.90
Н.контр.	Стельчакова			12.03.90

820-04-36.90-КМ21.02

Ребро

Лит.	Масса	Масштаб
А	8,5	1:10

Лист | Листов 1

Лист Б-ПН-8 ГОСТ 19903-74
Вст3сп5 ГОСТ 14637-79

Ленгипроводхоз

Копировал | 24414-03 | 44 | Формат А4

Альбом 3

820-04-36.90

Инв.№подл. | Подп. и дата | Взам.инв.№ | Инв.№дубл. | Подп. и дата

820-04-36.90-КМ21.03

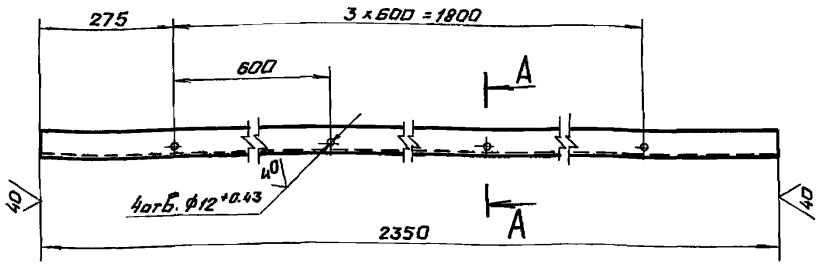

А-А
М 1:2

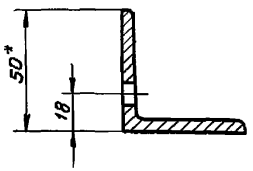

1. * Размер для справок.
2. Неуказанные предельные отклонения размеров $\pm \frac{IT14}{2}$
3. Предельные отклонения размеров, координирующих оси отверстий, ± 0.55 мм

Привязан

Инв. №

Изм.	Лист	№докум.	Подп.	Дата
Разраб.		Оханов		14.01.90
Пров.		Попова		26.02.90
ГИП		Гитин		01.03.90
Нач. отд.		Кореньков		01.03.90
Н. контр.		Смельчакова		12.03.90

820-04-36.90 – КМ21.03

Уголок

Лит.	Масса	Масштаб
А	8,9	1:10
Лист	Листов -1	

Уголок 50х50х5 В ГОСТ 8509-86 / Вст3сп5 ГОСТ 535-88

Ленгипроводхоз

Копировал Б4 Формат А4

Альбом 3

820-04-36.90

Инв. № подл. | Подпись и дата | Взам. инв. № | Инв. № дубл. | Подпись и дата

820-04-36.90-КМ21.04

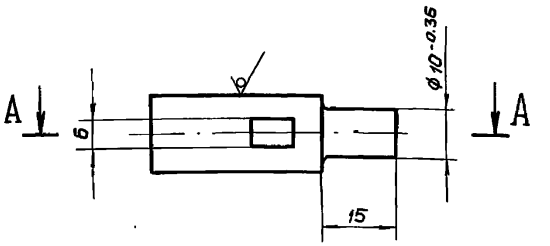

А-А

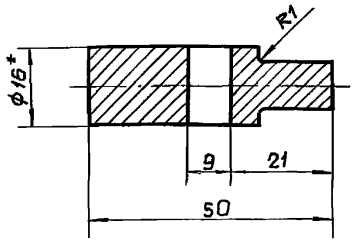

1. * Размер для справок.
2. Предельные отклонения размеров $\pm \frac{IT14}{2}$

Привязан

Инв. №

Изм.	Лист	№докум.	Подп.	Дата
Разраб.		Оханов		14.01.90
Пров.		Попова		26.02.90
ГИП		Гитин		01.03.90
Нач. отд.		Кореньков		01.03.90
Н. контр.		Смельчакова		12.03.90

820-04-36.90 – КМ21.04

Штырь

Лит.	Масса	Масштаб
А	0.06	1:1
Лист	Листов -1	

Круг В16 ГОСТ 2590-88 / Вст3сп5 ГОСТ 535-88

Ленгипроводхоз

Копировал: 24414-03 45 Формат А4

820-04-36.90-КМ21.07

Альбом 3

820-04-36.90

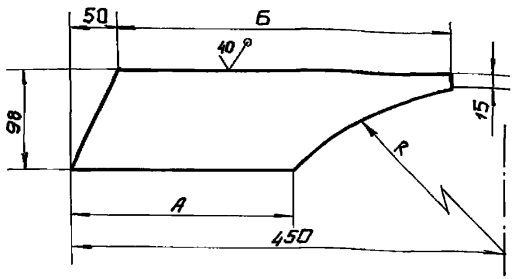

Размеры в мм

Обозначение	R	А	Б	Масса, кг
820-04-36.90-КМ21.07	$307^{+0.875}$	224	302	1,6
-01	$402^{+1,15}$	186	288	1,4
-02	$502^{+1,3}$	151	274	1,2

Предельные отклонения размеров $\pm \frac{JT14}{2}$

Привязан

Инв. №

Изм.	Лист	№докум.	Подпись	Дата
Разраб.	Оханов			18.01.90
Провер.	Попова			23.02.90
ГИП	Гитин			01.03.90
Нач. отд.	Кореневъ			01.03.90
Н. контр.	Смельчакова			12.03.90

820-04-36.90-КМ21.07

Ребро

Лит.	Масса	Масшт.
А	см. таблицу	1:5
Лист	Листов 1	

Лист Б-ПН-8 ГОСТ19903-74
В Ст3сп5 ГОСТ14637-79

Ленгипроводхоз

Копировал Б4 Формат А4

Альбом 3

820-04-36.90

820-04-36.90-КМ21.08

I
М1:5

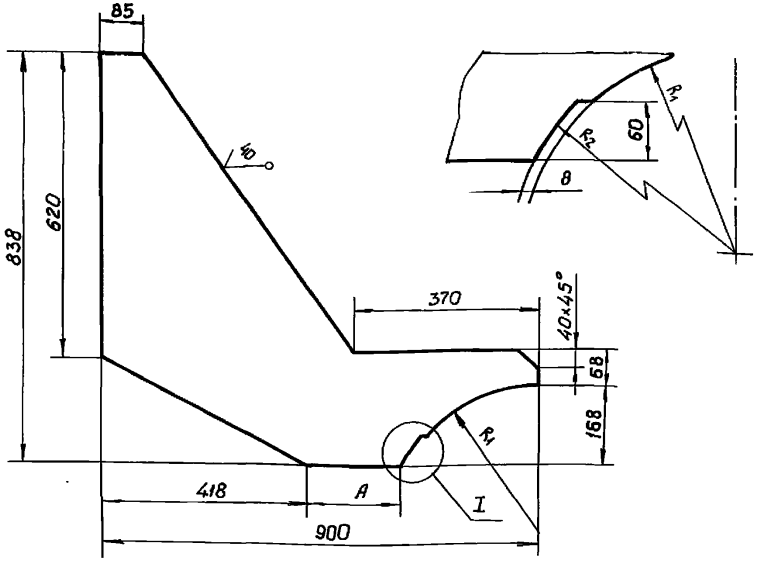

Размеры в мм

Обозначение	R_1	R_2	А	Масса, кг
820-04-36.90-КМ21.08	$307^{+0.875}$	$315^{+0.875}$	203	20.0
-01	$402^{+1,15}$	$410^{+1,15}$	151	19,6
-02	$502^{+1,3}$	$510^{+1,3}$	104	19,3

Предельные отклонения размеров $\pm \frac{JT14}{2}$

Привязан

Инв. №

Изм.	Лист	№докум.	Подпись	Дата
Разраб.	Оханов			18.01.90
Провер.	Попова			27.01.90
ГИП	Гитин			01.03.90
Нач. отд.	Кореневъ			01.03.90
Н. контр.	Смельчакова			12.03.90

820-04-36.90-КМ21.08

Лист

Литера	Масса	Масштаб
А	см. таблицу	1:10
Лист	Листов 1	

Лист Б-ПН-8 ГОСТ19903-74
В Ст3сп5 ГОСТ14637-79

Ленгипроводхоз

Копировал: 621 24414-03 46 Формат А4

820-04 - 36.90 - КМ21.09

Альбом 3

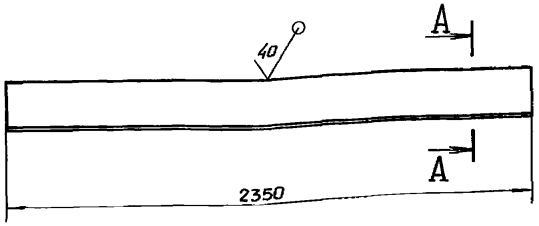

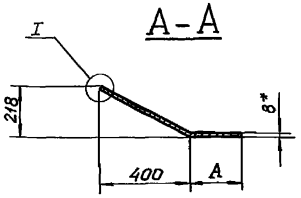

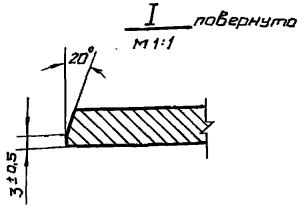

Обозначение	A мм	Длина заготовки мм	Масса, кг
820-04-.36.90 — КМ21.09	216	668	98,6
-01	176	628	92,7
-02	139	591	87,3

1. * Размеры для справок.
2. Неуказанные предельные отклонения размеров ± JT14/2

Привязан

Инв.N

Изм.	Лист	N докум.	Подп.	Дата
Разраб.	Оханов			18.01.90
Пров.	Попова			26.02.90
ГИП	Гитин			01.03.90
Нач. отд.	Коренев			01.03.90
Н. контр.	Смельчакова			12.03.90

820-04 - 36.90 - КМ21.09

Лит.	Масса	Масштаб
А	см. таблицу	1:20
Лист	Листов - 1	

Лист

Б-ПН-В ГОСТ 19903-74
Лист Вст3сп5 ГОСТ 14637-79

Ленгипроводхоз

Копировал Бр. Формат А4

Формат	Зона	Поз.	Обозначение	Наименование	Кол.	Примечание
				Документация		
А4			820-04-036.90 - КМ22.00 СБ	Сборочный чертеж		
				Детали		
А4		1	820-04 - 36.90 - КМ12.04	Фланец	1	
А4		2	820-04 - 36.90 - КМ12.05	Заглушка	1	
А4		3	820-04 - 36.90 - КМ12.06	Прокладка	1	
Б4		4	820-04 - 36.90 - КМ22.01	Труба		
				Труба 630х8 ГОСТ 10704-76 / В ст3сп ГОСТ 10706-76		
				L = 640 ± JT14/2, мм	1	78,5 кг
				Стандартные изделия		
		5		Тройник 630х8 В ст3 сп		
				ОСТ 36-24-77	1	
		6		Болт М20-8g х 65.46.029		
				ГОСТ 7798-70	8	
		7		Гайка М20-7Н.5.029		
				ГОСТ 5915-70	8	

Привязан

Инв.N

Изм.	Лист	N докум.	Подп.	Дата
Разраб.	Оханов			19.01.90
Пров.	Попова			16.02.90
ГИП	Гитин			01.03.90
Нач. отд.	Коренев			01.03.90
Н. контр.	Смельчакова			12.03.90

820-04 - 36.90 - КМ22.00

Лит.	Лист	Листов
А		1

Тройник

Ленгипроводхоз

Альбом 3 — 820-04 - 36.90

Инв. N подл. | Подпись и дата | Взам. инв. N | Инв. N дубл. | Подпись и дата

Копировал: Бр 24414-03 47 Формат: А4

820-04-36.90-КМ22.00 СБ

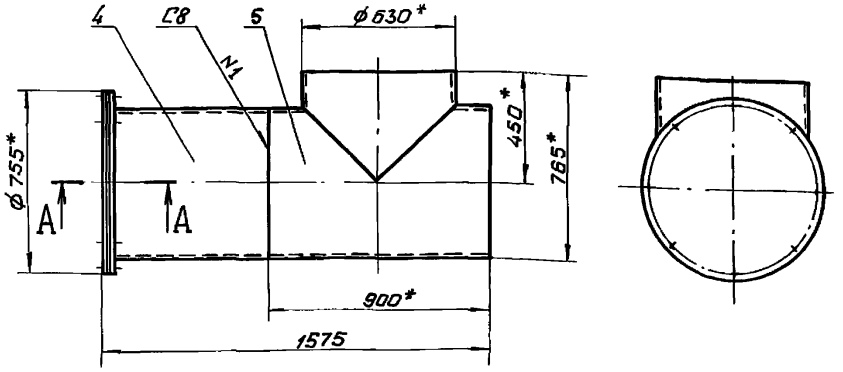

А-А
М1:5

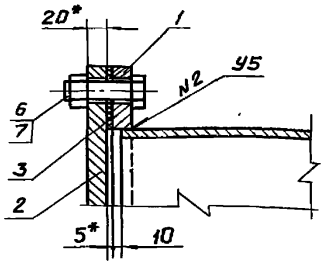

1. * Размеры для справок.
2. Сварные швы выполнять по ГОСТ 16037-80.
3. Электроды Э42 ГОСТ 9467-75
4. Предельные отклонения размеров $\pm\frac{IT14}{2}$

Привязан

Инв. №

Изм.	Лист	№докум.	Подп.	Дата
Разраб.		Оханов		19.01.90
Пров.		Попова		26.02.90
ГИП		Гитин		01.03.90
Нач.отд.		Коренев		01.03.90
Н.контр.		Смельчакова		12.03.90

820-04-36.90 - КМ 22.00 СБ

Тройник
Сборочный чертеж

Лит.	Масса	Масштаб
А	301.3	1:20

Лист | Листов - 1

Ленгипроводхоз

Копировал Ин

Формат: А4

820-04-36.90 Альбом 3

Подпись и дата | Инв. №дубл. | Взам. инв. № | Подпись и дата | Инв. №подл.

Формат	Зона	Поз.	Обозначение	Наименование	Кол.	Примечание
				Документация		
А4			820-04-36.90-КМ23.00 СБ	Сборочный чертеж		
				Детали		
А4		1	820-04-36.90-КМ12.04-01	Фланец	1	
А4		2	820-04-36.90-КМ12.05-01	Заглушка	1	
А4		3	820-04-36.90-КМ12.06-01	Прокладка	1	
б.ч.		4	820-04-36.90-КМ23.01	Труба		
				Труба $\frac{820\times8\ ГОСТ\ 10704-76}{В\ ст3сп\ ГОСТ\ 10706-76}$		
				$L = 540 \pm \frac{IT14}{2}$, мм	1	86,5кг
				Стандартные изделия		
		5		Тройник 820×8 В ст3 сп		
				ОСТ-36-24-77	1	
		6		Болт М24-8g×80.46.029		
				ГОСТ 7798-70	8	
		7		Гайка М24-7Н.5.029		
				ГОСТ 5915-70	8	

Привязан

Инв. №

Изм.	Лист	№докум.	Подп.	Дата
Разраб.		Оханов		22.01.90
Пров.		Попова		26.02.90
ГИП		Гитин		01.03.90
Нач.отд.		Коренев		01.03.90
Н.контр.		Смельчакова		12.03.90

820-04-36.90 - КМ 23.00

Тройник

Лит.	Лист	Листов
А		1

Ленгипроводхоз

Копировал: 24414-03 48 Формат А4

820-4-36.90 Альбом 3

Подпись и дата | Инв. №дубл. | Взам. инв. № | Подпись и дата | Инв. №подл.

820-04-36.90-КМ23.000

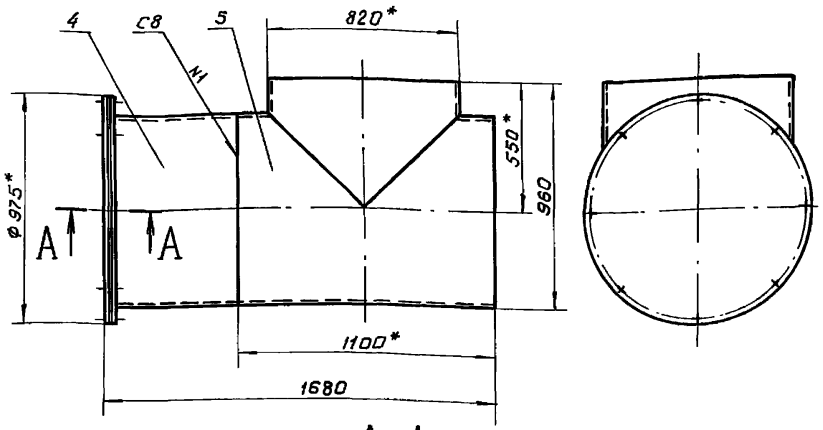

А-А
М1:5

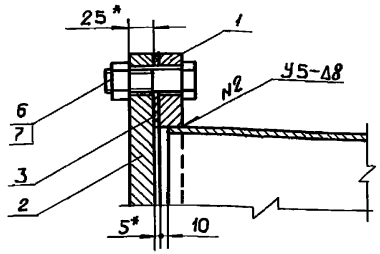

1. *Размеры для справок.
2. Сварные швы выполнять по ГОСТ 16037-80
3. Электроды Э42 ГОСТ 9467-75
4. Предельные отклонения размеров ± JT14/2

Привязать

Инв. N

Изм.	Лист	N докум.	Подп.	Дата
Разраб.		Оханов		22.01.90
Пров.		Попова		26.02.90
ГИП		Гитин		01.03.90
Нач. отд.		Каренев		01.03.90
Н. контр.		Смельчакова		12.03.90

820-04-36.90-КМ23.00 СБ

Тройник
Сборочный чертеж

Лит.	Масса	Масштаб
А	472.4	1:20
Лист	Листов 1	

Ленгипроводхоз

Копировал:

Формат: А4

Формат	Зона	Поз.	Обозначение	Наименование	Кол.	Примечание
				Документация		
А4			820-04-36.90-КМ24.00 СБ	Сборочный чертеж		
				Детали		
А4		1	820-04-36.90-КМ12.04-02	Фланец	1	
А4		2	820-04-36.90-КМ12.05-02	Заглушка	1	
А4		3	820-04-36.90-КМ12.06-02	Прокладка	1	
Б4		4	820-04-36.90-КМ24.01	Труба		
				Труба 1020×8 ГОСТ 10704-76 / Вст3сп ГОСТ 10706-76		
				L = 440 ± JT14/2, мм	1	87.9 кг
				Стандартные изделия		
		5		Тройник 1020×8 Вст3 сп		
				ОСТ 36-24-77	1	
		6		Болт М27-8g×80.46.029		
				ГОСТ 7798-70	8	
		7		Гайка М27-7Н.5.029		
				ГОСТ 5915-70	8	

Привязать

Инв. N

Изм.	Лист	N докум.	Подп.	Дата
Разраб.		Оханов		22.01.90
Пров.		Попова		26.02.90
ГИП		Гитин		01.03.90
Нач. отд.		Каренев		01.03.90
Н. контр.		Смельчакова		12.03.90

820-04-36.90-КМ24.00

Тройник

Лит.	Лист	Листов
А		1

Ленгипроводхоз

Копировал: 24414-03 49 Формат: А4

Альбом 3 — 820-04-36.90 — Подпись и дата — Инв. N дубл. — Взам. инв. N — Подпись и дата — Инв. N подл.

820-04-36.90-КМ24.00СБ

Альбом 3

820-04-36.90

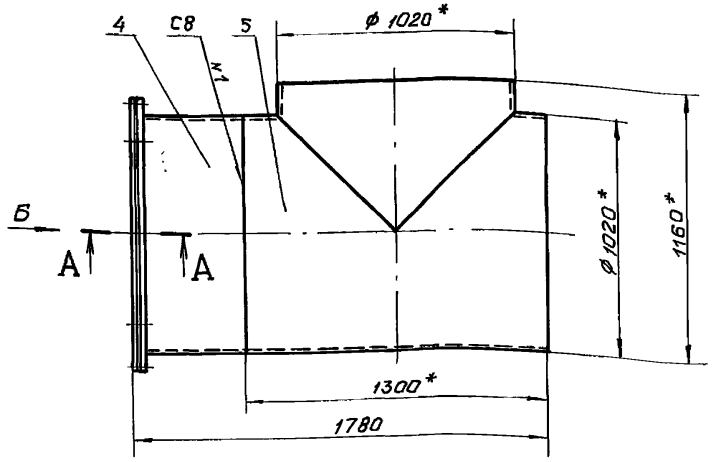

А-А
М1:5

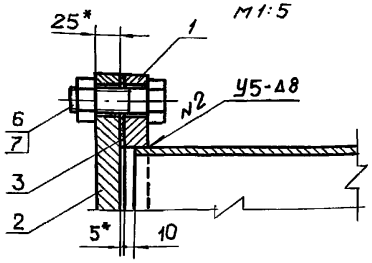

Вид Б

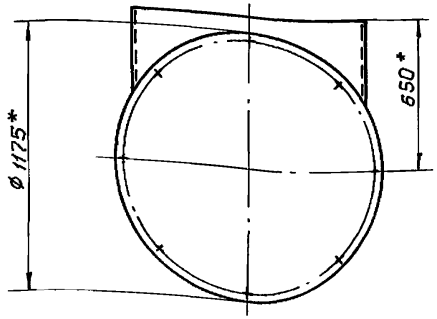

1. *Размеры для справок.
2. Сварные швы выполнять по ГОСТ 16037-80.
3. Электроды Э42 ГОСТ 9467-75.
4. Предельные отклонения размеров $\pm\frac{JT14}{2}$

Привязан

Инв. N

Изм.	Лист	№докум.	Подп.	Дата
Разраб.		Оханов		22.01.90
Пров.		Попова		26.02.90
ГИП		Гитин		01.03.90
Нач.отд.		Коренев		01.03.90
Н.контр.		Смельчакова		12.03.90

820-04-36.90-КМ24.00 СБ

Тройник. Сборочный чертеж.

Лит.	Масса	Масштаб
А	648.4	1:20

Лист | Листов-1

Ленгипроводхоз

Формат А4

Копировал Бя

Подпись и дата | Инв. №дубл. | Взам. инв. № | Подпись и дата | Инв. №подл.

Альбом 3

820-04-36.90

Формат	Зона	Поз.	Обозначение	Наименование	Кол.	Примечание
				Документация		
А4			820-04-36.90-КМ25.00СБ	Сборочный чертеж		
				Детали		
А4		1	820-04-36.90-КМ12.04	Фланец	1	
А4		2	820-04-36.90-КМ12.05	Заглушка	1	
А4		3	820-04-36.90-КМ12.06	Прокладка	1	
Б.Ч.		4	820-04-36.90-КМ25.01	Труба		
				Труба $\frac{630\times8\ ГОСТ\ 10704-76}{Вст3сп\ ГОСТ\ 10706-76}$		
				$L = 3690 \pm \frac{JT14}{2}$, мм	1	452.8кг
				Стандартные изделия		
		5		Болт М20-8g×65.46.029		
				ГОСТ 7798-70	8	
		6		Гайка М20-7Н.5.029		
				ГОСТ 5915-70	8	

Привязан

Инв. N

Изм.	Лист	№докум.	Подп.	Дата
Разраб.		Оханов		23.01.90
Пров.		Попова		26.02.90
ГИП		Гитин		01.03.90
Нач.отд.		Коренев		01.03.90
Н.контр.		Смельчакова		12.03.90

820-04-36.90-КМ25.00

Камера вихревая

Лит.	Лист	Листов
А		1

Ленгипроводхоз

Копировал: 24414-03 50 Формат А4

Подпись и дата | Инв. №дубл. | Взам. инв. № | Подпись и дата | Инв. №подл.

820-04-36.90 Альбом 3

820 4-36.90-КМ25.00 СБ

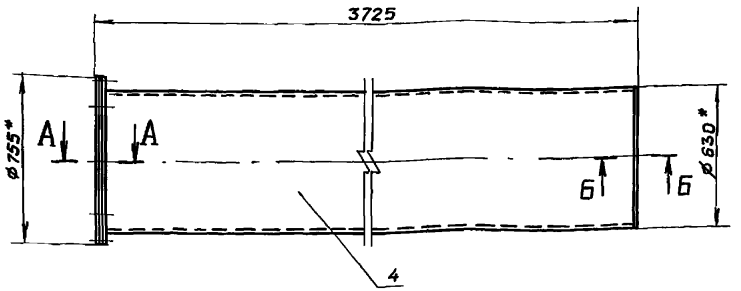

А-А
М 1:5

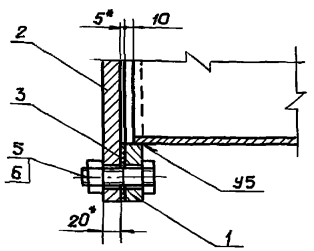

Б-Б
М 1:1

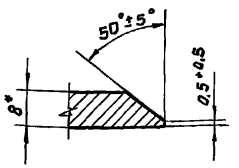

1. * Размеры для справок.
2. Сварные швы выполнять по ГОСТ 16037-80
3. Электроды Э42 ГОСТ 9467-75.
4. Неуказанные предельные отклонения размеров $\pm \frac{IT14}{2}$

Привязать

Инв. №

Изм.	Лист	№ докум.	Подп.	Дата
Разраб.		Оханов		23.01.90
Пров.		Попова		26.02.90
ГИП		Гитин		01.03.90
Нач. отд.		Кореньев		01.03.90
Н. контр.		Стельчакова		12.03.90

820-04-36.90-КМ25.00 СБ

Камера вихревая
Сборочный чертеж

Литера	Масса	Масштаб
А	548,6	1:20

Лист	Листов 1

Ленгипроводхоз

Копировал

Формат А4

Формат	Зона	Поз.	Обозначение	Наименование	кол.	Примечание
				Документация		
А4			820-04-36.90-КМ26.00СБ	Сборочный чертеж		
				Детали		
А4		1	820-04-36.90-КМ26.01	Полоса	30	
А4		2	820-04-36.90-КМ26.02	Уголок	2	
Б.ч.		3	820-04-36.90-КМ26.03	Уголок		
				Уголок 50х50х5-В ГОСТ 8509-86 / В ст3 сп5 ГОСТ 535-88		
				$L = 476 \pm \frac{IT14}{2}$, мм	2	3,6 кг

Привязан

Инв. №

Изм.	Лист	№ докум.	Подп.	Дата
Разраб.		Оханов		23.01.90
Пров.		Попова		19.02.90
ГИП		Гитин		01.03.90
Нач. отд.		Кореньев		01.03.90
Н. контр.		Стельчакова		12.03.90

820-04-36.90-КМ26.00

Решетка

Лит.	Лист	Листов
А		1

Ленгипроводхоз

Копировал: 24414-03 51 Формат А4

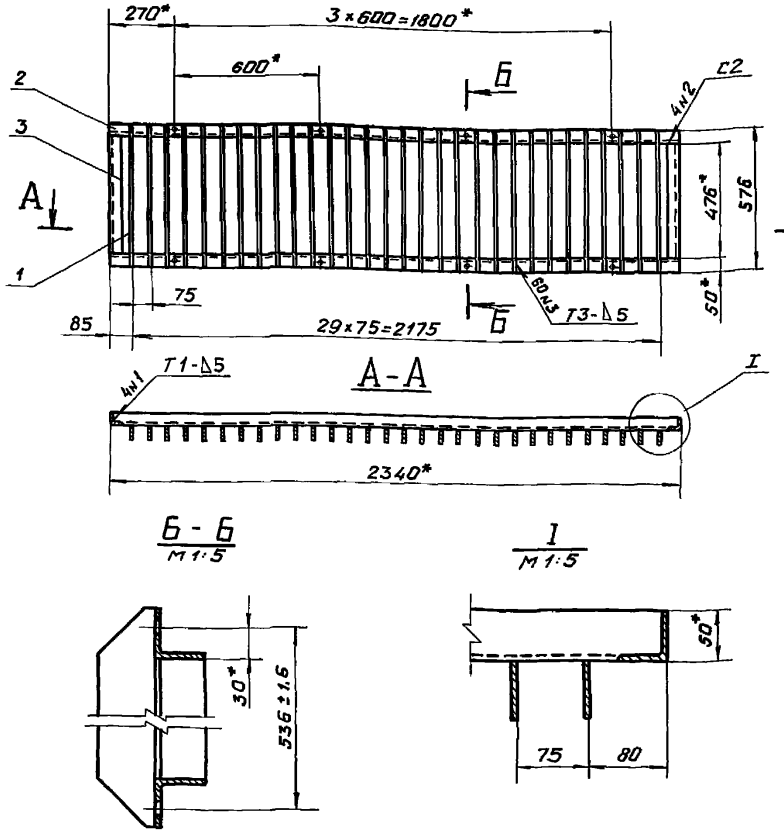

Б - Б
М 1:5

I
М 1:5

1.* Размеры для справок.
2. Сварные швы выполнять по ГОСТ 5264-80.
3. Электроды Э42 ГОСТ 9467-75.
4. Предельные отклонения размеров $\pm \frac{JT14}{2}$

Привязан:

Инв. №

Изм.	Лист	№докум.	Подп.	Дата
Разраб.		Оханов		23.01.90
Пров.		Попова		26.02.90
ГИП		Гитин		01.03.90
Нач.отд.		Коренев		01.03.90
Н. контр.		Смельчакова		12.03.90

820-04-36.90-КМ26.00 СБ

Решетка
Сборочный чертеж

Лит.	Масса	Масштаб
А	58,7	1:20
Лист	Листов - 1	

Ленгипроводхоз

Копировал

Формат А4

Инв. № подл. | Подпись и дата | Взам. инв. № | Инв. № дубл. | Подпись и дата

Альбом 3
820-04-36.90

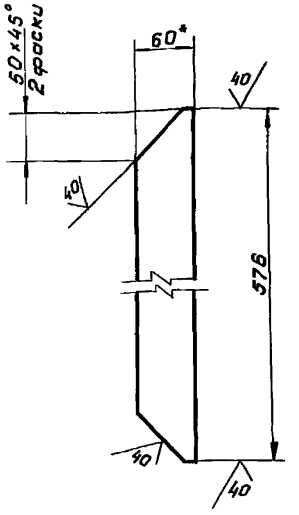

1.* Размер для справок
2. Предельные отклонения размеров $\pm \frac{JT14}{2}$

Привязан

Инв. №

Изм.	Лист	№докум.	Подп.	Дата
Разраб.		Оханов		25.01.90
Пров.		Попова		19.02.90
ГИП		Гитин		01.03.90
Нач.отд.		Коренев		01.03.90
Н. контр.		Смельчакова		12.03.90

820-04-36.90-КМ26.01

Полоса

Лит.	Масса	Масштаб
А	1,25	1:5
Лист	Листов - 1	

Полоса 5×60-В-2 ГОСТ 103-76
Вст3 сп5 ГОСТ 535-88

Ленгипроводхоз

Копировал № 24414-03 52

Формат А4

Инв. № подл. | Подпись и дата | Взам. инв. № | Инв. № дубл. | Подпись и дата

Альбом 3
820-04-36.90

820-04-36.90-КМ 26.02

Альбом 3

820-04-36.90

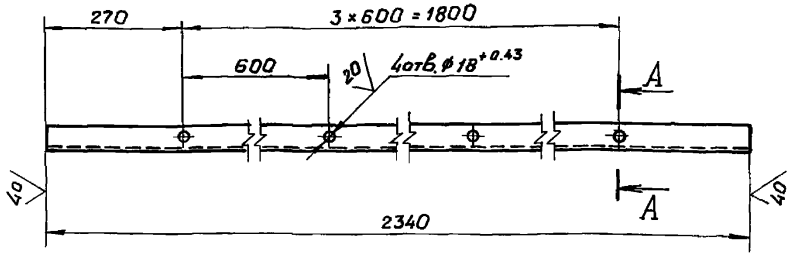

A – A
М 1:2,5

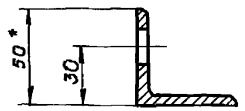

1.* Размер для справок.

2. Предельные отклонения размеров, координирующие оси отверстий, ± 0.55 мм.

3. Неуказанные предельные отклонения размеров $\pm\frac{JT14}{2}$.

Привязан

Инв. №

Изм.	Лист	N докум.	Подп.	Дата
Разраб.		Оханов		25.01.90
Пров.		Попова		19.03.90
ГИП		Гитин		01.03.90
Нач. отд.		Коренев		01.03.90
Н.контр.		Смельчакова		12.03.90

820-04-36.90-КМ 26.02

Уголок

Лит.	Масса	Масштаб
А	8.8	1:10

Лист | Листов -1

Уголок $\frac{50\times50\times5-8\ ГОСТ\ 8509-86}{В\ ст3сп5\ ГОСТ\ 535-79}$

Ленгипроводхоз

Копировал:

Формат А4

Подп. и дата | Инв. № дубл. | Взам. инв. № | Подп. и дата | Инв. № подл.

Альбом 3

820-04-36.90

Формат	Зона	Поз.	Обозначение	Наименование	Кол.	Примечание
				Документация		
А4			820-04-36.90-КМ27.00СБ	Сборочный чертеж		
				Детали		
А4		1	820-04-36.90-КМ12.04	Фланец	1	
А4		2	820-04-36.90-КМ12.05	Заглушка	1	
А4		3	820-04-36.90-КМ12.06	Прокладка	1	
Б.ч.		4	820-04-36.90-КМ27.01	Труба		
				Труба $\frac{630\times8\ ГОСТ\ 10704-76}{В\ ст3сп\ ГОСТ\ 10706-76}$		
				$L = 3390 \pm \frac{JT14}{2}$, мм	1	416.0 кг
Б.ч.		5	820 4-36.90-КМ27.02	Труба		
				Труба $\frac{820\times8\ ГОСТ\ 10704-76}{В\ ст3сп\ ГОСТ\ 10706-76}$		
				$L = 2850 \pm \frac{JT14}{2}$, мм	1	456.6 кг
				Стандартные изделия		
		6		Переход: 3820×630×8 В ст3 сп		
				ОСТ 36-22-77	1	
		7		Болт М20-8д×65.46.029		
				ГОСТ 7798-70	8	
		8		Гайка М20-7Н.5.029		
				ГОСТ 5915-70	8	

Привязан

Инв. №

Изм.	Лист	N докум.	Подп.	Дата
Разраб.		Оханов		25.01.90
Пров.		Попова		19.03.90
ГИП		Гитин		01.03.90
Нач. отд.		Коренев		01.03.90
Н.контр.		Смельчакова		12.03.90

820-04-36.90-КМ 27.00

Камера вихревая

Лит.	Лист	Листов
А		1

Ленгипроводхоз

Копировал: 24414-03 53 Формат А4

Подп. и дата | Инв. № дубл. | Взам. инв. № | Подп. и дата | Инв. № подл.

820-04-36.90 – КМ 27.00 СБ

Альбом 3

820-04-36.90

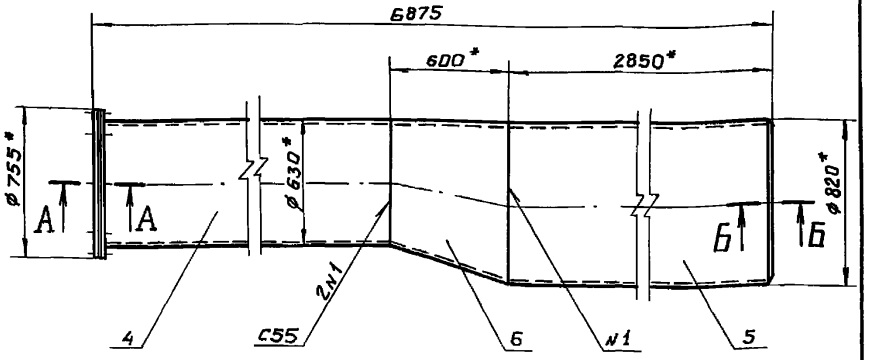

А – А
м 1:5

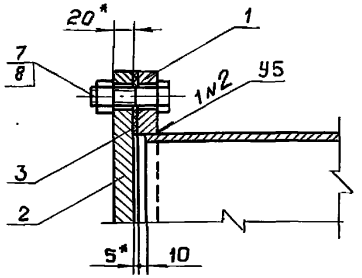

Б – Б
м 1:1

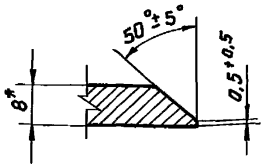

1. * Размеры для справок.
2. Сварные швы выполнять по ГОСТ 16037-80
3. Электроды Э42 ГОСТ 9467-75.
4. Неуказанные предельные отклонения размеров $\pm \frac{ЭТ14}{2}$.

Привязан

Инв. №

Изм.	Лист	№ докум.	Подп.	Дата
Разраб.		Оханов		25.01.90
Пров.		Попова		26.02.90
ГИП		Гитин		01.03.90
Нач. отд.		Коренев		01.03.90
Н. контр.		Стельчакова		12.03.90

820-04-36.90 – КМ 27.00 СБ

Камера вихревая
Сборочный чертеж

Лит.	Масса	Масштаб
А	1054.4	1:25

Лист | Листов -1

Ленгипроводхоз

Подп. и дата | Инв. № дубл. | Взам. инв. № | Подп. и дата | Инв. № подл.

Копировал Б. Формат А4

Формат	Зона	Позиц.	Обозначение	Наименование	Кол.	Примечание
				Документация		
А4			820 04 - 36.90 - КМ 28.00 СБ	Сборочный чертеж		
				Детали		
А4		1	820-04 - 36.90 - КМ 12.04	Фланец	1	
А4		2	820-04 - 36.90 - КМ 12.05	Заглушка	1	
А4		3	820-04 - 36.90 - КМ 12.06	Прокладка	1	
Б.ч.		4	820-04 - 36.90 - КМ 28.01	Труба		
				Труба $\frac{630\times8\ ГОСТ\ 10704-76}{В\ Ст3\ сп\ ГОСТ\ 10706-76}$		
				$L = 3390 \pm \frac{ЭТ14}{2}$, мм	1	416.0 кг
Б.ч.		5	820-04 - 36.90 - КМ 28.02	Труба		
				Труба $\frac{820\times8\ ГОСТ\ 10704-76}{В\ Ст3\ сп\ ГОСТ\ 10706-76}$		
				$L = 2450 \pm \frac{ЭТ14}{2}$, мм	1	392.5 кг
Б.ч.		6	820-04 - 36.90 - КМ 28.03	Труба		
				Труба $\frac{1020\times8\ ГОСТ\ 10704-76}{В\ Ст3\ сп\ ГОСТ\ 10706-76}$		
				$L = 2750 \pm \frac{ЭТ14}{2}$, мм	1	549.2 кг
				Стандартные изделия		
		7		Переход: Э820×630×8 В ст3сп		
				ОСТ 36-22-77	1	
		8		Переход: Э1020×820×8 В ст3сп		
				ОСТ 36-22-77	1	

Привязан

Инв. №

Изм.	Лист	№ докум.	Подп.	Дата
Разраб.		Оханов		26.01.90
Пров.		Попова		01.02.90
ГИП		Гитин		01.03.90
Нач. отд.		Коренев		01.03.90
Н. контр.		Стельчакова		12.03.90

820-04-36.90 – КМ 28.00

Камера вихревая

Лит.	Лист	Листов
А	1	2

Ленгипроводхоз

Подп. и дата | Инв. № дубл. | Взам. инв. № | Подп. и дата | Инв. № подл.

Копировал: Б. 24414-03 54 Формат А4

Альбом 3

820-04 - 36.90

Формат	Зона	Поз.	Обозначение	Наименование	кол.	Примечание
		9		Болт М20-8g×65.46.029		
				ГОСТ 7798-70	8	
		10		Гайка М20-7Н.5.029		
				ГОСТ 5915-70	8	

Привязан

Инв.№

Изм.	Лист	№докум.	Подп.	Дата	820-04 - 36.90 - КМ 28.00	Лист 2

Подп. и дата | Взам. инв.№ | Инв.№дубл. | Подпись и дата | Инв.№подл.

Копировал Формат А4

820-04 - 36.90-КМ28.00СБ

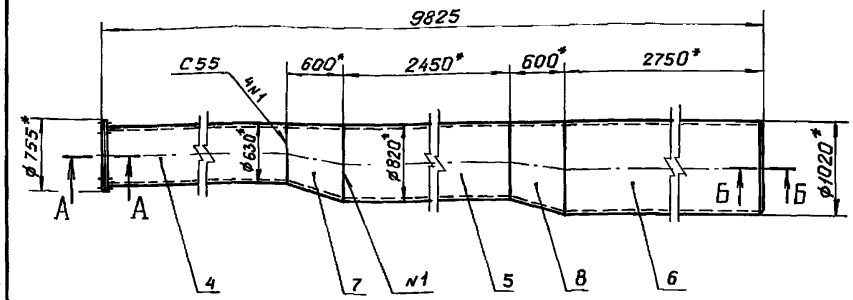

А - А
м1:5

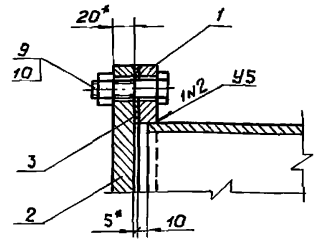

Б - Б
м1:1

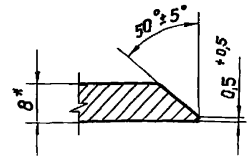

1.* Размеры для справок.
2. Сварные швы выполнять по ГОСТ 16037-80.
3. Электроды Э42 ГОСТ 9467-75.
4. Неуказанные предельные отклонения размеров $\pm \frac{IT14}{2}$

Привязан

Инв.№

Изм.	Лист	N докум.	Подп.	Дата
Разраб.	Оханов			26.01.90
Пров.	Попова			26.02.90
ГИП	Гитин			01.03.90
Нач.отд.	Кореневский			01.03.90
Н.контр.	Смельчакова			12.02.90

820-04 - 36.90 - КМ 28.00 СБ

Камера вихревая
Сборочный чертеж

Лит.	Масса	Масштаб
А	1648.5	1:50

Лист | Листов 1

Ленгипроводхоз

Подп. и дата | Взам. инв.№ | Инв.№дубл. | Подп. и дата | Инв.№подл.

Копировал Формат А4

Инв.№подл.	Подп. и дата	Взам. инв.№	Инв.№ дубл.	Подп. и дата

820-04 - 36.90 Альбом 3

Формат	Зона	Поз.	Обозначение	Наименование	Кол. на исполн. 820-04 - 36.90 - км 30.00 –	-01	Примечание
				Документация			
А3			820-04 - 36.90 - км30.00 СБ	Сборочный чертеж	X	X	
А4			820-04 - 36.90 - км30.00 ВС	Ведомость спецификаций	X	X	
А3			820-04 - 36.90 - км30.00 ВМ	Ведомость металлокон-			
				струкций по видам про-			
				филей	X	X	
				Сборочные единицы			
А4		1	820-04 - 36.90 - км13.00	Отвод	2	2	
А4		2	820-04 - 36.90 - км15.00-03	Тройник	2		
		3	820-04 - 36.90 - км15.00-04	Тройник		2	
				Детали			
Б4		4	820-04 - 36.90 - км 30.01	Труба			

Привязан

Инв. №

Изм.	Лист	№ докум.	Подп.	Дата
Разраб.		Попова		5.02.90
Пров.		Гитин		23.03.90
ГИП		Гитин		23.03.90
Нач. отд.		Коренев		23.03.90
Н. контр.		Смельчакова		12.03.90

820-04 - 36.90 - км 30.00

Оголовки зонтичные ОЗЖ-2 и ОЗЖ-4

Лит	Лист	Листов
А	1	3

Ленгипроводхоз

Копировал [illegible] Формат А4

Инв. №подл.	Подп. и дата	Взам. инв.№	Инв.№ дубл.	Подп. и дата

820-04 - 36.90 Альбом 3

Формат	Зона	Поз.	Обозначение	Наименование	Кол. на исполн. 820-04 - 36.90 - км 30.00 –	-01	Примечание
				Труба $\frac{630\times8}{\text{ВСт3сп}}$ ГОСТ 10704-76 / ГОСТ 10706-76			
				$L=1300 \pm \frac{JT14}{2}$, мм	4		638,0 кг
Б4		5	820-04 - 36.90 - км 30.02	Труба			
				Труба $\frac{820\times8}{\text{ВСт3сп}}$ ГОСТ 10704-76 / ГОСТ 10706-76			
				$L=300 \pm \frac{JT14}{2}$, мм		2	96,1 кг
Б4		6	820-04 - 36.90 - км 30.03	Труба			
				Труба $\frac{820\times8}{\text{ВСт3сп}}$ ГОСТ 10704-76 / ГОСТ 10706-76			
				$L=1800 \pm \frac{JT14}{2}$, мм		4	1153.6 кг
Б4		7	820-04 - 36.90 - км 30.04	Труба			
				Труба $\frac{820\times8}{\text{ВСт3сп}}$ ГОСТ 10704-76 / ГОСТ 10706-76			
				$L=2900 \pm \frac{JT14}{2}$, мм	2		929,2 кг

24414-03 56

Привязан

Инв. №

Изм.	Лист	№ докум.	Подп.	Дата

820-04 - 36.90 - км 30.00

Лист 2

Копировал [illegible] Формат А4

55

Инв.№ подл.	Подп. и дата	Взам. инв.№	Инв.№ дубл.	Подп. и дата

820-04-36.90 Альбом 3

Формат	Зона	Поз.	Обозначение	Наименование	Кол. на исполн. 820-04-36.90-км 30.00										Примечание
					–	-0.1									
Б4		8	820-04-36.90-км 30.05	Труба											
				Труба 820×8 ГОСТ 10704-76											
				ВСт3сп ГОСТ 10706-76											
				$L = 3900 \pm \frac{\pi 14}{2}$, мм		2									1249,6 кг
				Стандартные изделия											
				Тройники по ОСТ 36-24-77											
		9		Тройник 820×8-630×8 ВСт3сп	2										
		10		Тройник 820×8 ВСт3 сп		2									

Привязан

Инв.№	Изм.	Лист	№докум.	Подп.	Дата	820-04-36.90-км 30.00	Лист 3

Копировал Ш Формат А4

Инв.№ подл.	Подп. и дата	Взам. инв.№	Инв.№ дубл.	Подп. и дата

820-04-36.90 Альбом 3

Номер строки	Обозначение	Наименование	Для исполн. 820-04-36.90-км 30.00										Примечание
			–	-0.1									
1	820-04-36.90-км 30.00	Оголовки зонтичные ОЗЖ-2 и ОЗЖ-4.	X	X									
2													
3	820-04-36.90-км 13.00	Отвод	X	X									
4	820-04-36.90-км 15.00-03	Тройник	X										
5	820-04-36.90-км 15.00-04	Тройник		X									
6													
7													
8													
9													
10													
11													
12													
13													
14													

24414-03 57

Привязан

Инв.№	Изм.	Лист	№докум.	Подп.	Дата	820-04-36.90-км 30.00 ВС			
	Разраб.	Попова			5.02.90	Оголовки зонтичные ОЗЖ-2 и ОЗЖ-4 Ведомость спецификаций	Лит А	Лист	Листов 1
	Пров.	Гитин			23.03.90				
	ГИП	Гитин			23.03.90				
	Нач.отд.	Коренев			23.03.90		Ленгипроводхоз		
	Н.контр.	Смельчакова			12.03.90				

Копировал Ш Формат А4

56

820-04-36.90-КМ30.00 СБ

Альбом 3

820-04-36.90

Рис.1

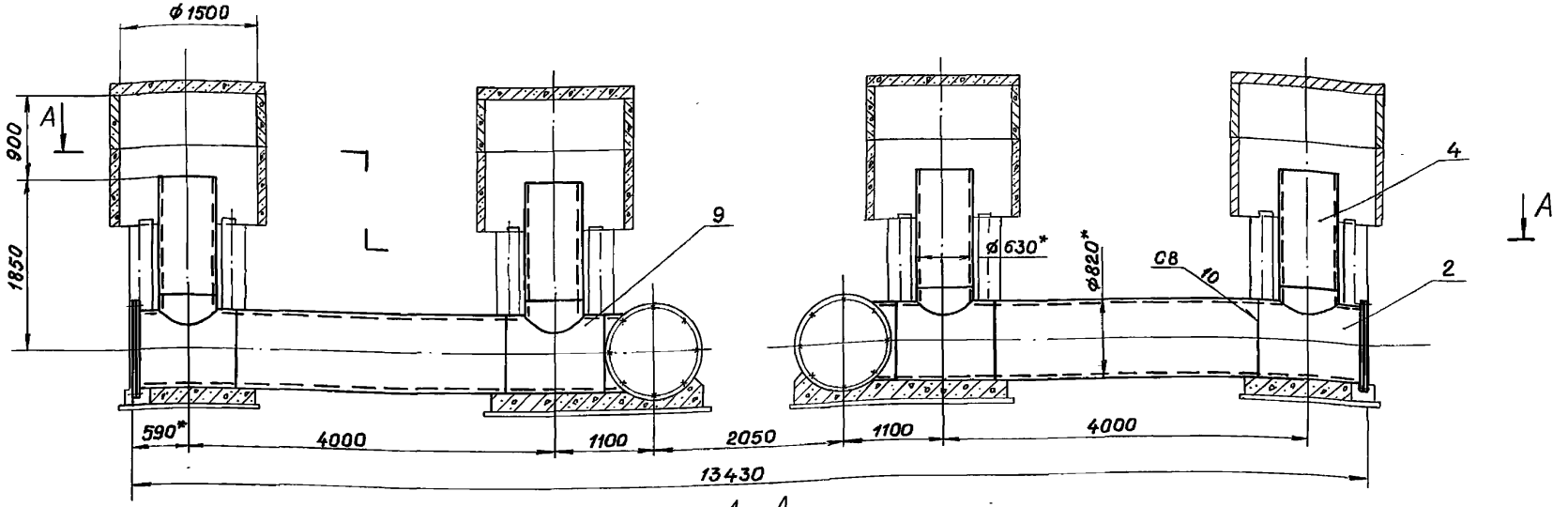

А – А

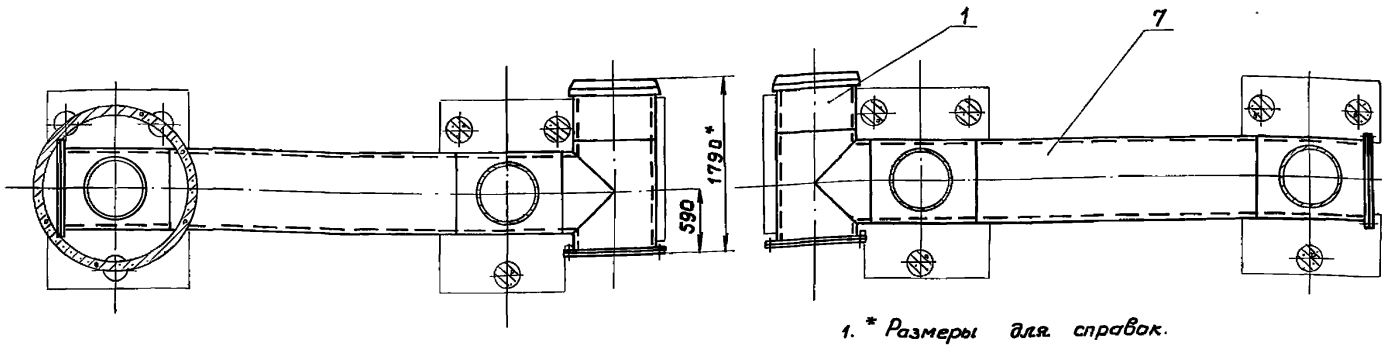

1. * Размеры для справок.
2. Сварные швы выполнять по ГОСТ 16037-80
3. Электроды Э42 ГОСТ 9467-75

Марка входного оголовка	Обозначение	Рис.	Масса, кг
ОЗЖ-2	820-04-36.90 -КМ30.00	1	3763,0
ОЗЖ-4	-01	2	4699,1

4. Предельные отклонения размеров $\pm \frac{IT14}{2}$

Привязан

Инв.№

Изм.	Лист	№ докум.	Подп.	Дата
Разраб.		Курилова		19.03.90
Пров.		Попова		23.03.90
ГИП		Гитин		23.03.90
Нач.отд.		Кореневский		23.03.90
Н.контр.		Смельчакова		23.03.90

820-04-36.90-КМ30.00 СБ

Оголовки зонтичные ОЗЖ-2 и ОЗЖ-4

Сборочный чертеж

Лит.	Масса	Масштаб
А	см. табл.	1:50
Лист-1	Листов-2	

Ленгипроводхоз

Копировал

24414-03 58 Формат А3

Инв.№подл. | Подп. и дата | Взам.инв.№ | Инв.№дубл. | Подп. и дата

Рис. 2

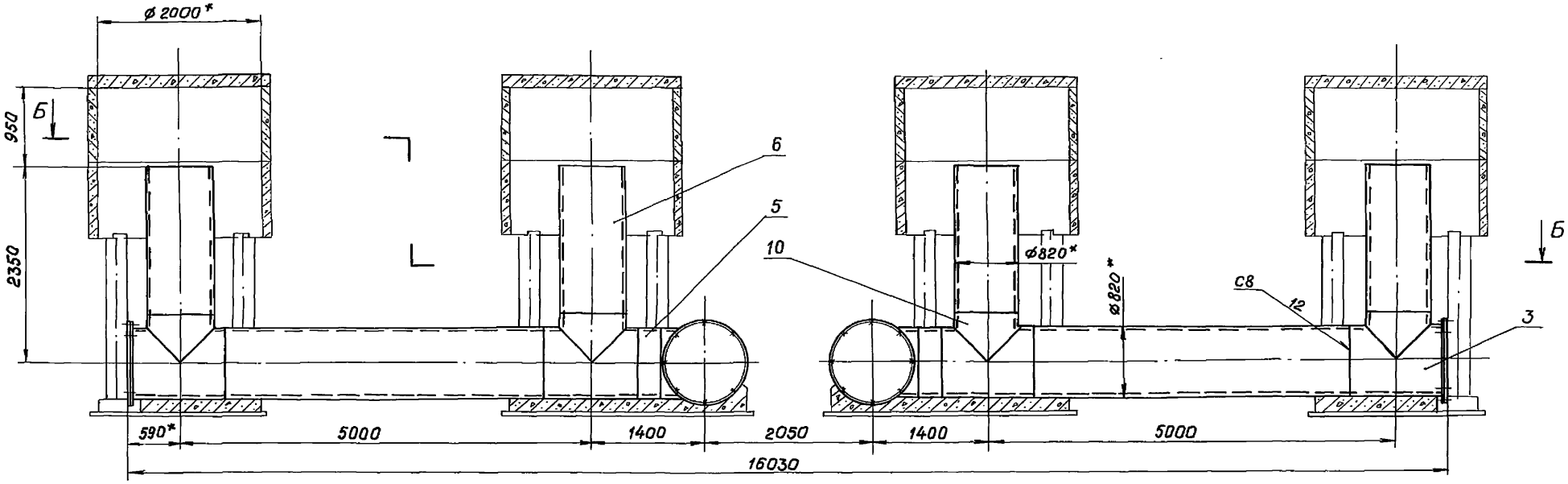

Б - Б

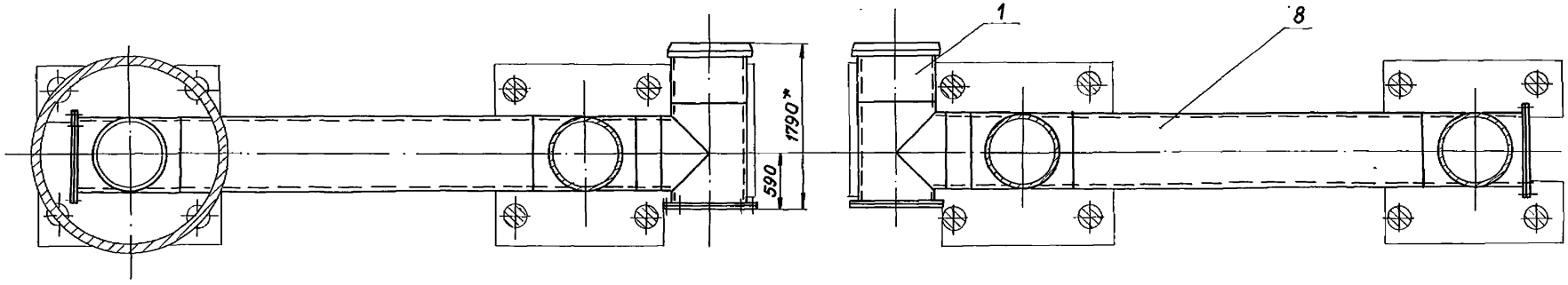

Привязан

Инв.№

Изм.	Лист	№ докум.	Подп.	Дата

820-04-36.90 -КМ30.00 СБ

Лист 2

Инв. № подл.	Подп. и дата	Взам.инв.№	Инв.№ дубл.	Подп. и дата

820-04 - 36.90

Альбом 3

Наименование конструкций по номенклатуре прейскуранта N 01-09	Позиции по прейскуранту № 01-09	№ п/п	Код конструкций	Масса конструкций, т: Всего стали повышенной и высокой прочн.	по видам профилей стали: Балки и швеллеры	Крупносортная сталь	Среднесортная сталь	Мелкосортная сталь	Толстолистовая сталь	Универсальная сталь	Тонколистовая сталь	Гнутые и гнутосварные	Трубы	Прочие	Всего	Количество шт	Серия типовых конструкций
1	2	3	4	5	6	7	8	9	10	11	12	13	14	15	16	17	18
820-04-36.90-КМ30.00																	
Отвод		1	820-04-36.90														
			-КМ13.00	—	—	—	—	—	0,980	—	—	—	1,135	—	2,115	2	
Тройник		2	820-04-036.90														
			-КМ15.00-03	—	—	—	—	—	0,388	—	—	—	0,392	—	0,780	2	
Труба		3	820-04-36.90														
			-КМ30.01	—	—	—	—	—	—	—	—	—	0,662	—	0,662	4	
Труба		4	820-04-36.90														
			-КМ30.04	—	—	—	—	—	—	—	—	—	0,964	—	0,964	2	
Итого				—	—	—	—	—	1,368	—	—	—	3,153	—	4,521		
820-04-36.90-КМ30.00-01																	
Отвод		1	820-04-36.90														
			-КМ13.00	—	—	—	—	—	0,980	—	—	—	1,135	—	2,115	2	
Тройник		2	820-04-36.90														
			-КМ15.00-04	—	—	—	—	—	0,388	—	—	—	0,394	—	0,782	2	
Труба		3	820-04-36.90														
			-КМ30.02	—	—	—	—	—	—	—	—	—	0,100	—	0,100	2	
Труба		4	820-04-36.90														
			-КМ30.03	—	—	—	—	—	—	—	—	—	1,196	—	1,196	4	
Труба		5	820-04-36.90														
			-КМ30.05	—	—	—	—	—	—	—	—	—	1,296	—	1,296	2	
Итого				—	—	—	—	—	1,368	—	—	—	4,121	—	5,489		

24414-03 60

Привязан				Изм.	Лист	№ докум.	Подп.	Дата
				Разраб.		Попова		6.02.90
				Пров.		Гитин		01.03.90
				ГИП		Гитин		01.03.90
				Нач.отд.		Коренев		01.03.90
Инв.№				Н.контр.		Смельчакова		12.03.90

820-04-36.90 -КМ30.00ВМ

Оголовки зонтичные ОЗЖ-2 и ОЗЖ-4.
Ведомость металлоконструкций по видам профилей.

Лит.	Лист	Листов
А		1

Ленгипроводхоз

Копировал:

формат А3

59

Альбом 3

820-04-36.90

Формат	Зона	Поз.	Обозначение	Наименование	Кол.	Примечание
				Документация		
А3			820-04-36.90-км 100.00 СБ	Сборочный чертеж		
А3			820-04-36.90-км 100.00 ВС	Ведомость спецификаций		
А3			820-04-36.90-км 100.00 ВМ	Ведомость металлокон-		
				струкций по видам профилей		
				Сборочные единицы		
А4		1	820-04-36.90-км 101.00	Крест	1	
А4		2	820-04-36.90-км 102.00	Тройник	1	
А4		3	820-04-36.90-км 103.00	Патрубок	3	
А4		4	820-04-36.90-км 104.00	Вставка	1	
А4		5	820-04-36.90-км 105.00	Переход	2	
А4		6	820-04-36.90-км 106.00	Тройник	2	
А4		7	820-04-036.90-км 107.00	Патрубок	2	
		8	-01	Патрубок	1	
		9	-02	Патрубок	1	
А4		10	820-04-36.90-км 108.00	Колено	2	
		11	-01	Колено	3	
А4		12	820-04-36.90-км 109.00	Стойка	2	
А4		13	820-04-036.90-км 110.00	Лестница	2	
				Детали		
А4		14	820-04-36.90-км 100.01	Прокладка	11	
А4		15	-01	Прокладка	11	
				Стандартные изделия		
		16		Переход К 630×530×7		
				Ст 3 сп ост 36-22-77	3	

Привязан

Инв. №

Взам. инв. № | Инв. № дубл. | Подп. и дата | Инв. № подл.

Изм.	Лист	№ докум.	Подп.	Дата
Разраб.		Курилова		14.03.90
Пров.		Попова		22.03.90
ГИП		Гитин		23.03.90
Нач. отд.		Коренев		23.03.90
Н. контр.		Стельчакова		23.03.90

820-04-36.90-км 100.00

Водовыпуск-водозабор из труб ду 600 Трубопроводная арматура в подземной камере засыпного типа из монолитного железобетона

Лит.	Лист	Листов
А	1	2

Ленгипроводхоз

Копировал

Формат А4

Альбом 3

820-04-36.90

Формат	Зона	Поз.	Обозначение	Наименование	Кол.	Примечание
		17		Затвор поворотный		
				дисковый фланцевый		
				32 и 306 р		
				Ру 10 Ду 500		
				Изготовитель: по		
				„Курганармхиммаш"	4	
		18		Задвижка 30ч 6бр		
				Ру 10 Ду 300 Изготовитель:		
				Георгиевский арматурный з-д	3	
		19	Серия 3.901-13, выпуск 6	Колонка Ду 300		
			Колонка управления зад-	с ручным приводом-VI		
			вижками Ду 300÷400 мм с	(длина штанги L_1=3570)	2	
			ручным приводом			
		20		Болт М20-8g×90 46.0125		
				ГОСТ 7798-70	132	
		21		Болт М24-8g×100 46.0125		
				ГОСТ 7798-70	220	
		22		Гайка М20-7Н 5.0125		
				ГОСТ 5915-70	132	
		23		Гайка М24-7Н 5.0125		
				ГОСТ 5915-70	220	
			Переменные данные для исполнений:			
			820-04-36.90-км 100.00-01			
				Сборочные единицы		
А4		24	820-04-36.90-км 111.00	Переход	2	

Привязан

Инв. №

Взам. инв. № | Инв. № подл. | Подп. и дата

Изм.	Лист	№ докум.	Подп.	Дата

820-04-36.90-км 100.00

Лист 2

Копировал 24414-03 61 Формат А4

820-04-36.90 – КМ100.00СБ

Альбом 3

820-04-36.90

Рис.1

Б-Б

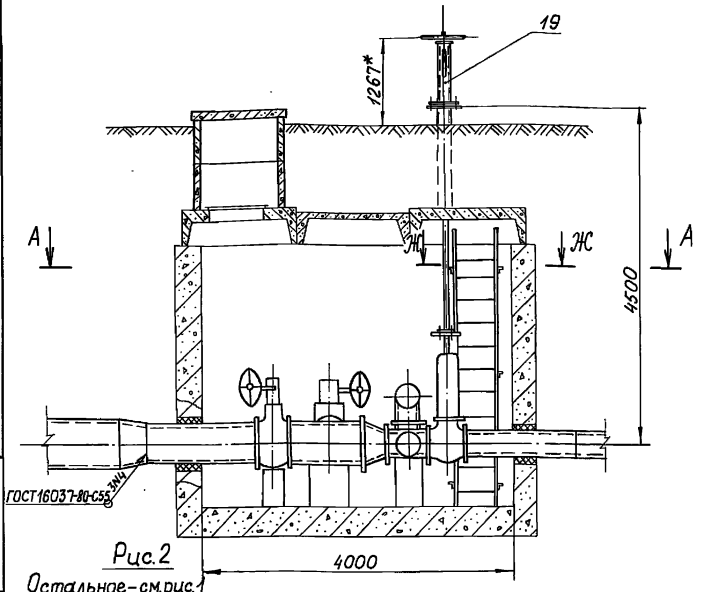

Рис.2

Остальное – см. рис.1

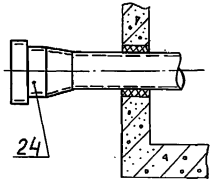

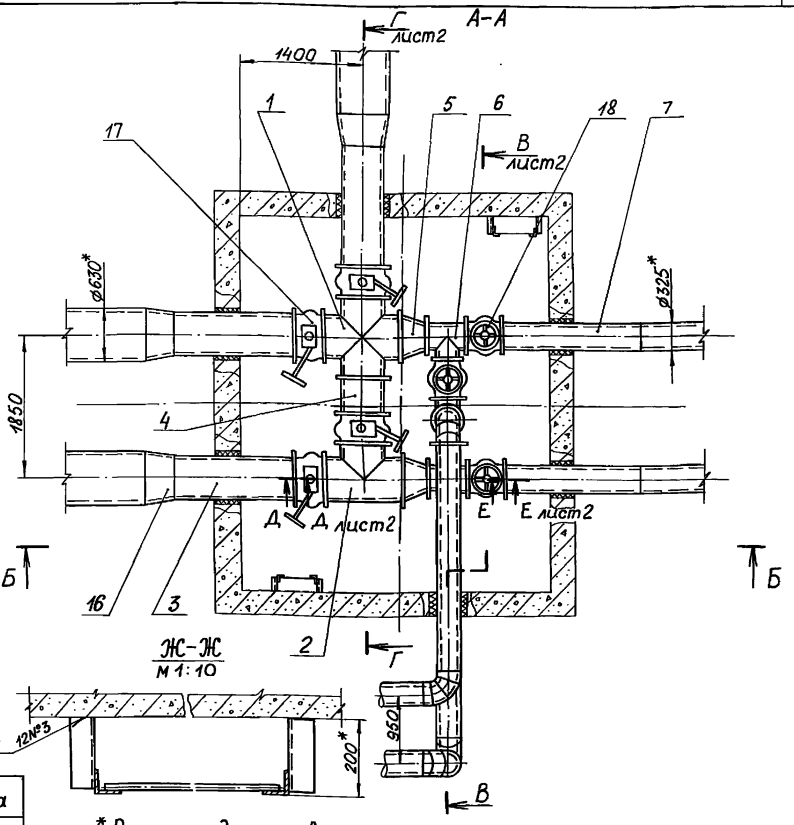

Обозначение	Рис.	Масса кг
820 4-. 36.90-КМ100.00	1	5170,1
-01	2	5347,9

1. * Размеры для справок.
2. Сварные швы выполнять по ГОСТ 5264-80.
3. Электроды Э42 ГОСТ 9467-75.
4. Трубопроводную арматуру и металлоконструкции, находящиеся в камере, покрыть кузбас-лаком за 2 раза по предварительно очищенной и огрунтованной поверхности.
5. Битумные грунтовки должны изготобляться из битума, растворенного в неэтилированном авиационном бензине марки Б-70 в соотношении 1:3 по объему или 1:2 по массе.
6. Переход через трубы осуществляется по стремянкам, изготавливаемым по месту.

Привязан

Инв. №

Изм.	Лист	№ докум.	Подп.	Дата
Разраб.		Курилова		19.03.90
Пров.		Попова		22.03.90
ГИП		Гитин		23.03.90
Нач.отд.		Коренев		23.03.90
Н.контр.		Смельчакова		23.03.90

820-04-36.90-КМ100.00 СБ

Водовыпуск-водозабор из труб Ду 600. Трубопроводная арматура в подземной камере засыпного типа из монолитного железобетона. Сборочный чертеж.

Лит.	Масса	Масштаб
А	см. табл.	1:50

Лист-1 Листов-2

Ленгипроводхоз

Копировал 24414-03 62 формат А3

Подп. и дата | Инв. № дубл. | Взам. инв. № | Подп. и дата | Инв. № подл.

В-В лист 1, повернуто

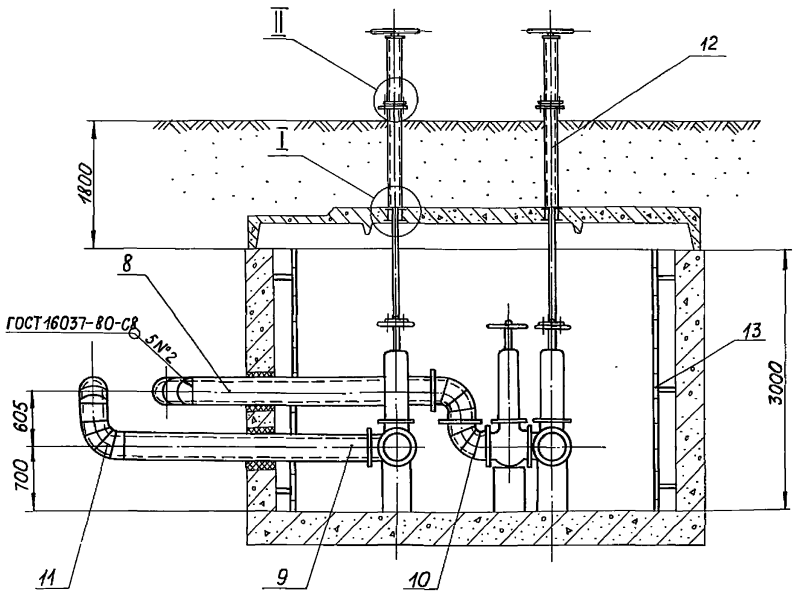

Г - Г лист 1, повернуто

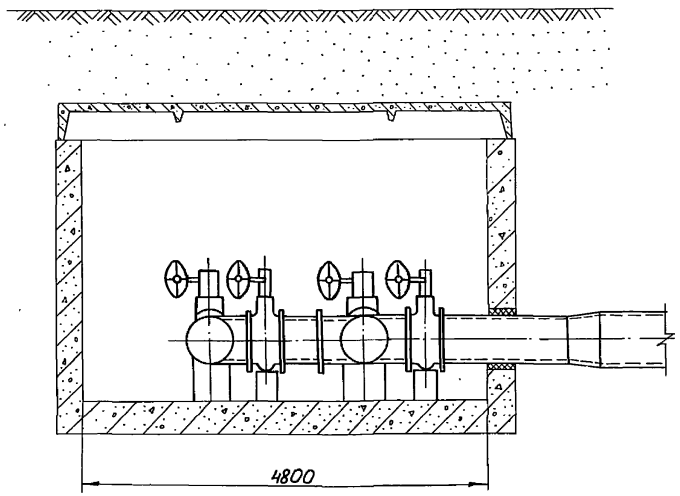

Д - Д лист 1
М1:2

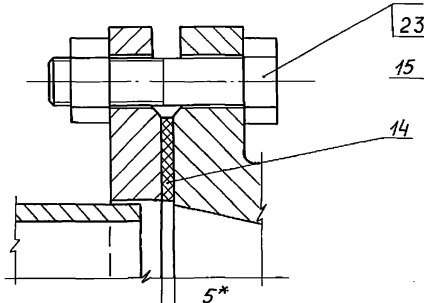

Е - Е лист 1
М1:2

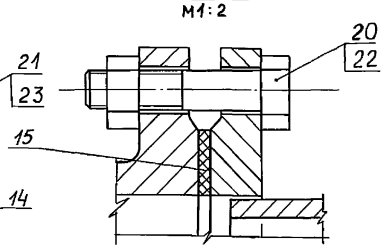

Ⅰ
М1:5

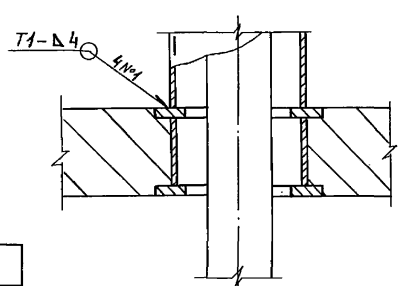

Ⅱ
М1:5

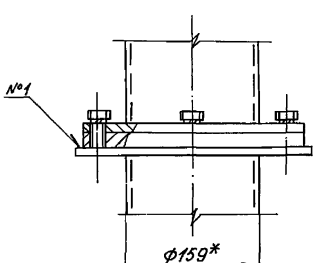

Привязан

Инв.№

Изм. Лист №докум. Подп. Дата

820-04-36.90-КМ100.00СБ

Лист 2

Копировал — 24414-03 63 Формат А3

Инв.№подл. | Подп. и дата | Взам.инв.№ | Инв.№дубл. | Подп. и дата

Альбом 3

№ строки	Обозначение	Наименование	Куда входит: Обозначение	Куда входит: Кол.	Общее кол.	Примечание
1	820-04 – 36.90 - км 100.00	Сборочный чертеж				
2						
3	820-04 – 36.90 - км 101.00	Крест	820-04 - 36.90 - км 100.00	1	1	
4	820-04 – 36.90 - км 102.00	Тройник	820-04 - 36.90 - км 100.00	1	1	
5	820-04 – 36.90 - км 103.00	Патрубок	820-04 - 36.90 - км 100.00	3	3	
6	820-04 – 36.90 - км 104.00	Вставка	820-04 - 36.90 - км 100.00	1	1	
7	820-04 – 36.90 - км 105.00	Переход	820-04 - 036.90 - км 100.00	2	2	
8	820-04 – 36.90 - км 106.00	Тройник	820-04 - 36.90 - км 100.00	2	2	
9	820-04 – 36.90 - км 107.00	Патрубок	820-04 - 36.90 - км 100.00	2	2	
10	-01	Патрубок	820-04 - 36.90 - км 100.00	1	1	
11	-02	Патрубок	820-04 - 36.90 - км 100.00	1	1	
12	820 04 – 36.90 - км 108.00	Колено	820-04 - 36.90 - км 100.00	2	2	
13	-01	Колено	820-04 - 36.90 - км 100.00	3	3	
14	820-04 – 36.90 - км 109.00	Стойка	820-04 - 36.90 - км 100.00	2	2	
15	820-04 – 36.90 - км 110.00	Лестница	820-04 - 36.90 - км 100.00	2	2	
16						
17						
18						
19	820-04 – 36.90 - км 111.00	Переход	820-04 – 36.90 - км 100.00 - 01	2	2	
20						
21						
22						
23						
24						
25						
26						
27						

Подпись и дата | Инв. № дубл. | Взам. инв. № | Подпись и дата | Инв. № подл.

Привязан

Инв. №

Изм.	Лист	N докум.	Подп.	Дата
Разраб		Курилова		13.03.90
Пров.		Попова		5.03.90
ГИП		Гитин		13.03.90
Нач. отд.		Кореневский		23.03.90
Н. контр.		Смельчакова		23.03.90

820-04 – 36.90 - км 100.00 ВС

Водовыпуск - водозабор из труб Dy 600 Трубопроводная арматура в подземной камере засыпного типа из монолитного железобетона.

Ведомость спецификаций

Лит.	Лист	Листов
А		1

Ленгипроводхоз

Копировал № 24414-03 64 Формат А3

Наименование конструкций по номенклатуре прейскуранта N 01-09	Позиции по Прейскуранту №01-09	№ п/п	Код конструкций	Масса конструкций, т: Всего стали по объединенной и высокой прочности	по видам профилей стали: Балки и швеллеры	Крупносортная сталь	Среднесортная сталь	Мелкосортная сталь	толстолистовая сталь	Универсальная сталь	тонколистовая сталь	гнутые и гнутосварные	трубы	прочие	Всего	Количество шт.	Серия типовых конструкций
1	2	3	4	5	6	7	8	9	10	11	12	13	14	15	16	17	18
Для исполнения 820-04-36.90-КМ 100.00																	
				—	—	0.075	0.032	—	0.008	—	—	—	1.640	—	1.755	1	
Для исполнения 820-04-36.90-КМ 100.00-01																	
				—	—	0.075	0.045	—	0.180	—	—		1.640	—	1.940	1	
Для исполнения 820-04-36.90-КМ 200.00																	
				—	—	0.038	0.016	—	—	—	—	—	1.610	—	1.664	1	
Для исполнения 820-04-36.90-КМ 200.00-01																	
				—	—	0.038	0.016	—	0.172	—	—	—	1.610	—	1.836	1	
Для исполнения 820-04-36.90-КМ 300.00																	
				—	—	0.075	0.032	—	0.008	—	—	—	1.826	—	1.941	1	
Для исполнения 820-04-36.90-КМ 300.00-01																	
				—	—	0.075	0.049	—	0.237	—	—	—	1.826	—	2.187	1	
Для исполнения 820-04-36.90-КМ 400.00																	
				—	—	0.038	0.016	—	—	—	—	—	1.766	—	1.820	1	
Для исполнения 820-04-36.90-КМ 400.00-01																	
				—	—	0.038	0.032	—	0.229	—	—	—	1.766	—	2.065	1	

Изм.	Лист	№докум.	Подп.	Дата
Разраб.		Курилова		23.03.90
Пров.		Попова		23.03.90
ГИП		Гитин		23.03.90
Нач.отд.		Кореньев		23.03.90
Н.контр.		Смельчакова		23.03.90

820-04-36.90-КМ 100.00 ВМ

Водовыпуск-водозабор из труб Ду 600 и 800. Трубопроводная арматура в подземной камере и в отапливаемом помещении с цокольной частью из монолитного железобетона. Ведомость металлоконструкций по видам профилей.

Лит.	Лист	Листов
А		1

Ленгипроводхоз

Копировал

Формат А3

820-04-36.90 Альбом 3

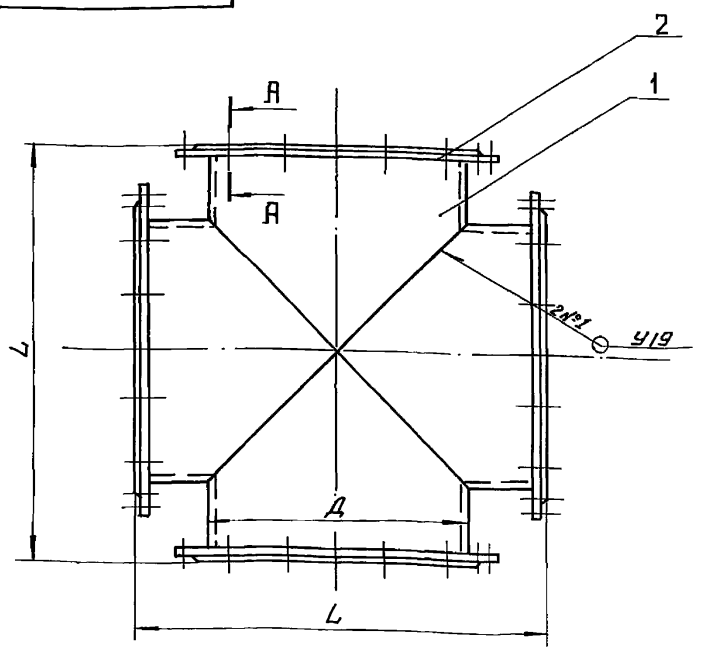

А—А
М 1:2,5

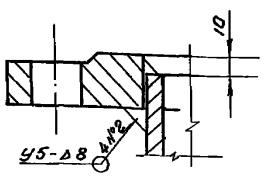

Обозначение	L мм	Д мм	Масса кг
820-04-36.90-КМ101.00	820	530	221,2
-01	920	630	288,8

1. Сварные швы выполнять по ГОСТ 16037-80 электродами Э42 ГОСТ 9467-75.
2. Предельные отклонения размеров — $\pm \frac{JT14}{2}$.

Привязан

Инв.№

Подпись и дата | Взам.инв.№ | Инв.№ дубл. | Подпись и дата | Инв.№ подл.

Изм.	Лист	№ докум.	Подп.	Дата
Разраб.		Курилова		14.03.90
Пров.		Попова		22.03.90
ГИП		Гитин		23.03.90
Нач.отд.		Коренев		23.03.90
Н.контр.		Смельчакова		23.03.90

820-04-36.90-КМ101.00СБ

Крест
Сборочный чертеж

Лит.	Масса	Масштаб
А	см. табл.	1:10
Лист	Листов 1	

ЛЕНГИПРОВОДХОЗ

Копировал: Формат А4

Формат	Зона	Поз.	Обозначение	Наименование	Кол.	Примечание
				Документация		
А4			820-04-36.90-КМ101.00 СБ	Сборочный чертеж		
				Переменные данные для исполнений:		
				820-04-36.90-КМ101.01		
				Детали		
А4		1	820-04-36.90-КМ101.01	Труба	4	
				Стандартные изделия		
		2		Фланец 1-500-10 Вст3сп ГОСТ 12820-80	4	
				820-04-36.90-КМ101.01-01		
				Детали		
А4		1	820-04-36.90-КМ101.01-01	Труба	4	
				Стандартные изделия		
		2		Фланец 1-600-10 Вст3сп ГОСТ 12820-80	4	

Привязан

Инв.№

Подпись и дата | Взам.инв.№ | Инв.№ дубл. | Подпись и дата | Инв.№ подл.

Изм.	Лист	№ докум.	Подп.	Дата
Разраб.		Курилова		12.03.90
Пров.		Попова		19.03.90
ГИП		Гитин		23.03.90
Нач.отд.		Коренев		23.03.90
Н.контр.		Смельчакова		23.03.90

820-04-36.90-КМ101.00

Крест

Лит.	Лист	Листов
А		1

ЛЕНГИПРОВОДХОЗ

Копировал: 24414-03 66 Формат А4

Ленгипроводхоз Зак. 774 Тир. 60 19.03.91

820-04-36.90-КМ101.01

Альбом 3

820-04-36.90

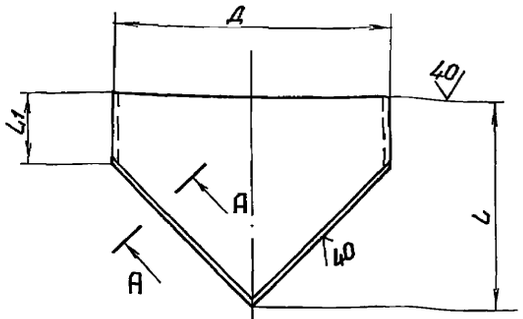

Шаблон для изготовления
820-04-36.90-КМ101.01

Шаблон для изготовления
820-04-36.90-КМ101.01-01

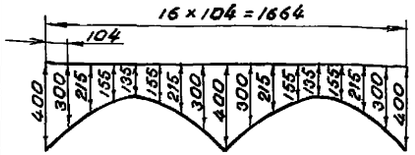

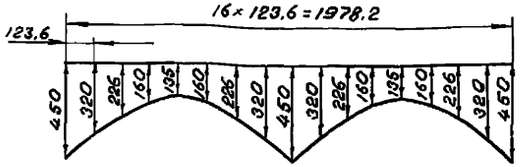

Обозначение	Д мм	L мм	L_1 мм	Масса кг
820-04-36.90-КМ101.01	530	400	135	27,6
-01	630	450	135	32,8

А-А / М 1:1 повернуто

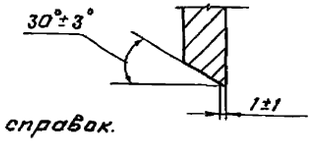

1. *Размеры для справок.
2. Неуказанные предельные отклонения размеров – $\pm \frac{JT14}{2}$

Привязан

Инв. №

Изм.	Лист	№ докум.	Подп.	Дата
Разраб.		Курилова		12.03.90
Пров.		Попова		22.03.90
ГИП		Гитин		23.03.90
Нач. отд.		Коренев		23.03.90
Н.контр.		Смельчакова		23.03.90

820-04-36.90-КМ 101.01

Труба

Лит.	Масса	Масштаб
А	см. табл.	1:20

Лист | Листов-1

Труба Д×8 ГОСТ 10704-76 / Вст3сп ГОСТ 10706-76

ЛЕНГИПРОВОДХОЗ

Копировал: Б

Формат А4

Ленгипроводхоз Зак. 114 Тир. 50 19.03.87

Инв. № подл. | Подпись и дата | Взам. инв. № | Инв. № дубл. | Подпись и дата

Альбом 3

820-04-36.90

Формат	Зона	Поз.	Обозначение	Наименование	Кол.	Примечание
				Документация		
А4			820-04-36.90-КМ102.00СБ	Сборочный чертеж		
			Переменные данные для исполнений:			
			820-04-36.90-КМ102.00			
				Стандартные изделия		
		1		Тройник 530×7 Вст3сп		
				ОСТ 36-24-77	1	
		2		Фланец 1-500-10 Вст3сп		
				ГОСТ 12820-80	3	
			820-04-36.90-КМ102.00-01			
				Стандартные изделия		
		1		Тройник 630×8 Вст3сп		
				ОСТ 36-24-77	1	
		2		Фланец 1-600-10 Вст3сп		
				ГОСТ 12820-80	3	

Привязан

Инв. №

Изм.	Лист	№ докум.	Подпись	Дата
Разраб.		Курилова		12.03.90
Пров.		Попова		19.03.90
ГИП		Гитин		23.03.90
Нач. отд.		Коренев		23.03.90
Н.контр.		Смельчакова		23.03.90

820-04-36.90-КМ102.00

Тройник

Лит.	Лист	Листов
А		1

ЛЕНГИПРОВОДХОЗ

Копировал: Б 24414-03 67 Формат А4

Инв. № подл. | Подпись и дата | Взам. инв. № | Инв. № дубл. | Подпись и дата

820-04-36.90-КМ102.00СБ

Альбом 3

820-04-36.90

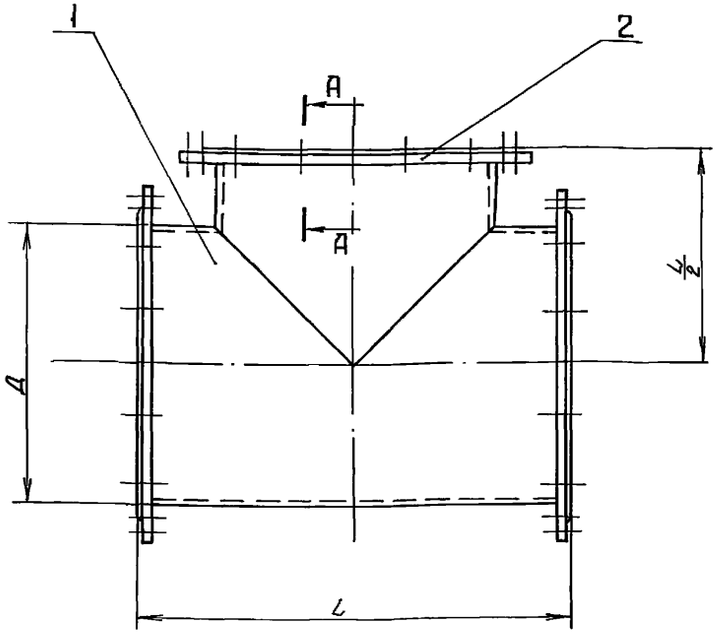

А — А
М 1:2,5

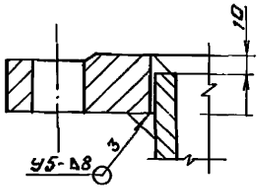

Обозначение	D мм	L мм	Масса кг
820-04-36.90-КМ102.00	530	820	168.1
-01	630	920	245,2

1. * Размеры для справок.
2. Сварные швы выполнять по ГОСТ 16037-80.
3. Электроды Э42 ГОСТ 9467-75.
4. Предельные отклонения размеров - $\pm\frac{JT14}{2}$

Привязан

Инв.№

Подпись и дата | Инв.№ дубл. | Подпись и дата | Взам.инв.№ | Инв.№подл. | Подпись и дата

Изм.	Лист	№ докум.	Подпись	Дата
Разраб.		Курилова		14.03.90
Пров.		Попова		22.03.90
ГИП		Гитин		23.03.90
Нач. отд.		Коренев		28.03.90
Н. контр.		Смельчакова		23.03.90

820-04-36.90-КМ102.00СБ

Тройник
Сборочный чертеж

Лит.	Масса	Масштаб
А	см. табл.	1:10
Лист	Листов 1	

ЛЕНГИПРОВОДХОЗ

Копировал:

Формат А4

Формат	Зона	Поз.	Обозначение	Наименование	Кол.	Примечание
				Документация		
А4			820-04-36.90-КМ103.00СБ	Сборочный чертеж		
				Переменные данные для исполнений:		
				820-04-36.90-КМ103.00		
				Детали		
Б4		1	820-04-36.90-КМ103.01	Труба		
				Труба $\frac{530\times8\ ГОСТ10704-76}{Вст3сп\ ГОСТ10706-76}$		
				$L=1490\pm\frac{JT14}{2}$, мм	1	153,5кг
				Стандартные изделия		
				Фланец 1-500-10 Вст3сп		
				ГОСТ 12820-80	1	
				820-04-36.90-КМ100.00-01		
				Детали		
Б4		1	820-04-36.90-КМ103.01-01	Труба		
				Труба $\frac{630\times8\ ГОСТ10704-76}{Вст3сп\ ГОСТ10706-76}$		
				$L=1490\pm\frac{JT14}{2}$, мм	1	182,9кг
				Стандартные изделия		
		2		Фланец 1-600-10 Вст3сп		
				ГОСТ 12820-80	1	

Альбом 3

820-04-36.90

Привязан

Инв.№

Подпись и дата | Инв.№ дубл. | Подпись и дата | Взам.инв.№ | Инв.№подл. | Подпись и дата

Изм.	Лист	№ докум.	Подп.	Дата
Разраб.		Курилова		14.03.90
Пров.		Попова		20.03.90
ГИП		Гитин		23.03.90
Нач. отд.		Коренев		23.03.90
Н. контр.		Смельчакова		23.03.90

820-04-36.90-КМ103.00

Патрубок

Лит.	Лист	Листов
А		1

ЛЕНГИПРОВОДХОЗ

Копировал: 24414-03 68 Формат А4

Ленгипроводхоз Зак. 114 Тир. 80 13.08.87

820-04-36.90-КМ103.00СБ

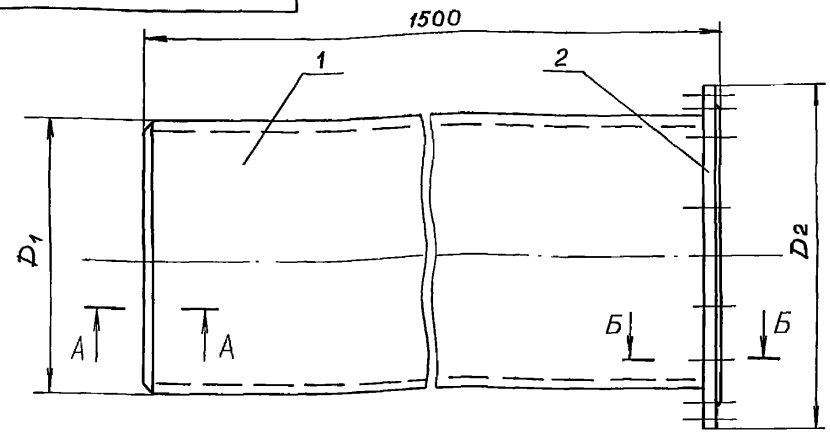

Обозначение	D1 мм	D2 мм	Масса кг
820-04-36.90 -КМ103.00	530	670	181,2
-01	630	780	222,3

А – А
М 1:1

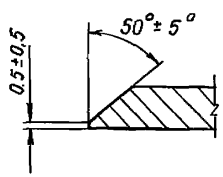

Б – Б
М1:2,5

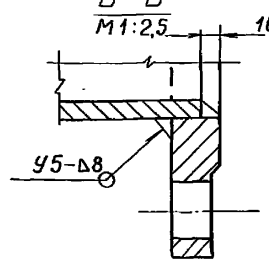

1. * Размеры для справок.
2. Сварные швы выполнять по ГОСТ 16037-80.
3. Электроды Э42 ГОСТ 9467-75.
4. Предельные отклонения размеров – $\pm \frac{JT14}{2}$

Привязан

Инв.№

Изм.	Лист	№ докум.	Подп.	Дата
Разраб.		Курилова		12.03.90
Пров.		Попова		22.03.90
ГИП		Гитин		23.03.90
Нач.отд.		Коренев		23.03.90
Н.контр.		Смельчакова		23.03.90

820-04-36.90-КМ103.00 СБ

Патрубок
Сборочный чертеж

Лит.	Масса	Масштаб
А	см. табл.	1:10
Лист	Листов – 1	

ЛЕНГИПРОВОДХОЗ

Альбом 3
820-04-36.90

Подп. и дата | Инв.№ дубл. | Взам. инв.№ | Подп. и дата | Инв.№ подл.

Копировал

Формат А4

Формат	Зона	Поз.	Обозначение	Наименование	Кол.	Примечание
				Документация		
А4			820-04-36.90-КМ104.00 СБ	Сборочный чертеж		
				Переменные данные для исполнений		
				820-04-36.90-КМ104.00		
				Детали		
Б4		1	820-04-36.90-КМ104.01	Труба		
				Труба 530×8 ГОСТ 10704-76 / Вст3сп ГОСТ 10706-76		
				$L = 720 \pm \frac{JT14}{2}$, мм	1	74,2 кг
				Стандартные изделия		
		2		Фланец 1-500-10Вст3сп		
				ГОСТ 12820-80	2	
				820-04-36.90-КМ104.00-01		
				Детали		
Б4		1	820-04-36.90-КМ104.01-01	Труба		
				Труба 630×8 ГОСТ 10704-76 / Вст3сп ГОСТ 10706-76		
				$L = 795 \pm \frac{JT14}{2}$, мм	1	97,6 кг
				Стандартные изделия		
		2		Фланец 1-600-10Вст3сп		
				ГОСТ 12820-80	2	

Привязан

Инв.№

Изм.	Лист	№ докум.	Подп.	Дата
Разраб.		Курилова		12.03.90
Пров.		Попова		20.03.90
ГИП		Гитин		23.03.90
Нач.отд.		Коренев		23.03.90
Н.контр.		Смельчакова		23.03.90

820-04-36.90-КМ104.00

Вставка

Лит.	Лист	Листов
А		1

ЛЕНГИПРОВОДХОЗ

Альбом 3
820-04-36.90

Подп. и дата | Инв.№ дубл. | Взам. инв.№ | Подп. и дата | Инв.№ подл.

Копировал

820-04-36.90-КМ104.00СБ

Альбом 3

820-04-36.90

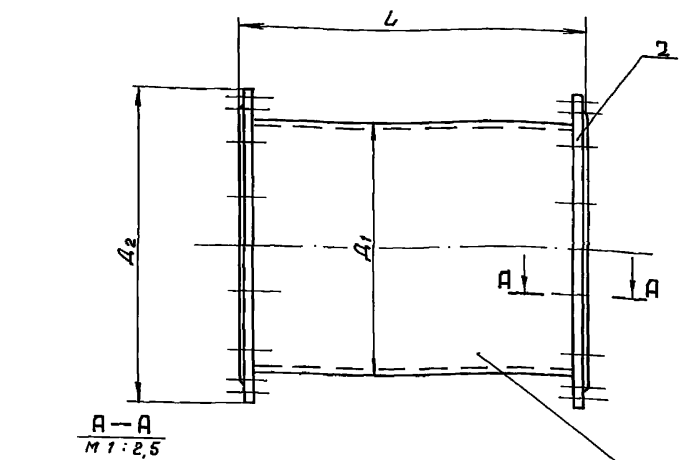

Обозначение	$Д_1$, мм	$Д_2$, мм	L, мм	Масса, кг
820-04-36.90-КМ104.00	530	670	740	129,6
-01	630	780	815	176,4

1. * Размеры для справок.
2. Сварные швы выполнять по ГОСТ 16037-80.
3. Электроды Э42 ГОСТ 9467-75.
4. Предельные отклонения размеров $\pm \frac{JT14}{2}$

Привязан

Инв.№

Инв.№ подл. | Подпись и дата | Взам. инв.№ | Инв.№ дубл. | Подпись и дата

Изм.	Лист	№ докум.	Подп.	Дата
Разраб.		Курилова		12.03.90
Пров.		Попова		20.03.90
ГИП		Гитин		23.03.90
Нач. отд.		Кореневский		23.03.90
Н. контр.		Смельчакова		23.03.90

820-04-36.90-КМ104.00 СБ

Вставка

Сборочный чертеж

Лит.	Масса	Масштаб
А	см. табл.	1:10
Лист	Листов 1	

ЛЕНГИПРОВОДХОЗ

Копировал:

Формат А4

Формат	Зона	Поз.	Обозначение	Наименование	Кол.	Примечание
				Документация		
А4			820-04-36.90-КМ105.00 СБ	Сборочный чертеж		
				Детали		
А4		1	820-04-36.90-КМ105.01	Переход	1	
				Стандартные изделия		
		2		Фланец 1-500-10 Вст3сп		
				ГОСТ 12820-80	1	
		3		Фланец 1-300-10 Вст3сп		
				ГОСТ 12820-80	1	

Альбом 3

820 04-36.90

Инв.№ подл. | Подпись и дата | Взам. инв.№ | Инв.№ дубл. | Подпись и дата

Привязан

Инв.№

Изм.	Лист	№ докум.	Подп.	Дата
Разраб.		Курилова		12.03.90
Пров.		Попова		20.03.90
ГИП		Гитин		23.03.90
Нач. отд.		Кореневский		23.03.90
Н. контр.		Смельчакова		23.03.90

820-04-36.90-КМ105.00

Переход

Лит.	Лист	Листов
А		1

ЛЕНГИПРОВОДХОЗ

Копировал:

24414-03 70 Формат А4

820-04- 36.90-КМ105.00СБ

Альбом 3

820-04- 36.90

Инв.№ подл. | Подп. и дата | Взам. инв.№ | Инв.№ дубл. | Подп. и дата

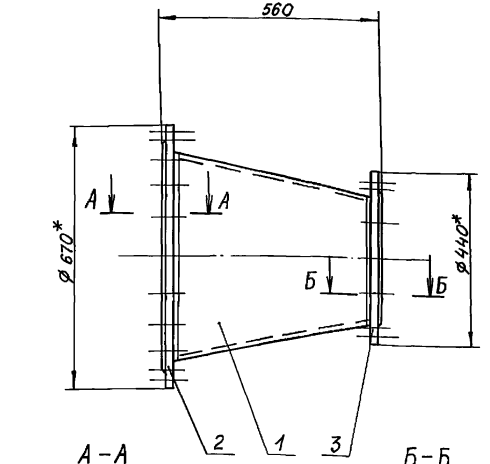

А – А
М 1:2,5

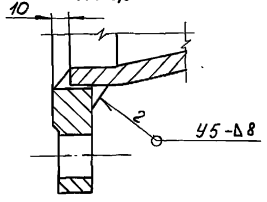

Б – Б
М 1:2,5

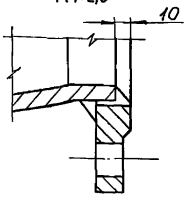

1. * Размеры для справок.
2. Сварные швы выполнять по ГОСТ 16037-80.
3. Электроды Э42 ГОСТ 9467-75.
4. Предельные отклонения размеров $\pm\frac{IT14}{2}$

Привязан

Инв. №

820-04- 36.90-КМ105.00СБ

Изм.	Лист	№ докум.	Подп.	Дата
Разраб.		Курилова		12.03.90
Пров.		Попова		20.03.90
ГИП		Гитин		23.03.90
Нач. отд.		Коренев		23.03.90
Н. контр.		Смельчакова		23.03.90

Переход
Сборочный чертеж

Лит.	Масса	Масштаб
А	83,6	1:10
Лист	Листов – 1	

Ленгипроводхоз

Копировал

формат А4

820-04- 36.90-КМ105.01

Альбом 3

820-04- 36.90

Инв.№ подл. | Подп. и дата | Взам. инв.№ | Инв.№ дубл. | Подп. и дата

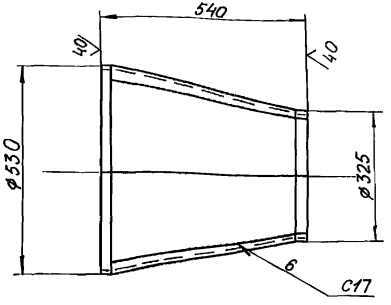

Шаблон

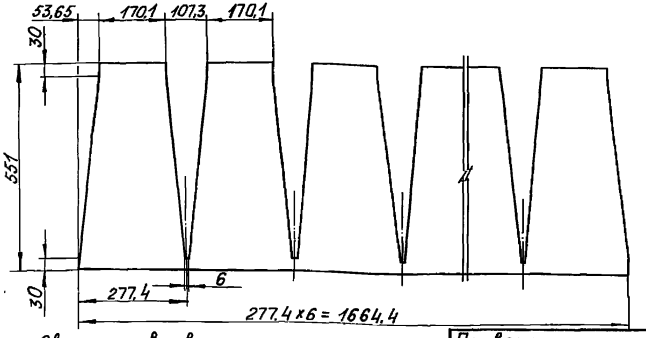

1. Сварные швы выполнять по ГОСТ 16037-80.
2. Электроды Э42 ГОСТ 9467-75.
3. Предельные отклонения размеров $\pm\frac{IT14}{2}$

Привязан

Инв. №

820-04- 36.90-КМ105.01

Изм.	Лист	№ докум.	Подп.	Дата
Разраб.		Курилова		12.03.90
Пров.		Попова		22.03.90
ГИП		Гитин		23.03.90
Нач. отд.		Коренев		23.03.90
Н. контр.		Смельчакова		23.03.90

Переход

Лит.	Масса	Масштаб
А	43,0	1:10
Лист	Листов – 1	

Труба 530х8 ГОСТ 10704-76 / Вст3сп ГОСТ 10706-76

Ленгипроводхоз

Копировал 24414-03 71 формат А4

820-04-36.90-КМ106.00СБ

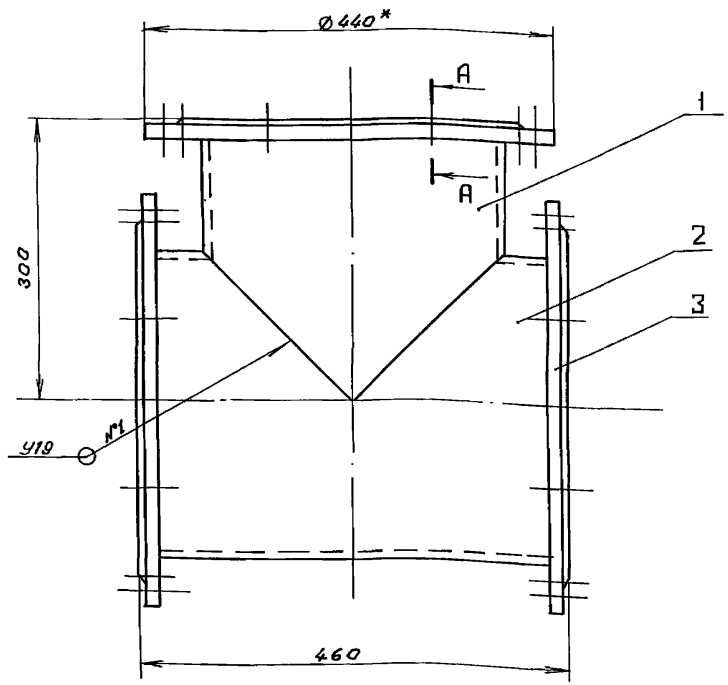

А – А
М 1:2,5

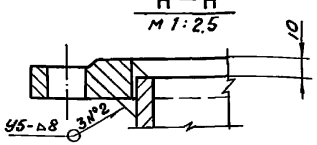

1. * Размеры для справок.
2. Сварные швы выполнять по ГОСТ 16037-80 электродами Э42 ГОСТ 9467-75.
3. Отверстие в поз. 2 вырезать по месту.
4. Предельные отклонения размеров $\pm\frac{JT14}{2}$.

Привязан

Инв. №

Изм.	Лист	№ докум.	Подп.	Дата
Разраб.		Курилова		13.03.90
Пров.		Попова		22.03.90
ГИП		Гитин		23.03.90
Нач. отд.		Коренев		23.03.90
Н. контр.		Смельчакова		23.03.90

820-04-36.90-КМ106.00СБ

Тройник
Сборочный чертеж

Лит.	Масса	Масштаб
А	79,2	1:5

Лист | Листов - 1

ЛЕНГИПРОВОДХОЗ

Копировал: Формат А4

Альбом 3

820-04-36.90

Ленгипроводхоз Зак. 774 Тир. 50 19.05.87

Инв. № подл. | Подп. и дата | Взам. инв. № | Инв. № дубл. | Подп. и дата

Формат	Зона	Поз.	Обозначение	Наименование	Кол.	Примечание
				Документация		
А4			820-04-36.90-КМ106.00 СБ	Сборочный чертеж		
				Детали		
А4		1	820-04-36.90-КМ106.01	Труба	1	
Б4		2	820-04-36.90-КМ106.02	Труба		
				Труба $\frac{325\times8\ ГОСТ10704-76}{В\ от\ 3\ сп\ ГОСТ10705-80}$		
				$L = 440 \pm \frac{JT14}{2}$, мм	1	27,5кг
				Стандартные изделия		
		3		Фланец 1-300-10 В от 3 сп		
				ГОСТ 12820-80	3	

Привязан

Инв. №

Изм.	Лист	№ докум.	Подп.	Дата
Разраб.		Курилова		12.03.90
Пров.		Попова		20.03.90
ГИП		Гитин		23.03.90
Нач. отд.		Коренев		23.03.90
Н. контр.		Смельчакова		23.03.90

820-04-36.90-КМ106.00

Тройник

Лит.	Лист	Листов
А		1

ЛЕНГИПРОВОДХОЗ

Копировал: 24414-03 72 Формат А4

Альбом 3

820-04-36.90

Инв. № подл. | Подп. и дата | Взам. инв. № | Инв. № дубл. | Подп. и дата

820-04-36.90-КМ106.01

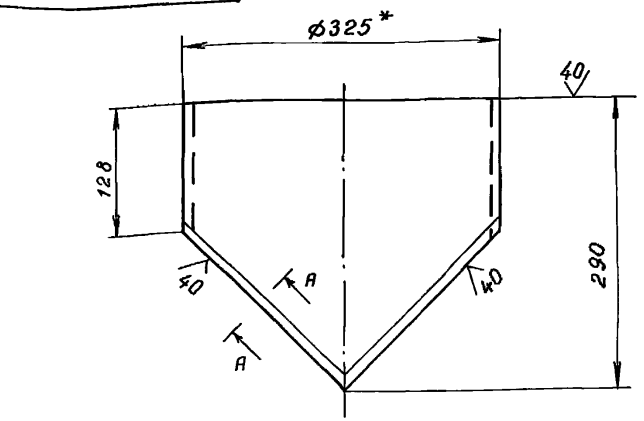

Шаблон

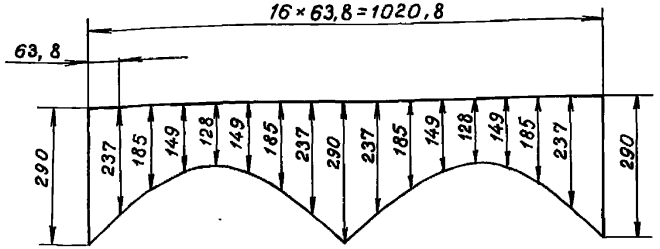

А – А
М 1:1 повернуто

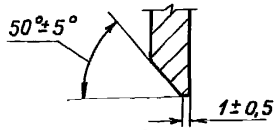

1. * Размер для справок.
2. Неуказанные предельные отклонения размеров – ±IT14/2.

Привязан

Инв.№

Изм.	Лист	№ докум.	Подп.	Дата
Разраб.		Курилова		14.03.90
Пров.		Попова		20.03.90
ГИП		Гитин		23.03.90
Нач.отд.		Коренев		23.03.90
Н.контр.		Смельчакова		23.03.90

820-04-36.90-КМ 106.01

Труба

Лит.	Масса	Масштаб
А	13.0	1:5
Лист	Листов 1	

Труба 325×8 ГОСТ 10704-76 / Вст3сп ГОСТ 10705-80

ЛЕНГИПРОВОДХОЗ

Копировал

Формат А4

Формат	Зона	Поз.	Обозначение	Наименование	Кол.	Примечание
				Документация		
А4			820-04-36.90-КМ 107.00СБ	Сборочный чертеж		
				Стандартные изделия		
		1		Фланец 1-300-10 Вст3сп ГОСТ 12820-80	1	
				Переменные данные для исполнений		
				820-04-36.90-КМ 107.00		
				Детали		
Б4		2	820-04-36.90-КМ 107.01	Труба L = 1490 ± IT14/2, мм	1	93,2 кг
				820-04-36.90-КМ 107.00-01		
				Детали		
Б4		2	820-04-36.90-КМ 107.01-01	Труба L = 2990 ± IT14/2, мм	1	187.0 кг
				820-04-36.90-КМ 107.00-02		
				Детали		
Б4		2	820-04-36.90-КМ 107.01-02	Труба L = 3200 ± IT14/2, мм	1	199.5 кг

Привязан

Инв.№

Изм.	Лист	№ докум.	Подп.	Дата
Разраб.		Курилова		14.03.90
Пров.		Попова		20.03.90
ГИП		Гитин		23.03.90
Нач.отд.		Коренев		23.03.90
Н.контр.		Смельчакова		23.03.90

820-04-36.90-КМ 107.00

Патрубок

Лит.	Лист	Листов
А		1

ЛЕНГИПРОВОДХОЗ

Копировал

24414-03 73 Формат А4

Альбом 3

820-04-36.90

Подп. и дата | Инв.№ подл. | Взам. инв.№ | Инв.№ дубл. | Подп. и дата

820-04-36.90 Альбом 3

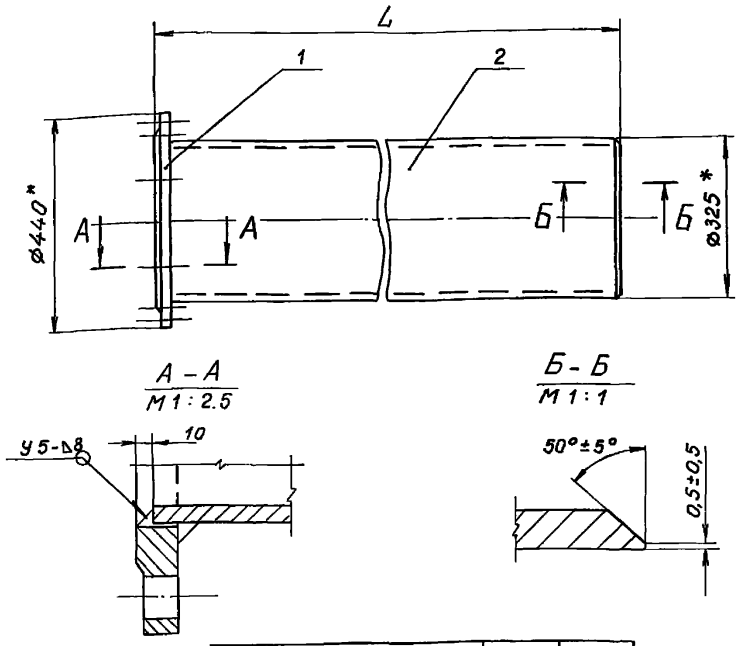

А – А
М 1:2.5

Б – Б
М 1:1

Обозначение	L мм	Масса кг
820-04-36.90 -КМ107.00	1500	106,1
-01	3000	199,9
-02	3210	212,4

1. * Размеры для справок.
2. Сварные швы выполнять по ГОСТ 16037-80.
3. Электроды Э42 ГОСТ 9467-75.
4. Предельные отклонения размеров – $\pm\frac{IT14}{2}$

Привязан

Инв. №

Подп. и дата | Инв. № подл. | Взам. инв. № | Инв. № дубл. | Подп. и дата

Изм.	Лист	№ докум.	Подп.	Дата
Разраб.		Курилова		14.03.90
Пров.		Попова		20.03.90
ГИП		Гитин		23.03.90
Нач. отд.		Коренев		23.03.90
Н. контр.		Смельчакова		23.03.90

820-04-36.90-КМ107.00 СБ

Патрубок
Сборочный чертеж

Лит.	Масса	Масштаб
А	см. табл.	1:10
Лист	Листов 1	

ЛЕНГИПРОВОДХОЗ

Копировал

Формат А4

Ленгипроводхоз Зак. 774 Тир. 50 19.05.87

Формат	Зона	Поз.	Обозначение	Наименование	Кол.	Примечание
				Документация		
А4			820-04-.36.90 -КМ108.00 СБ	Сборочный чертеж		
				Детали		
А4		1	820-04-.36.90 -КМ 108.01	Труба	2	
				Переменные данные для исполнений		
				820-04-36.90 -КМ108.00		
				Детали		
А4		2	820-04-36.90 -КМ 108.02	Труба	2	
				Стандартные изделия		
		3		Фланец 1-300-10 Вст3сп		
				ГОСТ 12820-80	2	
				820-04-36.90 -КМ 108.00-01		
				Детали		
А4		2	820-04-36.90 -КМ108.02-01	Труба	2	

Альбом 3 820-04-36.90

Подп. и дата | Инв. № подл. | Взам. инв. № | Инв. № дубл. | Подп. и дата

Привязан

Инв. №

Изм.	Лист	№ докум.	Подп.	Дата
Разраб.		Курилова		13.03.90
Пров.		Попова		20.03.90
ГИП		Гитин		23.03.90
Нач. отд.		Коренев		23.03.90
Н. контр.		Смельчакова		23.03.90

820-04-36.90-КМ 108.00

Колено

Лит.	Лист	Листов
А		1

ЛЕНГИПРОВОДХОЗ

Копировал

24414-03 74 Формат А4

820-04-36.90-КМ108.00СБ

Альбом 3

820-04-36.90

Подп. и дата | Инв. № дубл. | Взам. инв. № | Подп. и дата | Инв. № подл.

Рис. 1

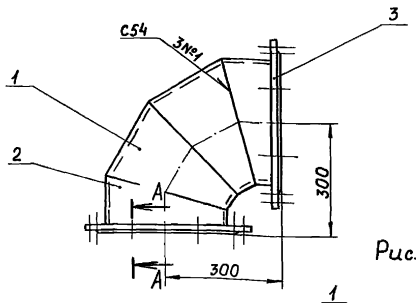

Рис. 2

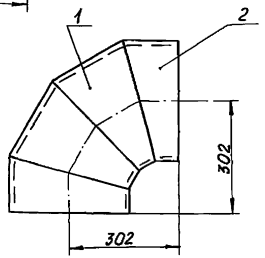

А-А

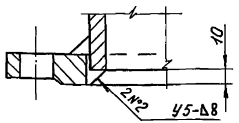

Обозначение	Рис.	Масса кг
820-04-36.90-КМ108.00	1	55,4
-01	2	31,0

1. Сварные швы выполнять по ГОСТ 16037-80
2. Электроды Э42 ГОСТ 9467-75.
3. Предельные отклонения размеров $\pm \frac{IT14}{2}$

Привязан

Инв. №

Изм.	Лист	№ докум.	Подп.	Дата
Разраб.		Курилова		14.03.90
Пров.		Попова		22.03.90
ГИП		Гитин		23.03.90
Нач. отд.		Коренев		23.03.90
Н. контр.		Смельчакова		23.03.90

820-04-36.90-КМ108.00СБ

Колено
Сборочный чертеж

Лит.	Масса	Масштаб
А	см. табл.	1:10
Лист	Листов 1	

Ленгипроводхоз

Копировал: Формат А4

820-04-36.90-КМ108.01

Альбом 3

820-04-36.90

Подп. и дата | Инв. № дубл. | Взам. инв. № | Подп. и дата | Инв. № подл.

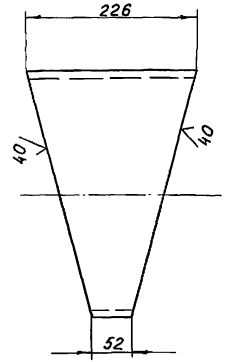

Шаблон

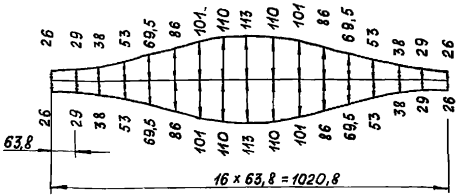

Предельные отклонения размеров $\pm \frac{IT14}{2}$

Привязан

Инв. №

Изм.	Лист	№ докум.	Подп.	Дата
Разраб.		Курилова		14.03.90
Пров.		Попова		22.03.90
ГИП		Гитин		23.03.90
Нач. отд.		Коренев		23.03.90
Н. контр.		Смельчакова		23.03.90

820-04-36.90-КМ108.01

Труба

Лит.	Масса	Масштаб
А	8,6	1:5
Лист	Листов 1	

Труба $\frac{325 \times 8 \text{ ГОСТ } 10704\text{-}76}{\text{Вст3сп ГОСТ } 10705\text{-}80}$

Ленгипроводхоз

Копировал: 24414-03 75 Формат А4

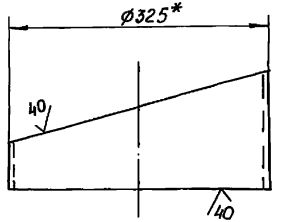

Шаблон для изготовления
820-04-36.90-КМ108.02

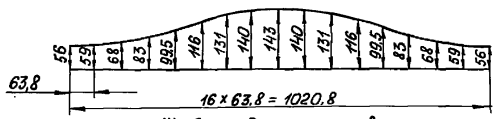

Шаблон для изготовления
820-04-36.90-КМ108.02-01

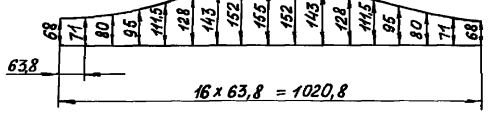

Обозначение	Масса кг
820 4-36.90-КМ108.02	6,2
-01	6,9

1.* Размер для справок.
2. Неуказанные предельные отклонения размеров – $\pm \frac{JT14}{2}$

Привязан

Инв. №

Изм.	Лист	№ докум.	Подп.	Дата
Разраб.		Курилова		15.03.90
Пров.		Попова		22.03.90
ГИП		Гитин		23.03.90
Нач.отд.		Коренев		23.03.90
Н.контр.		Смельчакова		25.03.90

820-04-36.90-КМ108.02

Труба

Труба 325х8 ГОСТ 10704-76 / Вст3сп ГОСТ 10705-80

Лит.	Масса	Масштаб
А	см. табл.	1:5
Лист	Листов 1	

Ленгипроводхоз

Копировал: Формат А4

Альбом 3 | 820-04-36.90 | Инв. № подл. | Подп. и дата | Взам. инв. № | Инв. № дубл. | Подп. и дата

Формат	Зона	Поз.	Обозначение	Наименование	Кол.	Примечание
				Документация		
А4			820-04-36.90-КМ109.00СБ	Сборочный чертеж		
				Детали		
А4		1	820-04-36.90-КМ109.01	Основание	1	
Б4		2	820-04-36.90-КМ109.02	Труба		
				Труба 159х4,5 ГОСТ 10704-76 / Вст3сп ГОСТ 10705-80		
				$L = 1690 \pm \frac{JT14}{2}$, мм	1	29,0кг

Альбом 3 | 820-04-36.90 | Инв. № подл. | Подп. и дата | Взам. инв. № | Инв. № дубл. | Подп. и дата

Привязан

Инв. №

Изм.	Лист	№ докум.	Подп.	Дата
Разраб.		Курилова		14.03.90
Пров.		Попова		20.03.90
ГИП		Гитин		23.03.90
Нач.отд.		Коренев		23.03.90
Н.контр.		Смельчакова		23.03.90

820-04-36.90-КМ109.00

Стойка

Лит.	Лист	Листов
А		1

Ленгипроводхоз

Копировал: 24414-03 76 Формат А4

820-04-36.90-КМ 109.00 СБ

Альбом 3

820-04-36.90

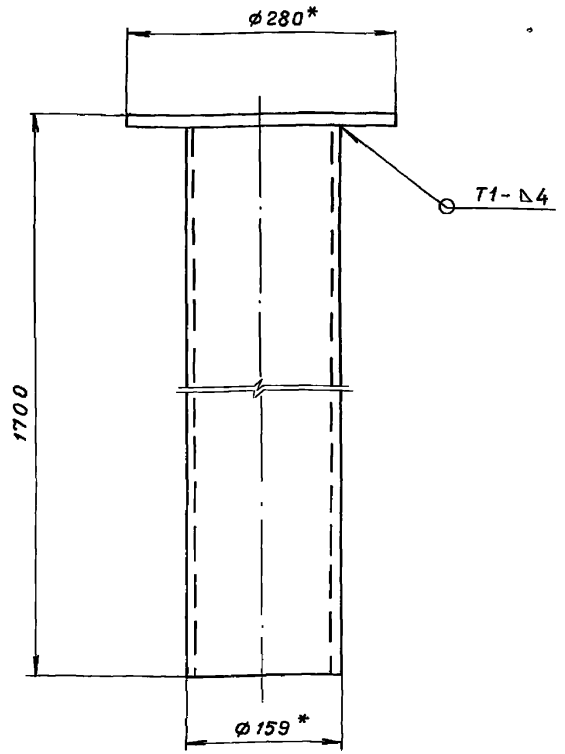

1. * Размеры для справок.
2. Сварные швы выполнять по ГОСТ 5264-80
3. Электроды Э42 ГОСТ 9467-75.
4. Предельные отклонения размеров - $\pm \frac{JT14}{2}$

Привязан

Инв.№

Изм.	Лист	№ докум.	Подп.	Дата
Разраб.		Курилова		14.03.90
Пров.		Попова		20.03.90
ГИП		Гитин		23.03.90
Нач. отд.		Коренев		23.03.90
Н. контр.		Снельчакова		23.03.90

820-04-36.90-КМ 109.00СБ

Стойка
Сборочный чертеж

Лит.	Масса	Масштаб
А	32,8	1:5
Лист	Листов-1	

ЛЕНГИПРОВОДХОЗ

Копировал

Формат А4

820-04-36.90-КМ 109.01

Альбом 3

820-04-36.90

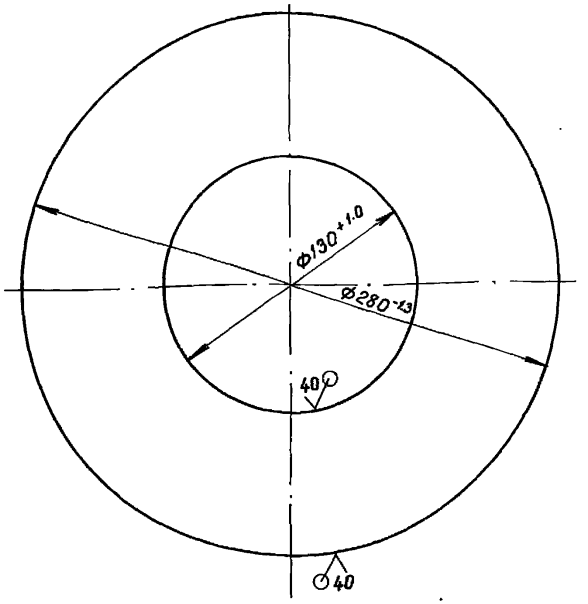

Привязан

Инв.№

Изм.	Лист	№ докум.	Подп.	Дата
Разраб.		Курилова		14.03.90
Пров.		Попова		12.03.90
ГИП		Гитин		23.03.90
Нач. отд.		Коренев		23.03.90
Н. контр.		Снельчакова		23.03.90

820-04-36.90-КМ 109.01

Основание

Лит.	Масса	Масштаб
А	3.8	1:2.5
Лист	Листов-1	

Лист Б-ПН-10 ГОСТ 19903-74
Вст3сп5 ГОСТ 14637-79

ЛЕНГИПРОВОДХОЗ

Копировал

24414-03 77 Формат А4

Формат	Зона	Поз.	Обозначение	Наименование	Кол.	Примечание
				Документация		
А4			820-04 – 36.90 – КМ 110.00СБ	Сборочный чертеж		
				Детали		
Б4		1	820-04 – 36.90 – КМ 110. 01	Уголок		
				Уголок $\frac{63\times63\times5\text{-}В\ ГОСТ\ 8509\text{-}86}{Вст3сп5\ ГОСТ\ 535\text{-}88}$		
				$L = 3200 \pm \frac{JT14}{2}$, мм	2	30,8 кг
Б4		2	820-04 – 36.90 – КМ 110. 02	Уголок		
				Уголок $\frac{63\times63\times5\text{-}В\ ГОСТ\ 8509\text{-}86}{Вст3сп5\ ГОСТ\ 535\text{-}88}$		
				$L = 190 \pm \frac{JT14}{2}$, мм	6	5,5 кг
Б4		3	820-04 – 36.90 – КМ 110. 03	Круг		
				Круг $\frac{20\ В\ ГОСТ\ 2590\text{-}88}{Вст3сп5\ ГОСТ\ 535\text{-}88}$		
				$L = 620 \pm \frac{JT14}{2}$, мм	10	15,3 кг

Альбом 3

820-04 – 36.90

Подп. и дата | Инв.№ дубл. | Взам. инв.№ | Подп. и дата | Инв.№ подл.

Привязан

Инв.№

Изм.	Лист	№ докум.	Подп.	Дата
Разраб.		Курилова		14.03.90
Пров.		Попова		20.03.90
ГИП		Гитин		23.03.90
Нач. отд.		Кореневб		23.03.90
Н. контр.		Снельчакова		23.03.90

820-04 – 36.90 – КМ 110.00

Лестница

Лит.	Лист	Листов
А		1

ЛЕНГИПРОВОДХОЗ

Копировал Шмар. Формат А4

820-04 – 36.90 – КМ 110.00СБ

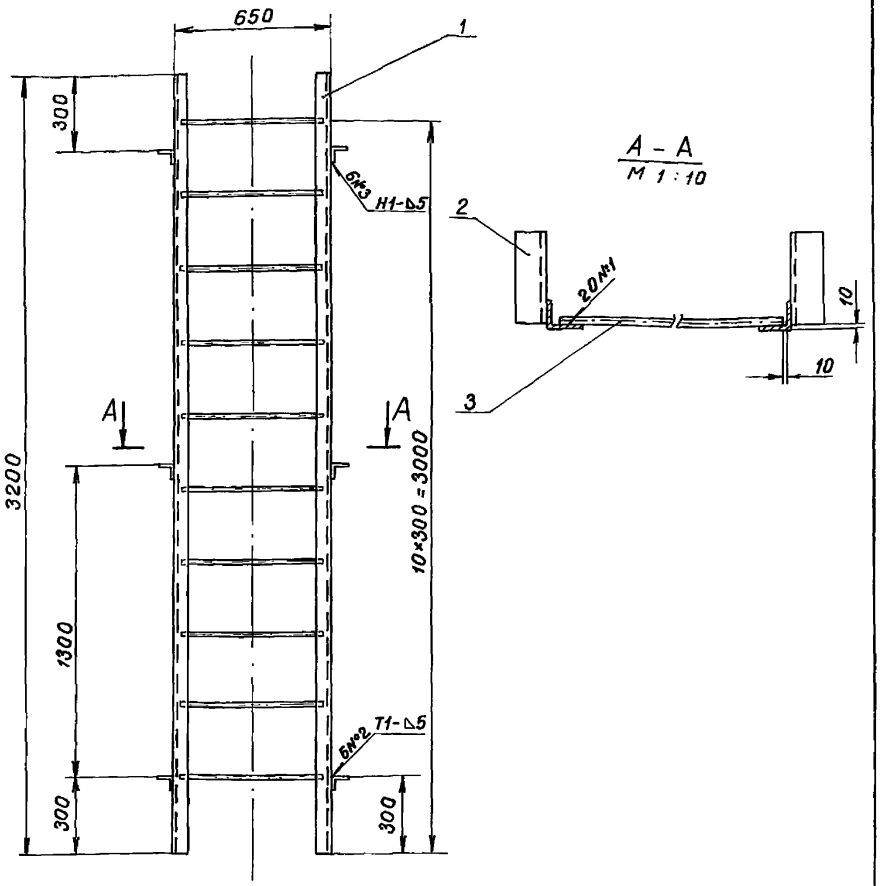

1. Сварные швы выполнять по ГОСТ 5264-80
2. Электроды Э42 ГОСТ 9467-75.
3. Предельные отклонения размеров – $\pm \frac{JT14}{2}$

Привязан

Инв.№

Подп. и дата | Инв.№ дубл. | Взам. инв.№ | Подп. и дата | Инв.№ подл.

Изм.	Лист	№ докум.	Подп.	Дата
Разраб.		Курилова		14.03.90
Пров.		Попова		20.03.90
ГИП		Гитин		23.03.90
Нач. отд.		Кореневб		23.03.90
Н. контр.		Снельчакова		23.03.90

820-04 – 36.90 – КМ 110.00 СБ

Лестница
Сборочный чертеж

Лит.	Масса	Масштаб
А	51.6	1:20
Лист	Листов – 1	

ЛЕНГИПРОВОДХОЗ

Копировал Шмар 24414-03 78 Формат А4

820-04-36.90 Альбом 3

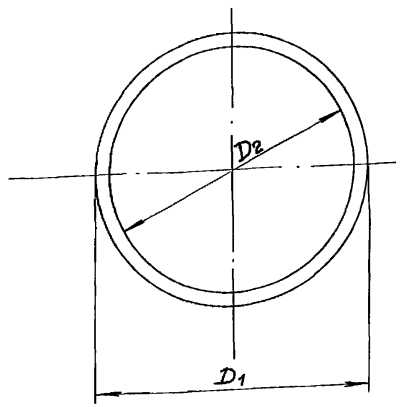

Обозначение	D1, мм	D2, мм	Масса, кг
820-04-36.90-КМ100.01	585	532	0,3
-01	370	327	0,1
-02	685	632	0,4

Привязан

Инв.№

Изм.	Лист	№ докум.	Подп.	Дата
Разраб.		Курилова		14.03.90
Пров.		Попова		22.03.90
ГИП		Гитин		23.03.90
Нач. отд.		Коренев		23.03.90
Н. контр.		Смельчакова		23.03.90

820-04-36.90-КМ 100.01

Прокладка

Пластина I, лист ТМКЩ-М×5×Д1×Д2-1.7 ГОСТ 7338-77

Лит.	Масса	Масштаб
А	см табл.	1:10
Лист	Листов 1	

ЛЕНГИПРОВОДХОЗ

Копировал Имяр Формат А4

Формат	Зона	Поз.	Обозначение	Наименование	Кол.	Примечание
				Документация		
А3			820-04-36.90-КМ111.00 СБ	Сборочный чертеж		
				Переменные данные для исполнений:		
				820-04-36.90-КМ111.00		
				Детали		
А4		1	820-04-36.90-КМ111.01	Труба	1	
А4		2	820-04-36.90-КМ111.02	Труба	1	
А4		3	820-04-36.90-КМ111.03	Кольцо	1	
А4		4	820-04-36.90-КМ111.04	Хомут	1	
				820-04-36.90-КМ111.00-01		
				Детали		
А4		1	820-04-36.90-КМ111.01-01	Труба	1	
А4		2	820-04-36.90-КМ111.02-01	Труба	1	
А4		3	820-04-36.90-КМ111.03-01	Кольцо	1	
А4		4	820-04-36.90-КМ111.04-01	Хомут	1	

Альбом 3 820-04-36.90

Привязан

Инв.№

Изм.	Лист	№ докум.	Подп.	Дата
Разраб.		Курилова		14.03.90
Пров.		Попова		20.03.90
ГИП		Гитин		23.03.90
Нач. отд.		Коренев		23.03.90
Н. контр.		Смельчакова		23.03.90

820-04-36.90-КМ 111.00

Переход

Лит.	Лист	Листов
А		1

ЛЕНГИПРОВОДХОЗ

Копировал Имя 24414-03 79 Формат А4

820 4- 36.90 - КМ111.00СБ

Альбом 3

820-04 - 36.90

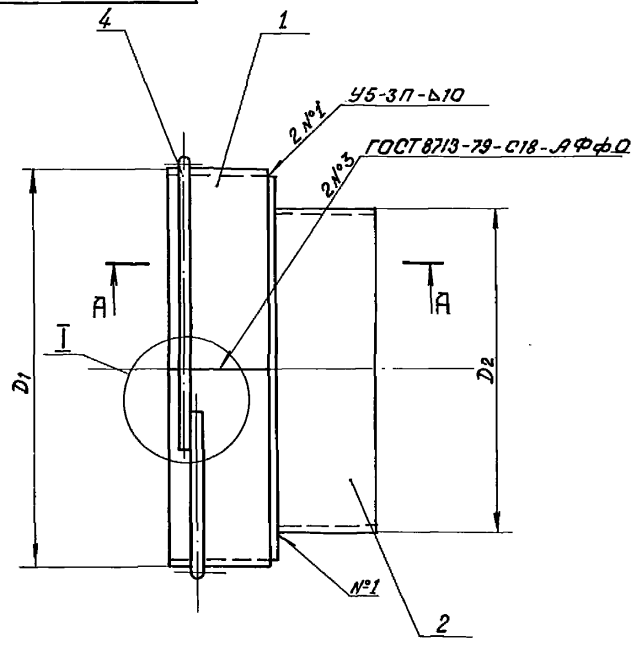

А—А
м 1:5

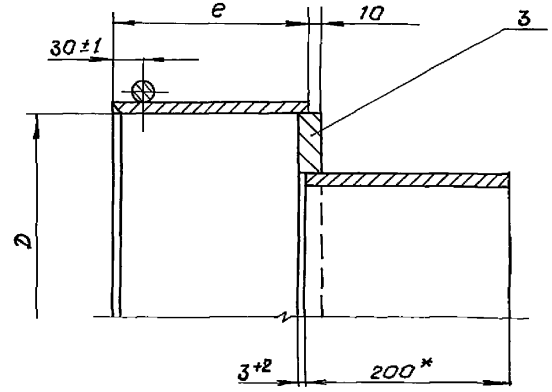

Б—Б
м 1:2

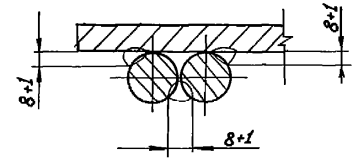

I
м 1:5

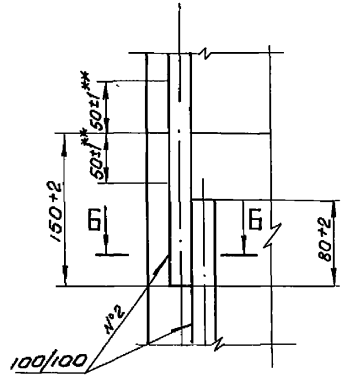

Обозначение	D мм	D1 мм	D2 мм	e мм	Масса кг
820-04 – 36.90 -КМ 111.00	754	774	630	195	88.9
-01	955	975	820	205	118.3

1. *Размер для справок.
2. Сварные швы выполнять по ГОСТ 16037-80.
3. Электроды Э42 ГОСТ 9467-75.
4. ** Шов №2 не варить.
5. Неуказанные предельные отклонения размеров – $\pm \frac{JT14}{2}$.

Привязан

Инв. №

Изм.	Лист	№ докум.	Подп.	Дата
Разраб.		Курилова		13.03.90
Пров.		Попова		20.03.90
ГИП		Гитин		23.03.90
Нач.отд.		Коренев		23.03.90
Н.контр.		Смольчакова		23.03.90

820-04- 36.90-КМ 111.00 СБ

Переход
Сборочный чертеж

Лит.	Масса	Масштаб
А	см. табл.	—
Лист	Листов 1	

ЛЕНГИПРОВОДХОЗ

Копировал: 24414-03 80 Формат А3

Инв. № подл. | Подп. и дата | Взам. инв. № | Инв. № дубл. | Подп. и дата

820 04 - 36.90 - КМ111.01

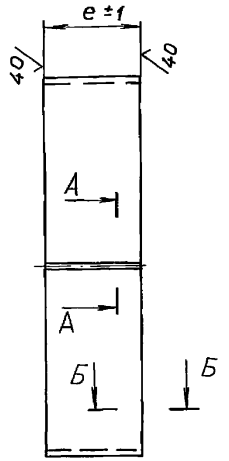

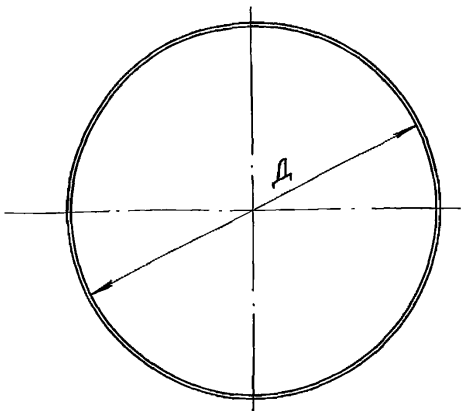

А – А
М 1:1

Б – Б
М 1:1

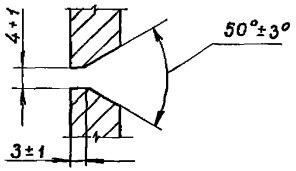

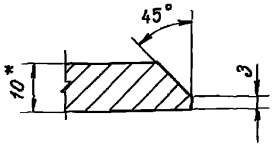

Обозначение	Д, мм	e, мм	Длина заготовки мм	Масса, кг
820-04 - 36.90 - КМ 111.01	$754^{+2,0}$	195	2395	36,7
-01	$955^{+2,3}$	205	3025	48.7

1. * Размер для справок.

Привязан

Инв.№

Альбом 3

820-04 - 36.90

Подп. и дата | Инв.№дубл. | Взам.инв.№ | Подп. и дата | Инв.№подл.

Изм	Лист	№ докум.	Подп.	Дата
Разраб.		Курилова		15.03.90
Пров.		Попова		22.03.90
ГИП		Гитин		23.03.90
Нач. отд.		Кореневв		23.03.90
Н. контр.		Смельчакова		23.03.90

820-04 - 36.90 - КМ 111.01

Труба

Лит.	Масса	Масштаб
А	см. табл.	—
Лист	Листов - 1	

Лист Б-ПН-10 ГОСТ 19903-74
Вст3сп5 ГОСТ 14637-79

ЛЕНГИПРОВОДХОЗ

Копировал

Формат А4

820-04 - 36.90 - КМ111.02

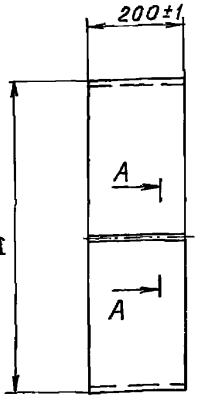

А – А
М 1:1

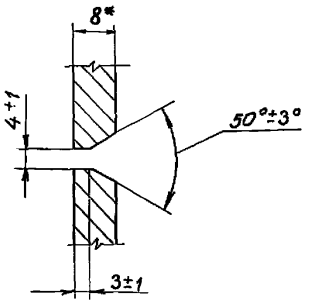

Обозначение	Д, мм	Длина развертки	Масса, кг
820-04 - 36.90 - КМ 111.02	$630^{-1,75}$	1950	24,5
-01	$820^{-2,3}$	2545	32,0

1. * Размер для справок.
2. Неуказанные предельные отклонения размеров - $\pm \frac{JT14}{2}$.

Привязан

Инв.№

Альбом 3

820-04 - 36.90

Подп. и дата | Инв.№дубл. | Взам.инв.№ | Подп. и дата | Инв.№подл.

Изм	Лист	№ докум.	Подп.	Дата
Разраб.		Курилова		15.03.90
Пров.		Попова		22.03.90
ГИП		Гитин		23.03.90
Нач. отд.		Кореневв		23.03.90
Н. контр.		Смельчакова		23.03.90

820-04 - 36.90 - КМ 111.02

Труба

Лит.	Масса	Масштаб
А	см. табл.	—
Лист	Листов - 1	

Лист Б-ПН-8 ГОСТ 19903-74
Вст3сп5 ГОСТ 14637-79

ЛЕНГИПРОВОДХОЗ

Копировал

24414-03 81

Формат А4

820-04-36.90 Альбом 3

820-04-36.90-КМ111.03

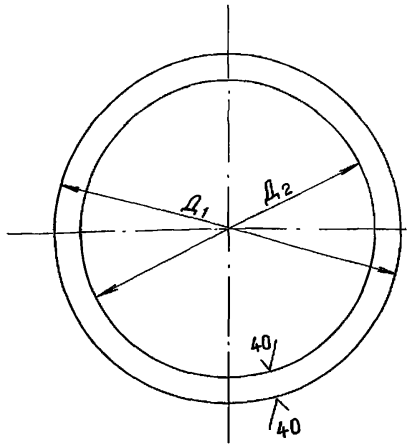

Обозначение	Д1, мм	Д2, мм	Масса, кг.
820-04-36.90 -КМ111.03	$754^{-2,0}$	$630^{+1,75}$	21,2
-01	$955^{-2,3}$	$820^{+2,3}$	29,5

Привязан

Инв.№

Изм.	Лист	№ докум.	Подп.	Дата
Разраб.		Курилова		14.03.90
Пров.		Попова		22.03.90
ГИП		Гитин		23.03.90
Нач.отд.		Кореневб		23.03.90
Н.контр.		Снельчакова		23.03.90

820-04-36.90-КМ111.03

Лит.	Масса	Масштаб
А	см. табл.	1:10
Лист	Листов-1	

Кольцо

Лист Б-ПН-20 ГОСТ 19903-74
Вст3сп5 ГОСТ 14637-79

ЛЕНГИПРОВОДХОЗ

Копировал

Формат А4

820-04-36.90 Альбом 3

820-04-36.90-КМ111.04

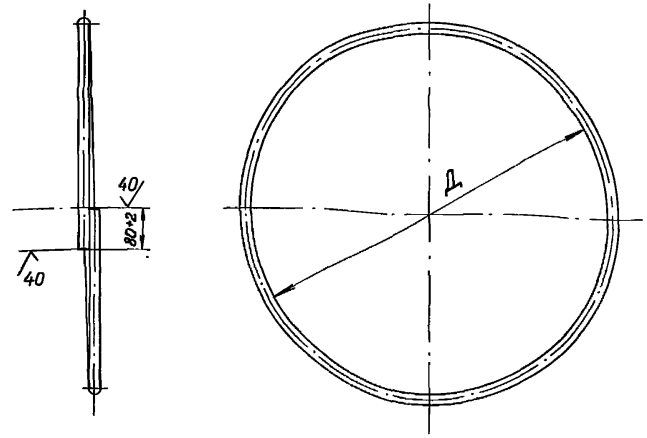

Обозначение	Д, мм	Длина заготовки, мм	Масса, кг
820-04-36.90 -КМ111.04	$774^{+2,0}$	2573	6,5
-01	$975^{+2,3}$	3205	8,1

Неуказанные предельные отклонения размеров - $\pm \frac{JT14}{2}$

Привязан

Инв.№

Изм.	Лист	№ докум.	Подп.	Дата
Разраб.		Курилова		14.03.90
Пров.		Попова		22.03.90
ГИП		Гитин		23.03.90
Нач.отд		Кореневб		23.03.90
Н.контр.		Снельчакова		23.03.90

820-04-36.90-КМ111.04

Лит.	Масса	Масштаб
А	см. табл.	—
Лист	Листов-1	

Хомут

Круг 20-В ГОСТ 2590-80
Вст3сп5 ГОСТ 535-88

ЛЕНГИПРОВОДХОЗ

Копировал

Альбом 3

820-04-36.90

Формат	Зона	Поз.	Обозначение	Наименование	Кол.	Примечание
				Документация		
А3			820-04-36.90-КМ 200.00 СБ	Сборочный чертеж		
А3			820-04-36.90-КМ 200.00 ВС	Ведомость спецификаций		
А3			820-04-036.90-КМ 100.00 ВМ	Ведомость металлоконструкций по видам профилей		
				Сборочные единицы		
А4		1	820-04-36.90-КМ 101.00	Крест	1	
А4		2	820-04-36.90-КМ 102.00	Тройник	1	
А4		3	820-04-36.90-КМ 103.00	Патрубок	3	
А4		4	820-04-36.90-КМ 104.00	Вставка	1	
А4		5	820-04-36.90-КМ 105.00	Переход	2	
А4		6	820-04-36.90-КМ 106.00	Тройник	2	
А4		7	820-04-36.90-КМ 107.00	Патрубок	2	
		8	-01	Патрубок	1	
		9	-02	Патрубок	1	
А4		10	820 04-36.90-КМ 108.00	Колено	2	
		11	-01	Колено	3	
А4		12	820 04-36.90-КМ 110.00	Лестница	1	
				Детали		
А4		13	820 04-36.90-КМ 100.01	Прокладка	11	
		14	-01	Прокладка	11	
				Стандартные изделия		
		15		Переход К630×530×7		
				В ст 3 сп ОСТ 36-22-77	3	

Привязан

Инв. №

Подп. и дата | Инв. № дубл. | Взам. инв. № | Подп. и дата | Инв. № подл.

Изм.	Лист	№ докум.	Подп.	Дата
Разраб.		Курилова		15.03.90
Пров.		Попова		22.03.90
ГИП		Гитин		23.03.90
Нач. отд.		Кореневъ		23.03.90
Н. контр.		Смельчакова		23.03.90

820-04-36.90-КМ 200.00

Водовыпуск - водозабор из труб Ду 600 Трубопроводная арматура в отапливаемом помещении с цокольной частью из монолитного железобетона

Лит	Лист	Листов
А	1	2

Ленгипроводхоз

Копировал [illegible] Формат А4

Альбом 3

820-4-036.90

Формат	Зона	Поз.	Обозначение	Наименование	Кол.	Примечание
		16		Затвор поворотный дисковый фланцевый 32ч 30бр Ру 10 Ду 500 Изготовитель: ПО „Курганармхиммаш"	4	
		17		Задвижка 30ч 6бр Ру10 Ду300. Изготовитель: Георгиевский арматурный завод	3	
		18		Кран 1.0-3.6 ГОСТ 7413-80	1	
		19		Болт М20-8g×90 46.0125 ГОСТ 7798-70	132	
		20		Болт М24-8g×100 46.0125 ГОСТ 7798-70	220	
		21		Гайка М20-7Н 5.0125 ГОСТ 5915-70	132	
		22		Гайка М24-7Н 5.0125 ГОСТ 5915-70	220	
				Переменные данные для исполнений: 820-04-36.90-КМ 200.00-01		
				Сборочные единицы:		
А4		23	820-04-36.90-КМ 111.00	Переход	2	

Привязан

Инв. №

Инв. № подл. | Подп. и дата | Взам. инв. № | Инв. № дубл. | Подп. и дата

Изм.	Лист	№ докум.	Подп.	Дата

820-04-36.90-КМ 200.00

Лист 2

Копировал [illegible] 24414-03 83 Формат А4

820-04-36.90-КМ200.00СБ

Альбом 3

820-4-036.90

Инв.№подл. | Подп. и дата | Взам.инв.№ | Инв.№дубл. | Подп. и дата

Рис.1

Б-Б

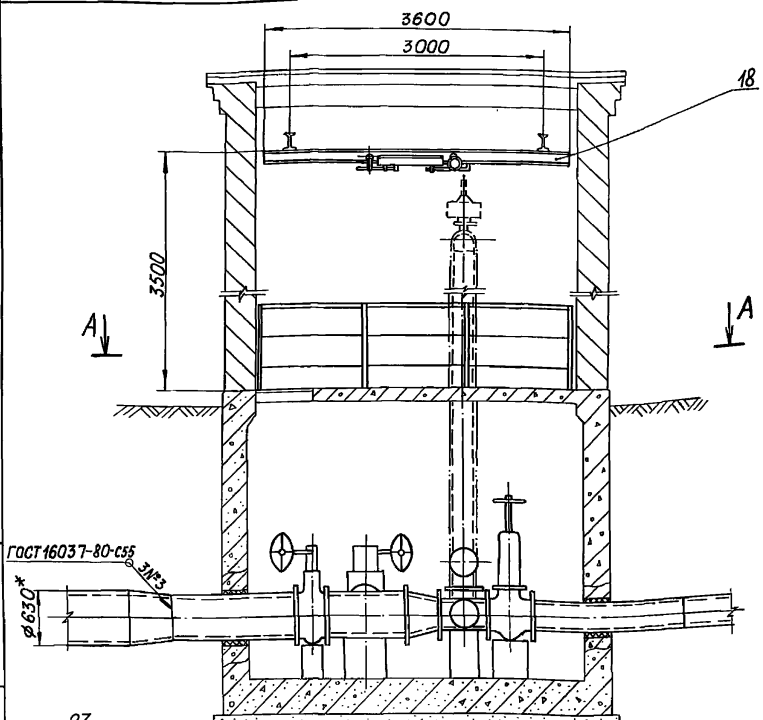

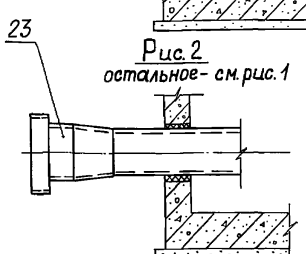

Рис.2

остальное- см.рис.1

А-А

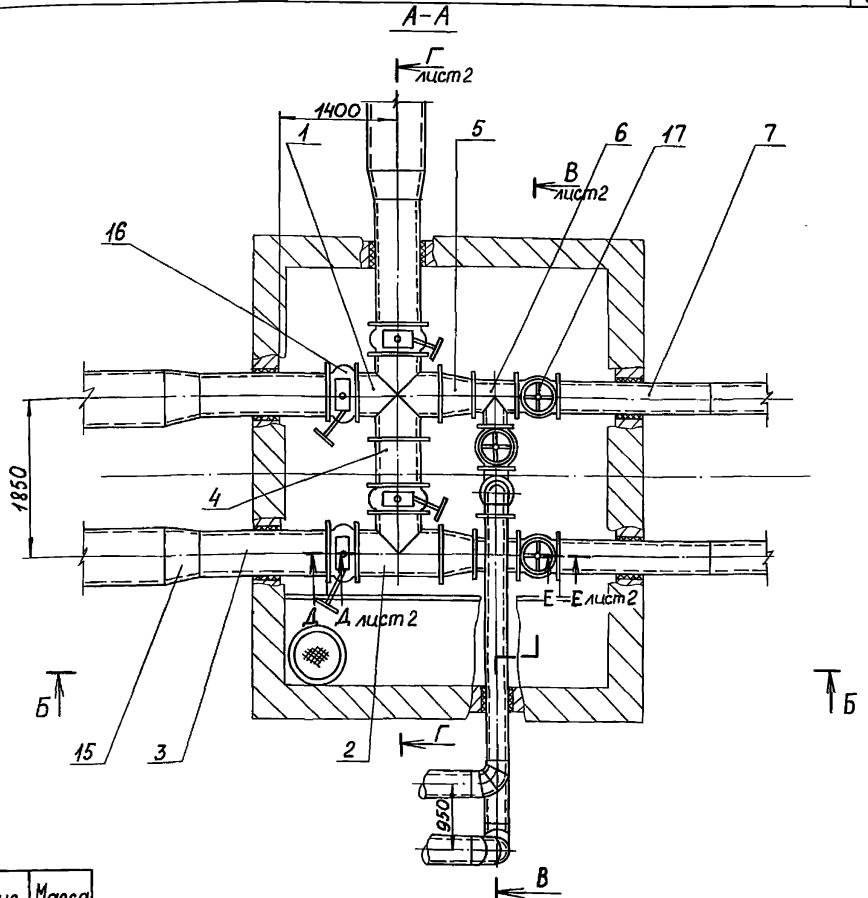

Обозначение	Рис.	Масса кг
820-04- 36.90- КМ200.00	1	5174,9
-01	2	5352,7

1.* Размеры для справок.
2. Сварные швы выполнять по ГОСТ 5264-80
3. Электроды Э42 ГОСТ 9467-75.

4. Трубопроводную арматуру и металлоконструкции, находящиеся в камере, покрыть кузбасс-лаком за 2 раза по предварительно очищенной и огрунтованной поверхности.
5. Битумные грунтовки должны изготовляться из битума растворенного в неэтилированном авиационном бензине марки Б-70 в соотношении 1:3 по объему или 1:2 по массе.
6. Переход через трубы осуществляется по стремянкам, изготавливаемым по месту.

Привязан

Инв.№

Изм.	Лист	№докум.	Подп.	Дата
Разраб.		Курилова		14.03.90
Пров.		Попова		22.03.90
ГИП		Гитин		23.03.90
Нач.отд.		Коренев		23.03.90
Н.контр.		Смельчакова		23.03.90

820-04- 36.90-КМ200.00СБ

Водовыпуск-водозабор из труб Ду 600
Трубопроводная арматура в отапливаемом помещении с цокольной частью из монолитного железобетона. Сборочный чертеж.

Лит	Масса	Масштаб
А	см. табл.	1:50
Лист-1	Листов-2	

Ленгипроводхоз

Копировал: 24414-03 84 формат А3

820-04-36.90 -КМ200.00.СБ

Альбом 3

820-04-36.90

В – В лист 1, повернута

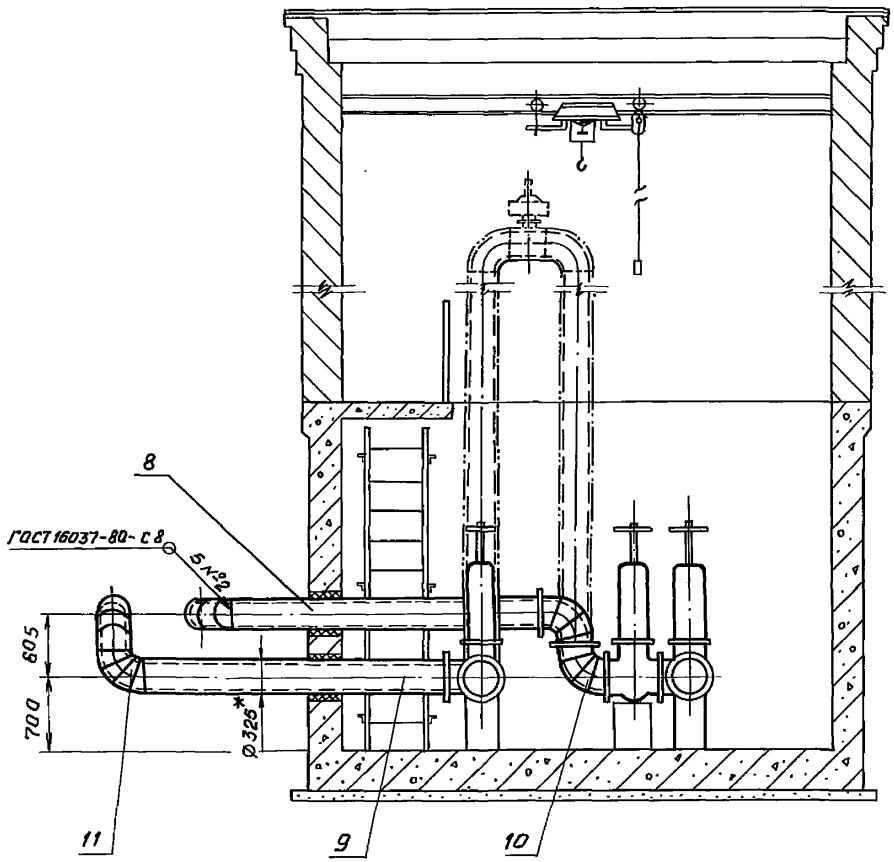

Г – Г лист 1, повернута

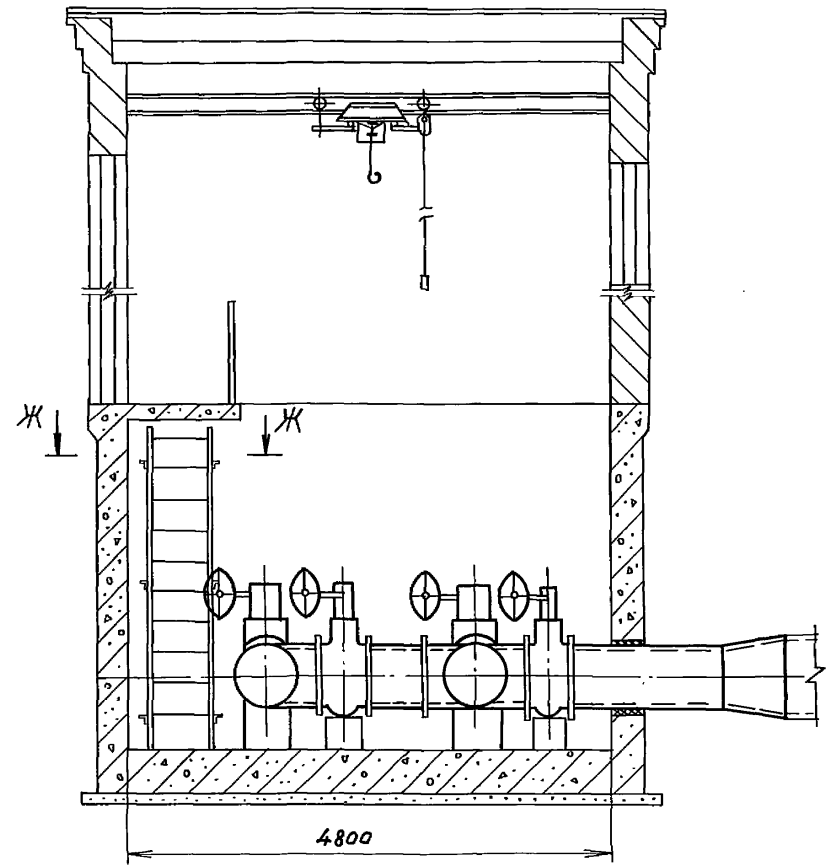

Д – Д лист 1
М 1:2

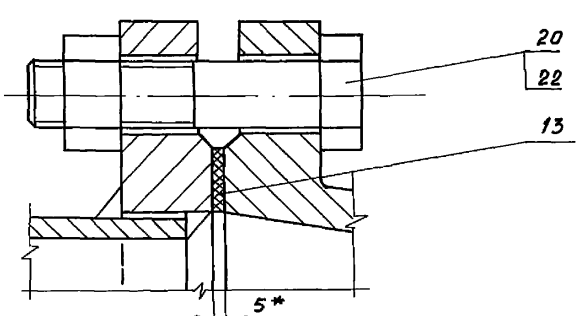

Е – Е лист 1
М 1:2

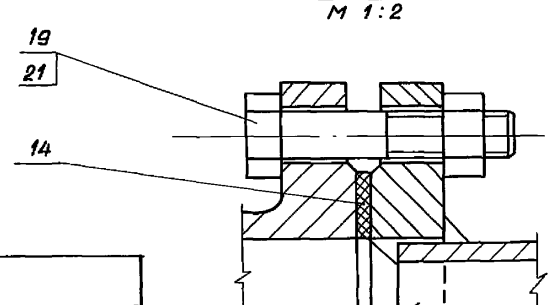

Ж – Ж
М 1:10

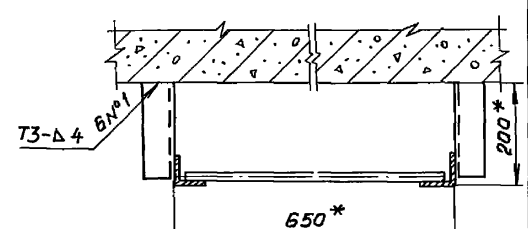

Привязан

Инв. №

Изм Лист №докум. Подп. Дата

820-04-36.90 – КМ 200.00 СБ

Лист 2

Копировал Сок 24414-03 85 Формат А3

Инв. № подл. | Подп. и дата | Взам. инв. № | Инв. № дубл. | Подп. и дата

Альбом 3

820-04 – 36.90

№ строки	Обозначение	Наименование	Куда входит: Обозначение	Куда входит: Кол.	Общее кол.	Примечание
1						
2	820-04 – 36.90 - км 200.00	Сборочный чертеж				
3						
4	820-04 – 36.90 - км 101.00	Крест	820-04 - 36.90 - км 200.00	1	1	
5	820-04 – 36.90 - км 102.00	Тройник	820-04 - 36.90 - км 200.00	1	1	
6	820-04 – 36.90 - км 103.00	Патрубок	820-04 - 36.90 - км 200.00	3	3	
7	820-04 – 36.90 - км 104.00	Вставка	820-04 - 36.90 - км 200.00	1	1	
8	820-04 – 36.90 - км 105.00	Переход	820-04 - 36.90 - км 200.00	2	2	
9	820-04 – 36.90 - км 106.00	Тройник	820-04 - 36.90 - км 200.00	2	2	
10	820-04 – 36.90 - км 107.00	Патрубок	820-04 - 36.90 - км 200.00	2	2	
11	-01	Патрубок	820-04 - 36.90 - км 200.00	1	1	
12	-02	Патрубок	820-04 - 36.90 - км 200.00	1	1	
13	820-04 – 36.90 - км 108.00	Колено	820-04 - 36.90 - км 200.00	2	2	
14	-01	Колено	820-04 - 36.90 - км 200.00	3	3	
15	820-04 – 36.90 - км 110.00	Лестница	820-04 - 36.90 - км 200.00	1	1	
16						
17						
18						
19	820-04 – 36.90 - км 111.00	Переход	820-04 - 36.90 - км 200.00-01	2	2	
20						
21						
22						
23						
24						
25						
26						

Подпись и дата | Инв. № дубл. | Взам. инв. № | Подпись и дата | Инв. № подл.

Привязан

Инв. №

Изм.	Лист	№ докум.	Подп.	Дата
Разраб.		Курилова		14.03.90
Пров.		Попова		13.03.90
ГИП		Гитин		23.03.90
Нач. отд.		Кореней		23.03.90
Н. контр.		Смельчакова		23.03.90

820-04 – 36.90 - км 200.00 ВС

Водовыпуск - водозабор из труб Ду 600 Трубопроводная арматура в отапливаемом помещении с цокольной частью из монолитного железобетона. Ведомость спецификаций

Лит.	Лист	Листов
А		1

Ленгипроводхоз

Копировал Инв. 24414-03 86 Формат А3

Формат	Зона	Поз.	Обозначение	Наименование	Кол.	Примечание
				Документация		
А3			820-04-36.90-КМ300.00 СБ	Сборочный чертеж		
А3			820-04-36.90-КМ300.00 ВС	Ведомость спецификаций		
А3			820-04-36.90-КМ100.00 ВМ	Ведомость металлоконструкций по видам профилей		
				Сборочные единицы		
А4		1	820-04-36.90-КМ101.00-01	Крест	1	
А4		2	820-04-36.90-КМ102.00-01	Тройник	1	
А4		3	820-04-36.90-КМ103.00-01	Патрубок	3	
А4		4	820-04-36.90-КМ104.00-01	Вставка	1	
А4		5	820-04-36.90-КМ301.00	Переход	2	
А4		6	820-04-36.90-КМ106.00	Тройник	2	
А4		7	820-04-36.90-КМ107.00	Патрубок	2	
		8	-01	Патрубок	1	
		9	-02	Патрубок	1	
А4		10	820-04-36.90-КМ108.00	Колено	2	
		11	-01	Колено	3	
А4		12	820-04-36.90-КМ109.00	Стойка	2	
А4		13	820-04-36.90-КМ110.00	Лестница	2	
				Детали		
А4		14	820-04-36.90-КМ100.01-02	Прокладка	11	
		15	-01	Прокладка	11	
				Стандартные изделия		
		16		Переход К 820×630×8		
				Вст3сп ОСТ 36-22-77	3	

Альбом 3

820-04-36.90

Подп. и дата | Инв. № дубл. | Взам. инв. № | Подп. и дата | Инв. № подл.

Привязан

Инв. №

Изм.	Лист	№ докум.	Подп.	Дата
Разраб.		Курилова		19.03.90
Пров.		Попова		23.03.90
ГИП		Гитин		23.03.90
Нач. отд.		Коренев		23.03.90
Н. контр.		Смельчакова		23.03.90

820-04-36.90-КМ300.00

Водовыпуск-водозабор из труб Ду 800 Трубопроводная арматура в подземной камере засыпного типа из монолитного железобетона

Лит	Лист	Листов
А	1	2

Ленгипроводхоз

Копировал | Формат А4

Формат	Зона	Поз	Обозначение	Наименование	Кол.	Примечание
		17		Затвор поворотный дисковый фланцевый 32ч 306 р Ру10 Ду 600 КЗ 99.001-01 Изготовитель: ПО „Курганармхиммаш"	4	
		18		Задвижка 30ч 6бр Ру10 Ду 300. Изготовитель: Георгиевский арматурный з-д	3	
		19	Серия 3.901-13 Выпуск 6 Колонка управления задвижками Ду 300÷400 с ручным приводом	Колонка Ду 300 с ручным приводом - VI (длина штанги L_1=3570)	2	
		20		Болт М20-8g×90 46.0125 ГОСТ 7798-70	132	
		21		Болт М27-8g×105 46.0125 ГОСТ 7798-70	220	
		22		Гайка М20-7Н 5.0125 ГОСТ 5915-70	132	
		23		Гайка М27-7Н 5.0125 ГОСТ 5915-70	220	
				Переменные данные для исполнений: 820-04-36.90-КМ300.00-01		
				Сборочные единицы		
А4		24	820-04-36.90-КМ111.00-01	Переход	2	

Альбом 3

820-4-036.90

Подп. и дата | Инв. № дубл. | Взам. инв. № | Подп. и дата | Инв. № подл.

Привязан

Инв. №

Изм.	Лист	№ докум.	Подп.	Дата

820-04-36.90-КМ300.00

Лист 2

Копировал Ц5 24414-03 87 Формат А4

820-04-36.90-КМ300.00 СБ

Рис. 1

Б – Б

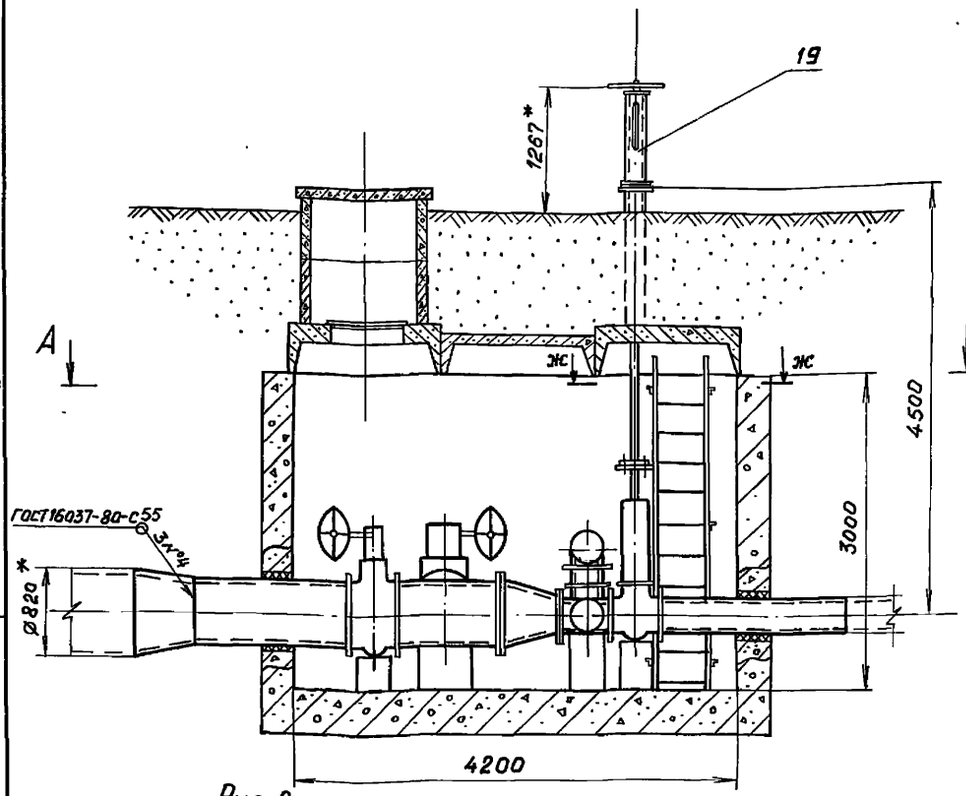

Рис. 2

Остальное – см. рис. 1

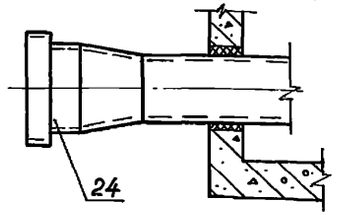

А – А

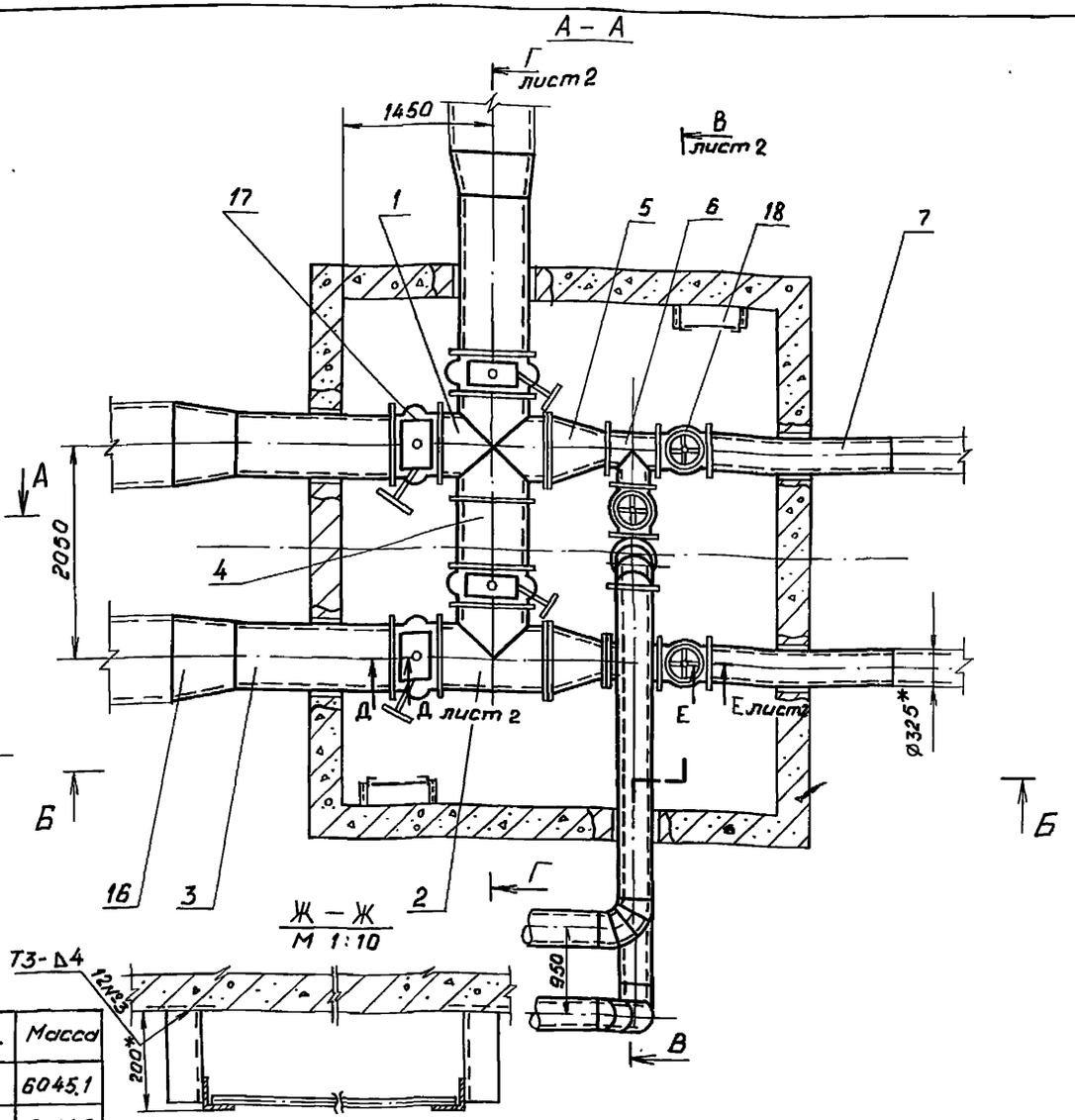

Обозначение	Рис.	Масса
820-04-36.90-КМ300.00	1	6045.1
-01	2	6281.7

1. * Размеры для справок
2. Сварные швы выполнять по ГОСТ 5264-80.
3. Электроды Э42 ГОСТ 9467-75.
4. Трубопроводную арматуру и металлоконструкции, находящиеся в камере, покрыть кузбасс-лаком за 2 раза по предварительно очищенной и огрунтованной поверхности.
5. Битумные грунтовки должны изготовляться из битума, растворенного в неэтилированном авиационном бензине марки Б-70 в соотношении 1:3 по объему или 1:2 по массе.
6. Переход через трубы осуществляется по стремянкам, изготавливаемым по месту.

Изм.	Лист	№ докум.	Подп.	Дата
Разраб.		Курилова		19.03.90
Пров.		Попова		23.03.90
ГИП		Гитин		23.02.90
Нач. отд.		Коренев		23.03.90
Н.контр.		Смельчакова		23.03.90

Привязан

Инв. №

820-04-36.90-КМ300.00 СБ

Водовыпуск – водозабор из труб Dy 800
Трубопроводная арматура в подземной камере засыпного типа из монолитного железобетона
Сборочный чертеж

Лит.	Масса	Масштаб
А	см. табл.	1:50

Лист-1 Листов-2

Ленгипроводхоз

Копировал Сахар 24414-03 88 Формат А3

Инв. № подл. | Подп. и дата | Взам. инв. № | Инв. № дубл. | Подп. и дата

820-04-36.90 Альбом 3

820-04 - 36.90 - КМ300.00 СБ

Альбом 3

820-04 - 36.90

Инв. № подл. | Подп. и дата | Взам. инв. № | Инв. № дубл. | Подп. и дата

В - В лист 1, повернуто

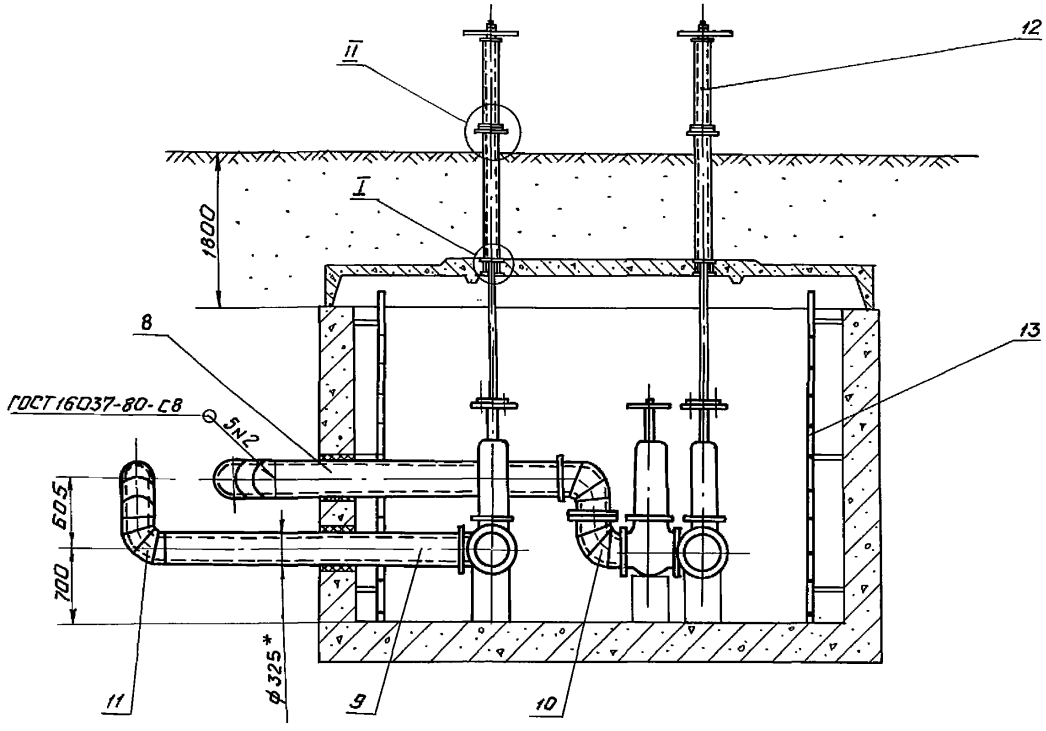

Г - Г лист 1, повернуто

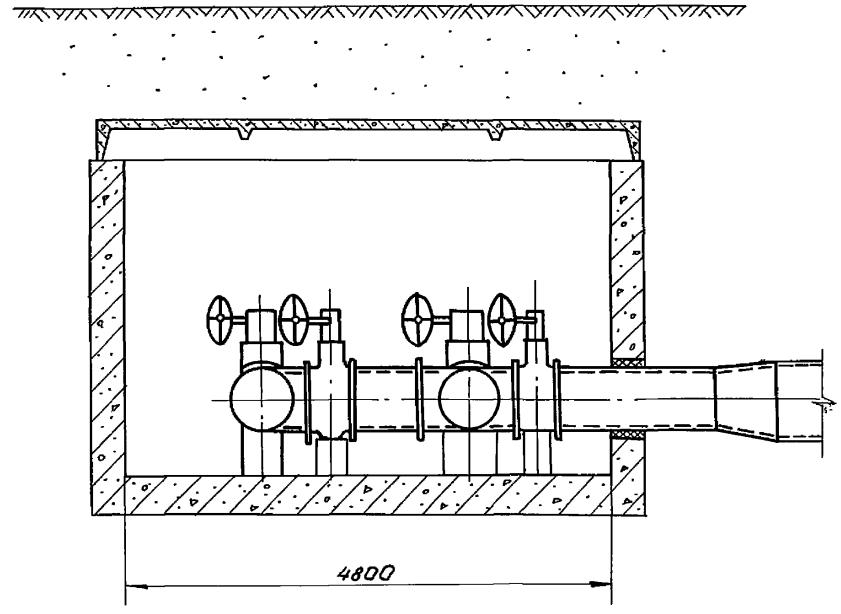

Д - Д лист 1
М 1:2

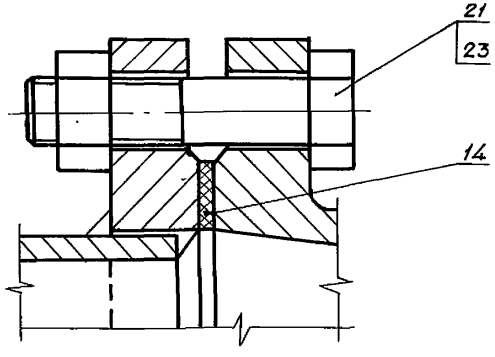

Е - Е лист 1
М 1:2

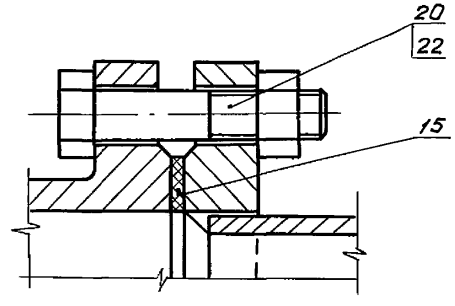

I
М 1:5

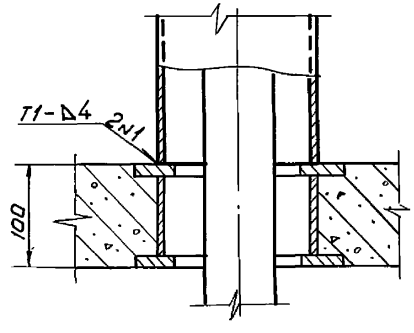

II
М 1:5

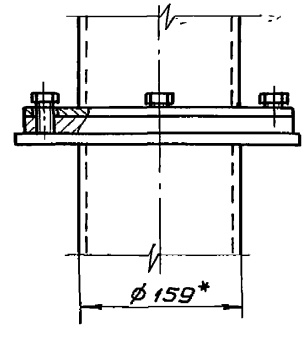

Привязан

Инв. №

Изм.	Лист	№ докум.	Подп.	Дата

820-04 - 36.90 - КМ300.00 СБ

Лист 2

Копировал: 24414-03 89 Формат А3

№ отдоку	Обозначение	Наименование	Куда входит: Обозначение	Куда входит: Кол.	Общее кол.	Примечание
1						
2	820-04 – 36.90 - км 300.00	Сборочный чертеж				
3						
4	820-04 – 36.90 - км 101.00 - 01	Крест	820-04 – 36.90 - км 300.00	1	1	
5	820-04 – 36.90 - км 102.00 - 01	Тройник	820-04 – 36.90 - км 300.00	1	1	
6	820-04 – 36.90 - км 103.00 - 01	Патрубок	820-04 – 36.90 - км 300.00	3	3	
7	820-04 – 36.90 - км 104.00 - 01	Вставка	820-04 – 36.90 - км 300.00	1	1	
8	820-04 – 36.90 - км 301.00	Переход	820-04 – 36.90 - км 300.00	2	2	
9	820-04 – 36.90 - км 106.00	Тройник	820-04 – 36.90 - км 300.00	2	2	
10	820-04 – 36.90 - км 107.00	Патрубок	820-04 – 36.90 - км 300.00	2	2	
11	-01	Патрубок	820-04 – 36.90 - км 300.00	1	1	
12	-02	Патрубок	820-04 – 36.90 - км 300.00	1	1	
13	820-04 – 36.90 - км 108.00	Колено	820-04 – 36.90 - км 300.00	2	2	
14	-01	Колено	820-04 – 36.90 - км 300.00	3	3	
15	820-04 – 36.90 - км 109.00	Стойка	820-04 – 36.90 - км 300.00	2	2	
16	820-04 – 36.90 - км 110.00	Лестница	820-04 - 036.90 - км 300.00	2	2	
17						
18						
19						
20	820-04 – 36.90 - км 111.00 - 01	Переход	820-04 – 36.90 - км 300.00-01	2	2	
21						
22						
23						
24						
25						
26						

Подп. и дата | Инв. № дубл. | Взам. инв. № | Подп. и дата | Инв. № подл.

Привязан

Инв. №

Изм.	Лист	№ докум.	Подп.	Дата
Разраб.		Курилова		15.03.90
Пров.		Попова		14.03.90
ГИП		Гитин		23.03.90
Нач. отд		Коренев		23.03.90
Н. контр.		Смельчакова		23.03.90

820-04 – 36.90 - км 300.00 ВС

Водовыпуск - водозабор из труб Ду 800
Трубопроводная арматура в подземной камере из монолитного железобетона
Ведомость спецификаций

Лит	Лист	Листов
А		1

Ленгипроводхоз

Копировал Инв. 24414-03 90 Формат А3

Альбом 3

820-04 — 36.90

Формат	Зона	Поз.	Обозначение	Наименование	Кол.	Примечание
				Документация		
А4			820-04 - 36.90 - КМ301.00СБ	Сборочный чертеж		
				Детали		
А4		1	820-04 - 36.90 - КМ 301. 01	Переход	1	
				Стандартные изделия		
		2		Фланец 1-600-10 Вст3сп		
				ГОСТ 12820-80	1	
		3		Фланец 1-300-10 Вст3сп		
				ГОСТ 12820-80	1	

Привязан

Инв.№

Подп. и дата | Инв.№подл.

Изм.	Лист	№докум.	Подп.	Дата
Разраб.		Курилова		15.03.90
Пров.		Попова		22.03.90
ГИП		Гитин		23.03.90
Нач. отд.		Коренев		23.03.90
Н. контр.		Спельчакова		23.03.90

820-04 - 36.90 - КМ301.00

Переход

Лит.	Лист	Листов
А		1

ЛЕНГИПРОВОДХОЗ

1-79 Копировал Формат А4

820-04 - 36.90 - КМ 301.00 СБ

Альбом 3

820 4 - 36.90

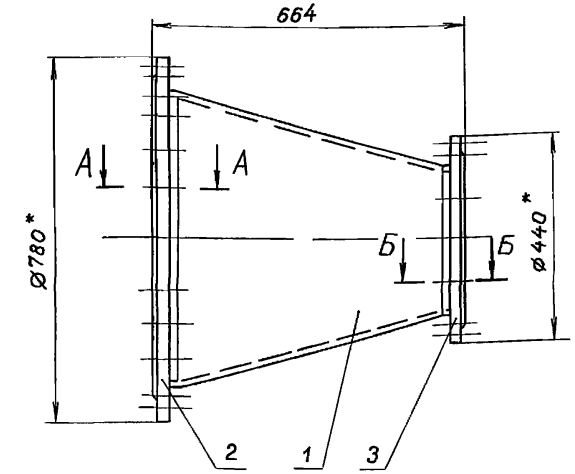

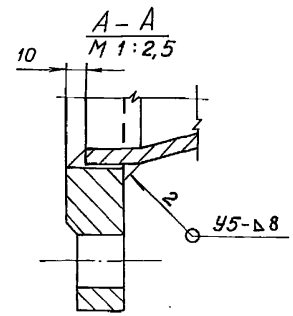

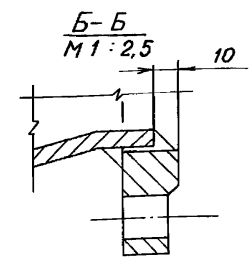

1. * Размер для справок.
2. Сварные швы выполнять по ГОСТ 16037-80.
3. Электроды Э42 ГОСТ 9467-75.
4. Предельные отклонения размеров $\pm\frac{IT14}{2}$.

Привязан

Инв. №

Подп. и дата | Взам. инв.№ | Инв.№дубл. | Подп. и дата | Инв.№подл.

Изм.	Лист	№докум.	Подп.	Дата
Разраб.		Курилова		15.03.90
Пров.		Попова		23.03.90
ГИП		Гитин		23.03.90
Нач. отд.		Коренев		23.03.90
Н. контр.		Спельчакова		23.03.90

820-04 - 36.90 - КМ301.00СБ

Переход
Сборочный чертеж

Лит.	Масса	Масштаб
А	111,9	1:10
Лист	Листов 1	

ЛЕНГИПРОВОДХОЗ

Копировал 24414-03 91 Формат А4

820-04 - 36.90 - КМ 301.01

Альбом 3

820-04 — 36.90

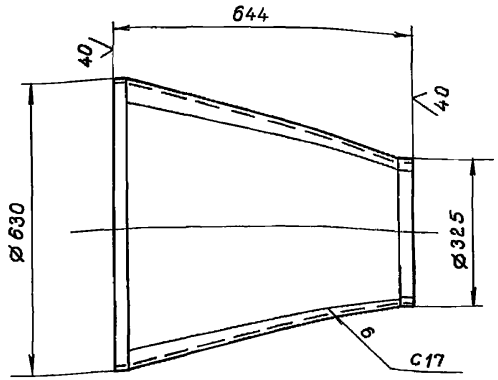

Шаблон

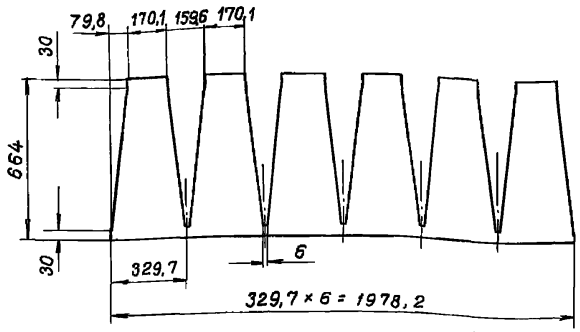

1. Сварные швы выполнять по ГОСТ 16037-80.
2. Электроды Э42 ГОСТ 9467-75.
3. Предельные отклонения размеров - $\pm\frac{JT14}{2}$

Привязан

Инв.№

Изм.	Лист	№ докум.	Подп.	Дата
Разраб.		Курилова		15.03.90
Пров.		Попова		22.03.90
ГИП		Гитин		23.03.90
Нач. отд.		Коренев		23.03.90
Н.контр.		Смельчакова		23.03.90

820-04 - 36.90 - КМ 301.01

Переход

Лит.	Масса	Масштаб
А	59,6	1:10

Лист | Листов - 1

Труба $\frac{630 \times 8 \text{ ГОСТ } 10704\text{-}76}{\text{Вст3 сп5 ГОСТ } 10706\text{-}76}$

ЛЕНГИПРОВОДХОЗ

Инв.№ подл. | Подп. и дата | Взам. инв.№ | Инв.№ дубл. | Подп. и дата

Копировал Ими

Формат А4

Альбом 3

Изм.	Лист	№ докум.	Подп.	Дата
Разраб.				
Пров.				
ГИП				
Нач. отд.				
Н.контр.				

Лит.	Масса	Масштаб

Лист | Листов

ЛЕНГИПРОВОДХОЗ

Инв.№ подл. | Подп. и дата | Взам. инв.№ | Инв.№ дубл. | Подп. и дата

Копировал 24414-03 92

Формат А4

Альбом 3

820-04 - 36.90

Формат	Зона	Поз.	Обозначение	Наименование	Кол.	Примечание
				Документация		
А3			820-04 - 36.90 - км 400.00 СБ	Сборочный чертеж		
А3			820-04 - 36.90 - км 400.00 ВС	Ведомость спецификаций		
А3			820-04 - 36.90 - км 100.00 ВМ	Ведомость металлокон-		
				струкций по видам профилей		
				Сборочные единицы		
А4		1	820-04 - 36.90 - км 101.00 - 01	Крест	1	
А4		2	820-04 - 36.90 - км 102.00 - 01	Тройник	1	
А4		3	820-04 - 36.90 - км 103.00 - 01	Патрубок	3	
А4		4	820-04 - 36.90 - км 104.00 - 01	Вставка	1	
А4		5	820-04 - 36.90 - км 301.00	Переход	2	
А4		6	820-04 - 36.90 - км 106.00	Тройник	2	
А4		7	820-04 - 36.90 - км 107.00	Патрубок	2	
		8	-01	Патрубок	1	
		9	-02	Патрубок	1	
А4		10	820-04 - 36.90 - км 108.00	Колено	2	
		11	-01	Колено	3	
А4		12	820-04 - 36.90 - км 110.00	Лестница	1	
				Детали		
А4		13	820-04 - 36.90 - км 100.01-02	Прокладка	11	
		14	820-04 - 36.90 - км 100.01 - 01	Прокладка	11	
				Стандартные изделия		
		15		Переход К 820х630х8		
				Вст3сп ОСТ 36-22-77	3	

Подп. и дата | Инв. № дубл. | Взам. инв. № | Подп. и дата | Инв. № подл.

Привязан

Инв. №

Изм.	Лист	№ докум.	Подп.	Дата
Разраб.		Курилова		23.03.90
Пров.		Попова		23.03.90
ГИП		Гитин		23.03.90
Нач. отд.		Кореневб		23.03.90
Н. контр.		Смельчакова		23.03.90

820-04 - 36.90 - км 400.00

Водовыпуск - водозабор из труб ду 800
Трубопроводная арматура в отапливаемом помещении с цокольной частью из монолитного железобетона

Лит	Лист	Листов
А	1	2

Ленгипроводхоз

Копировал [illegible] Формат А4

Альбом 3

820 4 - 36.90

Формат	Зона	Поз	Обозначение	Наименование	Кол.	Примечание
		16		Затвор поворотный		
				дисковый фланцевый		
				32ч 306р		
				Ру 10 Ду 600		
				Изготовитель ПО		
				„Курганармхиммаш"	4	
		17		Задвижка 30ч 6 бр		
				Ру 10 Ду 300. Изготовитель		
				Георгиевский арматур-		
				ный завод	3	
		18		Кран 1.0-3.6 ГОСТ 7413-80	1	
		19		Болт М20-8g х 90 46.0125		
				ГОСТ 7798-70	132	
		20		Болт М27-8g х 105 46.0125		
				ГОСТ 7798-70	220	
		21		Гайка М20-7Н 5.0125		
				ГОСТ 5915-70	132	
		22		Гайка М27-7Н 5.0125		
				ГОСТ 5915-70	220	
				Переменные данные для исполнений:		
				820-04 - 36.90 - км 400.00-01		
				Сборочные единицы		
		23	820-04 - 36.90 - км 111.00 - 01	Переход	2	

Подп. и дата | Инв. № дубл. | Взам. инв. № | Подп. и дата | Инв. № подл.

Привязан

Инв. №

Изм.	Лист	№ докум.	Подп.	Дата

820-04 - 36.90 - км 400.00

Лист 2

Копировал [illegible] 24414-03 93 Формат А4

820-04- 36.90 - КМ400.00.СБ

Альбом 3

820-04- 36.90

Инв. № подл. | Подп. и дата | Взам. инв. № | Инв. № дубл. | Подп. и дата

Рис. 1

Б – Б

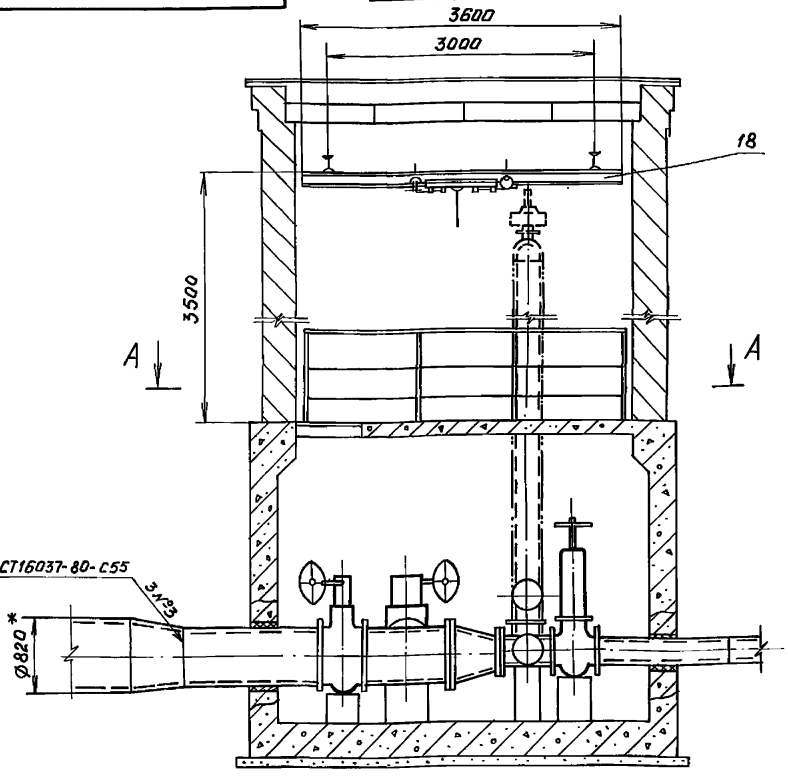

Рис. 2

Остальное - см. рис. 1

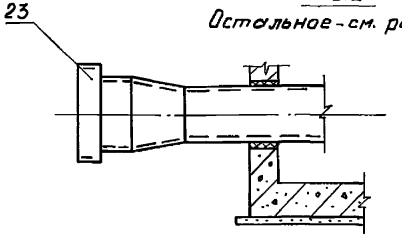

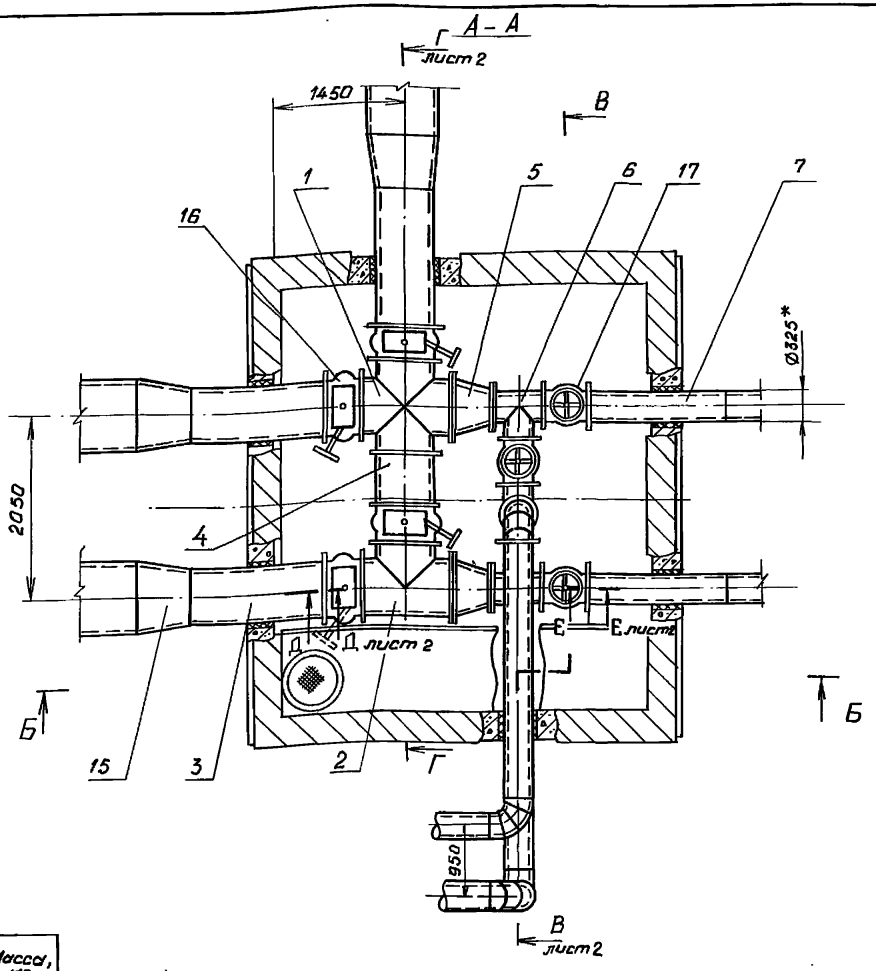

Обозначение	Рис.	Масса, кг
820-04- 36.90 - КМ400.00	1	6850.0
-01	2	6286.5

1.* Размеры для справок.
2. Сварные швы выполнять по ГОСТ 5264-80
3. Электроды Э42 ГОСТ 9467-75.

4. Трубопроводную арматуру и металлоконструкции, находящиеся в камере, покрыть кузбасс-лаком за 2 раза по предварительно очищенной и огрунтованной поверхности
5. Битумные грунтовки должны изготовляться из битумов, растворенного в неэтилированном авиационном бензине марки Б-70 в соотношении 1:3 по объему или 1:2 по массе.
6. Переход через трубы осуществляется по стремянкам, изготовляемым на месте

Привязан

Инв. №

Изм.	Лист	№ докум.	Подп.	Дата
Разраб.		Кириллова		20.03.90
Пров.		Попова		23.03.90
ГИП		Гитин		23.03.90
Нач. отд.		Коренев		23.03.90
Н. контр.		Смельчакова		23.03.90

820-04- 36.90 - КМ400.00 СБ

Водовыпуск - водозабор из труб Dy 800
Трубопроводная арматура в отапливаемом помещении с цокольной частью из монолитного железобетона
Сборочный чертеж

Лит.	Масса	Масштаб
А	см. табл.	1:50
Лист-1	Листов-2	

Ленгипроводхоз

Копировал Сок 24414-03 94 Формат А3

В — В лист 1, повернуто

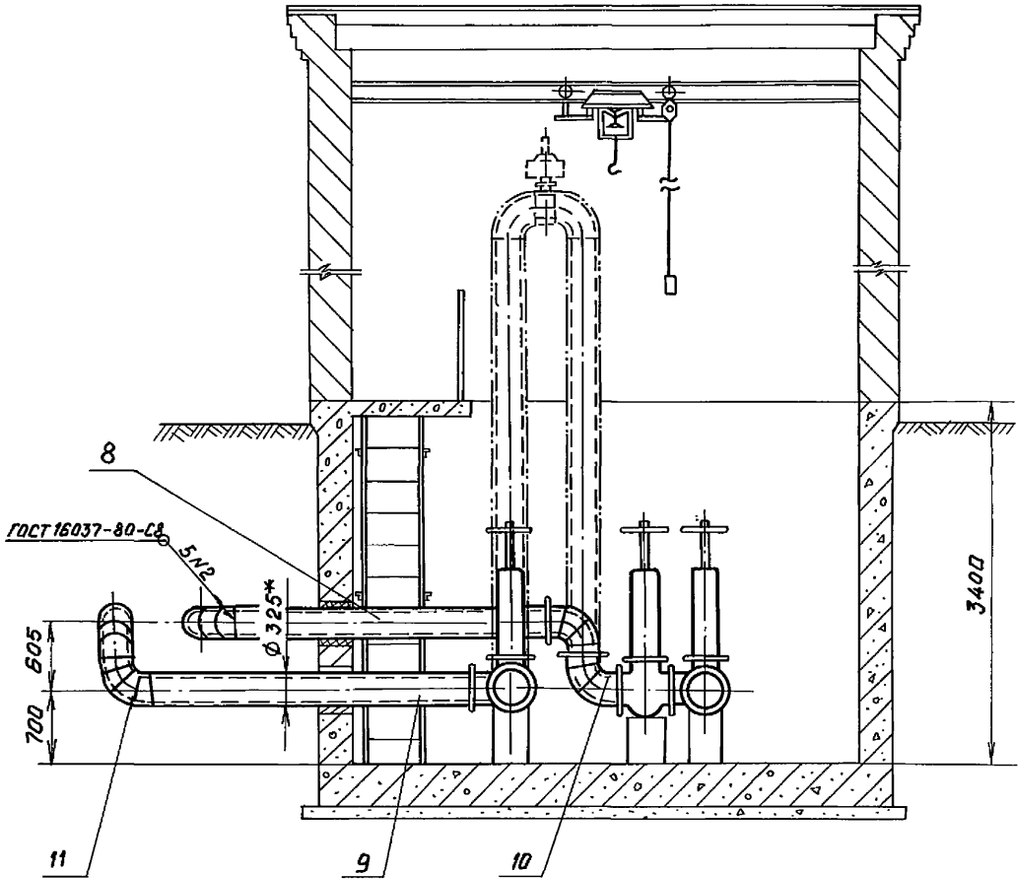

Г — Г лист 1, повернуто

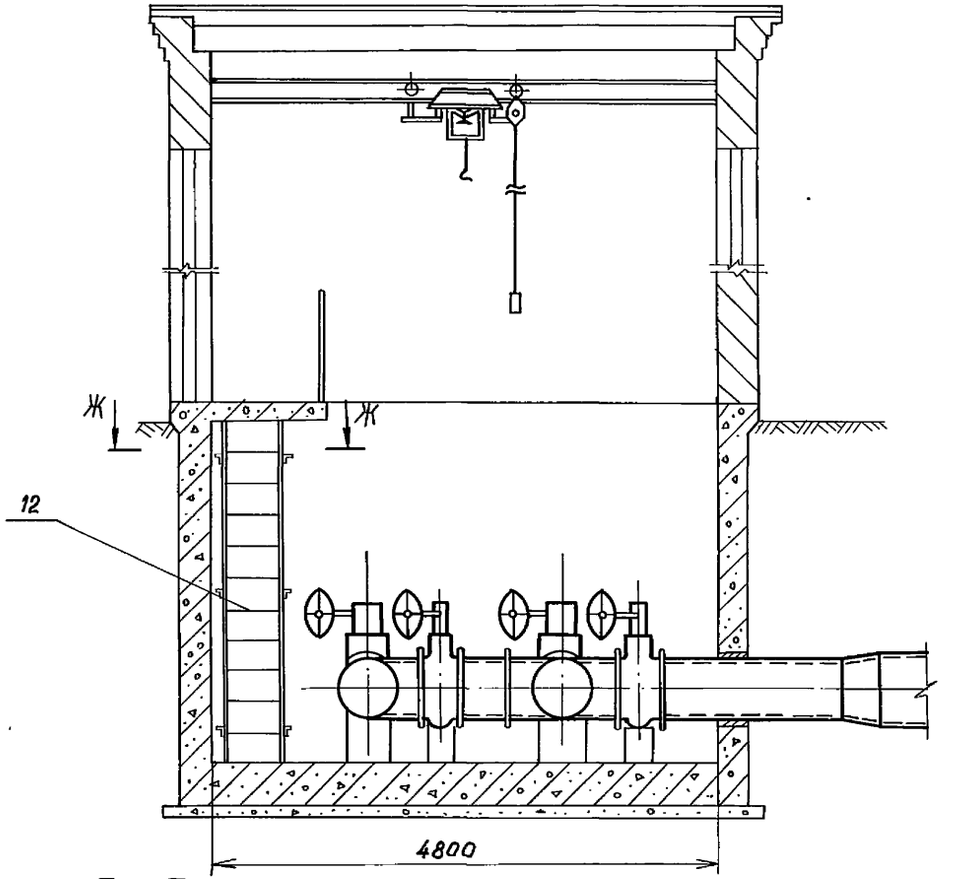

Е — Е лист 1
М 1:2

Ж — Ж
М 1:10

Д — Д лист 1
М 1:2

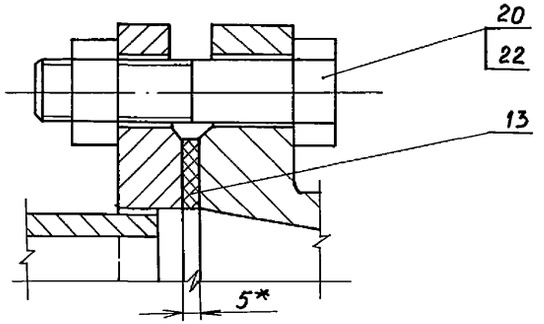

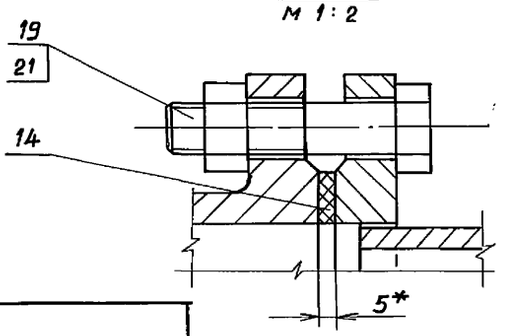

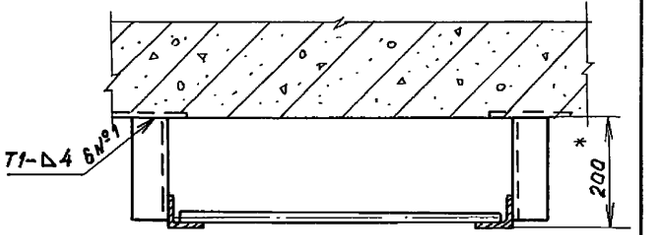

Привязан

Инв.№

Изм.	Лист	N°докум.	Подп.	Дата

820-04-36.90 - КМ400.00 СБ

Лист 2

Копировал Сож 24414-03 95 Формат А3

Инв.№подл. | Подп. и дата | Взам.инв.№ | Инв.№дубл. | Подп. и дата

Альбом 3

820-04 - 36.90

№ строки	Обозначение	Наименование	Куда входит: Обозначение	Куда входит: Кол.	Общее кол.	Примечание
1						
2	820-04 - 36.90 - км 400.00	Сборочный чертеж				
3						
4	820-04 - 36.90 - КМ101.00 -01	Крест	820-04 - 36.90 - км 400.00	1	1	
5	820-04 - 36.90 - КМ102.00-01	Тройник	820-04 - 36.90 - км 400.00	1	1	
6	820-04 - 36.90 - км 103.00 -01	Патрубок	820-04 - 36.90 - км 400.00	3	3	
7	820-04 - 36.90 - км 104.00 -01	Вставка	820-04 - 36.90 - км 400.00	1	1	
8	820-04 - 36.90 - км 301.00	Переход	820-04 - 36.90 - км 400.00	2	2	
9	820-04 - 36.90 - км 106.00	Тройник	820-04 - 36.90 - км 400.00	2	2	
10	820-04 - 36.90 - км 107.00	Патрубок	820-04 - 36.90 - км 400.00	2	2	
11	-01	Патрубок	820-04 - 36.90 - км 400.00	1	1	
12	-02	Патрубок	820-04 - 36.90 - км 400.00	1	1	
13	820-04 - 36.90 - км 108.00	Колено	820-04 - 36.90 - км 400.00	2	2	
14	-01	Колено	820-04 - 36.90 - км 400.00	3	3	
15	820-04 - 36.90 - км 110.00	Лестница	820-04 - 36.90 - км 400.00	1	1	
16						
17						
18			820-04 - 36.90 - км 400.00-01	2	2	
19	820-04 - 36.90 - км 111.00-01	Переход				
20						
21						
22						
23						
24						
25						
26						

Подп. и дата | Инв. № дубл. | Взам. инв. № | Подп. и дата | Инв. № подл.

Привязан

Инв. №

Изм.	Лист	№ докум.	Подп.	Дата
Разраб.		Курилова		10.03.90
Пров.		Попова		14.03.90
ГИП		Гитин		23.03.90
Нач. отд.		Коренев		23.03.90
Н. контр.		Смельчакова		23.03.90

820-04 – 36.90 - км 400.00 ВС

Водовыпуск - водозабор из труб Dy 800
Трубопроводная арматура в отапливаемом помещении с цокольной частью из монолитного железобетона
Ведомость спецификаций

Лит	Лист	Листов
А		1

Ленгипроводхоз

Копировал лм. 24414-03 (96) Формат А3

gost.e-ecolog.ru