ТИПОВЫЕ МАТЕРИАЛЫ ДЛЯ ПРОЕКТИРОВАНИЯ

820—04—36.90

ВОДОВЫПУСК-ВОДОЗАБОР ТРУБЧАТЫЙ ПРИ ЗЕМЛЯНОЙ ПЛОТИНЕ НА РАСХОД ВОДЫ ДО 1,5 $м^3/с$ ПРИ НАПОРЕ ДО 12 м

АЛЬБОМ 2

СР СТРОИТЕЛЬНЫЕ РЕШЕНИЯ
КЖ КОНСТРУКЦИИ ЖЕЛЕЗОБЕТОННЫЕ
КЖИ СТРОИТЕЛЬНЫЕ ИЗДЕЛИЯ

gost.e-ecolog.ru

ТИПОВЫЕ МАТЕРИАЛЫ ДЛЯ ПРОЕКТИРОВАНИЯ
820—04—36.90

ВОДОВЫПУСК-ВОДОЗАБОР ТРУБЧАТЫЙ ПРИ ЗЕМЛЯНОЙ ПЛОТИНЕ

НА РАСХОД ВОДЫ ДО 1,5м³/с ПРИ НАПОРЕ ДО 12м

АЛЬБОМ 2

СОСТАВ ПРОЕКТА:

Альбом 1. ПЗ Пояснительная записка
Альбом 2. СР Строительные решения
КЖ Конструкции железобетонные.
КЖ.И Строительные изделия
Альбом 3. КМ Металлические изделия
Альбом 4. ВМ Ведомости потребности в материалах
Альбом 5. С Сметы

Утверждены и введены в действие
с 01.10.1990 г. Минводстроем СССР
Протокол № 827 от 04.07.1990 г.

Разработаны
институтом «Ленгипроводхоз»

Зам. Главный инженер института *В. Н. Кузнецов*

Главный инженер проекта *Г. М. Позднова*

Содержание

Лист	Наименование	Стр.
	Рабочие чертежи комплекта СР	
1	Общие данные.	5
2	Водовыпуск-водозабор из железобетонных труб Ду=600мм;	
	H_{max}=5,0м; Q_{max}=0,7 м³/с. Общий вид. Разрез 1-1. План.	6
3	Водовыпуск-водозабор из железобетонных труб	
	Ду = 600 мм; Hmax = 5,0 м; Qmax = 0,7 м³/с. Общий	
	вид. Разрезы 2-2 – 6-6. Спецификация.	7
4	Водовыпуск-водозабор из железобетонных труб	
	Ду = 600 мм; Hmax = 8,0 м; Qmax = 0,7 м³/с. Общий вид.	
	Разрез 1-1. План.	8
5	Водовыпуск-водозабор из железобетонных труб	
	Ду = 600 мм; Hmax = 8,0 м; Qmax = 0,7 м³/с. Общий вид.	
	Разрезы 2-2-6-6. Спецификация.	9
6	Водовыпуск-водозабор из железобетонных труб	
	Ду = 600 мм; Hmax = 12,0 м; Qmax = 0,7 м³/с. Общий вид.	
	Разрез 1-1. План.	10
7	Водовыпуск-водозабор из железобетонных труб	
	Ду = 600 мм; Hmax = 12,0 м; Qmax = 0,7 м³/с. Общий	
	вид. Разрезы 2-2-6-6. Спецификация.	11
8	Водовыпуск-водозабор из железобетонных труб	
	Ду = 800 мм; Hmax = 8,0 м; Qmax = 1,0 м³/с. Общий	
	вид. Разрез 1-1. План.	12
9	Водовыпуск-водозабор из железобетонных	
	труб Ду = 800 мм; Hmax = 8,0 м; Qmax = 1,0 м³/с.	
	Общий вид. Разрезы 2-2-6-6. Спецификация.	13
10	Водовыпуск-водозабор из железобетонных	
	труб Ду = 800 мм; Hmax = 12,0 м; Qmax = 1,0 м³/с.	
	Общий вид. Разрез 1-1. План.	14
11	Водовыпуск-водозабор из железобетонных	
	труб Ду 800 мм; Hmax = 12,0 м; Qmax = 1,0 м³/с.	
	Общий вид. Разрезы 2-2-6-6. Спецификация.	15
12	Водовыпуск-водозабор из железобетонных труб	
	Ду = 800 мм; Hmax = 8,0 м; Qmax = 1,5 м³/с. Общий вид.	
	Разрез 1-1. План.	16
13	Водовыпуск-водозабор из железобетонных труб	
	Ду = 800 мм; Hmax = 8,0 м; Qmax = 1,5 м³/с. Общий	
	вид. Разрезы 2-2-6-6. Спецификация.	17
14	Водовыпуск-водозабор из железобетонных труб	
	Ду = 800 мм; Hmax = 12,0 м; Qmax = 1,5 м³/с. Общий	
	вид. Разрез 1-1. План.	18
15	Водовыпуск-водозабор из железобетонных труб	
	Ду = 800 мм; Hmax = 12,0 м; Qmax = 1,5 м³/с. Общий вид.	
	Разрезы 2-2-6-6. Спецификация.	19
16	Водовыпуск-водозабор из стальных труб Ду=600мм;	
	Hmax = 5,0 м; Qmax = 0,6 м³/с. Общий вид.	
	Разрез 1-1. План.	20
17	Водовыпуск-водозабор из стальных труб	
	Ду 600 мм; Hmax = 5,0 м. Qmax = 0,6 м³/с. Общий	
	вид. Разрезы 2-2-7-7. Спецификация.	21
18	Водовыпуск-водозабор из стальных труб	
	Ду = 600 мм; Hmax = 8,0 м; Qmax = 0,6 м³/с. Общий	
	Вид. Разрез 1-1. План.	22
19	Водовыпуск-водозабор из стальных труб	
	Ду 600 мм; Hmax = 12,0 м; Qmax = 0,6 м³/с. Общий	
	вид. Разрез 1-1. План.	23
20	Водовыпуск-водозабор из стальных труб	
	Ду 600 мм; Hmax = 8,0...12,0 м; Qmax = 0,6 м³/с.	
	Общий Вид. Разрезы 2-2-7-7. Спецификация.	24
21	Водовыпуск-водозабор из стальных труб Ду=800 мм;	
	Hmax = 5,0 м; Qmax = 1,0 м³/с. Общий вид. Разрез 1-1. План.	25
22	Водовыпуск-водозабор из стальных труб Ду=800 мм;	
	Hmax = 8,0 м; Qmax = 1,0 м³/с; Общий вид. Разрез 1-1. План.	26

Лист	Наименование	Стр.
23	Водовыпуск-водозабор из стальных труб Ду = 800мм;	
	Hmax = 12,0 м; Qmax = 1,0 м³/с. Общий вид. Разрез1-1.	
	План.	27
24	Водовыпуск-водозабор из стальных труб Ду=800мм	
	Hmax = 5.0...12.0 м; Qmax = 1,0 м³/с. Общий вид.	
	Разрезы 2-2-7-7.	28
25	Водовыпуск-водозабор из стальных труб Ду = 800мм	
	Hmax = 5,0 м; Qmax = 1,5 м³/с. Общий вид. Разрез1-1.	
	План.	29
26	Водовыпуск-водозабор из стальных труб Ду = 800мм;	
	Hmax = 8,0 м; Qmax = 1,5 м³/с. Общий вид. Разрез 1-1.	
	План.	30
27	Водовыпуск-водозабор из стальных труб Ду = 800 мм;	
	Hmax = 12,0 м; Qmax = 1,5 м³/с. Общий вид. Разрез 1-1. План.	31
28	Водовыпуск-водозабор из стальных труб Ду = 800мм	
	Hmax = 5,0...12,0 м; Qmax = 1,5 м³/с. Общий вид. Разрезы 2-2-7-7.	32
29	Водовыпуск-водозабор из стальных труб Ду = 800мм	
	Hmax = 5,0...12,0 м; Qmax = 1,0 м³/с. Общий вид.	
	Спецификация.	33
30	Водовыпуски-водозаборы из стальных труб	
	Ду = 800 мм; Hmax = 5,0...12,0 м; Qmax = 1,5 м³/с.	
	Общий вид. Спецификация.	33
31	Водовыпуск-водозабор из железобетонных труб Ду=800мм;	
	Qmax = 1,0 м³/с. Входной оголовок ОЗЖ-2. Общий вид.	34
32	Водовыпуск-водозабор из железобетонных труб Ду=800мм	
	Qmax = 1,5 м³/с. Входной оголовок ОЗЖ-4. Общий вид.	35
33	Детали конструкции железобетонного трубопровода.	36
34	Водовыпуск-водозабор из железобетонных труб Ду=600 мм;	
	Диафрагмы. Фундаменты под трубопровод. Общие виды.	37
35	Водовыпуск-водозабор из железобетонных труб Ду=800мм;	
	Диафрагма. Фундаменты под трубопровод. Общие виды.	38
36	Водовыпуск-водозабор из стальных труб. Примыкания	
	трубопровода к входным оголовкам ОВм. Общие виды.	39
37	Водовыпуск-водозабор из стальных труб Ду = 600 мм.	
	Диафрагмы. Фундамент под трубопровод. Общие виды.	40
38	Водовыпуск-водозабор из стальных труб Ду=800 мм.	
	Диафрагма. Фундамент под трубопровод. Общий вид.	41
39	Устройство автоматического регулирования уровня	
	воды (УАР). Общий вид.	42
40	Устройство автоматического регулирования	
	уровня воды (УАР). Общий вид. Узлы.	43
41	Выходной оголовок. Общий вид.	44
42	Выходной оголовок. Рассеивающий порог.	45
43	Камера задвижек Км 1-1 (км 1-2). Общий вид.	
	План. Разрезы.	46
44	Камера задвижек КМ 1-1 (км 1-2). Общий вид. Узлы.	47
45	Помещение для трубопроводной арматуры.	
	Общий вид. Разрез 1-1.	48
46	Помещение для трубопроводной арматуры.	
	Разрезы 2-2, 3-3. Узлы.	49
	Рабочие чертежи комплекта КЖ.	
1	Общие данные.	50
2	Входные оголовки ОЗЖ-2, ОЗЖ-4. Опоры. Плиты.	
	Общий вид. Схема армирования.	51
3	Входные оголовки ОЗЖ-2, ОЗЖ-4. Опоры. Стойка.	
	Схема армирования. Спецификации.	52
4	Диафрагма ДФм 6-1. Общий вид. Схема армирования.	53
5	Диафрагма ДФм 6-2. Схема армирования. Спецификация.	54
6	Диафрагма ДФм 8. Схема армирования. Спецификация.	54
7	Диафрагма ДФм 6-2. Общий вид. Схема армирования.	55
8	Диафрагма ДФм 8. Общий вид. Схема армирования.	56
9	Фундамент под трубопровод. ОБм6. Общий вид. Схема армирования.	57

Инв.№ подл. | Подпись и дата | Взам.инв.№

Лист	Наименование	Стр.
10	Фундамент под трубопровод ОБм 8. Общий вид.	
	Схема армирования.	58
11	Входной оголовок ОВм-1. Общий вид. Схема армирования. Разрез 1-1. План.	59
12	Входной оголовок ОВм-1. Общий вид. Схема армирования.	
	Разрезы 2-2-5-5. Спецификация.	60
13	Входной оголовок ОВм-2. Общий вид. Схема армирования. Разрез 1-1. План.	61
14	Входной оголовок ОВм-2. Общий вид. Схема армирования.	
	Разрезы 2-2-5-5. Спецификация.	62
15	Входной оголовок ОВм3. Общий вид. Схема армирования. Разрез 1-1. План.	63
16	Входной оголовок ОВм3. Общий вид. Схема армирования.	
	Разрезы 2-2-5-5. Спецификация.	64
17	Примыкания трубопровода из стальных труб к	
	входным оголовкам ОВм. Общие виды. Схема армирования.	65
18	Примыкания трубопровода из стальных труб к входным	
	оголовкам ОВм. Схема армирования. Спецификация.	66
19	Плита перекрытия 1П3-7А IVТ-I. Общий вид. Схема	
	армирования.	67
20	Плита перекрытия 1П3-7А IVТ-II. Общий вид. Схема	
	армирования.	68
21	Камера задвижек Км 1-1 (Км 1-2). Общий вид.	69
22	Камера задвижек Км 1-1 (Км 1-2). Схема армирования.	70
23	Камера задвижек Км 1-1 (Км 1-2). Схема армирования.	
	Спецификация.	71
24	Помещение для трубопроводной арматуры. Общий вид.	72
25,26	Помещение для трубопроводной арматуры. Схема	
	армирования. Спецификация.	73,74

Рабочие чертежи арматурных и закладных изделий.

Обозначение	Наименование	Стр.
820-4-36.90КЖ.И.010	Сетки арматурные С1, С2	75
КЖ.И.020	Сетка арматурная С3	75
КЖ.И.030	Сетки арматурные С4, С4н	76
КЖ.И.040	Сетки арматурные С5, С5н	76
КЖ.И.050	Сетки арматурные С6, С7	77
820-4-36.90-КЖ.И.060	Сетка арматурная С8	77
КЖ.И.070	Сетка арматурная С9	78
КЖ.И.080	Сетка арматурная С10	78
КЖ.И.090	Сетка арматурная С11	79
КЖ.И.100	Сетка арматурная С12	79
КЖ.И.110	Сетка арматурная С13	80
КЖ.Ц.120	Сетки арматурные С14, С15	80
КЖ.И.130	Сетка арматурная С16	81
КЖ.И.140	Сетка арматурная С17	81
КЖ.И.150	Сетки арматурные С18, С19	82
КЖ.И.160	Сетка арматурная С20	82
КЖ.И.170	Сетки арматурные С21, С22	83
КЖ.И.180	Сетки арматурные С23, С24	83
КЖ.И.190	Сетки арматурные С25, С26	84
КЖ.И.200	Сетки арматурные С27, С28	84
КЖ.И.210	Сетки арматурные С29, С30	85
КЖ.И.220	Сетки арматурные С31, С32	85
КЖ.И.230	Сетка арматурная С33	86
КЖ.И.240	Сетки арматурные С34, С35	86
КЖ.И.250	Сетка арматурная С36	87
КЖ.И.260	Сетка арматурная С37	87
КЖ.И.270	Сетки арматурные С38, С39	88
КЖ.И.280	Сетка арматурная С40	88
КЖ.И.290	Сетки арматурные С41, С42	89
КЖ.И.300	Сетка арматурная С43	89
КЖ.И.310	Сетки арматурные С44, С45	90
КЖ.И.320	Сетки арматурные С46, С47	90
КЖ.И.330	Сетки арматурные С48, С49	91
КЖ.И.340	Сетки арматурные С50, С51	91
КЖ.И.350	Сетки арматурные С52, С53	92
КЖ.И.360	Сетка арматурная С54	92
КЖ.И.370	Изделия закладные Мн1, Мн2	93
КЖ.И.380	Изделие закладное Мн3	93
КЖ.И.390	Изделие закладное Мн4	94
КЖ.И.400	Изделие закладное Мн5	94

Инв. № подл. | Подпись и дата | Взам. инв. №

Альбом 2

Ведомость ссылочных документов

Обозначение	Наименование	Примечание
ГОСТ 539-80	Трубы и муфты асбестоцемент-	
	ные напорные. Технические условия.	
ГОСТ 8020-80	Изделия железобетонные для	
	смотровых колодцев водопро-	
	водных и канализационных систем.	
ГОСТ 8732-78	Трубы стальные, бесшовные горяче-	
	деформированные. Сортамент.	
ГОСТ 12586.0	Трубы железобетонные напорные	
	виброгидропрессованные.	
	Унифицированные сборные	
	железобетонные конструкции	
	для водохозяйственного строительства.	
3.820.1-73	Г-образные конструкции для водо-	
	хозяйственного строительства.	
	Типовые конструкции, изделия	
	и узлы зданий и сооружений.	
3.901-1/85	Трубы железобетонные напорные	
	виброгидропрессованные	
	диаметром 500-1600 мм.	
Выпуск 0	Материалы для проектирования	
	трубопроводов.	
1.442.1-1	Плиты перекрытий железобетон-	
	ные ребристые высотой 400 мм,	
	укладываемые на полки ригелей.	
Выпуск 1	Предварительно напряженные	
	плиты шириной 3,0; 1,5 и 0,95 м.	
	Рабочие чертежи.	
ГОСТ10704-76	Трубы стальные электросварные	
	прямошовные. Сортамент.	

Типовые проектные решения разработаны в соответствии с действующими нормами и правилами.

Главный инженер проекта Г.М.Позднова

Главный инженер проекта привязывающей организации.

Инв.№ подл. | Подпись и дата | Взам.инв.№

Ведомость основных комплектов рабочих чертежей.

Обозначение	Наименование	Примечание
СР	Строительные решения	
КЖ	Конструкции железобетонные	
КМ	Конструкции металлические	

Условные буквенные обозначения на чертежах:

H_{max} - максимальный напор, равный разности отметок НПУ и оси трубы в выходном сечении.

H_{min} - минимальный напор, равный разности отметок УМО и оси трубы в выходном сечении.

$Д_у$ - диаметр условного прохода трубопровода.

$д_у$ - диаметр условного прохода трубопровода.

Q_{max} - максимальная пропускная способность сооружения $Q_{max} = Q_{н.р} + Q_{в.р}$.

$Q_{н.р.}$ - расчетный расход воды, забираемый насосной станцией.

$Q_{в.р.}$ - расчетный расход воды, подаваемый в нижний бьеф.

H_0 - глубина воды перед входным оголовком при УМО.

$H_{вх}$ - напор на входном оголовке при УМО.

НПУ - нормальный подпорный уровень воды в водохранилище.

Мин. Р.У. - минимальный расчетный уровень воды в водохранилище, при котором допускается забор насосной станцией расчетного расхода $Q_{н.р.}$

Мин. З.У. - минимальный уровень воды в водохранилище в зимний период.

УМО - уровень мёртвого объёма, определяющий высоту сработки уровня воды в водохранилище.

$H_{ср}$ - высота сработки уровня воды в водохранилище $H_{ср} = ▽НПУ - ▽УМО$

i - уклон трубопровода.

$d_ξ$ - расчетная глубина сезонного промерзания грунта.

Привязан

820-04-36.90-СР

Водовыпуск-водозабор трубчатый при земляной плотине.

Нач. отд.	Смирнова		28.04.90
ГИП	Позднова		28.04.90
Вед. инж.	Желудева		26.04.90
Н.контр.	Ковкина		27.04.90

Стадия	Лист	Листов
Р	1	46

Общие данные

ЛЕНГИПРОВОДХОЗ

Копировал: инв.24414-02 6 формат А3

Альбом 2

Разрез 1-1

Расчетные расходы, $м^3/с$

Qmax	Q н.р.	Q бр
0,70	0,30	0,40

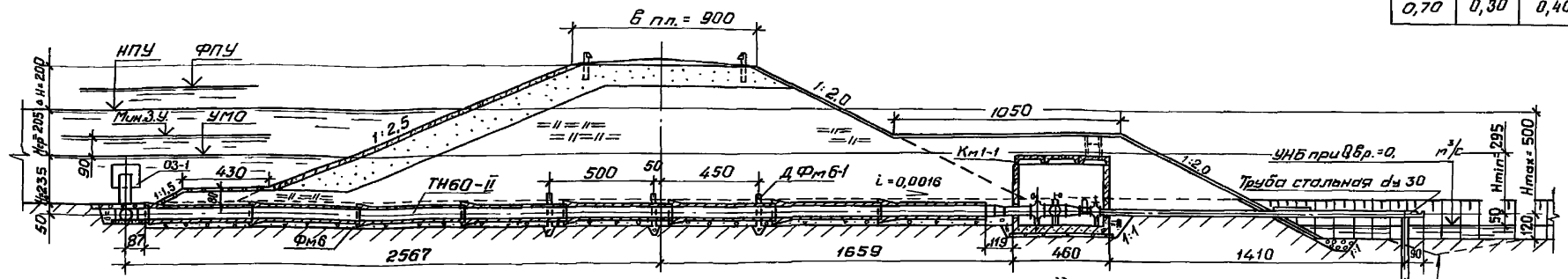

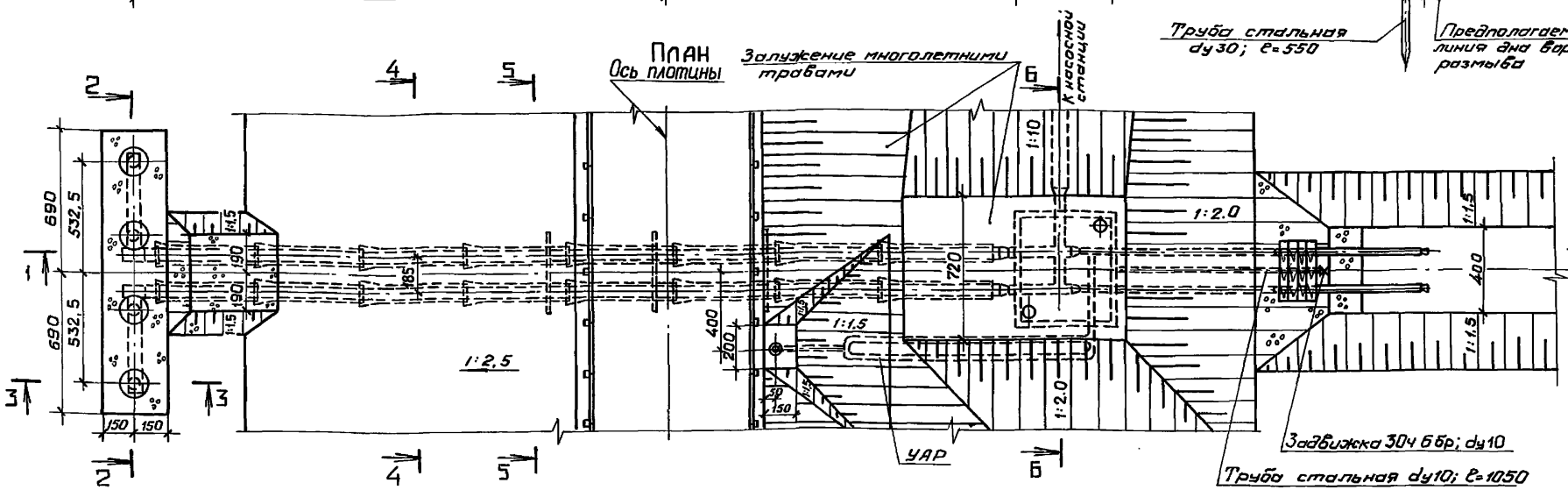

1. Чертеж выполнен для условий расположения сооружения в теле плотины из глинистых грунтов и на однородном основании из глинистых грунтов при расчетной глубине сезонного промерзания грунта $d_f = 1,5$ м.
2. Разрезы 2-2 — 6-6 приведены на листе 3.
3. Размеры на чертеже даны в сантиметрах.
4. Спецификацию см. лист 3.

Привязан				820-04- 36.90- СР
				Водовыпуск-водозабор трубчатый при земляной плотине
	Нач. отд.	Смирнова	14.03.90	Водовыпуск-водозабор из железобетонных труб Ду 600 мм; Hmax = 5,0 м; Qmax = 0,7 $м^3/с$
	ГИП	Позднова	14.03.90	
	Гл. спец.	Крыжановская	5.03.90	
	Вед. инж.	Желудева	5.03.90	Общий вид. Разрез 1-1. План.
Инв. №	Н. контр.	Ковкина	12.03.90	

Стадия	Лист	Листов
Р	2	

ЛЕНГИПРОВОДХОЗ

Копировал: 24414-02 7 Формат: А3

Инв. № подл. | Подпись и дата | Взам. инв. №

Альбом 2

Разрез 2-2

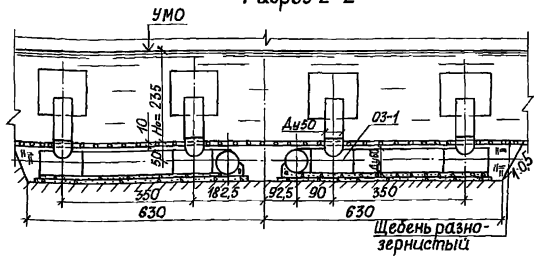

Разрез 3-3

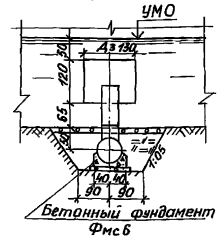

Разрез 4-4

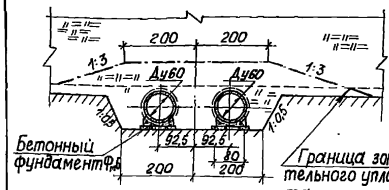

Разрез 5-5

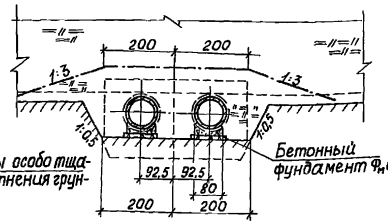

Разрез 6-6

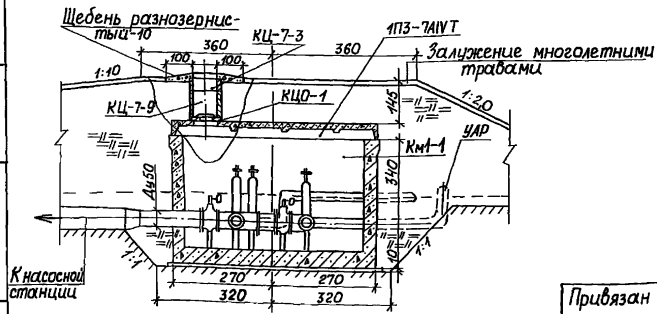

Спецификация

Марка	Обозначение	Наименование	Кол.	Примечание
	Сборные железобетонные конструкции			
ТН60-II	ГОСТ 12586.1-83	Труба напорная	16	
1П3-7АIV Т	Серия 1.442.1-1	Плита перекрытия	1	
1П3-7АIVТ-I	Серия 1.442.1-1, КЖ лист 19	Плита перекрытия	1	
1П3-7АIVТ-II	Серия 1.442.1-1, КЖ лист 20	Плита перекрытия	1	
КЦ-7-9	ГОСТ 8020-80	Кольцо стеновое	3	
КЦ-7-3	ГОСТ 8020-80	Кольцо стеновое	2	
КЦО-1	ГОСТ 8020-80	Кольцо опорное	2	
	Монолитные железобетонные и бетонные конструкции			
Км 1-1	КЖ, лист 21	Камера задвижек	1	
ДФм 6-1	КЖ, лист 4	Диафрагма железобетонная	3	
Фм 6	СР, лист 34	Фундамент бетонный		
Фмс 6	СР, лист 37	Фундамент бетонный		
	Металлические конструкции и трубопроводная арматура			
ОЗ-1	КМ 10.00 СБ	Входной оголовок	1	
	ГОСТ 10704-76	Труба стальная dy 300 мм		
	КМ 100.00 СБ	Фасонные части; металлические конструкции		
УАР	СР, лист 39	Устройство автоматического регулирования уровня	1	
		Задвижка 30ч6бр; Ру10 Ду300 мм	3	
		Затвор поворотный дисковый 324 30бр Ду 500 мм	4	
	СР, лист 41	Выходной оголовок	2	

				820-04- 36.90- СР			
				Водовыпуск-водозабор трубчатый при земляной плотине.			
Нач.отд.	Смирнова	[signature]	26.03.90	Водовыпуск-водозабор из железобетонных труб Ду 600 мм; Hмах = 5,0 м; Qмах = 0,7 м³/с.	Стадия	Лист	Листов
ГИП	Позднова	[signature]	26.03.90		Р	3	
Гл.спец.	Крыжановская	[signature]	22.03.90				
Вед.инж.	Желудева	[signature]	21.03.90	Общий вид. Разрезы 2-2-6-6. Спецификация.	ЛЕНГИПРОВОДХОЗ		
Н.контр.	Ковкина	[signature]	23.03.90				

Привязан

Инв. №

Инв. № подл. | Подписи и дата | Взам. инв. №

Копировал: 24414-02 8 Формат А3

Альбом 2

Разрез 1-1

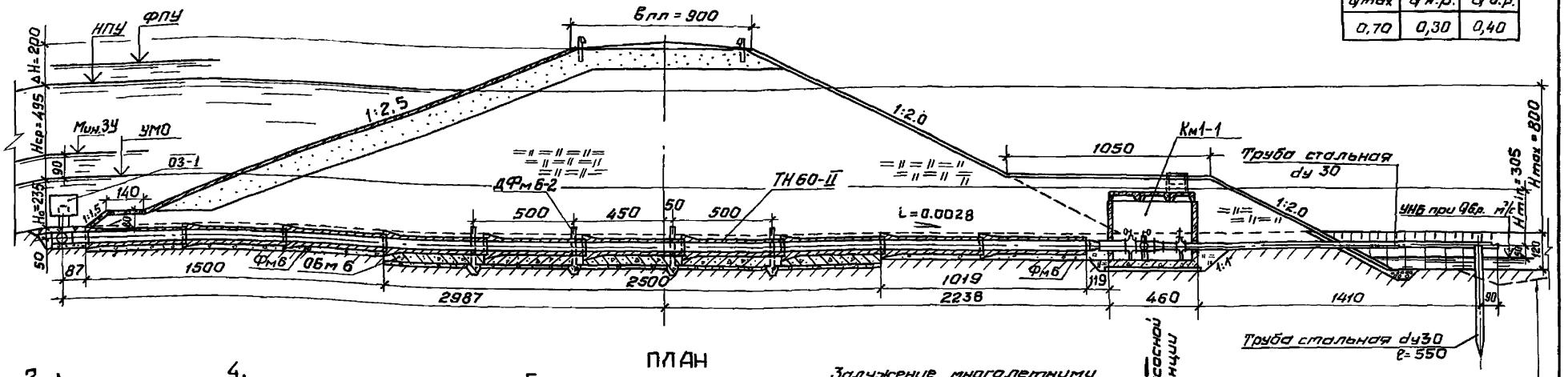

Расчетные расходы м³/с

Qmax	Q н.р.	Q б.р.
0,70	0,30	0,40

План

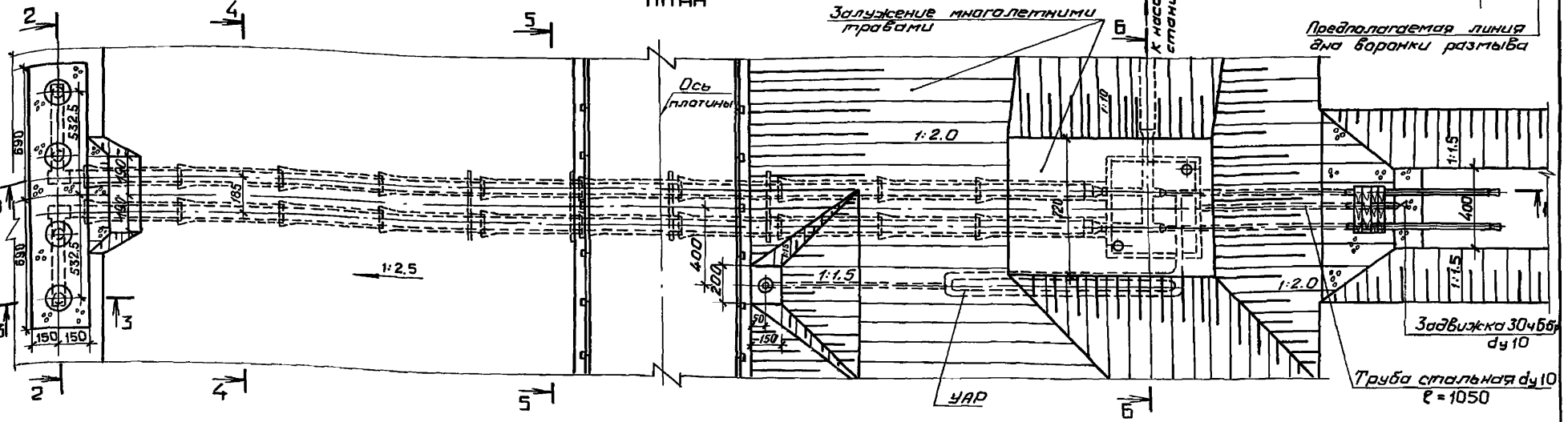

1. Чертеж выполнен для условий расположения сооружения в теле плотины из глинистых грунтов и на однородном основании из глинистых грунтов, при расчетной глубине сезонного промерзания грунта $d_f = 1.5$ м.
2. Разрезы 2-2 – 6-6 приведены на листе 5.
3. Размеры на чертеже даны в сантиметрах.
4. Спецификацию см. лист 5.

Привязан

Инв.№

Нач.отд.	Стирнова		12.03.90
ГИП	Позднова		12.03.90
Гл. спец.	Крыжановская		5.03.90
Вед.инж.	Желудева		2.03.90
Н.контр.	Ковкина		9.03.90

820-04- 36.90- СР

Водовыпуск-водозабор трубчатый при земляной плотине

Водовыпуск-водозабор из железобетонных труб Ду 600мм; Hmax=8,0м; Qmax=0,7м³/с.

Стадия	Лист	Листов
Р	4	

Общий вид
Разрез 1-1. План.

ЛЕНГИПРОВОДХОЗ

Инв.№подл. | Подпись и дата | Взам.инв.№

Копировал: 24414-02 9 Формат А3

Альбом 2

Разрез 2-2

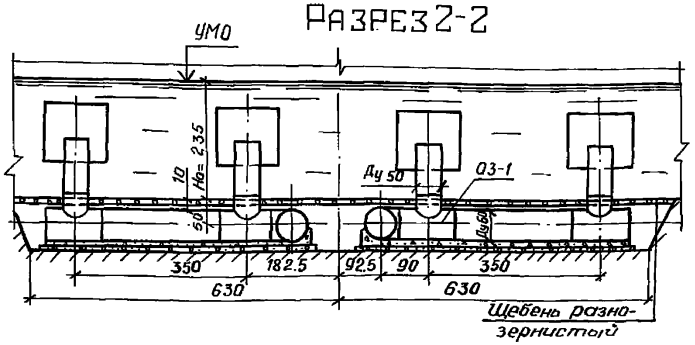

Разрез 3-3

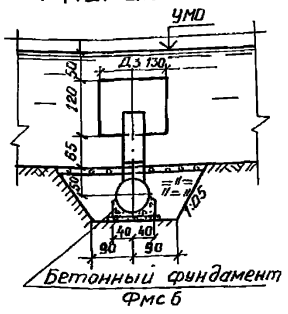

Разрез 4-4

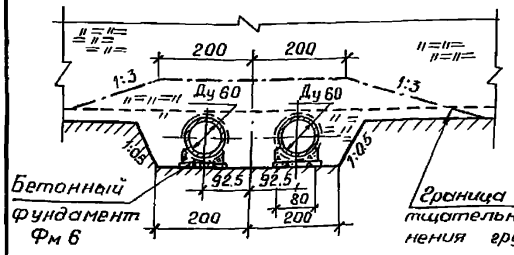

Разрез 5-5

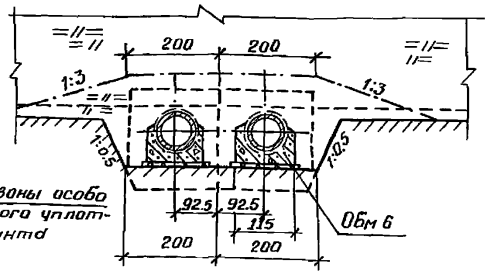

Разрез 6-6

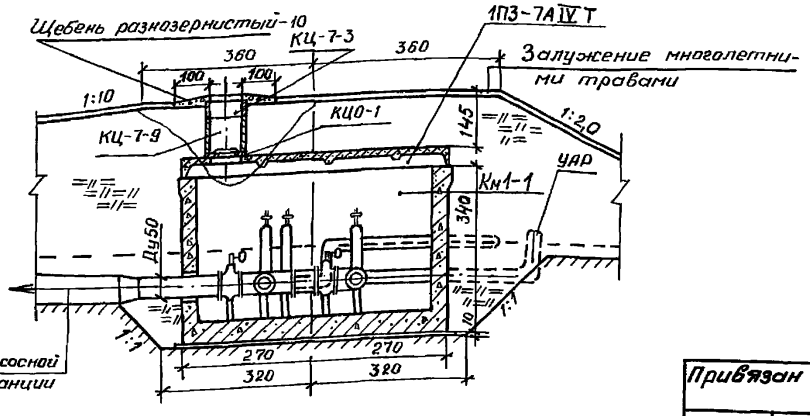

Спецификация

Марка	Обозначение	Наименование	Кол.	Приме-чание
	Сборные железобетонные конструкции			
ТН60-II	ГОСТ 12586.1-83	Труба напорная	20	
1П3-7АIVТ	Серия 1.442.1-1	Плита перекрытия	1	
1П3-7АIVТ-I	Серия 1.442.1-1, кж. лист 19	Плита перекрытия	1	
1П3-7АIVТ-II	Серия 1.442.1-1, кж. лист 20	Плита перекрытия	1	
КЦ-7-9	ГОСТ 8020-80	Кольца стеновое	3	
КЦ-7-3	ГОСТ 8020-80	Кольца стеновое	2	
КЦО-1	ГОСТ 8020-80	Кольцо опорное	2	
	Монолитные железобетонные и бетонные конструкции			
Км1-1	КЖС, лист 21	Камера задвижек	1	
ОБм6	КЖС, лист 9	Фундамент железобетонный	10	
ДФм6-2	КЖС. лист 5	Диафрагма железобетонная	4	
Фм6	СР, лист 34	Фундамент бетонный		
Фмс6	СР, лист 37	Фундамент бетонный		
	Металлические конструкции и трубопроводная арматура			
ОЗ-1	КМ 10.00 СБ	Входной оголовок	1	
	ГОСТ 10704-76	Труба стальная ду 300 мм		
	КМ 100.00 СБ	Фасонные части; металлические конструкции		
УАР	Флист 39	Устройство автоматического регулирования уровня	1	
		Задвижка 30ч 6бр Ру10 Ду300	3	
		Затвор поворотный дисковый 324 30в 8р Ду 500 мм	4	
	СР, лист 41	Выходной оголовок	2	

Привязан

Инв. №

Нач. отд.	Смирнова		26.03.90
ГИП	Позднова		26.03.90
Гл. спец.	Крыжановская		22.03.90
Вед. инж.	Желудева		20.03.90
Н. контр.	Ковкина		23.03.90

820-04-36.90-СР

Водовыпуск-водозабор трубчатый при земляной плотине.

Водовыпуск-водозабор из железобетонных труб Ду 600 мм; Hмакс = 8.0 м; Qмакс = 0.7 м³/с.

Стадия	Лист	Листов
Р	5	

Общий вид. Разрезы 2-2 – 6-6. Спецификация.

ЛЕНГИПРОВОДХОЗ

Копировал: Сам. 24414-02 10 Формат А3

Инв. № подл. | Подпись и дата | Взам. инв. №

Альбом 2

Разрез 1-1

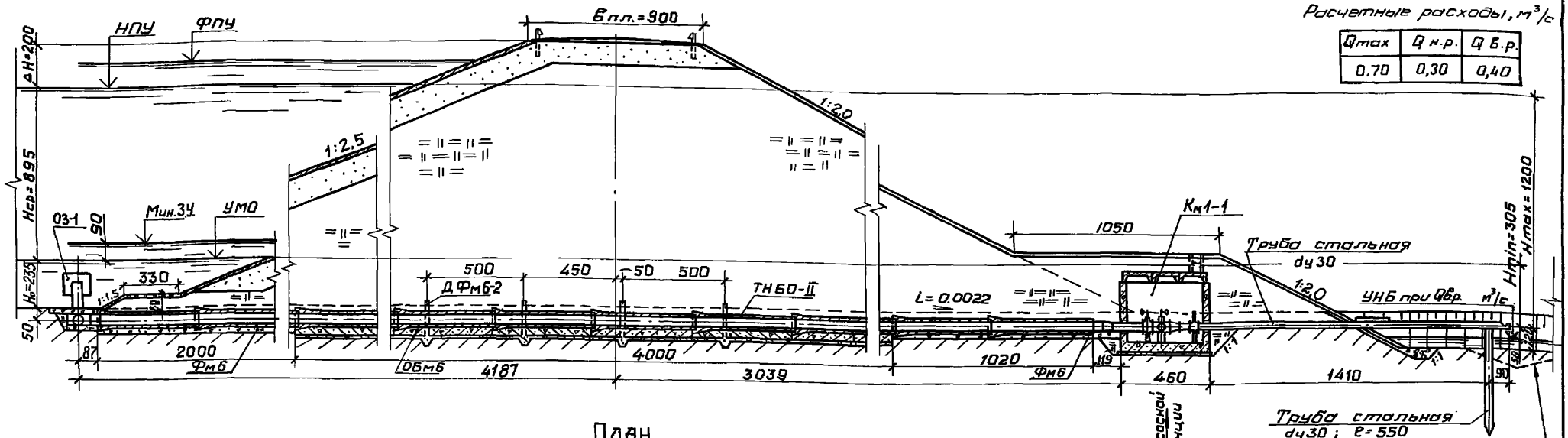

Расчетные расходы, м³/с

Qmax	Q н.р.	Q в.р.
0,70	0,30	0,40

План

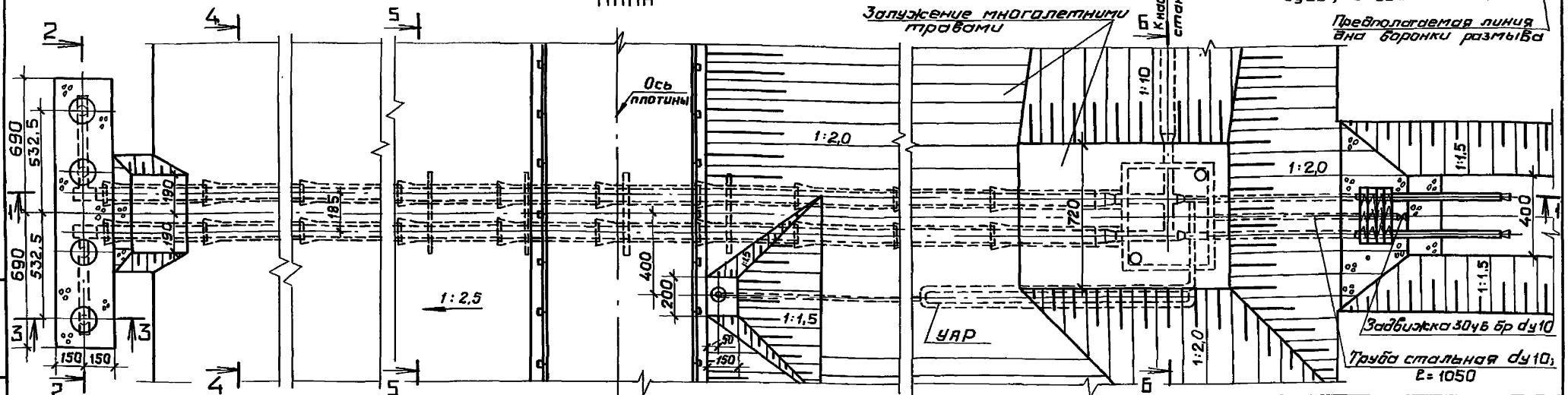

1. Чертеж выполнен для условий расположения сооружения в теле плотины из глинистых грунтов и на однородном основании из глинистых грунтов, при расчетной глубине сезонного промерзания грунта $d_f = 1,5$ м.
2. Разрезы 2-2 — Б-Б приведены на листе 7.
3. Размеры на чертеже даны в сантиметрах.
4. Спецификацию см. лист 7.

Привязан

Инв. №

Нач. отд.	Смирнова		9.03.90
ГИП	Позднова		9.03.90
Гл. спец.	Крыжановская		3.03.90
Вед. инж.	Желудева		2.03.90
Н. контр.	Ковкина		5.03.90

820-04-36.90-СР

Водовыпуск-водозабор трубчатый при земляной плотине

Стадия	Лист	Листов
Р	6	

Водовыпуск-водозабор из железобетонных труб Ду600мм Hmax=12,0м; Qmax = 0,7 м³/с.

Общий вид. Разрез 1-1. План.

ЛЕНГИПРОВОДХОЗ

Копировал: 24414-02 11 Формат А3

Инв. № подл. | Подпись и дата | Взам. инв. №

Альбом 2

Разрез 2-2

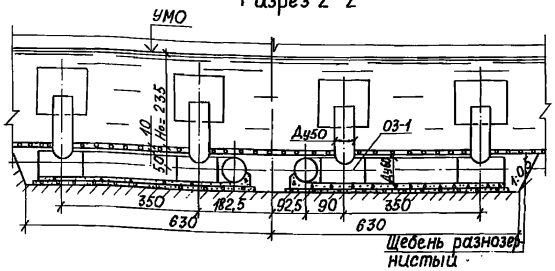

Разрез 3-3

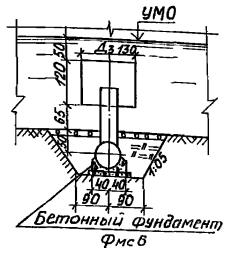

Разрез 4-4

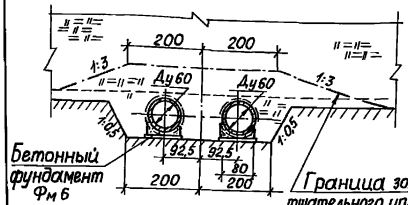

Разрез 5-5

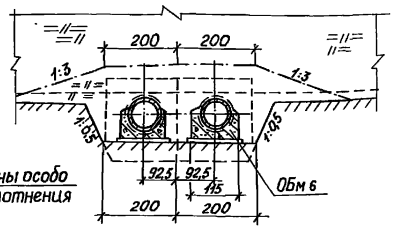

Разрез 6-6

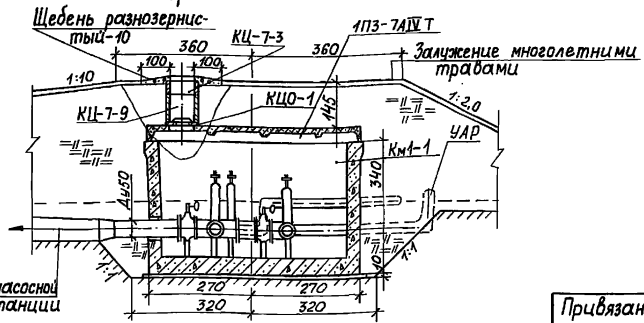

Спецификация

Марка	Обозначение	Наименование	Кол.	Примечание
	Сборные железобетонные конструкции			
ТН60-II	ГОСТ 12586.1-83	Труба напорная	28	
1П3-7АIVТ	Серия 1.442.1-1	Плита перекрытия	1	
1П3-7АIVТ-I	Серия 1.442.1-1, КЖ лист 19	Плита перекрытия	1	
1П3-7АIVТ-II	Серия 1.442.1-1, КЖ лист 20	Плита перекрытия	1	
КЦ-7-9	ГОСТ 8020-80	Кольцо стеновое	3	
КЦ-7-3	ГОСТ 8020-80	Кольцо стеновое	2	
КЦО-1	ГОСТ 8020-80	Кольцо опорное	2	
	Монолитные железобетонные и бетонные конструкции			
Км1-1	КЖ, лист 21	Камера задвижек	1	
ОБм 6	КЖ, лист 9	Фундамент железобетонный	16	
ДФм6-2	КЖ, лист 5	Диафрагма железобетонная	4	
Фм 6	СР, лист 34	Фундамент бетонный		
Фмс 6	СР, лист 37	Фундамент бетонный		
	Металлические конструкции и трубопроводная арматура			
03-1	КМ 10.00 СБ	Входной оголовок	1	
	ГОСТ 10704-76	Труба стальная ду300 мм		
	КМ 100.00 СБ	фасонные части; металлические конструкции		
УАР	СР, лист 39	Устройство автоматического регулирования уровня	1	
		Задвижка. 30ч6бр; Ру10; Ду300мм	3	
		Затвор поворотный дисковый 324 30бр, Ду 500 мм	4	
	СР, лист 41	Выходной оголовок	2	

Нач.отд.	Смирнова		23.03.90	820-04-36.90-СР
ГИП	Позднова		23.03.90	Водовыпуск-водозабор трубчатый при земляной плотине
Гл.спец.	Крыжановская		20.03.90	Водовыпуск-водозабор из железобетонных труб Ду 600 мм; Hmax = 12,0 м; Qmax = 0,7 м³/с.
Вединж.	Желудева		19.03.90	Общий вид. Разрезы 2-2-6-6. Спецификация.
Н.контр.	Ковкина		21.03.90	

Стадия	Лист	Листов
Р	7	

ЛЕНГИПРОВОДХОЗ

Привязан

Инв. №

Инв.№ подл. | Подпись и дата | Взам.инв.№

Копировал: 24414-02 12 формат А3

Альбом 2

Разрез 1-1

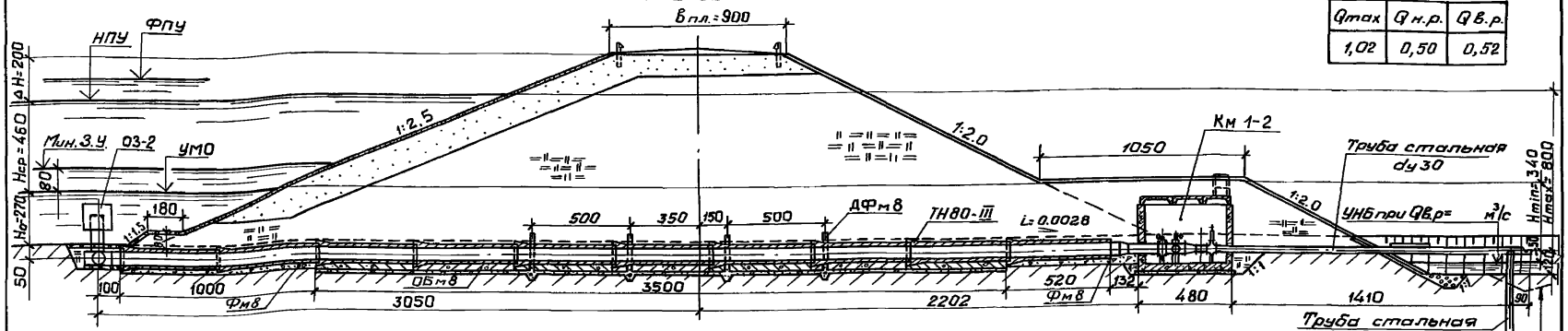

Расчетные расходы, м³/с

Qmax	Q н.р.	Q в.р.
1,02	0,50	0,52

План

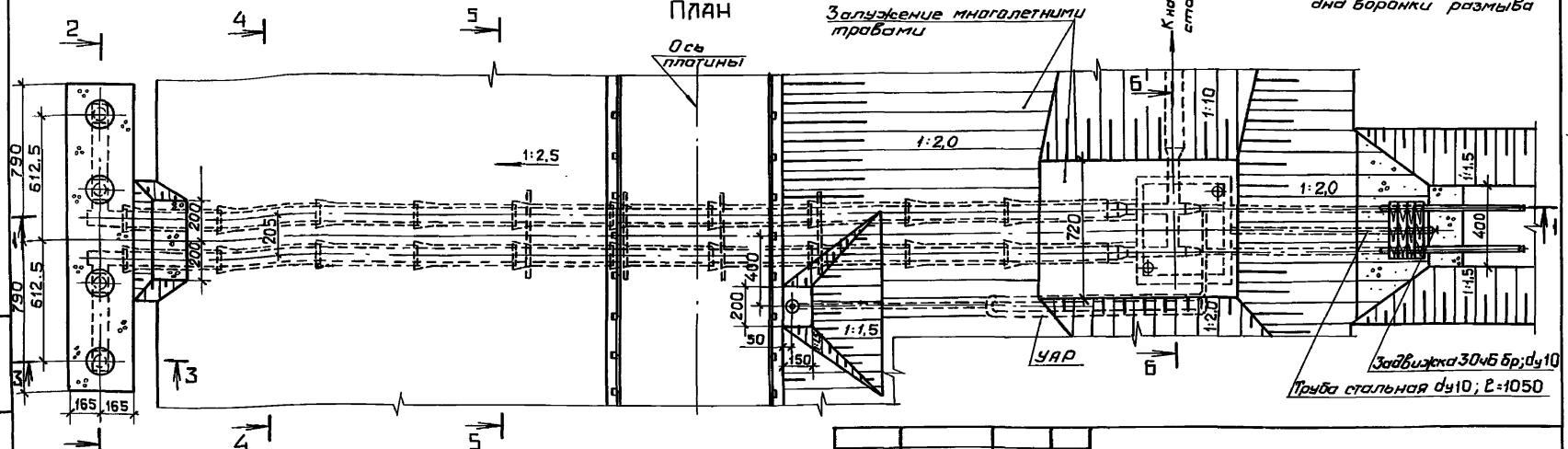

1. Чертеж выполнен для условий расположения сооружения в теле плотины из глинистых грунтов и на однородном основании из глинистых грунтов, при расчетной глубине сезонного промерзания грунта $d_f = 1,5$ м.
2. Разрезы 2-2 – 6-6 приведены на листе 9.
3. Размеры на чертеже даны в сантиметрах.
4. Спецификацию см. лист 9.

Привязан

Инв. №

Нач. отд.	Смирнова		11.03.90
ГИП	Позднова		11.03.90
Гл. спец.	Крыжановская		9.03.90
Ведущ.	Желудева		5.03.90
Н. контр.	Ковкина		12.03.90

820-04- 36.90- СР

Водовыпуск-Водозабор трубчатый при земляной плотине

Водовыпуск-Водозабор из железобетонных труб Ду 800мм Hmax= 8,0м; Qmax = 1,0 м³/с

Стадия	Лист	Листов
Р	8	

Общий вид. Разрез 1-1. План.

ЛЕНГИПРОВОДХОЗ

Взам. инв. № | Подпись и дата | Инв. № подл.

Копировал: 24414-02 13 Формат А3

Альбом 2

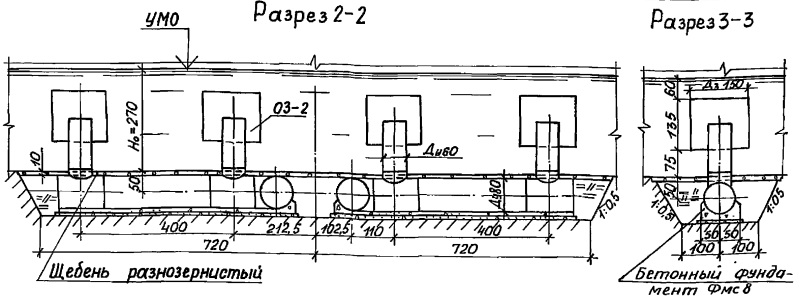

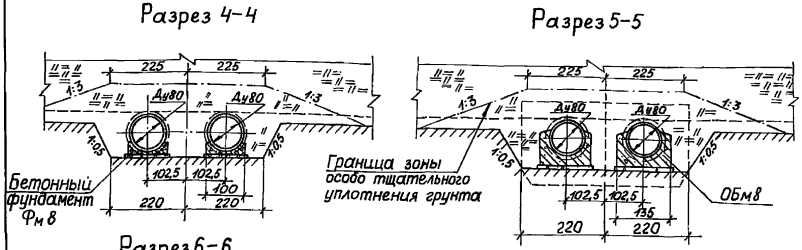

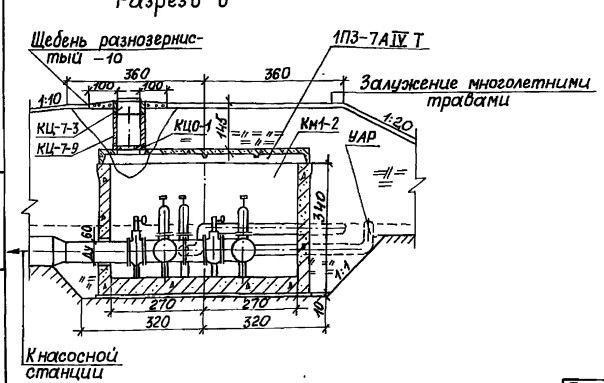

Спецификация

Марка	Обозначение	Наименование	Кол.	Примечание
	Сборные железобетонные конструкции			
ТН80-III	ГОСТ 12586.1-83	Труба напорная	20	
1ПЗ-7АIVТ	Серия 1.442.1-1	Плита перекрытия	1	
1ПЗ-7АIVТ-I	Серия 1.442.1-1; КЖ, лист 19	Плита перекрытия	1	
1ПЗ-7АIVТ-II	Серия 1.442.1-1; КЖ, лист 20	Плита перекрытия	1	
КЦ-7-9	ГОСТ 8020-80	Кольцо стеновое	3	
КЦ-7-3	ГОСТ 8020-80	Кольцо стеновое	2	
КЦО-1	ГОСТ 8020-80	Кольцо опорное	2	
	Монолитные железобетонные и бетонные конструкции			
Км1-2	КЖ, лист 21	Камера задвижек	1	
ОБм8	КЖ, лист 10	Фундамент железобетонный	14	
ДФм8	КЖ, лист 7	Диафрагма железобетонная	4	
Фм8	СР, лист 35	Фундамент бетонный		
Фмс8	СР, лист 38	Фундамент бетонный		
	Металлические конструкции и трубопроводная арматура			
О3-2	КМ10.00СБ	Входной оголовок	1	
	ГОСТ 10704-76	Труба стальная Ду 300 мм		
	КМ 300.00СБ	Фасонные части, металлические конструкции		
УАР	СР, лист 39	Устройство автоматического регулирования уровня	1	
		Задвижка 30ч6бр Ру10 Ду 300 мм	3	
		Затвор поворотный дисковый 32ч36ер; Ду 300 мм	4	
	СР, лист 41	Выходной оголовок	2	

Привязан

Инв. №

Инв.№ подл. | Подпись и дата | Взам.инв.№

				820-04-36.90-СР
				Водовыпуск-водозабор трубчатый при земляной плотине
Нач.отд.	Смирнова		16.04.90	Водовыпуск-водозабор из железобетонных труб Ду 800 мм; Hmax=8,0м; Qmax=1,0 м³/с.
ГИП	Позднова		16.04.90	
Гл.спец.	Крыжановская		10.04.90	
Вед.инж.	Желудева		9.04.90	Общий вид. Разрезы 2-2-6-6. Спецификация.
Н.контр.	Ковкина		12.04.90	

Стадия	Лист	Листов
Р	9	

ЛЕНГИПРОВОДХОЗ

Копировал 50 24414-02 14 формат А3

Альбом 2

Разрез 1-1

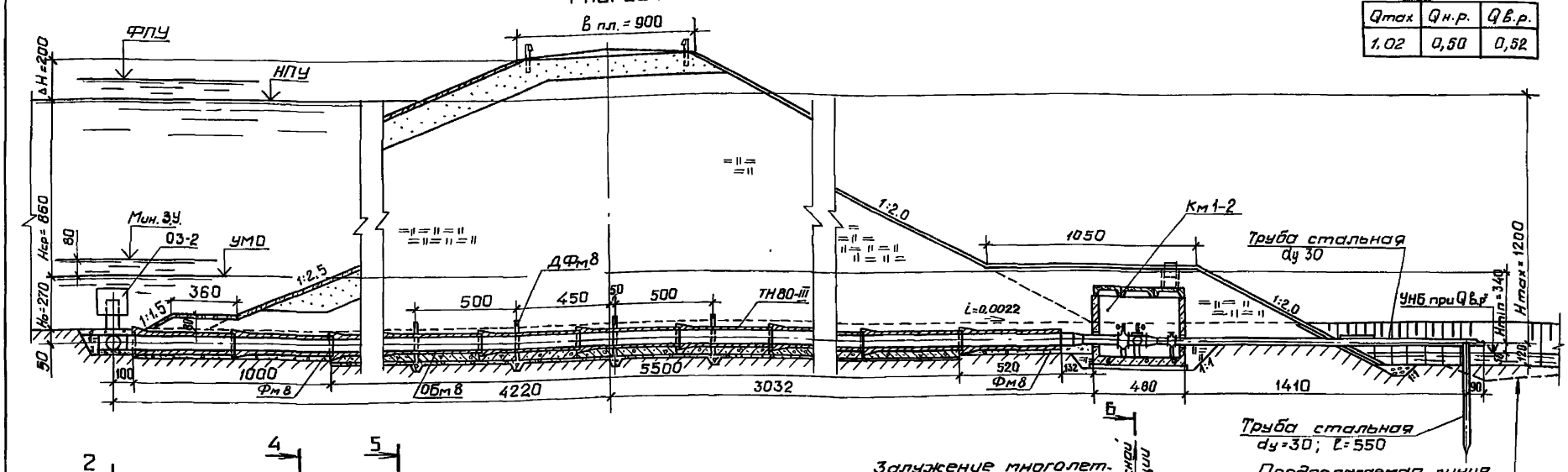

Расчетные расходы, м³/с

Qmax	Q н.р.	Q в.р.
1,02	0,50	0,52

План

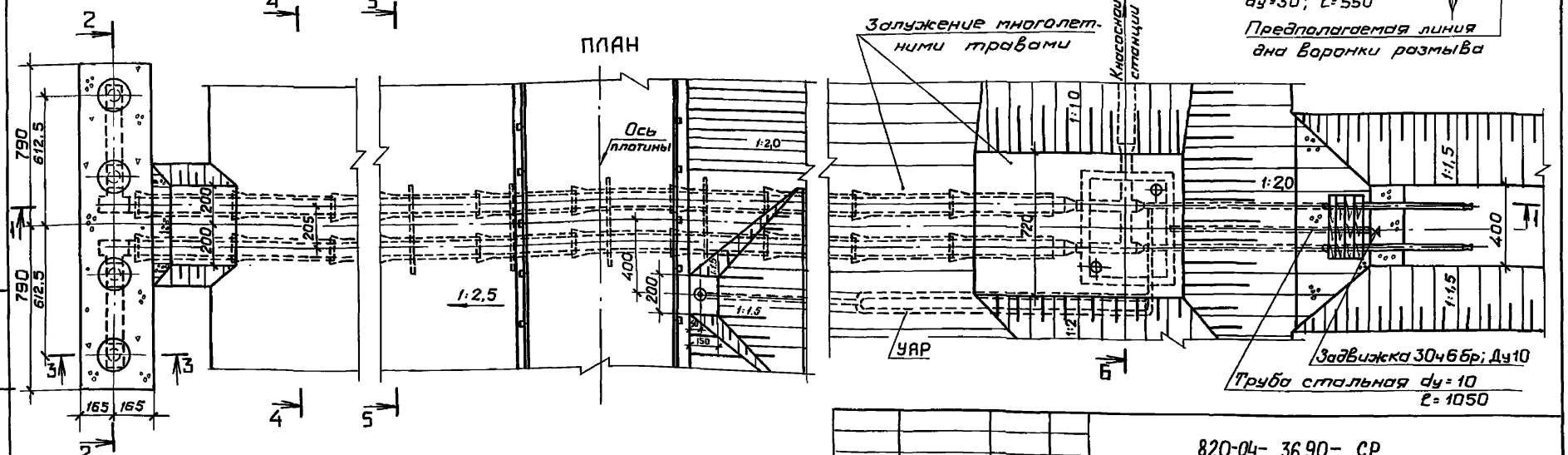

1. Чертеж выполнен для условий расположения сооружения в теле плотины из глинистых грунтов и на однородном основании из глинистых грунтов, при расчетной глубине сезонного промерзания грунта $d_f = 1.5$ м.
2. Разрезы 2-2 – 6-6 приведены на листе 11.
3. Размеры на чертеже даны в сантиметрах.
4. Спецификацию см. лист 11.

Привязан

Инв.№

Нач. отд.	Смирнова		12.03.90
ГИП	Позднова		12.03.90
Гл. спец.	Крыжановская		3.03.90
Вед. инж.	Желудева		2.03.90
Н. контр.	Ковкина		9.03.90

820-04-36.90-СР

Водовыпуск-водозабор трубчатый при земляной плотине

Водовыпуск-водозабор из железобетонных труб Ду 800; Hmax=12,0м; Q max=1,0м³/с

Стадия	Лист	Листов
Р	10	

Общий вид. Разрез 1-1. План.

ЛЕНГИПРОВОДХОЗ

Инв.№подл. | Подпись и дата | Взам.инв.№

Копировал: 24414-02 15 Формат А3

Альбом 2

Разрез 2-2

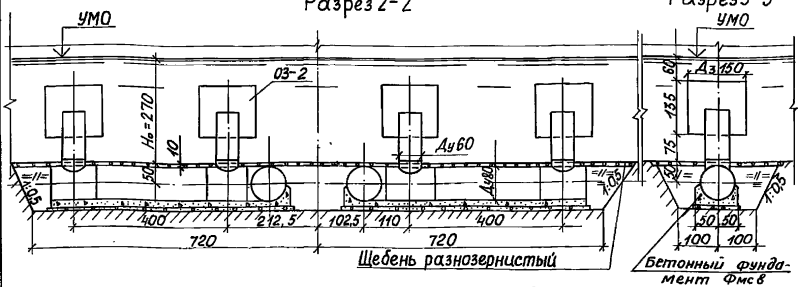

Разрез 3-3

Разрез 4-4

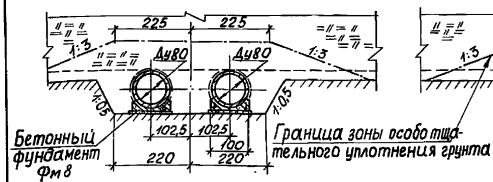

Разрез 5-5

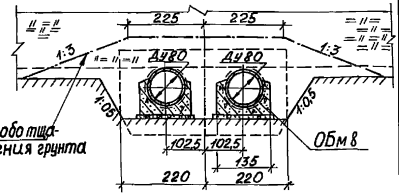

Разрез 6-6

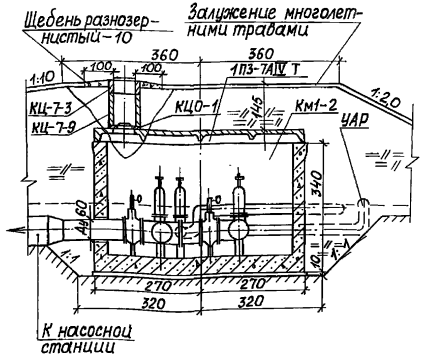

Спецификация

Марка	Обозначение	Наименование	Кол.	Примечание
	Сборные железобетонные конструкции			
ТН80-III	ГОСТ 12586.1-83	Труба напорная	28	
1ПЗ-7АIV Т	Серия 1.442.1-1	Плита перекрытия	1	
1ПЗ-7АIV Т-I	Серия 1.442.1-1, КЖ, лист 19	Плита перекрытия	1	
1ПЗ-7АIV Т-II	Серия 1.442.1-1, КЖ, лист 20	Плита перекрытия	1	
КЦ-7-9	ГОСТ 8020-80	Кольцо стеновое	3	
КЦ-7-3	ГОСТ 8020-80	Кольцо стеновое	2	
КЦО-1	ГОСТ 8020-80	Кольцо опорное	2	
	Монолитные железобетонные и бетонные конструкции			
Км1-2	КЖ, лист 21	Камера задвижек	1	
ОБм8	КЖ, лист 10	Фундамент железобетонный	22	
ДФм8	КЖ, лист 7	Диафрагма железобетонная	4	
Фм8	СР, лист 35	Фундамент бетонный		
Фмс8	СР, лист 38	Фундамент бетонный		
	Металлические конструкции, трубопроводная арматура			
03-2	КМ 10.00 СБ	Входной оголовок	1	
	ГОСТ 10704-76	Труба стальная Ду 300 мм		
	КМ 300.00 СБ	Фасонные части, металлические конструкции		
УАР	СР, лист 39	Устройство автоматического регулирования уровня	1	
		Задвижка 30ч6бр; Ру10; Ду300 мм	3	
		Затвор поворотный дисковый 32ч30бр; Ду 600 мм	4	
	СР, лист 41	Выходной оголовок	2	

Привязан

Инв. №

Подпись и дата | Взам. инв. № | Инв. № подл.

				820-04-036.90 - СР
				Водовыпуск-водозабор трубчатый при земляной плотине.
Нач. отд.	Смирнова		26.03.90	Водовыпуск-водозабор из железобетонных труб Ду 800 мм; Hmax=12,0 м; Qmax=1,0 м³/с.
ГИП	Позднова		26.03.90	
Гл. спец.	Крыжановский		26.03.90	
Вед. инж.	Желудева		21.03.90	Общий вид. Разрезы 2-2 - 6-6. Спецификация.
Н. контр.	Ковкина		22.03.90	

Стадия	Лист	Листов
Р	11	

ЛЕНГИПРОВОДХОЗ

Копировал: 24414-02 16 формат А3

Альбом 2

Разрез 1-1

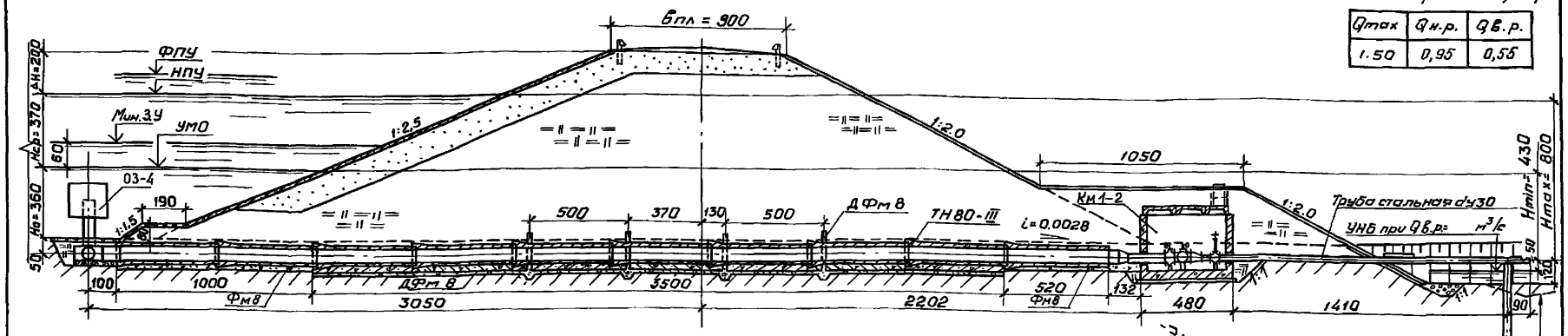

Расчетные расходы, м³/с

Qmax	Qн.р.	Qв.р.
1.50	0,95	0,55

План

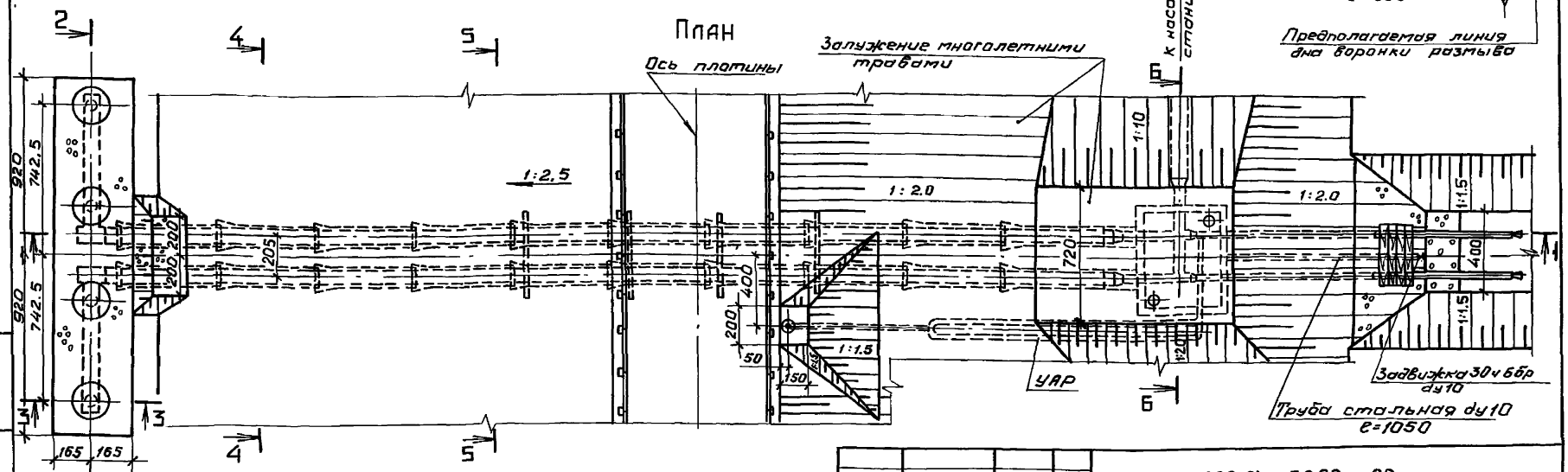

1. Чертеж выполнен для условий расположения сооружений в теле плотины из глинистых грунтов и на однородном основании из глинистых грунтов при расчетной глубине сезонного промерзания грунта d_f = 1,5 м.
2. Разрезы 2-2 — 6-6 приведены на листе 13.
3. Размеры на чертеже даны в сантиметрах. 4. Спецификацию см. лист 13.

Привязан

Инв. №

Нач. отд.	Смирнова		9.03.90
ГИП	Позднова		9.03.90
Гл. спец.	Крыжановский		9.03.90
Вед. инж.	Желудева		2.03.90
Н. контр.	Ковкина		6.03.90

820-04-36.90-СР

Водовыпуск-водозабор трубчатый при земляной плотине

Водовыпуск-водозабор из железобетонных труб dу800мм; Hmax=8,0м; Qmax=1,5м³/с

Стадия	Лист	Листов
Р	12	

Общий вид. Разрез 1-1. План.

ЛЕНГИПРОВОДХОЗ

Копировал: 24414-02 17 Формат А3

Инв. № подл. | Подпись и дата | Взам. инв. №

Альбом 2

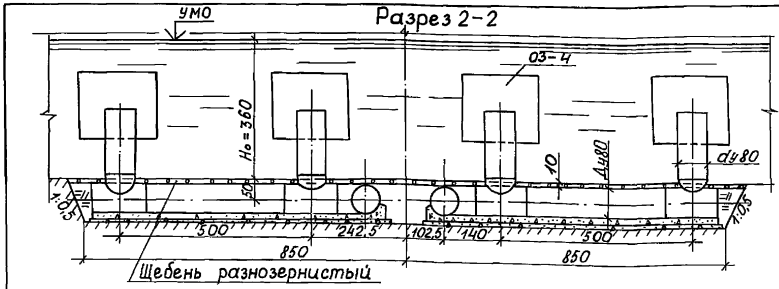

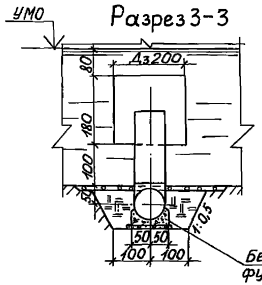

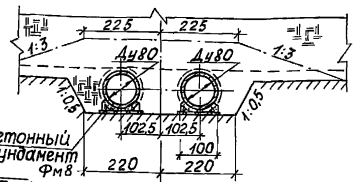

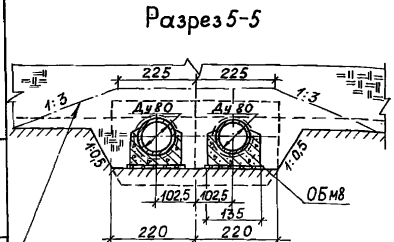

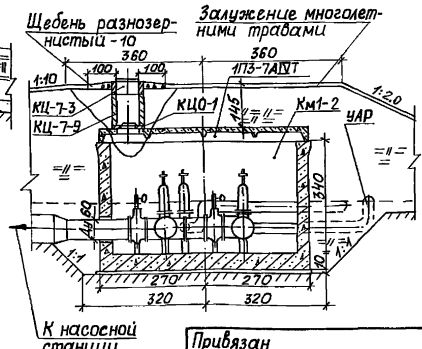

Спецификация

Марка	Обозначение	Наименование	Кол.	Примечание
	Сборные железобетонные конструкции			
ТН80-III	ГОСТ 12586.1-83	Труба напорная	20	
1ПЗ-7АIVт	Серия 1.442.1-1	Плита перекрытия	1	
1ПЗ-7АIVт-I	Серия 1.442.1-1, КЖ, лист 19	Плита перекрытия	1	
1ПЗ-7АIVт-II	Серия 1.442.1-1, КЖ, лист 20	Плита перекрытия	1	
КЦ-7-9	ГОСТ 8020-80	Кольцо стеновое	3	
КЦ-7-3	ГОСТ 8020-80	Кольцо стеновое	2	
КЦО-1	ГОСТ 8020-80	Кольцо опорное	2	
	Монолитные железобетонные и бетонные конструкции			
Км 1-2	КЖ, лист 21	Камера задвижек	1	
ОБм8	КЖ, лист 10	Фундамент железобетонный	14	
ДФм8	КЖ, лист 7	Диафрагма железобетонная	4	
Фм8	СР, лист 35	Фундамент бетонный		
Фмс8	СР, лист 38	Фундамент бетонный		
	Металлические конструкции и трубопроводная арматура			
О3-4	КМ10.00СБ	Входной оголовок	1	
	ГОСТ 10704-76	Труба стальная Ду 300 мм		
	КМ300.00СБ	фасонные части, металлические конструкции		
УАР	СР, лист 39	Устройство автоматического регулирования уровня	1	
		Задвижка 30ч6бр; Ру10; Ду 300мм	3	
		Затвор поворотный дисковый 324 306 р; Ду 600 мм	4	
	СР, лист 41	Выходной оголовок	2	

Привязан

Инв. №

Взам. инв. № | Подпись и дата | Инв. № подл.

Нач. отд.	Смирнова		22.03.90	820-04-36.90-СР
ГИП	Позднова		22.03.90	Водовыпуск-водозабор трубчатый при земляной плотине
Гл. спец.	Крыжановская		21.03.90	Водовыпуск-водозабор из железобетонных труб Ду 800 мм; Нmax=8,0м; Qmax=1,5 м³/с.
Вед. инж.	Желудева		20.03.90	Общий вид. Разрезы 2-2-6-6. Спецификация
Н. контр.	Ковкина		22.03.90	

Стадия	Лист	Листов
Р	13	

ЛЕНГИПРОВОДХОЗ

Копировал: 24414-02 18 формат А3

Альбом 2

Разрез 1-1

Расчетные расходы, $м^3/с$

Qmax	Q н.р.	Q в.р.
1,50	0,90	0,80

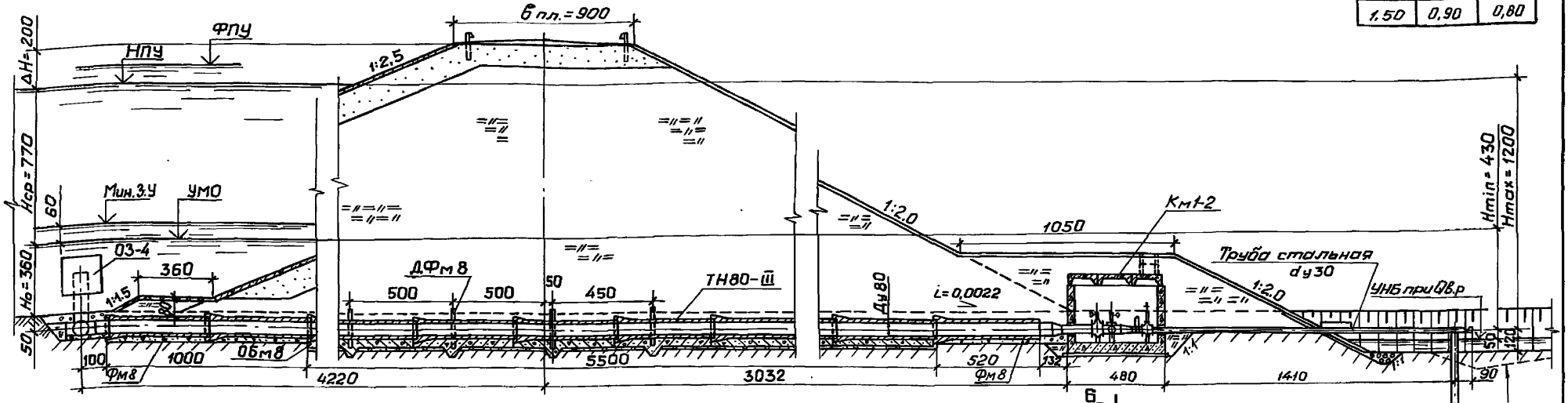

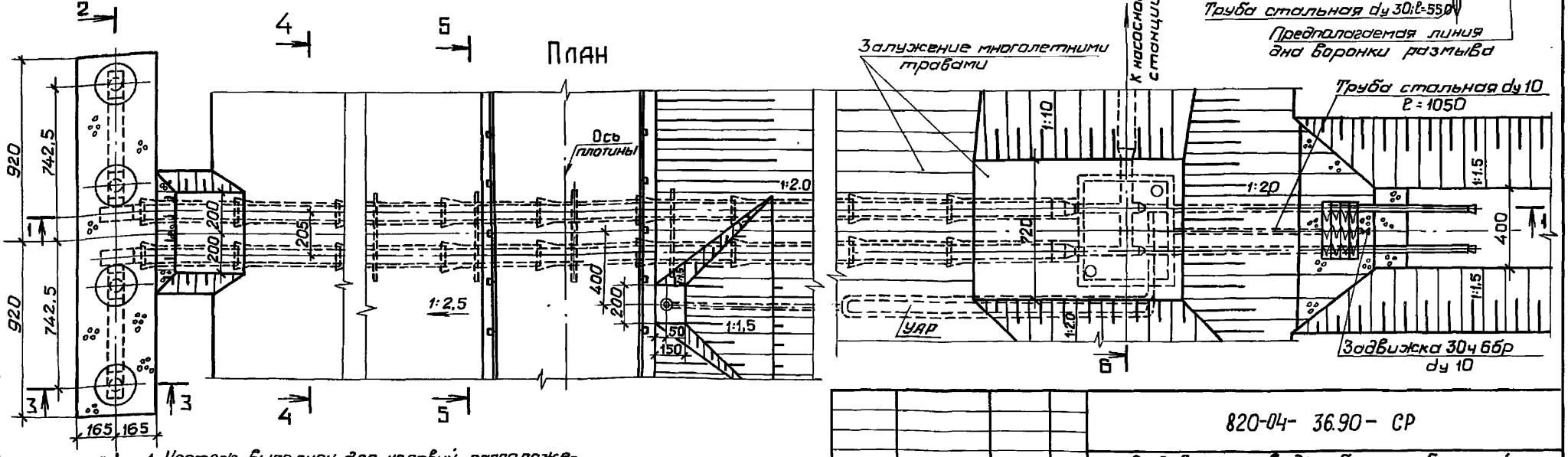

1. Чертеж выполнен для условий расположения сооружения в теле плотины из глинистых грунтов и на однородном основании из глинистых грунтов при расчетной глубине сезонного промерзания грунта $d_f = 1,5$ м.
2. Разрезы 2-2 — 6-6 приведены на листе 15.
3. Размеры на чертеже даны в сантиметрах.
4. Спецификацию см. лист 15.

Привязан

Инв. N

Нач.отд.	Смирнова		12.03.90
ГИП	Позднова		12.03.90
Гл.спец.	Крыжановская		3.03.90
Вед.инж.	Желудева		2.03.90
Н.контр.	Ковкина		9.03.90

820-04-36.90-СР

Водовыпуск-водозабор трубчатый при земляной плотине

Водовыпуск-водозабор из железобетонных труб Ду 800; Hmax=12.0м; Qmax=1,5 $м^3/с$

Стадия	Лист	Листов
Р	14	

Общий вид. Разрез 1-1. План.

ЛЕНГИПРОВОДХОЗ

Инв. N подл. | Подпись и дата | Взам. инв. N

Копировал: 24414-02 19 Формат А3

Альбом 2

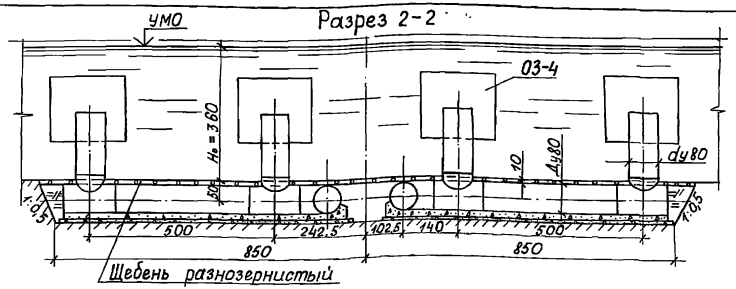

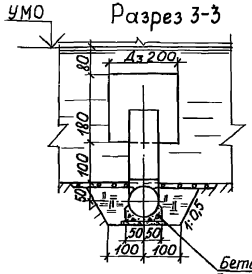

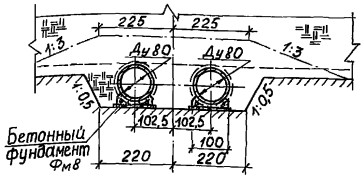

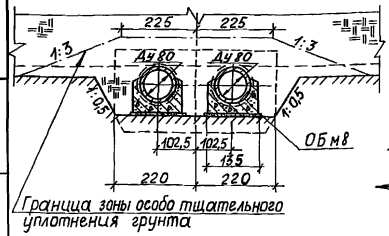

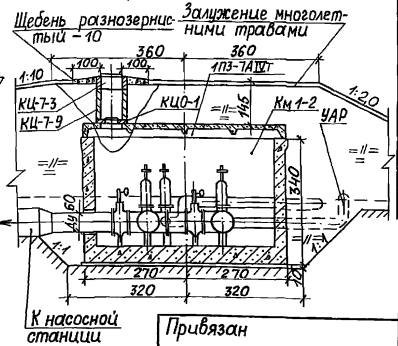

Спецификация

Марка	Обозначение	Наименование	Кол.	Примечание
	Сборные железобетонные конструкции			
ТН80-III	ГОСТ 12586.1-83	Труба напорная	28	
1П3-7АIVт	Серия 1.442.1-1	Плита перекрытия	1	
1П3-7АIVт-I	Серия 1.442.1-1, КЖ, лист 19	Плита перекрытия	1	
1П3-7АIVт-II	Серия 1.442.1-1, КЖ, лист 20	Плита перекрытия	1	
КЦ-7-9	ГОСТ 8020-80	Кольцо стеновое	3	
КЦ-7-3	ГОСТ 8020-80	Кольцо стеновое	2	
КЦ0-1	ГОСТ 8020-80	Кольцо опорное	2	
	Монолитные железобетонные и бетонные конструкции			
Км 1-2	КЖ, лист 21	Камера задвижек	1	
ОБм 8	КЖ, лист 10	Фундамент железобетонный	22	
ДФм 8	КЖ, лист 7	Диафрагма железобетонная	4	
Фм 8	СР, лист 35	Фундамент бетонный		
Фмс 8	СР, лист 38	Фундамент бетонный		
	Металлические конструкции и трубопроводная арматура			
ОЗ-4	КМ10.00СБ	Входной оголовок	1	
	ГОСТ 10704-76	Труба стальная Ду300мм		
	КМ300.00СБ	фасонные части, металлические конструкции		
УАР	СР, лист 39	Устройство автоматического регулирования уровня	1	
		Задвижка 30ч 6бр; Ру10, Ду300мм	3	
		Затвор поворотный дисковый 32ч 306р; Ду 600 мм	4	
	СР, лист 41	Выходной оголовок	2	

Нач.отд.	Смирнова	[signature]	26.03.90	820-04-36.90-СР
ГИП	Позднова	[signature]	26.03.90	Водовыпуск-водозабор трубчатый при земляной плотине
Гл.спец.	Крыжановская	[signature]	22.03.90	Водовыпуск-водозабор из железобетонных труб Ду800мм; Нmax=12,0м; Qmax=1,5 м³/с.
Вед.инж.	Желудева	[signature]	21.03.90	Общий вид. Разрезы 2-2-6-6. Спецификация
Н.контр.	Ковкина	[signature]	23.03.90	

Стадия	Лист	Листов
Р	15	

ЛЕНГИПРОВОДХОЗ

Привязан

Инв.№

Инв.№ подл. | Подпись и дата | Взам.инв.№

Копировал: [signature] 24414-02 20 Формат А3

Альбом 2

Разрез 1-1

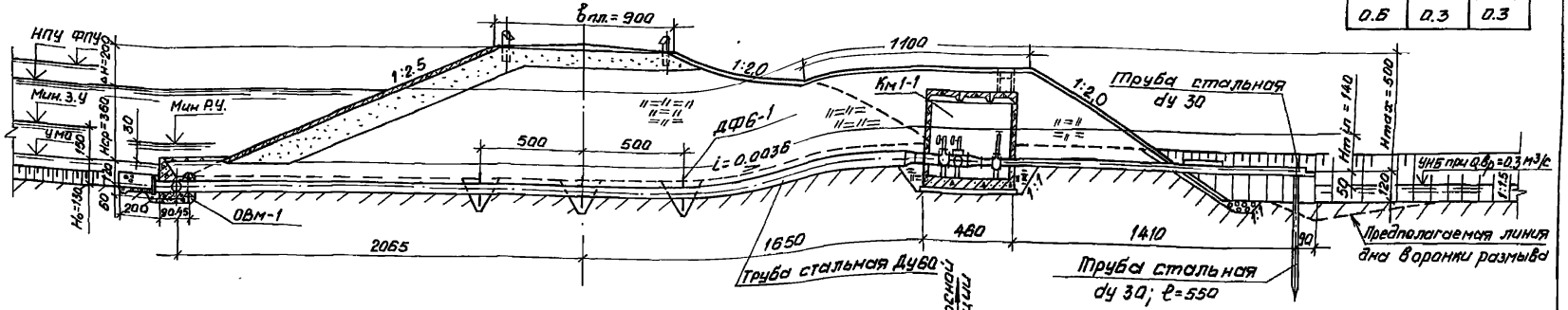

План

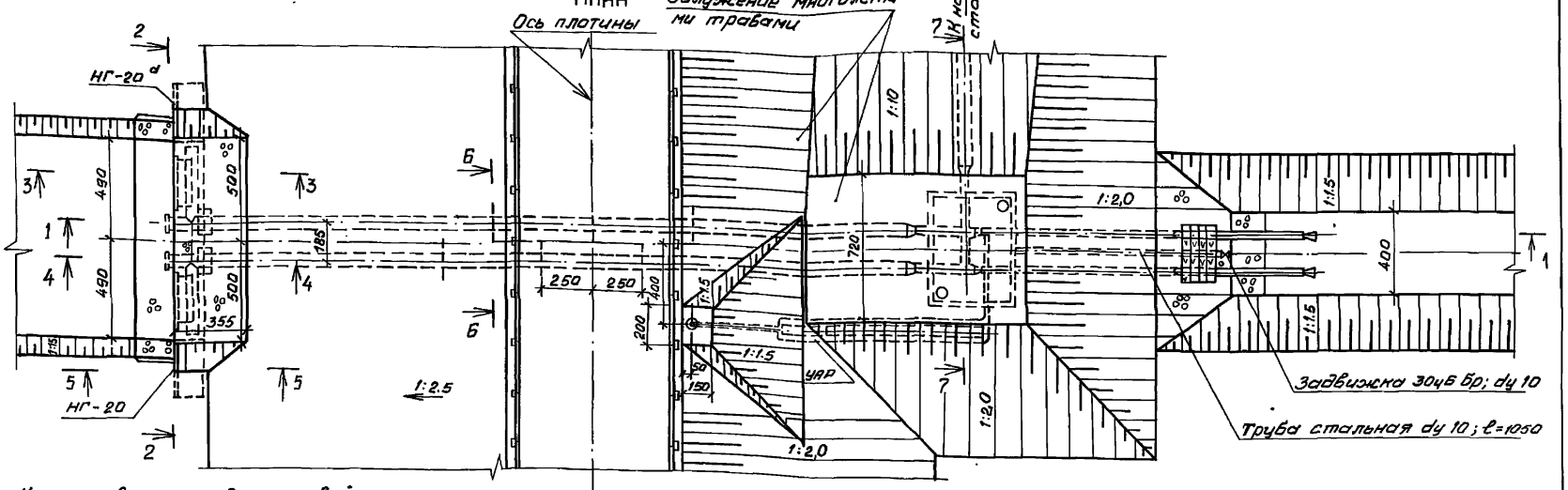

1. Чертеж выполнен для условий расположения сооружения в теле плотины из глинистых грунтов и на однородном основании из глинистых грунтов, при расчетной глубине сезонного промерзания грунта $d_f = 1.5$ м.
2. Разрезы 2-2–7-7 приведены на листе 17.
3. Разрезы на чертеже даны в сантиметрах.
4. Спецификацию см. лист 17.

Расчетные расходы, м³/с

Qmax.	Q н.р.	Q вр.
0.6	0.3	0.3

Привязан

Инв. №

Нач. отд.	Смирнова		26.04.90
ГИП	Пазднова		26.04.90
Гл. спец.	Крыжановская		24.04.90
Вед. инж.	Желудева		23.04.90
Н. контр.	Кавкина		25.04.90

820-04-36.90-СР

Водовыпуск-водозабор трубчатый при земляной плотине

Водовыпуск-водозабор из стальных труб Ду 600 мм; Hmax=5.0м; Qmax=0.6 м³/с.

Общий вид. Разрез 1-1. План.

Стадия	Лист	Листов
Р	16	

ЛЕНГИПРОВОДХОЗ

Копировал Сок 24414-02 21 Формат А3

Инв. № подл. | Подпись и дата | Взам. инв. №

Альбом 2

Разрез 2-2

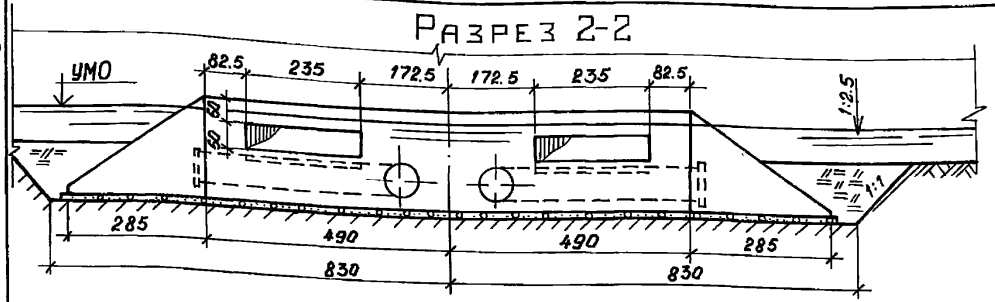

Разрез 3-3

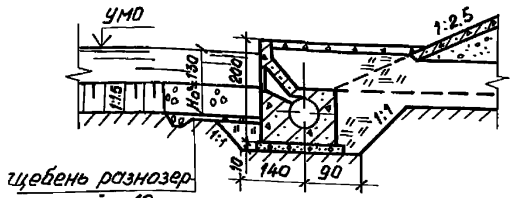

Разрез 4-4

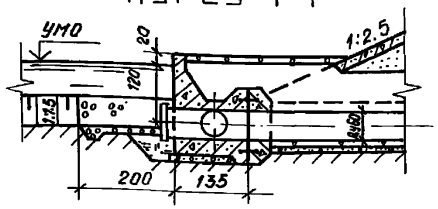

Разрез 5-5

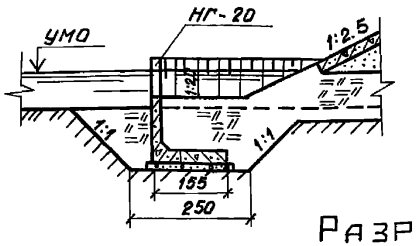

Разрез 6-6

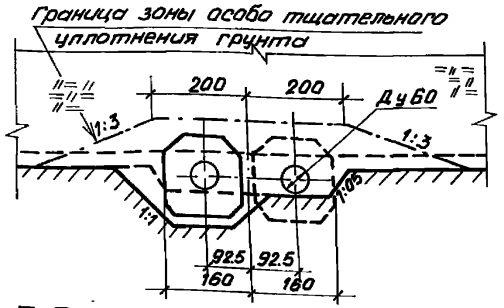

Разрез 7-7

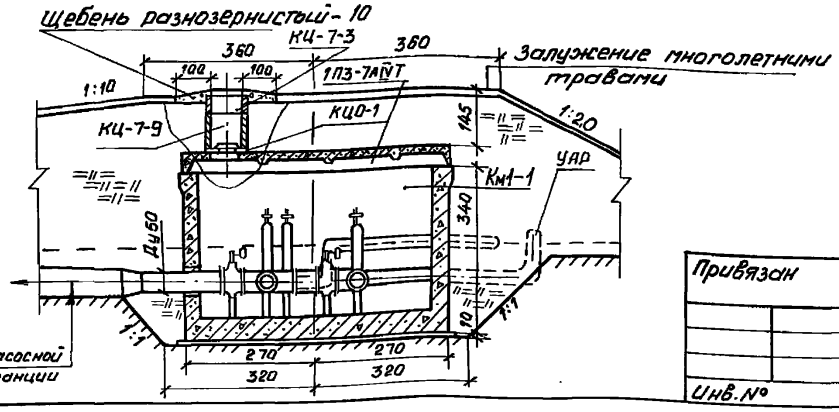

Спецификация

Марка	Обозначение	Наименование	Кол.	Примечание
	Сборные железобетонные конструкции			
НГ-20, НГ-20*	Серия 3.820.1-73	Г-образный блок с нырящей стенкой	1+1	
1ПЗ-7АIVт	Серия 1.442.1-1	Плита перекрытия	1	
1ПЗ-7АIVт-I	Серия 1.442.1-1; КЖС, лист 19	Плита перекрытия	1	
1ПЗ-7АIVт-II	Серия 1.442.1-1; КЖС, лист 20	Плита перекрытия	1	
КЦ-7-9	ГОСТ 8020-80	Кольцо стеновое	3	
К-7-3	ГОСТ 8020-80	Кольцо стеновое	2	
КЦО-1	ГОСТ 8020-80	Кольцо опорное	2	
	Монолитные железобетонные и бетонные конструкции			
КМ1-1	КЖС, лист 21	Камера задвижек	1	
ОВМ-1	КЖС, лист 11	Входной оголовок	1	
	Металлические конструкции и трубопроводная арматура			
	ГОСТ 10704-76	Труба стальная Ду 600 мм		
ДФ6-1	СР, лист 37	Диафрагма	6	
	ГОСТ 10704-76	Труба стальная Ду 300 мм		
	КМ 100.00 СБ	Фасонные части; металлические конструкции		
УАР	СР, лист 39	Устройство автоматического регулирования уровня	1	
		Задвижка 30ч6бр; Ру 10 Ду 300 мм	3	
		Затвор поворотный дисковый 324 306 Р; Ду 500 мм	4	
	СР, лист 41	Выходной оголовок	2	

Привязан

Инв. №

Нач. отд.	Смирнова		26.04.90
ГИП	Позванова		26.04.90
Гл. спец.	Крыжановская		24.04.90
Вед. инж.	Желудева		20.04.90
Н. контр.	Ковкина		25.04.90

820-04-36.90-СР

Водовыпуск-водозабор трубчатый при земляной плотине

Водовыпуск-водозабор из стальных труб Ду 600 мм; Hmax=5.0 м; Qmax=0.6 м³/с.

Стадия	Лист	Листов
Р	17	

Общий вид. Разрезы 2-2-7-7. Спецификация.

ЛЕНГИПРОВОДХОЗ

Копировал: Сс 24414-02 22 Формат А3

Инв. № подл. | Подпись и дата | Взам. инв. №

Расчетные расходы, м³/с

Qmax	Qн.р	Qв.р.
0,60	0,30	0,30

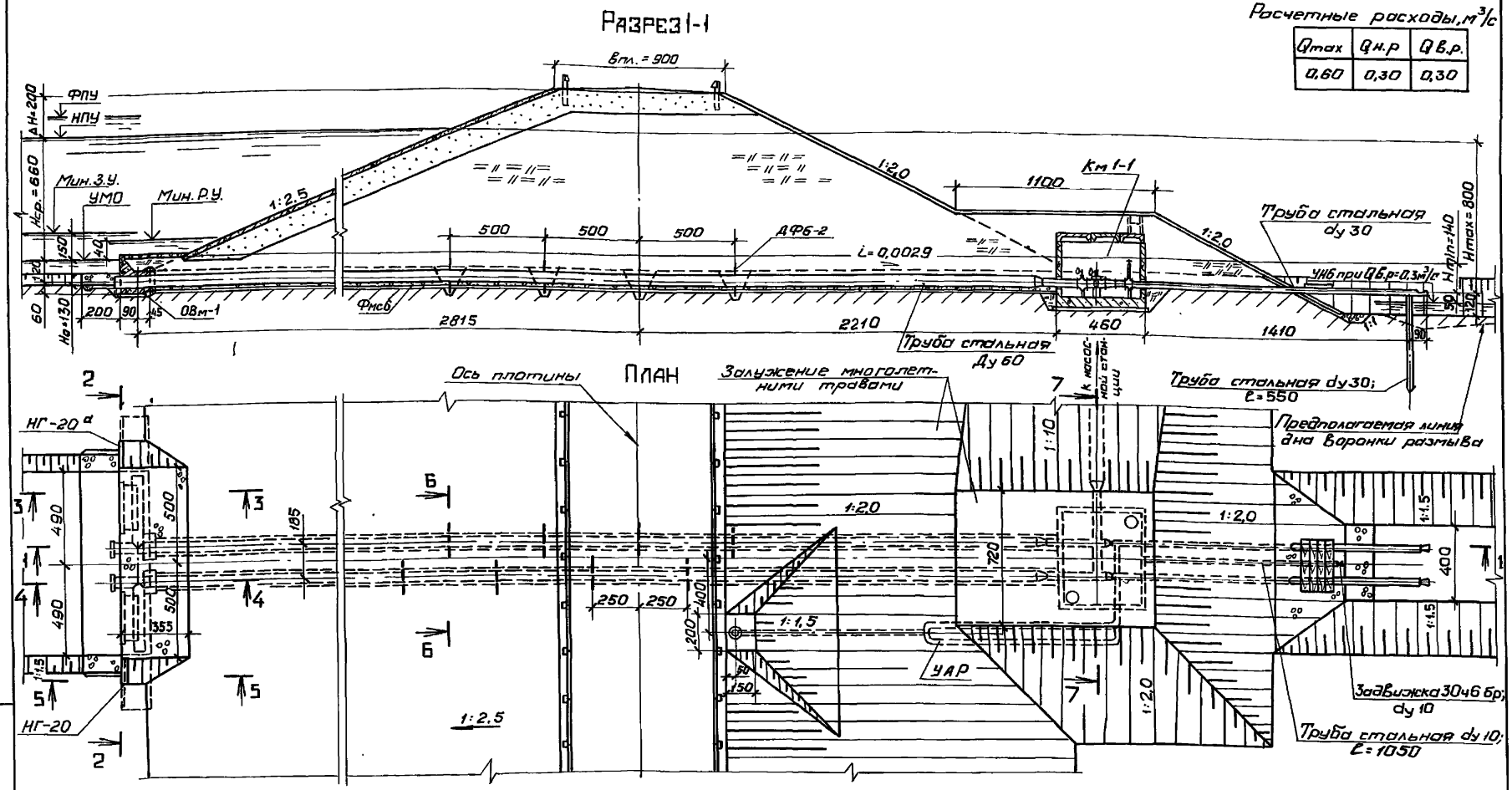

1. Чертеж выполнен для условий расположения сооружения в теле плотины из глинистых грунтов и на однородном основании из глинистых грунтов, при расчетной глубине сезонного промерзания грунта $d_f = 1.5$ м.
2. Разрезы 2-2 – 7-7 приведены на листе 20.
3. Размеры на чертеже даны в сантиметрах.
4. Спецификацию см. лист 20.

Нач.отд.	Смирнова		26.04.90	820-04- 36.90- СР			
ГИП	Позднова		26.04.90	Водовыпуск-водозабор трубчатый при земляной плотине			
Гл.спец.	Крыжановская		23.04.90	Водовыпуск-водозабор из стальных труб Ду 600 мм; Нтах=8.0м; Qтах=0.6м³/с	Стадия	Лист	Листов
Вед.инж.	Желудева		20.04.90		Р	18	
Н.контр.	Ковкина		24.04.90	Общий вид. Разрез 1-1. План.	ЛЕНГИПРОВОДХОЗ		

Привязан

Инв.№

Инв.№подл. | Подпись и дата | Взам.инв.№

Копировал: 24414-02 23 Формат А3

Альбом 2

Разрез 1-1

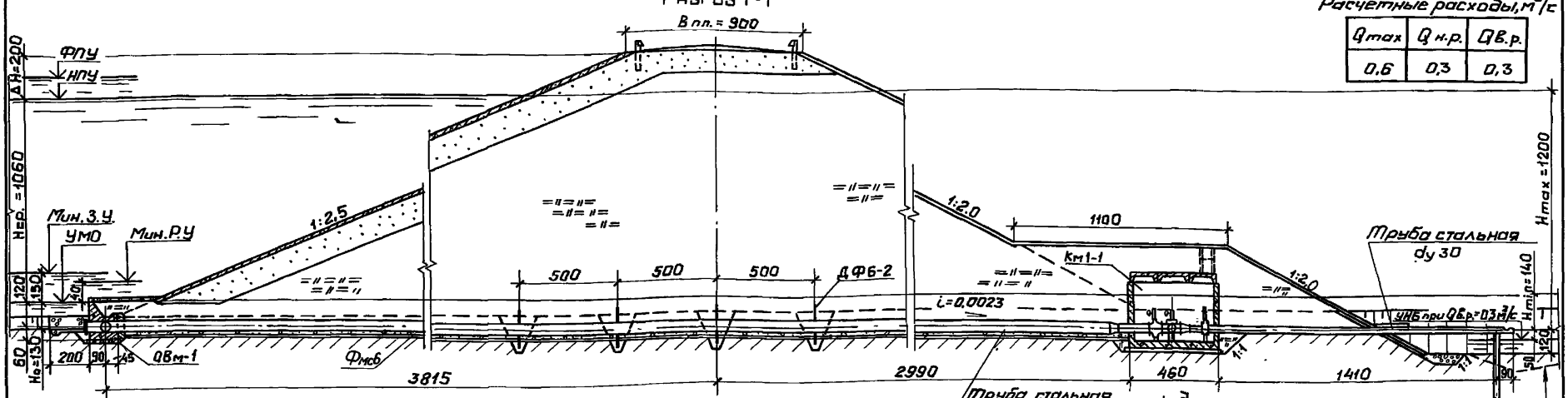

Расчетные расходы, м³/с

Qmax	Q н.р.	Qв.р.
0,6	0,3	0,3

План

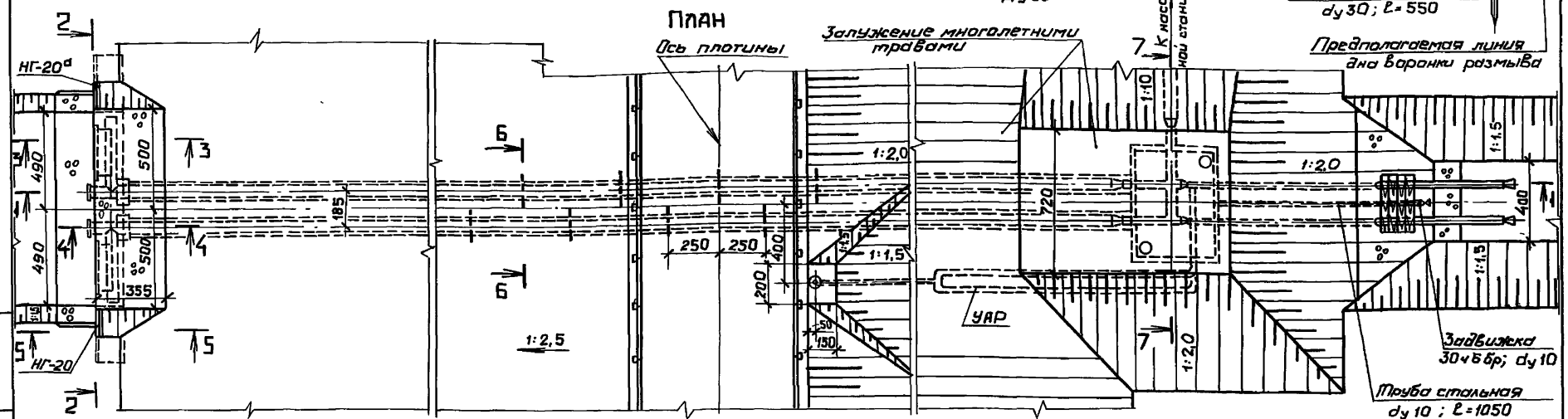

1. Чертеж выполнен для условий расположения сооружения в теле плотины из глинистых грунтов и на однородном основании из глинистых грунтов, при расчетной глубине сезонного промерзания грунта $d_f = 1,5$ м.
2. Разрезы 2-2 – 7-7 приведены на листе 20.
3. Размеры на чертеже даны в сантиметрах.
4. Спецификацию см. лист 20.

Привязан

Инв. №

Нач. отд.	Смирнова		26.04.90
ГИП	Позднова		26.04.90
Гл. спец.	Крыжановская		24.04.90
Вед. инж.	Желудева		23.04.90
Н. контр.	Ковкина		25.04.90

820-04- 36.90- СР

Водовыпуск-водозабор трубчатый при земляной плотине

Водовыпуск-водозабор из стальных труб Ду 600 мм; Hmax = 12,0 м; Qmax = 0,6 м³/с.

Стадия	Лист	Листов
Р	19	

Общий вид. Разрез 1-1. План.

ЛЕНГИПРОВОДХОЗ

Взам. инв. №

Подпись и дата

Инв. № подл.

Копировал: 24414-02 24 Формат А3

Альбом 2

Разрез 2-2

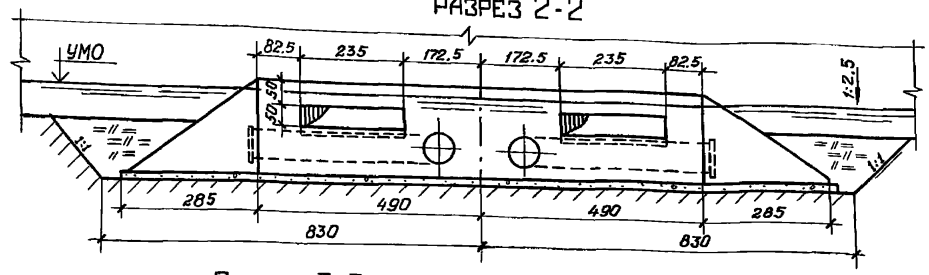

Разрез 3-3

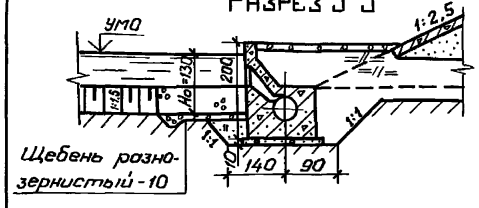

Разрез 4-4

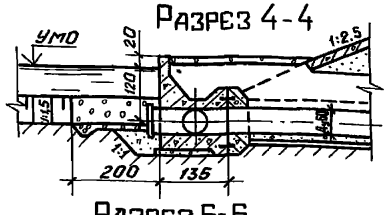

Разрез 5-5

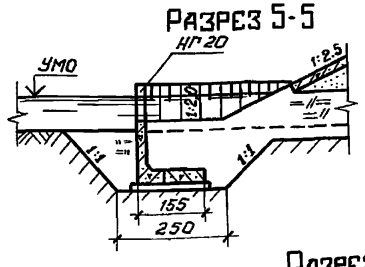

Разрез 6-6

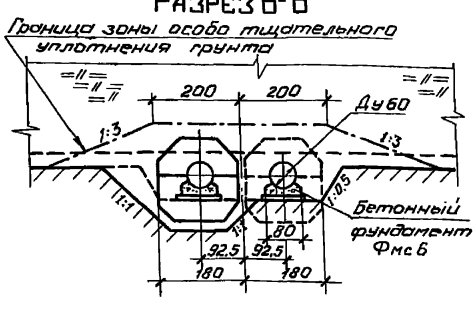

Разрез 7-7

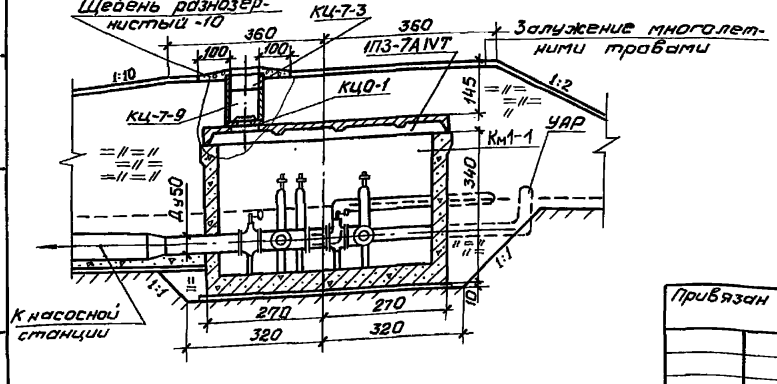

Спецификация

Марка	Обозначение	Наименование	Кол.	Примечание
	Сборные железобетонные конструкции			
НГ-20, НГ-20	Серия 3.820.1-73	Г-образный блок с нырящей стенкой	1+1	
1ПЗ-7АIVТ	Серия 1.442.1-1	Плита перекрытия	1	
1ПЗ-7АIVТ-I	Серия 1.442.1-1, кж. лист 19	Плита перекрытия	1	
1ПЗ-7АIVТ-II	Серия 1.442.1-1, кж лист 20	Плита перекрытия	1	
кц-7-9	ГОСТ 8020-80	Кольцо стеновое	3	
кц-7-3	ГОСТ 8020-80	Кольцо стеновое	2	
кцо-1	ГОСТ 8020-80	Кольцо опорное	2	
	Монолитные железобетонные и бетонные конструкции			
Км 1-1	КЖ лист 21	Камера задвижек	1	
ОВм-1	КЖс, лист 11	Входной оголовок	1	
Фмс 6	СР лист 37	Фундамент бетонный		
	Металлические конструкции и трубопроводная арматура			
	ГОСТ 10704-76	Труба стальная Ду 600 мм		
ДФ6-2	СР лист 37	Диафрагма	8	
	ГОСТ 10704-76	Труба стальная dу 300 мм		
	КМ 100.00 СБ	Фасонные части; металлические конструкции		
УАР	СР лист 39	Устройство автоматического регулирования уровня	1	
		Задвижка 30ч6бр; Ру10; Ду 300 мм	3	
		Затвор поворотный дисковый 324 30бр; Ду 500 мм	4	
	СР лист 41	Выходной оголовок	2	

Привязан

Инв. №

Нач. отд.	Смирнова		25.04.90
ГИП	Паздникова		25.04.90
Гл. спец.	Крыжановская		25.04.90
Вед. инж.	Желудева		20.04.90
Н. контр.	Ковкина		24.04.90

820-04-36.90-СР

Водовыпуск-водозабор трубчатый при земляной плотине

Водовыпуск-водозабор из стальных труб Ду 600 мм; Hmax = 8.0...12.0 м Qmax = 0,6 м³/с

Общий вид. Разрезы 2-2-7-7. Спецификация.

Стадия	Лист	Листов
Р	20	

ЛЕНГИПРОВОДХОЗ

Копировал: № 24414-02 25 Формат А3

Инв. № подл. | Подпись и дата | Взам. инв. №

Альбом 2

Разрез 1-1

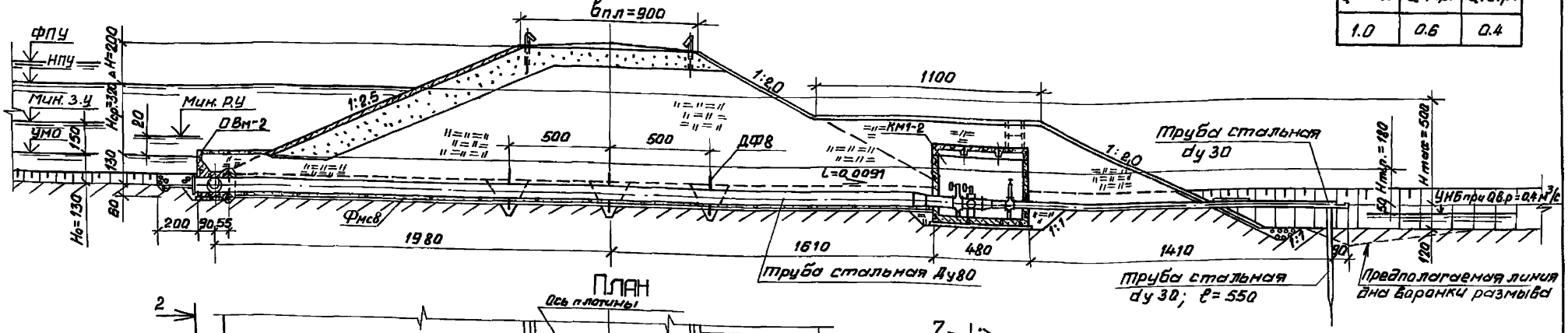

Расчетные расходы, м³/с

Qmax	Q н.р.	Q в.р.
1.0	0.6	0.4

План

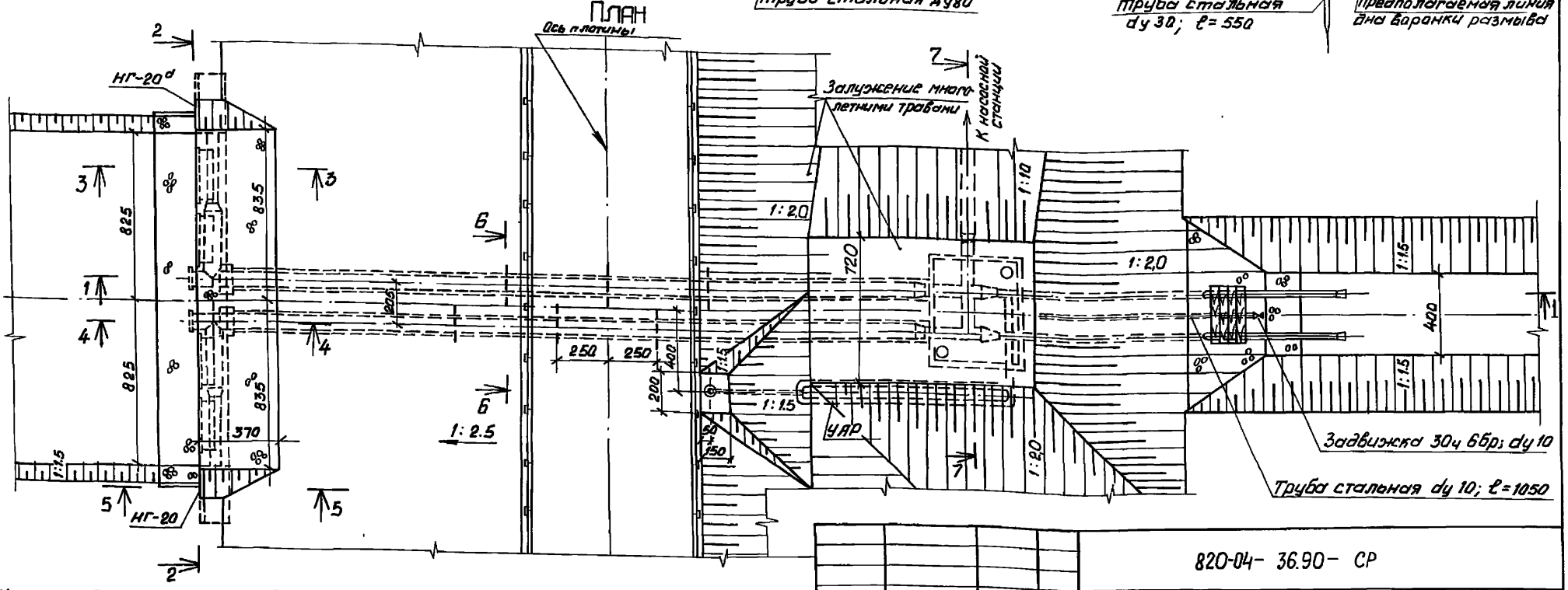

1. Чертеж выполнен для условий расположения сооружения в теле плотины из глинистых грунтов и на однородном основании из глинистых грунтов при расчетной глубине сезонного промерзания грунта d_f = 1.5 м.
2. Разрезы 2-2 – 7-7 приведены на листе 24.
3. Размеры на чертежах даны в сантиметрах.
4. Спецификацию см. лист 29.

Привязан

Инв. №

Инв. № подл. | Подпись и дата | Взам. инв. №

Нач. отд	Смирнова		26.04.90
ГИП	Лазанова		26.04.90
Гл. спец.	Крыжановская		23.04.90
Вед. инж.	Желудева		19.04.90
Н. контр.	Кавкина		24.04.90

820-04- 36.90 – СР

Водовыпуск-водозабор трубчатый при земляной плотине

Водовыпуск-водозабор из стальных труб Ду 800 мм; H max. = 5.0 м; Q max. = 1.0 м³/с.

Стадия	Лист	Листов
Р	21	

Общий вид
Разрез 1-1. План.

ЛЕНГИПРОВОДХОЗ

Копировал Сам 24414-02 26 Формат А3

Альбом 2

Разрез 1-1

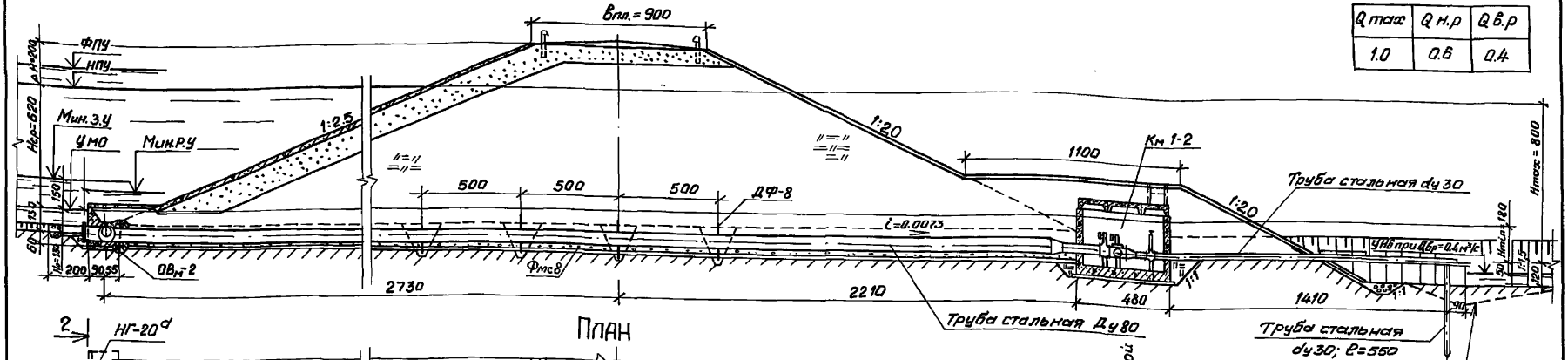

Расчетные расходы, м³/с

Q max	Q н.р	Q в.р
1.0	0.6	0.4

План

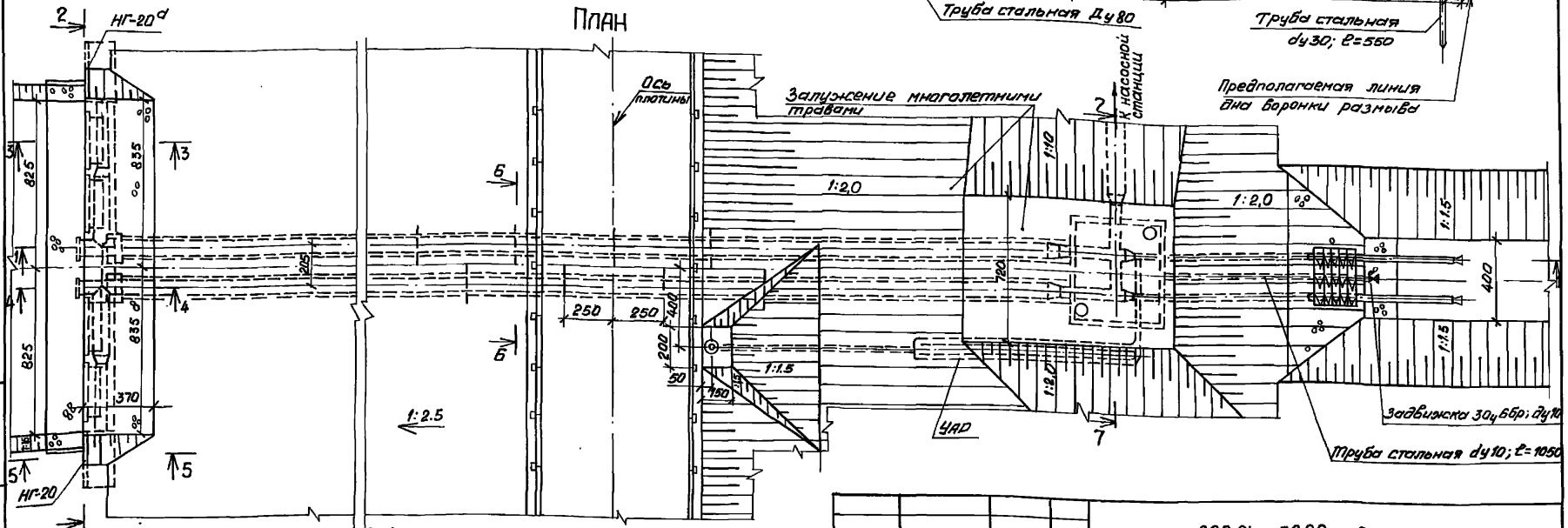

1. Чертеж выполнен для условий расположения сооружения в теле плотины из глинистых грунтов и на однородном основании из глинистых грунтов, при расчетной глубине сезонного промерзания грунта d_f = 1.5 м.
2. Разрезы 2-2 – 7-7 приведены на листе 24.
3. Размеры на чертеже даны в сантиметрах.
4. Спецификацию см. лист 29.

Привязан			
Инв. №			
Нач. отд.	Смирнова		18.04.90
ГИП	Позанова		18.04.90
Гл. спец.	Крыжановская		16.04.90
Вед. инж.	Жевлудева		13.04.90
Н. контр.	Ковкина		17.04.90

820-04-36.90-СР

Водовыпуск – водозабор трубчатый при земляной плотине

Водовыпуск-водозабор из стальных труб Ду 800мм; Hmax = 8,0 м; Q max = 1,0 м³/с.

Общий вид. Разрез 1-1. План.

Стадия	Лист	Листов
Р	22	

ЛЕНГИПРОВОДХОЗ

Инв. № подл. | Подпись и дата | Взам. инв. №

Копировал: Сер. 24414-02 27 Формат А3

Альбом 2

Разрез 1-1

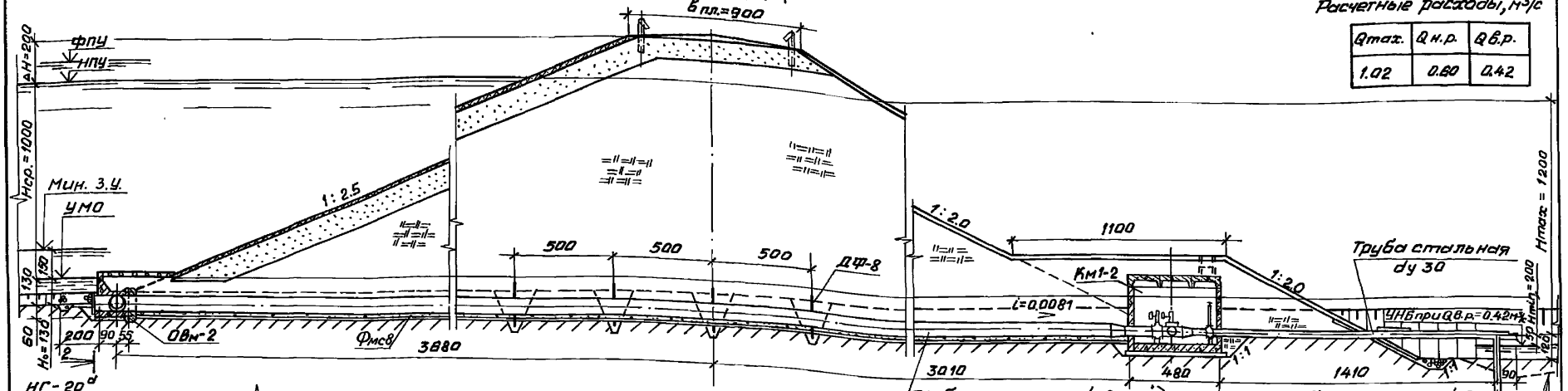

Расчетные расходы, м³/с

Qmax.	Q н.р.	Q в.р.
1.02	0.80	0.42

План

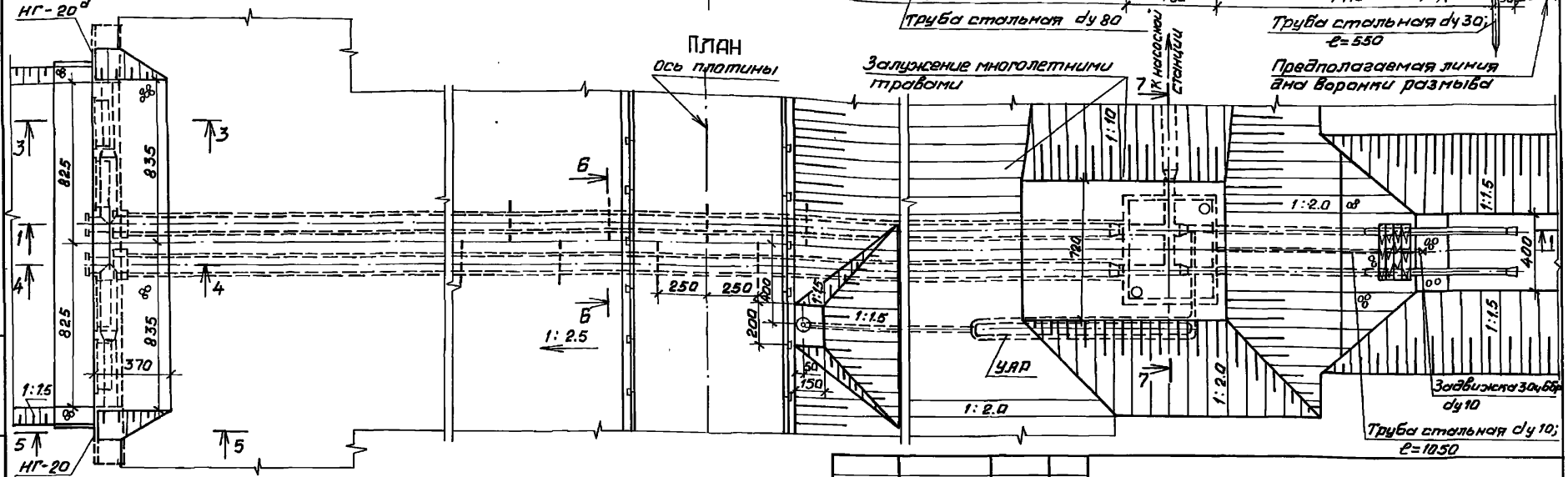

1. Чертеж выполнен для условий расположения сооружения в теле плотины из глинистых грунтов и на однородном основании из глинистых грунтов, при расчетной глубине сезонного промерзания грунта $d_f = 1.5$ м.
2. Разрезы 2-2–7-7 приведены на листе 24.
3. Размеры на чертеже даны в сантиметрах.
4. Спецификацию см. лист 29.

Привязан

Инв.№

Нач.отд.	Смирнова		24.04.90
ГИП	Позднова		24.04.90
Гл.спец.	Крыжановская		23.04.90
Вед.инж.	Жевтуденко		19.04.90
Н.контр.	Ловпина		20.04.90

820-04-36.90-ОР

Водовыпуск-водозабор трубчатый при земляной плотине

Водовыпуск-водозабор из стальных труб Ду 800 мм; Hmax.=12.0 м; Qmax.=1.0 м³/с.

Общий вид. Разрез 1-1. План.

Стадия	Лист	Листов
Р	23	

ЛЕНГИПРОВОДХОЗ

Копировал Сож 24414-02 28, Формат А3.

Инв.№ подл. | Подпись и дата | Взам.инв.№

Альбом 2

Разрез 2-2

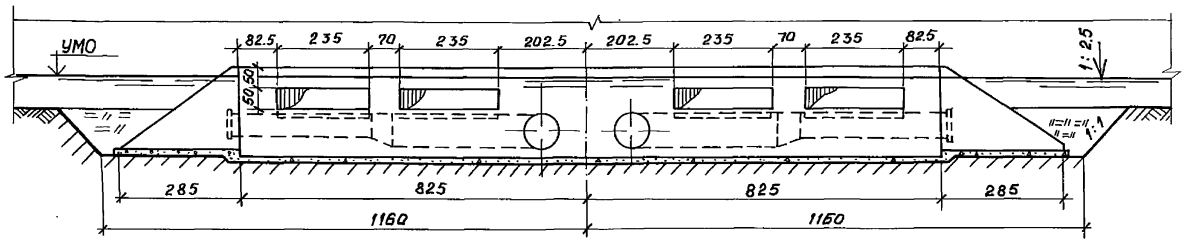

Разрез 3-3

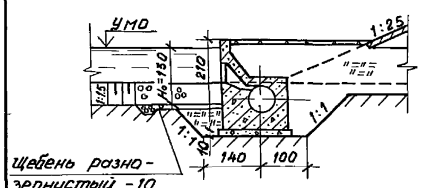

Разрез 4-4

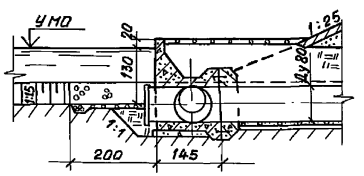

Разрез 7-7

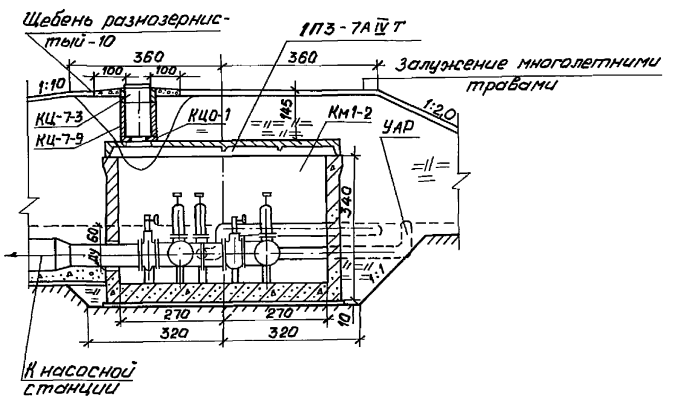

Разрез 5-5

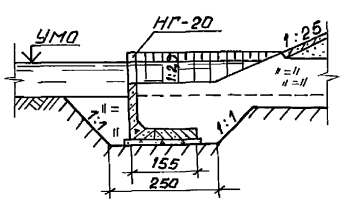

Разрез 6-6

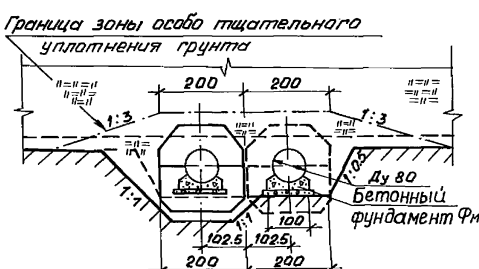

Спецификация приведена на листе 29.

				820-04- 36.90- СР			
				Водовыпуск-водозабор трубчатый при земляной плотине			
Привязан				Водовыпуск-водозабор из стальных труб Ду 800 мм; Hmax = 5.0 ... 12.0м; Qmax = 1.0 м³/с	Стадия	Лист	Листов
					Р	24	
				Общий вид. Разрезы 2-2 – 7-7.	ЛЕНГИПРОВОДХОЗ		
Инв.№							

Нач. отд.	Смирнова		18.04.90
ГИП	Позднова		18.04.90
Гл. спец.	Крыжановская		16.04.90
Вед. инж.	Желудева		13.04.90
Н. контр.	Навнина		17.04.90

Инв.№ подл. | Подпись и дата | Взам. инв.№

24414-02 29 Копирова Сосн

Формат А3

Альбом 2

Разрез 1-1

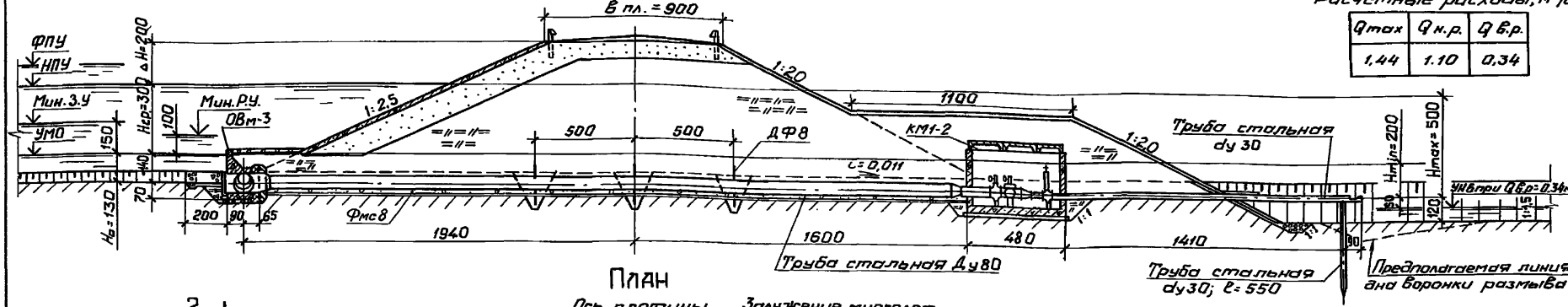

Расчетные расходы, м³/с

Qmax	Q н.р.	Q в.р.
1,44	1.10	0,34

План

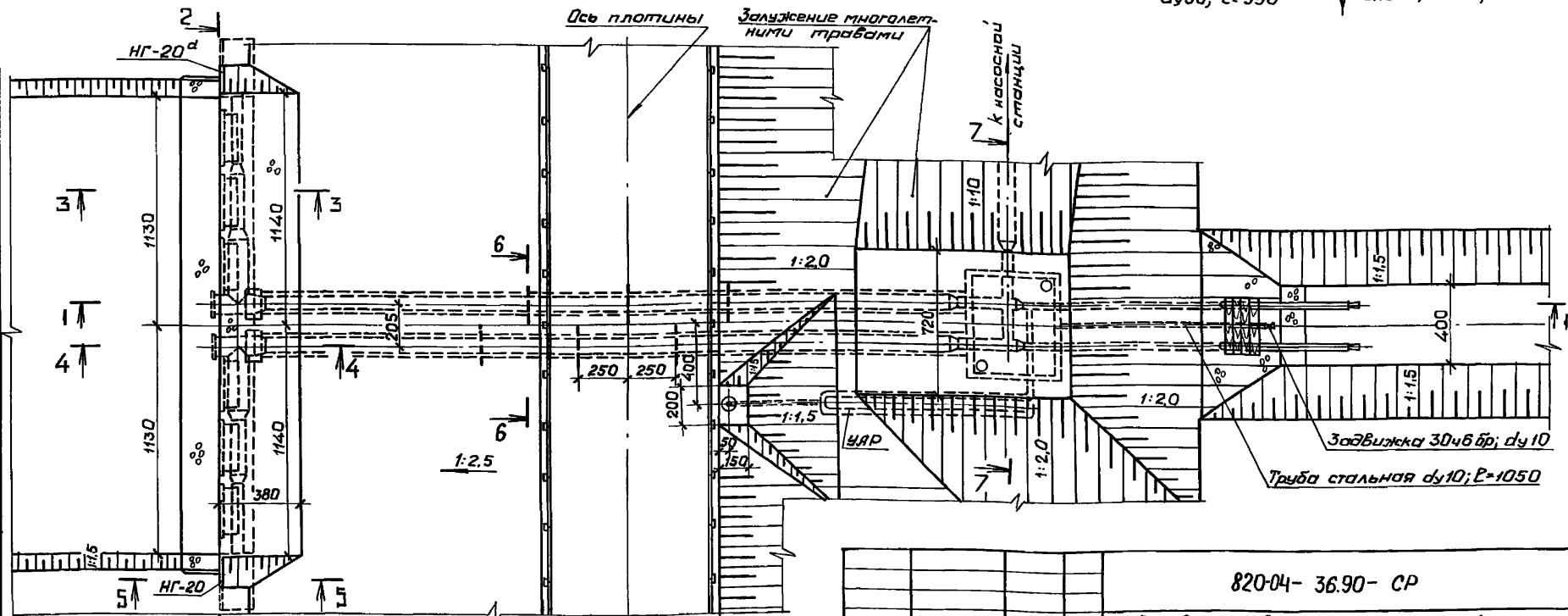

1. Чертеж выполнен для условий расположения сооружения в теле плотины из глинистых грунтов и на однородном основании из глинистых грунтов, при расчетной глубине сезонного промерзания грунта d_f = 1,5 м.
2. Разрезы 2-2 — 7-7 приведены на листе 28
3. Размеры на чертеже даны в сантиметрах.
4. Спецификацию см. лист 30.

Привязан

Инв. №

Нач. отд.	Смирнова		25.04.90
ГИП	Позднова		25.04.90
Гл. спец.	Крыжановская		23.04.90
Вед. инж.	Желудева		23.04.90
Н. контр.	Ковкина		24.04.90

820-04-36.90-СР

Водовыпуск-водозабор трубчатый при земляной плотине

Водовыпуск-водозабор из стальных труб Ду800 мм; Hmax = 5,0м; Qmax = 1,5 м³/с

Стадия	Лист	Листов
Р	25	

Общий вид. Разрез 1-1. План.

ЛЕНГИПРОВОДХОЗ

Копировал: 24414-02 30 Формат А3

Инв. № подл. | Подпись и дата | Взам. инв. №

Альбом 2

Разрез 1-1

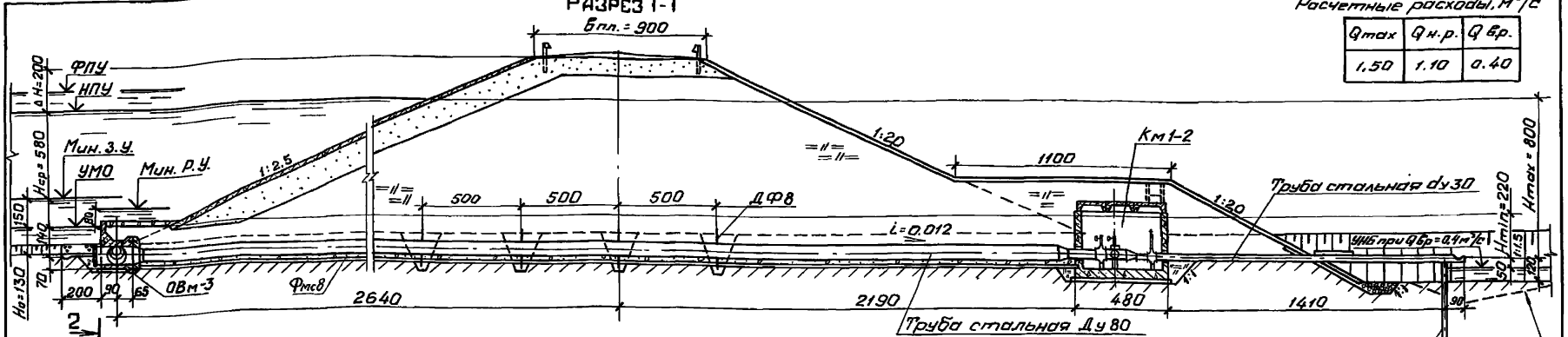

Расчетные расходы, м³/с

Qmax	Q н.р.	Q бр.
1,50	1,10	0,40

План

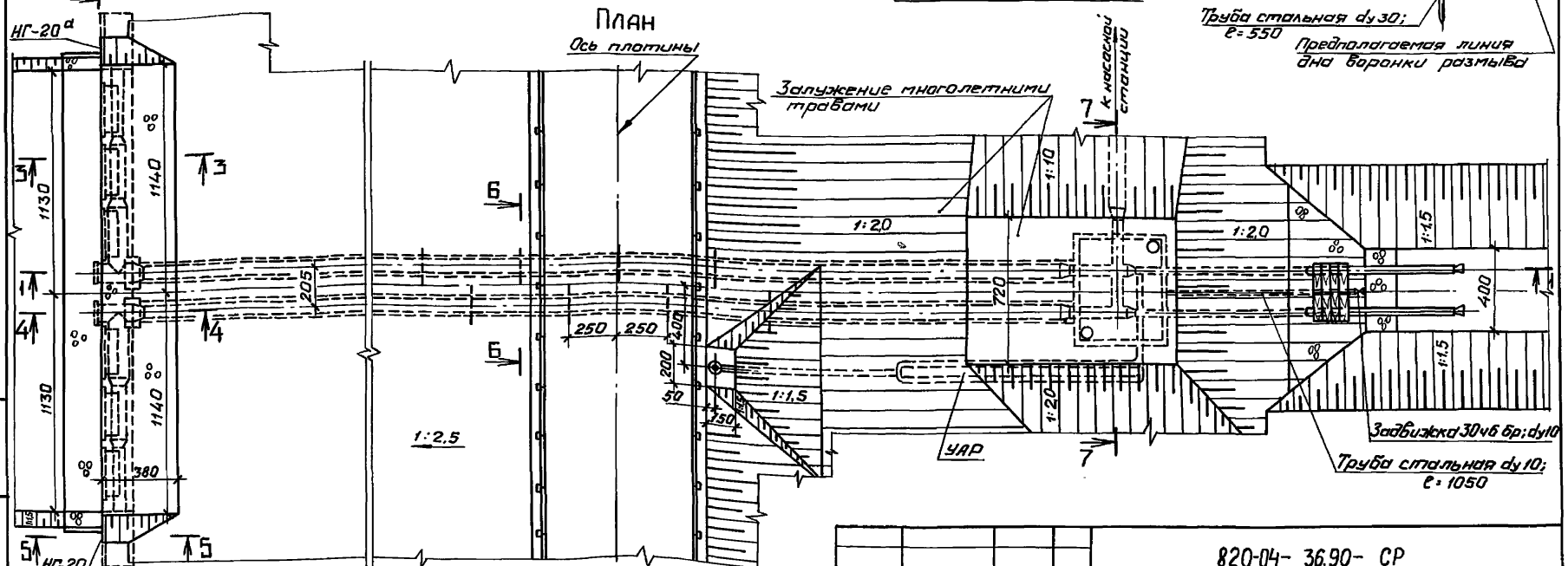

1. Чертеж выполнен для условий расположения сооружения в теле плотины из глинистых грунтов и на однородном основании из глинистых грунтов, при расчетной глубине сезонного промерзания грунта d_f = 1,5 м.
2. Разрезы 2-2–7-7 приведены на листе 28.
3. Размеры на чертеже даны в сантиметрах.
4. Спецификацию см. лист 30.

Привязан

Инв. №

Взам. инв. №

Подпись и дата

Инв. № подл.

Нач. отд.	Смирнова		25.04.90
ГИП	Позднева		25.04.90
Гл. спец.	Кожухановская		23.04.90
Вед. инж.	Желудева		20.04.90
Н. контр.	Ковкина		24.04.90

820-04-36.90-СР

Водовыпуск-Водозабор трубчатый при земляной плотине

Водовыпуск-Водозабор из стальных труб Ду 800 мм; Hmax = 8,0 м; Q max = 1,5 м³/с.

Стадия	Лист	Листов
Р	26	

Общий вид. Разрез 1-1. План.

ЛЕНГИПРОВОДХОЗ

Копировал: 24414-02 31 Формат А3

Альбом 2

РАЗРЕЗ 1-1

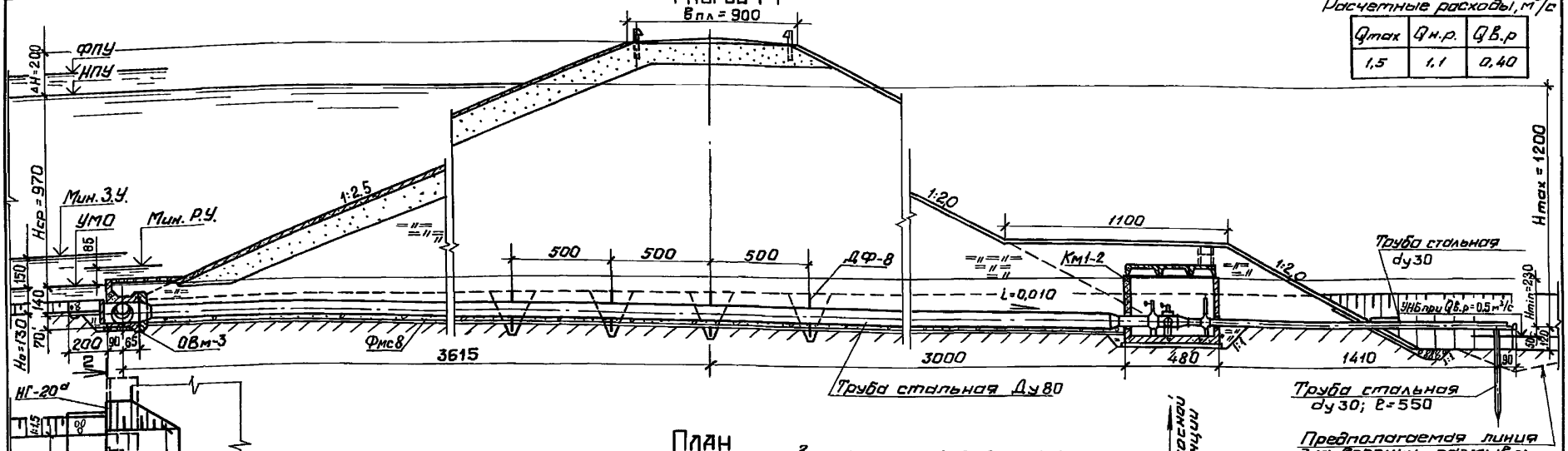

Расчетные расходы, м³/с

Qmax	Qн.р.	QВ.р
1,5	1,1	0,40

План

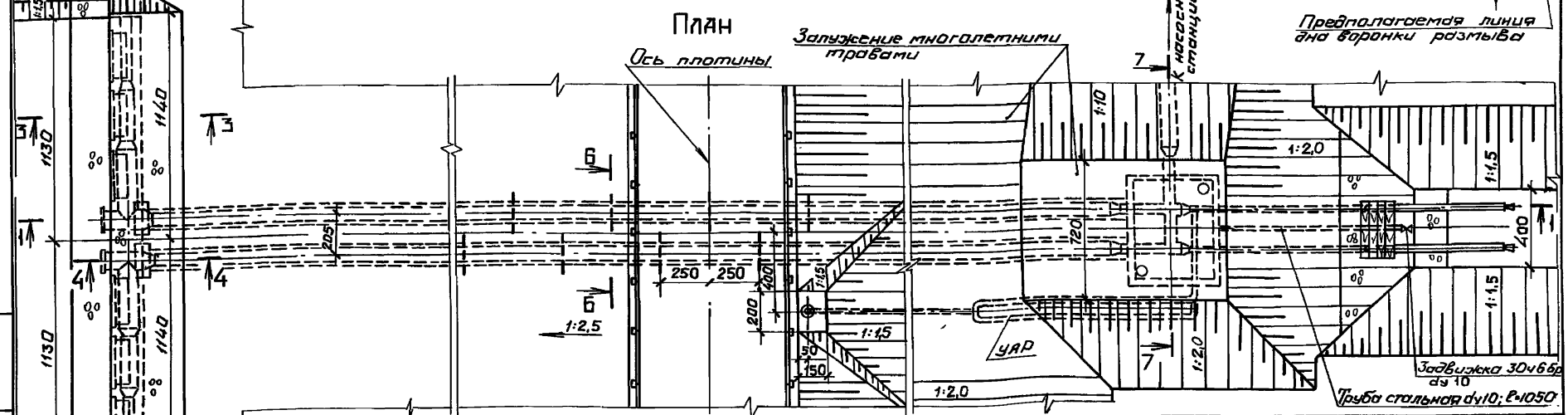

1. Чертеж выполнен для условий расположения сооружения в теле плотины из глинистых грунтов и на однородном основании из глинистых грунтов, при расчетной глубине сезонного промерзания грунта d_f = 1,5м.
2. Разрезы 2-2–7-7 приведены на листе 28.
3. Размеры на чертеже даны в сантиметрах.
4. Спецификацию см. лист 30.

Привязан

Инв.№

Нач.отд.	Смирнова		26.04.90
ГИП	Позднова		26.04.90
Гл.спец.	Крыжановский		23.04.90
Вед.инж.	Жегудева		23.04.90
Н.контр.	Ковкина		25.04.90

820-04-36.90-СР

Водовыпуск-водозабор трубчатый при земляной плотине

Водовыпуск-водозабор из стальных труб Ду 800 мм; Hmax=12,0м; Qmax=1,5 м³/с.

Стадия	Лист	Листов
Р	27	

Общий вид. Разрез 1-1. План.

ЛЕНГИПРОВОДХОЗ

Копировал: 24414-02 32 Формат А3

Инв.№подл. | Подпись и дата | Взам.инв.№

Альбом 2

Разрез 2-2

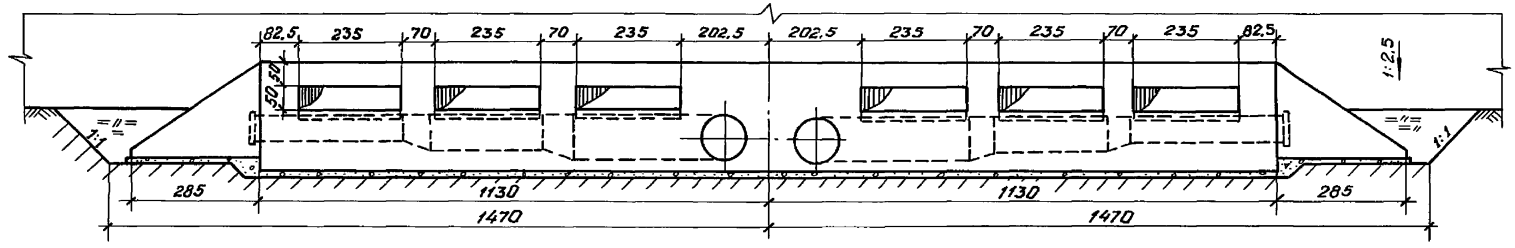

Разрез 3-3

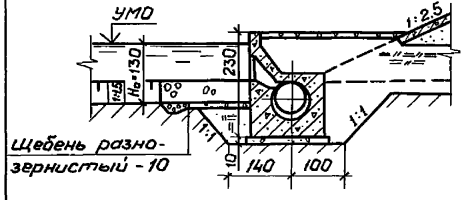

Разрез 4-4

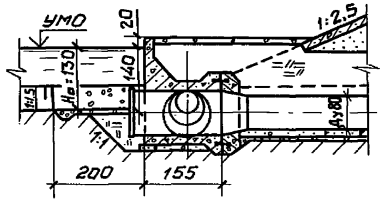

Разрез 7-7

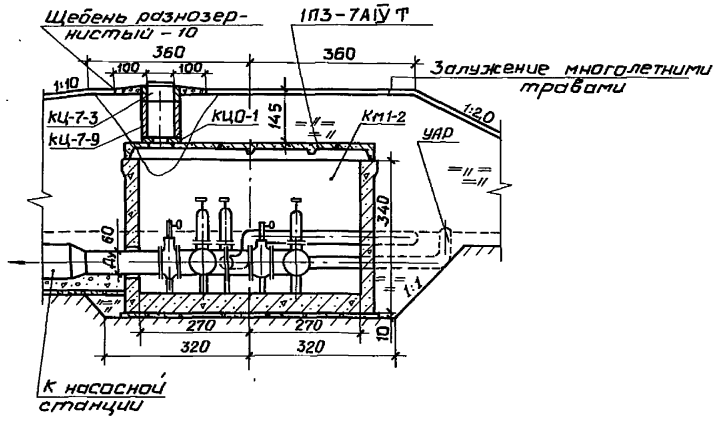

Разрез 5-5

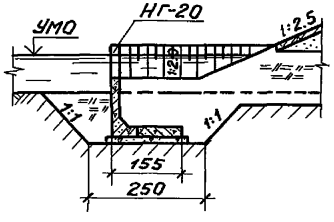

Разрез 6-6

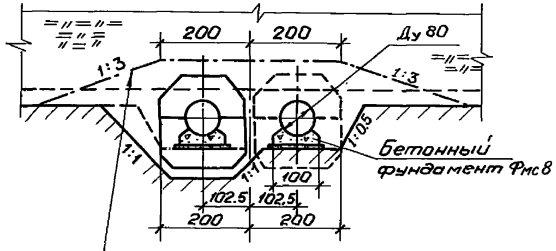

Спецификация приведена на листе 30.

				820-04- 36.90- СР	
				Водовыпуск - водозабор трубчатый при земляной плотине	
Привязан	Нач. отд.	Смирнова	25.04.90	Водовыпуск - водозабор из стальных труб Ду 800 мм; Hmax=5.0...12.0 м; Qmax = 1,5 м³/с	Стадия: Р; Лист: 28; Листов:
	ГИП	Позднова	25.04.90		
	Гл. спец.	Крыжановский	23.04.90		
	Вед. инж.	Желудева	20.04.90	Общий вид. Разрезы 2-2 – 7-7.	ЛЕНГИПРОВОДХОЗ
Инв. №	Н. контр.	Ковкина	24.04.90		

Копировал: 24414-02 33 Формат А3

Инв. № подл. | Подпись и дата | Взам. инв. №

Марка	Обозначение	Наименование	Количество при Z... 5.0м	8.0м	12.0м
	Сборные железобетонные конструкции				
НГ-20, НГ-20а	Серия 3.820.1-73	Г-образный блок с ныряющей стенкой	1+1	1+1	1+1
1П3-7АIVТ	Серия 1.442.1-1	Плита перекрытия	1	1	1
1П3-7АIVТ-I	Серия 1.442.1-1; КЖС, лист19	Плита перекрытия	1	1	1
1П3-7АIVТ-II	Серия 1.442.1-1; КЖС, лист20	Плита перекрытия	1	1	1
кц-7-9	ГОСТ 8020-80	Кольцо стеновое	3	3	3
кц-7-3	ГОСТ 8020-80	Кольцо стеновое	2	2	2
кцо-1	ГОСТ 8020-80	Кольцо опорное	2	2	2
	Монолитные железобетонные и бетонные конструкции				
км 1-2	КЖС, лист 21	Камера задвижек	1	1	1
ОВм-2	КЖС, лист 13	Входной оголовок	1	1	1
Фмс 8	СР, лист 38	Фундамент бетонный			
	Металлические конструкции и трубопроводная арматура				
	ГОСТ 10704-76	Труба стальная Ду 800мм			
ДФ8	СР, лист 38	Диафрагма	6	8	8
	ГОСТ 10704-76	Труба стальная Ду 300мм			
	КМ 300.00 СБ	Фасонные части, металлические конструкции			
УАР	СР, лист 39	Устройство автоматического регулирования уровня	1	1	1
		Задвижка 30ч6бр; Ру10; Ду300мм	3	3	3
		Затвор поворотный дисковый 324, 306 р: Ду 600мм	4	4	4
	СР, лист 41	Выходной оголовок	2	2	2

Привязан

Инв. №

Взам. инв. №

Подпись и дата

Инв. № подл.

				820-04-36.90-АСР
				Водовыпуск-водозабор трубчатый при земляной плотине
Нач. отд.	Смирнова		26.04.90	Водовыпуск-водозабор из стальных труб Ду 800мм; Hmax=5,0...12,0м; Q max=1,0м³/с.
ГИП	Позднова		26.04.90	Стадия: Р; Лист: 29; Листов:
Гл. спец.	Крыжановская		25.04.90	
Вед. инж.	Желудева		23.04.90	Общий Вид. Спецификация.
Н. контр.	Ковкина		24.04.90	ЛЕНГИПРОВОДХОЗ

Копировал: Б

Формат А4

Марка	Обозначение	Наименование	Количество при Z... 5.0м	8.0м	12.0м
	Сборные железобетонные конструкции				
НГ-20, НГ-20а	Серия 3.820.1-73	Г-образный блок с ныряющей стенкой	1+1	1+1	1+1
1П3-7АIVТ	Серия 1.442.1-1	Плита перекрытия	1	1	1
1П3-7АIVТ-I	Серия 1.442.1-1; КЖС, лист19	Плита перекрытия	1	1	1
1П3-7АIVТ-II	Серия 1.442.1-1; КЖС, лист20	Плита перекрытия	1	1	1
кц-7-9	ГОСТ 8020-80	Кольцо стеновое	3	3	3
кц-7-3	ГОСТ 8020-80	Кольцо стеновое	2	2	2
кцо-1	ГОСТ 8020-80	Кольцо опорное	2	2	2
	Монолитные железобетонные и бетонные конструкции				
км 1-2	КЖС, лист 21	Камера задвижек	1	1	1
ОВм-3	КЖС, лист 15	Входной оголовок	1	1	1
Фмс 8	СР, лист 38	Фундамент бетонный			
	Металлические конструкции и трубопроводная арматура				
	ГОСТ 10704-76	Труба стальная Ду 800мм			
ДФ8	СР, лист 38	Диафрагма	6	8	8
	ГОСТ 10704-76	Труба стальная Ду 300мм			
	КМ 300.00 СБ	Фасонные части, металлические конструкции			
УАР	СР, лист 39	Устройство автоматического регулирования уровня	1	1	1
		Задвижка 30ч6бр; Ру10; Ду300мм	3	3	3
		Затвор поворотный дисковый 324 306 р; Ду 600мм	4	4	4
	СР, лист 41	Выходной оголовок	2	2	2

Привязан

Инв. №

Взам. инв. №

Подпись и дата

Инв. № подл.

				820-04-36.90-СР
				Водовыпуск-водозабор трубчатый при земляной плотине
Нач. отд.	Смирнова		26.04.90	Водовыпуск-водозабор из стальных труб Ду 800мм; Hmax=5,0...12,0м; Q max=1,5м³/с.
ГИП	Позднова		26.04.90	Стадия: Р; Лист: 30; Листов:
Гл. спец.	Крыжановская		25.04.90	
Вед. инж.	Желудева		23.04.90	Общий Вид. Спецификация.
Н. контр.	Ковкина		24.04.90	ЛЕНГИПРОВОДХОЗ

Копировал: 24414-02 34 Формат А4

Альбом 2

Разрез 1-1

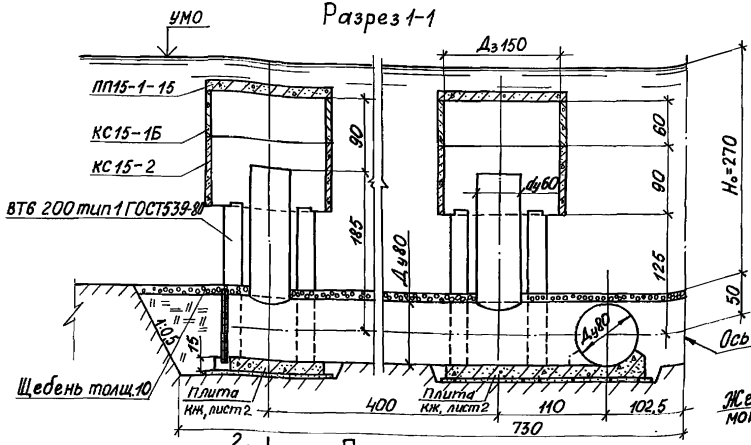

Разрез 2-2

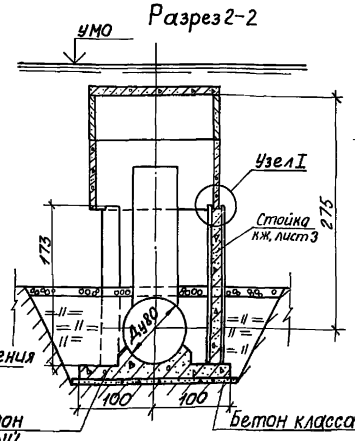

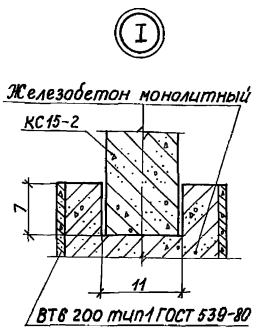

План

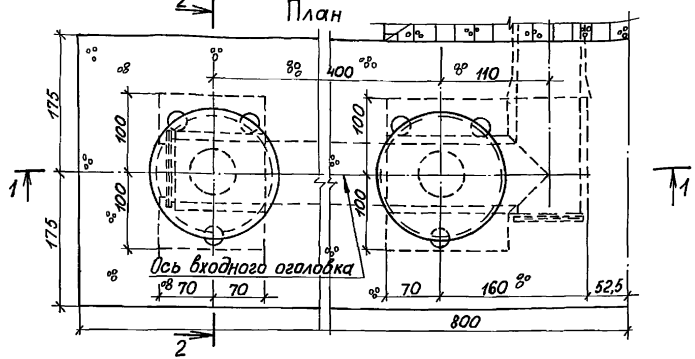

Расход материалов на оголовок

Наименование	Количество
Сборный железобетон:	
Кольцо стеновое КС 15-1, шт / м³	4 / 0,92
Кольцо стеновое КС 15-2 шт / м³	4 / 1,36
Плита перекрытия ПП15-1-1Б, шт / м³	4 / 0,80
Труба асбестоцементная ВТ6 200×3950 тип1 ГОСТ 539-80, м	20,8
Железобетон монолитный (бетон класса В15, W4), м³	2,7
Сталь арматурная класса А-II; ∅ 10мм, кг	205
Бетон монолитный класса В 7,5 м³	1,2
Щебень, м³	5,6

1. Чертеж составлен для левой части оголовка. Правая часть оголовка выполняется в зеркальном отображении.
2. Установка плит ПП15-1-1Б и стеновых колец КС15-1 производится на цементный раствор.
3. Отверстие для люка в плитах ПП15-1-1Б заделывается бетоном до установки их в конструкцию оголовка.
4. Размеры на чертеже даны в сантиметрах.

Привязан

Инв. №

Инв.№ подл. | Подпись и дата | Взам.инв.№

				820-04-036.90- СР
				Водовыпуск-водозабор трубчатый при земляной плотине.
Нач.отд.	Смирнова		6.02.90	Водовыпуск-водозабор из железобетонных труб Ду 800 мм. Qmax = 1,0 м³/с. Стадия: Р; Лист: 31; Листов:
ГИП	Позднова		6.02.90	
Гл.спец.	Крыжановский		10.2.90	
Вед.инж.	Желудева		29.01.90	Входной оголовок ОЗЖ-2. Общий вид. ЛЕНГИПРОВОДХОЗ
Н.контр.	Ковкина		30.01.90	

Копировал: 24414-02 35 формат А3

Альбом 2

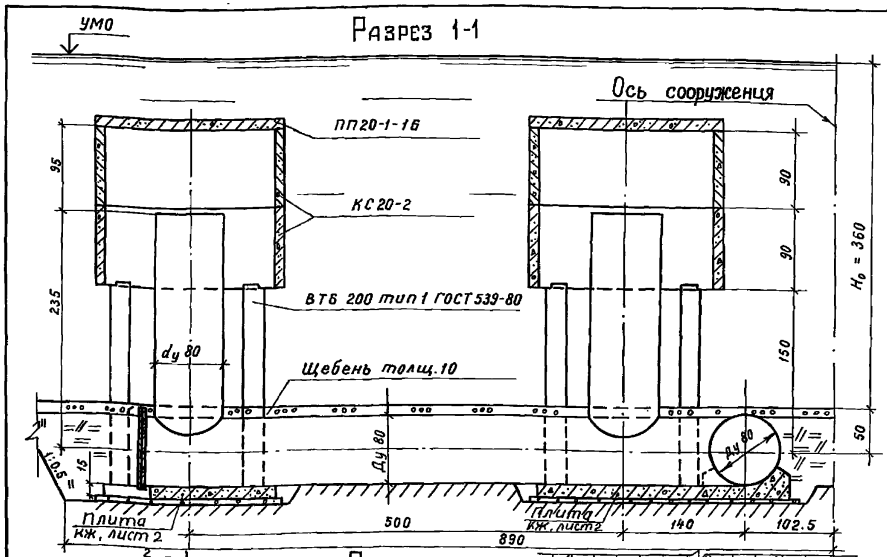

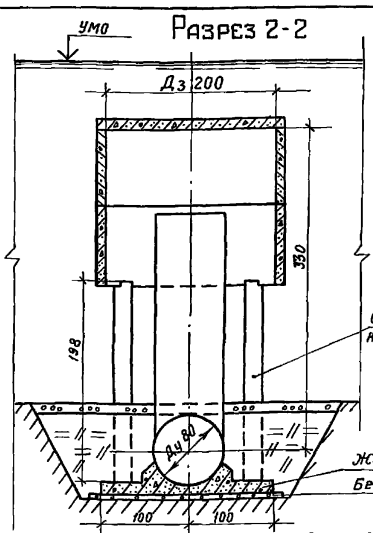

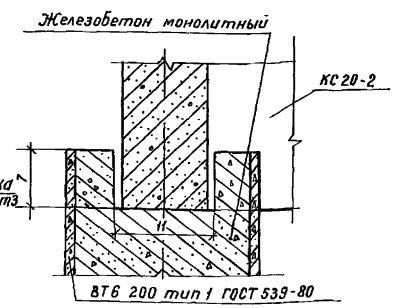

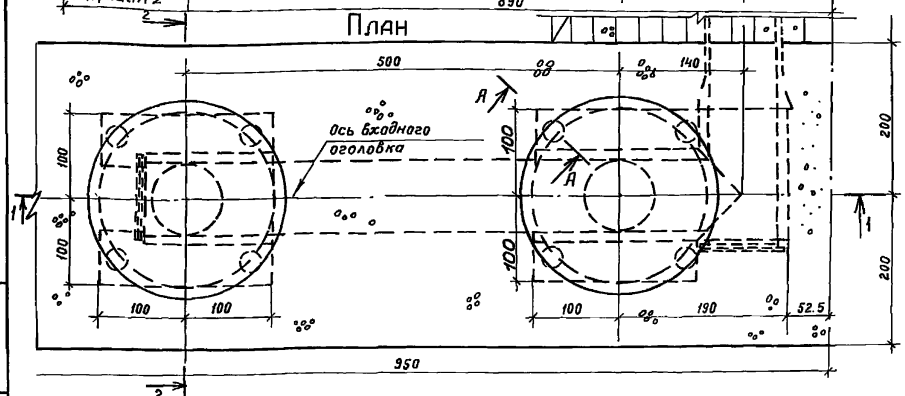

Расход материалов на оголовок

Наименование	Количество
Сборный железобетон:	
Кольцо стеновое КС 20-2, шт / м³	8 / 3.68
Плита перекрытия ПП20-1-16, шт / м³	4 / 1.44
Труба асбестоцементная ВТ6 200×3950 тип 1 ГОСТ 539-80, м	31,7
Железобетон монолитный (бетон класса В15, W4), м³	3,8
Сталь арматурная класса А-II, ∅ 10 мм, кг	278
Бетон монолитный класса В7,5, м³	1,6
Щебень, м³	7,6

1. Чертеж составлен для левой части оголовка. Правая часть оголовка выполняется в зеркальном отображении.
2. Установка плит ПП20-1-16 и стеновых колец КС20-2 производится на цементный раствор.
3. Отверстие для люка в плитах ПП20-1-16 заделывается бетоном до установки их в конструкцию оголовка.
4. Размеры на чертеже даны в сантиметрах.

Привязан

Инв. №

Нач.отд.	Смирнова		6.0290
ГИП	Позднова		6.0290
Гл. спец.	Крыжановская		5.0290
Вед. инж.	Желудева		2.0290
Н. контр.	Кобкина		5.0290

820-04- 36.90- СР

Водовыпуск-водозабор трубчатый при земляной плотине

Водовыпуск-водозабор из железобетонных труб Ду 800 мм. Qmax = 1,5 м³/с.

Стадия	Лист	Листов
Р	32	

Входной оголовок ОЗЖ-4. Общий вид.

ЛЕНГИПРОВОДХОЗ

Копировал Инв. 24414-02 36 Формат А3

Инв. № подл. | Подпись и дата | Взам. инв. №

Альбом 2

Примыкание трубопровода к входным оголовкам ОЗ и ОЗЖ

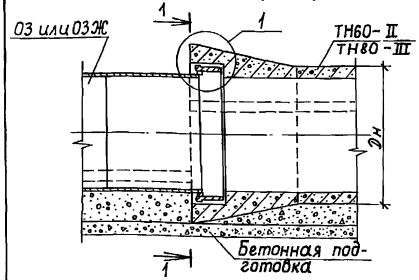

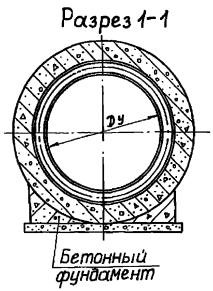

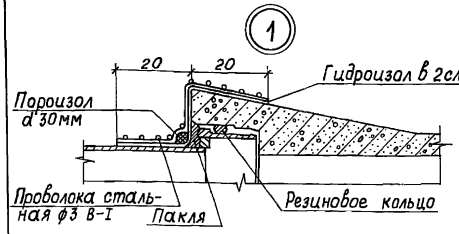

Соединение железобетонных труб

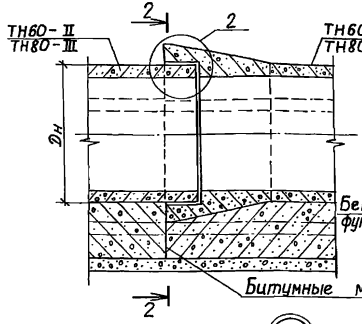

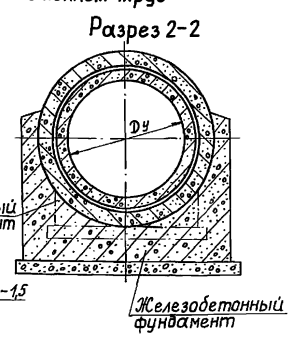

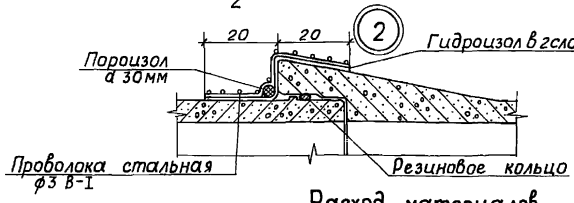

Примыкание трубопровода к камере задвижек.

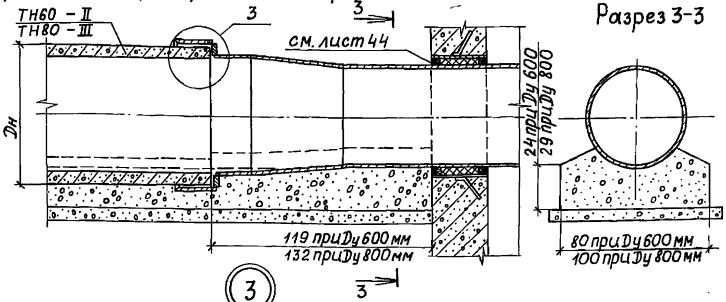

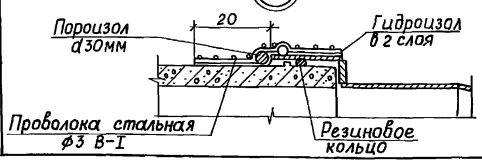

Расход материалов

Наименование	Количество					
	Примыкание к входным оголовкам		Соединение железобетонных труб *		Примыкание к камере задвижек	
	Dу 600	Dу 800	Dу 600	Dу 800	Dу 600	Dу 800
Пороизоловый жгут d 30 мм, м	4,1	5,3	2,4	3,0	4,8	6,0
Гидроизол в 2 слоя марки ГИ-Г, м²	2,6	3,6	1,3	1,6	1,9	2,4
Проволока стальная класса В-I, ф3 мм, кг	2,6	3,2	1,4	1,8	2,3	2,9

* Расход материалов дан на одно соединение.

Привязан

Инв. №

Нач.отд.	Смирнова		20.04.90
ГИП	Позднова		20.04.90
Гл.спец.	Крыжановская		12.04.90
Вед.инж.	Ковкина		9.04.90
Н.контр.	Желудева		16.04.90

820-04-36.90-СР

Водовыпуск – водозабор трубчатый при земляной плотине

Стадия	Лист	Листов
Р	33	

Детали конструкций железобетонного трубопровода.

ЛЕНГИПРОВОДХОЗ

Копировал: 24414-02 37 формат А3

Инв. № подл. | Подпись и дата | Взам. инв. №

Альбом 2

Диафрагма ДФм6-1. Бетонный фундамент Фм6.

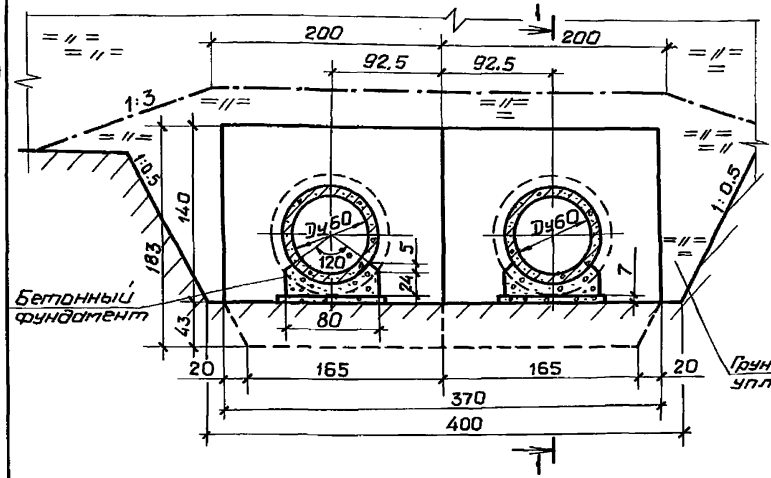

Разрез 1-1

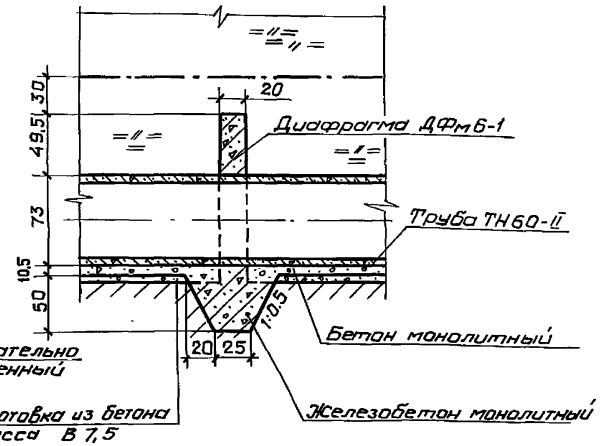

Расход материалов

Бетонный фундамент (на 5,0 м)

Бетон класса В15, W4	-0,8 м³
Бетон класса В7,5	-0,4 м³

Диафрагма ДФм6-1

Железобетон монолитный (бетон класса В15, W4) -1,6 м³

Железобетонный фундамент ОБм6 (на 5,0 м)

Железобетон монолитный (бетон класса В15, W4)	-3,1 м³
Бетон класса В7,5	-0,5 м³

Диафрагма ДФм 6-2

Железобетон монолитный (бетон класса В15, W4) -1,7 м³

Диафрагма ДФм6-2. Железобетонный фундамент ОБм6

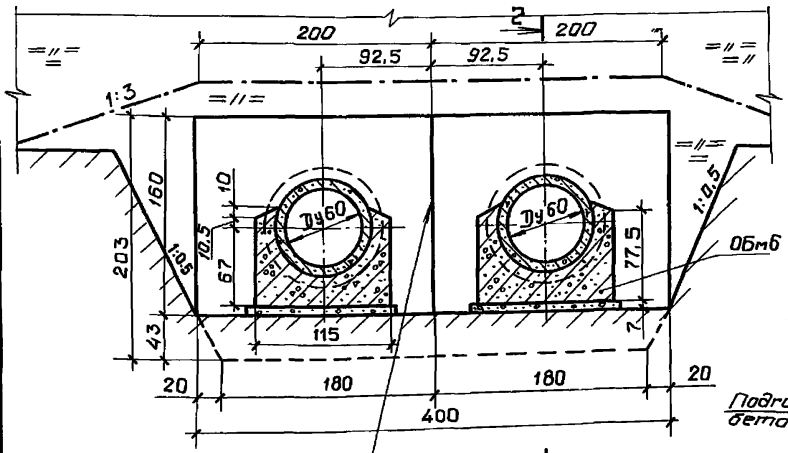

Разрез 2-2

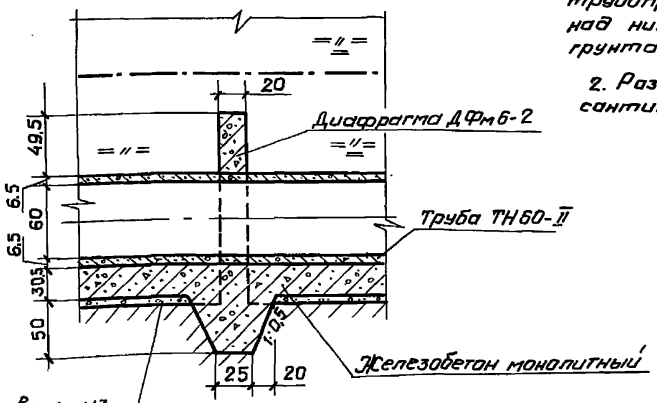

1. При производстве работ по засыпке трубопровода перемещение механизмов над ним допускается при высоте слоя грунта над верхом трубы не менее 0,7 м.

2. Размеры на чертеже даны в сантиметрах.

Штукатурка холодной асфальтовой мастикой

Привязан	Нач. отд.	Смирнова		15.01.90
	ГИП	Позднева		15.01.90
	Гл. спец.	Крыжановский		10.01.90
	Вед. инж.	Желудева		9.01.90
Инв. №	Н. контр.	Ковкина		12.01.90

820-04-36.90-СР

Водовыпуск-водозабор трубчатый при земляной плотине.

Водовыпуск-водозабор из железобетонных труб Ду 600 мм.

Стадия	Лист	Листов
Р	34	

Диафрагмы. Фундаменты под трубопровод. Общие виды.

ЛЕНГИПРОВОДХОЗ

Копировал: 24414-02 38 Формат А3

Инв. № подл. | Подпись и дата | Взам. инв. №

Альбом 2

Бетонный фундамент Фм8

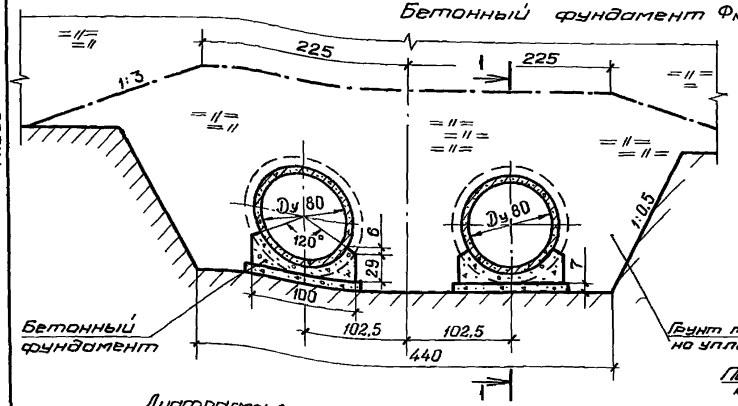

Разрез 1-1

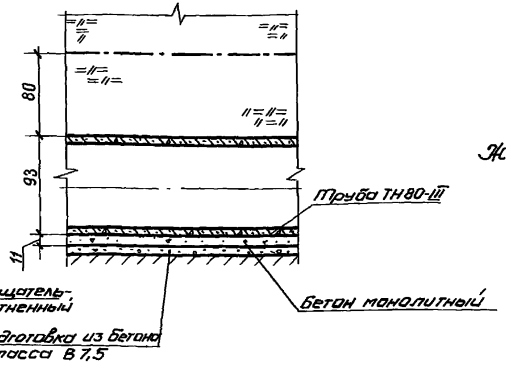

Диафрагма ДФм8. Железобетонный фундамент ОБм8.

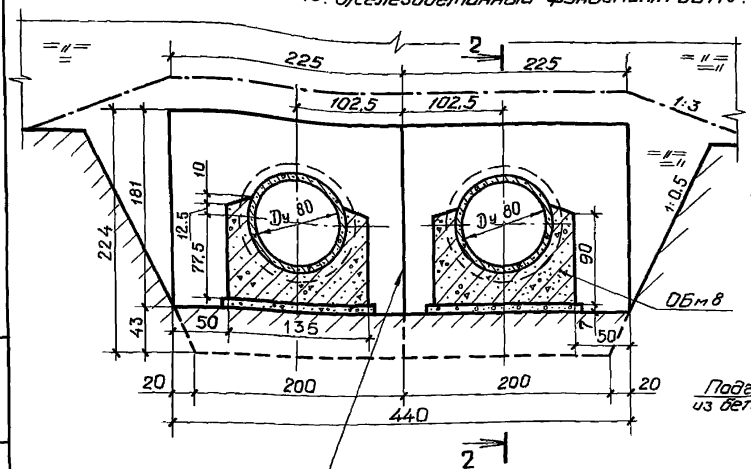

Разрез 2-2

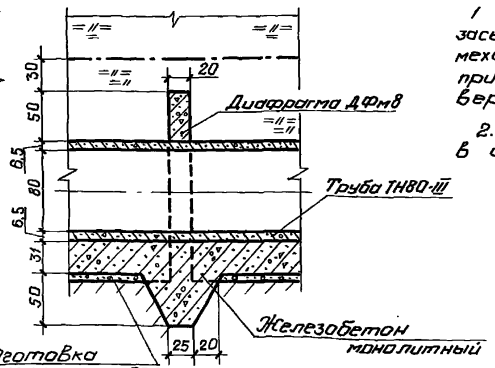

Расход материалов

Бетонный фундамент (на 5,0 м)

Бетон класса В15, W4 — 1,1 м³

Бетон класса В7,5 — 0,4 м³

Железобетонный фундамент ОБм8 (на 5,0 м)

Железобетон монолитный (бетон класса В15, W4) — 3,9 м³

Бетон класса В7,5 — 0,6 м³

Диафрагма ДФм8

Железобетон монолитный (бетон класса В15, W4) — 1,9 м³

1. При производстве работ по засыпке трубопровода перемещение механизмов над ним допускается при высоте слоя грунта над верхом трубы не менее 0,7 м.

2. Размеры на чертеже даны в сантиметрах.

Взам. инв. № | Подпись и дата | Инв. № подл.

Привязан			
Нач. отд.	Смирнова		15.01.90
ГИП	Позднова		15.01.90
Гл. спец.	Крыжановская		10.01.90
Вед. инж.	Желудева		8.01.90
Н. контр.	Ковкина		12.01.90
Инв. №			

820-04-36.90-СР

Водовыпуск-водозабор трубчатый при земляной плотине

Водовыпуск-водозабор из железобетонных труб Ду 800 мм.

Стадия	Лист	Листов
Р	35	

Диафрагма. Фундаменты под трубопровод. Общие виды.

ЛЕНГИПРОВОДХОЗ

Копировал: 24414-02 39 Формат А3

Альбом 2

Примыкание к оголовку ОВм 1

РАЗРЕЗ 1-1

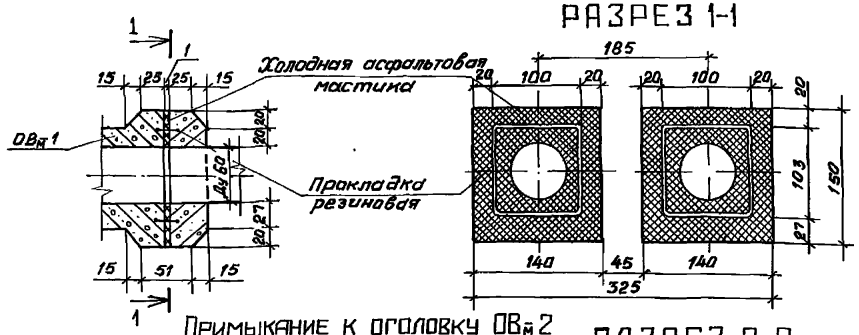

Примыкание к оголовку ОВм 2

РАЗРЕЗ 2-2

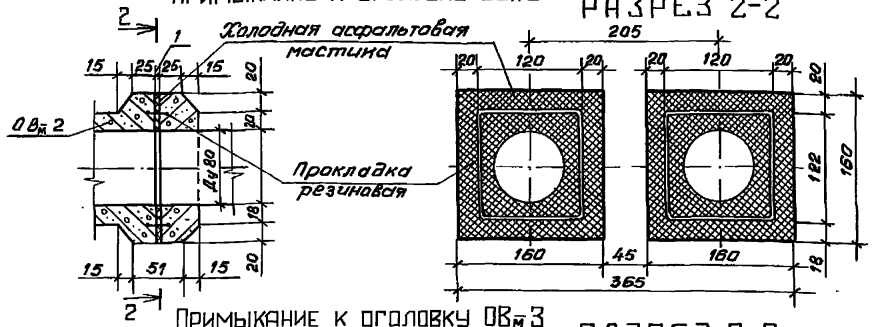

Примыкание к оголовку ОВм 3

РАЗРЕЗ 3-3

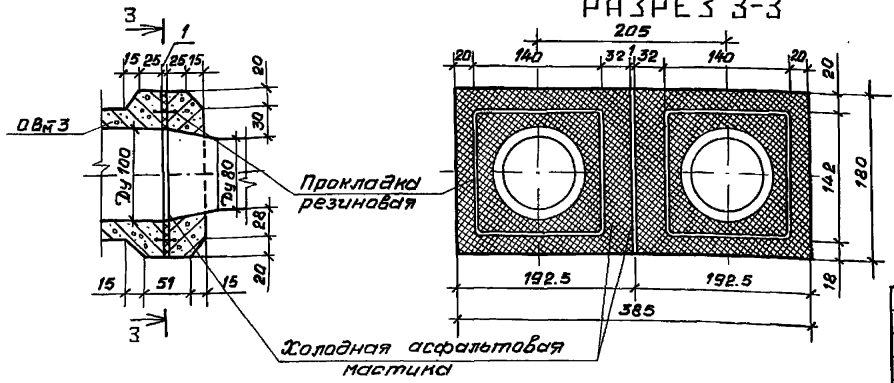

Стыкование резиновой прокладки

РАЗРЕЗ а-а

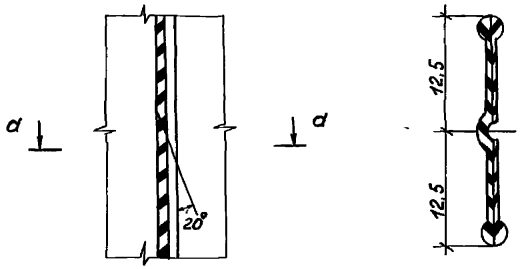

Расход материалов на два примыкания

Наименование	Количество, при примыкании к оголовку		
	ОВм 1	ОВм 2	ОВм 3
Железобетон монолитный: бетон класса В15; W4 ГОСТ 26633-85, м³	1.4	1.6	2,2
Сталь арматурная класса-II ф 10 ГОСТ 5781-82, кг	38	44	54
Прокладка резиновая ТУ 38 105831-85, м	8.1	9.7	11.3
Холодная асфальтовая мастика, т	0.04	0.05	0.08

1. Стыкование резиновой прокладки производится путем склеивания концов лент, срезанных под углом 20° с последующей горячей вулканизацией склеенного стыка.
2. Размеры на чертеже даны в сантиметрах.

Привязан

Инв. №

Нач. отд.	Смирнова		18.01.90
ГИП	Позднова		18.01.90
Гл. спец.	Крыжановская		16.01.90
Вед. инж.	Жолудева		12.01.90
Н. контр.	Кавкина		17.01.90

820-04-36.90-СР

Водовыпуск - водозабор трубчатый при земляной плотине

Водовыпуск-водозабор из стальных труб.

Стадия	Лист	Листов
Р	36	

Примыкания трубопровода к входным оголовкам ОВм. Общие виды.

ЛЕНГИПРОВОДХОЗ

Инв. № подл. | Подпись и дата | Взам. инв. №

Копировал Салу 24414-02 40 Формат А3

Альбом 2

Диафрагма ДФ6-1

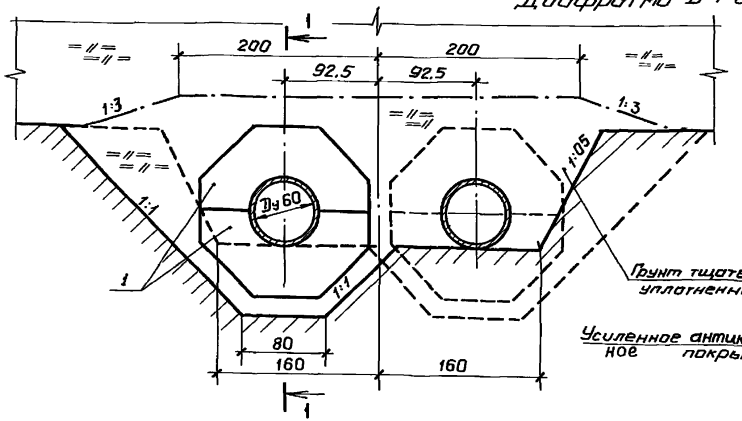

Разрез 1-1

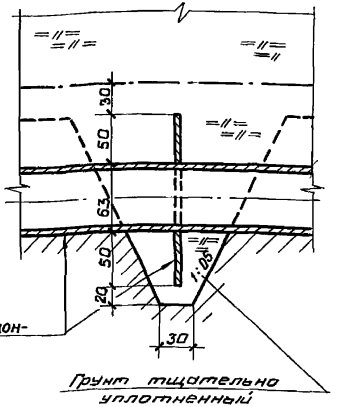

Диафрагма ДФ6-2. Бетонный фундамент Фисб

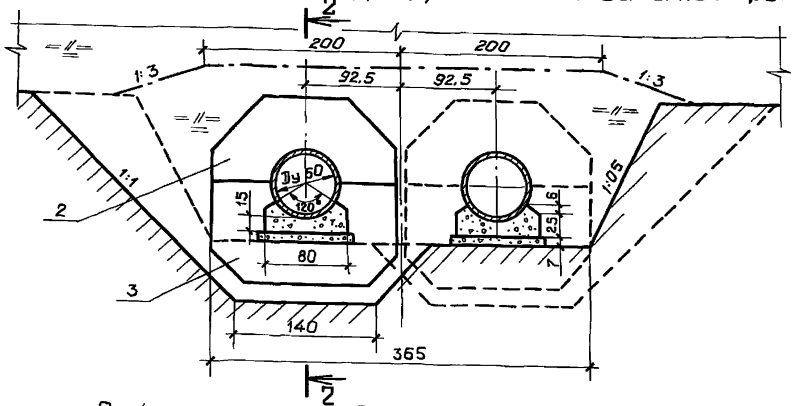

Разрез 2-2

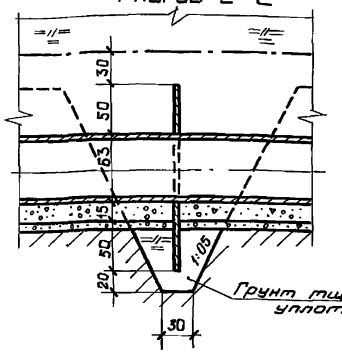

Поз.1

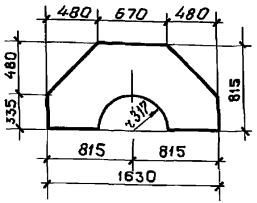

Поз.2

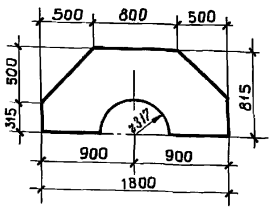

Поз.3

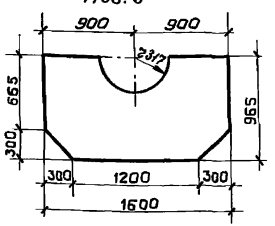

Расход материалов

Диафрагма ДФ6-1

Сталь листовая толщ. 4мм

ГОСТ 19903-74 - 59,0 кг

Диафрагма ДФ6-2

Сталь листовая толщ. 4мм

ГОСТ 19903-74 - 80,0 кг

Бетонный фундамент (на 10 м)

Бетон класса В15, W4 - 1,9 м³

Бетон класса В7,5 - 0,6 м³

1. Для защиты поверхности трубопровода и диафрагм от коррозии предусматриваются покрытия усиленного типа из полимерных липких лент или битумно-резиновое, выполняемые в соответствии с ГОСТ 9.015-74 „Единая система защиты от коррозии и старения. Подземные сооружения. Общие технические требования."

2. Размеры на чертеже даны в сантиметрах, на чертежах поз. 1-3 в миллиметрах.

Привязан.

Инв. №

Взам. инв. № | Подпись и дата | Инв. № подл.

Нач. отд.	Смирнова		15.01.90	820-04-36.90-СР
ГИП	Лозднова		15.01.90	Водовыпуск-водозабор трубчатый при земляной платине
Гл. спец.	Крыжановская		8.01.90	Водовыпуск-водозабор из стальных труб Ду 600 мм. Диафрагмы. Фундамент под трубопровод. Общие виды.
Вед. инж.	Желудева		5.01.90	
Н. контр.	Кавкина		8.01.90	

Стадия	Лист	Листов
Р	37	

ЛЕНГИПРОВОДХОЗ

Копировал: 24414-02 41 Формат А3

Альбом 2

Диафрагма ДФ8. Бетонный фундамент Фмс 8.

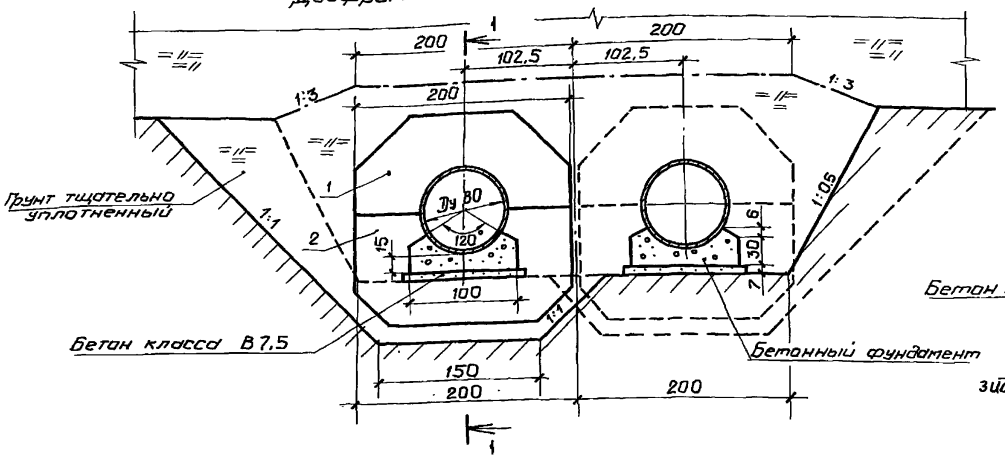

Разрез 1-1

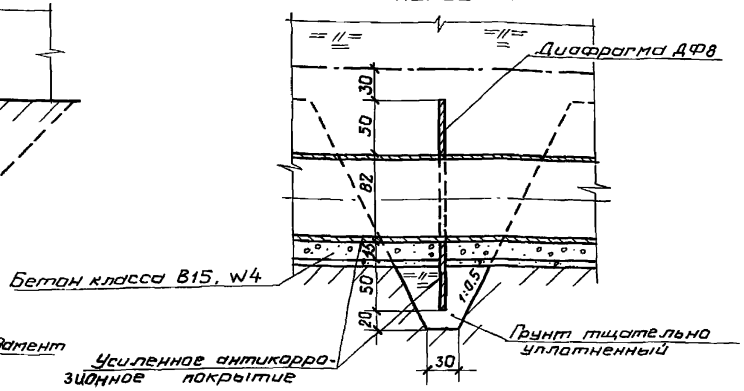

1. Для защиты поверхности трубопровода и диафрагм от коррозии предусматриваются покрытия усиленного типа из полимерных липких лент или битумно-резиновое, выполняемые в соответствии с ГОСТ 9.015-74 „Единая система защиты от коррозии и старения. Подземные сооружения. Общие технические требования"

2. Размеры на чертеже даны в сантиметрах, на чертежах поз. 1 и 2 в миллиметрах.

Поз. 1

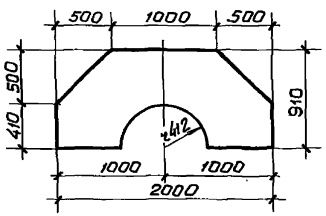

Поз. 2

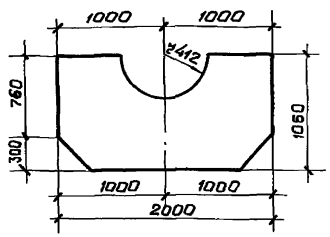

Расход материалов
Диафрагма ДФ8

Сталь листовая толщ. 4мм, ГОСТ 19903-74 – 97,7кг

Бетонный фундамент (на 10,0м)

Бетон класса В15, W4 – 26 м³

Бетон класса В7,5 – 0,8 м³

Нач.отд.	Смирнова		15.01.90
ГИП	Позднова		15.01.90
Гл. спец.	Крыжановская		11.01.90
Вед.инж.	Желудева		10.01.90
Н.контр.	Ковкина		12.01.90

Привязан

Инв. №

820-04-36.90-СР

Водовыпуск-водозабор трубчатый при земляной плотине

Стадия	Лист	Листов
Р	38	

Водовыпуск-водозабор из стальных труб Ду 800 мм.

Диафрагма. Фундамент под трубопровод. Общий вид.

ЛЕНГИПРОВОДХОЗ

Копировал: 6-24414-02 42 Формат А3

Инв.№подл. | Подпись и дата | Взам. инв.№

Альбом 2

РАЗРЕЗ 1-1

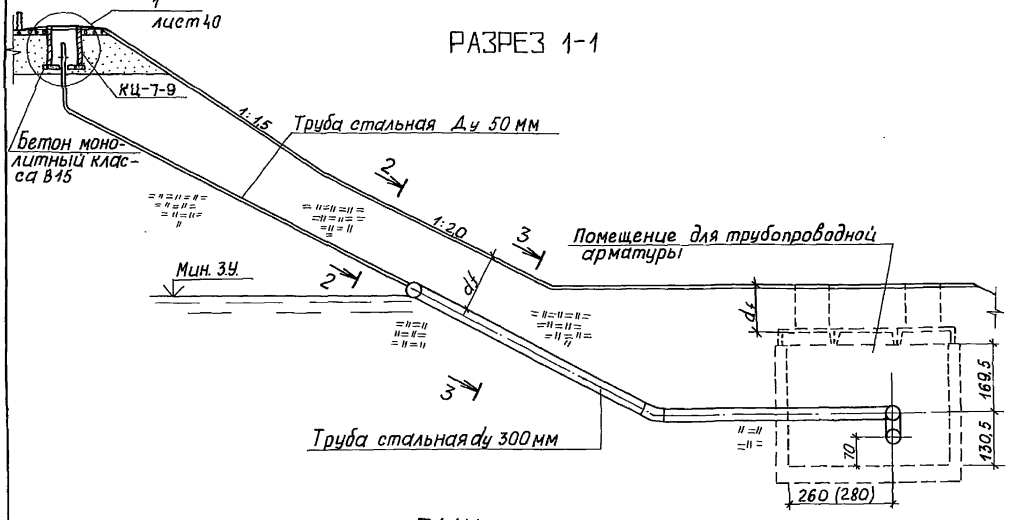

ПЛАН

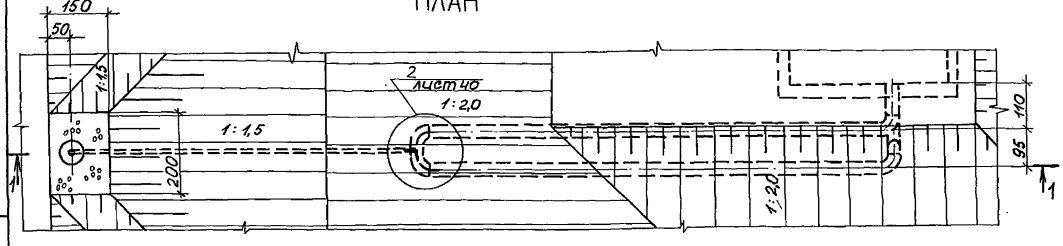

РАЗРЕЗ 2-2

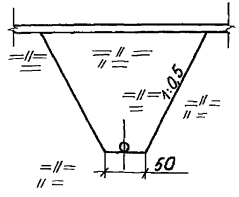

РАЗРЕЗ 3-3

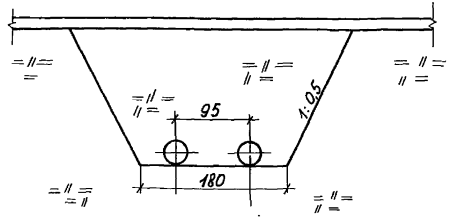

РАСХОД МАТЕРИАЛОВ

Наименование	Кол.
Трубы стальные 60×3,5 ГОСТ 3262-75, м	См. примечание
Трубы стальные 325×8 ГОСТ 10704-76, м	См. примечание
Фасонные части стальные (оголовок воздухоподводящей трубы, колена), кг	64,5
Железобетон сборный (кольцо стеновое ГОСТ 8020-80), м³	0,15
Бетон монолитный класса В15, ГОСТ 26633-85, м³	0,1
Люк Л ГОСТ 3634-89, шт.	1

1. Длины труб Ду 50 мм и 300 мм определяются при привязке проекта к конкретным условиям строительства.
2. Для защиты поверхности трубопроводов от коррозии предусматривается покрытие усиленного типа из полимерных липких лент или битумно-резиновое, выполняемые в соответствии с ГОСТ 9.015-74.
3. Размер в скобках относится к водовыпуску-водозабору из труб Ду 800 мм.
4. Размеры на чертеже даны в сантиметрах.

Привязан

Инв. №

Взам. инв. № | Подпись и дата | Инв. № подл.

				820-04-36.90-СР
				Водовыпуск-водозабор трубчатый при земляной плотине.
Нач. отд.	Смирнова		19.01.90	Стадия: Р; Лист: 39; Листов:
ГИП	Позднова		19.01.90	
Гл. спец.	Крыжановская		16.01.90	
Вед. инж.	Желудева		15.01.90	Устройство автоматического регулирования уровня воды (УАР). Общий вид.
Н. контр.	Ковкина		18.01.90	ЛЕНГИПРОВОДХОЗ

Копировал: А 24414-02 43 формат А3

Альбом 2

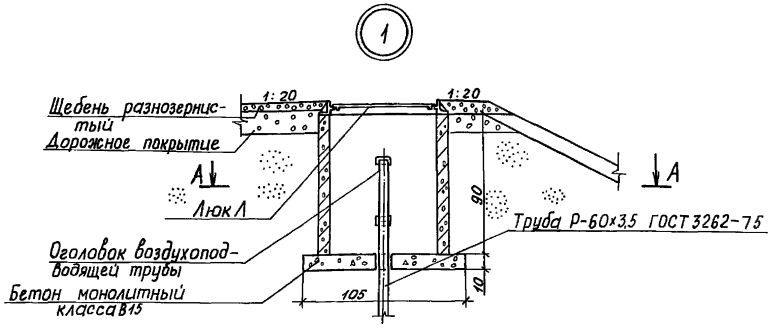

РАЗРЕЗ А-А

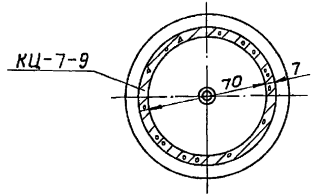

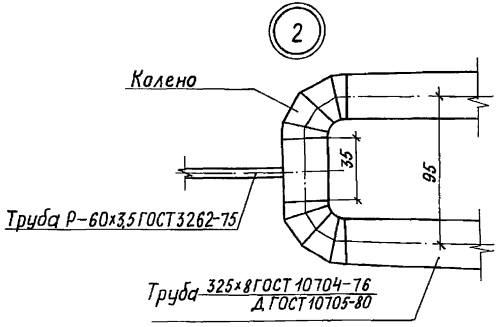

Размеры на чертеже узлов даны в сантиметрах, оголовка воздухоподводящей трубы - в миллиметрах

Оголовок воздухоподводящей трубы

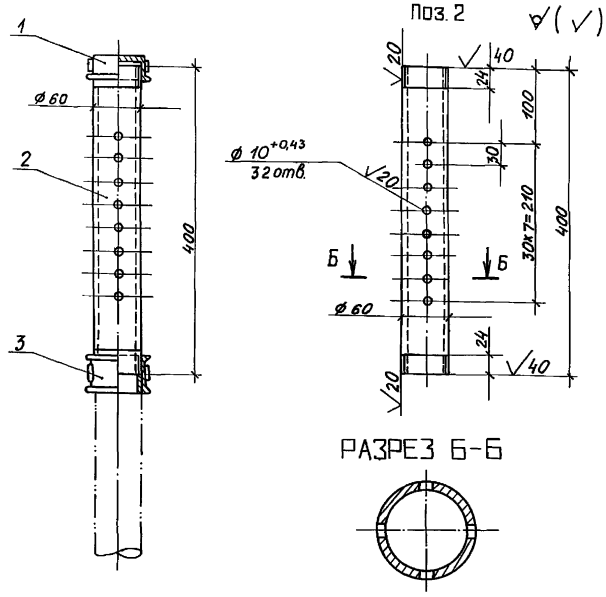

Формат	Зона	Позиция	Обозначение	Наименование	Кол.	Примеч.
				Детали		
		1		Колпак 50 ГОСТ 8962-75	1	0,47 кг
		2		Труба Р-60×3,5 ГОСТ 3262-75	1	1,95 кг
		3		Муфта короткая 50 ГОСТ 8954-75	1	0,48 кг

Нач.отд.	Смирнова		22.01.90	820-04- 36.90- СР
ГИП	Позднова		19.01.90	Водовыпуск-водозабор трубчатый при земляной плотине
Гл.спец.	Крыжановская		19.01.90	Стадия: Р; Лист: 40; Листов:
Вед.инж.	Желудева		17.01.90	Устройство автоматического регулирования уровня воды (УАР). Общий вид. Узлы.
Н.контр.	Ковкина		18.01.90	ЛЕНГИПРОВОДХОЗ

Привязан

Инв. №

Инв. № подл. | Подпись и дата | Взам. инв. №

Копировал: 24414-02 44 формат А3

Альбом 2

Выходной оголовок с опорой из железобетонной сваи

Разрез 1-1

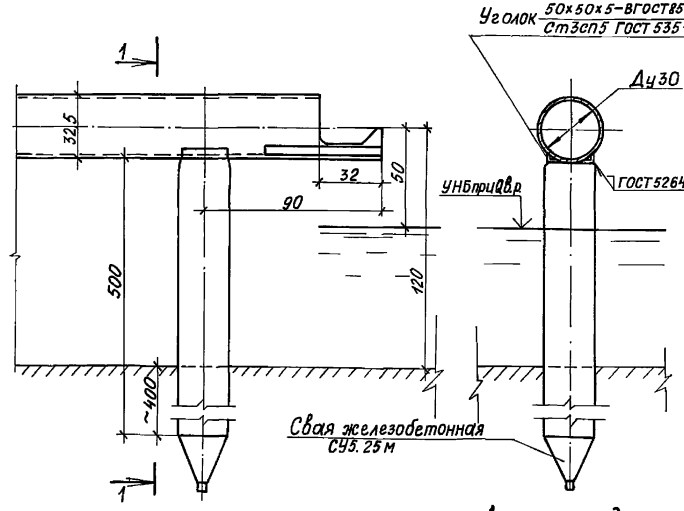

Выходной оголовок с опорой из стальной трубы

Разрез 2-2

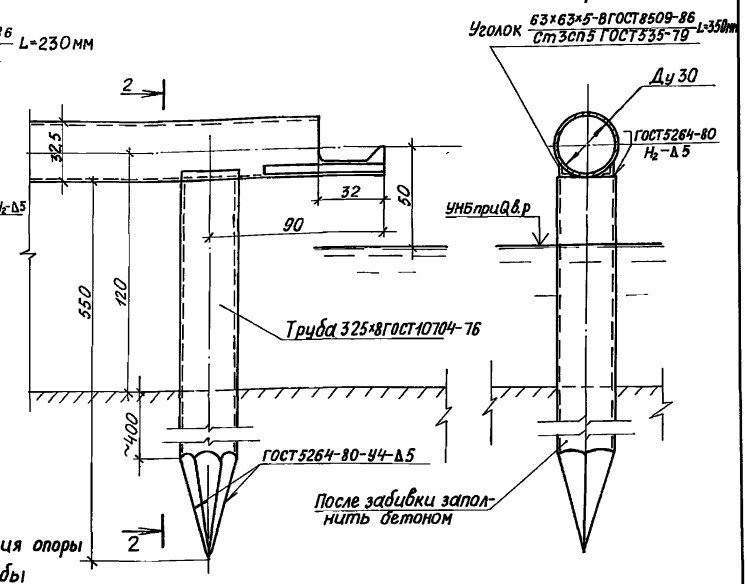

Расход материалов на два оголовка

Наименование	Количество при опоре из железобетонной сваи	Количество при опоре из стальной трубы
Железобетон сборный (свая СУ5.25М), м³	0,64	—
Труба стальная 325×8 ГОСТ 10704-76, м	—	11,0
Уголки стальные 50×50×5-В ГОСТ 8509-86, кг	3,5	—
Уголки стальные 63×63×5-В ГОСТ 8509-86, кг	—	6,7
Металлические конструкции рассеивающего порога, кг	19,4	19,4
Бетон класса В15, м³	—	0,8

Деталь разделки острия опоры из металлической трубы

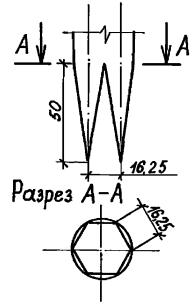

1. Применение стальных труб для опоры оголовка допускается при соответствующем обосновании (отсутствие железобетонных свай, возможность использования имеющихся на строительстве коротких звеньев стальных труб с последующей их сваркой, обсадных многократно использованных труб и пр.)
2. Стальные трубы перед забивкой покрываются мастикой на основе эпоксидной смолы.
3. Сварка производится электродом Э-42. ГОСТ 9466-75.
4. Размеры на чертеже даны в сантиметрах.

Привязан

Инв. №

Начотд	Смирнова		20.04.90
ГИП	Позднова		20.04.90
Гл.спец.	Крыжановская		17.04.90
Вед.инж.	Желудева		16.04.90
Н.контр.	Ковкина		19.04.90

820-04-36.90-СР

Водовыпуск-водозабор трубчатый при земляной плотине

Стадия	Лист	Листов
Р	41	

Выходной оголовок. Общий вид.

ЛЕНГИПРОВОДХОЗ

Инв. № подл. | Подпись и дата | Взам. инв. №

Копировал: 24414-02 45 формат А3

Альбом 2

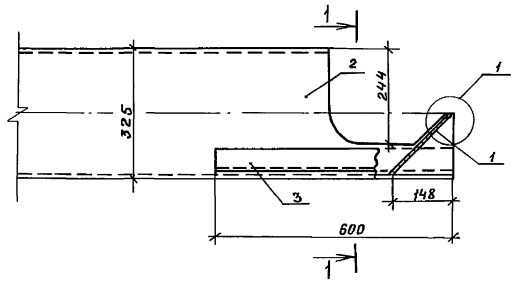

Разрез 1-1

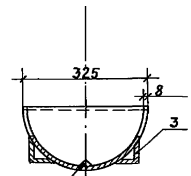

Отверстие для выпуска воды из трубопровода

Поз. 1

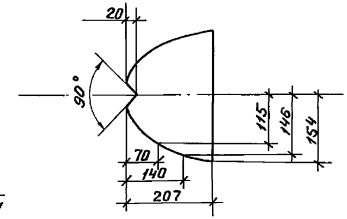

Поз. 2

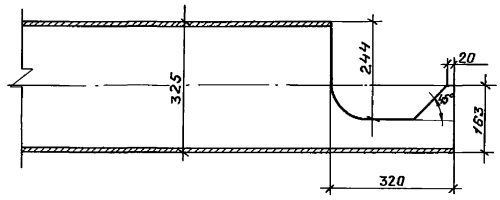

Шаблон для разделки, поз 2

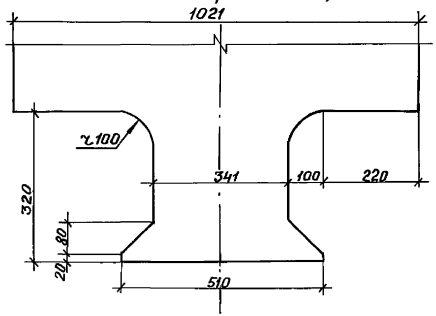

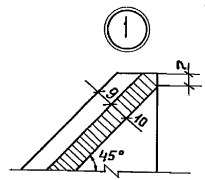

Формат	Зона	Поз	Обозначение	Наименование	Кол.	Примечание
				Детали		
А3		1		Полоса 510×220 ГОСТ 82-70 / Ст 3сп ГОСТ 14637-79	1	3.9 кг
б.ч.		2		Труба 325×8, ГОСТ 10704-76	1	
б.ч.		3		Уголок 63×63×5-В ГОСТ 8509-86 / ст3сп5 ГОСТ 535-79 L=600	2	5.8 кг

Привязан

Инв. №

Нач. отд.	Смирнова		31.01.90
ГИП	Позднова		31.01.90
Гл. спец.	Крыжановская		29.01.90
Вед. инж.	Желудева		26.01.90
Н. контр.	Ковкина		30.01.90

820-04-36.90-СР

Водовыпуск-водозабор трубчатый при земляной плотине.

Стадия	Лист	Листов
Р	42	

Выходной оголовок. Рассеивающий порог.

ЛЕНГИПРОВОДХОЗ

Копировал: 24414-02 46 Формат А3

Инв. № подл. | Подпись и дата | Взам. инв. №

Альбом 2

Разрез 1-1

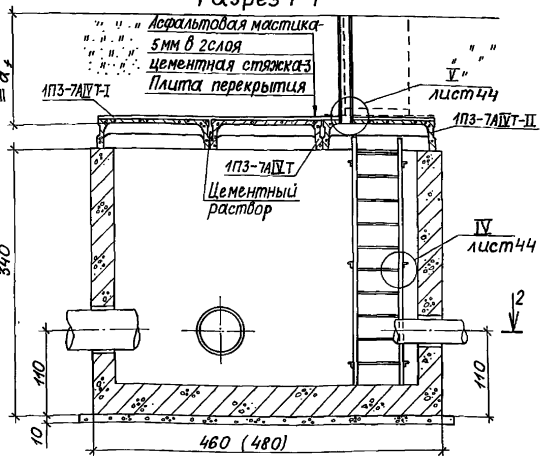

Разрез3-3 Люк чугунный (тип Л)

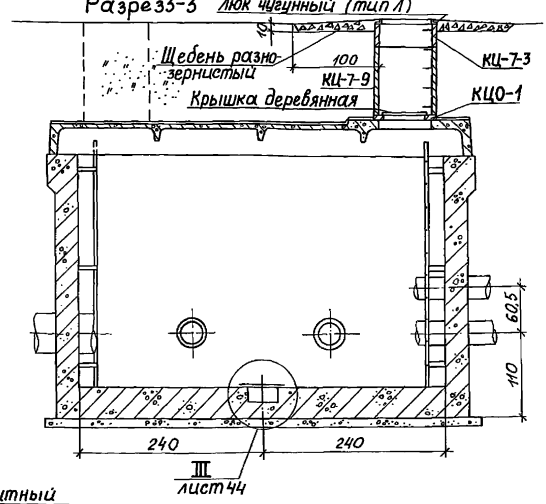

Разрез2-2

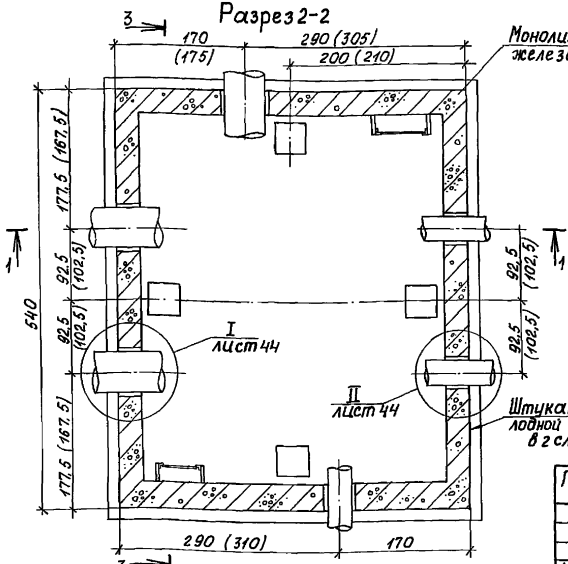

Расход материалов

Наименование	Кол.
Сборный железобетон, м³	3,3
Монолитный железобетон (бетон класса В15, W4), м³	26,8 (27,6)
Монолитный бетон класса В7,5, м³	2,9 (3,0)
Цементный раствор	0,8
Скобы ходовые, шт / кг	10 / 14,1
Люк чугунный, ГОСТ 3634-89, шт	2
Крышка деревянная, шт.	2
Раствор асбестоцементный, м³	0,022
Пряди пеньковые, кг	164,8 (178,8)
Битумная мастика, кг	26,0
Холодная асфальтовая мастика, м³	0,5
Арматурная сталь класса AI, гост5781-82 (крышки приямка), кг	25,1
Щебень разнозернистый, м³	1,4

1. Трубопроводная арматура на чертеже не показана. Сборочный чертеж трубопроводной арматуры при Ду 600 приведен на листе КМ-100.00 СБ; при Ду 800мм-на листе КМ-300.00 СБ.
2. Для отвода из камеры профильтровавшейся воды днищу её придаётся уклон i=0,02 в сторону приямков.
3. Чертеж выполнен для сооружения при Ду 600 мм. Цифры в скобках даны для сооружения при Ду 800 мм.
4. Размеры на чертеже даны в сантиметрах.

Взам.инв.№ | Подпись и дата | Инв.№ подл.

Привязан

Инв. №

820-04-36.90-. СР

Водовыпуск-водозабор трубчатый при земляной плотине.

				Стадия	Лист	Листов
Нач.отд	Смирнова		20.04.90	Р	43	
ГИП	Позднова		20.04.90			
Гл.спец.	Крыжановская		23.03.90			
Вед.инж.	Ковкина		19.03.90	Камера задвижек Км1-1 (Км1-2). Общий вид. План. Разрезы.	ЛЕНГИПРОВОДХОЗ	
Н.контр.	Желудева		16.04.90			

Копировал 24914-02 47 формат А3

Альбом 2

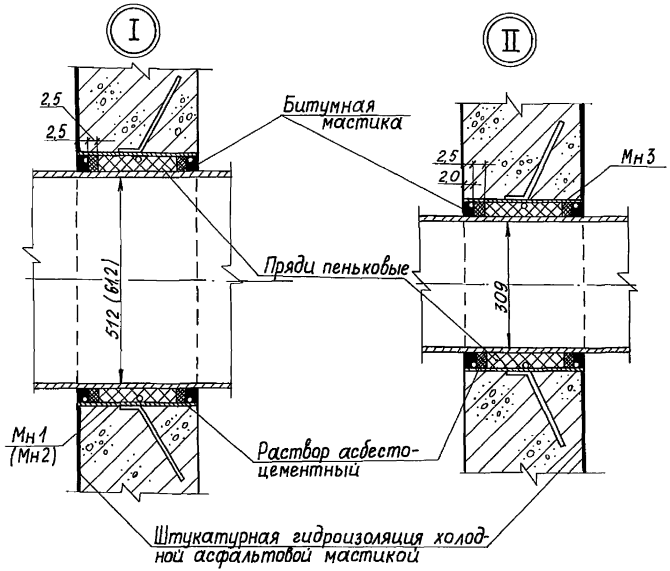

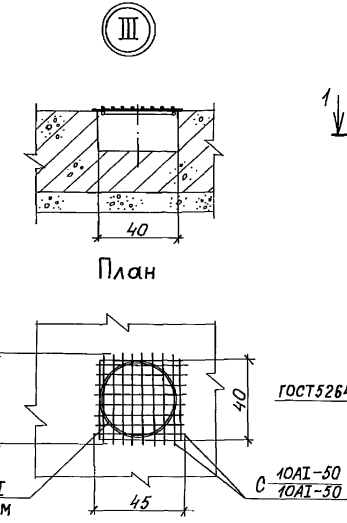

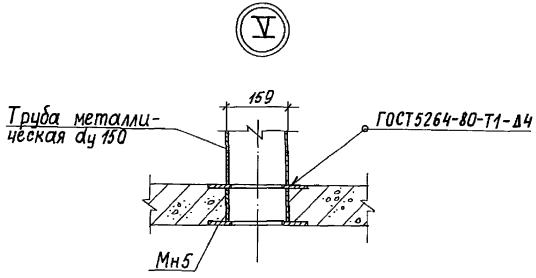

Размеры на чертеже даны в сантиметрах.

				820-04- 36.90- СР	
				Водовыпуск-водозабор трубчатый при земляной плотине	
Привязан:	Нач.отд.	Смирнова	20.04.90		Стадия: Р; Лист: 44; Листов:
	ГИП	Позднова	20.04.90		
	Гл.спец.	Крыжановская	23.03.90		
	Вед.инж.	Кавкина	19.03.90	Камера задвижек Км 1-1 (Км1-2). Общий вид. Узлы.	ЛЕНГИПРОВОДХОЗ
Инв. №	Н.контр.	Желудева	16.04.90		

Инв.№ подл. | Подпись и дата | Взам.инв.№

Альбом 2

РАЗРЕЗ 1-1

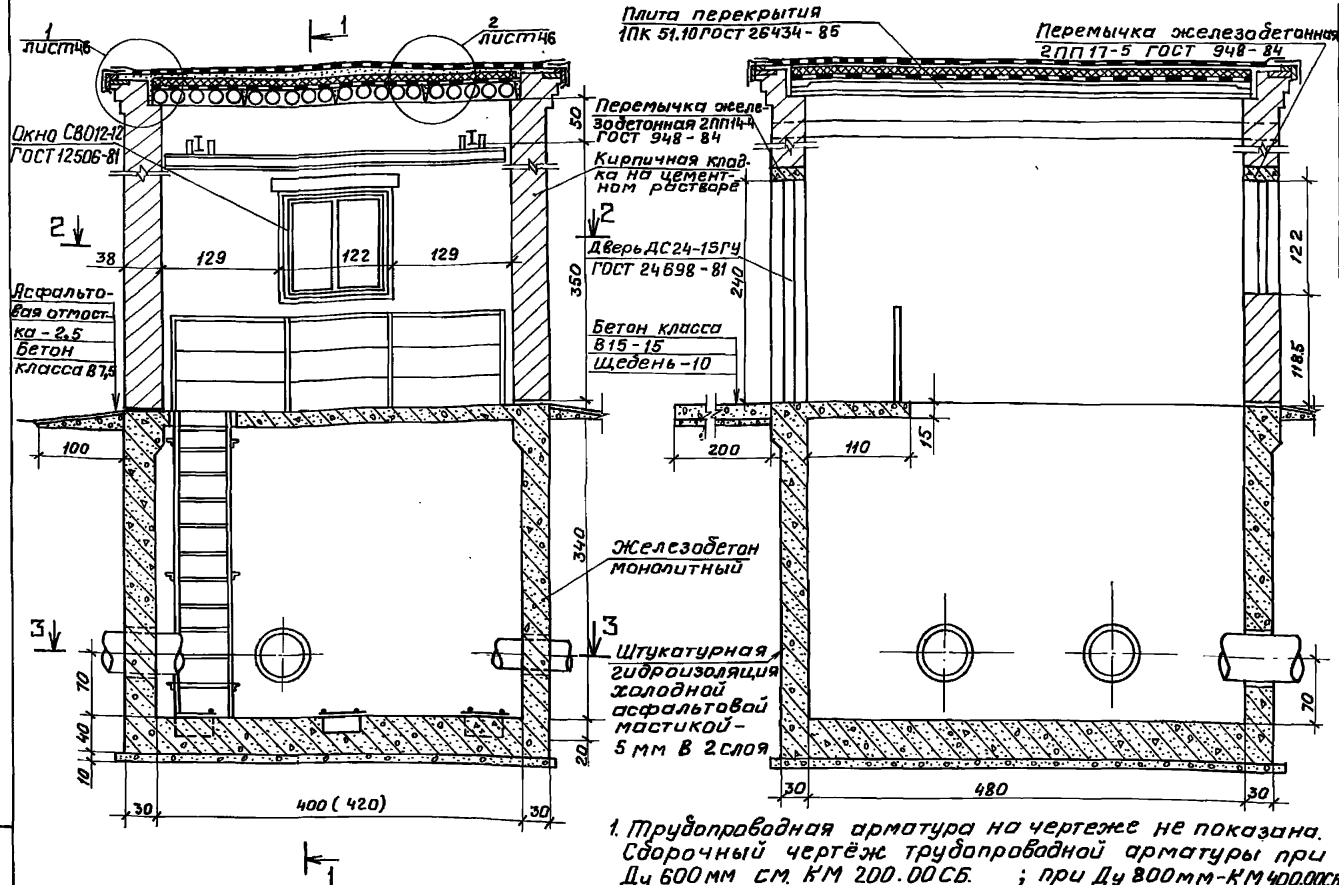

1. Трубопроводная арматура на чертеже не показана. Сборочный чертёж трубопроводной арматуры при Ду 600 мм см. КМ 200.00СБ. ; при Ду 800 мм - КМ 400.00СБ
2. Размеры на чертеже даны в сантиметрах; в скобках указаны размеры для водовыпуска при Ду 800 мм.

Расход материалов

Наименование		Количество
Сборный железобетон, всего, м³		2,57
В том числе		
Плита перекрытия 1ПК51.10 ГОСТ 26434-85,	шт / м³	4 / 2,4
Перемычка плитная 2ПП14-4 ГОСТ 948-84,	шт / м³	1 / 0,08
Перемычка плитная 2ПП17-5 ГОСТ 948-84,	шт / м³	1 / 0,09

Расход материалов (продолжение)

Наименование	Количество
Железобетон монолитный (бетон класса В15; W6), м³	29,7 (30,9)
Бетон монолитный класса В7,5, м³	5,3 (5,5)
Бетон монолитный класса В15, м³	0,60
Кирпич, тыс. шт	10,4
Цементный раствор, м³	8,9
Металлоконструкции (лестницы, перила), кг	67,0
Окно СВ012-12 ГОСТ 12506-81, шт	1
Дверь ДС 24-15ГУ ГОСТ 24698-81, шт	1
Лесоматериал (в деле) м³	0,4
Пенобетон γ 600, м³	2.5
Холодная асфальтовая мастика, т	1,2
Битумно-полимерный герметик, м³	0,02
Битумная мастика, кг	26,0
Асфальт-2,5; м³	0,6
Раствор асбестоцементный, м³	0,02
Рубероид, м²	5,0
Пряди пеньковые, кг	165 (180)
Щебень, м³	0,4
Стекло оконное толщ. 3 мм, м³	0,88
Сталь арматурная класса AI крышки приямка, кг	25,2

Взам. инв. №

Подпись и дата

Инв. № подл.

Привязан

Инв. №

Нач. отд.	Смирнова		27.04.90
ГИП	Позднова		27.04.90
Гл. спец.	Крыжановская		26.04.90
Вед. инж.	Желудева		24.04.90
Н. контр.	Ковкина		25.04.90

820-04-36.90-СР

Водовыпуск-водозабор трубчатый при земляной плотине.

Стадия	Лист	Листов
Р	45	

Помещение для трубопроводной арматуры. Общий вид. Разрез 1-1.

ЛЕНГИПРОВОДХОЗ

Копировал: 24414-02 49 Формат

Альбом 2

Разрез 2-2

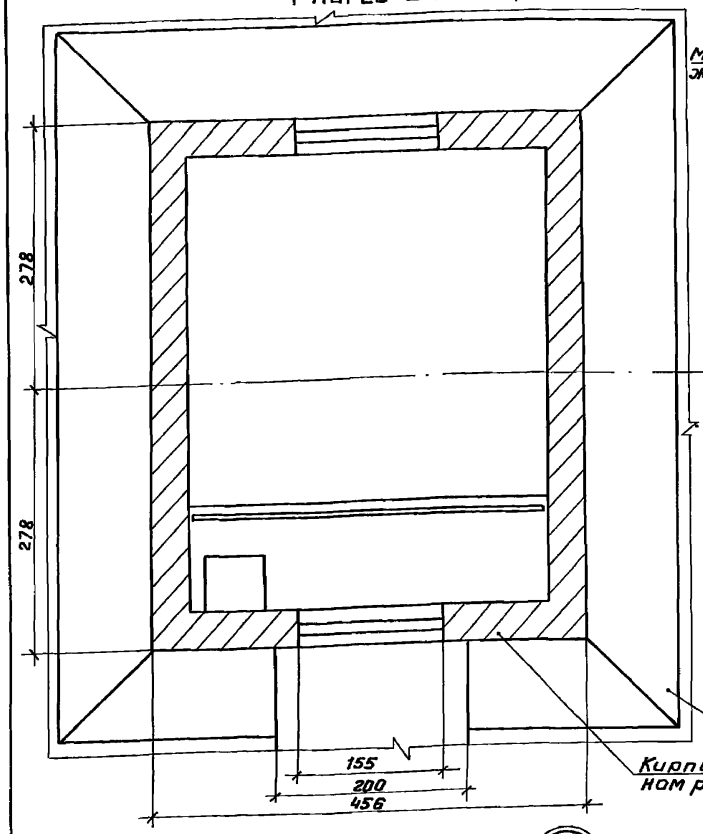

Разрез 3-3

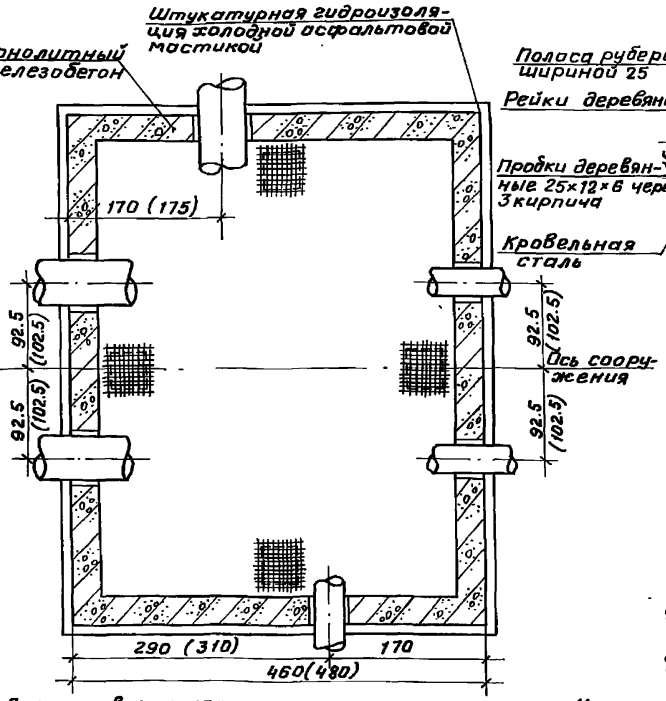

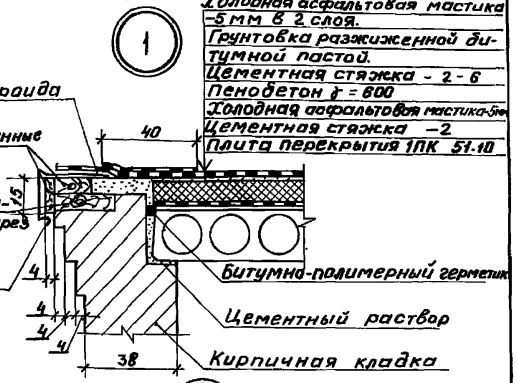

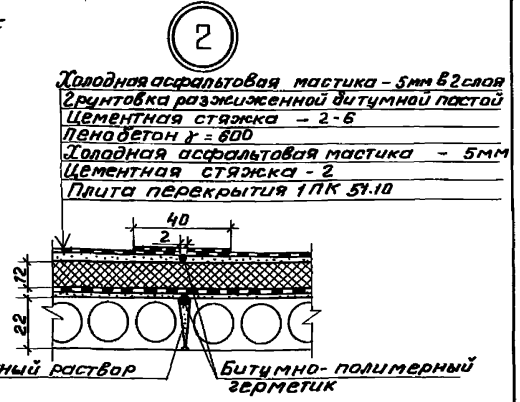

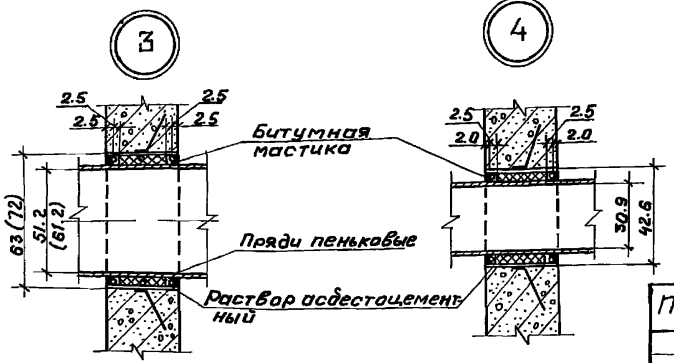

Крышка приямка

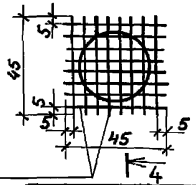

Разрез 4-4

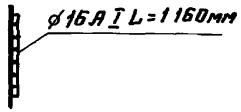

Нач. отд	Смирнова		26.04.90
ГИП	Позднова		26.04.90
Гл. спец.	Крыжановская		25.04.90
Вед. инж.	Желудёва		23.04.90
Н. контр.	Ковкина		24.04.90

Привязан

Инв №

820-04-36.90-СР

Водовыпуск-водозабор трубчатый при земляной платине.

Стадия	Лист	Листов
Р	46	

Помещение для трубопроводной арматуры. Разрезы 2-2; 3-3. Узлы.

ЛЕНГИПРОВОДХОЗ

Инв.№ подл. | Подпись и дата | Взам.инв.№

Копировал: 24414-02 50 формат А3

Альбом 2

Ведомость рабочих чертежей комплекта КЖ

Лист	Наименование	Примечание
	Рабочие чертежи комплекта КЖ.	
1	Общие данные	
2	Входные оголовки ОЗЖ-2, ОЗЖ-4. Опоры. Плиты. Общий вид. Схема армирования.	
3	Входные оголовки ОЗЖ-2, ОЗЖ-4. Опоры. Стойка. Схема армирования. Спецификации.	
4	Диафрагма Дфм 6-1. Общий вид. Схема армирования.	
5	Диафрагма Дфм 6-2. Схема армирования. Спецификация.	
6	Диафрагма Дфм 8. Схема армирования. Спецификация.	
7	Диафрагма Дфм 6-2. Общий вид. Схема армирования.	
8	Диафрагма Дфм 8. Общий вид. Схема армирования.	
9	Фундамент под трубопровод Обм 8. Общий вид. Схема армирования.	
10	Фундамент под трубопровод Обм 8. Общий вид. Схема армирования.	
11	Входной оголовок Овм-1. Общий вид. Схема армирования. Разрез 1-1. План.	
12	Входной оголовок Овм-1. Общий вид. Схема армирования. Разрезы 2-2 - 5-5. Спецификация.	
13	Входной оголовок Овм-2. Общий вид. Схема армирования. Разрез 1-1. План.	
14	Входной оголовок Овм-2. Общий вид. Схема армирования. Разрезы 2-2 - 5-5. Спецификация.	
15	Входной оголовок Овм 3. Общий вид. Схема армирования. Разрез 1-1. План.	
16	Входной оголовок Овм-3. Общий вид. Схема армирования. Разрезы 2-2-5-5. Спецификация.	
17	Примыкания трубопровода из стальных труб к входным оголовкам Овм. Общие виды. Схема армирования.	
18	Примыкания трубопровода из стальных труб к входным оголовкам Овм. Схема армирования. Спецификация.	
19	Плита перекрытия 1П3-7АIVТ-I Общий вид. Схема армирования.	
20	Плита перекрытия 1П3-7АIVТ-II Общий вид. Схема армирования.	
21	Камера задвижек Км1-1 (Км 1-2). Общий вид.	
22	Камера задвижек Км1-1 (Км 1-2). Схема армирования.	
23	Камера задвижек Км1-1 (Км 1-2) Схема армирования. Спецификация.	
24	Помещение для трубопроводной арматуры. Общий вид.	
25,26	Помещение для трубопроводной арматуры. Схема армирования. Спецификация.	

Ведомость ссылочных и прилагаемых документов

Обозначение	Наименование	Примечание
	Ссылочные документы	
ГОСТ 5781-82	Сталь горячекатанная для армирования железобетонных изделий. Технические условия.	
	Прилагаемые документы	
КЖ.И.	Арматурные и закладные изделия.	
ВМ	Ведомости потребности в материалах.	

Типовые проектные решения разработаны в соответствии с действующими нормами и правилами.

Главный инженер проекта Г. М. Позднова

Главный инженер проекта привязывающей организации.

Привязан

820-04-36.90-КЖ

Водовыпуск-водозабор трубчатый при земляной плотине.

Нач. отд.	Смирнова		23.04.90
ГИП	Позднова		23.04.90
Вед. инж.	Желудева		21.04.90
Н. контр.	Ковкина		22.04.90

Стадия	Лист	Листов
Р	1	26

Общие данные

ЛЕНГИПРОВОДХОЗ

Копировал: [illegible] 24414-02 51 Формат А3

Инв. № подл. | Подпись и дата | Взам. инв. №

Альбом 2

Плиты входного оголовка ОЗЖ-2

Разрез 1-1

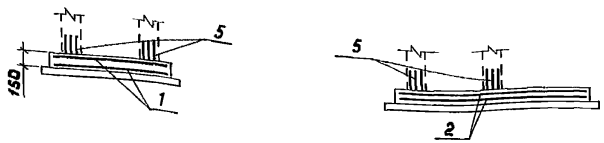

План

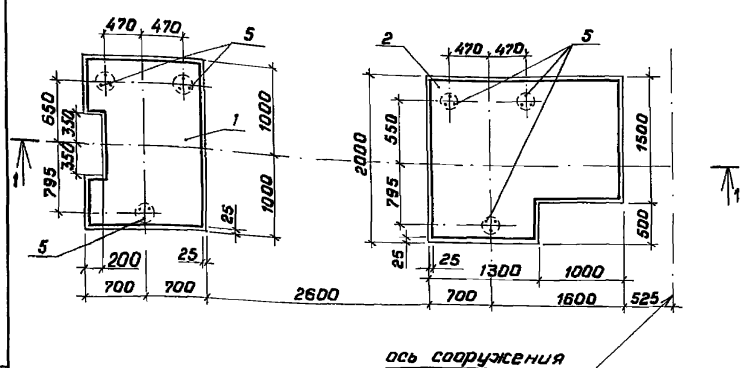

Плиты входного оголовка ОЗЖ-4

Разрез 2-2



План

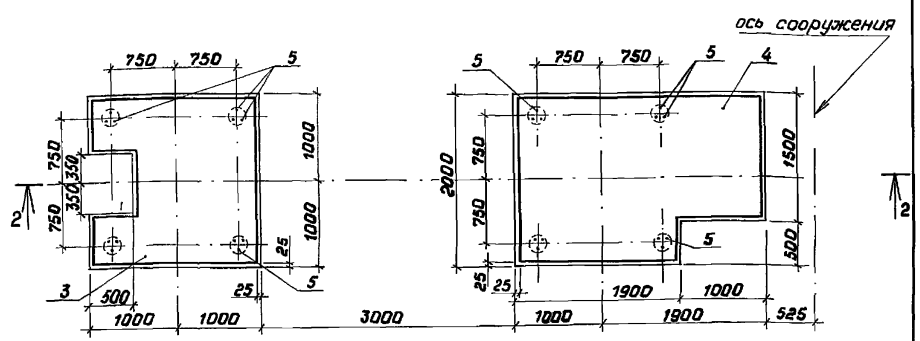

1. На чертеже показана армирование левай половины оголовка, правая половина армируется аналогично.
2. Защитный слой бетона до арматуры -30 мм.

Инв. № подл. | Подпись и дата | Взам. инв. №

Привязан				820-04- 36.90-КЖ	
				Водовыпуск - водозабор трубчатый при земляной плотине	
	Нач. отд.	Смирнова	19.01.90	Стадия: Р	Лист: 2
	ГИП	Позднова	19.01.90		Листов:
	Гл. спец.	Крыжановская	16.01.90		
	Вед. инж.	Ковкина	15.01.90	Входные оголовки ОЗЖ-2, ОЗЖ-4 Опоры. Плиты. Общий вид. Схема армирования	ЛЕНГИПРОВОДХОЗ
Инв. №	Н. контр.	Желудева	16.01.90		

Копировал 24414-02 52 Формат А3

Альбом 2

Стойка

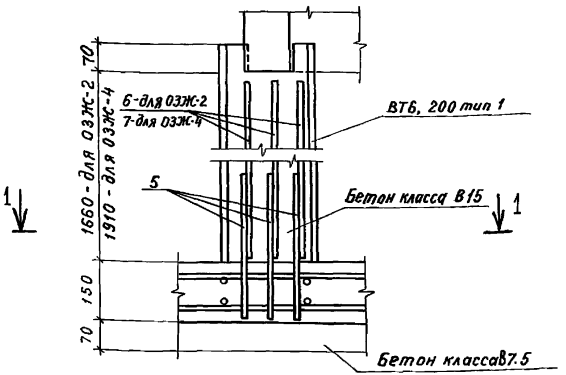

Разрез 1-1

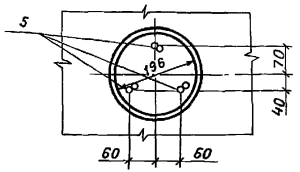

Ведомость расхода стали на элемент, кг

Марка элемента	Изделия арматурные. Арматура класса А-II ГОСТ 5781-82		Общий расход
	ф 10	Итого	
ОЗЖ 2	205,0	205,0	205
ОЗЖ 4	277,8	277,8	278

Спецификация

Формат	Зона	Поз.	Обозначение	Наименование	Кол.	Примечание
				ОЗЖ-2		
				Сборочные единицы		
			ГОСТ 539-80	Труба асбестоцементная d_y 200	12	
				Сетки арматурные		
А4		1	КЖ.И.010	С1	4	
А4		2	КЖ.И.020	С3	4	
				Детали		
				ф 10 А II, ГОСТ 5781-82		
Б.ч		5		ℓ = 350	36	0,2 кг
Б.ч		6		ℓ = 1650	36	1,0 кг
				Материалы		
				Бетон класса В15, W4		2,7 $м^3$
				Бетон класса В7,5		1,2 $м^3$
				ОЗЖ-4		
				Сборочные единицы		
			ГОСТ 539-80	Труба асбестоцементная d_y 200	16	
				Сетки арматурные		
А4		3	КЖ.И.010-01	С2	4	
А4		4	КЖ.И.360	С5Ч	4	
				Детали		
				ф 10А II, ГОСТ 5781-82		
Б.ч		5		ℓ = 350	48	0,2кг
Б.ч		7		ℓ = 1900	48	1,2кг
				Материалы		
				Бетон класса В15, W4		3,8 $м^3$
				Бетон класса В7,5		1,6 $м^3$

Взам. инв. №

Подпись и дата

Инв. № подл.

Привязан

Инв. №

820-04- 36.90-КЖ

Водовыпуск-водозабор трубчатый при земляной плотине

Нач. отд.	Смирнова		20.03.90
ГИП	Позднова		19.01.90
Гл. спец.	Крыжановская		19.01.90
Вед. инж.	Кавкина		12.01.90
Н. контр.	Желудева		16.03.90

Стадия	Лист	Листов
Р	3	

Входные оголовки ОЗЖ-2, ОЗЖ-4. Опоры. Стойка. Схема армирования. Спецификации.

ЛЕНГИПРОВОДХОЗ

Копировал 24414-02 53 Формат А3

Альбом 2

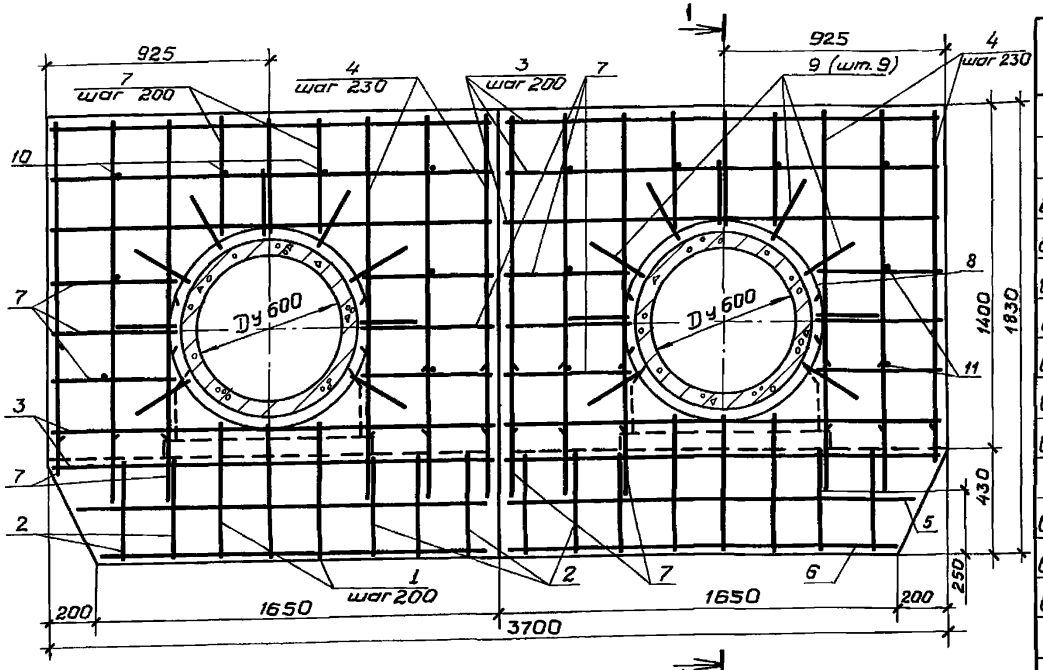

Разрез 1-1

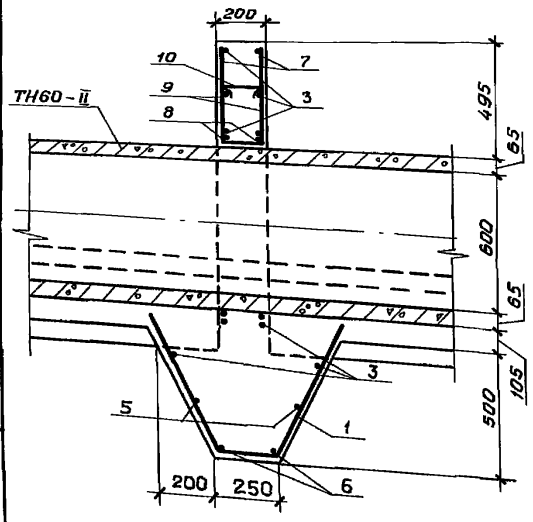

Ведомость деталей

	Эскиз
1	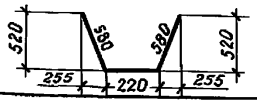
2	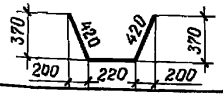
8	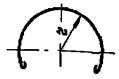 r = 400 ∪ l = 1450
9	

Спецификация

Формат	Зона	Поз.	Обозначение	Наименование	Кол.	Примечание
				Детали		
				Ф10 А II, ГОСТ 5781-82		
б.ч		1*		l = 1380	6	0,8 кг
б.ч		2*		l = 1060	10	0,6 кг
б.ч		3		l = 1800	20	1,1 кг
б.ч		4		l = 1310	24	0,8 кг
б.ч		5		l = 1700	4	1,0 кг
б.ч		6		l = 1600	4	1,0 кг
б.ч		7		l = 480	60	0,3 кг
				Ф6 А I, ГОСТ 5781-82		
б.ч		8*		l = 1530	8	0,3 кг
б.ч		9*		l = 710	18	0,2 кг
б.ч		10		l = 220	16	0,1 кг
				Материалы		
				Бетон класса В15, W4		1,5 м³

* Поз. 1, 2, 8, 9 - см. ведомость деталей.

Ведомость расхода стали на элемент, кг

Марка элемента	Изделия арматурные					Общий расход
	Арматура класса				Всего	
	А-II		А-I			
	ГОСТ 5781-82		ГОСТ 5781-82			
	Ф10	Итого	Ф6	Итого		
ДФм6-1	79,2	79,2	6,4	6,4	85,6	86

Защитный слой бетона до арматуры - 30 мм.

Инв. № подл.	Подпись и дата	Взам. инв. №

Привязан

Инв. №

Нач. отд.	Смирнова	[подпись]	20.03.90
ГИП	Позднова	[подпись]	15.01.90
Гл. спец.	Крыжановская	[подпись]	10.01.90
Вед. инж.	Ковкина	[подпись]	8.01.90
Н. контр.	Желудева	[подпись]	16.03.90

820-04-36.90-КЖ

Водовыпуск - водозабор трубчатый при земляной плотине

Стадия	Лист	Листов
Р	4	

Диафрагма ДФм 6-1. Общий вид. Схема армирования.

ЛЕНГИПРОВОДХОЗ

Альбом 2

Спецификация

Формат	Зона	Поз.	Обозначение	Наименование	Кол.	Примечание
				Детали		
				ф10 AII, ГОСТ 5781-82		
Б.4		1*		ℓ = 990	20	0,6 кг
Б.4		2*		ℓ = 1000	8	0,6 кг
Б.4		3		ℓ = 470	32	0,3 кг
Б.4		4		ℓ = 670	48	0,4 кг
Б.4		5		ℓ = 1950	16	1,2 кг
Б.4		6		ℓ = 1850	4	1,2 кг
Б.4		7		ℓ = 1750	4	1,1 кг
Б.4		8		ℓ = 1330	28	0,8 кг
				ф 6 AI, ГОСТ 5781-82		
Б.4		9*		ℓ = 1340	4	0,3 кг
Б.4		10*		ℓ = 710	10	0,2 кг
Б.4		11		ℓ = 220	20	0,1 кг
				Материалы		
				Бетон класса В15, W4		1,7 м³

* Поз. 1,2,9,10 - см. ведомость деталей на листе 6.

Привязан

Инв. №

Взам. инв. №

Подпись и дата

Инв. № подл.

Нач. отд.	Смирнова		20.03.90
ГИП	Позднова		15.01.90
Гл. спец.	Крыжановская		10.01.90
Вед. инж.	Ковкина		08.01.90
Н. контр.	Желудева		16.03.90

820-04-36.90-КЖС

Водовыпуск - водозабор трубчатый при земляной плотине

Стадия	Лист	Листов
Р	5	

Диафрагма ДФм 6-2. Схема армирования. Спецификация.

ЛЕНГИПРОВОДХОЗ

Копировал:

Формат А4

Спецификация

Формат	Зона	Поз.	Обозначение	Наименование	Кол.	Примечание
				Детали		
				ф10 AII, ГОСТ 5781-82		
Б.4		1*		ℓ = 1020	24	0,6 кг
Б.4		2*		ℓ = 1000	8	0,6 кг
Б.4		3		ℓ = 480	40	0,3 кг
Б.4		4		ℓ = 690	52	0,4 кг
Б.4		5		ℓ = 2150	16	1,3 кг
Б.4		6		ℓ = 2050	4	1,3 кг
Б.4		7		ℓ = 1970	4	1,2 кг
Б.4		8		ℓ = 1520	28	0,9 кг
				ф8 AI, ГОСТ 5781-82		
Б.4		9*		ℓ = 1650	4	0,4 кг
Б.4		10*		ℓ = 710	10	0,2 кг
Б.4		11		ℓ = 220	22	0,1 кг
				Материалы		
				Бетон класса В15, W4		1,9 м³

* Поз. 1,2,9,10 - см. ведомость деталей на листе 7.

Привязан

Инв. №

Нач. отд.	Смирнова		20.03.90
ГИП	Позднова		15.01.90
Гл. спец.	Крыжановская		10.01.90
Вед. инж.	Ковкина		08.01.90
Н. контр.	Желудева		16.03.90

820-04-36.90-КЖС

Водовыпуск - водозабор трубчатый при земляной плотине

Стадия	Лист	Листов
Р	6	

Диафрагма ДФм 8. Схема армирования. Спецификация.

ЛЕНГИПРОВОДХОЗ

Копировал:

Альбом 2

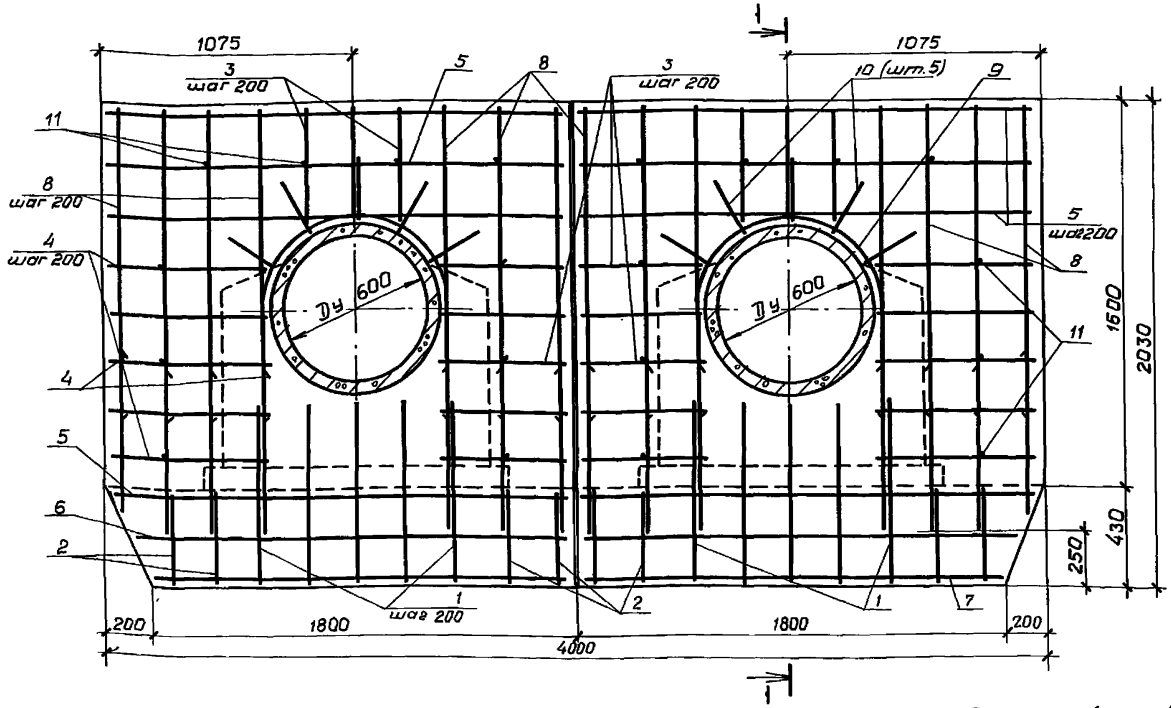

Разрез 1-1

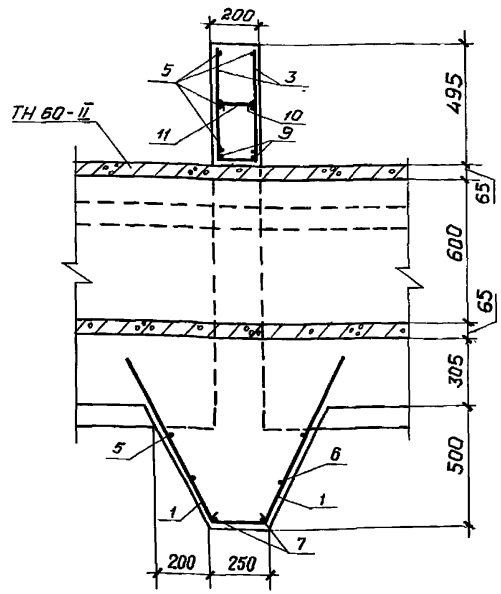

Защитный слой бетона до арматуры -30мм

Ведомость деталей

Поз.	Эскиз
1	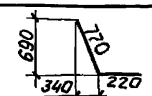
2	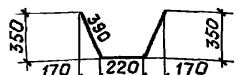
9	 r=400 ℓ=1260
10	

Ведомость расхода стали на элемент, кг

Марка элемента	Изделия арматурные				Всего	Общий расход
	Арматура класса					
	A-II		A-I			
	ГОСТ 5781-82		ГОСТ 5781-82			
	ф10	Итого	ф6	Итого		
ДФм 6-2	97.4	97.4	3,7	3,7	101.1	101

Привязан

Инв.№

Нач. отд.	Смирнова		20.03.90
ГИП	Позднова		20.03.90
Гл. спец.	Крыжановская		10.01.90
Вед. инж.	Ковкина		8.01.90
Н. контр.	Желудева		16.03.90

820-04- 36.90-КЖС

Водовыпуск-водозабор трубчатый при земляной плотине

Стадия	Лист	Листов
Р	7	

Диффрагма ДФм 6-2. Общий вид. Схема армирования.

ЛЕНГИПРОВОДХОЗ

Копировал: ГБ 24414-02 56 Формат А3

Инв.№подл. | Подпись и дата | Взам.инв.№

Альбом 2

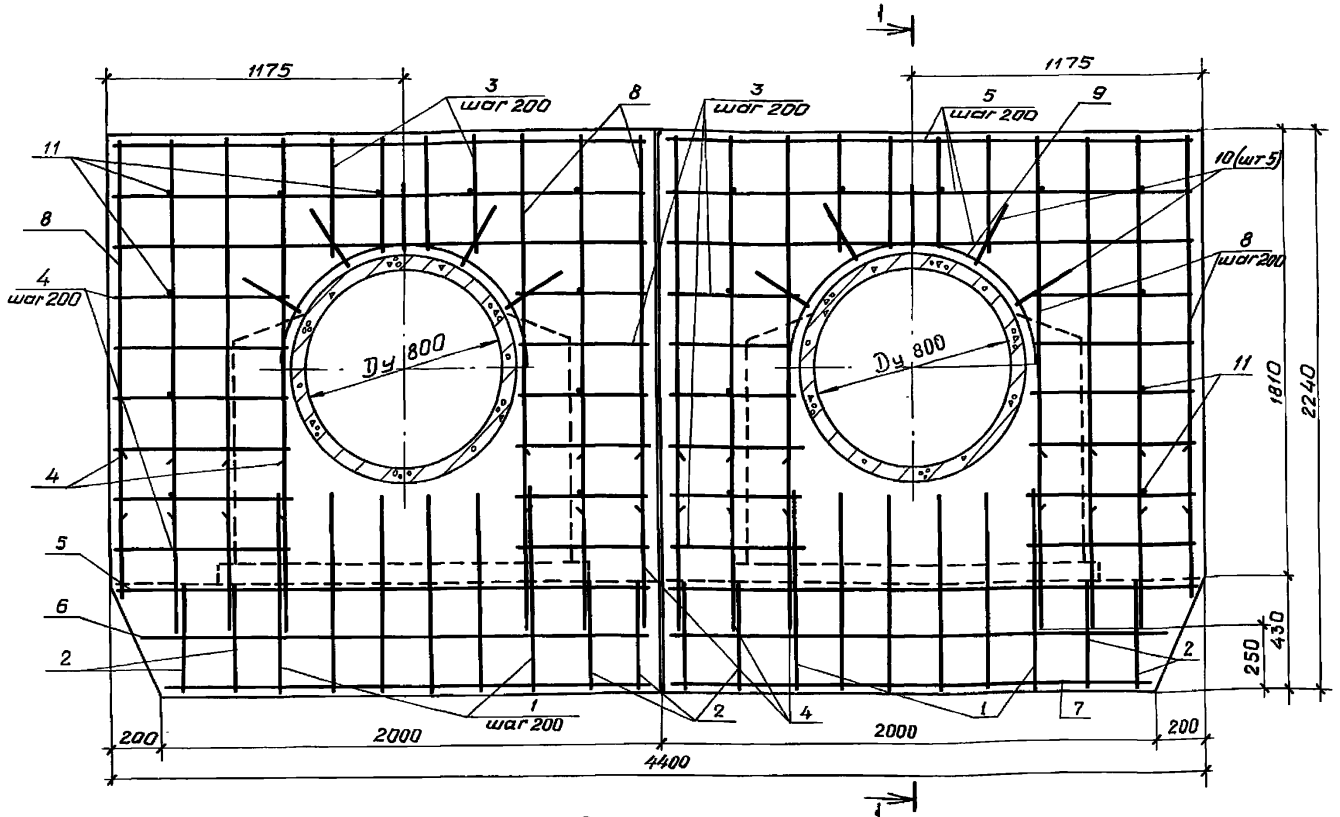

Разрез 1-1

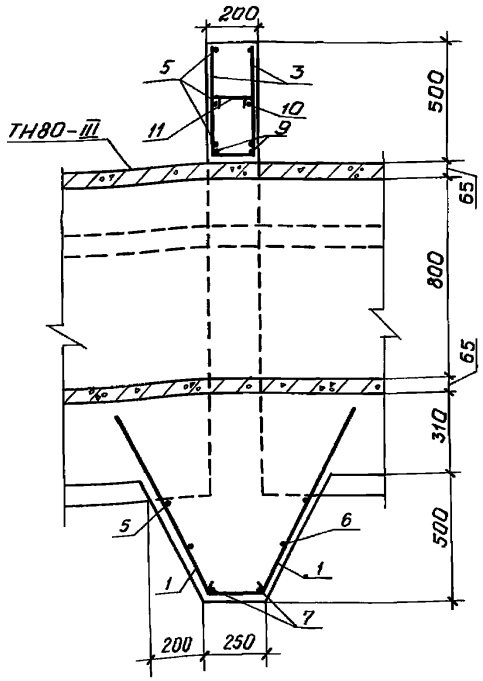

Ведомость деталей

Поз	Эскиз
1	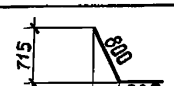
2	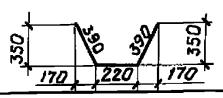
9	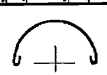
10	

Ведомость расхода стали на элемент, кг

Марка элемента	Изделия арматурные				Всего	Общий расход
	Арматура класса					
	A-II		A-I			
	ГОСТ 5781-82		ГОСТ 5781-82			
	ф10	Итого	ф6	Итого		
ДФм8	111,7	111,7	4,1	4,1	115,8	116

Защитный слой бетона до арматуры - 30 мм.

Привязан

Инв. №

Нач. отд.	Смирнова		20.03.90
ГИП	Позднова		15.01.90
Гл. спец.	Крыжановская		10.01.90
Вед. инж.	Ковкина		08.01.90
Н. контр.	Желудева		16.03.90

820-04-36.90-КЖС

Водовыпуск-водозабор трубчатый при земляной плотине

Стадия	Лист	Листов
Р	8	

Диафрагма ДФм8. Общий вид. Схема армирования.

ЛЕНГИПРОВОДХОЗ

Копировал: № 24414-02 57 Формат А3

Инв. № подл. | Подпись и дата | Взам. инв. №

Альбом 2

Вид А-А

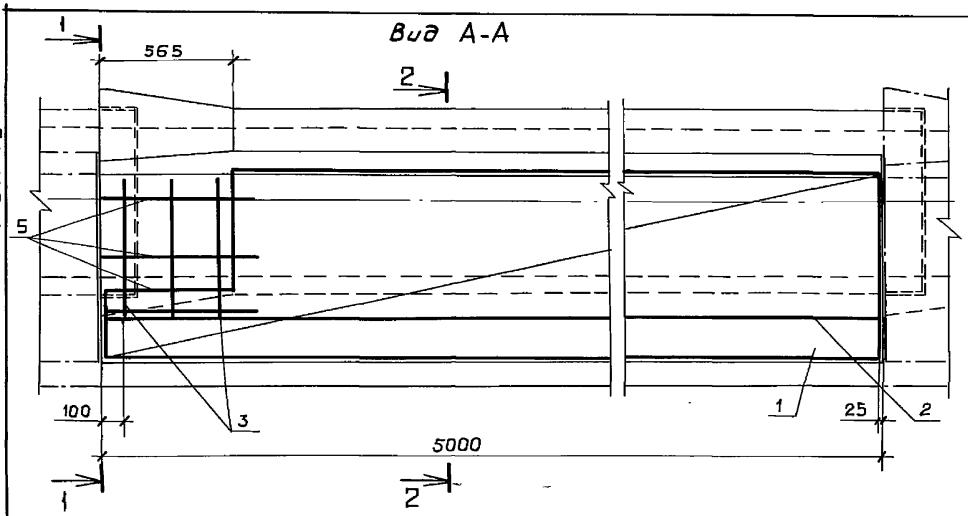

Разрез 1-1

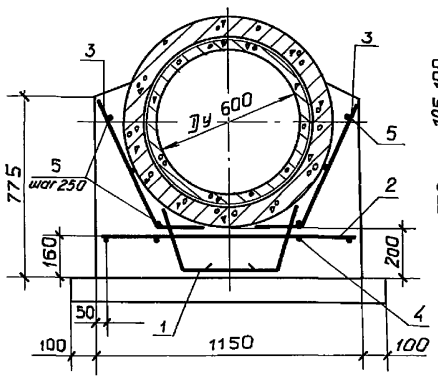

Разрез 2-2

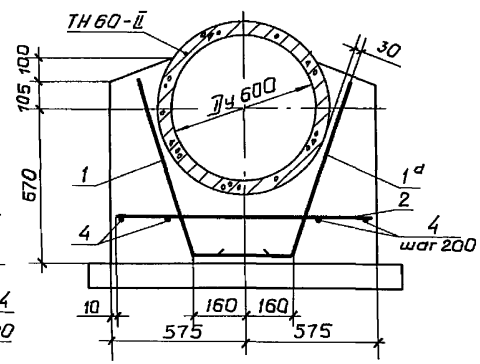

Ведомость деталей

Поз.	Эскиз
3	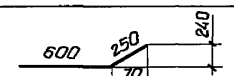
5	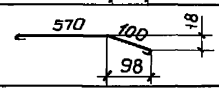

Спецификация

Формат	Зона	Поз.	Обозначение	Наименование	Кол.	Примечание
				Сборочные единицы		
				Сетки арматурные		
А4		1,1д	КЖС.И.030	С4, С4Н	1+1	
А4		2	КЖС.И.050	С.6	1	
				Детали		
				ф10 AIII, ГОСТ 5781-82		
Б.4		3*		ℓ = 850	6	0,5кг
				ф 8 AI, ГОСТ 5781-82		
Б.4		4		ℓ = 5050	4	2,0 кг
				ф 6 AI, ГОСТ 5781-82		
Б.4		5*		ℓ = 750	6	0,2 кг
				Материалы		
				Бетон класса В15, W4		3.1 м³
				Бетон класса В7.5		0.5 м³

* Поз. 3, 5 - см. ведомость деталей

Ведомость расхода стали на элемент, кг

Марка элемента	Изделия арматурные							Общий расход
	Арматура класса						Всего	
	A-III ГОСТ 5781-82			A-I ГОСТ 5781-82				
	ф10	ф 16	Итого	ф6	ф 8	Итого		
ОБ м 6	36,7	43,4	80,1	7.1	13,9	21.0	101,1	101

1. Стержни поз.4 привязать на месте после установки сеток.
2. Защитный слой бетона до арматуры - 30 мм.

Нач. отд.	Смирнова		20.03.90
ГИП	Позднова		15.01.90
Гл. спец.	Крыжановская		10.01.90
Вед. инж.	Кавкина		8.01.90
Н. контр.	Селуева		16.03.90

Привязан

Инв. № подл. | Подпись и дата | Взам. инв. №

820-04-36.90-КЖ

Водовыпуск - водозабор трубчатый при земляной плотине

Стадия	Лист	Листов
Р	9	

Фундамент под трубопровод ОБм6. Общий вид. Схема армирования

ЛЕНГИПРОВОДХОЗ

Копировал: 24414-02 58 Формат А3

Альбом 2

Вид А-А

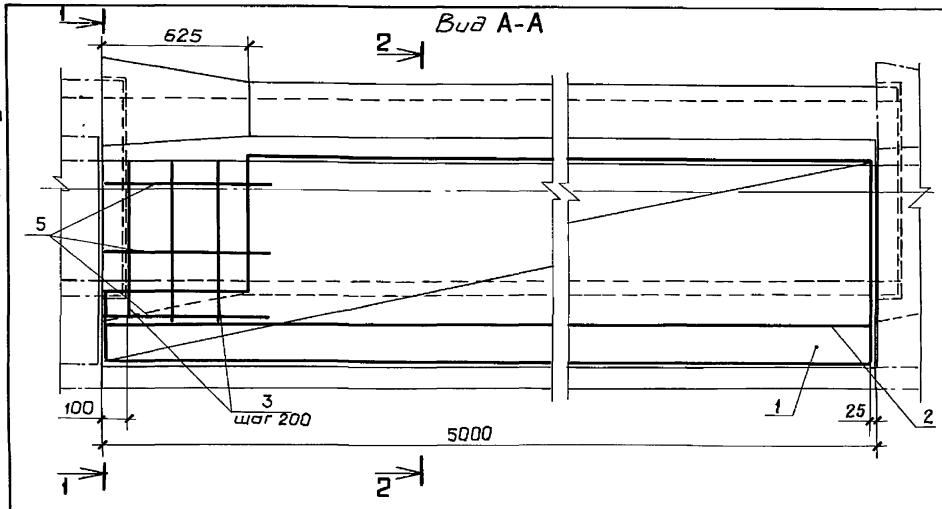

Разрез 1-1

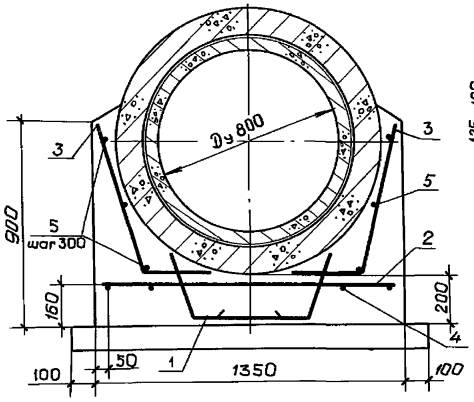

Разрез 2-2

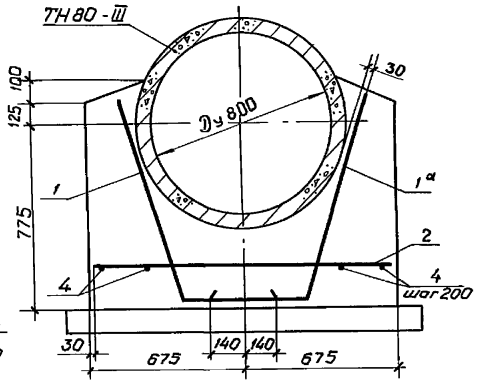

А

Ведомость деталей

Поз.	Эскиз
3	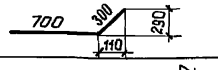
5	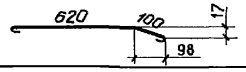

Спецификация

Формат	Зона	Поз.	Обозначение	Наименование	Кол.	Примечание
				Сборочные единицы		
				Сетки арматурные		
А4		1,1*	КЖС.У.040	С5, С5Н	1+1	
А4		2	КЖС.У.050-01	С7	1	
				Детали		
				ф10 AIII, ГОСТ 5781-82		
Б.4		3*		ℓ = 1000	6	0,6 кг
				ф8 AI, ГОСТ 5781-82		
Б.4		4		ℓ = 5050	4	2,0 кг
				ф6 AI, ГОСТ 5781-82		
Б.4		5*		ℓ = 800	6	0,2 кг
				Материалы		
				Бетон класса В15, W4		4,0 м³
				Бетон класса В7,5		0,6 м³

* Поз. 3, 5 - см. Ведомость деталей.

Ведомость расхода стали на элемент, кг

Марка элемента	Изделия арматурные						Всего	Общий расход
	Арматура класса							
	А-III			А-I				
	ГОСТ 5781-82			ГОСТ 5781-82				
	ф10	ф20	Итого	ф6	ф8	Итого		
ОБм8	43,0	80,3	123,3	7,1	15,8	22,9	146,2	146

1. Стержни поз. 4 привязать на месте после установки сеток.
2. Защитный слой бетона до арматуры - 30 мм.

Привязан			
Нач. отд.	Смирнова		20.03.90
ГИП	Позднова		15.01.90
Гл. спец.	Крыжановская		10.01.90
Вед. инж.	Ковкина		8.01.90
Н. контр.	Желудева		16.03.90
Инв. №			

820-04-36.90-КЖ

Водовыпуск-водозабор трубчатый при земляной плотине

Стадия	Лист	Листов
Р	10	

Фундамент под трубопровод ОБм8. Общий вид. Схема армирования

ЛЕНГИПРОВОДХОЗ

Взам. инв. № | Подпись и дата | Инв. № подл.

Альбом 2

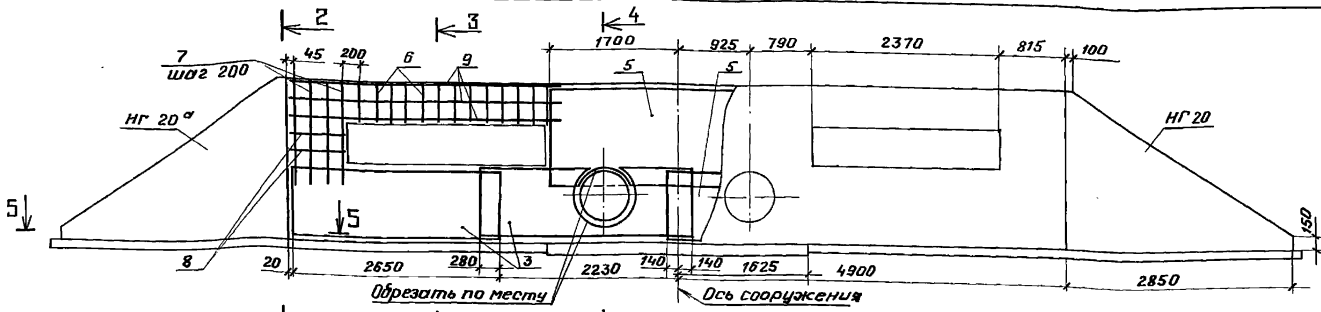

Разрез 1-1 (повёрнуто)

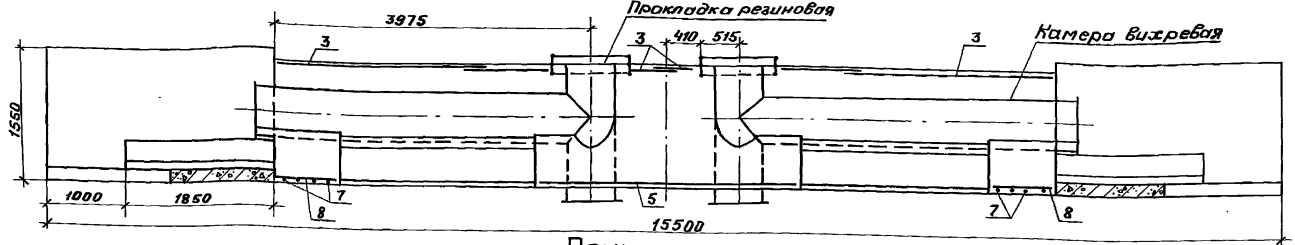

План

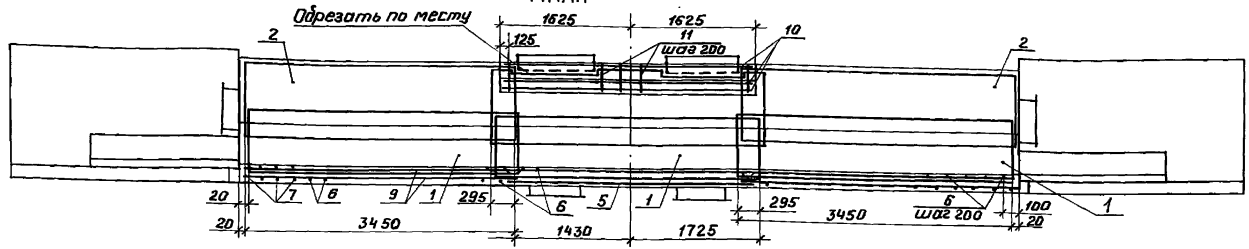

1. Конструкция деформационных швов между входным оголовком и трубопроводами приведена в СРлист 36.
2. Сетки С9 в месте расположения резиновой прокладки обрезать по месту.
3. Защитный слой бетона до арматуры-30мм

Нач. отд.	Смирнова		20.03.90
ГИП	Позднова		20.03.90
Гл. спец.	Крыжановская		13.03.90
Вед. инж.	Кавкина		5.03.90
Н. контр.	Желудева		16.03.90

Привязан

Инв. №

820-04- 36.90-КЖ

Водовыпуск-водозабор трубчатый при земляной плотине.

Стадия	Лист	Листов
Р	11	

Входной оголовок ОВМ-1. Общий вид. Схема армирования. Разрез 1-1. План.

ЛЕНГИПРОВОДХОЗ

Копировал: 24414-02 60 Формат А3

Инв. № подл. | Подпись и дата | Взам. инв. №

Альбом 2

Разрез 2-2

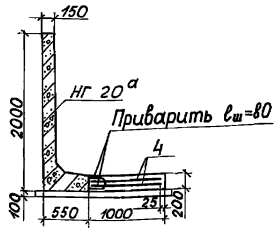

Разрез 4-4

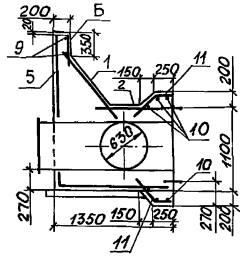

Разрез 3-3

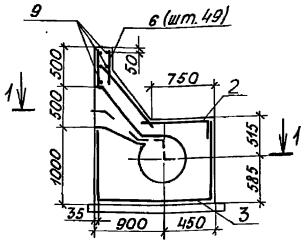

Разрез 5-5

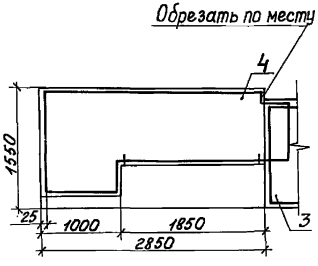

Поз. 11

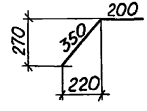

Ведомость расхода стали на элемент, кг.

Марка элемента	Изд. армат. арматура кл. A-II ГОСТ5781-82 ф 10	Итого	Общий расход
ОВм-1	462,5	462,5	463

Спецификация

Формат	Зона	Поз.	Обозначение	Наименование	Кол.	Примечание
				Сборочные единицы		
				Камера вихревая	1	
			3.820.1-39	Конструкция Г-образная		
				НГ 20, НГ 20а	1+1	
				Сетки арматурные		
А4		1	КЖ.Ц.060	С8	3	
А4		2	КЖ.Ц.070	С9	3	
А4		3	КЖ.Ц.080	С10	4	
А4		4	КЖ.Ц.110	С13	4	
А4		5	КЖ.Ц.120	С14	1	
				Детали		
				ф 10 AII, ГОСТ5781-82		
б.ч.		6		ℓ=460	75	0,3 кг
б.ч.		7		ℓ=1200	8	0,7 кг
б.ч.		8		ℓ=780	4	0,5 кг
б.ч.		9		ℓ=3400	12	2,1 кг
б.ч.		10		ℓ=3200	6	2,0 кг
б.ч.		11*		ℓ=550	32	0,3 кг
				Материалы		
				Бетон класса В15, W 4		14,8 м³
				Бетон класса В7,5		2,4 м³

* поз. 11 см. эскиз.

				820-04-36.90-КЖ
				Водовыпуск-водозабор трубчатый при земляной плотине
Привязан	Нач.отд.	Смирнова	20.03.90	Стадия: Р; Лист: 12; Листов:
	ГИП	Позднова	20.03.90	
	Гл.спец.	Крыжановская	8.02.90	
	Вединж.	Ковкина	5.02.90	Входной оголовок ОВм-1. Общий вид. Схема армирования. Разрезы 2-2-5-5. Спецификация.
Инв.№	Н.контр.	Желудева	16.03.90	ЛЕНГИПРОВОДХОЗ

Копировал: А 24414-02 61 формат А3

Инв.№ подл. | Подпись и дата | Взам.инв.№

Альбом 2

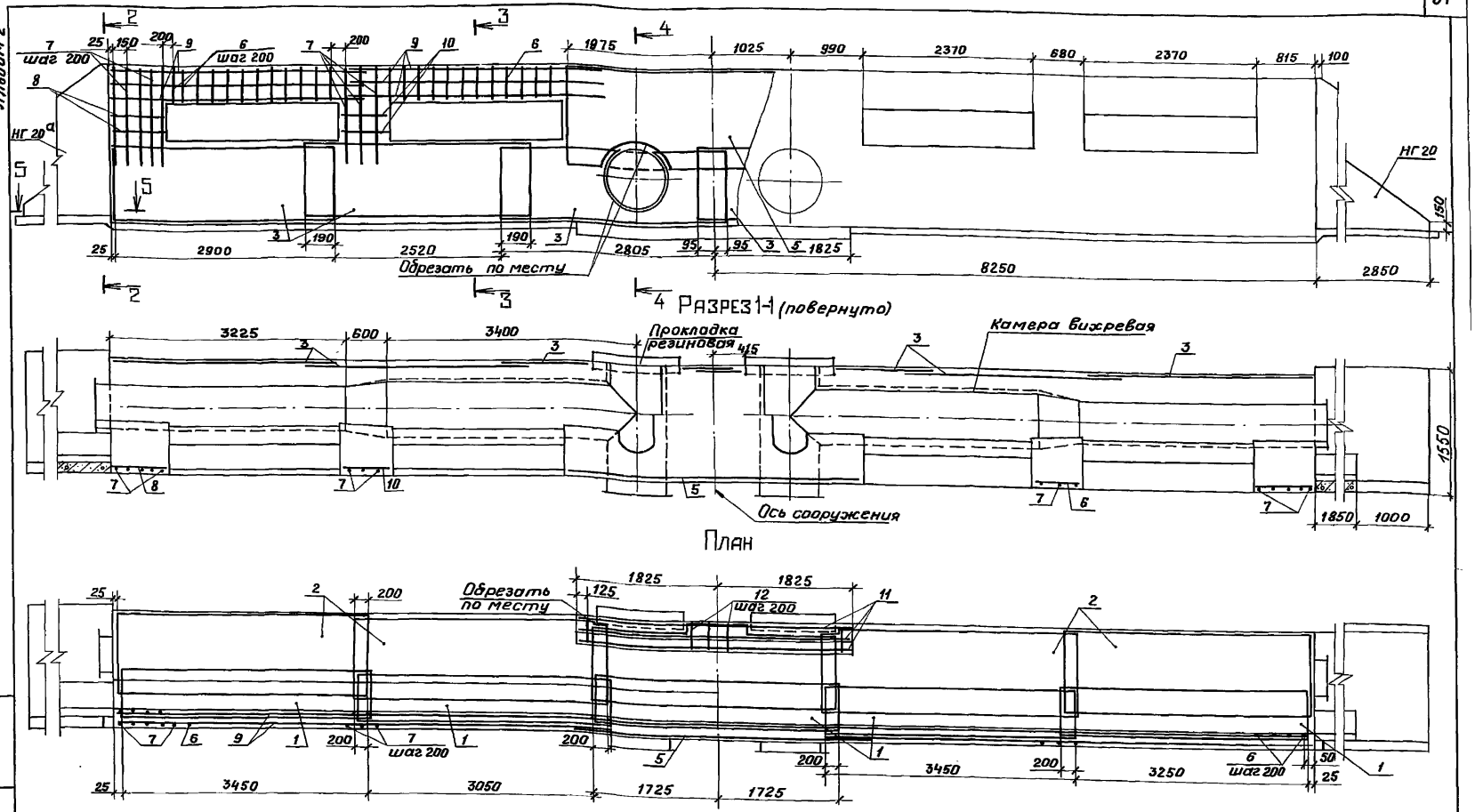

1. Конструкция деформационных швов между входным оголовком и трубопроводами приведена в СР лист 36.
2. Сетки С9 в месте расположения резиновой прокладки обрезать по месту.
3. Защитный слой бетона до арматуры-30мм.

Привязан							
				Нач. отд.	Смирнова		20.03.90
				ГИП	Позднова		20.03.90
				Гл. спец.	Крыжановская		15.03.90
				Вед. инж.	Ковкина		5.03.90
Инв. №				Н. контр.	Желудева		16.03.90

820-04- 36.90-КЖ

Водовыпуск - водозабор трубчатый при земляной плотине

Стадия	Лист	Листов
Р	13	

Входной оголовок ОВм-2. Общий вид. Схема армирования. Разрез 1-1. План.

ЛЕНГИПРОВОДХОЗ

Инв. № подл. | Подпись и дата | Взам. инв. №

Копировал: Тр 24414-02 62 Формат А3

Альбом 2

Разрез 2-2

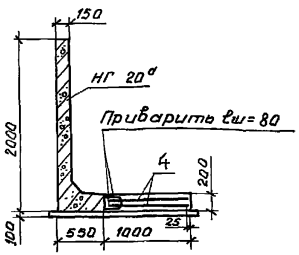

Разрез 3-3

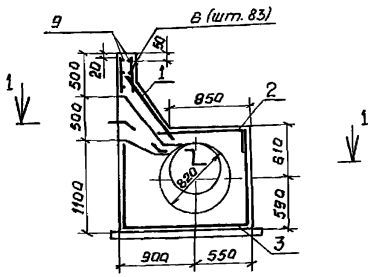

Разрез 4-4

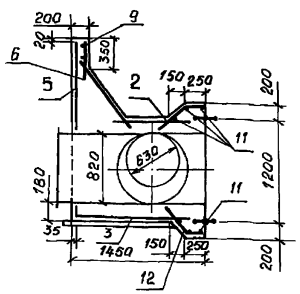

Разрез 5-5

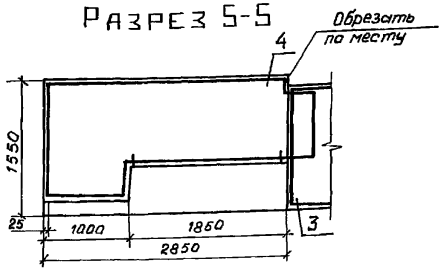

Спецификация

Формат	Зона	Поз.	Обозначение	Наименование	Кол.	Примечание
				Сборочные единицы		
				Камера вихревая	1	
			3.820.1-39	Конструкция Г-образная		
				НГ20, НГ-20ᵃ	1+1	
				Сетки арматурные		
А4		1	КЖС.И.060	С8	5	
А4		2	КЖС.И.070	С9	5	
А4		3	КЖС.И.090	С11	6	
А4		4	КЖС.И.110	С13	4	
А4		5	КЖС.И.120-01	С15	1	
				Детали		
				Ф10 AII, ГОСТ 5781-82		
Б4		6		ℓ=460	131	0.3кг
Б4		7		ℓ=1200	16	0.7кг
Б4		8		ℓ=780	4	0.5кг
Б4		9		ℓ=3450	22	2.1кг
Б4		10		ℓ=630	4	0.4кг
Б4		11		ℓ=3600	6	2.2кг
Б4		12*		ℓ=550	36	0.3кг
				Материалы		
				Бетон класса В15, W4		25.9м³
				Бетон класса В7.5		3.6м³

* поз. 12 см. эскиз.

Ведомость расхода стали на элемент, кг

Марка элемента	Изд. арматурные		Общий расход
	арматура кл. А-II		
	ГОСТ 5781-82		
	Ф 10	Итого	
ОВм-2	736.4	738.4	736

Поз 12

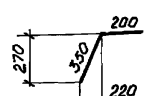

Привязан

Инв. №

Нач. отд.	Смирнова		20.03.90
ГИП	Позднова		20.03.90
Гл. спец.	Крыжановская		14.02.90
Вед. инж.	Кавкина		12.02.90
Н. контр.	Желудева		16.02.90

820-04-36.90-КЖС

Водовыпуск - водозабор трубчатый при земляной плотине

Стадия	Лист	Листов
Р	14	

Входной оголовок ОВм-2. Общий вид. Схема армирования. Разрезы 2-2 – 5-5. Спецификация.

ЛЕНГИПРОВОДХОЗ

Инв. № подл. | Подпись и дата | Взам. инв. №

Альбом 2

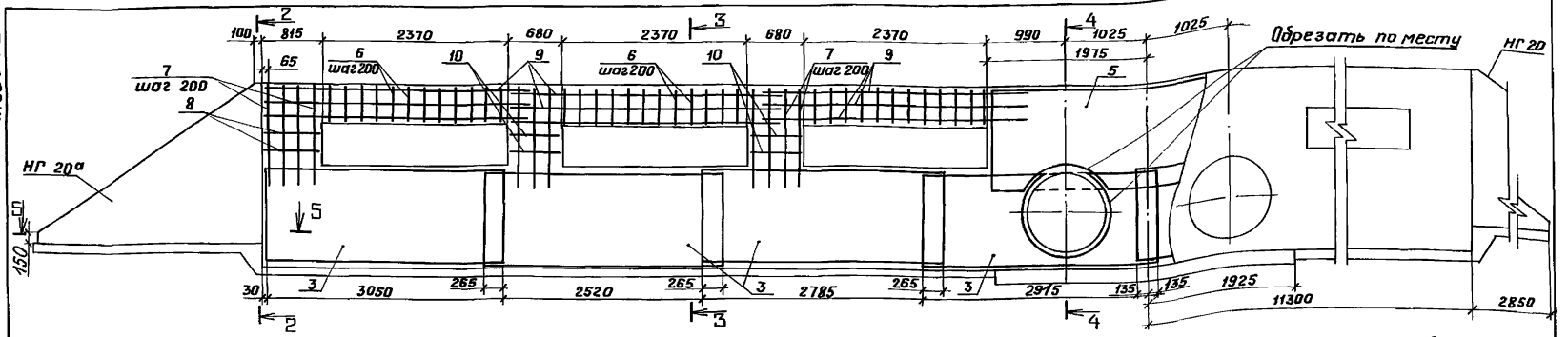

РАЗРЕЗ 1-1 (повёрнуто)

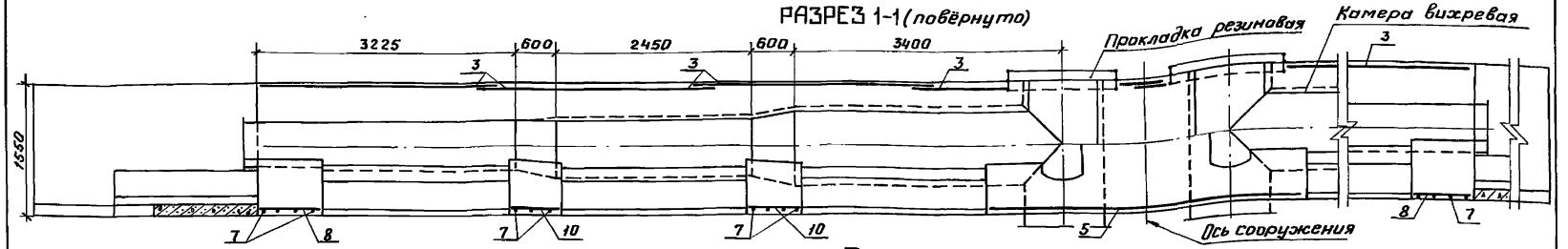

План

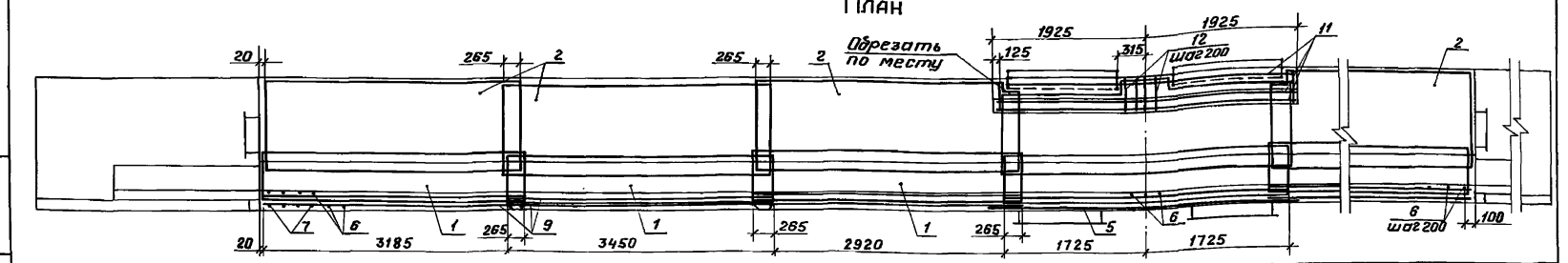

1. Конструкция деформационных швов между входным оголовком и трубопроводами приведена в ср.лист 36.
2. Сетки С9 в месте расположения резиновой прокладки обрезать по месту.
3. Защитный слой бетона до арматуры -30 мм.

Привязан

Инв. №

Нач.отд.	Смирнова		20.03.90
ГИП	Позднова		20.03.90
Гл.спец.	Крыжановская		16.03.90
Вед.инж.	Ковкина		5.03.90
Н.контр.	Желудёва		16.03.90

820-04-36.90-КЖС

Водовыпуск-водозабор трубчатый при земляной плотине.

Стадия	Лист	Листов
Р	15	

Входной оголовок ОВм-3. Общий вид. Схема армирования. Разрез 1-1. План.

ЛЕНГИПРОВОДХОЗ

Копировал: Инв. 24414-02 64 Формат А3

Инв.№ подл. | Подпись и дата | Взам.инв.№

Альбом 2

Разрез 2-2

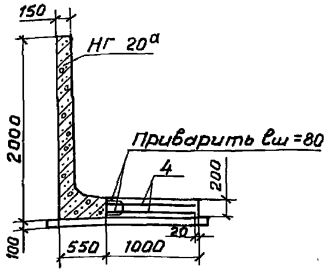

Разрез 3-3

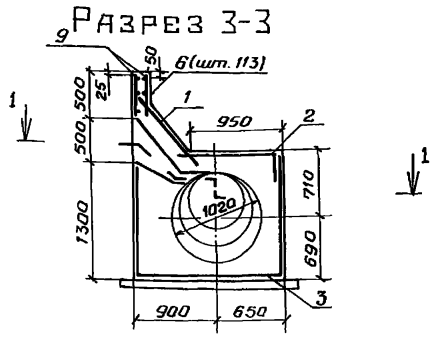

Разрез 4-4

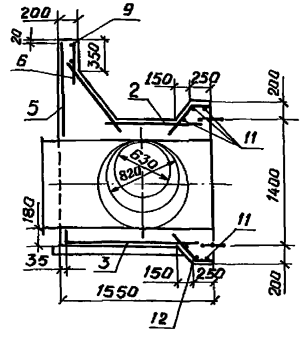

Разрез 5-5

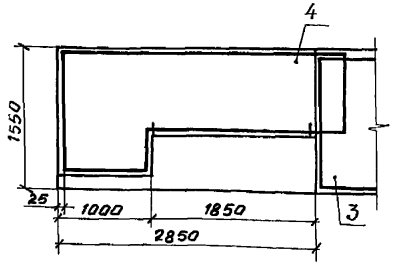

Спецификация

Формат	Зона	Поз.	Обозначение	Наименование	Кол.	Примечание
				Сборочные единицы		
				Камера вихревая		
			3.820.1-39	Конструкция Г-образная		
				НГ 20, НГ 20а	1+1	
				Сетки арматурные		
А4		1	КЖС.И.060	С 8	7	
А4		2	КЖС.И.070	С 9	7	
А4		3	КЖС.И.100	С 12	8	
А4		4	КЖС.И.110	С 13	4	
А4		5	КЖС.И.120-01	С 15	1	
				Детали		
				ф 10 А II, ГОСТ 5781-82		
Б4		6		ℓ = 460	185	0.3 кг
Б4		7		ℓ = 1200	22	0.7 кг
Б4		8		ℓ = 780	4	0.5 кг
Б4		9		ℓ = 3450	32	2.1 кг
Б4		10		ℓ = 630	8	0.4 кг
Б4		11		ℓ = 3 800	6	2.4 кг
Б4		12*		ℓ = 550	38	0.3 кг
				Материалы		
				Бетон класса В15, W4		40.8 м³
				Бетон класса В 7.5		4.8 м³

* поз. 12 см. эскиз.

Ведомость расхода стали на элемент, кг

Марка элемента	Изд. арматурные арматура кл. А-II ГОСТ 5781-82 ф 10	Итого	Общий расход
ОВм-3	1034.8	1034.8	1035

Поз. 12

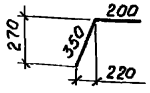

Нач. отд.	Смирнова		20.03.90
ГИП	Позднова		20.03.90
Гл. спец.	Крыжановская		14.02.90
Вед. инж.	Ковнина		12.02.90
Н. контр.	Ж. Слудева		16.03.90

Привязан

Инв. №

820-04-36.90-КЖС

Водовыпуск - водозабор трубчатый при земляной плотине

Стадия	Лист	Листов
Р	16	

Входной оголовок ОВм-3. Общий вид. Схема армирования. Разрезы 2-2-5-5. Спецификация.

ЛЕНГИПРОВОДХОЗ

Копировал Сч. 24414-02 65 Формат А3

Инв. № подл. | Подпись и дата | Взам. инв. №

Альбом 2

Примыкание к оголовку ОВм1

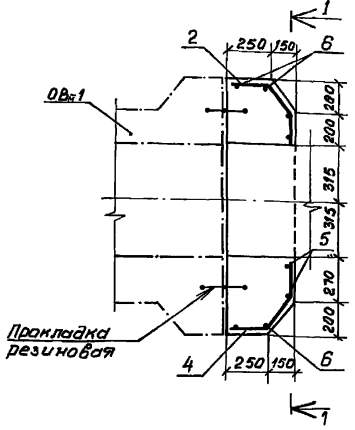

РАЗРЕЗ 1-1

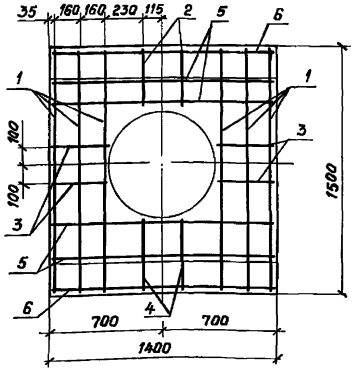

Примыкание к оголовку ОВм2

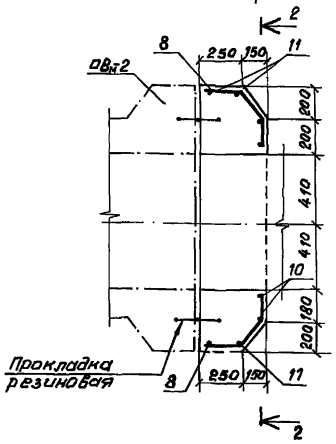

РАЗРЕЗ 2-2

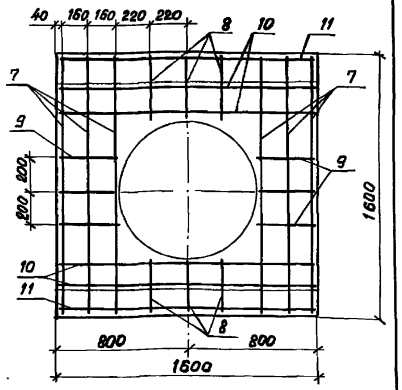

Примыкание к оголовку ОВм3

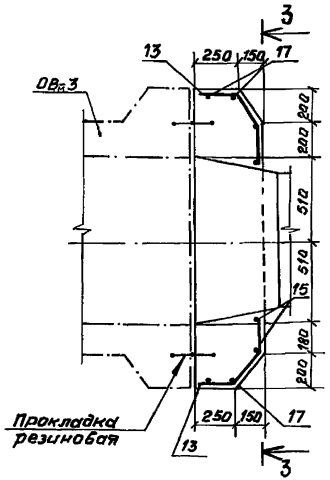

РАЗРЕЗ 3-3

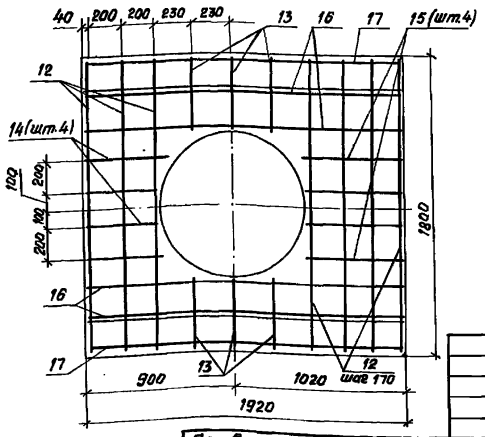

Ведомость расхода стали на элемент, кг

Марка элемента	Изделия арматур. Яр-ра кл A-II ГОСТ 5781-82 ф10	Итого	Общий расход
Примыкание К ОВ-1 м	18.9	18.9	19
Примыкание К ОВ-2 м	21.7	21.7	22
Примыкание К ОВ-3 м	27.1	27.1	27

Привязан

Инв. №

Нач. отд.	Смирнова		20.03.90
Гип	Позднова		18.01.90
Гл. спец.	Крыжановская		12.01.90
Вед. инж.	Ковкина		9.01.90
Н. контр.	Желудева		16.03.90

820-04- 36.90-КЖС

Водовыпуск – водозабор трубчатый при земляной плотине

Стадия	Лист	Листов
Р	17	

Примыкания трубопровода из стальных труб к входным оголов- ки ОВ. Общие виды. Схема армирования.

ЛЕНГИПРОВОДХОЗ

Инв. № подл. | Подпись и дата | Взам. инв. №

Альбом 2

Спецификация

Формат	Зона	Поз.	Обозначение	Наименование	Кол.	Примечание
				Примыкание к ОВ№1		
				Детали		
				ф 10 А II, ГОСТ 5781-82		
Б.ч		1*		ℓ = 1940	6	1.2 кг
Б.ч		2*		ℓ = 610	2	0.4 кг
Б.ч		3*		ℓ = 690	4	0.4 кг
Б.ч		4*		ℓ = 680	2	0.4 кг
Б.ч		5*		ℓ = 2020	4	1.2 кг
Б.ч		6		ℓ = 1380	4	0.9 кг
				Материалы		
				Бетон класса В15, W4		0.7 м³

Ведомость деталей

Поз.	Эскиз
1	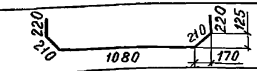
2,8	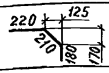
3,9	
4,13	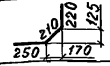
5	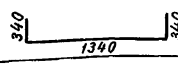
7	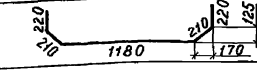

Ведомость деталей

Поз.	Эскиз
10	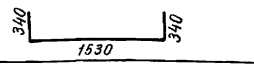
12	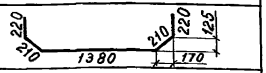
14	
15	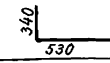
16	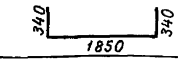

Спецификация

Формат	Зона	Поз.	Обозначение	Наименование	Кол.	Примечание
				Примыкание к ОВ№2		
				Детали		
				ф 10 А II, ГОСТ 5781-82		
Б.ч		7*		ℓ = 2040	6	1,3 кг
Б.ч		8*		ℓ = 610	6	0,4 кг
Б.ч		9*		ℓ = 690	6	0,4 кг
Б.ч		10*		ℓ = 2210	4	1,4 кг
Б.ч		11		ℓ = 1580	4	1,0 кг
				Материалы		
				Бетон класса В15, W4		0,8 м³
				Примыкание к ОВ№3		
				ф 10 А II, ГОСТ 5781-82		
Б.ч		12*		ℓ = 2240	7	1,4 кг
Б.ч		13*		ℓ = 680	6	0,4 кг
Б.ч		14*		ℓ = 750	4	0,5 кг
Б.ч		15*		ℓ = 870	4	0,5 кг
Б.ч		16*		ℓ = 2530	4	1,6 кг
Б.ч		17		ℓ = 1900	4	1.2 кг
				Материалы		
				Бетон класса В15, W4		1,1 м³

*Поз. 1-5, 7-10, 12-16 - см. Ведомость деталей.

Взам. инв. №

Подпись и дата

Инв. № подл.

Привязан

Инв. №

Нач. отд.	Смирнова		2.00390
ГИП	Позднова		18.01.90
Гл. спец.	Крыжановская		12.01.90
Вед. инж.	Ковкина		9.01.90
Н. контр.	Желудева		16.03.90

820-04-36.90-КЖ

Водовыпуск-водозабор трубчатый при земляной плотине

Стадия	Лист	Листов
Р	18	

Примыкания трубопровода из стальных труб к входным оголовкам ОВ№. Схема армирования. Спецификация

ЛЕНГИПРОВОДХОЗ

Копировал Инв. 24444-02 67 Формат А3

Альбом 2

Разрез 1-1

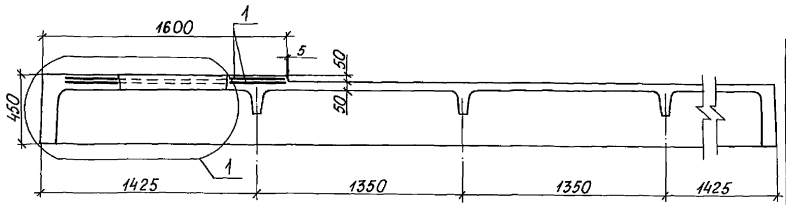

План

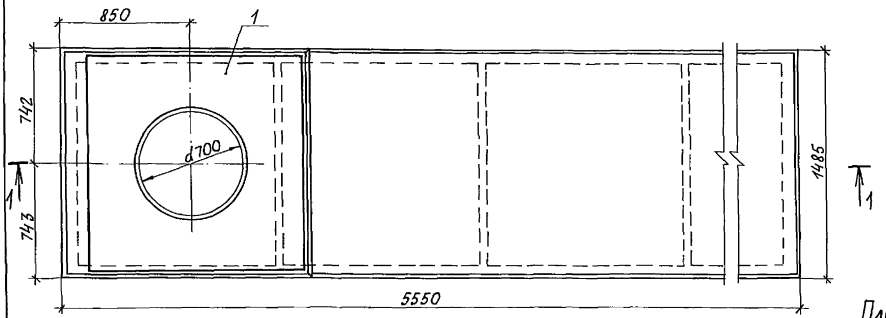

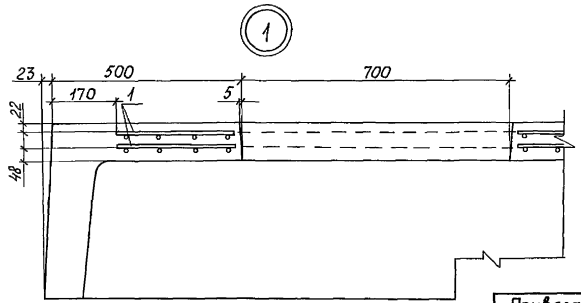

Спецификация

Формат	Зона	Поз.	Обозначение	Наименование	Кол.	Примечание
				Сборочные единицы		
А4		1	КЖ.Ц.130	Сетка арматурная С16	2	
				Материалы		
				Бетон класса В40		0,1м³

Ведомость расхода стали (дополнительно) кг

Марка элемента	Изд. арм.		Общий расход
	Армат. кл.		
	AIII		
	ГОСТ 5781-82		
	ф 10	Итого	
1П3-7AIVT-I	31,6	31,6	32

Плита 1П3-7AIVT-I изготовляется по рабочим чертежам серии 1.442.1-1 (плита 1П3-7AIVT) с учетом дополнений приведенных на данном чертеже.

Взам.инв.№ | Подпись и дата | Инв.№подл.

Привязан

Инв.№

Нач.отд.	Смирнова		20.04.90
ГИП	Позднова		6.03.90
Гл.спец.	Крыжановская		12.02.90
Вед.инж.	Ковкина		8.02.90
Н.контр.	Желудева		16.02.90

820-04-36.90-КЖ

Водовыпуск-водозабор трубчатый при земляной плотине.

Стадия	Лист	Листов
Р	19	

Плита перекрытия 1П3-7AIVT-I. Общий вид. Схема армирования.

ЛЕНГИПРОВОДХОЗ

Копировал: 24414-02 68 формат А3

Альбом 2

Разрез 1-1

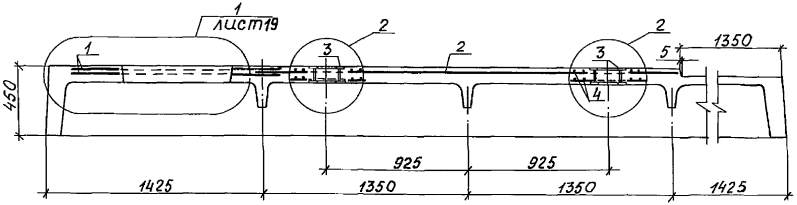

План

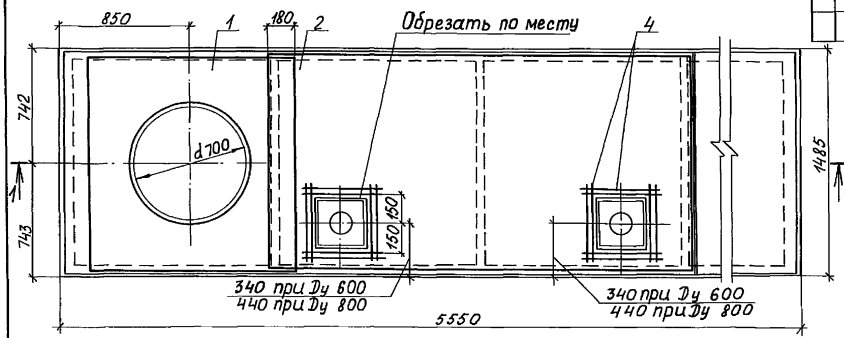

Спецификация

Формат	Зона	Поз.	Обозначение	Наименование	Кол.	Примечание
				Сборочные единицы		
				Сетки арматурные		
А4		1	КЖ.И.130	С16	2	
А4		2	КЖ.И.140	С17	1	
А4		3	КЖ.И 400	Изделие закладное $М_н5$	2	
				Детали		
				ф5 ВрI, ГОСТ 6727-80		
бч.		4		l = 500	32	0,1 кг
				Материалы		
				Бетон класса В40		0,3 м³

Ведомость расхода стали (дополнительно) кг

Марка элемента	Изделия арматурные					Изделия закладные					Общий расход
	Арматура класса				Всего	Прокат марки		Труба		Всего	
	AIII		BpI			ВСт3сп5					
	ГОСТ 5781-82		ГОСТ 6727-80			ГОСТ 82-70		ГОСТ 10704-76			
	ф10	Итого	ф5	Итого		-10×250	Итого	$d_н$ 159	Итого		
1П3-7А1VТ-II	31,6	31,6	8,5	8,5	40,1	15,4	15,4	2,8	2,8	18,2	58

Плита 1П3-7А1VТ-II изготовляется по рабочим чертежам серии 1.442.1-1 (плита 1П3-7А1VТ) с учетом дополнений приведенных на данном чертеже.

2

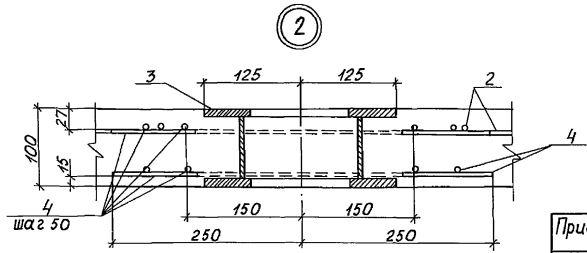

Привязан			
Инв. №			

Нач. отд	Смирнова		20.03.90
ГИП	Позднова		03.90
Гл. спец.	Крыжановский		12.02.90
Вед. инж.	Ковкина		08.02.90
Н. контр.	Желудева		16.02.90

820-04-36.90-КЖ

Водовыпуск-водозабор трубчатый при земляной платине

Стадия	Лист	Листов
Р	20	

Плита перекрытия 1П3-7А1VТ-II. Общий вид. Схема армирования.

ЛЕНГИПРОВОДХОЗ

Копировал А-24414-02 69 формат А3

Инв. № подл. | Подпись и дата | Взам. инв. №

Альбом 2

Разрез 1-1

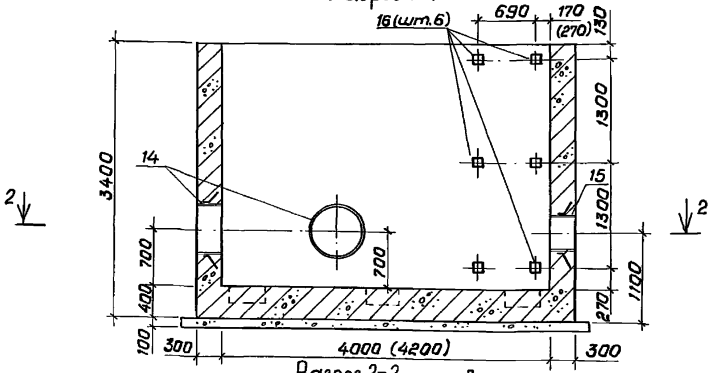

Разрез 3-3

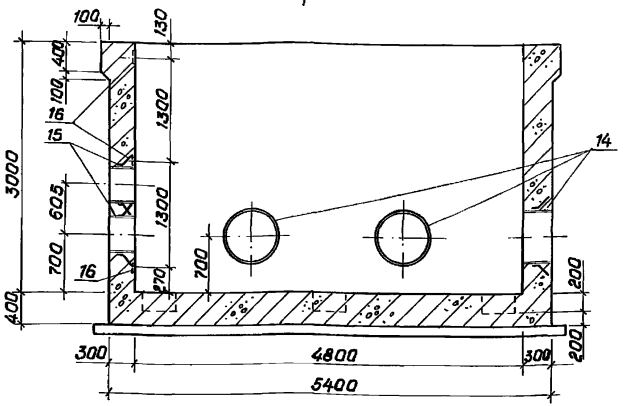

Разрез 2-2

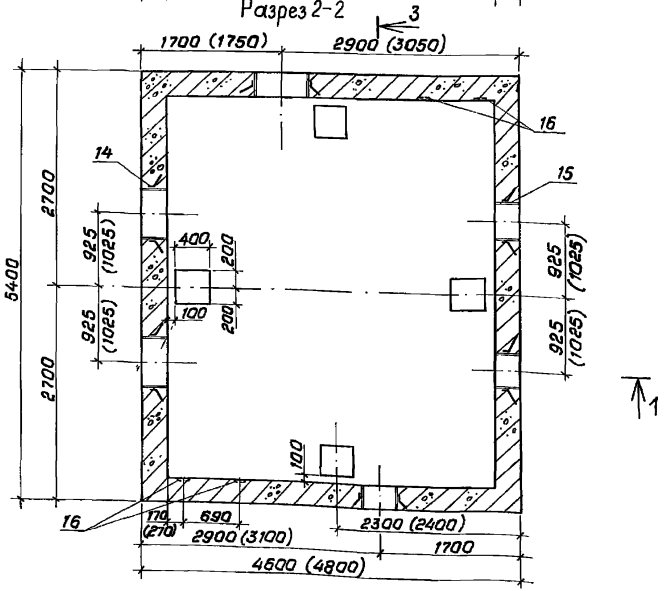

1. Чертеж выполнен для камеры Км 1-1, размеры в скобках даны для Км 1-2.
2. Для отвода из камеры профильтровавшейся воды днищу её придаётся уклон i = 0.02 в сторону приямков.

Привязан

Инв. №

Нач. отд.	Смирнова		20.03.90
ГИП	Позднова		20.03.90
Гл. спец.	Крыжановская		15.03.90
Вед. инж.	Ковкина		5.03.90
Н. контр.	Желудева		16.03.90

820-04- 36.90-КЖ

Водовыпуск-водозабор трубчатый при земляной плотине

Стадия	Лист	Листов
Р	21	

Камера задвижек Км 1-1 (Км 1-2) Общий вид.

ЛЕНГИПРОВОДХОЗ

Инв. № подл. | Подпись и дата | Взам. инв. №

Копировал: 24414-02 Формат А 3

Альбом 2

Разрез 1-1

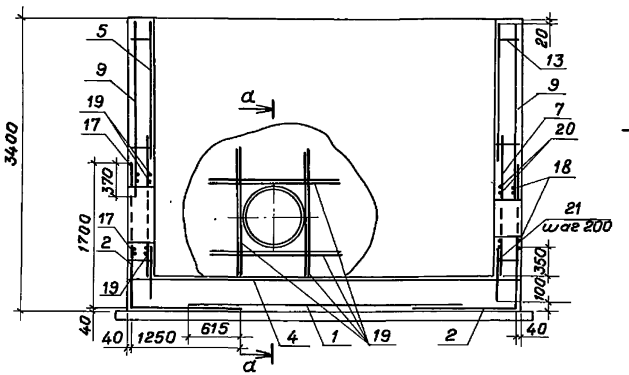

Разрез 3-3

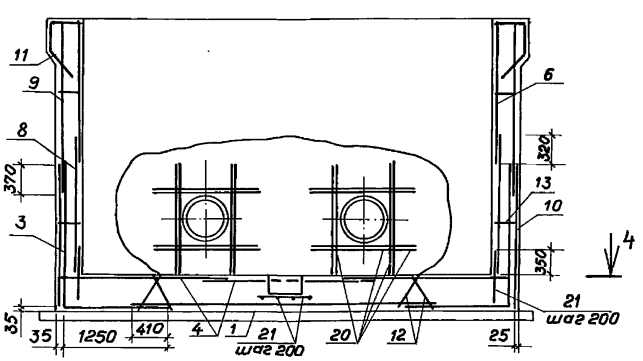

Разрез а-а

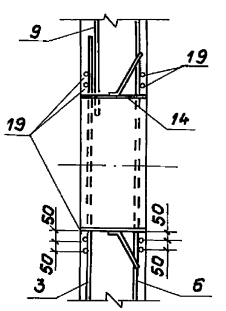

Разрез 2-2

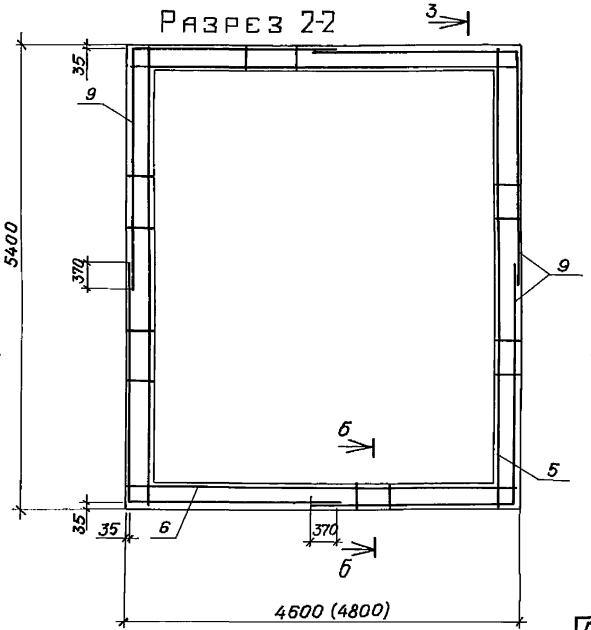

Разрез 4-4

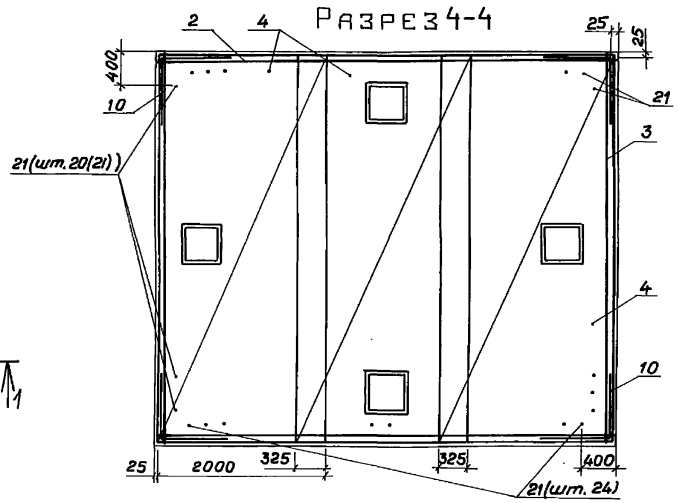

Разрез б-б

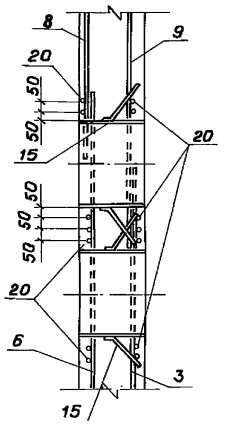

Привязан				820-04- 36.90-КЖ
				Водовыпуск-водозабор трубчатый при земляной плотине
Нач. отд.	Смирнова		20.03.90	Стадия: Р; Лист: 22; Листов:
ГИП	Позднова		20.03.90	
Гл. спец.	Крыжановская		15.03.90	
Вед. инж.	Ковкина		5.03.90	Камера задвижек Км 1-1 (Км 1-2). Схема армирования.
Н. контр.	Желудева		16.03.90	ЛЕНГИПРОВОДХОЗ
Инв.№				

Инв. № подл. | Подпись и дата | Взам. инв. №

Копировал: 1/Вч-24414-02 71 Формат А3

Альбом 2

Спецификация

Формат	Зона	Поз.	Обозначение	Наименование	Кол.	Примечание
				Сборочные единицы		
				Сетки арматурные		
А4		1	КЖС.У.150	С 18, (С19)	1	
А4		2	КЖС.У.160	С 20	2	
А4		3	КЖС.У.170	С 21 (С22)	2	
А4		4	КЖС.У.180	С 23 (С24)	3	
А4		5	КЖС.У.190	С 25	2	
А4		6	КЖС.У.200	С 27 (С28)	2	
А4		7	КЖС.У.190-01	С 26	2	
А4		8	КЖС.У.210	С 29 (С30)	2	
А4		9	КЖС.У.220	С 31 (С32)	4	
А4		10	КЖС.У.230	С 33	4	
А4		11	КЖС.У.240	С 34 (С35)	2	
А4		12	КЖС.У.250	С 36	12	
А4		13	КЖС.У.260	С 37	20	
				Изделия закладные		

Спецификация

Формат	Зона	Поз.	Обозначение	Наименование	Кол.	Примечание
А4		14	КЖС.У.370	Мн1 (Мн2)	3	
А4		15	КЖС.У.380	Мн3	4	
А4		16	КЖС.У.390	Мн4	12	
				Детали		
				ф 16 А III, ГОСТ 5781-82		
б.ч.		17		ℓ = 2500	16	4,0 кг
б.ч.		18		ℓ = 2200	16	3,5 кг
				ф 12 А III, ГОСТ 5781-82		
б.ч.		19		ℓ = 2000	32	1,8 кг
б.ч.		20		ℓ = 1600	46	1,4 кг
				ф 10 А III, ГОСТ 5781-82		
б.ч.		21		ℓ = 650	120 (122)	0,4 кг
				Материалы		
				Бетон класса В15, W4		26,8 (27,6) м³
				Бетон класса В 7,5		2,9 (3,0) м³

Ведомость расхода стали на элемент, кг

Марка элемента	Изделия арматурные							Изделия закладные										Общий расход
	Арматура класса						Всего	Арматура класса				Прокат марки		Трубы			Всего	
	А-III				А-I			А-III				Ст3 сп						
	ГОСТ 5781-82				ГОСТ 5781-82			ГОСТ 5781-82		ГОСТ 2590-91		ГОСТ 535-88		ГОСТ 10704-76				
	ф 10	ф 12	ф 16	Итого	ф 10	Итого		ф 10	Итого	ф 15	Итого	-10×120	Итого	Дн 630	Дн 720	Дн 426	Итого	
Км 1-1	907,2	635,4	370,5	1913,1	116,5	116,5	2029,6	17,9	17,9	44,4	44,4	13,6	13,6	96,8	—	74,6	171,4	247,3	2277
Км 1-2	933,9	650,2	370,5	1954,6	116,5	116,5	2071,1	17,9	17,9	47,7	47,7	13,6	13,6	—	126,5	74,6	201,1	280,3	2351

1. Чертежи выполнены для камеры Км 1-1, цифры и обозначения в скобках даны для Км 1-2.
2. Отверстия в сетках для пропуска труб и в месте устройства приямков вырезаются по месту при установке сеток в опалубке.
3. Защитный слой бетона до арматуры - 30 мм.

Привязан

Инв. №

Нач. отд.	Смирнова		20.03.90
ГИП	Позднова		20.03.90
Гл. спец.	Крыжановская		15.03.90
Вед. инж.	Ковкина		5.03.90
Н. контр.	Желудева		16.03.90

820-04-36.90-КЖС

Водовыпуск-водозабор трубчатый при земляной плотине

Стадия	Лист	Листов
Р	23	

Камера задвижек Км 1-1 (Км 1-2). Схема армирования. Спецификация

ЛЕНГИПРОВОДХОЗ

Копировал: 24414-02 72 Формат А3

Инв. № подл. | Подпись и дата | Взам. инв. №

Альбом 2

Разрез 1-1

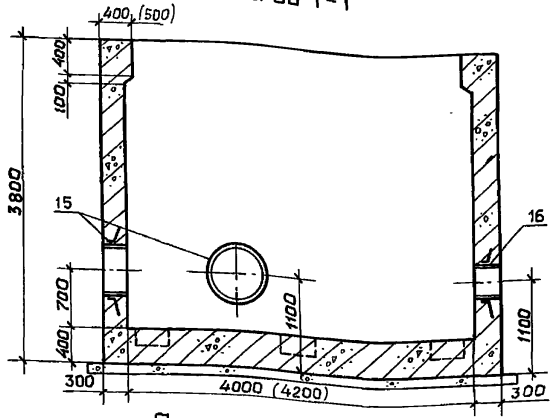

Разрез 3-3

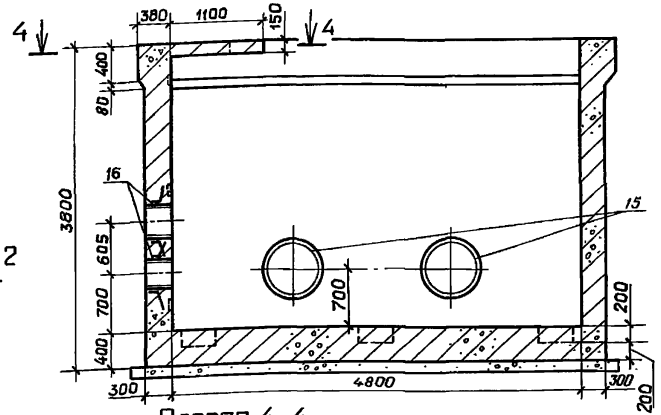

Разрез 5-5

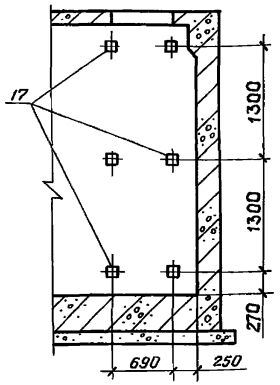

Разрез 2-2

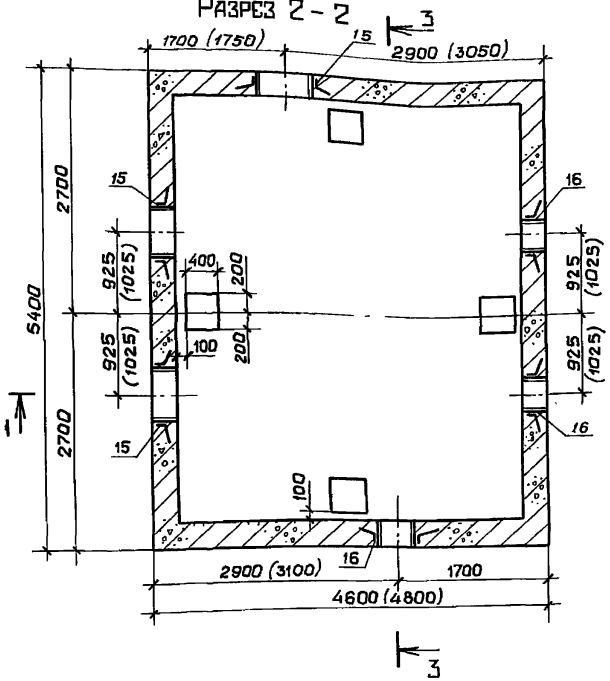

Разрез 4-4

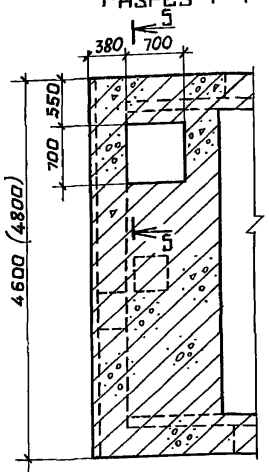

1. Чертеж выполнен для сооружения при Ду 600 мм, размеры в скобках даны для сооружения при Ду 800 мм.
2. Для отвода из помещения профильтровавшейся воды днищу его придается уклон i = 0,02 в сторону приямков.

					820-04-.36.90-КЖ	
					Водовыпуск - водозабор трубчатый при земляной плотине	
Привязан						Стадия: Р; Лист: 24; Листов:
		Нач. отд.	Смирнова	20.04.90		
		ГИП	Лазанова	20.04.90		
		Гл. спец.	Крыжановская	13.04.90		
		Вед. инж.	Ковкина	12.04.90	Помещение для трубопроводной арматуры. Общий вид.	ЛЕНГИПРОВОДХОЗ
Инв. №		Н. контр.	Желудева	16.04.90		

Копировал: 24414-02 73 Формат А3

Инв. № подл. | Подпись и дата | Взам. инв. №

Альбом 2

Разрез 1-1

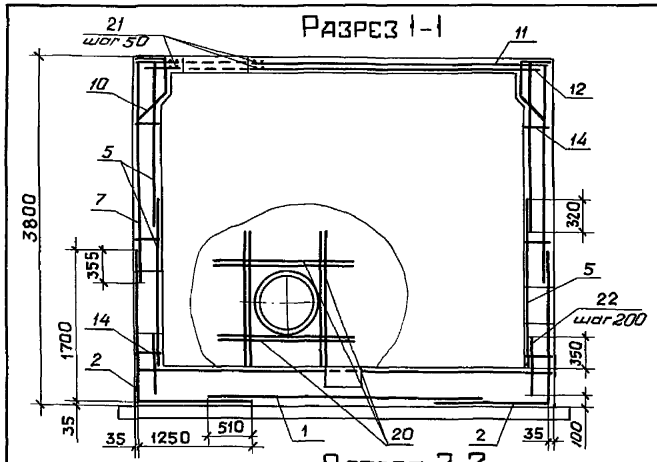

Разрез 3-3

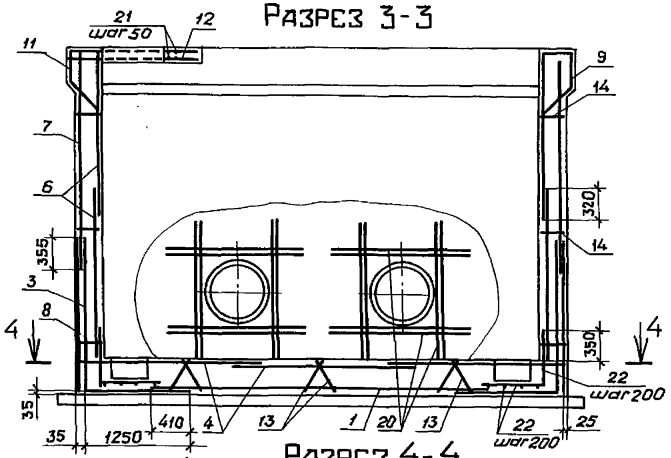

Разрез а-а

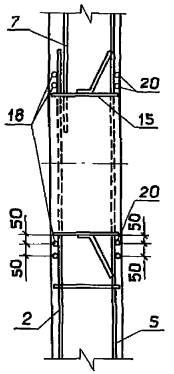

Разрез б-б

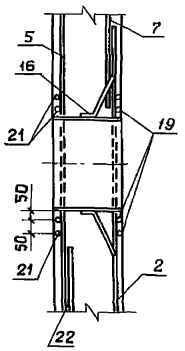

Разрез 2-2

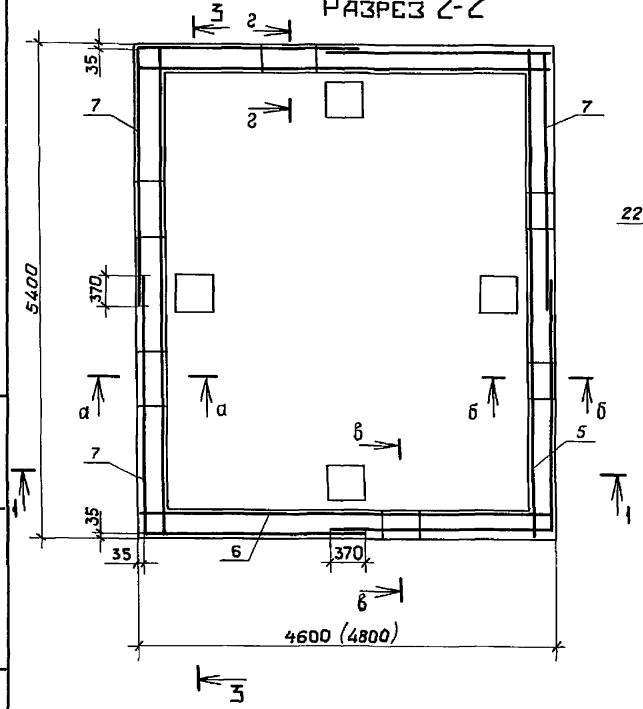

Разрез 4-4

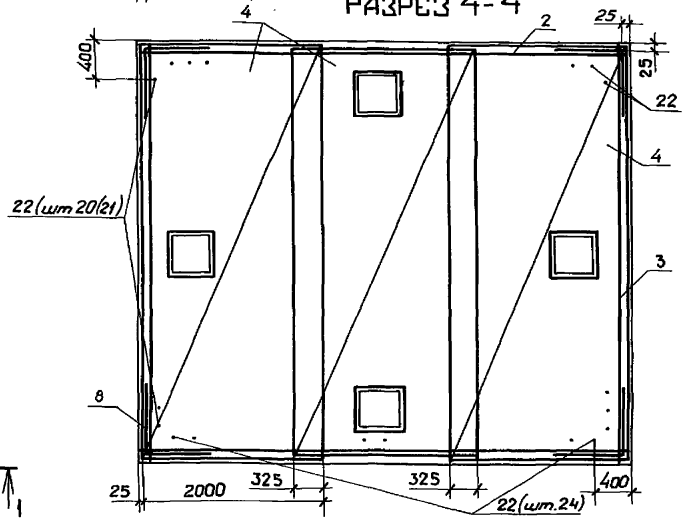

Разрез в-в

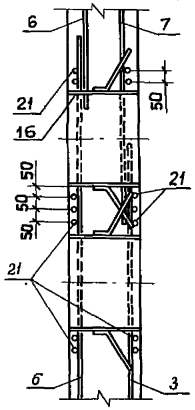

Разрез г-г

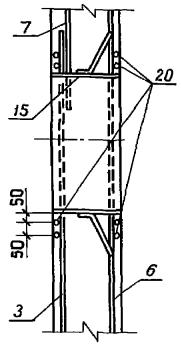

Привязан				
Нач. отд.	Смирнова		20.09.90	
ГИП	Позднова		20.09.90	
Гл. спец.	Крыжановская		13.09.90	
Вед. инж.	Ковкина		12.09.90	
Инв. №	Н. контр.	Желудева	16.09.90	

820-04- 36.90 - КЖС

Водовыпуск - водозабор трубчатый при земляной плотине

Стадия	Лист	Листов
Р	25	

Помещение для трубопроводной арматуры. Схема армирования.

ЛЕНГИПРОВОДХОЗ

Копировал: 24414-02 74 Формат А3

Инв. № подл. | Подпись и дата | Взам. инв. №

Альбом 2

Спецификация

Формат	Зона	Поз.	Обозначение	Наименование	Кол.	Примечание
				Сборочные единицы		
				Сетки арматурные		
А4		1	КЖС.Ц. 270	С38 (С39)	1	
А4		2	КЖС.Ц. 280	С40	2	
А4		3	КЖС.Ц. 290	С41 (С42)	2	
А4		4	КЖС.Ц. 180	С23 (С24)	3	
А4		5	КЖС.Ц. 300	С43	4	
А4		6	КЖС.Ц. 310	С44 (С45)	4	
А4		7	КЖС.Ц. 320	С46 (С47)	4	
А4		8	КЖС.Ц. 230	С33	4	
А4		9	КЖС.Ц. 240	С34 (С35)	1	
А4		10	КЖС.Ц. 330	С48 (С49)	2	
А4		11	КЖС.Ц. 340	С50 (С51)	1	
А4		12	КЖС.Ц. 350	С52 (С53)	1	
А4		13	КЖС.Ц. 250	С36	12	
А4		14	КЖС.Ц. 260	С37	24	

Спецификация

Формат	Зона	Поз.	Обозначение	Наименование	Кол.	Примечание
				Изделия закладные		
А4		15	КЖС.Ц. 370	Мн1 (Мн2)	3	
А4		16	КЖС.Ц. 380	Мн3	4	
А4		17	КЖС.Ц. 390	Мн4	12	
				Детали		
				ф12 AIII, ГОСТ 5781-82		
Б.ч.		18		ℓ=2000	16	1,8 кг
Б.ч.		19		ℓ=1600	16	1,4 кг
				ф10 AIII, ГОСТ 5781-82		
Б.ч.		20		ℓ=1700	32	1,0 кг
Б.ч.		21		ℓ=1350	58	0,8 кг
Б.ч.		22		ℓ=650	120 (122)	0,4 кг
				Материалы		
				Бетон класса В15, W4		29,7(30,9) м³
				Бетон класса В7,5		2,9(3,0) м³

Ведомость расхода стали на элемент, кг

Марка элемента	Изделия арматурные						Изделия закладные										Общий расход
	Арматура класса					Всего	Арматура класса				Прокат марки		Трубы			Всего	
	А-III			А-I			А-III				Ст3 сп						
	ГОСТ 5781-82			ГОСТ 5781-82			ГОСТ 5781-82		ГОСТ 2590-71		ГОСТ 535-88		ГОСТ 10704-76				
	ф10	ф12	Итого	ф10	Итого		ф10	Итого	ф15	Итого	-10×120	Итого	Дн 630	Дн 720	Дн 426	Итого	
КМ2-1	1297.1	541.9	1839.0	130.4	130.4	1969.4	17.9	17.9	44.4	44.4	13.6	13.6	96.8	—	74,6	171.4	247.3	2217
КМ2-2	1341.6	546.1	1887.7	130.4	130.4	2018.1	17.9	17.9	47.7	47.7	13.6	13.6	—	126.5	74,6	201.1	280.3	2298

1. Чертежи выполнены для сооружения при Ду=600 мм, цифры и обозначения в скобках даны для сооружения при Ду=800 мм.
2. Отверстия в сетках для пропуска труб, в месте устройства приямков и лаза вырезаются по месту при установке сеток в опалубке.
3. Защитный слой бетона до арматуры -30 мм

Привязан

Инв. №

Нач. отд.	Смирнова		28.09.90
ГИП	Позднова		28.09.90
Гл. спец.	Крыжановская		13.09.90
Вед. инж.	Ковкина		12.09.90
Н. контр.	Желудева		16.09.90

820-04-36.90-КЖС

Водовыпуск-водозабор трубчатый при земляной плотине

Стадия	Лист	Листов
Р	26	

Помещение для трубопроводной арматуры. Схема армирования. Спецификация.

ЛЕНГИПРОВОДХОЗ

Копировал: 24414-02 75 Формат А3

Инв. № подл. | Подпись и дата | Взам. инв. №

Разрез 1-1

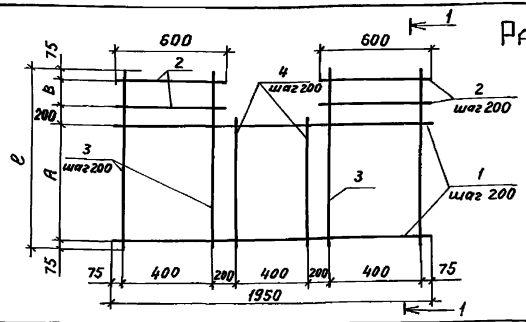

Формат	Зона	Поз.	Обозначение	Наименование	Кол.	Примечание
			820-04- 36.90 – КЖ.И. 010	С1		
				Детали		
Б.Ч		1	011	ф10АII, ГОСТ 5781-82 L=1950	6	
Б.Ч		2	012	ф10АII, ГОСТ 5781-82, L=600	2	
Б.Ч		3	013	ф10АII, ГОСТ 5781-82, L=1350	6	
Б.Ч		4	014	ф10II, ГОСТ 5781-82, L=1150	3	
			820-04- 36.90 – КЖ.И.010-01	С2		
				Детали		
Б.Ч		1	011	ф10АII, ГОСТ 5781-82, L=1950	7	
Б.Ч		2	012	ф10АII, ГОСТ 5781-82, L=600	6	
Б.Ч		3	015	ф10АII, ГОСТ 5781-82, L=1950	6	
Б.Ч		4	016	ф10АII, ГОСТ 5781-82, L=1450	3	

Обозначение	Марка	е	А	В	Масса кг
КЖ.И. 010	С1	1350	1000	–	15.1
КЖ.И. 010-01	С2	1950	1200	400	20.5

Привязан

Инв. №

Взам. инв. № | Подпись и дата | Инв. № подл.

Нач. отд.	Смирнова		20.03.90
ГИП	Позднова		19.01.90
Вед. инж.	Ковкина		18.01.90
Н. контр.	Желудева		16.03.90

820-04- 36.90-КЖ.И.010

Сетки арматурные С1, С2

Стадия	Масса	Масштаб
Р	см. табл.	
Лист	Листов 1	

ЛЕНГИПРОВОДХОЗ

Копировал: Ц3 Формат А4

Разрез 1-1

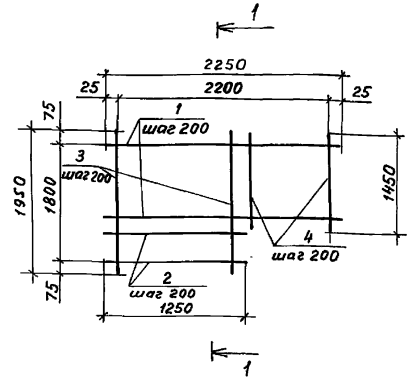

Формат	Зона	Поз.	Обозначение	Наименование	Кол.	Примечание
			820-04- 36.90 – КЖ.И. 020	С3		
				Детали		
Б.Ч		1	021	ф10АII, ГОСТ 5781-82, L=2250	7	
Б.Ч		2	022	ф10АII, ГОСТ 5781-82, L=1250	3	
Б.Ч		3	023	ф10АII, ГОСТ 5781-82, L=1950	7	
Б.Ч		4	024	ф10АII, ГОСТ 5781-82, L=1450	5	

Привязан

Инв. №

Взам. инв. № | Подпись и дата | Инв. № подл.

Нач. отд.	Смирнова		20.03.90
ГИП	Позднова		19.01.90
Вед. инж.	Ковкина		18.01.90
Н. контр.	Желудева		16.03.90

820-04- 36.90-КЖ.И.020

Сетка арматурная С3

Стадия	Масса	Масштаб
Р	24.9	
Лист	Листов 1	

ЛЕНГИПРОВОДХОЗ

Копировал: Ц3 24414-02 76 Формат А4

Альбом 2

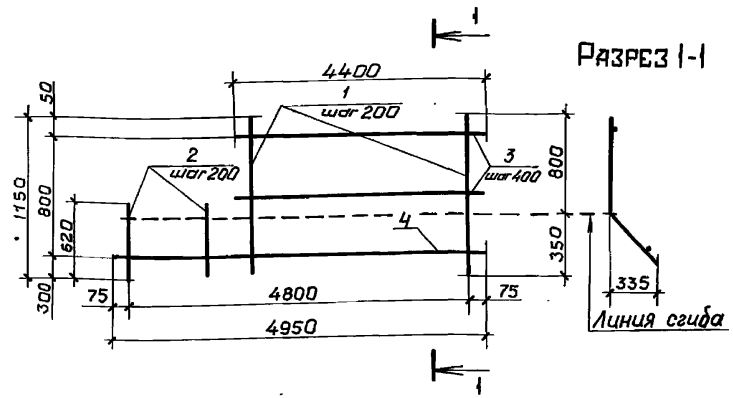

Формат	Зона	Поз.	Обозначение	Наименование	Кол.	Примечание
			820-04- 36.90 -КЖС.Ц.030	С4, С4Н		
				Детали		
Б.Ч.		1	031	ф10АIII, ГОСТ 5781-82, L=1150	22	
Б.Ч.		2	032	ф10АIII, ГОСТ 5781-82, L=620	3	
Б.Ч.		3	033	ф6АI, ГОСТ 5781-82, L=4400	2	
Б.Ч.		4	034	ф6АI, ГОСТ 5781-82, L=4950	1	

Сетка С4Н изготавливается зеркальной сетке С4

Привязан

Инв.№

Взам. инв.№ | Подпись и дата | Инв.№ подл.

Нач. отд.	Смирнова		20.03.90
ГИП	Позднова		20.03.90
Вед. инж.	Ковкина		02.03.90
Н. контр.	Желудева		16.03.90

820-04- 36.90-КЖС.Ц.030

Сетки арматурные С4, С4Н

Стадия	Масса	Масштаб
Р	19,8	
Лист	Листов 1	

ЛЕНГИПРОВОДХОЗ

Копировал: Гл

Формат А4

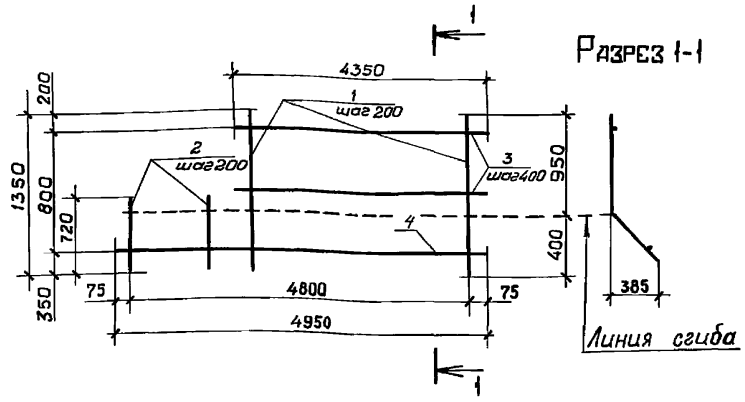

Формат	Зона	Поз.	Обозначение	Наименование	Кол.	Примечание
			820-04- 36.90 -КЖС.Ц.040	С5, С5Н		
				Детали		
Б.Ч.		1	041	ф10АIII, ГОСТ 5781-82, L=1350	22	
Б.Ч.		2	042	ф10АIII, ГОСТ 5781-82, L=720	3	
Б.Ч.		3	043	ф6АI, ГОСТ 5781-82, L=4350	2	
Б.Ч.		4	044	ф6АI, ГОСТ 5781-82, L=4950	1	

Сетка С5Н изготавливается зеркальной сетке С5

Привязан

Инв.№

Взам. инв.№ | Подпись и дата | Инв.№ подл.

Нач. отд.	Смирнова		20.03.90
ГИП	Позднова		20.03.90
Вед. инж.	Ковкина		02.03.90
Н. контр.	Желудева		16.03.90

820-04- 36.90-КЖС.Ц.040

Сетки арматурные С5, С5Н

Стадия	Масса	Масштаб
Р	22,7	
Лист	Листов 1	

ЛЕНГИПРОВОДХОЗ

Копировал: Гл

Альбом 2

Разрез 1-1

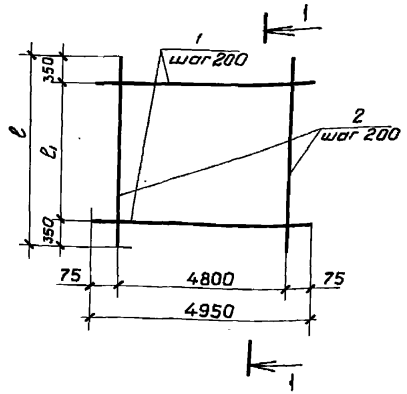

Формат	Зона	Поз.	Обозначение	Наименование	Кол.	Примечание
			820-04- 36.90 - КЖ.И.050	С6		
				Детали		
Б.ч.		1	051	ф 8 AI, ГОСТ 5781-82, L=4950	3	
Б.ч.		2	052	ф 16 A III, ГОСТ 5781-82, L=1100	25	
			820-04- 36.90-КЖ.И.050-01	С7		
				Детали		
Б.ч.		1	051	ф 8 AI, ГОСТ 5781-82, L=4950	4	
Б.ч.		2	053	ф 20 A III, ГОСТ 5781-82, L=1300	25	

Обозначение	Марка	l_1, мм	l, мм	Масса, кг
КЖ.И. 050	С6	400	1100	49,3
КЖ.И. 050-01	С7	600	1300	88.1

Привязан

Инв. №

Взам. инв. № | Подпись и дата | Инв. № подл.

Нач. отд.	Смирнова		20.03.90
ГИП	Позднова		20.03.90
Вед. инж.	Ковкина		02.03.90
Н. контр.	Желудева		16.03.90

820-04- 36.90-КЖ.И.050

Сетки арматурные С6, С7

Стадия	Масса	Масштаб
Р	см. табл.	
Лист	Листов 1	

ЛЕНГИПРОВОДХОЗ

Формат А4

Разрез 1-1

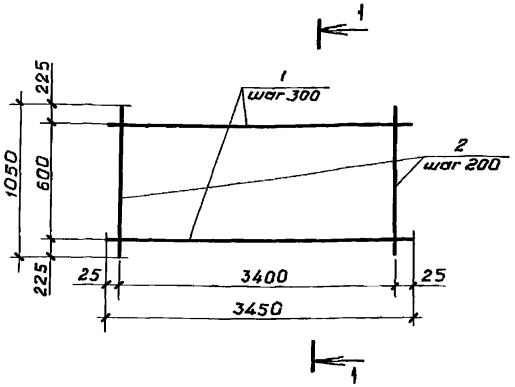

Формат	Зона	Поз.	Обозначение	Наименование	Кол.	Примечание
			820-04- 36.90 -КЖ.И.060	С8		
				Детали		
Б.ч.		1	061	ф 10 A II, ГОСТ 5781-82, L=3450	3	
Б.ч.		2	062	ф 10 A II, ГОСТ 5781-82, L=1050	18	

Привязан

Инв. №

Взам. инв. № | Подпись и дата | Инв. № подл.

Нач. отд.	Смирнова		20.03.90
ГИП	Позднова		20.03.90
Вед. инж.	Ковкина		02.03.90
Н. контр.	Желудева		16.03.90

820-04- 36.90-КЖ.И.060

Сетка арматурная С8

Стадия	Масса	Масштаб
Р	18,1	
Лист	Листов 1	

ЛЕНГИПРОВОДХОЗ

Копировал: 24414-02 78 Формат А4

Альбом 2

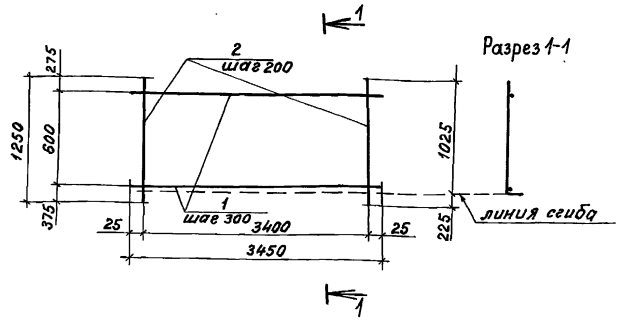

Формат	Зона	Поз.	Обозначение	Наименование	Кол.	Примечание
			820-04- 36.90 -КЖ.И.070	с 9		
				Детали		
б.ч		1	071	ф10АII, ГОСТ 5781-82, L=3450	3	
б.ч		2	072	ф10АII, ГОСТ 5781-82, L=1250	18	

Привязан

Инв. №

Нач. отд.	Смирнова		20.03.90
ГИП	Позднова		05.03.90
Вед.инж.	Ковкина		02.03.90
Н.контр.	Желудева		16.03.90

820-04- 36.90-КЖ.И.070

Сетка арматурная с 9

Стадия	Масса	Масштаб
Р	20.3	

Лист | Листов 1

ЛЕНГИПРОВОДХОЗ

Взам.инв.№ | Подпись и дата | Инв.№ подл.

копировал | формат А4

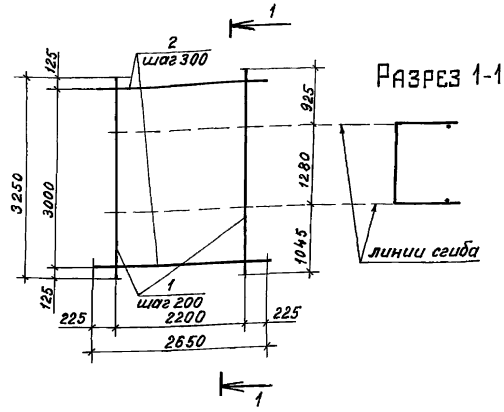

Формат	Зона	Поз.	Обозначение	Наименование	Кол.	Примечание
			820-04- 36.90 -КЖ.И.080	с 10		
				Детали		
б.ч		1	081	ф10АII, ГОСТ 5781-82, L=3250	12	
б.ч		2	082	ф10АII, ГОСТ 5781-82, L=2650	11	

Привязан

Инв. №

Нач. отд.	Смирнова		20.03.90
ГИП	Позднова		05.03.90
Вед.инж.	Ковкина		02.03.90
Н.контр.	Желудева		16.03.90

820-04- 36.90-КЖ.И.080

Сетка арматурная с 10

Стадия	Масса	Масштаб
Р	42.1	

Лист | Листов 1

ЛЕНГИПРОВОДХОЗ

Взам.инв.№ | Подпись и дата | Инв.№ подл.

копировал 244.14-02 79 формат А4

Альбом 2

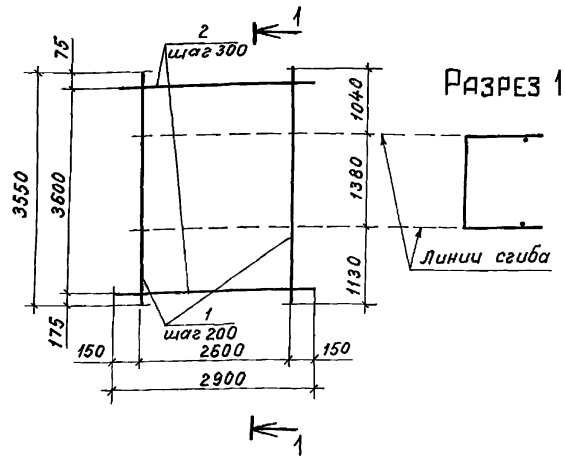

Формат	Зона	Поз.	Обозначение	Наименование	Кол.	Примечание
			820-04- 36.90 -КЖ.Ц.090	С 11		
				Детали		
Б.ч		1	091	ф 10 AII, ГОСТ 5781-82, L=3550	14	
Б.ч		2	092	ф 10 AII, ГОСТ 5781-82, L=2900	12	

Привязан

Инв. №

Нач. отд.	Смирнова		20.03.90
ГИП	Позднова		05.03.90
Вед. инж.	Ковкина		02.03.90
Н. контр.	Желудева		16.03.90

820-04- 36.90-КЖ.Ц.090

Сетка арматурная С 11

Стадия	Масса	Масштаб
Р	52.1	
Лист	Листов 1	

ЛЕНГИПРОВОДХОЗ

Инв. № подл. | Подпись и дата | Взам. инв. №

копировал Ив. Формат А4

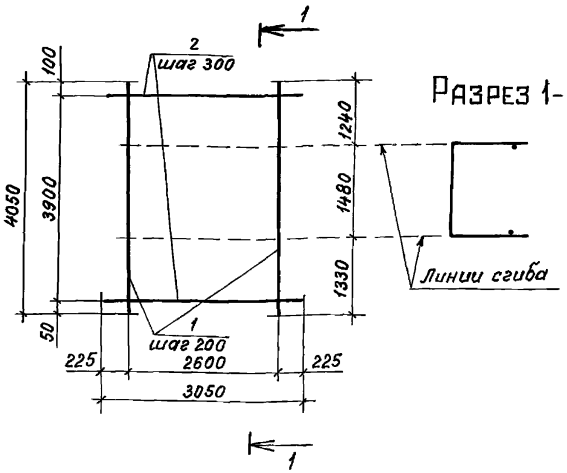

Формат	Зона	Поз.	Обозначение	Наименование	Кол.	Примечание
			820-04- 36.90 -КЖ.Ц. 100	С 12		
				Детали		
Б.ч		1	081	ф 10 AII, ГОСТ 5781-82, L=4050	14	
Б.ч		2	082	ф 10 AII, ГОСТ 5781-82, L=3050	14	

Привязан

Инв. №

Нач. отд.	Смирнова		20.03.90
ГИП	Позднова		05.03.90
Вед. инж.	Ковкина		02.03.90
Н. контр.	Желудева		16.03.90

820-04- 36.90-КЖ.Ц.100

Сетка арматурная С 12

Стадия	Масса	Масштаб
Р	61.3	
Лист	Листов 1	

ЛЕНГИПРОВОДХОЗ

Инв. № подл. | Подпись и дата | Взам. инв. №

копировал Ив. 24414-02 80 формат А4

Альбом 2

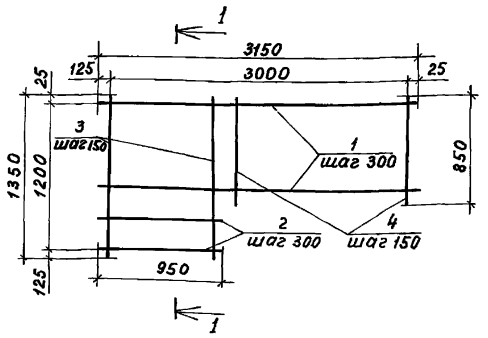

Разрез 1-1

Формат	Зона	Поз.	Обозначение	Наименование	Кол.	Примечание
			820-04- 36.90 -КЖ.И. 110	С 13		
				Детали		
Б.Ч		1	111	ф10АII, ГОСТ 5781-82, L=3150	3	
Б.Ч		2	112	ф10АII, ГОСТ 5781-82, L= 950	2	
Б.Ч		3	113	ф10АII, ГОСТ 5781-82, L=1350	6	
Б.Ч		4	114	ф10АII, ГОСТ 5781-82, L= 850	15	

Привязан

Инв. №

Взам. инв. № | Подпись и дата | Инв. № подл.

Нач. отд.	Смирнова		20.03.90
ГИП	Позднова		15.03.90
Вед. инж.	Ковкина		02.03.90
Н. контр.	Желудева		16.03.90

820-04- 36.90-КЖ.Ц.110

Сетка арматурная С 13

Стадия	Масса	Масштаб
Р	19,9	
Лист	Листов 1	

ЛЕНГИПРОВОДХОЗ

копировал | формат А4

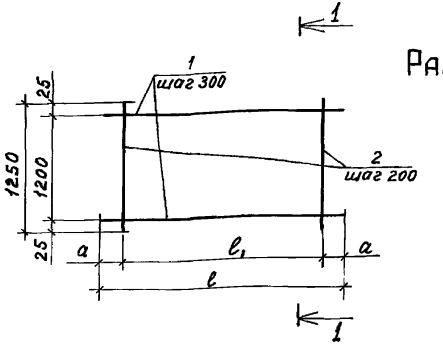

Разрез 1-1

Формат	Зона	Поз.	Обозначение	Наименование	Кол.	Примечание
			820-04- 36.90 -КЖ.И. 120	С 14		
				Детали		
Б.Ч		1	121	ф10АII, ГОСТ 5781-82, L=3400	5	
Б.Ч		2	122	ф10АII, ГОСТ 5781-82, L=1250	16	
			820-04- 36.90 -КЖ.Ц.120-01	С 15		
				Детали		
Б.Ч		3	123	ф10АII, ГОСТ 5781-82, L=3950	5	
Б.Ч		4	122	ф10АII, ГОСТ 5781-82, L=1250	20	

Обозначение	Марка	a, мм	ℓ1, мм	ℓ, мм	Масса кг.
КЖ.И. 120	С 14	200	3000	3400	22.8
КЖ.И. 120-01	С 15	75	3800	3950	27.6

Привязан

Инв. №

Взам. инв. № | Подпись и дата | Инв. № подл.

Нач. отд.	Смирнова		20.03.90
ГИП	Позднова		15.03.90
Вед. инж.	Ковкина		02.03.90
Н. контр.	Желудева		16.03.90

820-04- 36.90-КЖ.Ц.120

Сетки арматурные С 14, С 15

Стадия	Масса	Масштаб
Р	см. табл.	
Лист	Листов 1	

ЛЕНГИПРОВОДХОЗ

копировал. инв.№ 24444-02 81 формат А4

Альбом 2

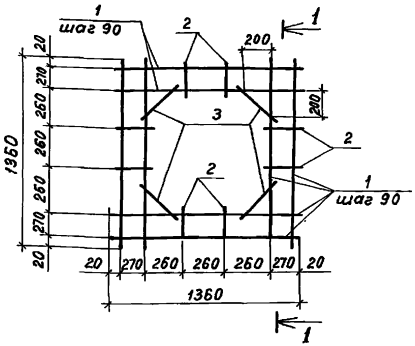

Разрез 1-1

Формат	Зона	Поз.	Обозначение	Наименование	Кол.	Примечание
			820-04- 36.90 – КЖ.С.130	с16		
				Детали		
Б.ч	1		131	ф10 AIII, ГОСТ 5781-82, L=1360	16	
Б.ч	2		132	ф10 AIII, ГОСТ 5781-82, L=310	8	
Б.ч	3		133	ф10 AIII, ГОСТ 5781-82, L=330	4	

Привязан

Инв.№

Взам.инв.№ | Подпись и дата | Инв.№подл.

820-04- 36.90-КЖ.С.130

Нач. отд	Смирнова		20.03.90
ГИП	Позднова		6.03.90
Вед. инж.	Ковкина		02.1289
Н.контр.	Желудева		16.03.90

Сетка арматурная с16

Стадия	Масса	Масштаб
Р	15.8	
Лист	Листов 1	

ЛЕНГИПРОВОДХОЗ

Копировал Формат А4

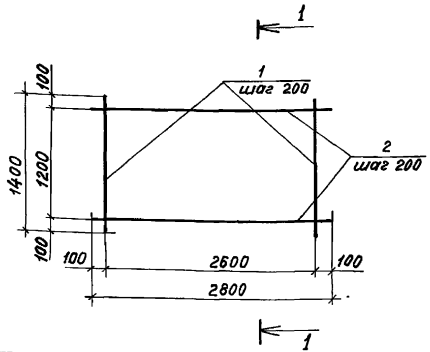

Разрез 1-1

Формат	Зона	Поз.	Обозначение	Наименование	Кол.	Примечание
			820-04- 36.90 – КЖ.С. 140	с 17		
				Детали		
Б.ч	1		141	ф5 BpI, ГОСТ 6727-80, L=1400	14	
Б.ч	2		142	ф5 BpI, ГОСТ 6727-80, L=2800	7	

Привязан

Инв.№

Взам.инв.№ | Подпись и дата | Инв.№подл.

820-04- 36.90-КЖ.С.140

Нач. отд	Смирнова		20.03.90
ГИП	Позднова		6.03.90
Вед. инж.	Ковкина		18.0190
Н.контр.	Желудева		16.03.90

Сетка арматурная с 17

Стадия	Масса	Масштаб
Р	6.0	
Лист	Листов 1	

ЛЕНГИПРОВОДХОЗ

Копировал инв.24414-02 82 Формат А4

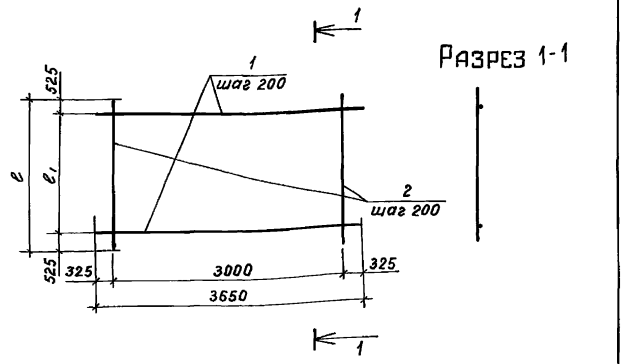

Формат	Зона	Поз.	Обозначение	Наименование	Кол.	Примечание
			820-04- 36.90-КЖ.И. 150	С 18		
				Детали		
Б.ч	1		151	ф 10 AIII, ГОСТ 5781-82, ℓ=3650	12	
Б.ч	2		152	ф 12 AIII, ГОСТ 5781-82, ℓ=3250	16	
			820-04- 36.90-КЖ.И. 150-01	С 19		
Б.ч				Детали		
Б.ч	3		151	ф 10 AIII, ГОСТ 5781-82, ℓ=3650	13	
Б.ч	4		153	ф 12 AIII, ГОСТ 5781-82, ℓ=3450	16	

Обозначение	ℓ, мм	ℓ1, мм	Масса, кг
КЖ.И. 150	3250	2200	73.2
КЖ.И. 150-01	3450	2400	78.3

Привязан

Инв. №

Взам. инв. №

Подпись и дата

Инв. № подл.

Нач. отд.	Смирнова		20.03.90
ГИП	Позднова		20.03.90
Вед. инж.	Ковкина		17.03.90
Н. контр.	Желудева		16.03.90

820-04- 36.90-КЖ.И.150

Сетки арматурные с 18, с 19

Стадия	Масса	Масштаб
Р	см. табл.	
Лист	Листов 1	

ЛЕНГИПРОВОДХОЗ

Копировал Ивз Формат А4

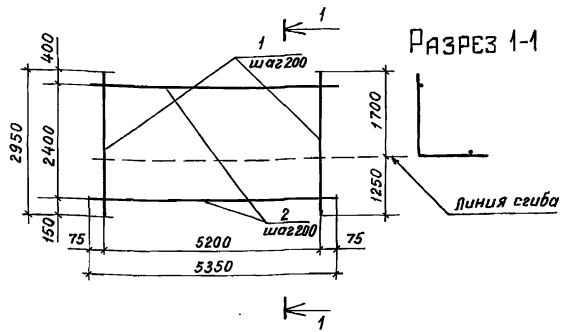

Формат	Зона	Поз.	Обозначение	Наименование	Кол.	Примечание
			820-04- 36.90-КЖ.И. 160	С 20		
				Детали		
Б.ч	1		161	ф 16 AIII, ГОСТ 5781-82, ℓ=2950	27	
Б.ч	2		162	ф 10 AIII, ГОСТ 5781-82, ℓ=5350	13	

Привязан

Инв. №

Взам. инв. №

Подпись и дата

Инв. № подл.

Нач. отд.	Смирнова		20.03.90
ГИП	Позднова		20.03.90
Вед. инж.	Ковкина		20.03.90
Н. контр.	Желудева		16.03.90

820-04- 36.90-КЖ.И.160

Сетка арматурная с 20

Стадия	Масса	Масштаб
Р	168.8	
Лист	Листов 1	

ЛЕНГИПРОВОДХОЗ

Копировал Ид-244144-02 83 Формат А4

Разрез 1-1

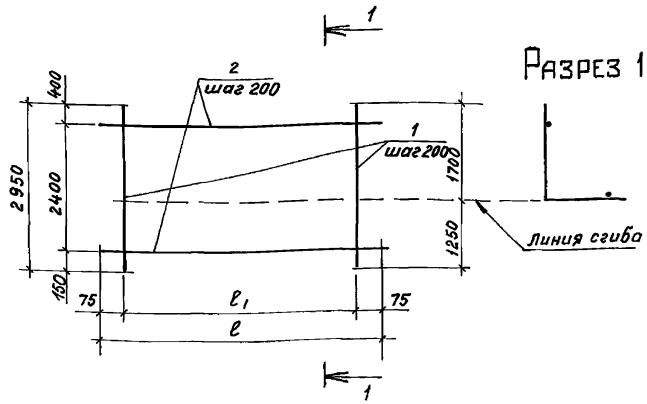

Формат	Зона	Поз.	Обозначение	Наименование	Кол.	Примечание
			820-04- 36.90-КЖ.И. 170	С 21		
				Детали		
Б.ч		1	171	ф 12 AIII, ГОСТ 5781-82, L=2950	23	
Б.ч		2	172	ф 10 AIII, ГОСТ 5781-82, L=4550	13	
			820-04- 36.90-КЖ.И 170-01	С 22		
				Детали		
Б.ч		1	171	ф 12 AIII, ГОСТ 5781-82, L=2950	24	
Б.ч		2	173	ф 10 AIII, ГОСТ 5781-82, L=4750	13	

Обозначение	ℓ, мм	ℓ_1, мм	Масса, кг
КЖ.И. 170	4550	4400	96,8
КЖ.И. 170-01	4750	4600	101.0

Привязан

Инв.№

Взам.инв.№ | Подпись и дата | Инв.№ подл.

Нач.отд.	Смирнова		20.03.90
ГИП	Позднова		20.03.90
Вед.инж.	Ковкина		3.03.90
Н.контр.	Желудева		16.03.90

820-04- 36.90-КЖ.И.170

Сетки арматурные с 21, с 22

Стадия	Масса	Масштаб
Р	см.табл.	
Лист	Листов 1	

ЛЕНГИПРОВОДХОЗ

Копировал | Формат А4

Разрез 1-1

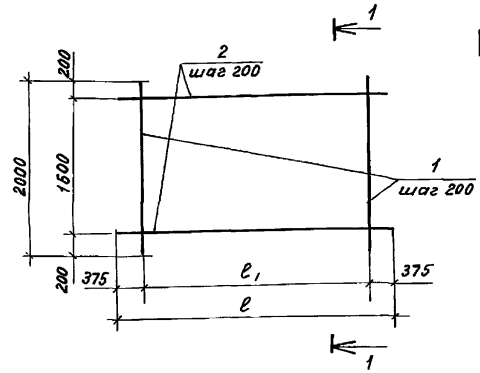

Формат	Зона	Поз.	Обозначение	Наименование	Кол.	Примечание
			820-04- 36.90-КЖ.И. 180	С 23		
				Детали		
Б.ч		1	181	ф 10 AIII, ГОСТ 5781-82, L=2000	20	
Б.ч		2	182	ф 10 AIII ГОСТ 5781-82, L=4550	9	
			820-04- 36.90-КЖ.И. 180-01	С 24		
				Детали		
Б.ч		1	181	ф 10 AIII, ГОСТ 5781-82, L=2000	21	
Б.ч		2	183	ф 10 AIII, ГОСТ 5781-82, L=4750	9	

Обозначение	ℓ, мм	ℓ_1, мм	Масса, кг
КЖ.И. 180	4550	3800	49.9
КЖИ.180-01	4750	4000	52.3

Привязан

Инв.№

Взам.инв.№ | Подпись и дата | Инв.№ подл.

Нач.отд.	Смирнова		20.03.90
ГИП	Позднова		20.03.90
Вед.инж.	Ковкина		3.03.90
Н.контр.	Желудева		16.03.90

820-04- 36.90-КЖ.И.180

Сетки арматурные с 23, с 24

Стадия	Масса	Масштаб
Р	см.табл.	
Лист	Листов 1	

ЛЕНГИПРОВОДХОЗ

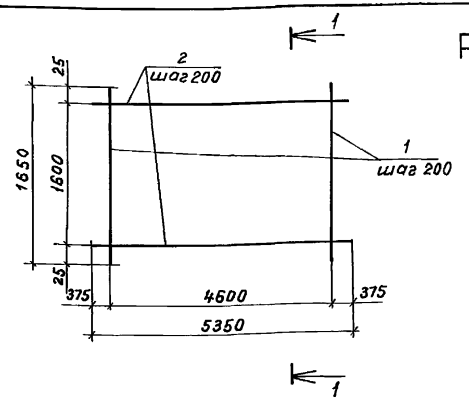

Формат	Зона	Поз.	Обозначение	Наименование	Кол.	Примечание
			820-04- 36.90-КЖ.С. 190	с 25		
				Детали		
Б.ч		1	191	ф 10 AIII, ГОСТ 5781-82, L=1650	24	
Б.ч		2	192	ф 12 AIII, ГОСТ 5781-82, L=5350	9	
			820-04- 36.90-КЖ.С. 190-01	с 26		
				Детали		
Б.ч		1	191	ф 10 AIII, ГОСТ 5781-82, L=1650	24	
Б.ч		2	193	ф 10 AIII, ГОСТ 5781-82, L=5350	9	

Обозначение	Масса, кг
КЖ.С. 190	67.2
КЖ.С. 190-01	54.1

Привязан

Инв. №

Взам. инв. №

Подпись и дата

Инв. № подл.

Нач. отд	Смирнова		20.03.90
ГИП	Позднова		20.03.90
Вед. инж.	Ковкина		06.03.90
Н. контр.	Желудева		16.03.90

820-04- 36.90-КЖ.С.190

Сетки арматурные с 25, с 26

Стадия	Масса	Масштаб
Р	см. табл.	
Лист	Листов 1	

ЛЕНГИПРОВОДХОЗ

копировал

Формат А4

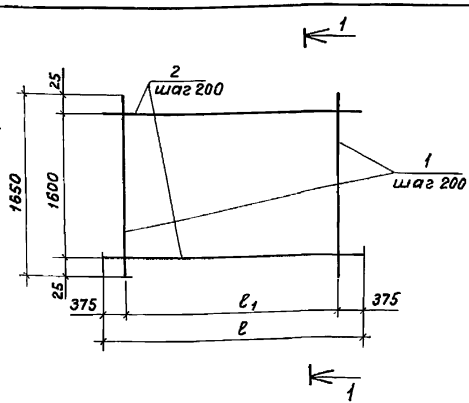

Формат	Зона	Поз	Обозначение	Наименование	Кол.	Примечание
			820-04- 36.90-КЖ.С. 200	с 27		
				Детали		
Б.ч		1	201	ф 10 AIII, ГОСТ 5781-82, L=1650	20	
Б.ч		2	202	ф 12 AIII, ГОСТ 5781-82, L=4550	9	
			820-04- 36.90-КЖ.С. 200-01	с 28		
				Детали		
Б.ч		1	201	ф 10 AIII, ГОСТ 5781-82, L=1650	21	
Б.ч		2	203	ф 12 AIII, ГОСТ 5781-82, L=4750	9	

Обозначение	ℓ, мм	ℓ1, мм	Масса, кг
КЖ.С. 200	4550	3800	56.7
КЖ.С. 201	4750	4000	59.3

Привязан

Инв. №

Взам. инв. №

Подпись и дата

Инв. № подл.

Нач. отд	Смирнова		20.03.90
ГИП	Позднова		20.03.90
Вед. инж.	Ковкина		06.03.90
Н. контр.	Желудева		16.03.90

820-04- 36.90-КЖ.С.200

Сетки арматурные с 27, с 28

Стадия	Масса	Масштаб
Р	см. табл.	
Лист	Листов 1	

ЛЕНГИПРОВОДХОЗ

Альбом 2

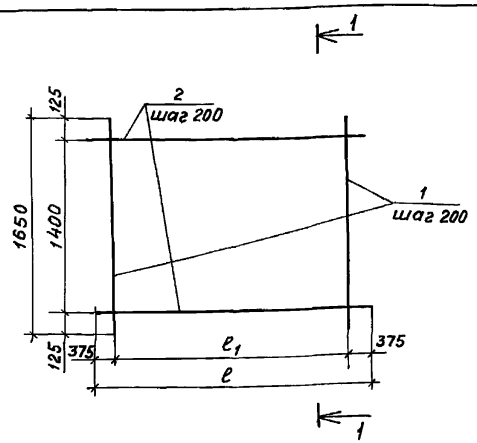

Формат	Зона	Поз.	Обозначение	Наименование	Кол.	Примечание
			820-04- 36.90-КЖ.С.210	С 29		
				Детали		
Б.Ч		1	211	ф 10 А III, ГОСТ 5781-82, L=1650	20	
Б.Ч		2	212	ф 10 А III, ГОСТ 5781-82, L=4550	8	
			820-04- 36.90-КЖ.С.210-01	С 30		
				Детали		
Б.Ч		1	211	ф 10 А III, ГОСТ 5781-82, L=1650	21	
Б.Ч		2	213	ф 10 А III, ГОСТ 5781-82, L=4750	8	

Обозначение	ℓ, мм	ℓ_1, мм	Масса, кг
КЖ.С.120	4550	3800	42.8
КЖ.С.120-01	4750	4000	44.8

Привязан

Инв. №

Взам. инв. № | Подпись и дата | Инв. № подл.

Нач. отд.	Смирнова		20.03.90
ГИП	Позднова		20.03.90
Вед. инж.	Ковкина		06.03.90
Н. контр.	Желудева		16.03.90

820-04- 36.90-КЖ.С.210

Сетки арматурные С 29, С 30

Стадия	Масса	Масштаб
Р	см. табл.	
Лист	Листов 1	

ЛЕНГИПРОВОДХОЗ

Копировал | Формат А4

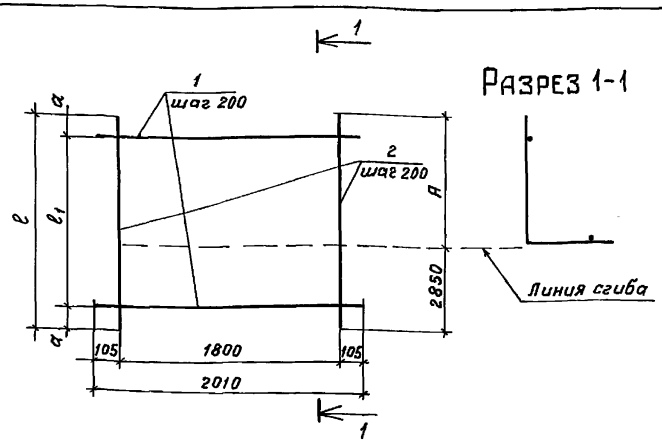

Формат	Зона	Поз.	Обозначение	Наименование	Кол.	Примечание
			820-04- 36.90-КЖ.С.220	С 31		
				Детали		
Б.Ч		1	221	ф 10 А III, ГОСТ 5781-82, L=2010	26	
Б.Ч		2	222	ф 12 А III, ГОСТ 5781-82, L=5300	10	
			820-04- 36.90-КЖ.С.220-01	С 32		
				Детали		
Б.Ч		1	221	ф 10 А III, ГОСТ 5781-82, L=2100	27	
Б.Ч		2	223	ф 12 А III, ГОСТ 5781-82, L=5400	10	

Обозначение	ℓ, мм	ℓ_1, мм	A, мм	a, мм	Масса, кг
КЖ.С.220	5300	5000	2450	150	79.3
КЖ.С.220-01	5400	5200	2550	100	81.4

Привязан

Инв. №

Взам. инв. № | Подпись и дата | Инв. № подл.

Нач. отд.	Смирнова		20.03.90
ГИП	Позднова		20.03.90
Вед. инж.	Ковкина		06.03.90
Н. контр.	Желудева		16.03.90

820-04- 36.90-КЖ.С.220

Сетки арматурные С 31, С 32

Стадия	Масса	Масштаб
Р	см. табл.	
Лист	Листов 1	

ЛЕНГИПРОВОДХОЗ

Копировал | Инв. № 24414-02 86 | Формат А4

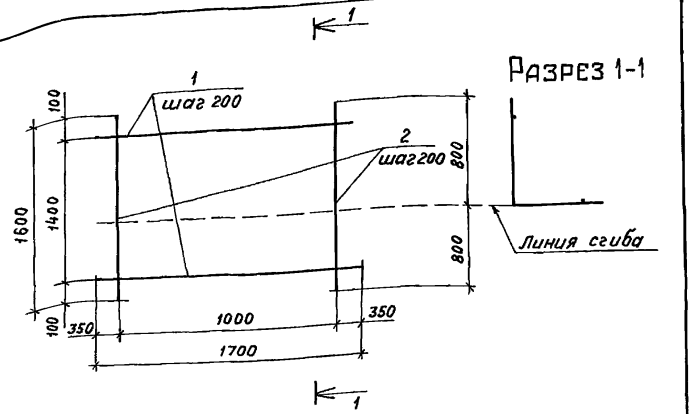

Формат	Зона	Поз.	Обозначение	Наименование	Кол.	Примечание
			820-04- 36.90-КЖ.И. 230	С 33		
				Детали		
Б.ч	1	231		ф 10 AIII, ГОСТ 5781-82, L=1700	8	
Б.ч	2	232		ф 10 AIII, ГОСТ 5781-82, L=1600	6	

Привязан

Инв. №

Нач. отд.	Смирнова		20.03.90
ГИП	Позднова		20.03.90
Вед. инж.	Ковкина		06.03.90
Н. контр.	Желудева		16.03.90

820-04- 36.90-КЖ.И.230

Сетка арматурная С 33

Стадия	Масса	Масштаб
Р	14,3	
Лист	Листов 1	

ЛЕНГИПРОВОДХОЗ

Копировал

Формат А4

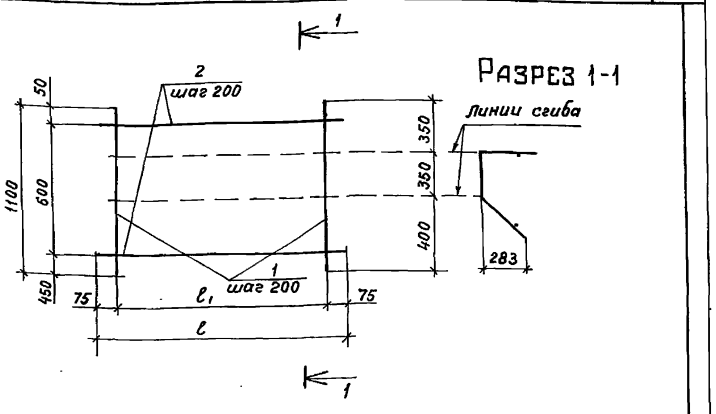

Формат	Зона	Поз.	Обозначение	Наименование	Кол.	Примечание
			820-04- 36.90-КЖ.И. 240	С 34		
				Детали		
Б.ч	1	241		ф 10 AIII, ГОСТ 5781-82, L=1100	23	
Б.ч	2	242		ф 10 AIII, ГОСТ 5781-82, L=4550	4	
			820-04- 36.90-КЖ.И. 240-01	С 35		
				Детали		
Б.ч	1	241		ф 10 AIII, ГОСТ 5781-82, L=1100	24	
Б.ч	2	243		ф 10 AIII, ГОСТ 5781-82, L=4750	4	

Обозначение	ℓ, мм	ℓ1, мм	Масса кг
КЖ.И. 240	4550	4400	26,8
КЖ.И. 240-01	4750	4600	28.0

Привязан

Инв. №

Нач. отд.	Смирнова		20.03.90
ГИП	Позднова		20.03.90
Вед. инж.	Ковкина		06.03.90
Н. контр.	Желудева		16.03.90

820-04- 36.90-КЖ.И.240

Сетки арматурные С 34, С 35

Стадия	Масса	Масштаб
Р	см. табл	
Лист	Листов 1	

ЛЕНГИПРОВОДХОЗ

Копировал

Альбом 2

Разрез 1-1

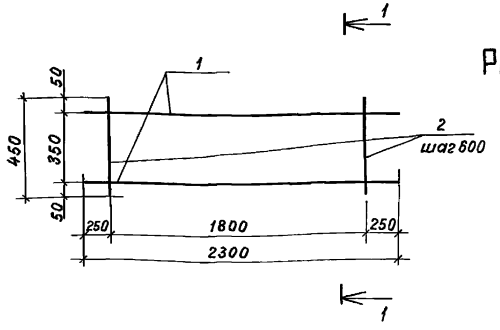

Формат	Зона	Поз.	Обозначение	Наименование	Кол.	Примечание
			820-04- 36.90-КЖ.И. 250	С 36		
				Детали		
Б.ч		1	251	ф10AI, ГОСТ 5781-82, L=2300	2	
Б.ч		2	252	ф10AI, ГОСТ 5781-82, L= 450	4	

Привязан

Инв. №

Нач. отд.	Смирнова		20.03.90
ГИП	Позднова		20.03.90
Вед. инж.	Ковкина		06.03.90
Н. контр.	Желудева		16.03.90

820-04- 36.90-КЖ.И. 250

Сетка арматурная С 36

Стадия	Масса	Масштаб
Р	3.9	
Лист	Листов 1	

ЛЕНГИПРОВОДХОЗ

Инв. № подл. | Подпись и дата | Взам. инв. №

Копировал ИИ Формат А4

Разрез 1-1

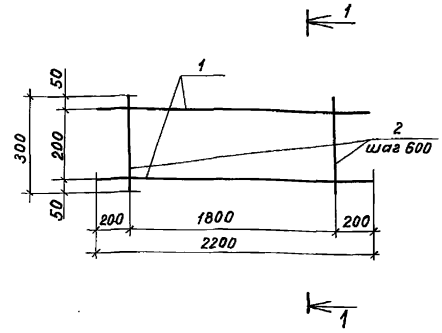

Формат	Зона	Поз.	Обозначение	Наименование	Кол.	Примечание
			820-04- 36.90-КЖ.И. 260	С 37		
				Детали		
Б.ч		1	261	ф10AI, ГОСТ 5781-82, L= 2200	2	
Б.ч		2	262	ф10AI, ГОСТ 5781-82, L= 300	4	

Привязан

Инв. №

Нач. отд.	Смирнова		20.03.90
ГИП	Позднова		20.03.90
Вед. инж.	Ковкина		06.03.90
Н. контр.	Желудева		16.03.90

820-04- 36.90-КЖ.И. 260

Сетка арматурная С 37

Стадия	Масса	Масштаб
Р	3.5	
Лист	Листов 1	

ЛЕНГИПРОВОДХОЗ

Инв. № подл. | Подпись и дата | Взам. инв. №

Копировал инв. 24414-02 88 Формат А4

Альбом 2

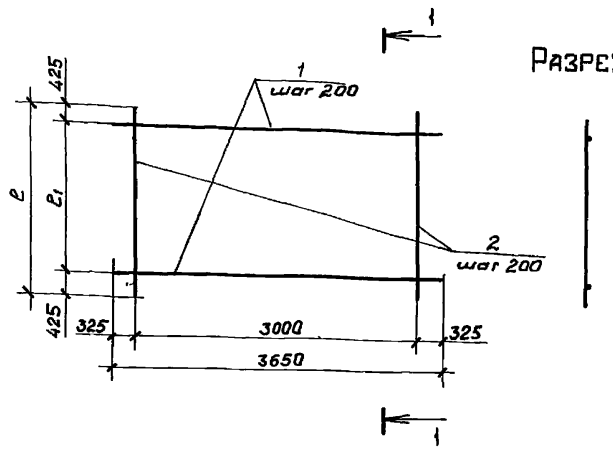

Формат	Зона	Поз.	Обозначение	Наименование	Кол.	Примечание
			820-04-36.90-КЖС.И.270	С38		
				Детали		
Б.ч.		1	271	ф10 А III, ГОСТ 5781-82, L=3650	12	
Б.ч.		2	272	ф10 А III, ГОСТ 5781-82, L=3050	16	
			820-04-36.90-КЖС.И.270-01	С39		
				Детали		
Б.ч.		1	271	ф10 А III, ГОСТ 5781-82, L=3650	13	
Б.ч.		2	273	ф10 А III, ГОСТ 5781-82, L=3250	16	

Обозначение	ℓ, мм	ℓ₁, мм	Масса кг
КЖС.И.270	3050	2200	57.1
КЖС.И.270-01	3250	2400	61.4

Привязан

Инв.№

Взам.инв.№ | Подпись и дата | Инв.№подл.

Нач. отд.	Смирнова		20.04.90
ГИП	Позднова		20.04.90
Вед.инж.	Кобкина		13.04.90
Н.контр.	Желудева		16.04.90

820-04-36.90-КЖС.И.270

Сетки арматурные С38, С39

Стадия	Масса	Масштаб
Р	см.табл.	
Лист	Листов 1	

ЛЕНГИПРОВОДХОЗ

Копировал:

Формат А4

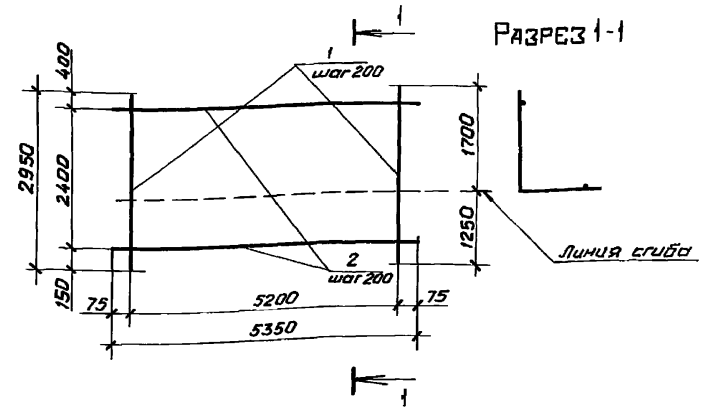

Формат	Зона	Поз.	Обозначение	Наименование	Кол.	Примечание
			820-04-36.90-КЖС.И.280	С40		
				Детали		
Б.ч.		1	281	ф12 А III, ГОСТ 5781-82, L=2950	27	
Б.ч.		2	282	ф12 А III, ГОСТ 5781-82, L=5350	13	

Привязан

Инв.№

Взам.инв.№ | Подпись и дата | Инв.№подл.

Нач. отд.	Смирнова		20.04.90
ГИП	Позднова		20.04.90
Вед.инж.	Ковкина		13.04.90
Н.контр.	Желудева		16.04.90

820-04-36.90-КЖС.И.280

Сетка арматурная С40

Стадия	Масса	Масштаб
Р	132,5	
Лист	Листов 1	

ЛЕНГИПРОВОДХОЗ

Копировал: 24414-02 89 Формат А4

Альбом 2

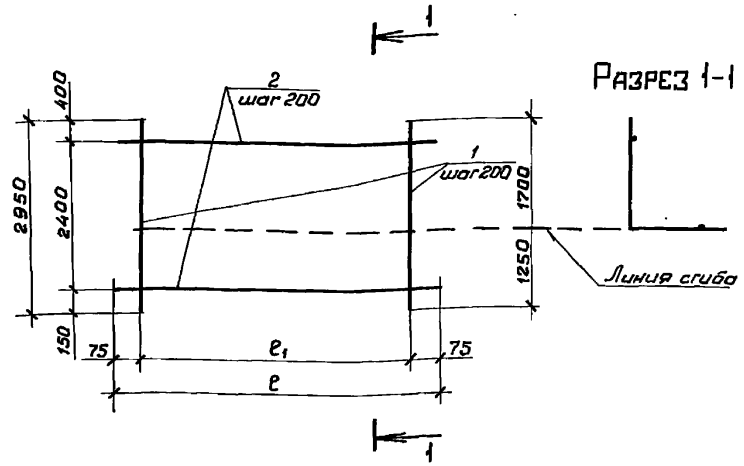

Формат	Зона	Поз.	Обозначение	Наименование	Кол.	Примечание
			820-04-36.90-КЖС.И. 290	С41		
				Детали		
Б.ч.		1	291	ф10АIII, ГОСТ 5781-82, L=2950	23	
Б.ч.		2	292	ф10АIII, ГОСТ 5781-82, L=4550	13	
			820-04-36.90-КЖС.И. 290-01	С42		
				Детали		
Б.ч.		1	291	ф10АIII, ГОСТ 5781-82, L=2950	24	
Б.ч.		2	293	ф10АIII, ГОСТ 5781-82, L=4750	13	

Обозначение	ℓ, мм	ℓ_1, мм	Масса, кг
КЖС.И. 290	4550	4400	78.4
КЖС.И. 290-01	4750	4600	81.8

Привязан

Инв. №

Взам. инв. № | Подпись и дата | Инв. № подл.

Нач. отд.	Смирнова		20.04.90
ГИП	Поздняова		20.04.90
Вед. инж.	Ковкина		10.04.90
Н. контр.	Желудева		16.04.90

820-04-36.90-КЖС.И. 290

Сетки арматурные С41, С42

Стадия	Масса	Масштаб
Р	см. табл.	
Лист	Листов 1	

ЛЕНГИПРОВОДХОЗ

Копировал:

Формат А4

Альбом 2

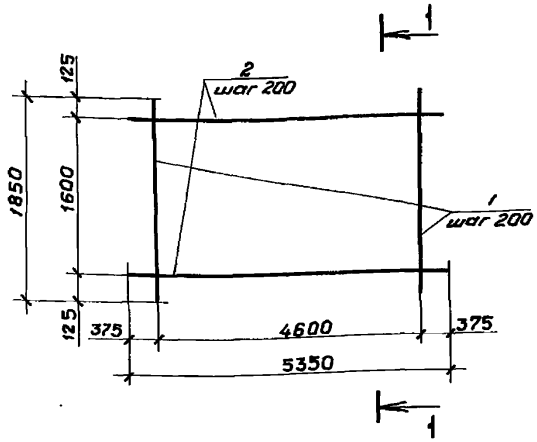

Формат	Зона	Поз.	Обозначение	Наименование	Кол.	Примечание
			820-04-36.90-КЖС.И. 300	С43		
				Детали		
Б.ч.		1	301	ф10АIII, ГОСТ 5781-82, L=1850	24	
Б.ч.		2	302	ф10АIII, ГОСТ 5781-82, L=5350	9	

Привязан

Инв. №

Взам. инв. № | Подпись и дата | Инв. № подл.

Нач. отд.	Смирнова		20.04.90
ГИП	Поздняова		20.04.90
Вед. инж.	Ковкина		18.04.90
Н. контр.	Желудева		16.04.90

820-04-36.90-КЖС.И. 300

Сетка арматурная С43

Стадия	Масса	Масштаб
Р	57.1	
Лист	Листов 1	

ЛЕНГИПРОВОДХОЗ

Копировал: 24414-02 90

Формат А4

Альбом 2

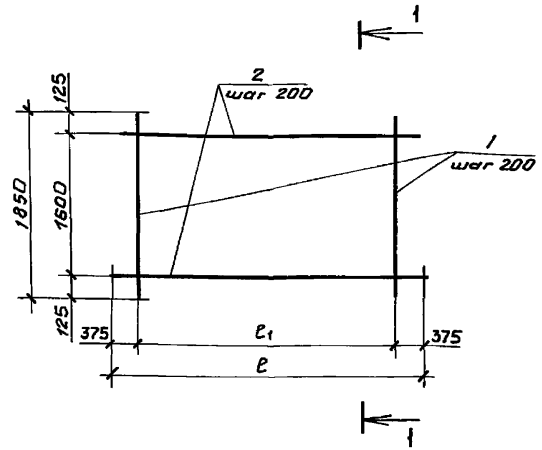

Разрез 1-1

Формат	Зона	Поз.	Обозначение	Наименование	Кол.	Примечание
			820-04-[illegible]36.90-КЖ.С. 310	С44		
				Детали		
Б.ч.		1	311	ф10А III, ГОСТ 5781-82, L=1850	20	
Б.ч.		2	312	ф10А III, ГОСТ 5781-82, L=4550	9	
			820-04-[illegible]36.90-КЖ.С. 310-01	С45		
				Детали		
Б.ч.		1	311	ф10А III, ГОСТ 5781-82, L=1850	21	
Б.ч.		2	313	ф10А III, ГОСТ 5781-82, L=4750	9	

Обозначение	ℓ, мм	ℓ_1, мм	Масса, кг
КЖ.С. 310	4550	3800	48.1
КЖ.С. 310-01	4750	4000	50.4

Привязан

Инв. №

Взам. инв. № | Подпись и дата | Инв. № подл.

Нач. отд.	Смирнова		20.04.90
ГИП	Поздняков		20.04.90
Вед. инж.	Ковкина		10.04.90
Н. контр.	Желудева		16.04.90

820-04-[illegible]36.90-КЖ.С. 310

Сетки арматурные С44, С45

Стадия	Масса	Масштаб
Р	см. табл.	
Лист	Листов 1	

ЛЕНГИПРОВОДХОЗ

Копировал:

Формат А4

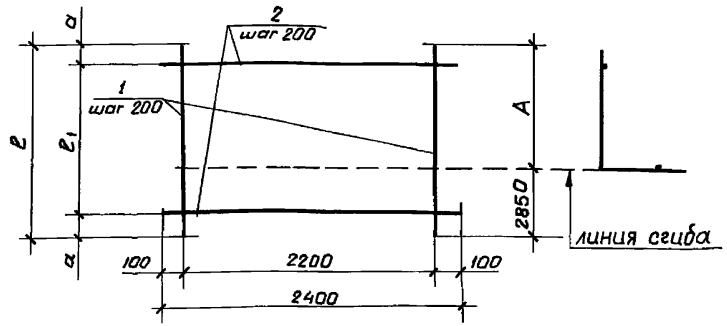

Формат	Зона	Поз.	Обозначение	Наименование	Кол.	Примечание
			820-04-[illegible]36.90-КЖ.С. 320	С46		
				Детали		
Б.ч.		1	321	ф12А III, ГОСТ 5781-82, L=5300	12	
Б.ч.		2	322	ф10А III, ГОСТ 5781-82, L=2400	26	
			820-04-[illegible]36.90-КЖ.С. 320-01	С47		
				Детали		
Б.ч.		1	323	ф12А III, ГОСТ 5781-82, L=5400	12	
Б.ч.		2	322	ф10А III, ГОСТ 5781-82, L=2400	27	

Обозначение	ℓ, мм	ℓ_1, мм	A, мм	a, мм	Масса, кг
КЖ.С. 320	5300	5000	2450	150	95.0
КЖ.С. 320-01	5400	5200	2550	100	97.5

Привязан

Инв. №

Взам. инв. № | Подпись и дата | Инв. № подл.

Нач. отд.	Смирнова		20.04.90
ГИП	Поздняков		20.04.90
Вед. инж.	Ковкина		10.04.90
Н. контр.	Желудева		16.04.90

820-04-[illegible]36.90-КЖ.С. 320

Сетки арматурные С46, С47

Стадия	Масса	Масштаб
Р	см. табл.	
Лист	Листов 1	

ЛЕНГИПРОВОДХОЗ

Копировал: 24414-02 91 Формат А4

Альбом 2

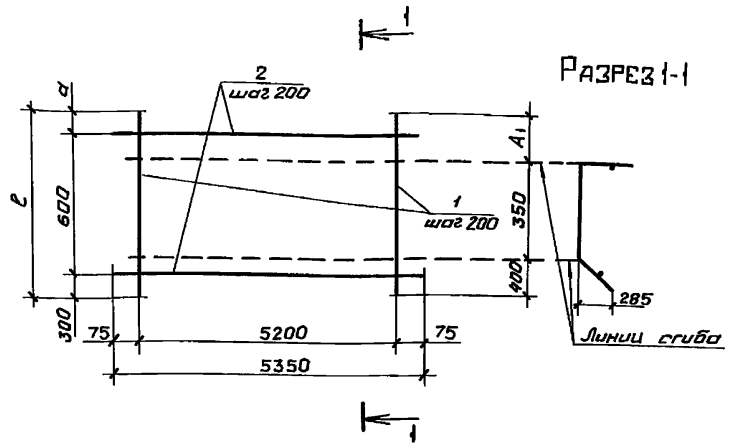

Формат	Зона	Поз.	Обозначение	Наименование	Кол.	Примечание
			820-04- 36.90-КЖС.Ц. 330	С48		
				Детали		
Б.Ч.		1	331	ф10А III, ГОСТ 5781-82, L=1100	27	
Б.Ч.		2	332	ф10А III, ГОСТ 5781-82, L=5350	4	
			820-04- 36.90-КЖС.Ц. 330-01	С49		
				Детали		
Б.Ч.		1	333	ф10А III, ГОСТ 5781-82, L=1200	27	
Б.Ч.		2	332	ф10А III, ГОСТ 5781-82, L=5350	4	

Обозначение	ℓ, мм	A_1, мм	а, мм	Масса, кг
КЖС.Ц. 330	1100	350	200	31.5
КЖС.Ц. 330-01	1200	450	300	33.2

Привязан

Инв. №

Взам. инв. № | Подпись и дата | Инв. № подл.

Нач. отд.	Смирнова		20.04.90
ГИП	Позднова		20.04.90
Вед. инж.	Ковкина		10.04.90
Н. контр.	Желудева		16.04.90

820-04-036.90-КЖС.Ц. 330

Сетки арматурные С48, С49

Стадия	Масса	Масштаб
Р	см. табл.	
Лист	Листов 1	

ЛЕНГИПРОВОДХОЗ

Копировал: Формат А4

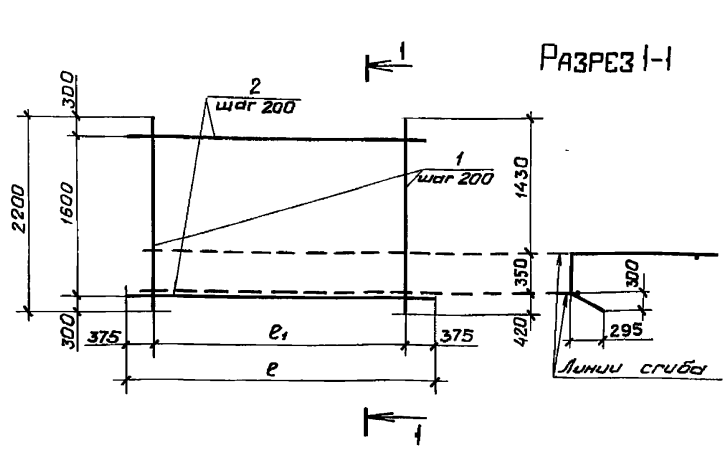

Формат	Зона	Поз.	Обозначение	Наименование	Кол.	Примечание
			820-04- 36.90-КЖС.Ц 340	С50		
				Детали		
Б.Ч.		1	341	ф10А III, ГОСТ 5781-82, L=2200	20	
Б.Ч.		2	342	ф10А III, ГОСТ 5781-82, L=4550	9	
			820-04- 36.90-КЖС.Ц. 340-01	С51		
				Детали		
Б.Ч.		1	341	ф10А III, ГОСТ 5781-82, L=2200	21	
Б.Ч.		2	343	ф10А III, ГОСТ 5781-82, L=4750	9	

Обозначение	ℓ, мм	ℓ_1, мм	Масса, кг
КЖС.Ц. 340	4550	3800	52.4
КЖС.Ц. 340-01	4750	4000	54.9

Привязан

Инв. №

Взам. инв. № | Подпись и дата | Инв. № подл.

Нач. отд.	Смирнова		20.04.90
ГИП	Позднова		20.04.90
Вед. инж.	Ковкина		10.04.90
Н. контр.	Желудева		16.04.90

820-04-36.90-КЖС.Ц. 340

Сетки арматурные С50, С51

Стадия	Масса	Масштаб
Р	см. табл.	
Лист	Листов 1	

ЛЕНГИПРОВОДХОЗ

Копировал: А 24414-02 92 Формат А4

Альбом 2

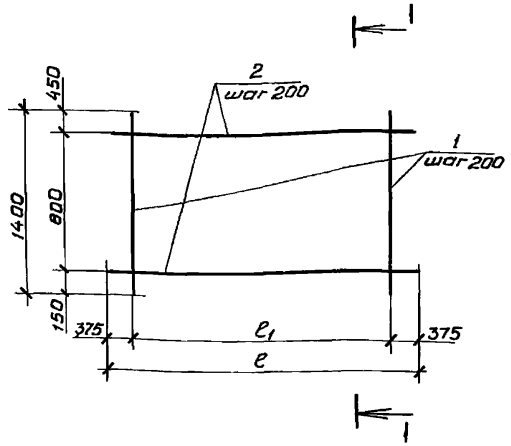

Разрез 1-1

Формат	Зона	Поз.	Обозначение	Наименование	Кол.	Примечание
			820-04- 36.90 -КЖС.И. 350	С52		
				Детали		
Б.ч.		1	351	ф10А III, ГОСТ 5781-82, L=1400	20	
Б.ч.		2	352	ф10А III, ГОСТ 5781-82, L=4550	5	
			820-04- 36.90-КЖС.И. 350-01	С53		
				Детали		
Б.ч.		1	351	ф10А III, ГОСТ 5781-82, L=1400	21	
Б.ч.		2	353	ф10А III, ГОСТ 5781-82, L=4750	5	

Обозначение	e, мм	e_1, мм	Масса, кг
КЖС.И. 350	4550	3800	31.3
КЖС.И. 350-01	4750	4000	32.8

Привязан

Инв. №

Взам. инв. №

Подпись и дата

Инв. № подл.

Нач. отд.	Смирнова		20.04.90
ГИП	Позднова		20.04.90
Вед. инж.	Ковкина		10.04.90
Н. контр.	Желудева		16.04.90

820-04- 36.90 - КЖС.И. 350

Сетки арматурные С52, С53

Стадия	Масса	Масштаб
Р	см. табл.	
Лист	Листов 1	

ЛЕНГИПРОВОДХОЗ

Копировал: Формат А4

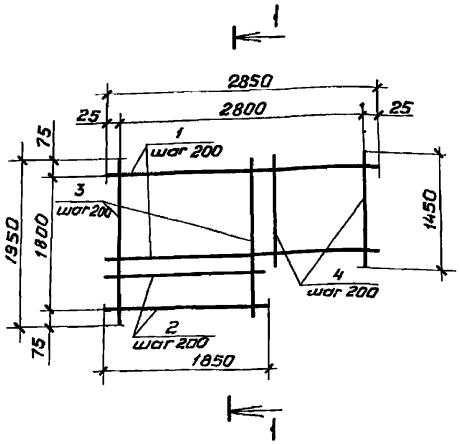

Разрез 1-1

Формат	Зона	Поз.	Обозначение	Наименование	Кол.	Примечание
			820-04 - 36.90- КЖС.И. 360	С54		
				Детали		
Б.ч.		1	361	ф10А II, ГОСТ 5781-82, L=2850	7	
Б.ч.		2	362	ф10А II, ГОСТ 5781-82, L=1850	3	
Б.ч.		3	363	ф10А II, ГОСТ 5781-82, L=1950	10	
Б.ч.		4	364	ф10А II, ГОСТ 5781-82, L= 1450	5	

Привязан

Инв. №

Взам. инв. №

Подпись и дата

Инв. № подл.

Нач. отд.	Смирнова		20.04.90
ГИП	Позднова		20.04.90
Вед. инж.	Ковкина		18.01.90
Н. контр.	Желудева		16.04.90

820-04 - 36.90- КЖС.И. 360

Сетка арматурная С54

Стадия	Масса	Масштаб
Р	32,2	
Лист	Листов 1	

ЛЕНГИПРОВОДХОЗ

Копировал: 24414-02 93 Формат А4

Альбом 2

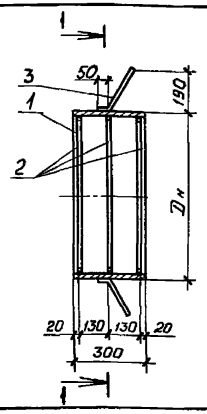

Разрез 1-1

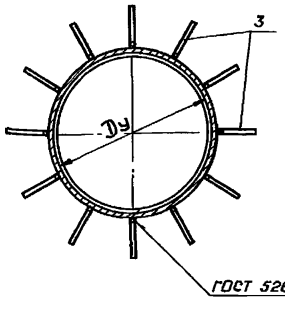

Формат	Зона	Поз.	Обозначение	Наименование	Кол.	Примечание
			820-04-36.90 КЖС.И. 370	Мн 1		
				Детали		
Б.ч	'	1	371	Труба $\frac{630\times7\ ГОСТ\ 10704-76}{В\ Ст3сп\ ГОСТ\ 10706-76}$ ℓ=300	1	
Б.ч		2	372	Круг 15 $\frac{ГОСТ\ 2590-88}{Ст3\ ГОСТ\ 535-88}$ ℓ=1890	3	
Б.ч		3	373	ф10 AIII, ГОСТ 5781-82, ℓ=250		
			820-04-36.90-КЖС.И. 370-01	Мн 2		
				Детали		
Б.ч		1	374	Труба $\frac{720\times8\ ГОСТ\ 10704-76}{В\ Ст3сп\ ГОСТ\ 10706-76}$ ℓ=300	1	
Б.ч		2	375	Круг 15 $\frac{ГОСТ\ 2590-88}{Ст3\ ГОСТ\ 535-88}$ ℓ=2160	3	
Б.ч		3	373	ф10 AIII, ГОСТ 5781-82, ℓ=250	12	

Обозначение	Dу	Dн	Масса, кг
КЖС.И. 370	600	630	42.1
КЖС.И. 370-01	700	720	53.1

Привязан

Инв.№

Взам.инв.№ | Подпись и дата | Инв.№подл.

Нач.отд.	Смирнова		20.03.90
ГИП	Позднова		20.03.90
Вед.инж.	Ковкина		6.03.90
Н.контр.	Желудева		16.03.90

820-04-36.90-КЖС.И. 370

Изделия закладные Мн1, Мн2

Стадия	Масса	Масштаб
Р	см.табл.	
Лист	Листов 1	

ЛЕНГИПРОВОДХОЗ

Копировал:

Формат А4

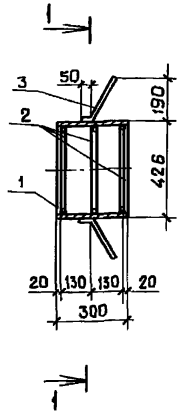

Разрез 1-1

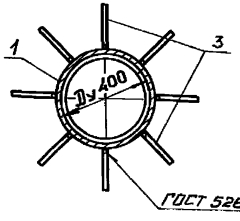

Формат	Зона	Поз.	Обозначение	Наименование	Кол.	Примечание
			820-04-36.90-КЖС.И. 380	Мн 3		
				Детали		
Б.ч.		1	381	Труба $\frac{426\times6\ ГОСТ\ 10704-76}{В\ Ст3сп\ ГОСТ\ 10705-80}$ ℓ=300	1	
Б.ч.		2	382	Круг 15 $\frac{ГОСТ\ 2590-88}{Ст3\ ГОСТ\ 535-88}$ ℓ=1250	3	
Б.ч.		3	383	ф10 AIII, ГОСТ 5781-82, ℓ=250	8	

Привязан

Инв.№

Взам.инв.№ | Подпись и дата | Инв.№подл.

Нач.отд.	Смирнова		20.03.90
ГИП	Позднова		20.03.90
Вед.инж.	Ковкина		6.03.90
Н.контр.	Желудева		16.03.90

820-04-36.90-КЖС.И. 380

Изделие закладное Мн3

Стадия	Масса	Масштаб
Р	25.0	
Лист	Листов 1	

ЛЕНГИПРОВОДХОЗ

Копировал: 24414-02 94 формат А4

Альбом 2

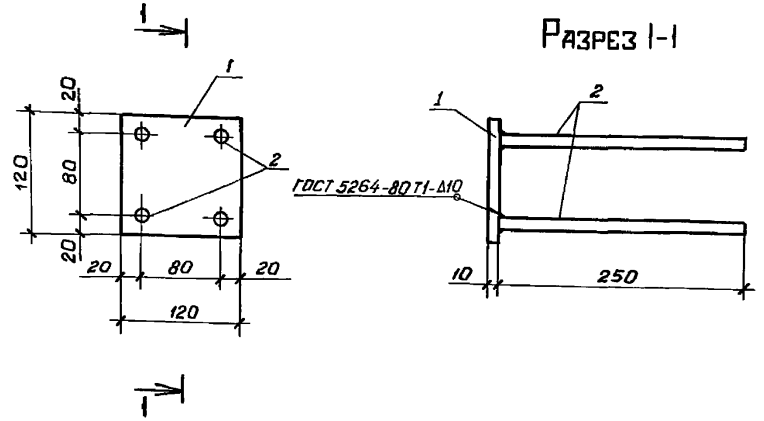

Формат	Зона	Поз.	Обозначение	Наименование	Кол.	Примечание
			820-04- 36.90-КЖ.И.390	Мн4		
				Детали		
Б.ч.		1	391	Полоса 10×120 ГОСТ 103-76 / Ст3сп ГОСТ 535-88 ℓ=120	1	
Б.ч.		2	392	ф10А III, ГОСТ 5781-82, ℓ=250	4	

Привязан

Инв.№

Взам.инв.№ | Подпись и дата | Инв.№подл.

Нач.отд.	Смирнова		20.03.90
ГИП	Позднова		20.03.90
	инд		06.03.90
Н.контр.	Желудева		16.03.90

820-04- 36.90 - КЖ.И. 390

Изделие закладное Мн4

Стадия	Масса	Масштаб
Р	1,8	
Лист	Листов 1	

ЛЕНГИПРОВОДХОЗ

Копировал: Бт

Формат А4

gost.e-ecolog.ru

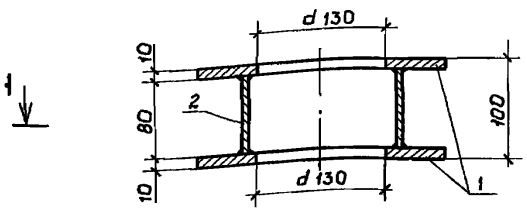

Разрез 1-1

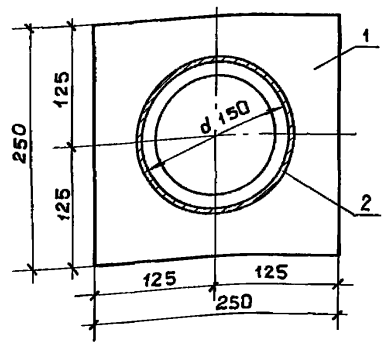

Формат	Зона	Поз.	Обозначение	Наименование	Кол.	Примечание
			820-04- 36.90-КЖ.И. 400	Мн 5		
				Детали		
Б.ч.		1	401	Полоса В 10×250 ГОСТ 82-70 / Ст3сп ГОСТ 14637-79 ℓ=250	2	
Б.ч.		2	402	Труба 159×4,5×80 II ГОСТ 10704-76 / В Ст3сп ГОСТ 10705-80	1	

Привязан

Инв.№

Взам.инв.№ | Подпись и дата | Инв.№подл.

Нач.отд.	Смирнова		6.03.90
ГИП	Позднова		6.03.90
Вед.инж.	Кавкина		18.01.90
Н.контр	Желудева		16.03.90

820-04- 36.90 - КЖ.И. 400

Изделие закладное Мн 5

Стадия	Масса	Масштаб
Р	9,1	
Лист	Листов 1	

ЛЕНГИПРОВОДХОЗ

Копировал: Ф-24414-02 (95) Формат А4