# ТИПОВОЙ ПРОЕКТ
# 820-4-2

# КАПТАЖ РОДНИКОВ ДЕБИТОМ от 1 до 10 л/с

## АЛЬБОМ II

## Строительные изделия

На основании письма ин-та "Союзгипроводхоз"
№ 933-23-18/1647 от 26.03.86 г
В альбоме произведены изменения
1 Скорректирована обложка
2 Заменен титульный лист
Инженер Алимбаева
13.05.87 г.

25709-02

| | | | | | |
|---|---|---|---|---|---|
| | | | | Привязан | |
| | | | | | |
| | | | | | |
| | | | | | |
| | | | | | |
| | | | | | |
| Инв. № | | | | | |

gost.e-ecolog.ru

# ТИПОВОЙ ПРОЕКТ 820-4-2

# КАПТАЖ РОДНИКОВ ДЕБИТОМ от 1 до 10 л/с

## Альбом II

### Состав проекта

| | |
|---|---|
| Альбом I | Генплан. Технологические решения. Конструкции железобетонные. Отопление и вентиляция |
| Альбом II | Строительные изделия |
| Альбом III.86 | Сметы |
| Альбом IV. | Ведомости потребности в материалах |


Разработан проектным институтом
„Союзгипроводхоз" имени Е.Е. Алексеевского
Главный инженер института А.Ф. Кокоратьев
Главный инженер проекта Ю.Г. Багрянцев

Утвержден Минводхозом СССР
протокол N363 от 25.02.80
Введен в действие
Минводхозом СССР
Приказ N 233 от 16.07.82


Альбом III.86
Утвержден Минводхозом СССР
протокол N21 от 18.03.86 г.

Лист заменен
Инженер Алимбаева
13.05.87 г.

Привязан

Инв. №

# Содержание


| Обозначение | Наименование | Стр. |
|---|---|---|
| 820-4-2 КЖИ 00.00.000 | Кольцо стеновое КЦ-15-9К | 3 |
| 820-4-2 КЖИ 00.00.000СБ | Кольцо стеновое КЦ-15-9К | 4,5 |
| 820-4-2 КЖИ 00.10.000 | Сетка арматурная СА1 | 6 |
| 820-4-2 КЖИ 00.10.000СБ | Сетка арматурная СА1 | 7 |
| 820-4-2 КЖИ 00.20.000 | Закладная деталь ЗД1 | 8 |
| 820-4-2 КЖИ 01.00.000 | Кольцо стеновое КЦ-15-9Н | 9 |
| 820-4-2 КЖИ 01.00.000СБ | Кольцо стеновое КЦ-15-9Н | 10,11 |
| 820-4-2 КЖИ 01.10.000 | Сетка арматурная С8 (фрагмент) | 12 |
| 820-4-2 КЖИ 02.00.000 | Кольцо стеновое КЦ-15-9А | 13 |
| 820-4-2 КЖИ 02.00.000СБ | Кольцо стеновое КЦ-15-9А | 14,15 |
| 820-4-2 КЖИ 02.10.000 | Сетка арматурная С8 (фрагмент) | 16 |
| 820-4-2 КЖИ 03.00.000 | Плита перекрытия КЦП 1-15-1А | 17 |
| 820-4-2 КЖИ 03.00.000СБ | Плита перекрытия КЦП-1-15-1А | 18,19 |
| 820-4-2 КЖИ 03.10.000 | Сетка арматурная СА2 | 20 |
| 820-4-2 КЖИ 03.10.000СБ | Сетка арматурная СА2 | 21 |
| 820-4-2 КЖИ 03.00.000 | Сетка арматурная СА3 | 22 |
| 820-4-2 КЖИ 03.00.000СБ | Сетка арматурная СА3 | 23 |
| 820-4-2 КЖИ 03.00.001 | Петля П1 | 24 |
| 820-4-2 КДИ 00.00.000 | Крышка КД1 | 25 |
| 820-4-2 КДИ 00.00.000СБ | Крышка КД1 | 26,27 |

ТП 820-4-2 Альбом II

| Формат | Зона | Поз. | Обозначение | Наименование | Кол. | Примечание |
|---|---|---|---|---|---|---|
| | | | | | | |
| | | | | | | |
| | | | | Документация | | |
| А4 | | | КЖИ 00.00.000 СБ | Сборочный чертеж | | |
| | | | | | | |
| | | | | Сборочные единицы | | |
| А4 | | 1 | КЖИ 00.10.000 | Сетка арматурная СА1 | 1 | |
| А4 | | 2 | КЖИ 00.20.000 | Закладная деталь ЗД1 | 1 | |
| | | | | Детали | | |
| Б4 | | 3 | 3.9000-3 вып.7 | Скоба | 3 | |
| | | | | Материалы | | |
| | | | | Бетон марки 200 | 0,4 | $м^3$ |

| | | | |
|---|---|---|---|
| Гип | Багрянцев | | 31.05.82 |
| Нач.отд. | Якушев | | 1.06.82 |
| Пров. | Кузин | | 31.06.82 |
| Инж. | Милославский | | 31.06.82 |
| К.контр. | Цветков | | 1.06.82 |

820-4-2 КЖИ.00.00.000

Кольцо стеновое КЦ-15-9К

| Стадия | Лист | Листов |
|---|---|---|
| Р | | 1 |

СОЮЗГИПРОВОДХОЗ им. Е.Е. Алексеевского г. Москва

Инв. № подл. | Подпись и дата | Взам. инв. №

Копировал: Чибрикина 25709-02 4 Формат А4

ТП 820-4-2 Альбом II

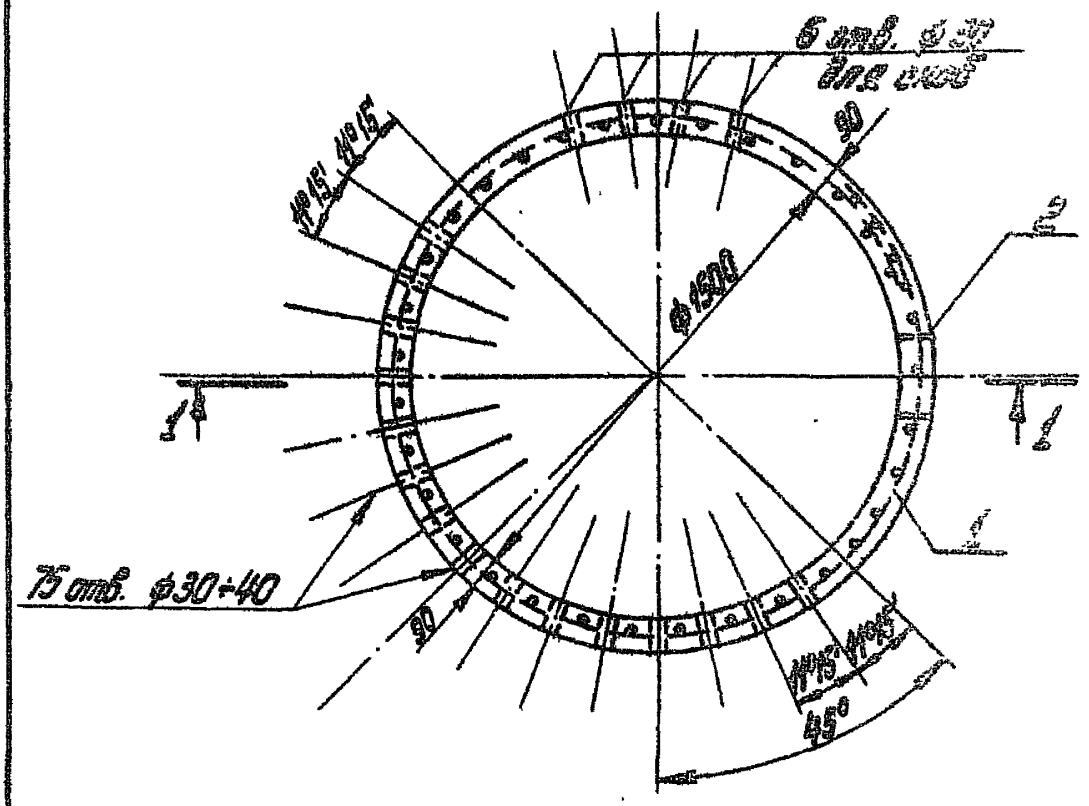


Ведомость расхода стали на элемент, кг

| Марка элемента | Арматурные изделия | | | | | | | | Всего |
|---|---|---|---|---|---|---|---|---|---|
| | Арматура класса | | | | | | | | |
| | А III | | | | В I | | | | |
| | ГОСТ 5781-75 | | | | ГОСТ 6727-53 | | | | |
| | ф 8 | | | Итого | ф 4 | ф 5 | | Итого | |
| КЦ-15-9к | 1,52 | | | 1,52 | 0,11 | 15,41 | | 15,52 | 17,04 |

| | | | |
|---|---|---|---|
| ГИП | Багрянцев | [signature] | 31.05.82 |
| Нач.отд. | Якушев | [signature] | 1.06.82 |
| Пров. | Кузин | [signature] | 31.05.82 |
| Инж. | Милославский | [signature] | 31.05.82 |
| Н контр. | Цветков | [signature] | 1.06.82 |

820-4-2 КЖИ 00.00.000 СБ

Кольцо стеновое КЦ-15-9К Сборочный чертеж

| Стадия | Масса | Масштаб |
|---|---|---|
| Р | 1000 | 1:20 |

Лист 1 | Листов 2

Союзгипроводхоз им. Е.Е. Алексеевского г. Москва

Инв. № подл. | Подп. и дата | Взам. инв. №

Копировал: Чибрикина 25709-02 5 Формат А4

ТП 820-4-2 Альбом II

## Разрез 1-1

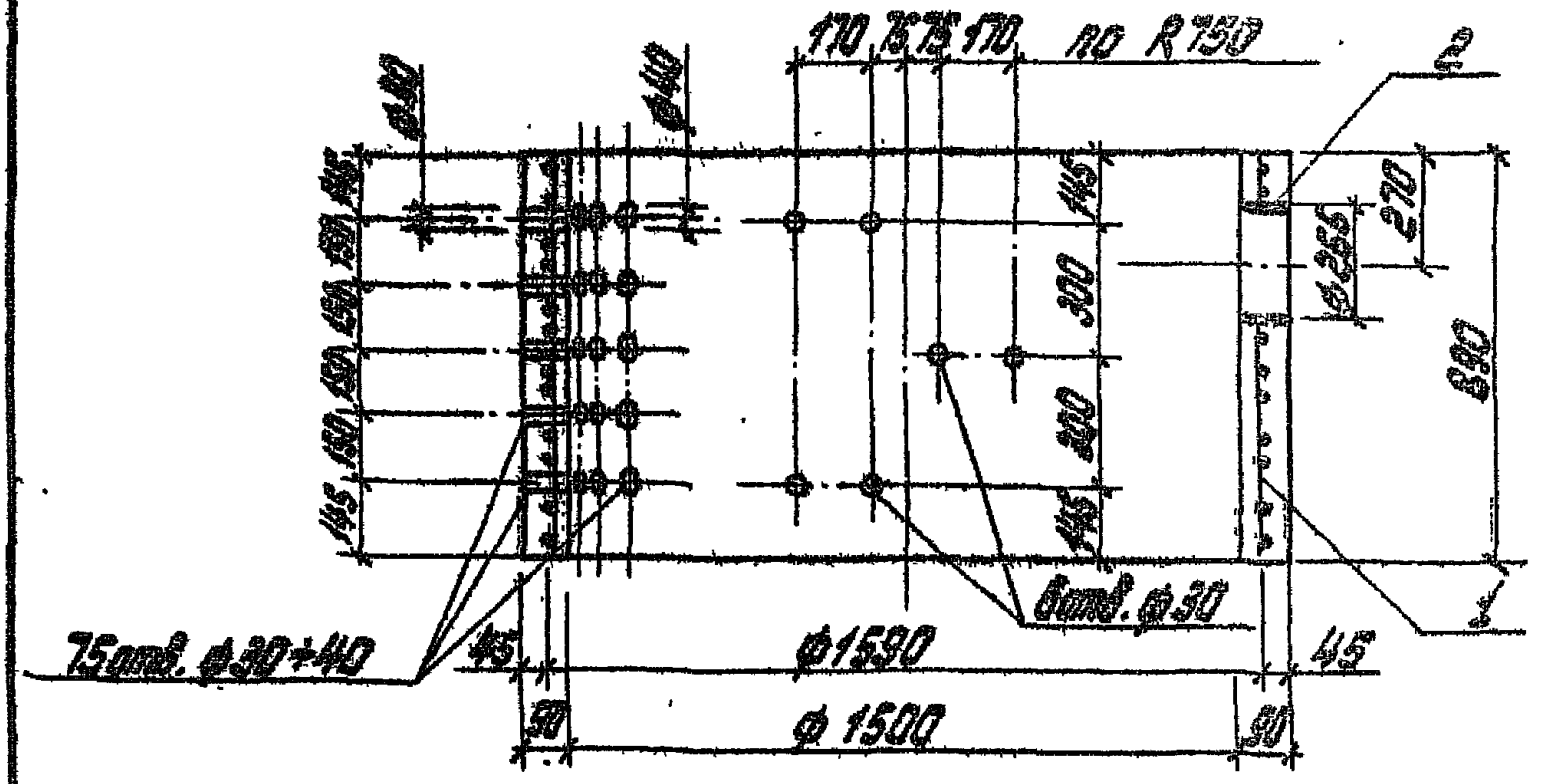


## Деталь заделки скобы

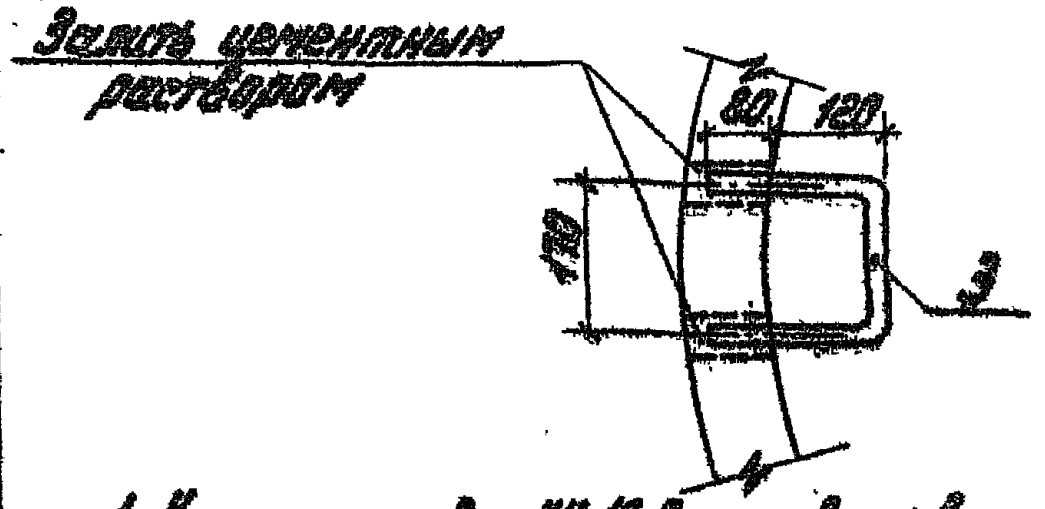


1. Кольцо стеновое КЦ-15-9к готовить в оснастке кольца КЦ-15-9 по серии 3.900-3 вып.7 или кольца КС 15-2 серии 3.820-9 вып.1.
2. Закладную деталь поз.2 крепить к арматурной сетке вязальной проволокой.

| | | | | | | |
|---|---|---|---|---|---|---|
| | | | | 820-4-2 | | ХЖИ 00.00.000 СБ |
| | | | | | Стадия | Масса | Масштаб |
| | | | | | Р | | |
| ГИП | [illegible] | [illegible] | 9.05.82 | | Лист 2 | Листов |
| Нач.отд. | [illegible] | [illegible] | 1.06.82 | | | |
| Пров. | Кузин | [illegible] | 31.06.82 | | | |
| Инж. | [illegible] | [illegible] | 9.06.82 | | | |
| Н.контр. | Цветков | [illegible] | [illegible] | | | |

Инв. № подл. | Подп. и дата | Взам. инв. №

Копировал: Чибрикина 25709-02. 6

ТП 820-4-2 Альбом II

| Формат | Зона | Поз. | Обозначение | Наименование | Кол. | Примечание |
|---|---|---|---|---|---|---|
| | | | | | | |
| | | | | | | |
| | | | | Документация | | |
| А4 | | | КЖИ 00.10.000 СБ | Сборочный чертеж | | |
| | | | | | | |
| | | | | Детали | | |
| Б4 | | 1 | КЖИ 00.10.001 | ф5ВI ГОСТ 6727-53 | | |
| | | | | L=5280 | 13 | 10,64 кг |
| Б4 | | 2 | КЖИ 00.10.002 | ф5ВI ГОСТ 6727-53 | | |
| | | | | L=880 | 35 | 4,77 кг |
| Б4 | | 3 | КЖИ 00.10.003 | ф4ВI ГОСТ 6727-53 | | |
| | | | | L=1100 | 1 | 0,11 кг |

В графе „Примечание" масса указана на все элементы

| | | | | | | |
|---|---|---|---|---|---|---|
| ГИП | Багрянцев | | 31.05.82 | 820-4-2 | КЖИ 00.10.000 | |
| Нач.отд. | Якушев | | 1.06.82 | Сетка арматурная СА1 | Стадия: Р | Лист: | Листов: 1 |
| Пров. | Кузин | | 31.05.82 | | Союзгупроводхоз им. Е.Е. Алексеевского г. Москва | |
| Инж. | Милославский | | 31.05.82 | | | |
| Н.контр. | Цветков | | 1.06.82 | | | |

Инв. № подл. | Подп. и дата | Взам. инв. №

Копировал: Чибрикина 25709-02 7 Формат А4

ТП 820-4-2 Альбом II

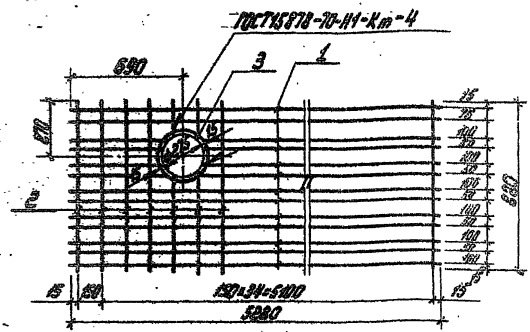


СА1 после сгиба

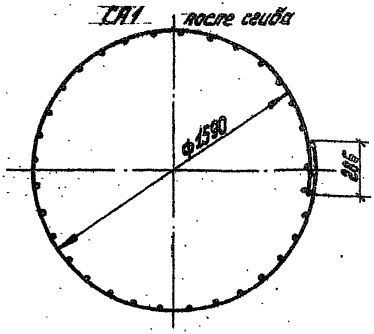


| | | | |
|---|---|---|---|
| ГИП | Багрянцев | | 31.05.82 |
| Нач.отд. | Якушев | | 1.06.82 |
| Пров. | Кузин | | 31.06.82 |
| Инж. | Максимович | | 31.05.82 |
| Н.контр. | Цветков | | 1.06.82 |

820-4-2 КЖИ 00.10.000 СБ

Сетка арматурная СА1 Сборочный чертеж

| Стадия | Масса | Масштаб |
|---|---|---|
| Р | 15,52 | 1:50 |

Лист | Листов 1

СОЮЗГИПРОВОДХОЗ им. Е.Е. Алексеевского г. Москва

Копировал: Чибрикина 25709-02 8 Формат А4

ТП 820-4-2 Альбом II

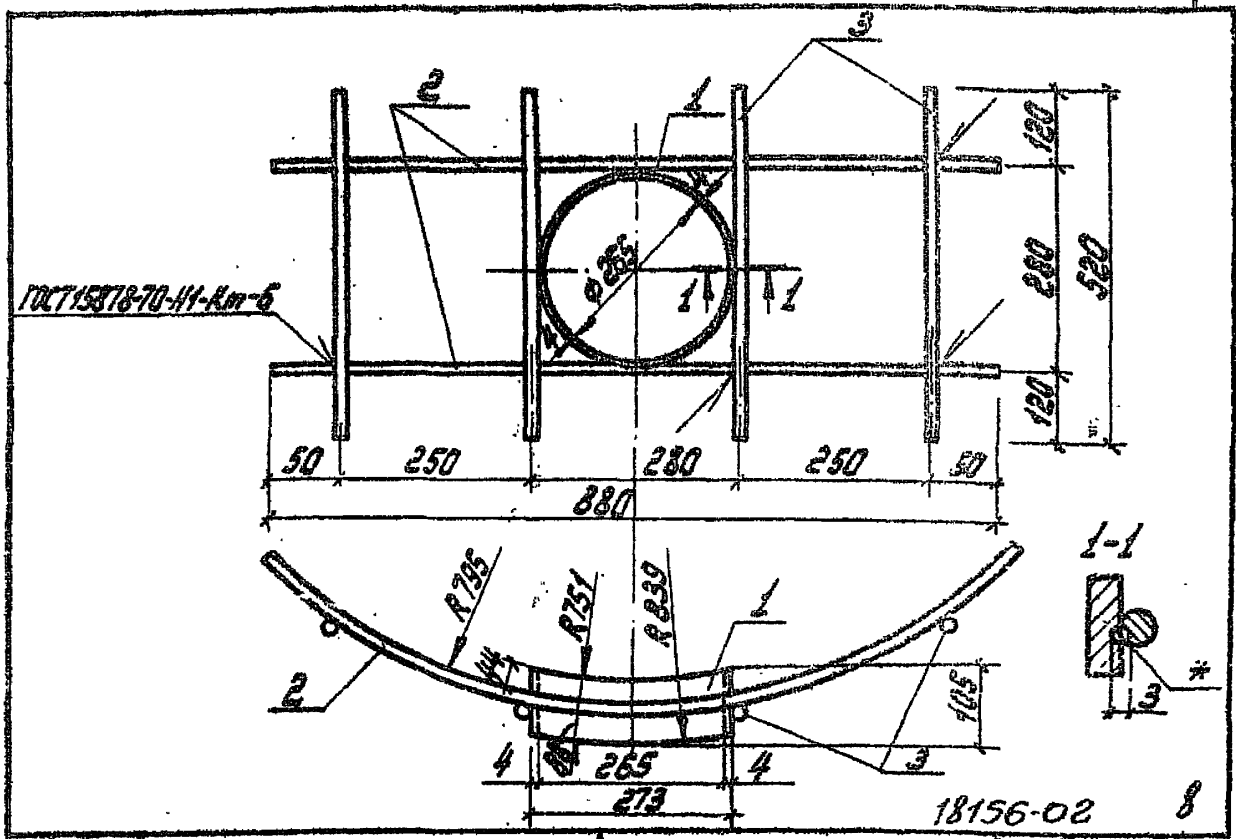


| Формат | Зона | Поз. | Обозначение | Наименование | Кол. | Примечание |
|---|---|---|---|---|---|---|
| | | | | Детали | | |
| Б4 | | 1 | КЖИ 00.20.001 | Патрубок | | |
| | | | | Труба 273×4 ГОСТ10704-76 / ВСЗ СП-2-I ГОСТ10706-76 | | |
| | | | | L=106 | 1 | 2,8 кг |
| | | | | ф8 А III ГОСТ 5781-75 | | |
| Б4 | | 2 | КЖИ 00.20.002 | L=880 | 2 | 0.70 кг |
| Б4 | | 3 | КЖИ 00.20.003 | L=520 | 4 | 0,82 кг |

* Сварку ручную дуговую производить электродом Э42 ГОСТ9467-75. В спецификации в графе „Примечание" масса указана на все элементы

| | | | |
|---|---|---|---|
| ГИП | Багрянцев | | 31.05.82 |
| Нач.отд. | Якушев | | 1.06.82 |
| Пров. | Кузин | | 31.05.82 |
| Инж. | Милославский | | 31.05.82 |
| Н.контр. | Цветков | | 1.06.82 |

820-4-2 КЖИ 00.20.000

Закладная деталь ЗД1

| Стадия | Масса | Масшт. |
|---|---|---|
| Р | 4,32 | Б.М. |

Лист | Листов 1

СОЮЗГИПРОВОДХОЗ им. Е.Е. Алексеевского г. Москва

Инв. № подл. | Подп. и дата | Взам. инв. №

Копировал: Чибрикина 25709-02 9 Формат А4

ТП 820-4-2 Альбом II

| Формат | Зона | Поз. | Обозначение | Наименование | Кол. | Примечание |
|---|---|---|---|---|---|---|
| | | | | | | |
| | | | | | | |
| | | | | Документация | | |
| А4 | | | КЖИОП.00.000 СБ | Сборочный чертеж | | |
| | | | | | | |
| | | | | Сборочные единицы | | |
| А4 | | 1 | КЖИ 01.10.000 | Сетка арматурная С8 | 1 | |
| А4 | | 2 | КЖИ 00.20.000 | Закладная деталь ЗД1 | 1 | |
| | | | | Детали | | |
| Б4 | | 3 | 3.900-3 вып. 7 | Скоба | 3 | |
| | | | | Материалы | | |
| | | | | Бетон марки 200 | 0,4 | м³ |

Инв. № подл. | Подп. и дата | Взам. инв. №

| | | | |
|---|---|---|---|
| ГИП | Багровцев | | 31.05.82 |
| Нач. отд. | Якушев | | 1.06.82 |
| Разраб. | Кузин | | 31.05.82 |
| Пров. | Федоставкин | | 31.05.82 |
| Н. контр. | Цветков | | 31.05.82 |

820-4-2 КЖИ 01.00.000

Кольцо стеновое КЦ-15-94

| Стадия | Лист | Листов |
|---|---|---|
| Р | | 1 |

Союзгипроводхоз им. Е.Е. Алексеевского г. Москва

Копировал: Чибрикина 25709-02 10 Формат А4

ТП 820-4-2 Альбом II

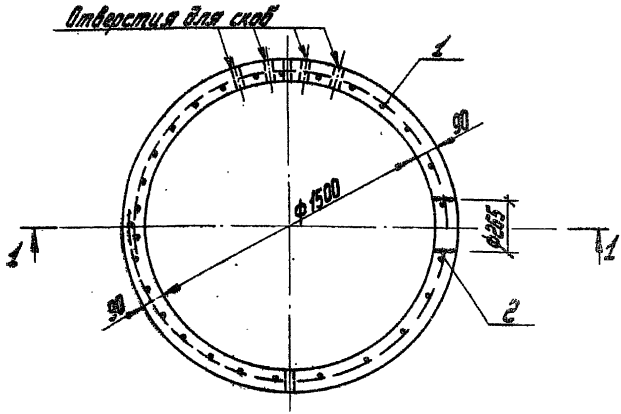


1. Кольцо стеновое КЦ-15-9Н готовить в оснастке кольца КЦ-15-9 по серии 3.900-3 вып.7 или кольца КС15-2 серии 3.820-9. вып.1.

2. Закладную деталь поз.2 крепить к арматурной сетке вязальной проволокой.

| | | | | | | | |
|---|---|---|---|---|---|---|---|
| | | | | 820-4-2 | | КЖИ 01.00.000 СБ | |
| | | | | Кольцо стеновое КЦ-15-9Н Сборочный чертеж | Стадия | Масса | Масштаб |
| | | | | | Р | 1000 | 1:50 |
| ГИП | Багрянцев | | 31.05.82 | | Лист 1 | Листов 2 | |
| Нач.отд. | Якушев | | 1.06.82 | | Союзгипроводхоз им. Е.Е. Алексеевского г. Москва | | |
| Пров. | Кузин | | 31.05.82 | | | | |
| Инж. | Милославский | | 31.05.82 | | | | |
| Н.контр. | Цветков | | | | | | |

Инв. № подл. | Подп. и дата | Взам. инв. №

Копировал: Чибринина 25709-02 11 Формат А4

ТП 820-4-2 Альбом II

## Разрез 1-1

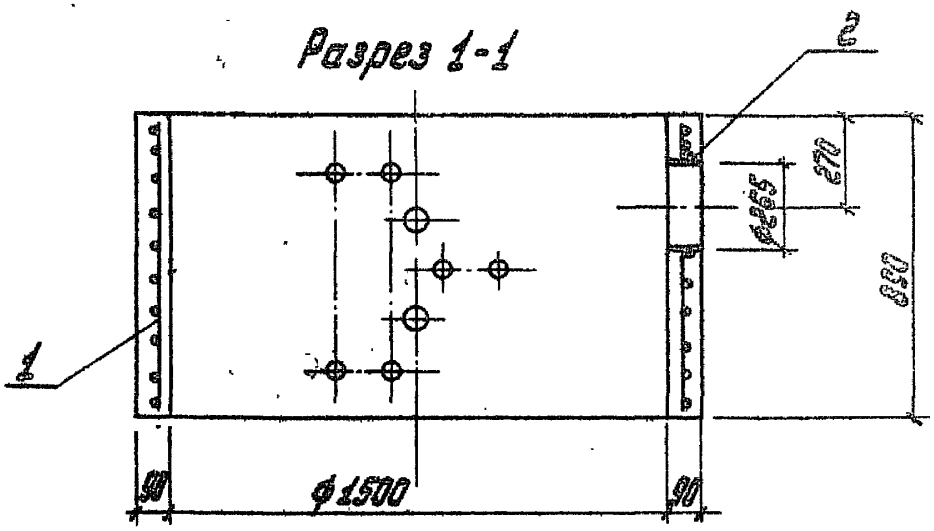


## Деталь заделки скобы

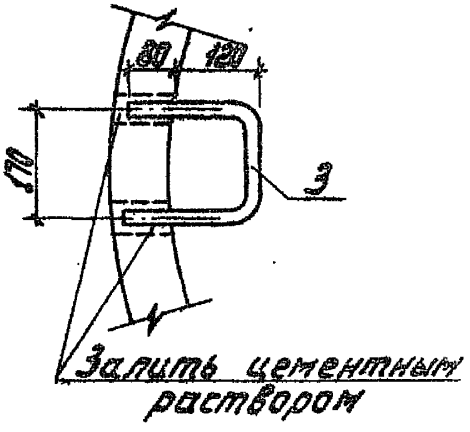




| | | | | | | |
|---|---|---|---|---|---|---|
| | | | | 820-4-2 | КЖИ 01.00.000 СБ | |
| | | | | | Стадия | Масса | Масштаб |
| | | | | | Р | | |
| ГИП | Богоянцев | | 31.05.82 | | Лист 2 | Листов |
| Нач. отд. | Якушев | | 1.06.82 | | | |
| Пров. | Кузин | | 31.05.82 | | | |
| Инж. | Мирославский | | 31.05.82 | | | |
| Н. контр. | Цветков | | .06.82 | | | |

Инв. № подл. | Подп. и дата | Взам. инв. №

Копировал: Чибрикина 25709-02 12 Формат А4

ТП 820-4-2 Альбом II

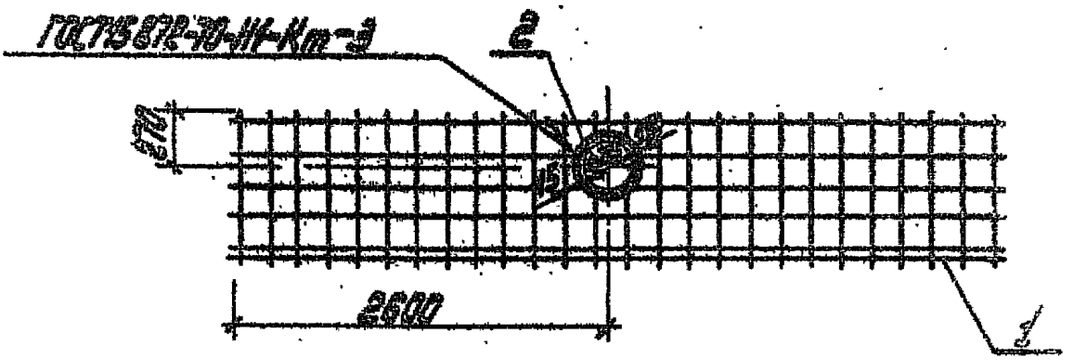


| Формат | Зона | Поз. | Обозначение | Наименование | Кол. | Примечание |
|---|---|---|---|---|---|---|
| | | | | | | |
| | | | | | | |
| | | | | Детали | | |
| Б4 | | 1 | 3.900-3 Вып.7 | Сетка арматурная С8 | 1 | 8,3 кг |
| Б4 | | 2 | КЖИ 01.10.002 | ф4ВI ГОСТ 6727-53 | | |
| | | | | L=1100 | 1 | 0,11 кг |
| | | | | | | |
| | | | | | | |
| | | | | | | |

| | | | |
|---|---|---|---|
| ГИП | Багрянцев | [подпись] | 31.05.82 |
| Нач.отд. | Якушев | [подпись] | 1.06.82 |
| Пров. | Кузин | [подпись] | 31.05.82 |
| Инж. | Милославский | [подпись] | 31.05.82 |
| Н.контр. | Цветков | [подпись] | 1.06.82 |

820-4-2 КЖИ 01.10.000

Сетка арматурная С8 /доработка/

| Отдел | Масса | Масштаб |
|---|---|---|
| Р | 8,41 | 1:20 |

Лист | Листов 1

СОЮЗГИПРОВОДХОЗ им. Е.Е. Алексеевского г. Москва

Инв.№ подл. | Подпись и дата | Взам.инв.№

Копировал: Чибрикина 25709-0213 Формат А4

ТП820-4-2 Альбом II

| Формат | Зона | Поз. | Обозначение | Наименование | Кол. | Примечание |
|---|---|---|---|---|---|---|
| | | | | | | |
| | | | | | | |
| | | | | Документация | | |
| А4 | | | КЖИ 02.00.000 СБ | Сборочный чертеж | | |
| | | | | | | |
| | | | | Сборочные единицы | | |
| А4 | | | КЖИ 02.10.000 | Сетка арматурная С8 | 1 | |
| А4 | | | КЖИ 00.20.000 | Закладная деталь 3Д1 | 1 | |
| | | | | Детали | | |
| Б4 | | | 3.900-3 вып.7 | Скоба | 3 | |
| | | | | Материалы | | |
| | | | | Бетон марки 200 | 0,4 | $м^3$ |

13

| | | | | | | | |
|---|---|---|---|---|---|---|---|
| | | | | 820-4-2 | | КЖИ 02.00.000 | |
| ГИП | Багрянцев | [signature] | 31.05.82 | Кольцо стеновое КЦ-15-9Л | Стадия | Лист | Листов |
| Нач.отд. | Якушев | [signature] | 1.06.82 | | Р | | 1 |
| Пров. | Кузин | [signature] | 31.05.82 | | СОЮЗГИПРОВОДХОЗ им. Е.Е. Алексеевского г. Москва | | |
| Инж. | Милославский | [signature] | 31.05.82 | | | | |
| Н.контр. | Цветков | [signature] | 1.06.82 | | | | |

Инв. № подл. | Подп. и дата | Взам. инв. N

Копировал: Чибрикина 25709-02 14 Формат А4

ТП 820-4-2 Альбом II

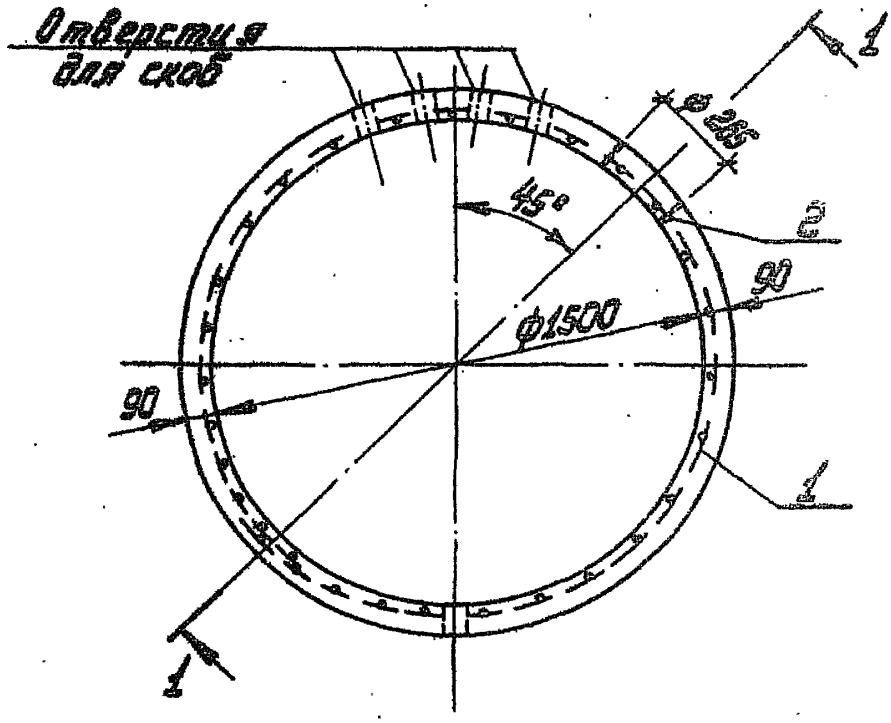


1. Кольцо стеновое КЦ-15-9Л готовить в оснастке кольца КЦ-15-9 по серии 3.900-3 вып.7 или кольца КС-15-2 серии 3820-9 вып.1.

2. Закладную деталь поз. 2 крепить к арматурной сетке вязальной проволокой.

| | | | | | | |
|---|---|---|---|---|---|---|
| | | | | 820-4-2 | КЖИ 02.00.000 СБ | |
| | | | | Кольцо стеновое КЦ-15-9Л Сборочный чертеж | Стадия | Масса | Масштаб |
| | | | | | Р | | |
| ГИП | Багрянцев | | 31.05.82 | | Лист 1 | Листов 2 |
| Нач.отд. | Якушев | | 1.06.82 | | СОЮЗГИПРОВОДХОЗ имени Е.Е. Алексеевского г. Москва | |
| Пров. | Кузин | | 31.05.82 | | | |
| Инж. | Милославский | | 31.05.82 | | | |
| Н.контр. | Цветков | | 1.06.82 | | | |

Взам. инв. №

Подп. и дата

Инв. № подл.

Копировал: Чибрикина 25709-02 15 Формат А4

ТП 820-4-2 Альбом II

Разрез 1-1 повернуто

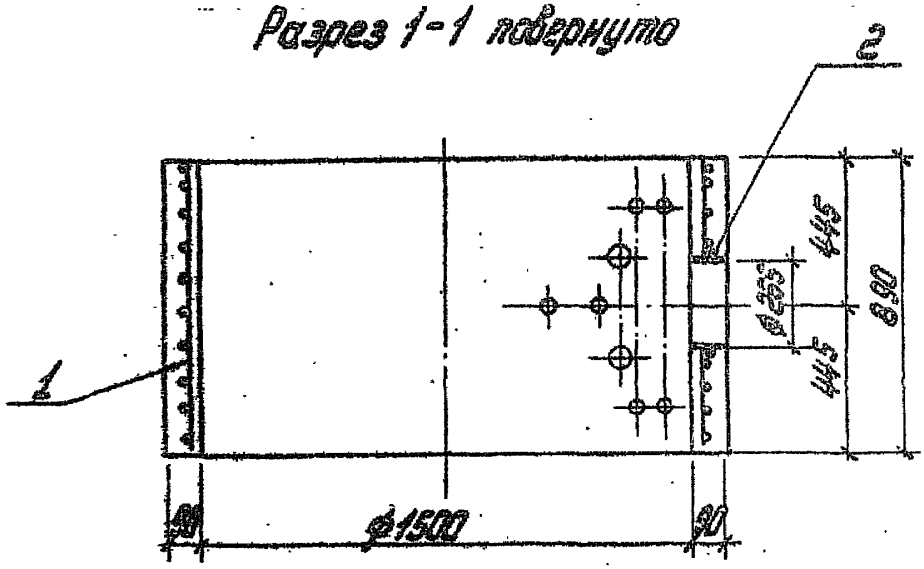


Деталь заделки скобы

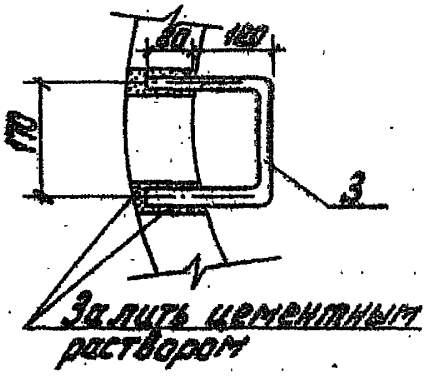


| | | | | | | |
|---|---|---|---|---|---|---|
| | | | | 820-4-2 | КЖИ 02.00.000 СБ | |
| | | | | | Стадия | Масса | Масшт. |
| | | | | | Р | | |
| ГИП | Багрянцев | | 31.05.82 | | Лист 2 | Листов |
| Нач. отд. | Якушев | | 1.06.82 | | | |
| Пров. | Кузин | | 31.05.82 | | | |
| Инж. | Милословский | | 31.05.82 | | | |
| Н. контр. | Цветков | | 1.06.82 | | | |

Инв. № подл. | Подп. и дата | Взам. инв. №

Копировал: Чибрикина 25709-02 16 Формат А4

ТП 820-4-2 Альбом II

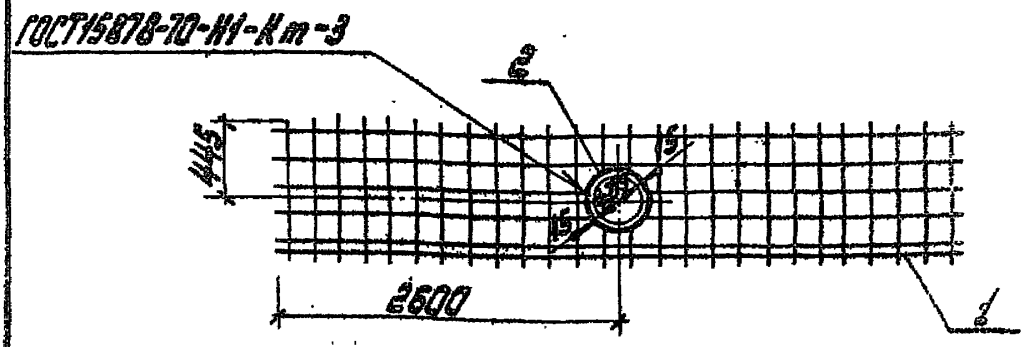


| Формат | Зона | Поз. | Обозначение | Наименование | Кол. | Примечание |
|---|---|---|---|---|---|---|
| | | | | | | |
| | | | | | | |
| | | | | Детали | | |
| Б4 | | 1 | 3.900-3 Вып.7 | Сетка арматурная С8 | 1 | 8,3 |
| Б4 | | 2 | КЖИ 02.10.001 | ф4 ВТ ГОСТ 6727-53 | | |
| | | | | L=1100 | 1 | 0.11 |

Поз.2 приварить к сетке во всех пересечениях при помощи точечной электросварки

| | | | | | | | |
|---|---|---|---|---|---|---|---|
| | | | | 820-4-2 | | КЖИ 02.10.000СБ | |
| | | | | Сетка арматурная С8 (доработка) | Стадия | Масса | Масштаб |
| | | | | | Р | 8,41 | 1:20 |
| ГИП | Багрянцев | | 31.05.82 | | Лист | Листов 1 | |
| Нач.отд. | Якушев | | 1.06.82 | | СОЮЗГИПРОВОДХОЗ им. Е.Е. Алексеевского г. Москва | | |
| Пров. | Кузин | | 31.05.82 | | | | |
| Инж. | Милославский | | 31.05.82 | | | | |
| Н.контр. | Цветков | | 1.06.82 | | | | |

Инв. № подл. | Подп. и дата | Взам. инв. №

Копировал: Чибрикина 25709-02 17 Формат А4

ТП 820-4-2 Альбом II

| Формат | Зона | Поз. | Обозначение | Наименование | Кол. | Примечание |
|---|---|---|---|---|---|---|
| | | | | | | |
| | | | | | | |
| | | | | Документация | | |
| А4 | | | КЖИ 03.00.000 СБ | Сборочный чертеж | | |
| | | | | Сборочные единицы | | |
| А4 | | 1 | КЖИ 03.10.000 | Сетка арматурная С82 | 1 | |
| А4 | | 2 | КЖИ 03.20.000 | Сетка арматурная С83 | 1 | |
| | | | | Детали | | |
| А4 | | 3 | КЖИ 03.00.001 | Петля П1 | 4 | |
| | | | | Материалы | | |
| | | | | Бетон марки 200 | 0,27 | м³ |

Инв.№ подл. | Подпись и дата | Взам.инв.№

| | | | |
|---|---|---|---|
| ГИП | Бородинцев | | 4.05.80 |
| Нач.отд. | Якушев | | 4.06.82 |
| Пров. | Кузин | | 31.05.82 |
| Инж. | Милославский | | 31.05.82 |
| Н.контр. | Цветков | | 1.06.82 |

820-4-2 КЖИ 03.00.000

Плита перекрытия КЖП1-15-1А

| Стадия | Лист | Листов |
|---|---|---|
| Р | | 1 |

Союзгипроводхоз им. Е.Е. Алексеевского г. Москва

Копировал: Ушакина 25709-02 18 Формат А4

ТП 820-4-2 Альбом II

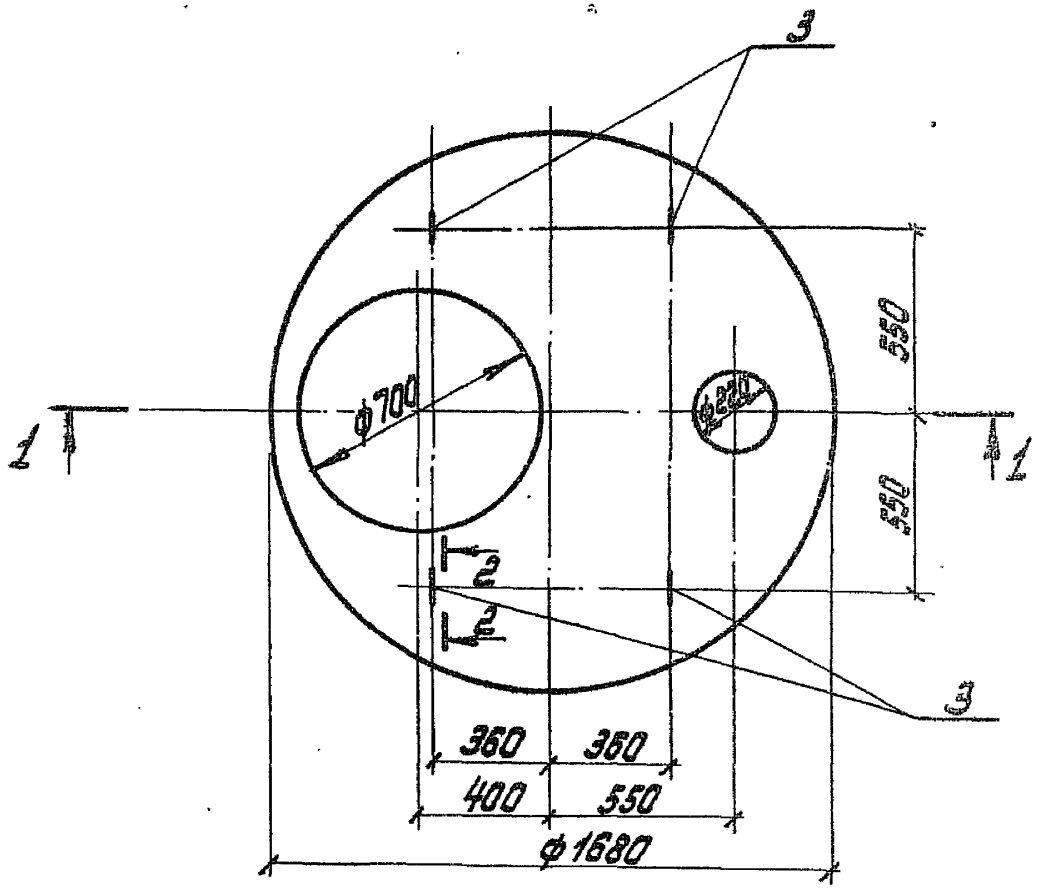


Ведомость расхода стали на элемент, кг

| Марка элемента | Арматурные изделия | | | | | | | | Всего |
|---|---|---|---|---|---|---|---|---|---|
| | Арматура класса А III ГОСТ 5781-75 | | | | | | | | |
| | ф6 | ф8 | | | | | | Итого | |
| КЦП1-15-1А | 7,42 | 19,55 | | | | | | 26,97 | 26.97 |

| | | | |
|---|---|---|---|
| ГИП | Багрянцев | | 9.05.82 |
| Нач.отд. | Якушев | | 1.06.82 |
| Пров. | Кузин | | 9.06.82 |
| Инж. | Милославский | | 9.05.82 |
| Н.контр. | Цветков | | 1.06.82 |

820-4-2 КЖИ.03.00.000 СБ

Плита перекрытия КЦП1-15-1А Сборочный чертеж

| Стадия | Масса | Масштаб |
|---|---|---|
| Р | 680 | 1:50 |

Лист 1 Листов 2

СОЮЗГИПРОВОДХОЗ им. Е.Е. Алексеевского г. Москва

Инв. № подл. | Подп. и дата | Взам. инв. №

Копировал: Чибрикина 25709-02 19 Формат А4

ТП 820-4-2 Альбом II

## Разрез 1-1

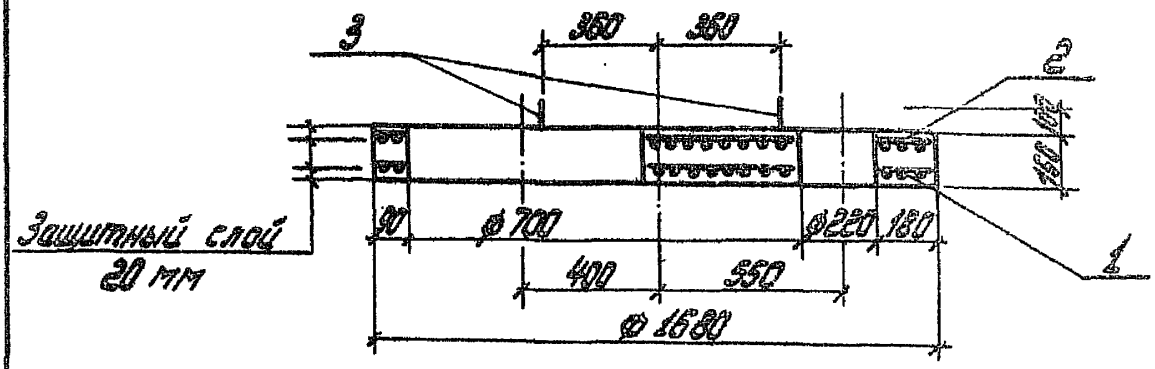


## 2-2

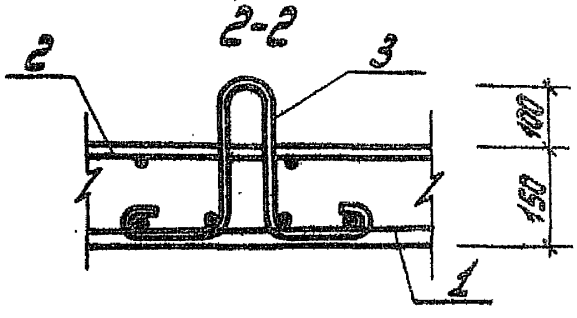


Плиту перекрытия КЦП-1-15-1А готовить в оснастке плиты КЦП1-15-1 по серии 3.900-3 вып. 7

| | | | | | |
|---|---|---|---|---|---|
| | | | | 820-4-2 | КЖИ 03.00.000СБ |
| | | | | Стадия | Масса | Масштаб |
| | | | | Р | | |
| ГИП | Багрянцев | | 31.05.82 | Лист 2 | Листов |
| Нач. отд. | Якушев | | 1.06.82 | | |
| Пров. | Кузин | | 31.05.82 | | |
| Инж. | Милославский | | 31.05.82 | | |
| Н. контр. | Цветков | | 1.06.82 | | |

Инв. № подл. | Подп. и дата | Взам. инв. №

Копировал: Чибрикина 25709-02 20 Формат 3/4

ТП 820-4-2 Альбом II

| Формат | Зона | Поз. | Обозначение | Наименование | Кол. | Примечание |
|---|---|---|---|---|---|---|
| | | | | | | |
| | | | | | | |
| | | | | Документация | | |
| А4 | | | КЖИ 03.10.000 СБ | Сборочный чертеж | | |
| | | | | | | |
| | | | | Детали | | |
| | | | | ф8А III ГОСТ 5781-75 | | |
| 64 | | 1 | КЖИ 03.10.001 | L=1660 | 22 | 14.43 кг |
| 64 | | 2 | КЖИ 03.10.002 | L=900 | 4 | 1.42 кг |
| 64 | | 3 | КЖИ. 03.10.003 | L=5440 | 1 | 2.15 кг |
| 64 | | 4 | КЖИ 03.10.004 | L=2710 | 1 | 1.08 кг |
| 64 | | 5 | КЖИ. 03.10.005 | L=1200 | 1 | 0.47 кг |

В графе „Примечание" масса указана на все элементы

| | | | | | | | |
|---|---|---|---|---|---|---|---|
| | | | | 820-4-2 | КЖИ 03.10.000 | | |
| ГИП | Багрянцев | [signature] | 31.05.82 | Сетка арматурная СА2 | Стадия | Лист | Листов |
| Нач.отд. | Якушев | [signature] | 7.06.82 | | Р | | 1 |
| Пров. | Кузин | [signature] | 31.05.82 | | Союзгипроводхоз им. Е.Е. Алексеевского г. Москва | | |
| Инж. | Милославский | [signature] | 31.05.82 | | | | |
| Н.контр. | Цветков | [signature] | 1.06.82 | | | | |

Инв. № подл. | Подп. и дата | Взам. инв. №

Копировал: Чибрикина 25709-02 21 Формат А4

ТП 820-4-2 Альбом II

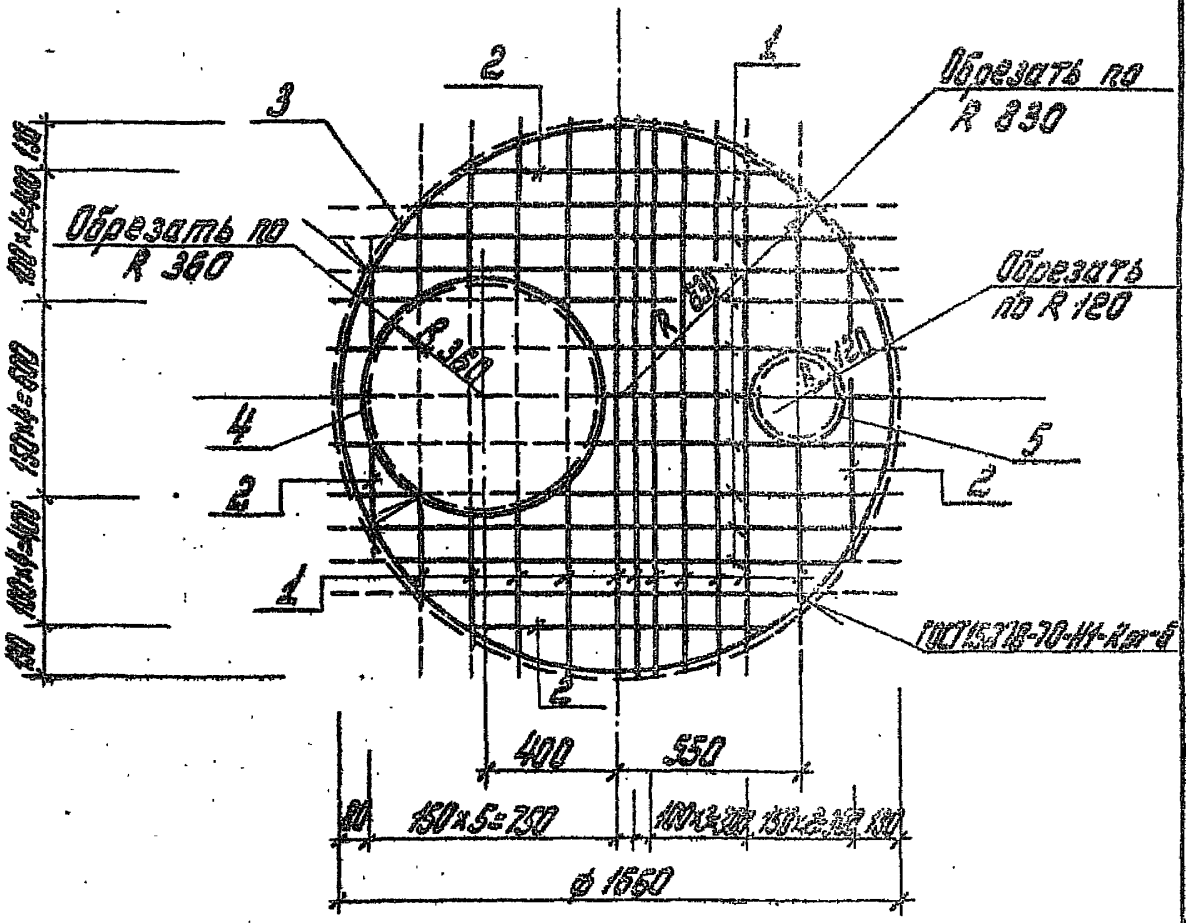


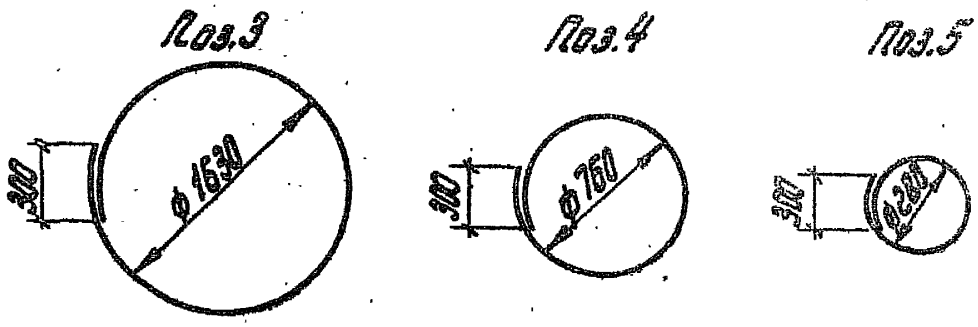


| | | | | | | |
|---|---|---|---|---|---|---|
| | | | | 820-4-2 | КЖИ 03.10.000 СБ | |
| | | | | Сетка арматурная СА2 Сборочный чертеж | Стадия | Масса | Масштаб |
| | | | | | Р | 19.55 | 1:50 |
| ГИП | Багрянцев | | 31.05.82 | | Лист | Листов 1 | |
| Нач.отд. | Якушев | | 1.06.82 | | Союзгипрозодхоз им. Е.Е. Алексеевского г. Москва | | |
| Пров. | Кузин | | 31.05.82 | | | | |
| Инж. | Милославский | | 31.05.82 | | | | |
| Н.контр. | Цветков | | 1.06.82 | | | | |

Инв.№ подл. | Подп. и дата | Взам. инв.№

Копировал: Чибрикина 25709-02 22 Формат А4

ТП 820-4-2 Альбом II

| Формат | Зона | Поз. | Обозначение | Наименование | Кол. | Примечание |
|---|---|---|---|---|---|---|
| | | | | | | |
| | | | | | | |
| | | | | Документация | | |
| А4 | | | КЖИ 03.20.000 СБ | Сборочный чертеж | | |
| | | | | | | |
| | | | | Материалы | | |
| | | | | ф 6А III ГОСТ 5781-75 | | |
| Б4 | | 1 | КЖИ 03.20.001 | L = 1660 | 14 | 5,16 кг |
| Б4 | | 2 | КЖИ 03.20.002 | L = 480 | 2 | 0,21 кг |
| Б4 | | 3 | КЖИ 03.20.003 | L = 5390 | 1 | 1.20 кг |
| Б4 | | 4 | КЖИ 03.20.003 | L = 2660 | 1 | 0,59 кг |
| Б4 | | 5 | КЖИ 03.20.003 | L = 1150 | 1 | 0,26 кг |

В графе „Примечание" масса указана на все элементы

| | | | | | | | |
|---|---|---|---|---|---|---|---|
| | | | | 820-4-2 | | КЖИ 03.20.000 | |
| ГИП | Богданцев | | 5.05.82 | Сетка арматурная САЗ | Стадия | Лист | Листов |
| Нач. отд. | Якушев | | 1.06.82 | | Р | | 1 |
| Пров. | Кузин | | 5.05.82 | | Союзгипроводхоз им. Е.Е. Алексеевского г. Москва | | |
| Инж. | Милосовский | | 5.05.82 | | | | |
| Н. контр. | Цветков | | 1.06.82 | | | | |

Инв. № подл. | Подп. и дата | Взам. инв. №

Копировал: Чибрикина 25709-02 23 Формат А4

ТП 820-4-2 Альбом II

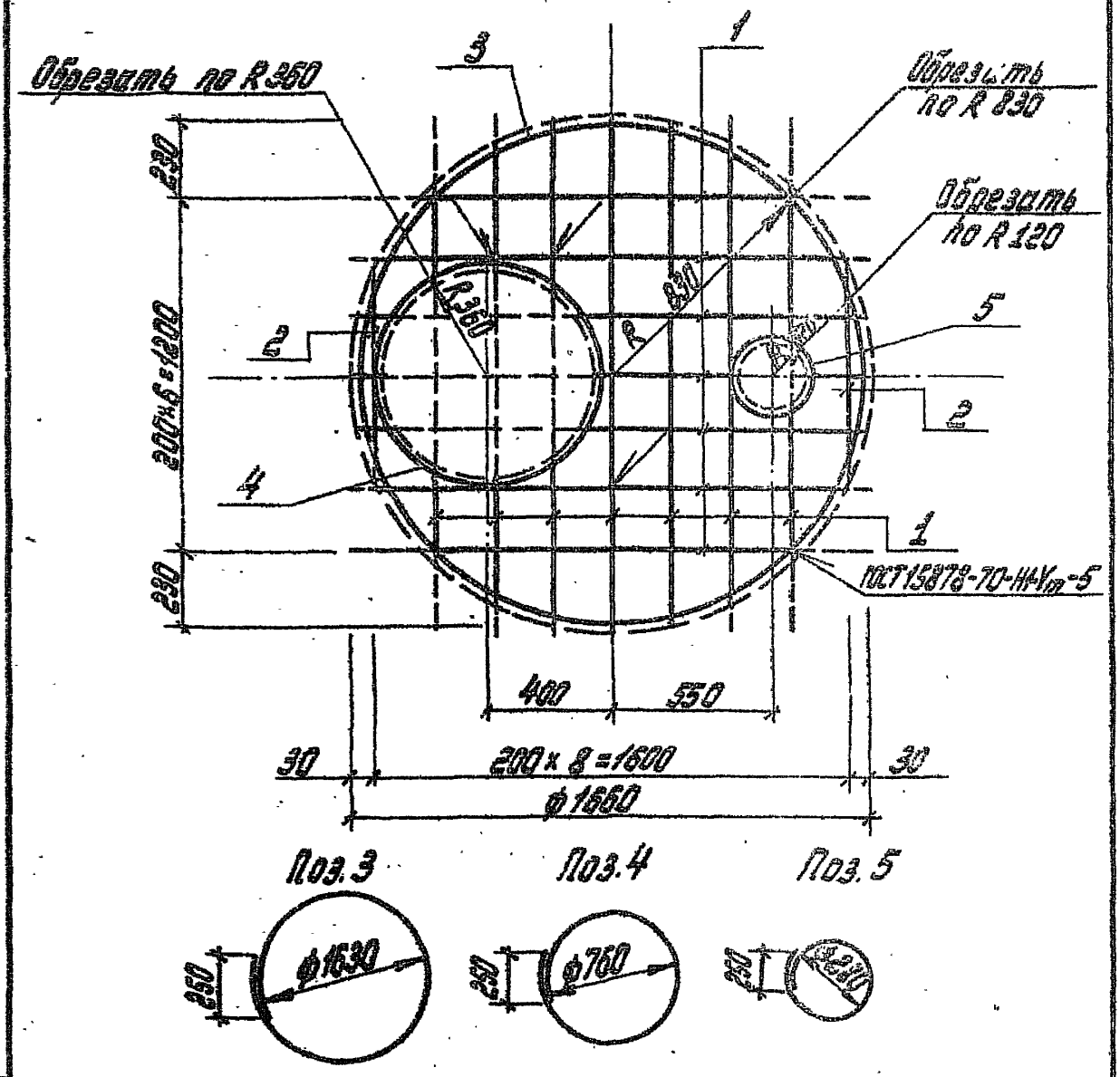


| | | | | | | |
|---|---|---|---|---|---|---|
| | | | | 820-4-2 | КЖИ 03.20.000 СБ | |
| | | | | Сетка арматурная САЗ Сборочный чертеж | Стадия | Масса | Масштаб |
| | | | | | Р | 7.42 | 1:50 |
| ГИП | Багрянцев | | 31.05.82 | | Лист | Листов 1 |
| Нач.отд. | Якушев | | 1.06.82 | | СОЮЗГИПРОВОДХОЗ имени Е.Е. Алексеевского г. Москва | |
| Пров. | Кузин | | 31.05.82 | | | |
| Инж. | Мирославский | | 31.05.82 | | | |
| Н.контр. | Цветков | | 1.06.82 | | | |

Копировал: Чибрикина 25709-02 24 Формат А4

ТП 820-4-2 Альбом II

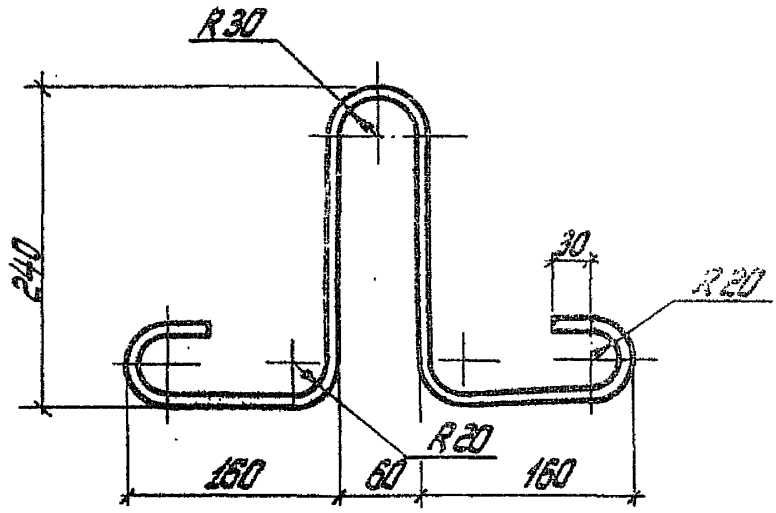


Длина развертки 960 мм

| | | | | | | |
|---|---|---|---|---|---|---|
| | | | | 820-4-2 | КЖИ 03.00.001 | |
| | | | | Петля П1 | Стадия: Р; Масса: 0.6; Масштаб: 1:5 | |
| | | | | | Лист; Листов 1 | |
| ГИП | Багрянцев | | 31.05.82 | ф 10 АI ГОСТ 5781-75 | Союзгипроводхоз им. Е.Е. Алексеевского г. Москва | |
| Нач. отд. | Якушев | | 1.06.82 | | | |
| Пров. | Кузин | | 31.05.82 | | | |
| Инж. | Милославский | | 31.05.82 | | | |
| Н. контр. | Цветков | | 1.06.82 | | | |

Инв. № подл. | Подп. и дата | Взам. инв. №

Копировал: Чибрикина 25709-02 25 Формат А4

ТП 820-4-2 Альбом II

| Формат | Зона | Поз. | Обозначение | Наименование | Кол. | Примечание |
|---|---|---|---|---|---|---|
| | | | | | | |
| | | | | | | |
| | | | | Документация | | |
| А4 | | | КДИ 01.00.000 СБ | Сборочный чертеж | | |
| | | | | | | |
| | | | | | | |
| | | | | | | |
| | | | | | | |
| | | | | | | |
| | | | | | | |
| | | | | Материалы | | |
| | | 1 | | Доска 3 сорт 25×200×650 | | |
| | | | | ГОСТ 8486-66 | 0,02 | м³ |
| | | 2 | | Доска 3 сорт 35×40×120 | | |
| | | | | ГОСТ 8486-66 | 0,00 | м³ |
| | | 3 | | Гвозди К3,0×7,0 | | |
| | | | | ГОСТ 4028-63 | 0,1 | кг |
| | | | | | | |
| | | | | | | |
| | | | | | | |
| | | | | | | |
| | | | | | | |
| | | | | | | |
| | | | | | | |
| | | | | | | |

Инв. № подл. | Подп. и дата | Взам. инв. №

| | | | | |
|---|---|---|---|---|
| | | | | 820-4-2 КДИ 00.00.000 |
| ГИП | Богранцев | | 31.05.82 | Крышка КД 1 |
| Нач. отд. | Якушев | | 1.06.82 | |
| Пров. | Кузин | | 31.05.82 | |
| Инж. | Мишеловский | | 31.05.82 | |
| Н. контр. | Цветков | | 1.06.82 | |

| Стадия | Лист | Листов |
|---|---|---|
| Р | | 1 |

СОЮЗГИПРОВОДХОЗ им. Е.Е. Алексеевского г. Москва

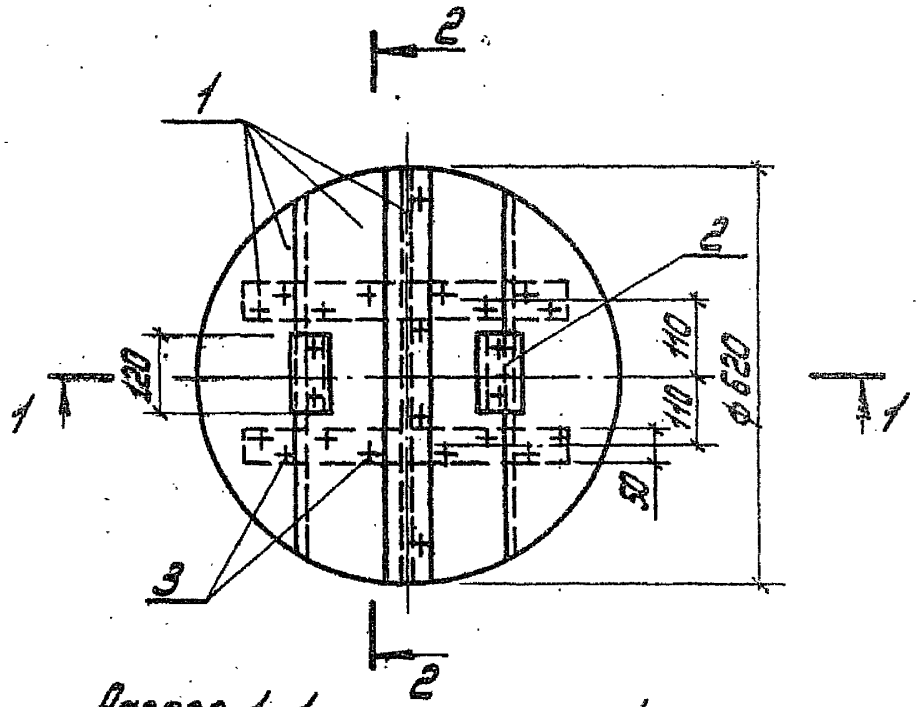


Разрез 1-1

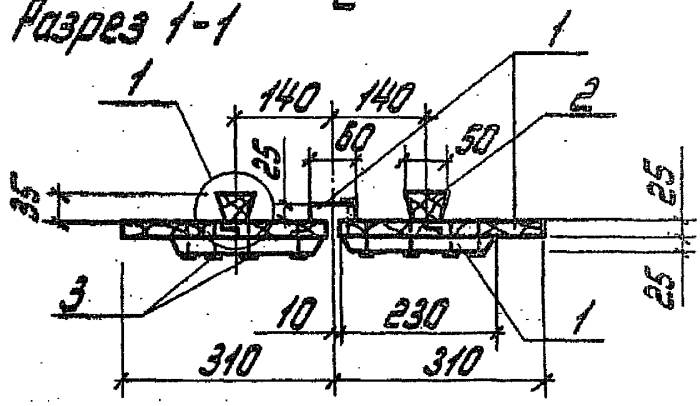


Древесину пропитать антисептическим составом в соответствии с требованиями СНиП III-19-76

| | | | | | | |
|---|---|---|---|---|---|---|
| | | | | 820-4-2 | КДИ 00.00.000 СБ | |
| | | | | Крышка КД1 Сборочный чертеж | Стадия: Р | Масса: 148 | Масшт.: 1:10 |
| | | | | | Лист 1 | Листов 2 |
| ГИП | Багоянцев | | 31.05.91 | | Союзгипроводхоз им. Е.Е. Алексеевского г. Москва | |
| Нач. отд. | Якушев | | 1.06.91 | | | |
| Пров. | Кузин | | 31.05.91 | | | |
| Инж. | Мстиславский | | 31.05.91 | | | |
| Н. контр. | Цветков | | 1.06.91 | | | |

Инв. № подл. | Подп. и дата | Взам. инв. №

Копировал: Чибрикина 25709-02 27 Формат А4

Разрез 2-2

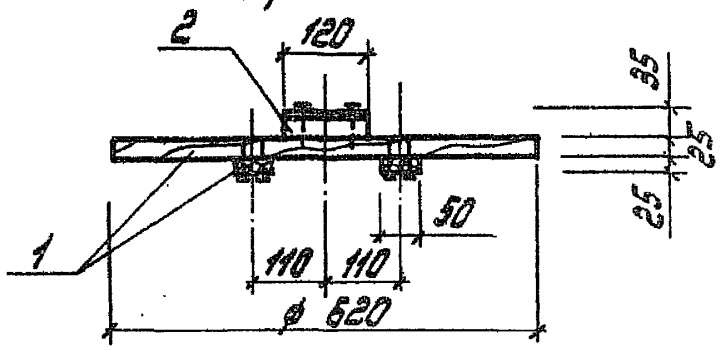


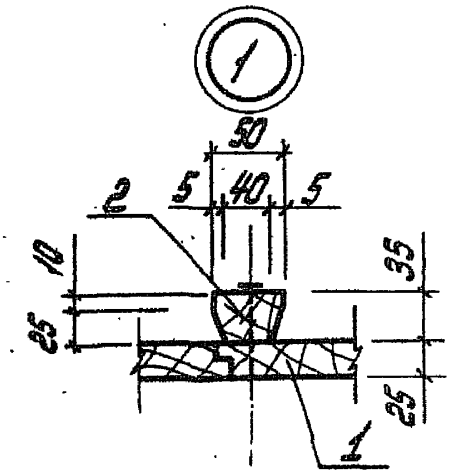


| | | | |
|---|---|---|---|
| ГИП | Багрянцев | | 31.05.82 |
| Нач. отд. | Якушев | | 1.06.82 |
| Пров. | Кузик | | 31.05.82 |
| Инж. | Мелентьева | | 31.05.82 |
| Н. контр. | Цветков | | 1.06.82 |

820-4-2 КДИ.00.00.000 СБ

| Стадия | Масса | Масштаб |
|---|---|---|
| Р | | |
| Лист 2 | Листов | |

Инв. № подл. | Подп. и дата | Взам. инв. №

gost.e-ecolog.ru