

ОТРАСЛЕВЫЕ СТАНДАРТЫ

ПОДОГРЕВАТЕЛИ ПАРОВОДЯНЫЕ ТЕПЛОВЫХ СЕТЕЙ

ОСТ 108.271.105—76, ОСТ 108.101.101—76, ОСТ 108.318.103—76,
ОСТ 108.313.101—76, ОСТ 108.540.103—76, ОСТ 108.313.102—76,
ОСТ 108.313.103—76, ОСТ 108.313.104—76, ОСТ 108.360.101—76,
ОСТ 108.271.106—76, ОСТ 108.369.101—76, ОСТ 108.369.102—76,
ОСТ 108.360.102—76, ОСТ 108.369.103—76, ОСТ 108.360.103—76,
ОСТ 108.780.102—76, ОСТ 108.271.107—76, ОСТ 108.369.104—76,
ОСТ 108.369.105—76, ОСТ 108.389.101—76, ОСТ 108.101.102—76,
ОСТ 108.318.104—76, ОСТ 108.318.105—76, ОСТ 108.500.101—76,
ОСТ 108.530.101—76, ОСТ 108.794.101—76, ОСТ 108.321.106—76,
ОСТ 108.101.103—76, ОСТ 108.101.104—76, ОСТ 108.360.104—76,
ОСТ 108.101.105—76, ОСТ 108.360.105—76, ОСТ 108.101.106—76,
ОСТ 108.500.103—76, ОСТ 108.101.107—76, ОСТ 108.101.108—76,
ОСТ 108.101.109—76, ОСТ 108.540.104—76, ОСТ 108.101.110—76,
ОСТ 108.500.102—76, ОСТ 108.101.111—76, ОСТ 108.734.101—76,
ОСТ 108.734.102—76, ОСТ 108.734.103—76, ОСТ 108.321.107—76

Издание официальное

gost.e-ecolog.ru

РАЗРАБОТАН Научно-производственным объединением по исследованию и проектированию энергетического оборудования им. И. И. Ползунова (НПО ЦКТИ)

Генеральный директор	Н. М. МАРКОВ
Заведующий отраслевым отделом стандартизации	В. Л. МАРКОВ
Руководители темы:	Л. О. МУРЗО, М. И. ЯНКЕЛЕВИЧ
Исполнители:	А. М. БЕЛЯЕВА, А. Ф. ПОПОВ, З. П. ШУЛЯТЬЕВА, Н. М. ГРАЖДАНОВА

Ленинградским филиалом проектно-технологического института «Энергомонтажпроект»

Главный инженер	А. М. ШАГИН
Руководитель темы	В. И. ЕСАРЕВ
Исполнители:	Б. З. ФЕЙГИН, Р. Р. КЕЙЗЕЛЬ

ВНЕСЕН Научно-производственным объединением по исследованию и проектированию энергетического оборудования им. И. И. Ползунова (НПО ЦКТИ)

Генеральный директор	Н. М. МАРКОВ
Заведующий отраслевым отделом стандартизации	В. Л. МАРКОВ

ПОДГОТОВЛЕН К УТВЕРЖДЕНИЮ Техническим управлением Министерства энергетического машиностроения

Начальник Технического управления	В. П. ПЛАСТОВ
Начальник отдела опытно-конструкторских и научно-исследовательских работ по котлостроению	В. В. ЛЕБЕДЕВ

СОГЛАСОВАН с Госгортехнадзором СССР

Заместитель начальника управления по котлонадзору и подъемным сооружениям	А. И. МУРАЧЕВ

с трестом Союзкотлокомплект

Управляющий	И. Ф. ГРИГОРЬЕВ

с ЦПКБ Главтехмонтаж Минмонтажспецстроя

Заместитель начальника ЦПКБ	В. В. БОНДАРЕНКО

УТВЕРЖДЕН И ВВЕДЕН В ДЕЙСТВИЕ указанием Министерства энергетического машиностроения от 27 декабря 1976 г. № ПС-002/9623

Заместитель министра	П. О. СИРЫЙ

УДК 621.643.4.055:696.463.5

ОТРАСЛЕВОЙ СТАНДАРТ

Группа Е26

ПОДОГРЕВАТЕЛИ ПАРОВОДЯНЫЕ КОРПУСА. ШТУЦЕРА КОНСТРУКЦИЯ И РАЗМЕРЫ

ОСТ 108.313.101—76

Вводон впервые

Указанием Министерства энергетического машиностроения от 27 декабря 1976 г. № ПС-002/9623 срок действия установлен

с 01.01.76

до 01.01.83

Несоблюдение стандарта преследуется по закону

1. Настоящий стандарт распространяется на штуцера пароводяных подогревателей.

2. Конструкция и размеры штуцеров должны соответствовать указанным на чертеже и в таблице.

3. Материал — Труба $\frac{\text{ГОСТ 10704—76}}{\text{АСт3пс5 ГОСТ 10705—63}}$.

Допускается применение труб по ГОСТ 8732—70.

Пример обозначения:

ШТУЦЕР 02 ОСТ 108.313.101—76

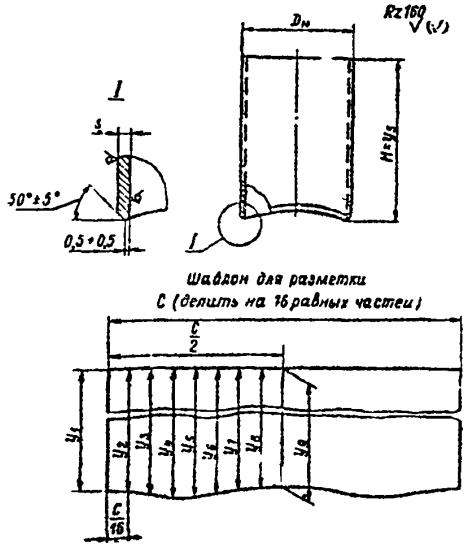

Размеры в мм

Обозначение штуцера	$D_н \times s$	Шаблон для разметки						Масса, кг
		C	$y_1=y_9$	$y_2=y_8$	$y_3=y_7$	$y_4=y_6$	$y_5=H$	
01 ОСТ 108.313.101—76	108×4	339	124	125	129	131	132	1,32
02 ОСТ 108.313.101—76	159×4,5	500	194	196	198	205	207	3,40
03 ОСТ 108.313.101—76	219×6	688	202	205	212	220	224	6,70
04 ОСТ 108.313.101—76	273×7	858	201	204,5	213	223	226	9,76

gost.e-ecolog.ru

Издание официальное

Перепечатка воспрещена