

ОТРАСЛЕВЫЕ СТАНДАРТЫ

ПОДОГРЕВАТЕЛИ ПАРОВОДЯНЫЕ ТЕПЛОВЫХ СЕТЕЙ

ОСТ 108.271.105—76, ОСТ 108.101.101—76, ОСТ 108.318.103—76,
ОСТ 108.313.101—76, ОСТ 108.540.103—76, ОСТ 108.313.102—76,
ОСТ 108.313.103—76, ОСТ 108.313.104—76, ОСТ 108.360.101—76,
ОСТ 108.271.106—76, ОСТ 108.369.101—76, ОСТ 108.369.102—76,
ОСТ 108.360.102—76, ОСТ 108.369.103—76, ОСТ 108.360.103—76,
ОСТ 108.780.102—76, ОСТ 108.271.107—76, ОСТ 108.369.104—76,
ОСТ 108.369.105—76, ОСТ 108.389.101—76, ОСТ 108.101.102—76,
ОСТ 108.318.104—76, ОСТ 108.318.105—76, ОСТ 108.500.101—76,
ОСТ 108.530.101—76, ОСТ 108.794.101—76, ОСТ 108.321.106—76,
ОСТ 108.101.103—76, ОСТ 108.101.104—76, ОСТ 108.360.104—76,
ОСТ 108.101.105—76, ОСТ 108.360.105—76, ОСТ 108.101.106—76,
ОСТ 108.500.103—76, ОСТ 108.101.107—76, ОСТ 108.101.108—76,
ОСТ 108.101.109—76, ОСТ 108.540.104—76, ОСТ 108.101.110—76,
ОСТ 108.500.102—76, ОСТ 108.101.111—76, ОСТ 108.734.101—76,
ОСТ 108.734.102—76, ОСТ 108.734.103—76, ОСТ 108.321.107—76

Издание официальное

gost.e-ecolog.ru

РАЗРАБОТАН Научно-производственным объединением по исследованию и проектированию энергетического оборудования им. И. И. Ползунова (НПО ЦКТИ)

Генеральный директор	Н. М. МАРКОВ
Заведующий отраслевым отделом стандартизации	В. Л. МАРКОВ
Руководители темы:	Л. О. МУРЗО, М. И. ЯНКЕЛЕВИЧ
Исполнители:	А. М. БЕЛЯЕВА, А. Ф. ПОПОВ, З. П. ШУЛЯТЬЕВА, Н. М. ГРАЖДАНОВА

Ленинградским филиалом проектно-технологического института «Энергомонтажпроект»

Главный инженер	А. М. ШАГИН
Руководитель темы	В. И. ЕСАРЕВ
Исполнители:	Б. З. ФЕЙГИН, Р. Р. КЕЙЗЕЛЬ

ВНЕСЕН Научно-производственным объединением по исследованию и проектированию энергетического оборудования им. И. И. Ползунова (НПО ЦКТИ)

Генеральный директор	Н. М. МАРКОВ
Заведующий отраслевым отделом стандартизации	В. Л. МАРКОВ

ПОДГОТОВЛЕН К УТВЕРЖДЕНИЮ Техническим управлением Министерства энергетического машиностроения

Начальник Технического управления	В. П. ПЛАСТОВ
Начальник отдела опытно-конструкторских и научно-исследовательских работ по котлостроению	В. В. ЛЕБЕДЕВ

СОГЛАСОВАН с Госгортехнадзором СССР

Заместитель начальника управления по котлонадзору и подъемным сооружениям	А. И. МУРАЧЕВ

с трестом Союзкотлокомплект

Управляющий	И. Ф. ГРИГОРЬЕВ

с ЦПКБ Главтехмонтаж Минмонтажспецстроя

Заместитель начальника ЦПКБ	В. В. БОНДАРЕНКО

УТВЕРЖДЕН И ВВЕДЕН В ДЕЙСТВИЕ указанием Министерства энергетического машиностроения от 27 декабря 1976 г. № ПС-002/9623

Заместитель министра	П. О. СИРЫЙ

УДК 696.463.5—213

Группа Е26

ОТРАСЛЕВОЙ СТАНДАРТ

ПОДОГРЕВАТЕЛИ ПАРОВОДЯНЫЕ КОРПУСА КОНСТРУКЦИЯ И РАЗМЕРЫ

ОСТ 108.101.101—76

Введен впервые

Указанием Министерства энергетического машиностроения от 27 декабря 1976 г № ПС-002/9623 срок введения установлен

с 01.01.78

до 01.01.83

Несоблюдение стандарта преследуется по закону

1 Настоящий стандарт распространяется на корпуса пароводяных подогревателей.

2 Конструкция и размеры корпусов должны соответствовать указанным на черт. 1, 2 и в табл 1, 2

3. Материал штуцера (поз. 2) — Труба $\frac{\text{ГОСТ 10704—76}}{\text{Ст3пс5 ГОСТ 10705—63}}$.

Допускается применение бесшовных труб по ГОСТ 8732—70

4. Сварку производить электродами типа Э50А, Э42 или Э46 по ГОСТ 9467—75.

5. Допускается взамен фланцев по ГОСТ 1255—67 применять фланцы по ГОСТ 12827—67.

6. По согласованию с заказчиком взамен опор по МН 5131—63 и МН 5132—63 допускается применение других типов опор по чертежам завода-изготовителя

7. Размеры l_4 и l_5 по требованию заказчика могут быть изменены

8 По согласованию с заказчиком отверстия для присоединения труб к указателю уровня могут быть расположены с противоположной стороны (зеркально).

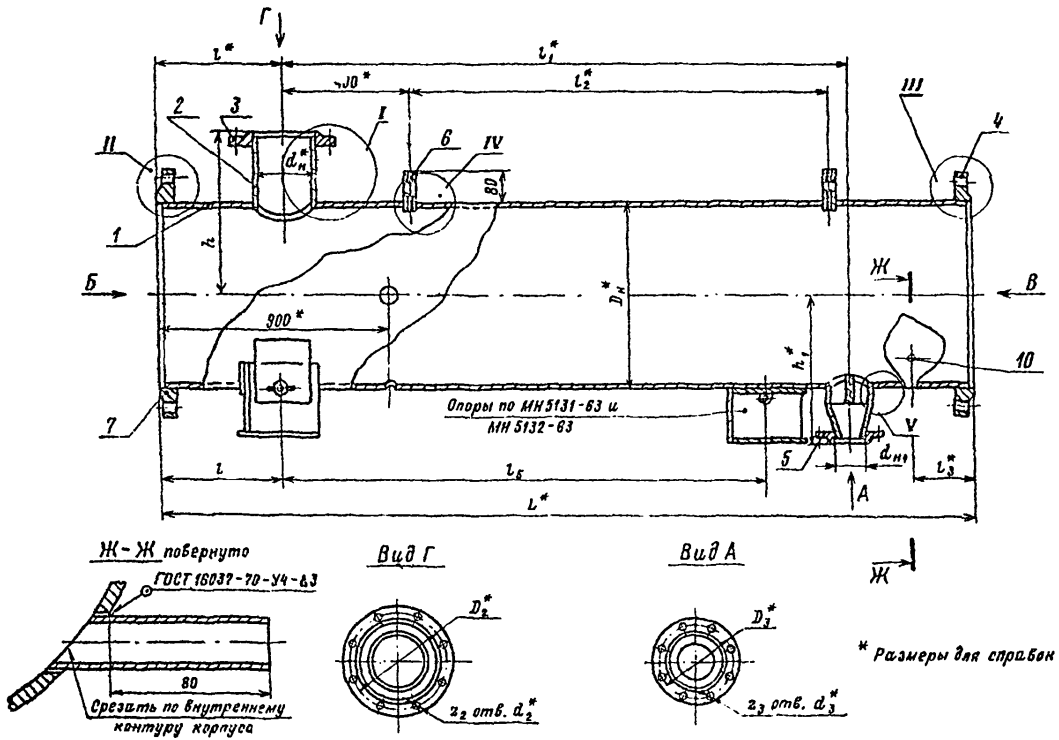
Г
l^*
l_1^*
l_2^*
l_3^*
l_5
L^*
h
h_1^*
$D_н^*$
$d_н^*$
$d_{н1}$
D_2^*
D_3^*
z_2 отв. d_2^*
z_3 отв. d_3^*
900*
80
I
II
III
IV
V
1
2
3
4
5
6
7
10
Б
В
Ж
А
Опоры по МН 5131-63 и МН 5132-63
Ж-Ж повернуто
ГОСТ 16037-70-У4-&3
Срезать по внутреннему контуру корпуса
Вид Г
Вид А
* Размеры для справок

Черт. 1

Вид Б

010СТ108.101.101-76-050СТ108.101.101-76 060СТ108.101.101-76-070СТ103.101.101-76
110СТ108.101.101-76-150СТ108.101.101-76 160СТ108.101.101-76-170СТ108.101.101-76

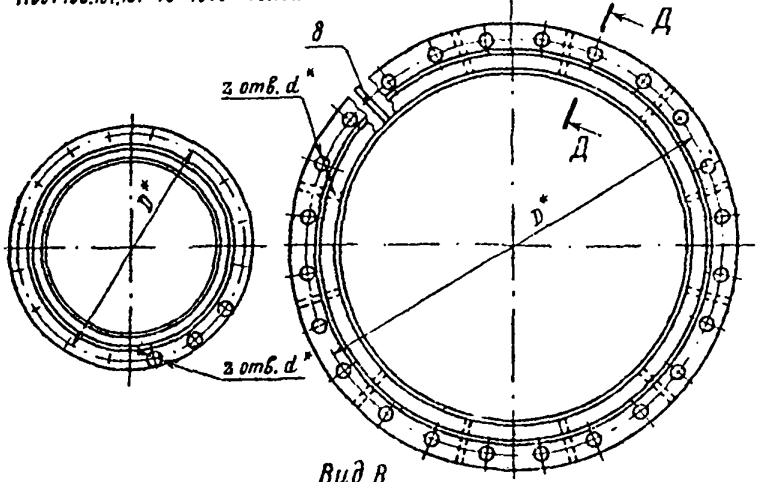

Вид В

010СТ108.101.101-76-050СТ108.101.101-76 060СТ108.101.101-76-070СТ108.101.101-76
110СТ108.101.101-76-150СТ108.101.101-76 160СТ108.101.101-76-170СТ 108.101.101-76

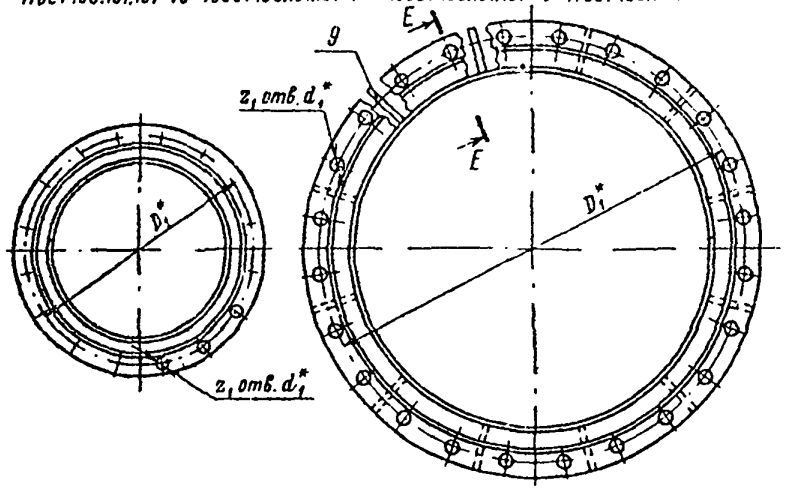

I

010СТ108.101.101-76-060СТ108.101.101-76 070СТ108.101.101-76
110СТ108.101.101-76-150СТ108.101.101-76 160СТ108.101.101-76-170СТ108.101.101-76

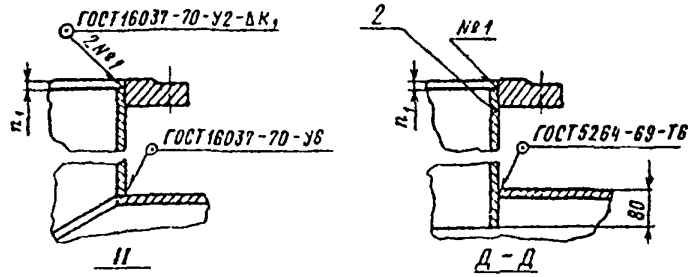

II Д-Д

010СТ108.101.101-76-050СТ108.101.101-76 060СТ108.101.101-76-070СТ108.101.101-76
110СТ108.101.101-76-150СТ108.101.101-76 160СТ108.101.101-76-170СТ108.101.101-76

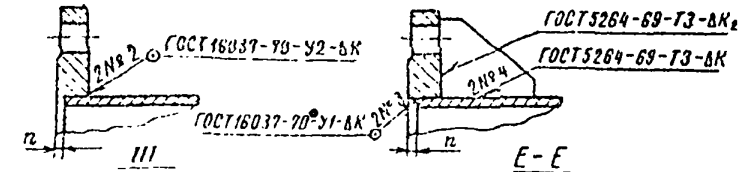

III Е-Е

010СТ108.101.101-76-050СТ108.101.101-76 060СТ108.101.101-76-070СТ108.101.101-76
110СТ108.101.101-76-150СТ108.101.101-76 160СТ108.101.101-76-170СТ108.101.101-76

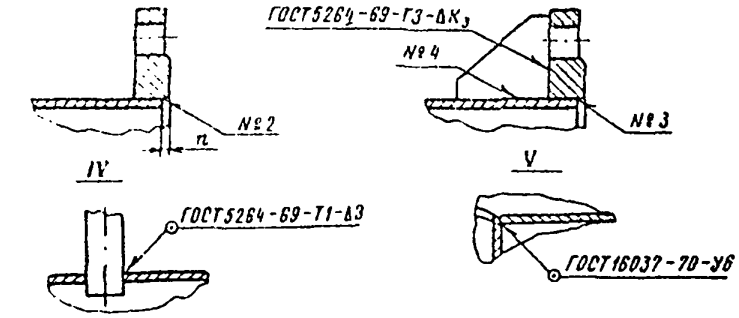

IV V

Черт. 2

Таблица 1

Размеры в мм

Обозначение корпуса	$D_н$	$d_н$	$d_{н1}$	L	l	l_1	l_2	l_4	l_5	h	h_1	D	D_1	D_2	D_3
01 ОСТ 108.101.101—76	325	108	57	2915	365	2300	1200	350	2000	293	293	410	400	180	125
02 ОСТ 108.101.101—76	426	159		2905						413	348	525	515	240	
03 ОСТ 108.101.101—76	480			2900						440	375	585	565		
04 ОСТ 108.101.101—76	530	219	89	2895						477	420	650	620	295	160
05 ОСТ 108.101.101—76	630	273		2880						526	500	770	725	350	
06 ОСТ 108.101.101—76	720		133	2870	450	2100			1900	570	556	840	840		210
07 ОСТ 108.101.101—76	820	325		2865						620	606	950	950	400	
11 ОСТ 108.101.101—76	325	108	57	1915	365	1300	850	270	1100	293	293	410	400	180	125
12 ОСТ 108.101.101—76	426	159		1905						413	348	525	515	240	
13 ОСТ 108.101.101—76	480			1900						440	375	585	565		
14 ОСТ 108.101.101—76	530	219	89	1895						477	420	650	620	295	160
15 ОСТ 108.101.101—76	630	273		1880						526	500	770	725	350	
16 ОСТ 108.101.101—76	720	325	133	1870	450	1100	700		1000	570	556	840	840	400	210
17 ОСТ 108.101.101—76	820	377		1865						622	606	950	950	460	

Продолжение табл. 1

Размеры в мм

Обозначение корпуса	d	d_1	d_2	d_3	n	n_1	K	K_1	K_2	K_3	Количество отверстий			Масса, кг
											$z = z_1$	z_2	z_3	
01 ОСТ 108.101.101—76	27	23	18	18	10	6	9	5	12	12	12	8	4	227
02 ОСТ 108.101.101—76	30	27	23				8				16			282
03 ОСТ 108.101.101—76											20			319
04 ОСТ 108.101.101—76	33					10		8						373
05 ОСТ 108.101.101—76	40	30										12		464
06 ОСТ 108.101.101—76							9				24		8	543
07 ОСТ 108.101.101—76		33						9						638
11 ОСТ 108.101.101—76	27	23	18	18	10	6	9	5	16	16	12	8	4	165
12 ОСТ 108.101.101—76	30	27	23				8				16			210
13 ОСТ 108.101.101—76											20			237
14 ОСТ 108.101.101—76	33					10		8						283
15 ОСТ 108.101.101—76	40	30										12		357
16 ОСТ 108.101.101—76							9	9	16	12	24		8	410
17 ОСТ 108.101.101—76		33				12		10		16		16		487

Таблица 2

Обозначение корпуса	Поз 1 Труба по ОСТ 108 318 103—76 Кол 1	Поз. 2 Штуцер Кол. 1			Поз 3 Фланец по ГОСТ 1255—67 Кол 1	Поз 4 Фланец по ГОСТ 1255—67 или ОСТ 108 540 103—76 Кол 1	Поз. 5 Патрубок с фланцем по ОСТ 108 313 102—76 Кол. 1
	Обозначение	по ОСТ 108 313 101—76	по ГОСТ 10704—76 или ГОСТ 8732—70				
		Обозначение	Размеры $D_н \times s$, мм	Длина, мм	Обозначение	Обозначение	Обозначение
01 ОСТ 108 101 101—76	01 ОСТ 108 318 103—76	01 ОСТ 108 313 101—76			100—10	300—10	01 ОСТ 108 313 102—76
02 ОСТ 108 101.101—76	02 ОСТ 108 318 103—76	02 ОСТ 108 313.101—76			150—10	400—10	02 ОСТ 108 313 102—76
03 ОСТ 108 101 101—76	03 ОСТ 108 318 103—76		—	—		450—10	03 ОСТ 108 313 102—76
04 ОСТ 108 101 101—76	04 ОСТ 108 318 103—76	03 ОСТ 108 313 101—76			200—10	500—10	04 ОСТ 108 313 102—76
05 ОСТ 108 101 101—76	05 ОСТ 108 318 103—76	04 ОСТ 108 313 101—76			250—10	600—10	05 ОСТ 108 313 102—76
06 ОСТ 108 101 101—76	06 ОСТ 108 318 103—76					01 ОСТ 108 540 103—76	06 ОСТ 102 313 102—76
07 ОСТ 108 101.101—76	07 ОСТ 108 318 103—76	—	325×8	280	300—10	02 ОСТ 108 540 103—76	07 ОСТ 108 313 102—76
11 ОСТ 108 101.101—76	11 ОСТ 108 318 103—76	01 ОСТ 108 313 101—76			100—10	300—10	01 ОСТ 108 312.102—76
12 ОСТ 108 101 101—76	12 ОСТ 108 318 103—76	02 ОСТ 108 313 101—76			150—10	400—10	02 ОСТ 108 313 102—76
13 ОСТ 108 101.101—76	13 ОСТ 108 318 103—76		—	—		450—10	03 ОСТ 108 313 102—76
14 ОСТ 108 101 101—76	14 ОСТ 108 318 103—76	03 ОСТ 108 313.101—76			200—10	500—10	04 ОСТ 108 313 102—76
15 ОСТ 108 101 101—76	15 ОСТ 108 318 103—76	04 ОСТ 108 313 101—76			250—10	600—10	05 ОСТ 108 313 102—76
16 ОСТ 108 101 101—76	16 ОСТ 108 318 103—76	—	325×8	280	300—10	01 ОСТ 108 540 103—76	06 ОСТ 108 313 102—76
17 ОСТ 108 101.101—76	17 ОСТ 108 318 103—76		377×10		350—10	02 ОСТ 108 540.103—76	07 ОСТ 108 313.102—76

Продолжение табл. 2

Обозначение корпуса	Поз 6 Штуцер по ОСТ 108 313 104—76 Кол 1	Поз 7 Фланец по ГОСТ 1255—67 и ОСТ 108 540 103—76 Кол 1	Поз. 8 Ребро по ОСТ 108.360.101—76		Поз. 9 Ребро по ОСТ 108 360 101—76		Поз. 10 Штуцер отвода газов по ГОСТ 10704—76 или ГОСТ 8734—75 Кол. 1 Материал: Труба 25×2 ВСт3сп5 ГОСТ 10705—76
	Обозначение		Обозначение	Количество	Обозначение	Количество	Обозначение
01 ОСТ 108 101.101—76	ОСТ 108 313 104—76	300—16	—		—		Труба 25×2×100
02 ОСТ 108 101 101—76		400—16					
03 ОСТ 108 101.101—76		450—16					
04 ОСТ 108 101.101—76		500—16					
05 ОСТ 108 101.101—76		600—16					
06 ОСТ 108 101.101—76		06 ОСТ 108 540.103—76	01 ОСТ 108 360.101—76	12	01 ОСТ 108 360.101—76	12	
07 ОСТ 108.101.101—76		07 ОСТ 108 540.103—76	02 ОСТ 108.360 101—76		03 ОСТ 108 360.101—76		
11 ОСТ 108 101 101—76	ОСТ 108 313 104—76	300—16	—		—		Труба 25×2×100
12 ОСТ 108 101 101—76		400—16					
13 ОСТ 108.101 101—76		450—16					
14 ОСТ 108 101.101—76		500—16					
[illegible] 101 101—76		600—16					
[illegible] 101 101—76		06 ОСТ 108 540 103—76	01 ОСТ 108 360.101—76	12	01 ОСТ 108 360 101—76	12	
17 ОСТ 108 101 101—76		07 ОСТ 108 540 103—76	02 ОСТ 108 360.101—76		03 ОСТ 108 360 101—76		

gost.e-ecolog.ru