Типовой проект

902-2-46088

ФЛОТАТОР – ОТСТОЙНИК

ДЛЯ ОЧИСТКИ НЕФТЕСОДЕРЖАЩИХ СТОЧНЫХ ВОД ПРОИЗВОДИТЕЛЬНОСТЬЮ 300 КУБ. М. В ЧАС.

Альбом 4

Часть 2

НЕСТАНДАРТИЗИРОВАННОЕ ОБОРУДОВАНИЕ СТР.-67-82

gost.e-ecolog.ru

Типовой проект

902-2-46.88

Флотатор – отстойник для очистки нефтесодержащих сточных вод производительностью 300 куб. м. в час.

Альбом 4

Часть 2

Нестандартизированное оборудование стр.-67-82

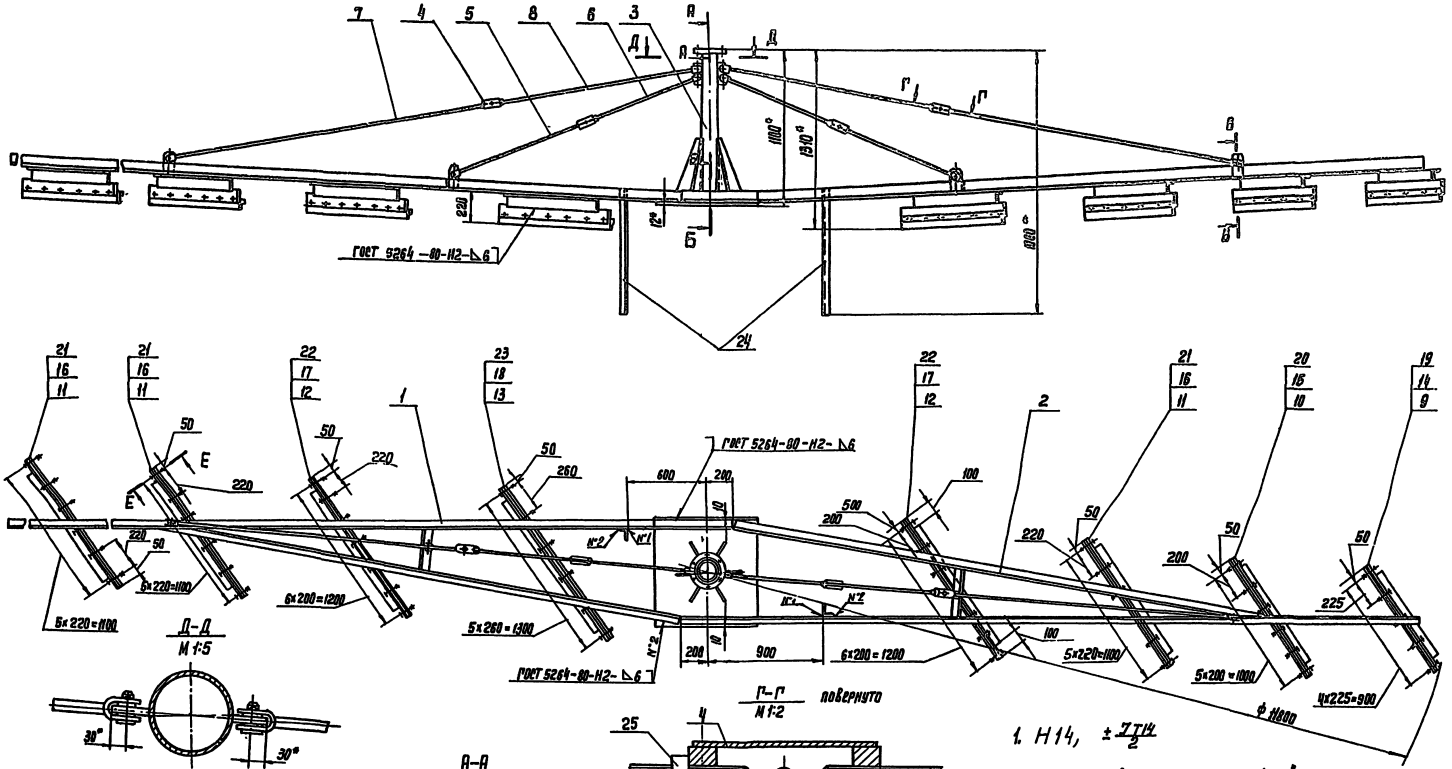

1. Н14, $\pm\frac{7Т14}{2}$
2. Отв. ф10 в деталях поз. 11, 21 сверлить совместно
3. Шероховатость обрабатываемых поверхностей деталей без чертежа — Rz 80
4. Размеры для справок

Изм.	Лист	№ докум.	Подп.	Дата	ТМ 137.01.09.00.00 СБ			
Разраб.		Еремина			Механизм для сбора осадка Сборочный чертеж	Лит.	Масса	Масштаб
Пров.		Вайнштейн				И	367	1:20
Т. Контр.		Смирнов				Лист	Листов 1	
Гл. инж. пр.		Блоков						
Н. Контр.		Корсакова				СОЮЗВОДОКАНАЛПРОЕКТ		
Утв.		Авдеев						

ТМ.137.01.09.02.00СБ

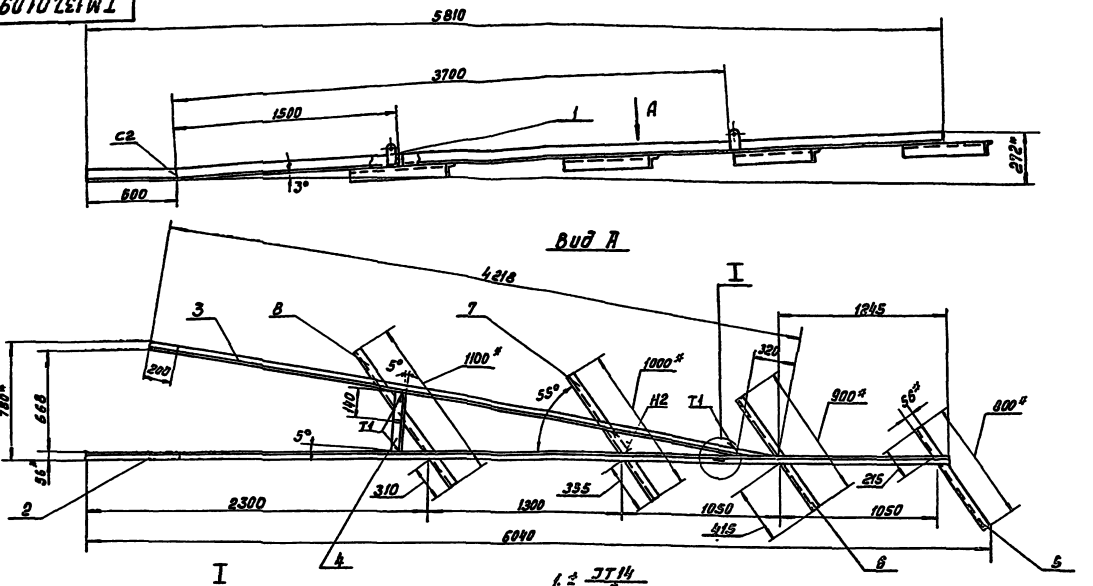

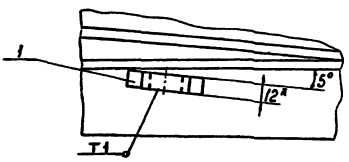

1. ± $\frac{JT14}{2}$
2. Сварные швы выполнить по ГОСТ 5264-80 по периметру прилегания свариваемых деталей. Катет шва равен их наименьшей толщине.
3. * Размеры для справок.

					ТМ.137.01.09.02.00СБ			
Изм.	Лист	№ докум.	Подп.	Дата	Скребок правый Сборочный чертеж.	Лит	Масса	Масштаб
Разраб.		Еремина				И	97	1:20
Пров.		Войнштейн				Лист	Листов 1	
Т.контр.		Смирнов				СОЮЗВОДОКАНАЛПРОЕКТ		
Гл.инжен.		Блоков						
Н.контр.		Корсакова						
Утв.		Абдеев						

ТМ.137.01.09.01.00СБ

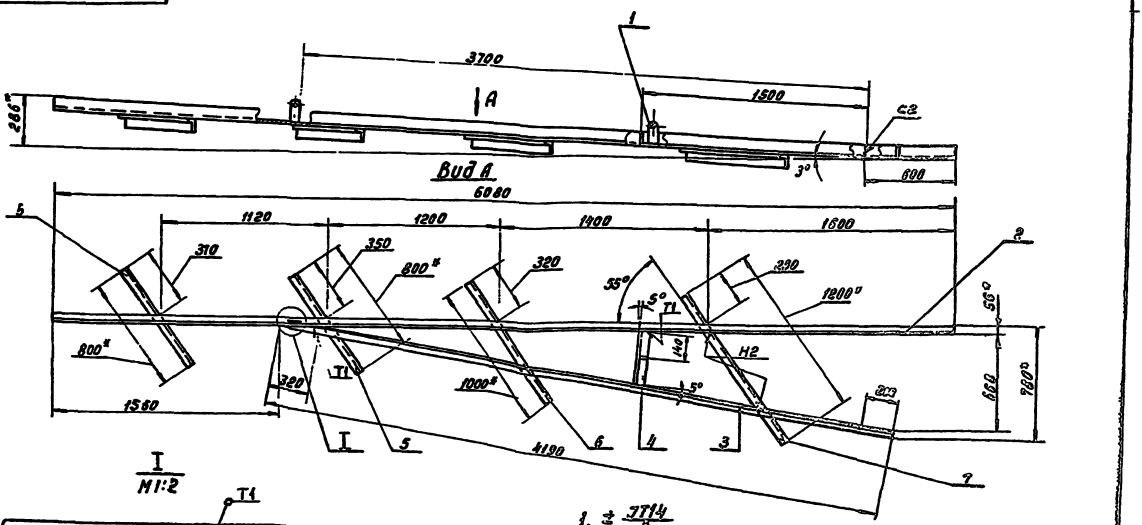

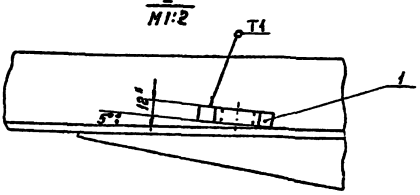

1. ± $\frac{JT14}{2}$
2. Сварные швы выполнить по ГОСТ 5264-80 по периметру прилегания свариваемых деталей. Катет шва равен их наименьшей толщине.
3. * Размеры для справок.

					ТМ.137.01.09.01.00СБ			
Изм.	Лист	№ докум.	Подп.	Дата	Скребок левый Сборочный чертеж.	Лит	Масса	Масштаб
Разраб.		Еремина				И	98.3	1:20
Пров.		Войнштейн				Лист	Листов 1	
Т.контр.		Смирнов				СОЮЗВОДОКАНАЛПРОЕКТ		
Гл.инжен.		Блоков						
Н.контр.		Корсакова						
Утв.		Абдеев						

ТМ.137.01.09.05.00 СБ

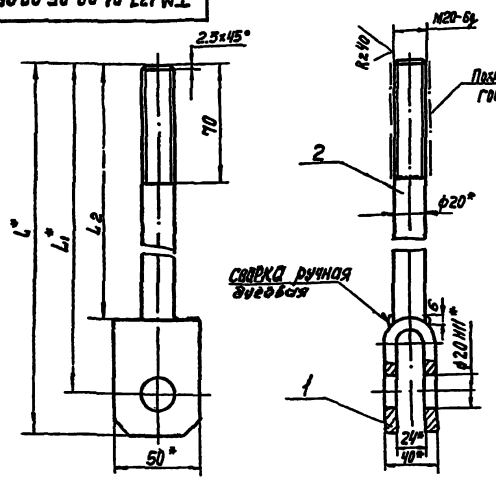

Ин. № поз.	Обозначение	Размеры, мм L	L1	L2	Резьба	Масса кг
5	ТМ.137.01.09.05.00	2000	1975	1930	Левая	5,2
6	-01	2000	1975	1930	Правая	5,2
7	-02	925	900	855	Левая	2,6
8	-03	925	900	855	Правая	2,6

1. Неуказанные предельные отклонения размеров: $\pm \frac{IT14}{2}$
2. Шероховатость обрабатываемых поверхностей деталей без чертежа — Rz80
3. * Размеры для справок

Изм.	Лист	N докум.	Подп.	Дата	ТМ.137.01.09.05.00 СБ
Разраб.		Ермина			Тяга
Пров.		Войнитейн			Сборочный чертеж
Т.Контр.		Смирнов			
Гл.инж.пр.		Блохов			
Н.Контр.		Корсакова			
Утв.		Авдеев			

Лит.	Масса	Масштаб
И	См. табл.	1:2
Лист	Листов 1	

СОЮЗВОДОКАНАЛПРОЕКТ

Формат А4

ТМ.137.01.09.03.01

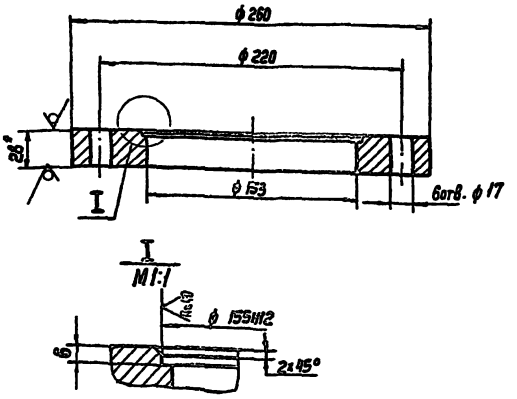

1. Неуказанные предельные отклонения размеров: h14, $\pm \frac{IT14}{2}$
2. * Размер для справок

Изм.	Лист	N докум.	Подп.	Дата	ТМ.137.01.09.03.01
Разраб.		Ермина			Фланец
Пров.		Войнитейн			
Т.Контр.		Смирнов			
Гл.инж.пр.		Блохов			
Н.Контр.		Корсакова			
Утв.		Авдеев			

Лит.	Масса	Масштаб
И	11	1:2,5
Лист	Листов 1	

Лист 6-28 ГОСТ 19903-74
Ст.3 ГОСТ 14637-79

СОЮЗВОДОКАНАЛПРОЕКТ

Формат А4

Инв. № подл. | Подп. и дата | Взам. инв. № | Инв. № дубл. | Подп. и дата

ТМ.137.01.09.04.00 СБ

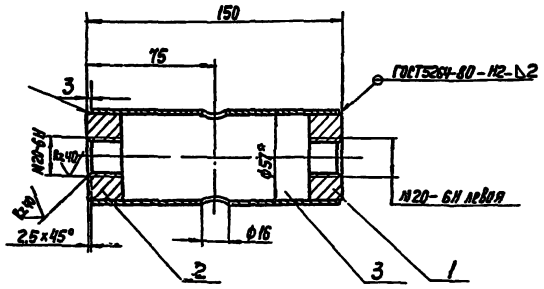

1. Неуказанные предельные отклонения размеров: h14, $\pm \frac{IT14}{2}$
2. Шероховатость обрабатываемых поверхностей деталей без чертежа — Rz80
3. * Размер для справок

Изм.	Лист	N докум.	Подп.	Дата	ТМ.137.01.09.04.00 СБ
Разраб.		Ермина			Муфта натяжная
Пров.		Войнитейн			Сборочный чертеж
Т.Контр.		Смирнов			
Гл.инж.пр.		Блохов			
Н.Контр.		Корсакова			
Утв.		Авдеев			

Лит.	Масса	Масштаб
И	1,2	1:2
Лист	Листов	

СОЮЗВОДОКАНАЛПРОЕКТ

Формат А4

Инв. № подл. | Подп. и дата | Взам. инв. № | Инв. № дубл. | Подп. и дата

ТМ.137.01.09.03.00 СБ

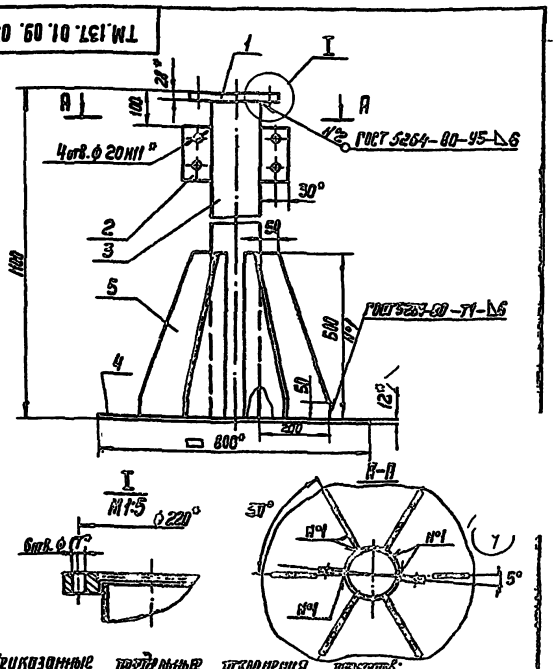

1. Неуказанные предельные отклонения размеров: h14, $\pm \frac{IT14}{2}$
2. Шероховатость обрабатываемых поверхностей деталей без чертежа — Rz80
3. * Размеры для справок

Изм.	Лист	N докум.	Подп.	Дата	ТМ.137.01.09.03.00 СБ
Разраб.		Ермина			Опора
Пров.		Войнитейн			Сборочный чертеж
Т.Контр.		Смирнов			
Гл.инж.пр.		Блохов			
Н.Контр.		Корсакова			
Утв.		Авдеев			

Лит.	Масса	Масштаб
И	92,5	1:10
Лист	Листов 1	

СОЮЗВОДОКАНАЛПРОЕКТ

Инв. № подл. | Подп. и дата | Взам. инв. № | Инв. № дубл. | Подп. и дата

ТМ137.01.09.04.01

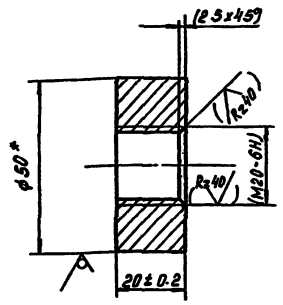

Обозначение	Резьба
ТМ.137.01.09.04.01	левая
-01	правая

1. Размеры и шероховатость поверхности в скобках - после сборки.
2.* Размер для справок.

Изм.	Лист	№ докум.	Подп.	Дата	ТМ.137.01.09.04.01			
Разраб.		Еремина			Бобышка	Лит.	Масса	Масштаб
Пров.		Вайнштейн				И	0.25	1:1
Т.контр.		Смирнов				Лист	Листов 1	
Гл.инж.пр.		Блоков						
Н.контр.		Корсакова			Круг 50-В-ГОСТ 2590-71 Ст 3 ГОСТ 535-79	СОЮЗВОДОКАНАЛПРОЕКТ		
Утв.		Абдеев						

ТМ137.01.09.05.01

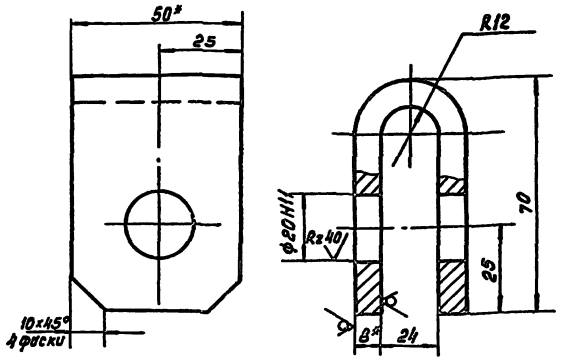

1. Неуказанные предельные отклонения размеров: h14, ±IT14/2
2.* Размер для справок.

Изм.	Лист	№ докум.	Подп.	Дата	ТМ.137.01.09.05.01			
Разраб.		Еремина			Вилка	Лит.	Масса	Масштаб
Пров.		Вайнштейн				И	0.4	1:1
Т.контр.		Смирнов				Лист	Листов 1	
Гл.инж.пр.		Блоков						
Н.контр.		Корсакова			Полоса Б-2-8х50 ГОСТ 103-76 Ст.3 ГОСТ 535-79	СОЮЗВОДОКАНАЛПРОЕКТ		
Утв.		Абдеев						

Инв.№ подл. | Подп. и дата | Взам. инв.№ | Инв.№ дубл. | Подп. и дата

ТМ137.01.09.01.01

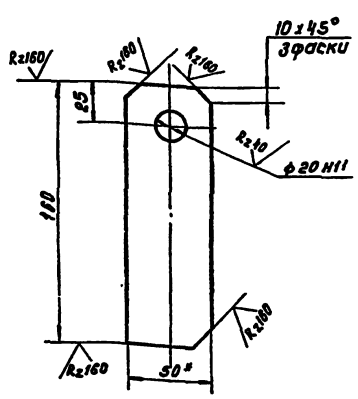

1. Неуказанные предельные отклонения размеров: h14, ±IT14/2
2.* Размер для справок.

Изм.	Лист	№ докум.	Подп.	Дата	ТМ.137.01.09.01.01			
Разраб.		Еремина			Ушко	Лит.	Масса	Масштаб
Пров.		Вайнштейн				И	0.6	1:2
Т.контр.		Смирнов				Лист	Листов 1	
Гл.инж.пр.		Блоков						
Н.контр.		Корсакова			Полоса Б-2-12х50 ГОСТ 103-76 Ст.3 ГОСТ 535-79	СОЮЗВОДОКАНАЛПРОЕКТ		
Утв.		Абдеев						

ТМ137.01.09.03.02

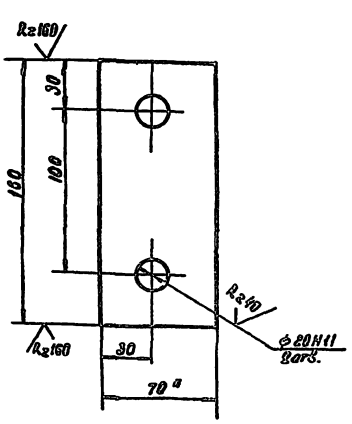

1. Неуказанные предельные отклонения размеров: h14, ±IT14/2
2.* Размер для справок.

Изм.	Лист	№ докум.	Подп.	Дата	ТМ.137.01.09.03.02			
Разраб.		Еремина			Ушко	Лит.	Масса	Масштаб
Пров.		Вайнштейн				И	1.0	1:2
Т.контр.		Смирнов				Лист	Листов 1	
Гл.инж.пр.		Блоков						
Н.контр.		Корсакова			Полоса Б-2-12х70 ГОСТ 103-76 Ст.3 ГОСТ 535-79	СОЮЗВОДОКАНАЛПРОЕКТ		
Ч-б		Абдеев						

Инв.№ подл. | Подп. и дата | Взам. инв.№ | Инв.№ дубл. | Подп. и дата

Кап. ДЗУмнса

ТМ137.01.15.00.06

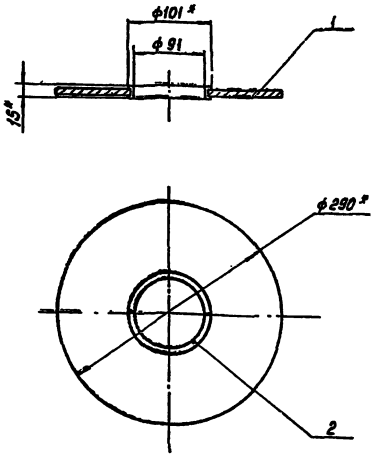

1. H14
2.* Размеры для справок

Изм.	Лист	№ докум.	Подп.	Дата	ТМ137.01.15.00.00.СБ			
Разраб.		Мидешина			Днище Сборочный чертеж	Лит	Масса	Масштаб
Пров.		Айнштейн				Н	5.3	1:4
Т.контр.		Смирнов				Лист	Листов 1	
Гл.инж.пр.		Блохов						
Н.контр.		Корсакова				Союзводоканалпроект		
Утв.		Абдеев						

ТМ137.01.15.00.01

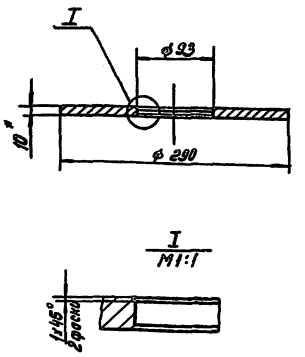

1. H14; h14; ± JT14/2
2.* Размер для справок.

Изм.	Лист	№ докум.	Подп.	Дата	ТМ137.01.15.00.01			
Разраб.		Мидешина			Фланец	Лит	Масса	Масштаб
Пров.		Айнштейн				Н	4.7	1:4
Т.контр.		Смирнов				Лист	Листов 1	
Гл.инж.пр.		Блохов						
Н.контр.		Корсакова			Лист Б-10.0 ГОСТ 19903-74 Ст.3 ГОСТ 14637-79	Союзводоканалпроект		
Утв.		Абдеев						

Инв.№подл. | Подп. и дата | Взам.инв.№ | Инв.№дубл. | Подп. и дата

ТМ137.01.00.00.04

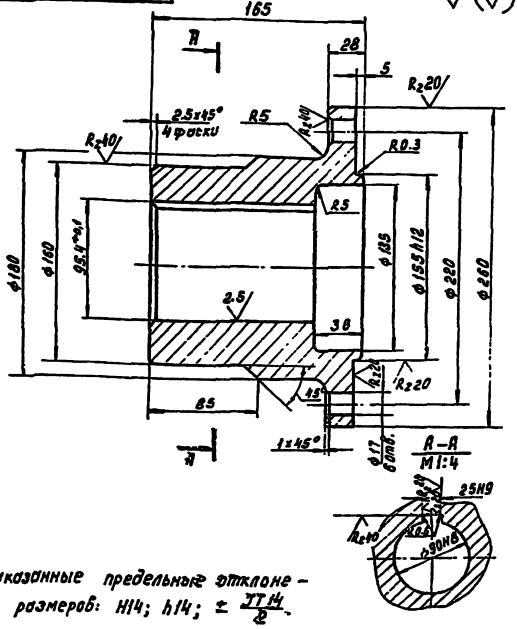

Неуказанные предельные отклонения размеров: H14; h14; ± JT14/2.

Изм.	Лист	№ докум.	Подп.	Дата	ТМ137.01.00.00.04			
Разраб.		Мидешина			Полумуфта	Лит	Масса	Масштаб
Пров.		Айнштейн				Н	24.5	1:2.5
Т.контр.		Смирнов				Лист	Листов 1	
Гл.инж.пр.		Блохов						
Н.контр.		Корсакова			Ст. 40 ГОСТ 1050-74	Союзводоканалпроект		
Утв.		Абдеев						

ТМ137.01.10.00.00.СБ

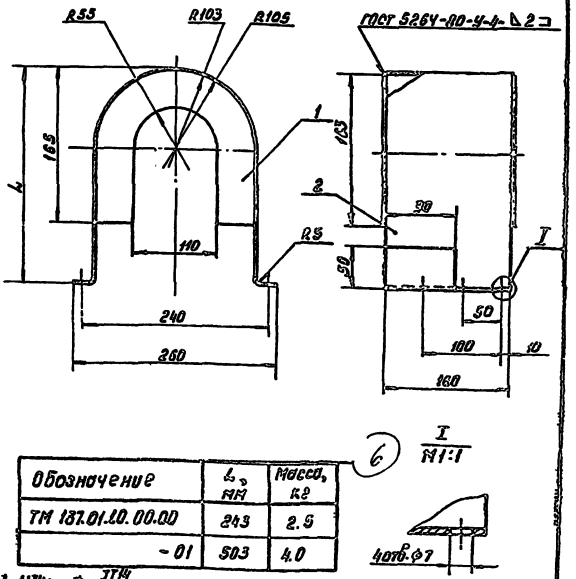

Обозначение	L, мм	Масса, кг
ТМ 137.01.10.00.00	243	2.9
-01	503	4.0

1. H14; ± JT14/2
2. Шероховатость обрабатываемых поверхностей деталей без чертежа - R20

Изм.	Лист	№ докум.	Подп.	Дата	ТМ 137.01.10.00.00 СБ			
Разраб.		Огнева			Кожух Сборочный чертеж	Лит	Масса	Масштаб
Пров.		Айнштейн				Н	24.5кг	—
Т.контр.		Смирнов				Лист	Листов 1	
Гл.инж.пр.		Блохов						
Н.контр.		Корсакова				Союзводоканалпроект		
Утв.		Абдеев						

Инв.№подл. | Подп. и дата | Взам.инв.№ | Инв.№дубл. | Подп. и дата

Копировал

ТМ.137.01.01.02.00 СБ

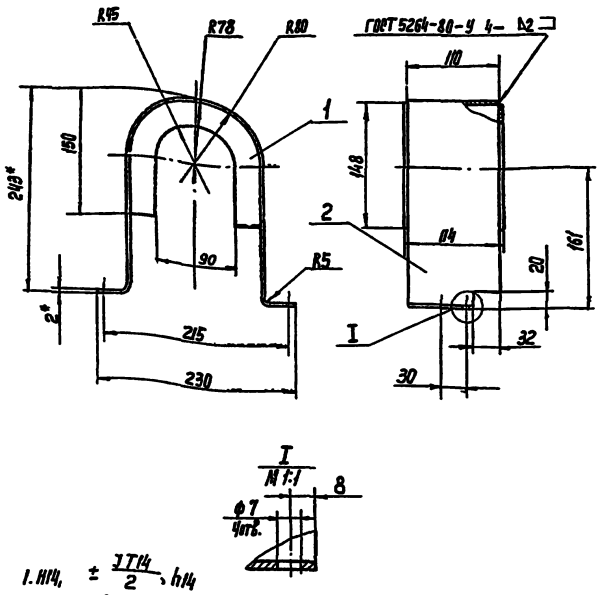

1. Н14, $\pm \frac{IT14}{2}$, h14
2. Шероховатость обрабатываемых поверхностей деталей без чертежа $R_z 80$ 3. Размеры для справок

			ТМ.137.01.01.02.00 СБ		
Изм.	Лист	№ докум.	Подп.	Дата	
Разраб.		Огнева			Конух
Пров.		Вайнштейн			Сборочный чертеж
Т. Контр.		Смирнов			
Гл. инж. пр.		Блок-с			
Н. Контр.		Корсакова			
Утв.		Яковев			

Лит.	Масса	Масштаб
И	1,4	1:4
Лист	Листов 1	

Союзводоканалпроект

ТМ.137.01.11.00.00 СБ

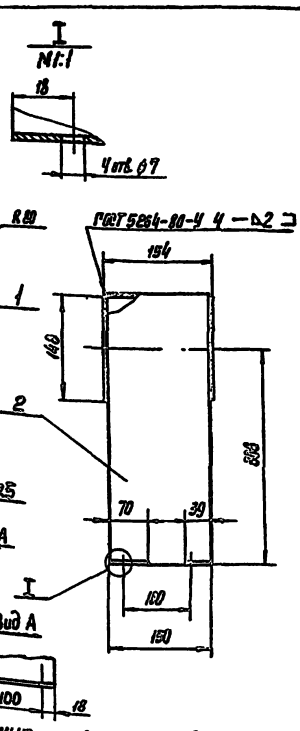

1. Н14, $\pm \frac{IT14}{2}$, h14
2. Шероховатость обрабатываемых поверхностей деталей без чертежа – $R_z 80$
3. Размеры для справок

			ТМ.137.01.11.00.00 СБ		
Изм.	Лист	№ докум.	Подп.	Дата	
Разраб.		Огнева			Конух
Пров.		Вайнштейн			Сборочный чертеж
Т. Контр.		Смирнов			
Гл. инж. пр.		Блок-с			
Н. Контр.		Корсакова			
Утв.		Яковев			

Лит.	Масса	Масштаб
И	2,6	1:5
Лист	Листов 1	

Союзводоканалпроект

Формат А4

ТМ 137.01.01.03.00 СБ

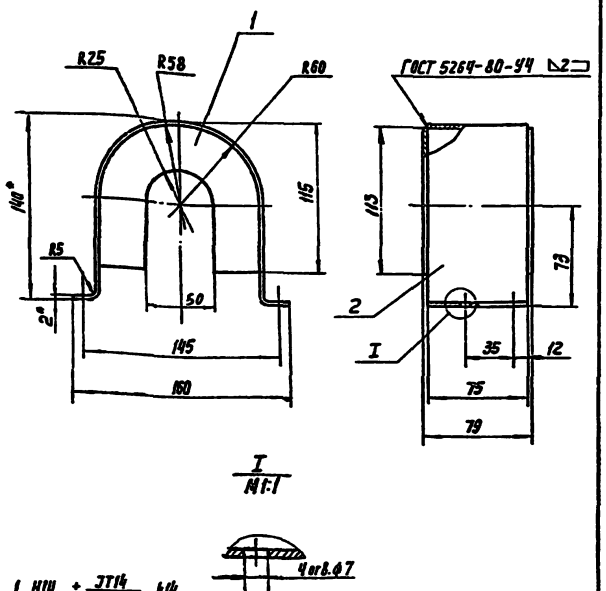

1. Н14, $\pm \frac{IT14}{2}$, h14
2. Шероховатость обрабатываемых поверхностей деталей без чертежа $R_z 80$ 3. Размеры для справок

			ТМ.137.01.01.03.00 СБ		
Изм.	Лист	№ докум.	Подп.	Дата	
Разраб.		Огнева			Конух
Пров.		Вайнштейн			Сборочный чертеж
Т. Контр.		Смирнов			
Гл. инж. пр.		Блок-с			
Н. Контр.		Корсакова			
Утв.		Яковев			

Лит.	Масса	Масштаб
И	0,6	1:25
Лист	Листов 1	

Союзводоканалпроект

Формат А4

ТМ 137.01.02.02.00 СБ

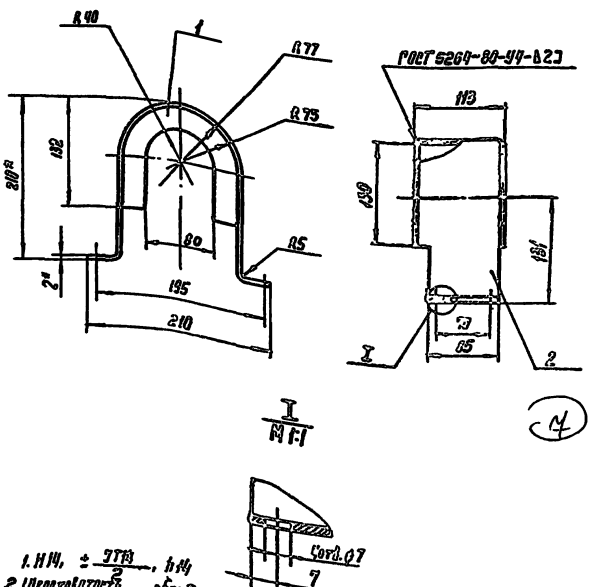

1. Н14, $\pm \frac{IT14}{2}$, h14
2. Шероховатость обрабатываемых поверхностей деталей без чертежа $R_z 80$
3. Размеры для справок

			ТМ.137.01.02.02.00 СБ		
Изм.	Лист	№ докум.	Подп.	Дата	
Разраб.		Зайчишина			Конух
Пров.		Вайнштейн			Сборочный чертеж
Т. Контр.		Смирнов			
Гл. инж. пр.		Блок-с			
Н. Контр.		Корсакова			
Утв.		Яковев			

Лит.	Масса	Масштаб
И	0,9	1:4
Лист	Листов 1	

Союзводоканалпроект

ТМ.137.01.12.00.02

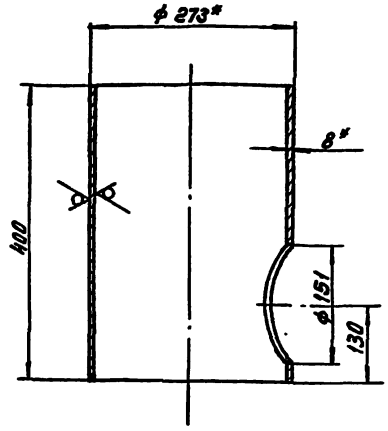

1. H14, h14
2.* Размеры для справок.

Изм.	Лист	№ докум.	Подп.	Дата	ТМ.137.01.12.00.02			
Разраб.		Милешина			Труба	Лит	Масса	Масштаб
Пров.		Вайнштейн				И	19.5	1:5
Т.контр.		Смирнов				Лист	Листов 1	
Гл.инж.пр.		Блоков			Труба 273×8 ГОСТ 10704-76 / Д ГОСТ 10705-80	СОЮЗВОДОКАНАЛПРОЕКТ		
Н.контр.		Корсакова						
Утв.		Авдеев						

ТМ.137.01.13.00.00СБ

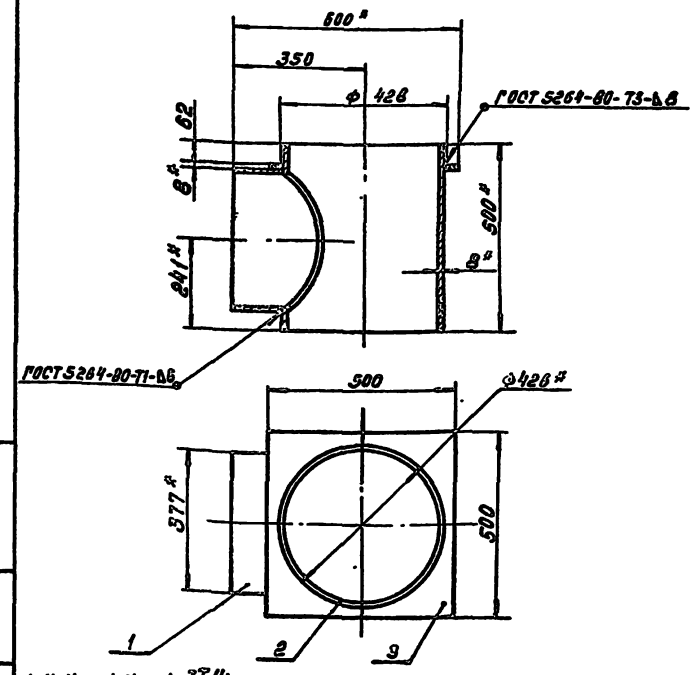

1. H14, h14, $\pm\frac{JT14}{2}$
2. Шероховатость обрабатываемых поверхностей деталей без чертежа — $R_z 80$
3.* Размеры для справок.

Изм.	Лист	№ докум.	Подп.	Дата	ТМ.137.01.13.00.00СБ			
Разраб.		Милешина			Опора Сборочный чертеж	Лит	Масса	Масштаб
Пров.		Вайнштейн				И	51	1:10
Т.контр.		Смирнов				Лист	Листов 1	
Гл.инж.пр.		Блоков				СОЮЗВОДОКАНАЛПРОЕКТ		
Н.контр.		Корсакова						
Утв.		Авдеев						

Инв. № подл. | Подп. и дата | Взам. инв. № | Инв. № дубл. | Подп. и дата

ТМ.137.01.12.00.01

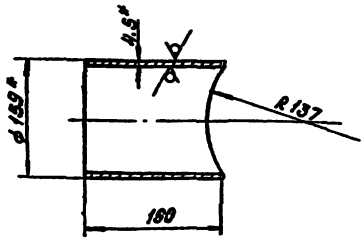

1. h14, $\pm\frac{JT14}{2}$
2.* Размеры для справок.

Изм.	Лист	№ докум.	Подп.	Дата	ТМ.137.01.12.00.01			
Разраб.		Милешина			Патрубок	Лит	Масса	Масштаб
Пров.		Вайнштейн				И	3.0	1:5
Т.контр.		Смирнов				Лист	Листов 1	
Гл.инж.пр.		Блоков			Труба 159×4.5 ГОСТ 10704-76 / Д ГОСТ 10705-80	СОЮЗВОДОКАНАЛПРОЕКТ		
Н.контр.		Корсакова						
Утв.		Авдеев						

ТМ.137.01.12.00.00СБ

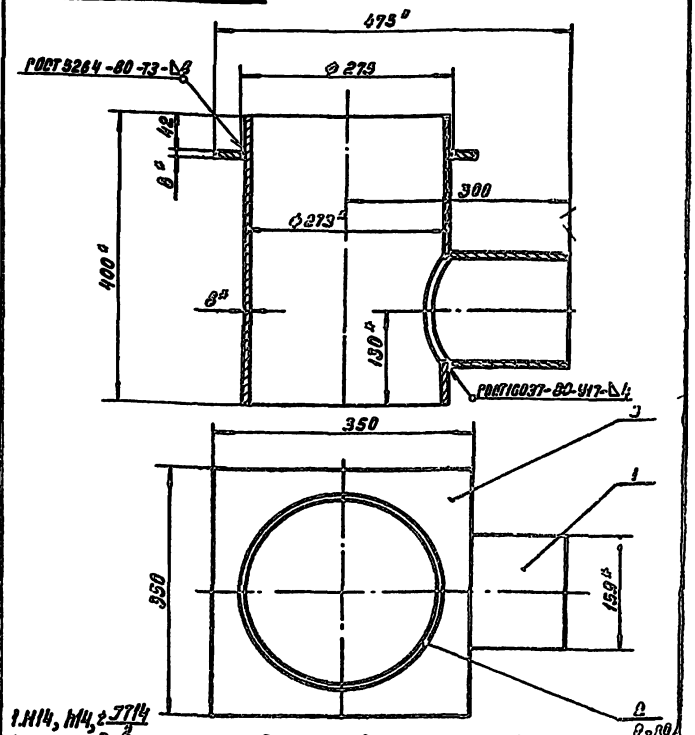

1. H14, h14, $\pm\frac{JT14}{2}$
2. Шероховатость обрабатываемых поверхностей деталей без чертежа — $R_z 80$
3.* Размеры для справок.

Изм.	Лист	№ докум.	Подп.	Дата	ТМ137.01.12.00.00.СБ			
Разраб.		Милешина			Опора Сборочный чертеж	Лит	Масса	Масштаб
Пров.		Вайнштейн				И	26.5	1:5
Т.контр.		Смирнов				Лист	Листов 1	
Гл.инж.пр.		Блоков				СОЮЗВОДОКАНАЛПРОЕКТ		
Н.контр.		Корсакова						
Утв.		Авдеев						

Инв. № подл. | Подп. и дата | Взам. инв. № | Инв. № дубл. | Подп. и дата

Коо Доценко

23333-03 3

ТМ.137.01.14.00.00.СБ

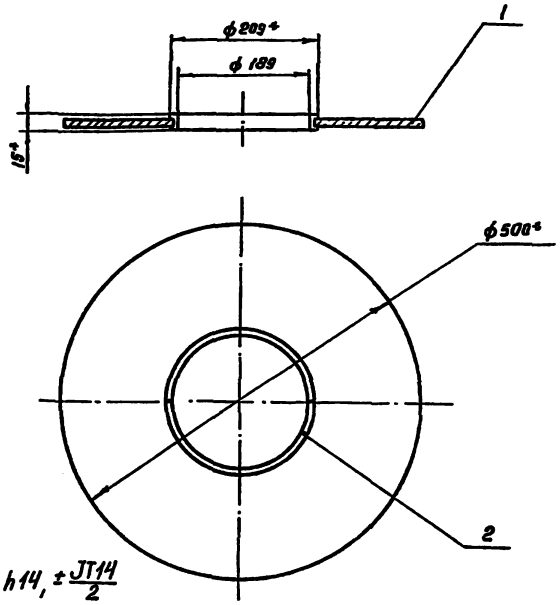

1. $H14, h14, \pm \frac{JT14}{2}$
2. * Размеры для справок

Изм.	Лист	№ докум.	Подп.	Дата	
Разраб.		Нилешина			
Пров.		Вайнштейн			
Т. контр.		Смирнов			
Н. контр.		Блоков			
Утв.		Корсакова			
		Авдеев			

ТМ.137.01.14.00.00.СБ

Днище
Сборочный чертеж

Лит	Масса	Масштаб
И	14.5	1:5
Лист	Листов 1	

СОЮЗВОДОКАНАЛПРОЕКТ

ТМ.137.01.14.00.01

Rz80 (√)

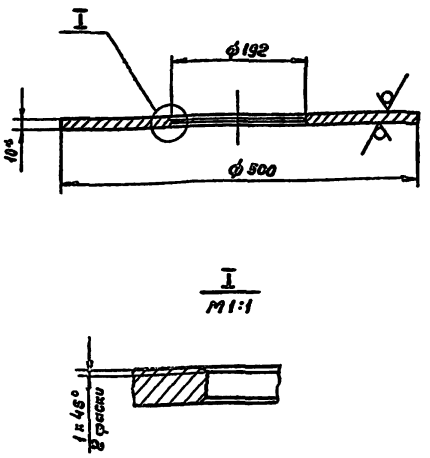

1. $H14, h14, \pm \frac{JT14}{2}$
2. * Размер для справок

Изм.	Лист	№ докум.	Подп.	Дата	
Разраб.		Нилешина			
Пров		Вайнштейн			
Т. Контр		Смирнов			
Н. инж. пр		Блоков			
Н Контр		Корсакова			
Утв.		Авдеев			

ТМ.137.01.14.00.01

Фланец

Лит	Масса	Масштаб
И	13	1:5
Лист	Листов 1	

Лист: Б-10.0 ГОСТ 19903-74 / Ст3 ГОСТ 14637-79

СОЮЗВОДОКАНАЛПРОЕКТ

Инв. № подл. | Подпись и дата | Взам. инв. № | Инв. № дубл. | Подпись и дата

ТМ.137.01.13.00.02

Rz80 (√)

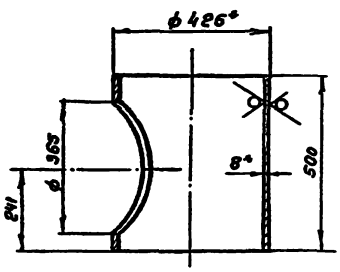

1. H14, h14
2. * Размеры для справок.

Изм.	Лист	№ докум.	Подп.	Дата	
Разраб		Нилешина			
Пров		Вайнштейн			
Т. контр		Смирнов			
Н. инж.		Блоков			
Н. контр.		Корсакова			
Утв		Авдеев			

ТМ.137.01.13.00.02

Труба

Лит	Масса	Масштаб
И	34	1:10
Лист	Листов 1	

Тр 426х8 ГОСТ 10704-76 / Д ГОСТ 10705-80

СОЮЗВОДОКАНАЛПРОЕКТ

ТМ 137.01.13.00.01

Rz80 (√)

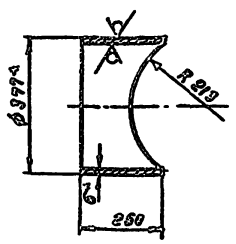

1. $h14, \pm \frac{JT14}{2}$
2. * Размеры для справок

Изм.	Лист	№ докум.	Подп.	Дата	
Разраб.		Нилешина			
Пров.		Вайнштейн			
Т. контр		Смирнов			
Н. инж. пр		Блоков			
Н. контр.		Корсакова			
Утв.		Авдеев			

ТМ 137.01.13.00.01

Патрубок

Лит	Масса	Масштаб
И	10	1:10
Лист	Листов 1	

Труба 377х6 ГОСТ 10704-76 / Д ГОСТ 10705-80

СОЮЗВОДОКАНАЛПРОЕКТ

Инв. № подл. | Подпись и дата | Взам. инв. № | Инв. № дубл. | Подпись и дата

ТМ 137.02.00СБ

Альбом 4 часть 2

902-2-460.88

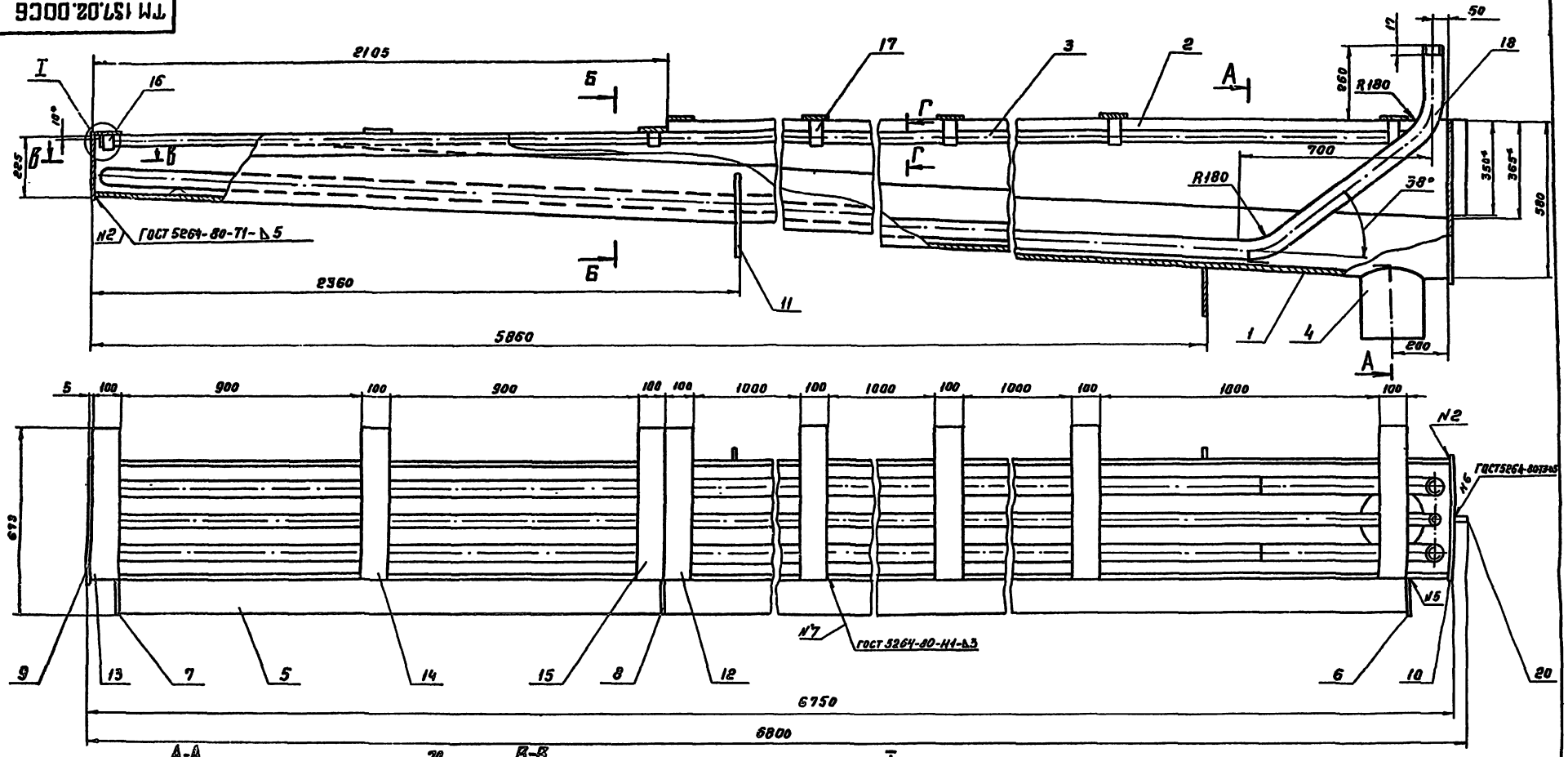

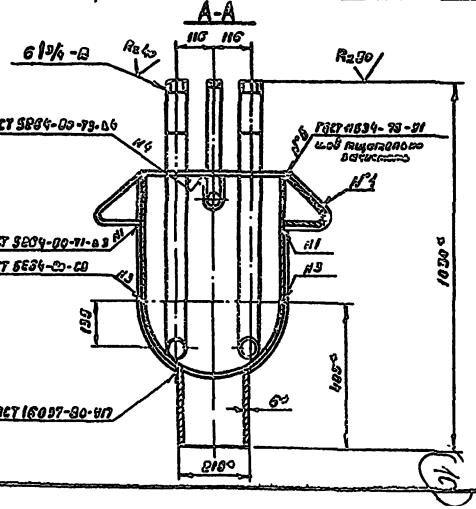

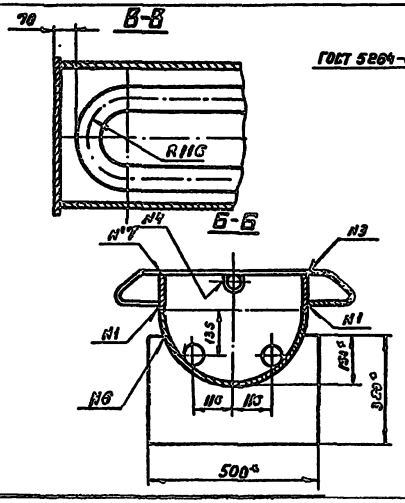

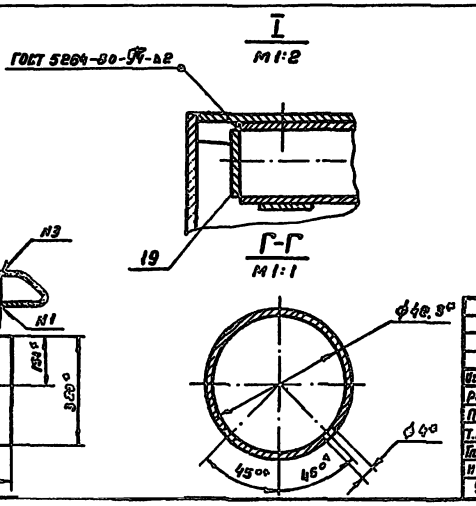

1. Н14; h14; ± 9714/2
2. Неуказанная шероховатость обрабатываемых поверхностей деталей без чертежа - R₂80
3* Размеры для справок.

Изм.	Лист	№ докум.	Подп.	Дата
Разраб.		Милешина		
Пров.		Вайнштейн		
Т.контр.		Смирнов		
Гл.инж.пр.		Блоков		
Н.контр.		Корсакова		
Утв.		Авдеев		

ТМ 137.02.00.СБ

Лоток пеносборный
Сборочный чертеж

Лит.	Масса	Масштаб
И	519	1:10
Лист	Листов 1	

СОЮЗВОДОКАНАЛПРОЕКТ

Инв. № подл. | Подп. и дата | Взам. инв. № | Инв. № дубл. | Подп. и дата

23333-03 10

175

ТМ.137.02.03

Rz80 (√)

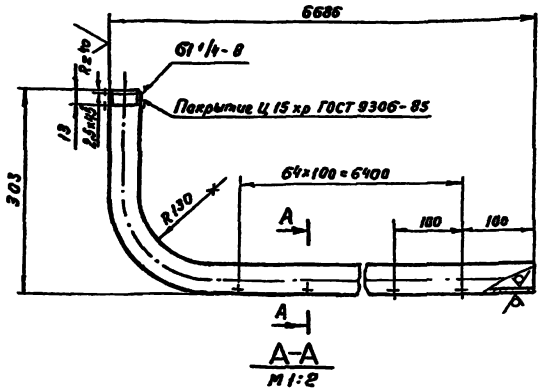

А

А-А

М 1:2

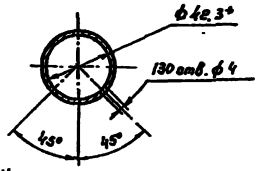

1. H 14, h14, ± IT14/2

2. * Размер для справок.

Изм.	Лист	№ докум.	Подп.	Дата	ТМ.137.02.03	
Разраб.		Милешкина			Труба пеногашения	Лит. И; Масса 21.2; Масштаб 1:5
Пров.		Вайштейн				Лист; Листов 1
Т. контр.		Смирнов				
Гл. инж. пр.		Блохов			Труба 32х3,2 ГОСТ 3262-75	СОЮЗВОДОКАНАЛПРОЕКТ
Н. контр.		Корсакова				
Утв.		Авдеев				

ТМ.137.02.04

Rz80 (√)

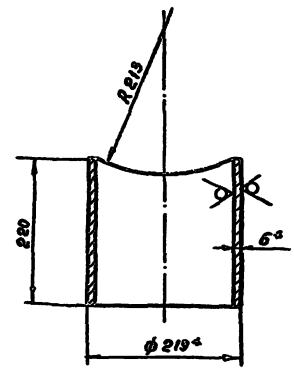

1. h 14, ± IT14/2

2. * Размеры для справок

Изм.	Лист	№ докум.	Подп.	Дата	ТМ.137.02.04	
Разраб.		Милешкина			Патрубок	Лит. И; Масса 6.8; Масштаб 1:5
Пров.		Вайштейн				Лист; Листов 1
Т. контр.		Смирнов				
Гл. инж. пр.		Блохов			Труба 219х6 ГОСТ 10704-76 / Д ГОСТ 10705-80	СОЮЗВОДОКАНАЛПРОЕКТ
Н. контр.		Корсакова				
Утв.		Авдеев				

ТМ.137.02.02

√(√)

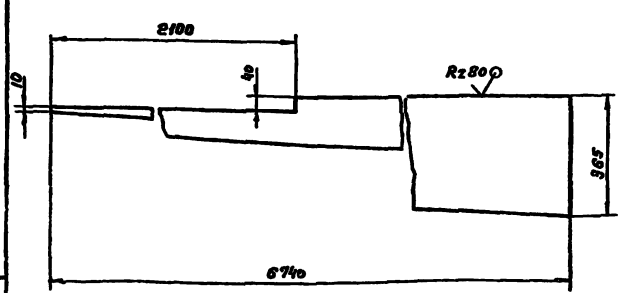

h14, ± IT14/2

Изм.	Лист	№ докум.	Подп.	Дата	ТМ.137.02.02	
Разраб.		Милешкина			Стенка	Лит. И; Масса 61.8; Масштаб 1:10
Пров.		Вайштейн				Лист; Листов 1
Т. контр.		Смирнов				
Гл. инж. пр.		Блохов			Лист 5-60 ГОСТ 19903-74 / Ст 3 ГОСТ 14637-79	СОЮЗВОДОКАНАЛ...ПРОЕКТ
Н. контр.		Корсакова				
Утв.		Авдеев				

ТМ.137.02.01

Rz80 (√)

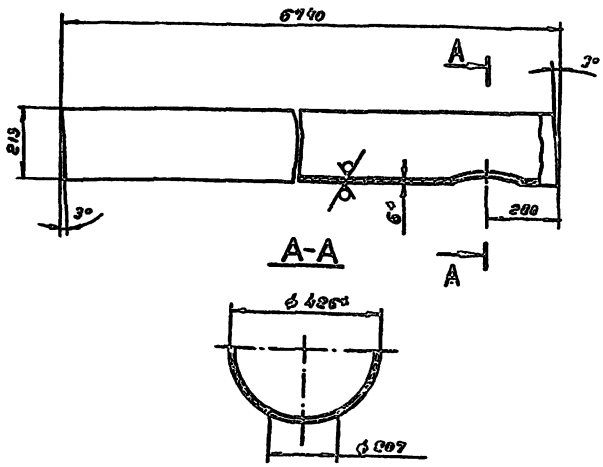

1. H 14, h14, ± IT14/2

2. * Размеры для справок

Изм.	Лист	№ докум.	Подп.	Дата	ТМ.137.02.01	
Разраб.		Милешкина			Труба	Лит. Д; Масса 289; Масштаб 1:10
Пров.		Вайштейн				Лист; Листов 1
Т. контр.		Смирнов				
Гл. инж. пр.		Блохов			Труба 426х6 ГОСТ 10704-76 / Д ГОСТ 10705-80	СОЮЗВОДОКАНАЛПРОЕКТ
Н. контр.		Корсакова				
Утв.		Авдеев				

ТМ.137.02.06

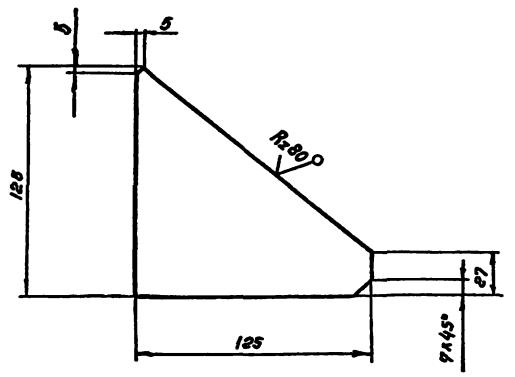

$h14, \pm \frac{IT14}{2}$

Изм.	Лист	№ докум.	Подп.	Дата	ТМ.137.02.06			
Разраб.		Мирошина			Ребро	Лит	Масса	Масштаб
Пров.		Вайнштейн				И	0,2	1:2
Т.контр.		Смирнов				Лист	Листов 1	
Гл.инж.пр.		Блоков			Лист Б-3.0 ГОСТ 19903-74 / Ст 3 ГОСТ 16523-70	СОЮЗВОДОКАНАЛПРОЕКТ		
Н.контр.		Корсакова						
Утв.		Авдеев						

ТМ.137.02.07

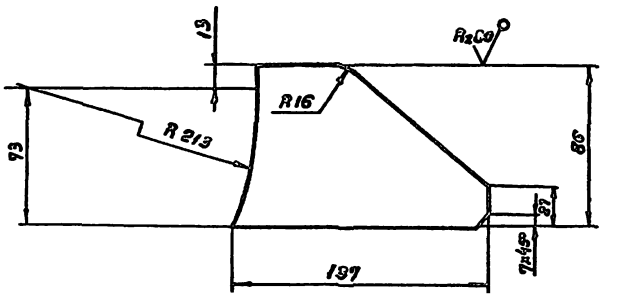

$h14, \frac{IT14}{2}$

Изм.	Лист	№ докум.	Подп.	Дата	ТМ.137.02.07			
Разраб.		Мирошина			Ребро	Лит	Масса	Масштаб
Пров.		Вайнштейн				И	0,2	1:2
Т.контр.		Смирнов				Лист	Листов 1	
Гл.инж.пр.		Блоков			Лист Б-3.0 ГОСТ 19903-74 / Ст 3 ГОСТ 16523-70	СОЮЗВОДОКАНАЛПРОЕКТ		
Н.контр.		Корсакова						
Утв.		Авдеев						

Инв. № подл. | Подпись и дата | Взам. инв. № | Инв. № дубл. | Подп. и дата

ТМ.137.02.05

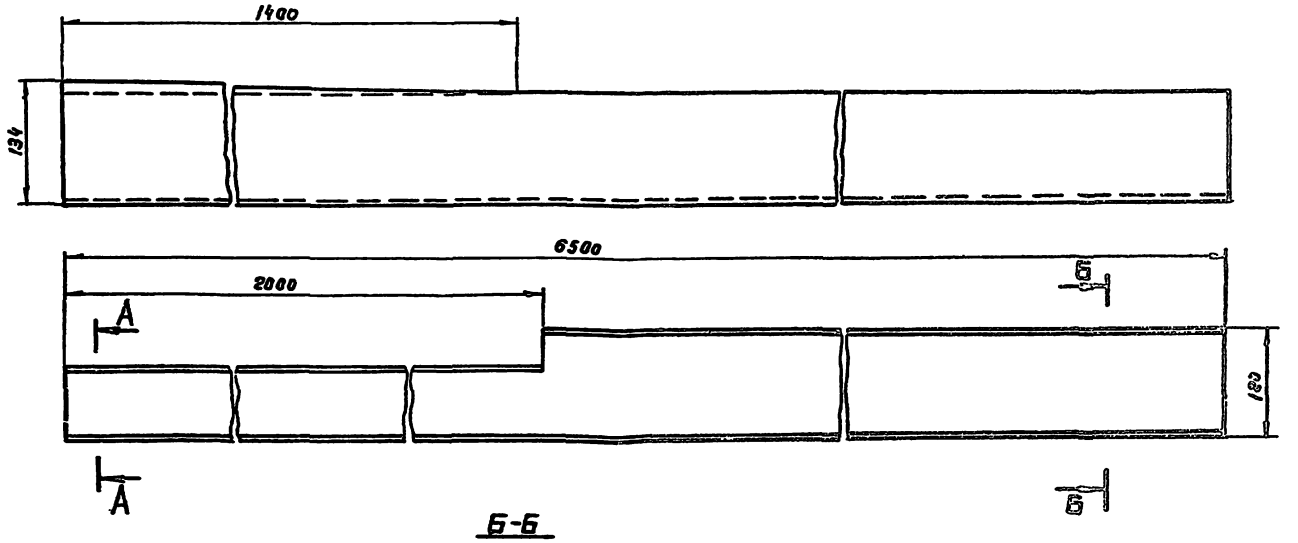

Б-Б
М1:2

А-А
М1:2

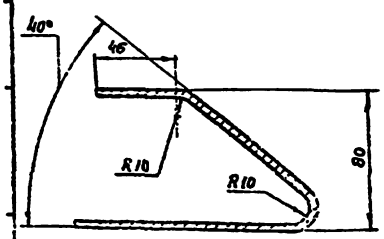

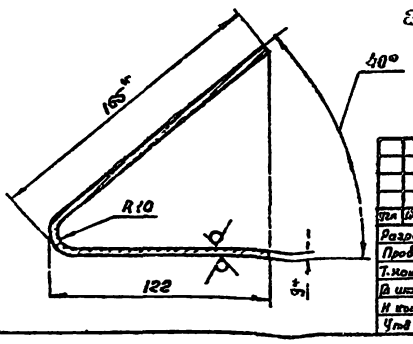

1. $h14, \pm \frac{IT14}{2}$
2. * Размер для справок

12

Изм.	Лист	№ докум.	Подп.	Дата	ТМ.137.02.05			
Разраб.		Мирошина			Направляющая	Лит	Масса	Масштаб
Пров.		Вайнштейн				И	42	1:4
Т.контр.		Смирнов				Лист	Листов 1	
Гл.инж.пр.		Блоков			Лист Б-3.0 ГОСТ 19903-74 / Ст 3 ГОСТ 16523-70	СОЮЗВОДОКАНАЛПРОЕКТ		
Н.контр.		Корсакова						
Утв.		Авдеев						

ТМ.137.02.10

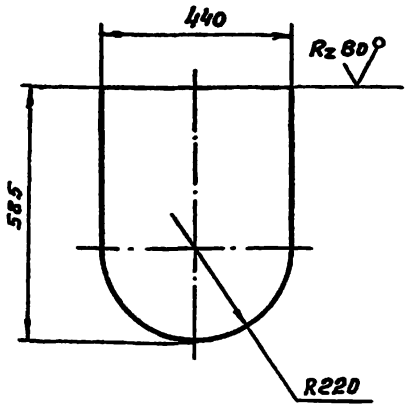

h14, ± JT14/2

Изм	Лист	№ докум.	Подп	Дата	ТМ.137.02.10			
Разраб.		Милешина			Заглушка	Лит	Масса	Масштаб
Пров.		Вайнштейн				И	9 3	1:10
Т.контр.		Смирнов				Лист	Листов 1	
Гл.инж.пр		Блоков			Лист Б-5 ОГОСТ 19903-74 / Ст. 3 ГОСТ 14637-79	СОЮЗВОДОКАНАЛПРОЕКТ		
Н.контр		Корсакова						
Утв.		Авдеев						

ТМ.137.02.11

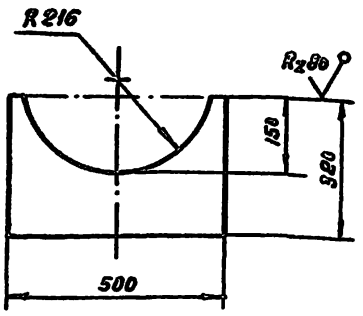

h14, ± JT14/2

Изм	Лист	№ докум	Подп	Дата	ТМ.137.02.11			
Разраб		Милешина			Опора	Лит	Масса	Масштаб
Пров		Вайнштейн				И	7.5	1:10
Т.контр		Смирнов				Лист	Листов 1	
Гл.инж.пр		Блоков			Лист Б-8,0 ГОСТ 19903-74 / Ст.3 ГОСТ 14637-79	СОЮЗВОДОКАНАЛПРОЕКТ		
Н.контр		Корсакова						
Утв		Авдеев						

Инв. № подл. | Подп. и дата | Взам. инв. № | Инв. № дубл. | Подп. и дата

ТМ.137.02.09

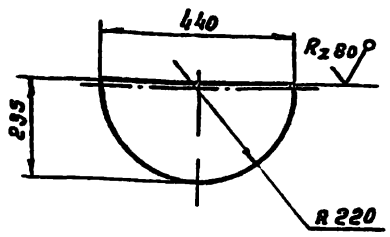

h14, ± JT14/2

Изм	Лист	№ докум	Подп	Дата	ТМ.137.02.09			
Разраб.		Милешина			Заглушка	Лит	Масса	Масштаб
Пров		Вайнштейн				И	3.2	1:10
Т.контр		Смирнов				Лист	Листов 1	
Гл.инж.пр		Блоков			Лист Б-5,0 ГОСТ 19903-74 / Ст 3 ГОСТ 14637 79	СОЮЗВОДОКАНАЛПРОЕКТ		
Н.контр		Корсакова						
Утв.		Авдеев						

ТМ 137.02.08

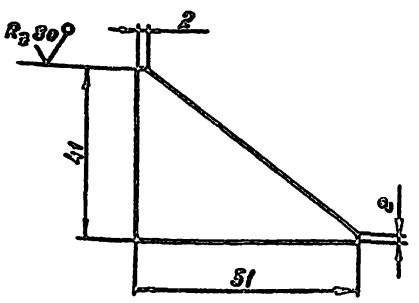

h14, ± JT14/2

Изм	Лист	№ докум	Подп	Дата	ТМ.137.02.08			
Разраб		Милешина			Заглушка	Лит	Масса	Масштаб
Пров		Вайнштейн				И	0,4	1:1
Т.контр		Смирнов				Лист	Листов 1	
Гл.инж.пр		Блоков			Лист Б-5 0 ГОСТ 19903-74 / Ст.3 ГОСТ 14637-79	СОЮЗВОДОКАНАЛПРОЕКТ		
Н.контр		Корсакова						
Утв.		Авдеев						

Инв. № подл. | Подп. и дата | Взам. инв. № | Инв. № дубл. | Подп. и дата

ТМ.137.02.14

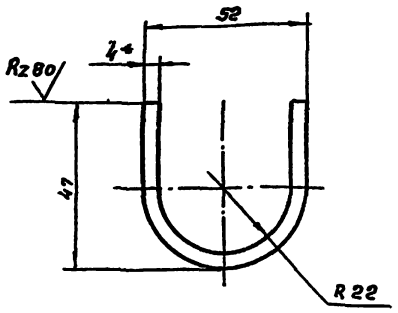

1 ± IT14/2, h14

2* Размер для справок.

Изм.	Лист	№ докум.	Подп.	Дата
Разраб.		Нилешина		
Пров.		Вайнштейн		
Т.контр.		Смирнов		
Гл.инж.пр.		Блоков		
Н.контр.		Корсакова		
Утв.		Авдеев		

ТМ.137.02.14

Хомут

Лит.	Масса	Масштаб
И	0,1	1:1
Лист	Листов 1	

Полоса Б-2-4х30 ГОСТ 103-76 / Ст.3 ГОСТ 535-79

СОЮЗВОДОКАНАЛПРОЕКТ

ТМ.137.02.15

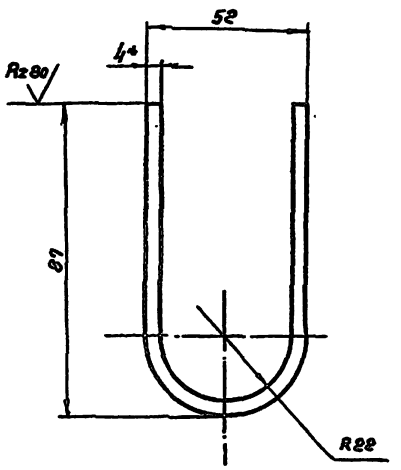

1. ± IT14/2, h14

2.* Размеры для справок

Изм.	Лист	№ докум.	Подп.	Дата
Разраб.		Нилешина		
Пров.		Вайнштейн		
Т. контр.		Смирнов		
Гл.инж.пр.		Блоков		
Н. контр.		Корсакова		
Утв.		Авдеев		

ТМ.137.02.15

Хомут

Лит.	Масса	Масштаб
И	0,2	1:1
Лист	Листов 1	

Полоса Б-2-4х30 ГОСТ 103-76 / Ст.3 ГОСТ 535-79

СОЮЗВОДОКАНАЛПРОЕКТ

Инв.№ подл. | Подп. и дата | Взам.инв.№ | Инв.№ дубл. | Подп. и дата

ТМ.137.02.13

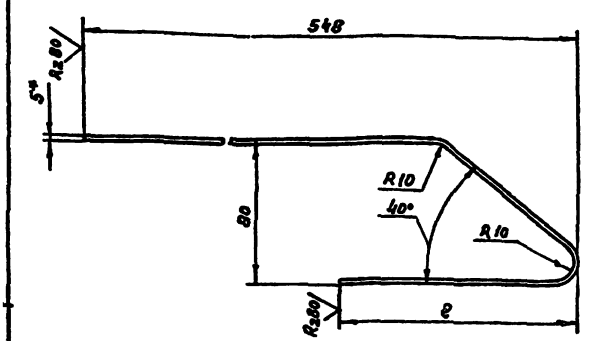

Обозначение	ℓ, мм	Масса, кг
ТМ.137.02.13	134	2,6
-01	128	2,7
-02	122	2,7

1 ± IT14/2, h14

2* Размер для справок

Изм.	Лист	№ докум.	Подп.	Дата
Разраб.		Нилешина		
Пров.		Вайнштейн		
Т.контр.		Смирнов		
Гл.инж.пр.		Блоков		
Н.контр.		Корсакова		
Утв.		Авдеев		

ТМ.137.02.13

Планка

Лит.	Масса	Масштаб
И	См. табл.	1:2
Лист	Листов 1	

Полоса Б-2-5х100 ГОСТ 103-76 / Ст.3 ГОСТ 535-79

СОЮЗВОДОКАНАЛПРОЕКТ

ТМ.137.02.12

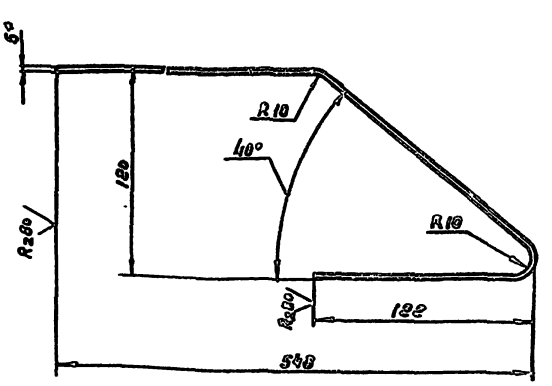

14

1 ± IT14/2, h14

2* Размер для справок.

Изм.	Лист	№ докум.	Подп.	Дата
Разраб.		Нилешина		
Пров.		Вайнштейн		
Т.контр.		Смирнов		
Гл.инж.пр.		Блоков		
Н.контр.		Корсакова		
Утв.		Авдеев		

ТМ.137.02.12

Планка

Лит.	Масса	Масштаб
И	2,9	1:2
Лист	Листов 1	

Полоса Б-2-5х100 ГОСТ 103-76 / Ст.3 ГОСТ 535-79

СОЮЗВОДОКАНАЛПРОЕКТ

Инв.№ подл. | Подп. и дата | Взам.инв.№ | Инв.№ дубл. | Подп. и дата

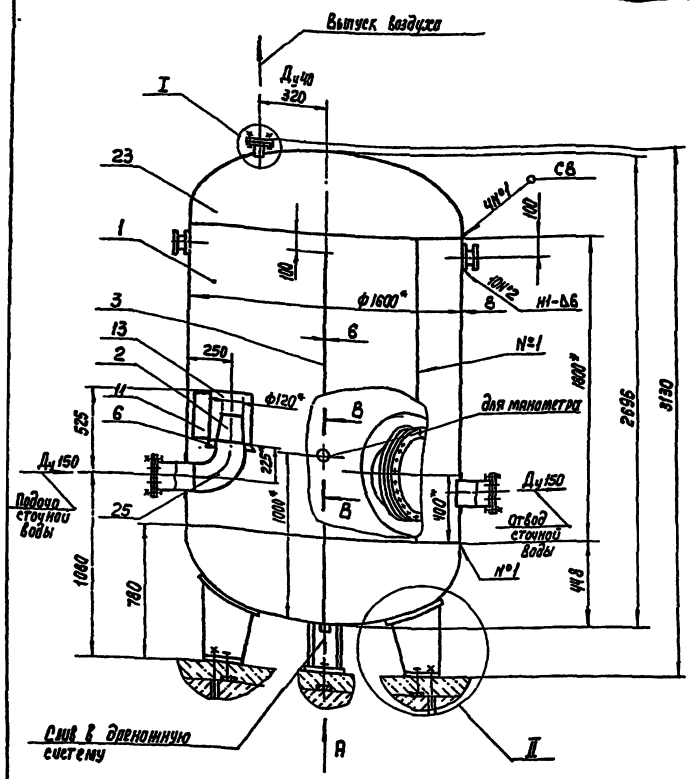

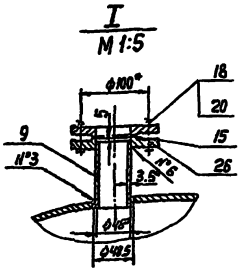

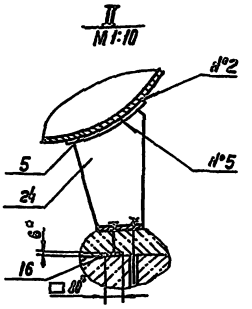

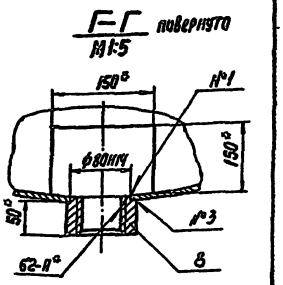

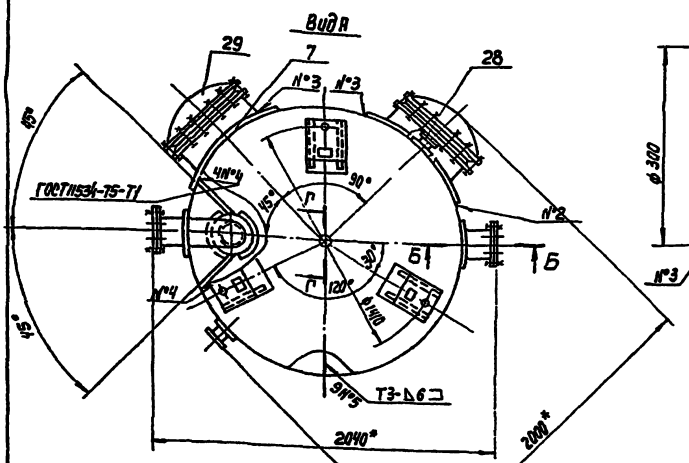

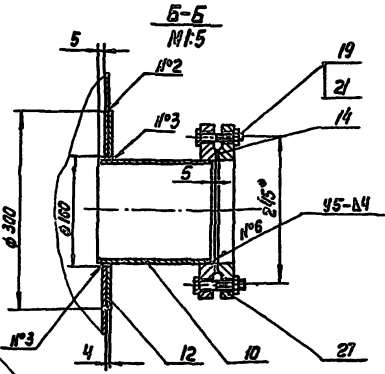

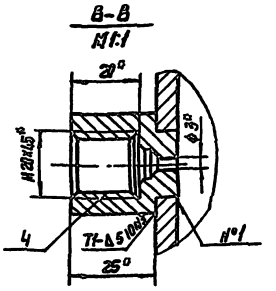

Схема расположения регулировочных винтов и отверстий под фундаментные болты в опорной части

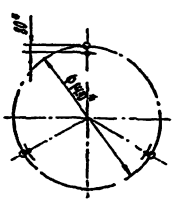

Схема строповки

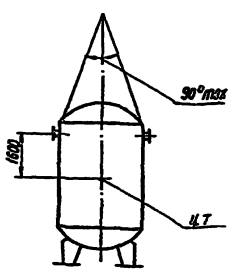

Схема расположения патрубков, штуцеров, люков

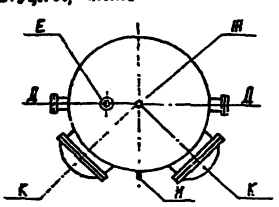

Таблица патрубков, штуцеров, люков

Обозначение	Наименование	Кол	Условн. проход Ду, мм	Давление Ус/Ф, кгс/см²	Ф, Ру
Д	Патрубок	2	150		
Е	Патрубок	1	40	6	0,6
Ж	Штуцер	1	65		
И	Штуцер	1	3	25	2,5
К	Люк	2	500	6	0,6

Техническая характеристика

1. Назначение – насыщение сточных вод воздухом.
2. Вместимость бака, м³ — 5
3. Условное давление, МПа (кгс/см²) — 0,6(6)
4. Масса в рабочем состоянии с водой, кг — 0435
5. Температура рабочей среды, °С — до +40
6. Рабочая среда – неагрессивная сточная вода

Технические требования

1. Изготовление, испытание, приемку и поставку бака производить по ОСТ 26-291-71.
2. Сварные швы выполнить по ГОСТ 5264-80, кроме мест, указанных на чертеже.
3. Основные размеры бака приняты в соответствии с каталогом „Емкостные стальные сварные аппараты" М.1982г. для типа ВЭЭ-1, 5м³
4. Окраску наружной поверхности бака производить эмалью ХС-710 в три слоя и лаком ХС-76 по двум слоям грунта ХС-010 по ГОСТ 9355-81.
5. Действительное расположение опор и цапф – см. Вид А.
6. Размеры для справок

Изм	Лист	N- докум	Подп	Дата
Разраб.		Мичешина		
Пров		Вайнштейн		
Т Контр		Старнов		
Гл инж пр		Б'ков		
Н Контр		Корсакова		
Утв		Авдеев		

ТМ.137.03.00 СБ

Бак напорный вместимостью 5м³ давлением 0,6МПа (в кгс/см²) Сборочный чертеж

Лит	Масса	Масштаб
И	1435	1:20

Лист | Листов 1

СОЮЗВОДОКАНАЛПРОЕКТ

ТМ 137.03.03

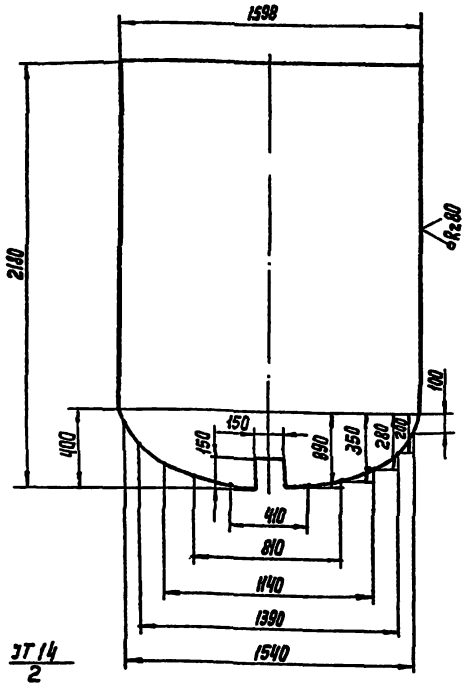

$h14, \pm \frac{JT14}{2}$

Изм.	Лист	N- докум.	Подп.	Дата
Разраб.		Милешина		
Пров.		Вайнштейн		
Т. Контр.		Смирнов		
Гл. инж. пр.		Блоков		
Н. Контр.		Корсакова		
Утв.		Авдеев		

ТМ 137.03.03

Перегородка

Лит.	Масса	Масштаб
И	157	1:20

Лист | Листов 1

Лист Б-6.0 ГОСТ 19903-74
Ст.3 ГОСТ 14637-79

СОЮЗВОДОКАНАЛПРОЕКТ

ТМ 137.03.04

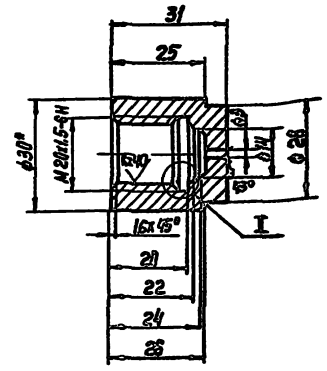

I
M2:1

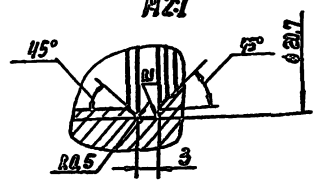

1. Неуказанные предельные отклонения размеров: H14, h14, $\pm \frac{JT14}{2}$
2. * Размер для справок

Изм.	Лист	N- докум.	Подп.	Дата
Разраб.		Милешина		
Пров.		Вайнштейн		
Т. Контр.		Смирнов		
Гл. инж. пр.		Блоков		
Н. Контр.		Корсакова		
Утв.		Авдеев		

ТМ 137.03.04

Штуцер

Лит.	Масса	Масштаб
И	0,1	1:1

Лист | Листов 1

Круг 30-В-ГОСТ 2590-71
Ст.3 ГОСТ 535-79

СОЮЗВОДОКАНАЛПРОЕКТ

Формат А2

ТМ 137.03.02

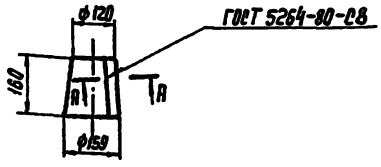

Развертка

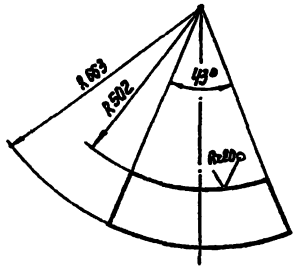

A-A
M1:1 повернуто

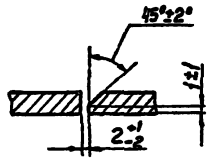

$\pm \frac{JT14}{2}$

Изм.	Лист	N- докум.	Подп.	Дата
Разраб.		Милешина		
Пров.		Вайнштейн		
Т. Контр.		Смирнов		
Гл. инж. пр.		Блоков		
Н. Контр.		Корсакова		
Утв.		Авдеев		

ТМ 137.03.02

Конус

Лит.	Масса	Масштаб
И	6,4	1:10

Лист | Листов 1

Лист Б-6.0 ГОСТ 19903-74
Ст.3 ГОСТ 14637-79

СОЮЗВОДОКАНАЛПРОЕКТ

Форм А4

ТМ 137.03.01

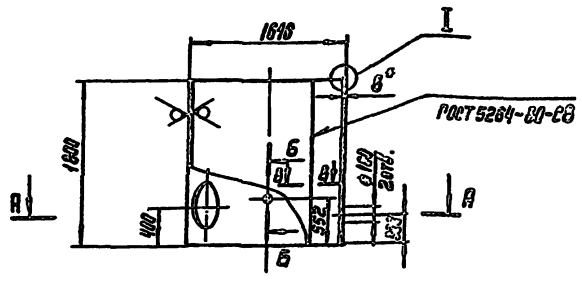

I
M1:1

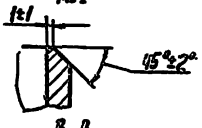

A-A

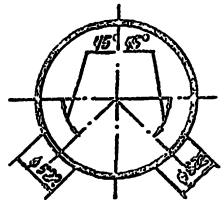

Б-Б
M1:2

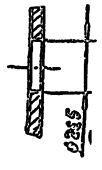

B-B
M1:1

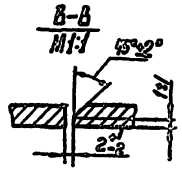

1. Неуказанные предельные отклонения размеров: H14, $\pm \frac{JT14}{2}$
2. * Размер для справок

Изм.	Лист	N- докум.	Подп.	Дата
Разраб.		Милешина		
Пров.		Вайнштейн		
Т. Контр.		Смирнов		
Гл. инж. пр.		Блоков		
Н. Контр.		Корсакова		
Утв.		Авдеев		

ТМ 137.03.01

Обечайка

Лит.	Масса	Масштаб
И	530	1:40

Лист | Листов 1

Лист Б-6.0 ГОСТ 15903-74
Ст.3 ГОСТ 14637-79

СОЮЗВОДОКАНАЛПРОЕКТ

23333-03 16

Формат А4

ТМ.137.03.07

Rz 80 (✓)

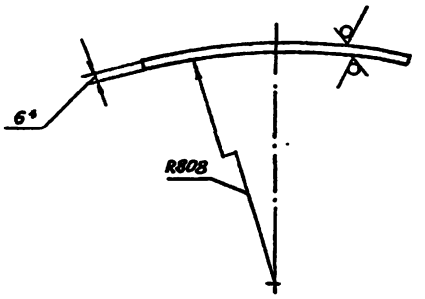

Развертка

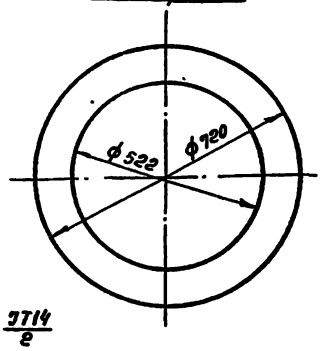

1. H14, h14, ± $\frac{JT14}{2}$
2. * Размер для справок

Изм	Лист	№ докум	Подп	Дата	ТМ.137.03.07			
Разраб.		Милешина			Накладка	Лит. И	Масса 91	Масштаб 1:10
Пров		Вайнштейн				Лист	Листов 1	
Т.контр		Смирнов						
Гл.инж.пр.		Блоков			Лист Б-6.0 ГОСТ 19903-74 / Ст.3 ГОСТ 14637-79	СОЮЗВОДОКАНАЛПРОЕКТ		
Н.контр		Корсакова						
Утв.		Авдеев						

ТМ.137.03.08

Rz 80 (✓)

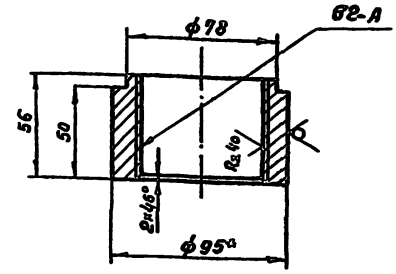

1. Неуказанные предельные отклонения размеров: h14; ± $\frac{JT14}{2}$.
2. * Размер для справок.

Изм	Лист	№ докум.	Подп.	Дата	ТМ.137.03.08			
Разраб		Милешина			Штуцер	Лит. И	Масса 1.9	Масштаб 1:2
Пров		Вайнштейн				Лист	Листов 1	
Т.контр.		Смирнов						
Гл.инж.пр.		Блоков			Круг 95-В ГОСТ 2590-71 / Ст.3 ГОСТ 535-79	СОЮЗВОДОКАНАЛПРОЕКТ		
Н.контр		Корсакова						
Утв		Авдеев						

Инв. № подл. | Подпись и дата | Взам. инв. № | Инв. № дубл. | Подп. и дата

ТМ.137.03.06

(✓)

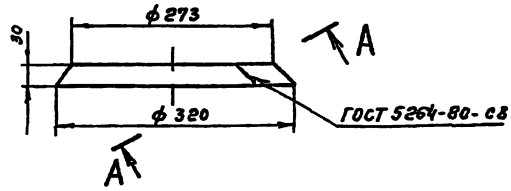

Развертка

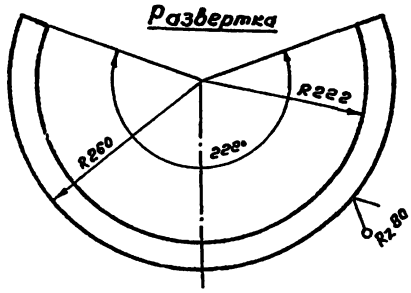

А-А / М1:1 повернуто

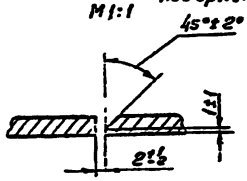

Неуказанные предельные отклонения размеров ± $\frac{JT14}{2}$.

Изм	Лист	№ докум	Подп	Дата	ТМ.137.03.06			
Разраб		Милешина			Конус	Лит. И	Масса 14	Масштаб 1:5
Пров		Вайнштейн				Лист	Листов 1	
Т.контр		Смирнов						
Гл.инж.пр.		Блоков			Лист Б-6.0 ГОСТ 19903-74 / Ст.3 ГОСТ 14637-79	СОЮЗВОДОКАНАЛПРОЕКТ		
Н.контр		Корсакова						
Утв		Авдеев						

gost.e-ecolog.ru

ТМ.137.03.05

(✓)

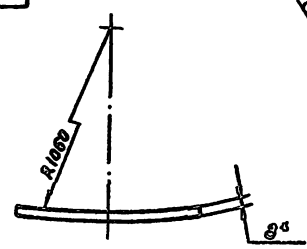

Развертка

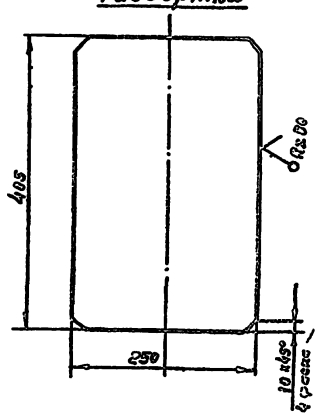

1. ± $\frac{JT14}{2}$
2. * Размер для справок

Изм	Лист	№ докум	Подп	Дата	ТМ.137.03.05			
Разраб.		Милешина			Накладка	Лит. И	Масса 6,3	Масштаб 1:5
Пров.		Вайнштейн				Лист	Листов 1	
Т.контр.		Смирнов						
Гл.инж.пр.		Блоков			Лист Б-8.0 ГОСТ 19903-74 / Ст.3 ГОСТ 14637-79	СОЮЗВОДОКАНАЛПРОЕКТ		
Н.контр.		Корсакова						
Утв.		Авдеев						

Инв. № подл. | Подп. и дата | Взам. инв. № | Инв. № дубл. | Подп. и дата