Типовой проект

902-2-460.88

ФЛОТАТОР - ОТСТОЙНИК ДЛЯ ОЧИСТКИ НЕФТЕСОДЕРЖАЩИХ СТОЧНЫХ ВОД ПРОИЗВОДИТЕЛЬНОСТЬЮ 300 КУБ.М В ЧАС

Альбом 4

Часть 1

gost.e-ecolog.ru

Типовой проект

902-2-450.88

ФЛОТАТОР – ОТСТОЙНИК ДЛЯ ОЧИСТКИ НЕФТЕСОДЕРЖАЩИХ СТОЧНЫХ ВОД ПРОИЗВОДИТЕЛЬНОСТЬЮ 300 куб.м в час

Альбом 4

Часть 1

Нестандартизированное оборудование

стр. 1-66

ТМ 137.01.04.00.06

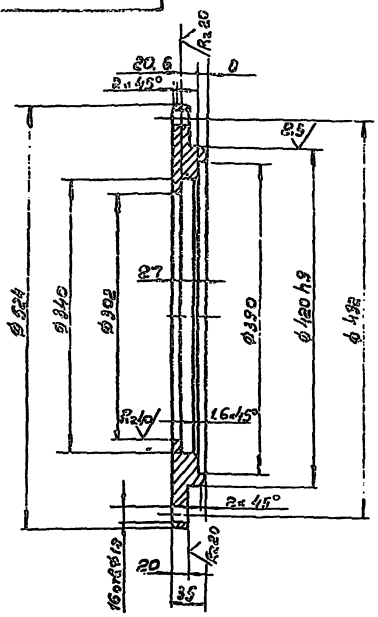

Неуказанные предельные отклонения размеров $\pm\frac{JT14}{2}$; H14; h14.

Изм.	Лист	N докум.	Подп.	Дата	ТМ 137.01.04.00.06		
Разраб.	Огнева				Крышка	Лит. И	Масса 28,5	Масштаб 1:4
Пров.	Войнштейн					Лист	Листов 1
Т.контр.	Смирнов				Ст.3 гост 380-71	СОЮЗВОДОКАНАЛПРОЕКТ	
Гл.инж.пр.	Блоков						
Н.контр.	Солдатова						
Утв.	Авдеев						

ТМ 137.01.04.00.07

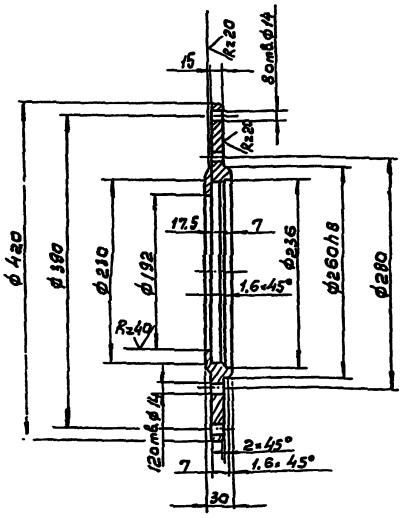

Неуказанные предельные отклонения размеров: $\pm\frac{JT14}{2}$; H14; h14

Изм.	Лист	N докум.	Подп.	Дата	ТМ 137.01.04.00.07		
Разраб.	Огнева				Крышка	Лит. И	Масса 13	Масштаб 1:4
Пров.	Войнштейн					Лист	Листов 1
Т.конт.	Смирнов				Ст.3 гост 380-71	СОЮЗВОДОКАНАЛПРОЕКТ	
Гл.инж.пр.	Блоков						
Т.контр.	Солдатова						
Утв.	Авдеев						

Инв.N подл. | Подп. и дата | Взам.инв.N | Инв.N дубл. | Подп. и дата

ТМ 137.01.04.00.05

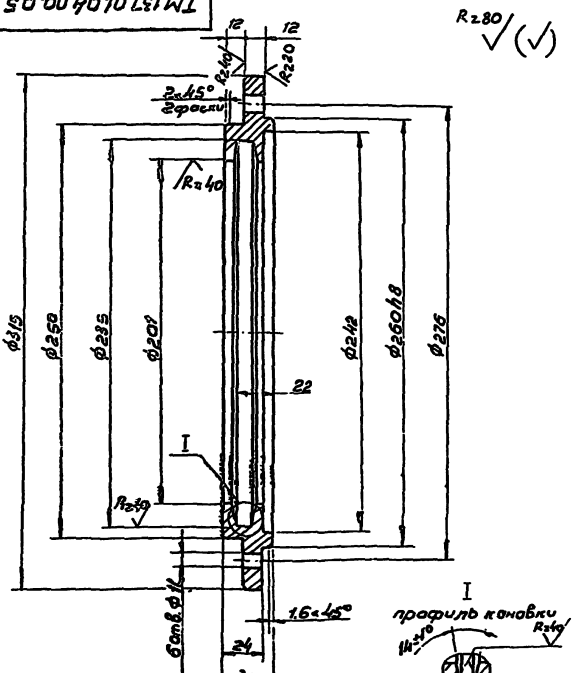

Неуказанные предельные отклонения размеров: H14, h14, $\pm\frac{JT14}{2}$

Изм.	Лист	N докум.	Подп.	Дата	ТМ 137.01.04.00.05		
Разраб.	Огнева				Крышка	Лит. И	Масса 5,1	Масштаб 1:2
Пров.	Войнштейн					Лист	Листов 1
Т.контр.	Смирнов				Ст.3 гост 380-71	СОЮЗВОДОКАНАЛПРОЕКТ	
Гл.инж.пр.	Блоков						
Н.конт.	Солдатова						
Утв.	Авдеев						

ТМ 137.01.04.00.04

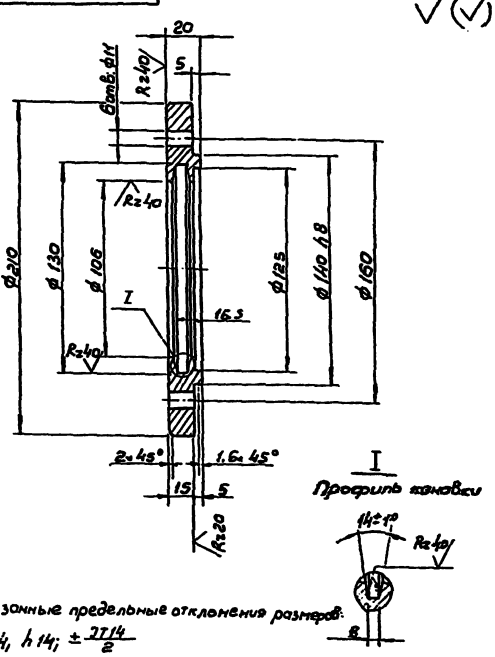

Неуказанные предельные отклонения размеров: H14, h14; $\pm\frac{JT14}{2}$

Изм.	Лист	N докум.	Подп.	Дата	ТМ 137.01.04.00.04		
Разраб.	Огнева				Крышка	Лит. И	Масса 2,8	Масштаб 1:2
Пров.	Войнштейн					Лист	Листов 1
Т.конт.	Смирнов				Ст.3 гост 380-71	СОЮЗВОДОКАНАЛПРОЕКТ	
Гл.инж.пр.	Блоков						
Н.конт.	Солдатова						
Утв.	Авдеев						

Инв.N подл. | Подп. и дата | Взам.инв.N | Инв.N дубл. | Подп. и дата

ТМ 137.01.04.05.01

Rz 80

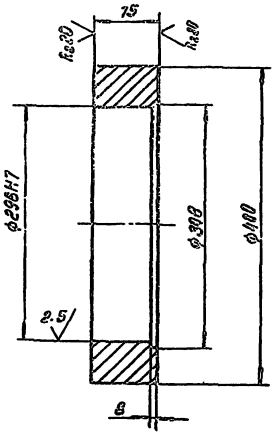

Неуказанные предельные отклонения размеров: H14; h14; $\pm \frac{IT14}{2}$

Изм.	Лист	№ докум.	Подп.	Дата
Разраб.		Огнева		
Пров.		Вайнштейн		
Т. контр.		Смирнов		
Гл. инж. пр.		Бырков		
Н. контр.		Сердатова		
Утв.		Абдеев		

ТМ 137.01.04.05.01

Венец

Лит	Масса	Масштаб
И	32	1:4
Лист	Листов 1	

Бр. АЖ9-4 ГОСТ 18175-72

СОЮЗВОДОКАНАЛПРОЕКТ

ТМ 137.01.04.05.02

Rz 80

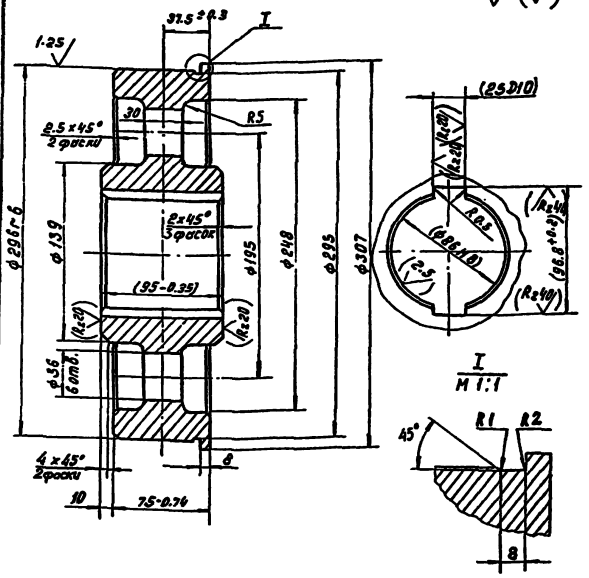

1. Неуказанные предельные отклонения размеров: h14; $\pm \frac{IT14}{2}$; H14
2. Размеры и шероховатость поверхностей в скобках - после сборки

Изм.	Лист	№ докум.	Подп.	Дата
Разраб.		Огнева		
Пров.		Вайнштейн		
Т. контр.		Смирнов		
Гл. инж. пр.		Блоков		
Н. контр.		Сердатова		
Утв.		Абдеев		

ТМ 137.01.04.05.02

Ступица

Лит	Масса	Масштаб
И	27	1:2.5
Лист	Листов 1	

Ст.3 ГОСТ 380-71

СОЮЗВОДОКАНАЛПРОЕКТ

Инв. № подл. | Подпись и дата | Взам. инв. № | Инв. № дубл. | Подпись и дата

ТМ 137.01.04.06.01

Rz 80

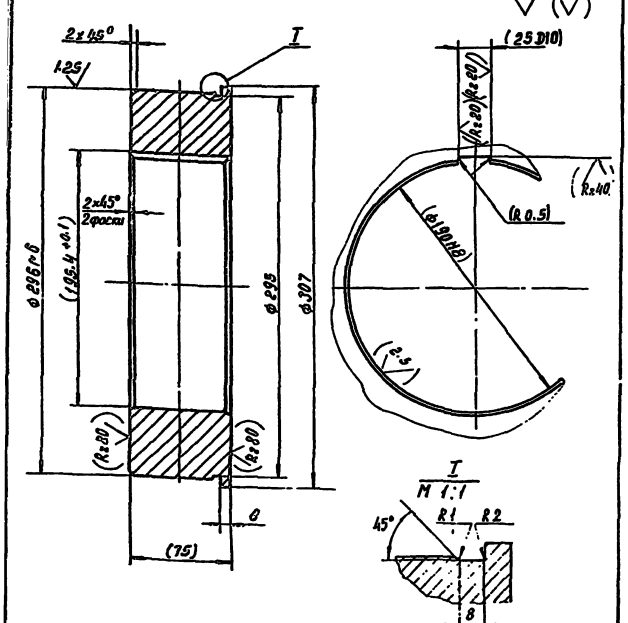

1. Неуказанные предельные отклонения размеров: h14; $\pm \frac{IT14}{2}$; H14
2. Размеры и шероховатость поверхностей в скобках - после сборки.

Изм.	Лист	№ докум.	Подп.	Дата
Разраб.		Огнева		
Пров.		Вайнштейн		
Т. контр.		Смирнов		
Гл. инж. пр.		Блоков		
Н. контр.		Сердатова		
Утв.		Абдеев		

ТМ 137.01.04.06.01

Ступица

Лит	Масса	Масштаб
И	24	1:2.5
Лист	Листов 1	

Ст.3 ГОСТ 380-71

СОЮЗВОДОКАНАЛПРОЕКТ

ТМ 137.01.04.00.08

Rz 80

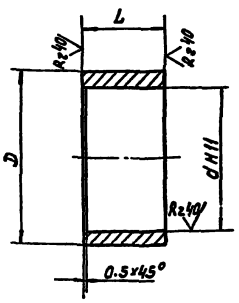

Обозначение	Размеры, мм d	D	L	Материал	Масса, кг
ТМ 137.01.04.00.08	88	105	48	Труба 108×2 ГОСТ 8732-78 / А ГОСТ 8731-74	1.1
-01	190	206	45	Труба 219×18 ГОСТ 8732-78 / А ГОСТ 8731-74	1.7

Неуказанные предельные отклонения размеров: h14; $\pm \frac{IT14}{2}$

Изм.	Лист	№ докум.	Подп.	Дата
Разраб.		Огнева		
Пров.		Вайнштейн		
Т. контр.		Рычков		
Гл. инж. пр.		Блоков		
Н. контр.		Сердатова		
Утв.		Абдеев		

ТМ 137.01.04.00.08

Втулка

Лит	Масса	Масштаб
И	см. табл.	—
Лист	Листов 1	

См. табл.

СОЮЗВОДОКАНАЛПРОЕКТ

Инв. № подл. | Подпись и дата | Взам. инв. № | Инв. № дубл. | Подпись и дата

Копировал

ТМ 137.01.04.00.11

Rz 40 √(√)

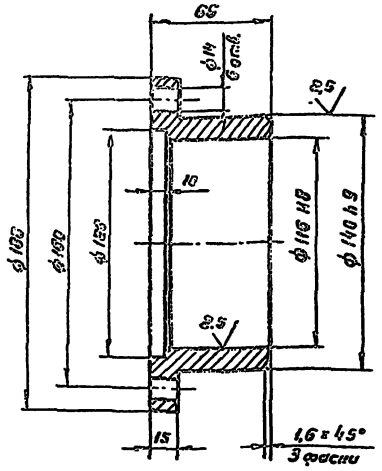

Неуказанные предельные отклонения размеров: H14; h14

Изм.	Лист	№ докум.	Подп.	Дата	ТМ 137.01.04.00.11			
Разраб.		Огнева			Втулка	Лит	Масса	Масштаб
Пров.		Вайнштейн				И	4,5	1:2
Т. контр.		Смирнов				Лист	Листов	
Гл. инж. пр.		Блоков			Ст. 3 ГОСТ 380-71	СОЮЗВОДОКАНАЛПРОЕКТ		
Н. контр.		Солдатова						
Утв.		Авдеев						

ТМ 137.01.04.00.12

Rz 40 √(√)

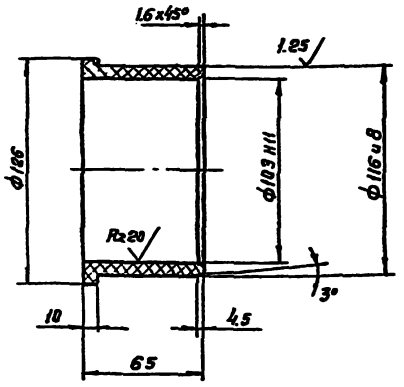

Неуказанные предельные отклонения размеров: h14; ±IT14/2

Изм.	Лист	№ докум.	Подп.	Дата	ТМ 137.01.04.00.12			
Разраб.		Огнева			Вкладыш	Лит	Масса	Масштаб
Пров.		Вайнштейн				И	1,9	1:2
Т. контр.		Смирнов				Лист	Листов	
Гл. инж. пр.		Блоков			Древесно-слоистый пластик ДСП-А ГОСТ 8997-59	СОЮЗВОДОКАНАЛПРОЕКТ		
Н. контр.		Солдатова						
Утв.		Авдеев						

Инв. № подл. | Подп. и дата | Взам. инв. № | Инв. № дубл. | Подп. и дата

ТМ 137.01.04.00.10

Rz 40 √(√)

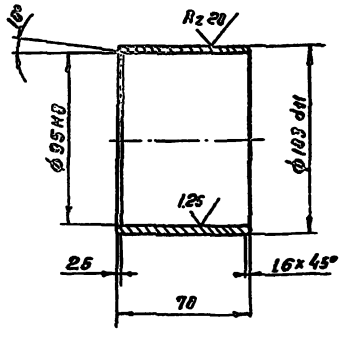

Неуказанные предельные отклонения размеров: h14; ±IT14/2

Изм.	Лист	№ докум.	Подп.	Дата	ТМ 137.01.04.00.10			
Разраб.		Огнева			Втулка	Лит	Масса	Масштаб
Пров.		Вайнштейн				И	0,7	1:2
Т. контр.		Смирнов				Лист	Листов	
Гл. инж. пр.		Блоков			Сталь 20 л 13 ГОСТ 5632-72	СОЮЗВОДОКАНАЛПРОЕКТ		
Н. контр.		Солдатова						
Утв.		Авдеев						

ТМ 137.01.04.00.09

Rz 80 √(√)

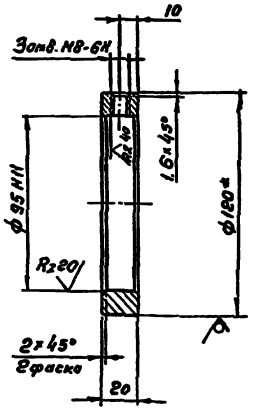

1. Неуказанные предельные отклонения размеров: h14; ±IT14/2
2*. Размер для справок.

Изм.	Лист	№ докум.	Подп.	Дата	ТМ 137.01.04.00.09			
Разраб.		Сенева			Кольцо	Лит	Масса	Масштаб
Пров.		Вайнштейн				И	0,7	1:2
Т. контр.		Смирнов				Лист	Листов	
Гл. инж. пр.		Брокоб			Круг В-120 ГОСТ 2590-71 / Ст. 3 ГОСТ 535-79	СОЮЗВОДОКАНАЛПРОЕКТ		
Н. контр.		Солдатова						
Утв.		Авдеев						

ТМ 137.01.04.00.24

Rz80

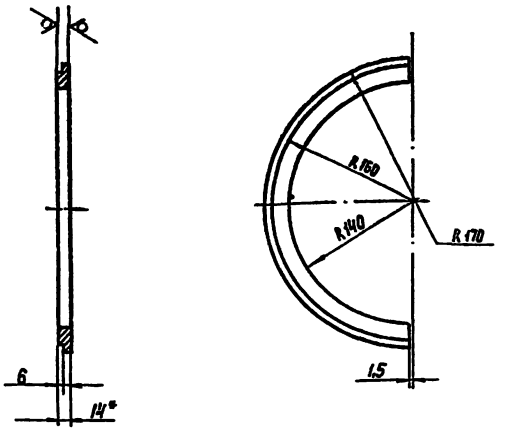

1. Неуказанные предельные отклонения размеров: $\pm \frac{IT14}{2}$

2* Размер для справок

Изм.	Лист	№ докум.	Подп.	Дата	ТМ 137.01.04.00.24
Разраб.		Огнева			Полукольцо
Пров.		Вайнштейн			
Т. Контр.		Смирнов			
Гл. инж. пр.		Блохов			
Н. Контр.		Солдатова			
Утв.		Авдеев			

Лит.	Масса	Масштаб
И	1,4	1:4
Лист	Листов 1	

Лист 6-14 ГОСТ 19903-74 / Ст.3 ГОСТ 14637-79

СОЮЗВОДОКАНАЛПРОЕКТ

Формат А4

ТМ 137.01.04.00.25

Rz80

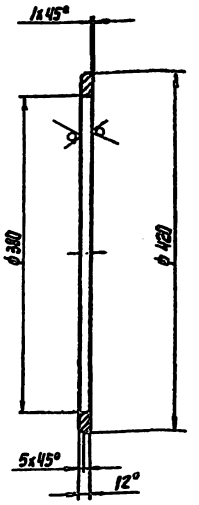

1. Неуказанные предельные отклонения размеров: H14; h14; $\pm \frac{IT14}{2}$

2* Размер для справок.

Изм.	Лист	№ докум.	Подп.	Дата	ТМ 137.01.04.00.25
Разраб.		Огнева			Кольцо
Пров.		Вайнштейн			
Т. Контр.		Смирнов			
Гл. инж. пр.		Блохов			
Н. Контр.		Солдатова			
Утв.		Авдеев			

Лит.	Масса	Масштаб
И	2,4	1:1
Лист	Листов 1	

Лист 6-12 ГОСТ 19903-74 / Ст.3 ГОСТ 14637-79

СОЮЗВОДОКАНАЛПРОЕКТ

Формат А4

ТМ 137.01.04.00.14

Rz80

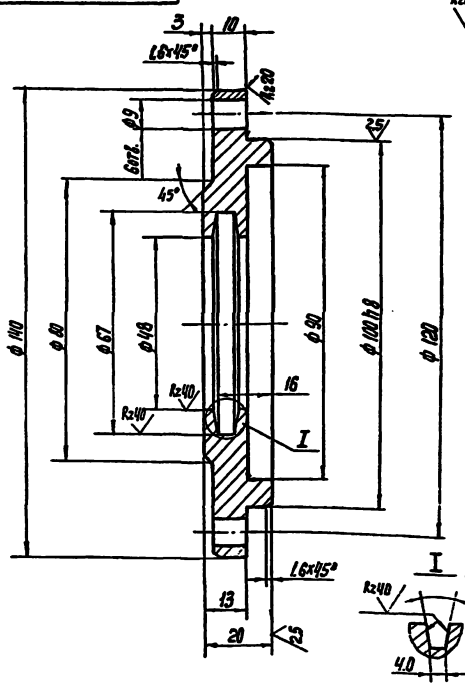

Неуказанные предельные отклонения размеров: H14; h14; $\pm \frac{IT14}{2}$

Изм.	Лист	№ докум.	Подп.	Дата	ТМ 137.01.04.00.14
Разраб.		Огнева			Крышка
Пров.		Вайнштейн			
Т. Контр.		Смирнов			
Гл. инж. пр.		Блохов			
Н. Контр.		Солдатова			
Утв.		Авдеев			

Лит.	Масса	Масштаб
И	1,3	1:1
Лист	Листов 1	

Ст.3 ГОСТ 380-71

СОЮЗВОДОКАНАЛПРОЕКТ

Формат А4

ТМ 137.01.04.00.13

Rz20

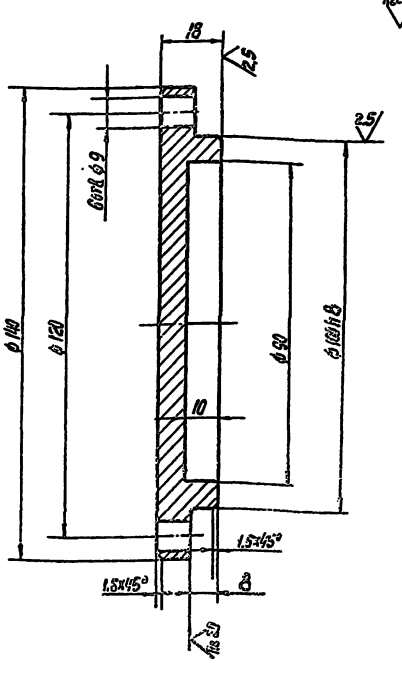

Неуказанные предельные отклонения размеров: H14; h14; $\pm \frac{IT14}{2}$

Изм.	Лист	№ докум.	Подп.	Дата	ТМ 137.01.04.00.13
Разраб.		Огнева			Крышка
Пров.		Вайнштейн			
Т. Контр.		Смирнов			
Гл. инж. пр.		Блохов			
Н. Контр.		Солдатова			
Утв.		Авдеев			

Лит.	Масса	Масштаб
И	1,3	1:1
Лист	Листов 1	

Ст.3 ГОСТ 380-71

СОЮЗВОДОКАНАЛПРОЕКТ

Формат А4

ТМ 137.01.04.01.02

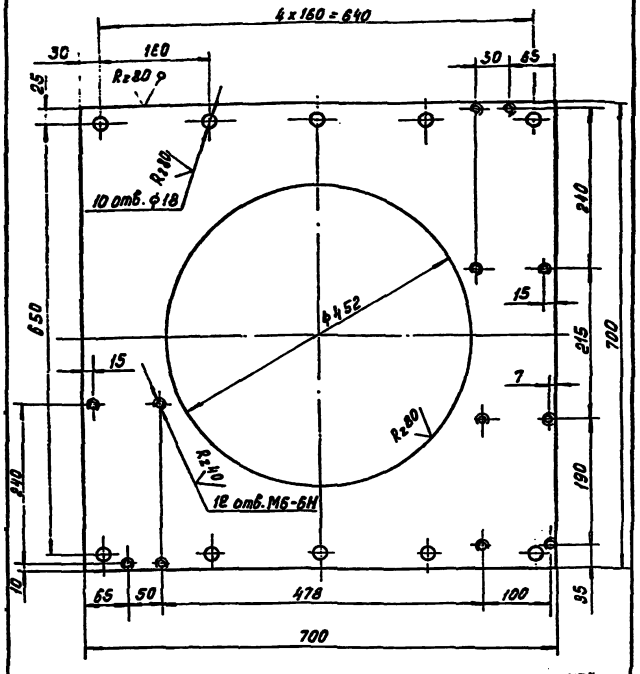

Неуказанные предельные отклонения размеров: H14; h14; $\pm\frac{JT14}{2}$

Изм.	Лист	№ докум.	Подп.	Дата	ТМ 137.01.04.01.02	Лит	Масса	Масштаб
Разраб.		Огнева			Плита	Н	51.5	1:5
Пров.		Вайнштейн				Лист	Листов 1	
Т.контр.		Смирнов						
Гл.инж.пр.		Блоков						
Н.контр.		Солдатова			Лист Б-20 ГОСТ 19903-74 / Ст3. ГОСТ 14637-79	СОЮЗВОДОКАНАЛПРОЕКТ		
Утв.		Авдеев						

ТМ 137.01.04.01.03

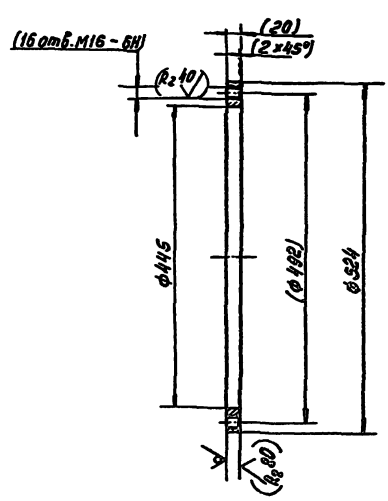

1. Неуказанные предельные отклонения размеров: H14; $\pm\frac{JT14}{2}$
2. Размеры и шероховатость поверхностей в скобках — после сборки.

Изм.	Лист	№ докум.	Подп.	Дата	ТМ 137.01.04.01.03.	Лит	Масса	Масштаб
Разраб.		Огнева			Фланец	Н	8.9	1:5
Пров.		Вайнштейн				Лист	Листов 1	
Т.контр.		Смирнов						
Гл.инж.пр.		Блоков						
Н.контр.		Солдатова			Лист Б-22 ГОСТ 19903-74 / Ст3 ГОСТ 14637-79	СОЮЗВОДОКАНАЛПРОЕКТ		
Утв.		Авдеев						

Инв. № подл. | Подп. и дата | Взам. инв. № | Инв. № дубл. | Подп. и дата

ТМ 137.01.04.01.01

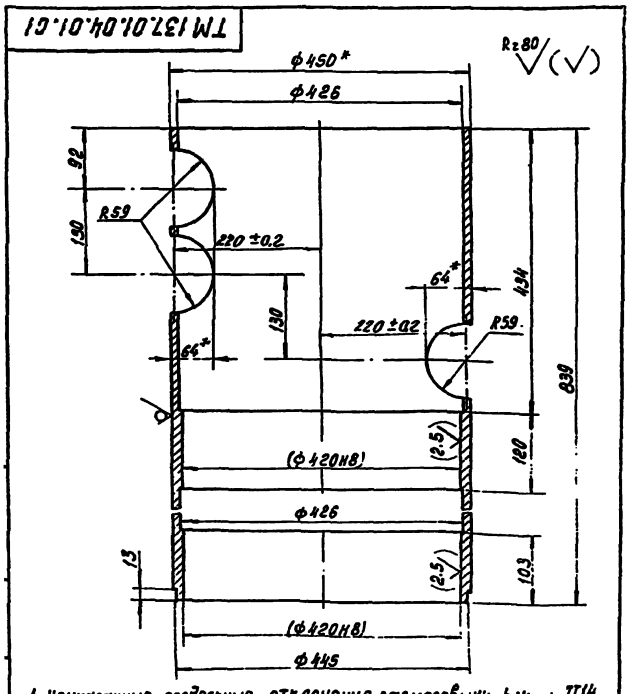

1. Неуказанные предельные отклонения размеров: H14; h14; $\pm\frac{JT14}{2}$
2. Размеры и шероховатость поверхностей в скобках — после сборки.
3.* Размер для справок.

Изм.	Лист	№ докум.	Подп.	Дата	ТМ 137.01.04.01.01	Лит	Масса	Масштаб
Разраб.		Огнева			Корпус	Н	101	1:5
Пров.		Вайнштейн				Лист	Листов 1	
Т.контр.		Смирнов						
Гл.инж.пр.		Блоков						
Н.контр.		Солдатова			Труба 450×16 Ст.ст. 20 ТУ 14-3-1069-82	СОЮЗВОДОКАНАЛПРОЕКТ		
Утв.		Авдеев						

ТМ 137.01.04.00.22

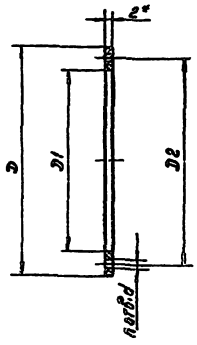

Обозначение	Размеры, мм				n	Масса, кг
	D	D_1	D_2	d		
ТМ 137.01.04.00.22	500	450	430	7	8	0.07
-01	524	446	492	18	16	0.15
-02	298	260	280	14	12	0.03
-03	188	140	160	14	6	0.02
-04	140	110	125	9	6	0.01

1. Неуказанные предельные отклонения размеров: H14; h14; $\pm\frac{JT14}{2}$
2.* Размер для справок.

Изм.	Лист	№ докум.	Подп.	Дата	ТМ 137.01.04.00.22	Лит	Масса	Масштаб
Разраб.		Огнева			Прокладка	Н	см. табл.	—
Пров.		Вайнштейн				Лист	Листов 1	
Т.контр.		Смирнов						
Гл.инж.пр.		Блоков						
Н.контр.		Солдатова			ПОН 2 ГОСТ 481-71	СОЮЗВОДОКАНАЛПРОЕКТ		
Утв.		Авдеев						

Инв. № подл. | Подп. и дата | Взам. инв. № | Инв. № дубл. | Подп. и дата

Коп. Доценко 23333-02 50

ТМ 137.01.04.01.05

$R_z 80$ (√)

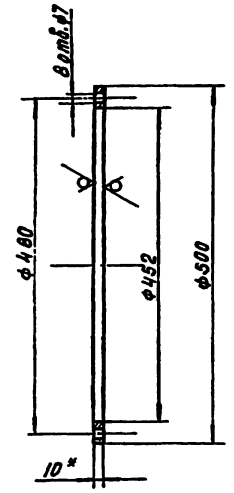

1. H 14; h 14; $\pm \frac{JT14}{2}$
2.* Размер для справок

Изм.	Лист	№ докум.	Подп.	Дата	ТМ 137.01.04.01.05			
Разраб.		Милешина			Фланец	Лит	Масса	Масштаб
Пров.		Вайнштейн				Н	2.8	1:5
Т.контр.		Смирнов				Лист	Листов 1	
Гл.инж.пр.		Блоков			Лист Б-10.0 ГОСТ 19903-74 / Ст 3 ГОСТ 14637-79	СОЮЗВОДОКАНАЛПРОЕКТ		
Н.контр.		Солдатова						
Утв.		Авдеев						

ТМ 137.01.04.01.06

(√)

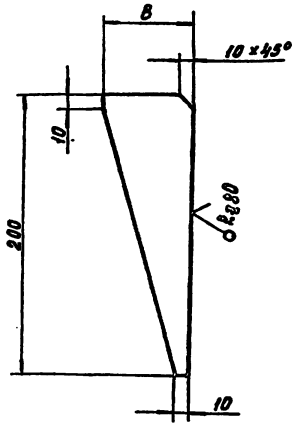

Обозначение	В, мм	Масса кг
ТМ137.01.04.01.06	70	0.52
-01	170	1.17

$\pm \frac{JT14}{2}$

Изм.	Лист	№ докум.	Подп.	Дата	ТМ 137.01.04.01.06			
Разраб.		Милешина			Ребро	Лит	Масса	Масштаб
Пров.		Вайнштейн				Н	см.таб.	—
Т.контр.		Смирнов				Лист	Листов 1	
Гл.инж.пр.		Блоков			Лист Б-80 ГОСТ 19903-74 / Ст.3 ГОСТ 14637-79	СОЮЗВОДОКАНАЛПРОЕКТ		
Н.контр.		Солдатова						
Утв.		Авдеев						

Инв. № подл. | Подп. и дата | Взам. инв. № | Инв. № дубл. | Подп. и дата

ТМ 137.01.04.01.04

$R_z 80$ (√)

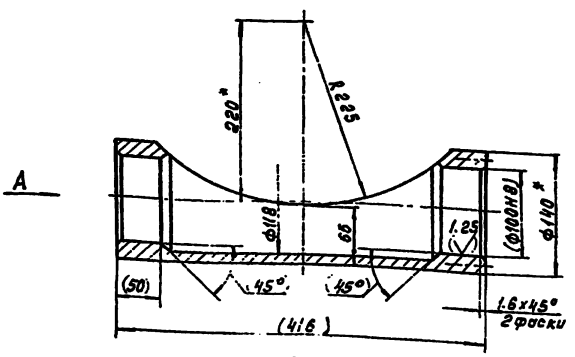

Рис.1

Рис. 2
Остальное см. Рис.1
Вид А
М 1:2

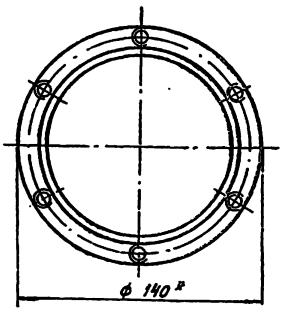

В-В / М1:1 повернуто

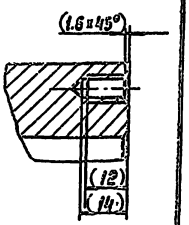

Вид А
М1:2

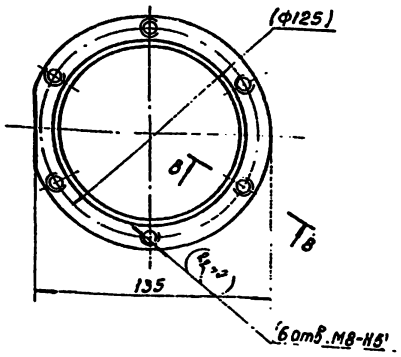

Обозначение	Рис	Масса кг
ТМ 137.01.04.01.04	1	10.5
-01	2	11.0

1. Неуказанные предельные отклонения размеров: h 14; $\pm \frac{JT14}{2}$.
2. Размеры и шероховатость поверхности в скобках после сборки.
3.* Размер для справок.

Изм.	Лист	№ докум.	Подп.	Дата	ТМ 137.01.04.01.04			
Разраб.		Милешина			Труба	Лит	Масса	Масштаб
Пров.		Вайнштейн				Н	см.таб.	1:4
Т.контр.		Смирнов				Лист	Листов 1	
Гл.инж.пр.		Блоков			Труба 140×18 ГОСТ 8732-78 / Д ГОСТ 8731-74	СОЮЗВОДОКАНАЛПРОЕКТ		
Н.контр.		Солдатова						
Утв.		Авдеев						

ТМ 137.01.04.02.02

Rz 80 (√)

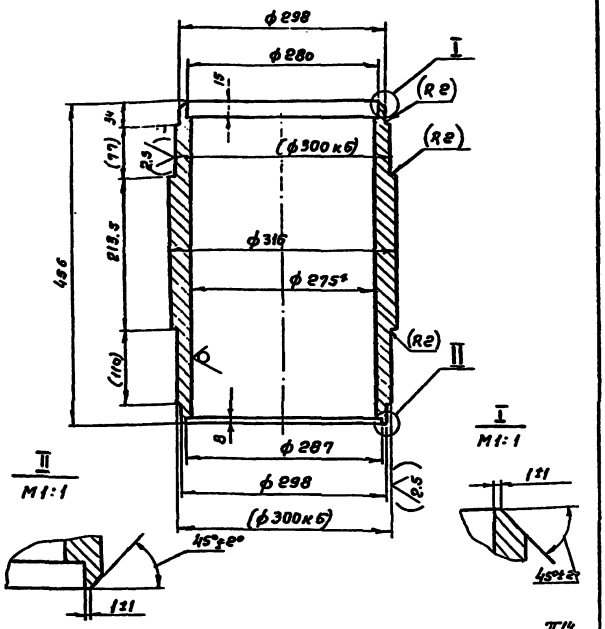

1. Неуказанные предельные отклонения размеров: H14; h14; $\pm \frac{IT14}{2}$.
2. Размеры и шероховатость поверхности в скобках – после сборки.
3. * Размер для справок

					ТМ 137.01.04.02.02		
Изм.	Лист	№ докум.	Подп.	Дата	Труба	Лит.	Масса	Масштаб
Разраб.		Мулешина				И	54	1:5
Пров.		Вайнштейн				Лист	Листов 1
Т.контр.		Смирнов					
Гл.инж.пр		Блоков					
Н.контр.		Солдатова			Труба 325х25 ГОСТ 8732-78 / Вст. 45 ГОСТ 8731-74	СОЮЗВОДОКАНАЛПРОЕКТ	
Утв.		Авдеев					

ТМ 137.01.04.02.03

Rz 80 (√)

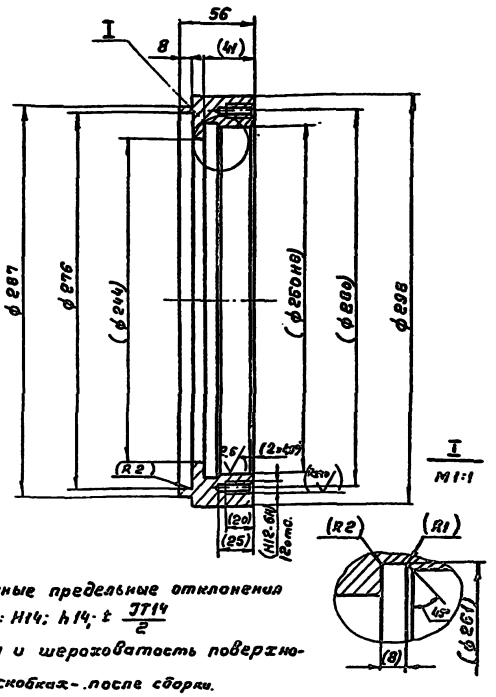

1. Неуказанные предельные отклонения размеров: H14; h14; $\pm \frac{IT14}{2}$
2. Размеры и шероховатость поверхности в скобках – после сборки.

					ТМ 137.01.04.02.03		
Изм.	Лист	№ докум.	Подп.	Дата	Вставка	Лит.	Масса	Масштаб
Разраб.		Мулешина				И	5,8	1:2,5
Пров.		Вайнштейн				Лист	Листов 1
Т.контр.		Смирнов					
Гл.инж.пр		Блоков					
Н.контр.		Солдатова			Сталь 45 ГОСТ 1050-74	СОЮЗВОДОКАНАЛПРОЕКТ	
Утв.		Авдеев					

Инв.№ подл. | Подп. и дата | Взам. инв.№ | Инв.№ дубл. | Подп. и дата

ТМ 137.01.04.02.01

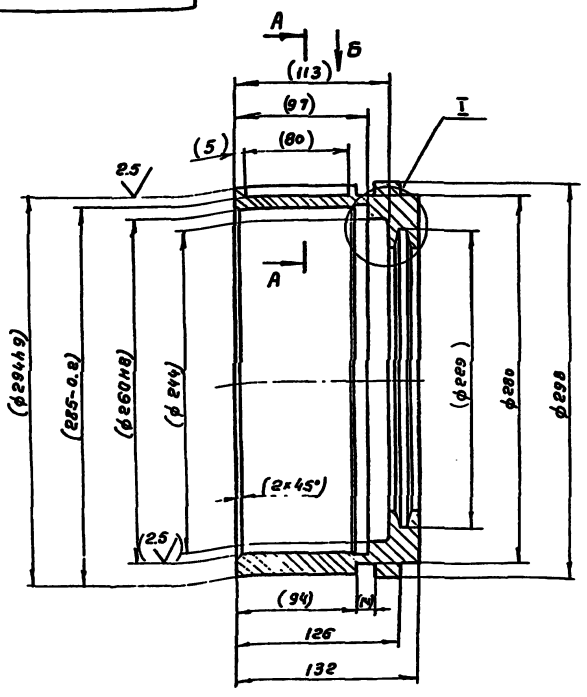

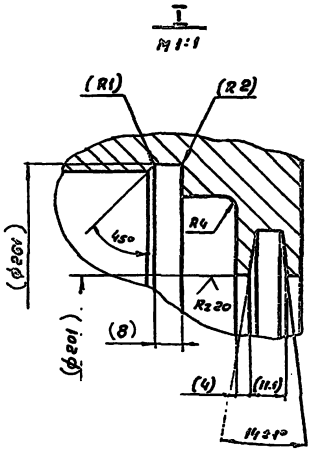

Rz 80 (√)

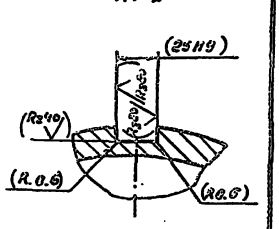

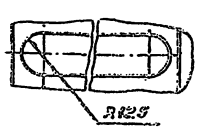

1. Неуказанные предельные отклонения размеров: H14; h14; $\pm \frac{IT14}{2}$
2. Размеры и шероховатость поверхности в скобках – после сборки.

					ТМ 137.01.04.02.01		
Изм.	Лист	№ докум.	Подп.	Дата	Вставка	Лит.	Масса	Масштаб
Разраб.		Мулешина				У	17	1:2,5
Пров.		Вайнштейн				Лист	Листов 1
Т.контр.		Смирнов					
Гл.инж.пр		Блоков					
Н.контр.		Солдатова			Сталь 45 ГОСТ 1050-74	СОЮЗВОДОКАНАЛПРОЕКТ	
Утв.		Авдеев					

ТМ 137.01.04.03.03

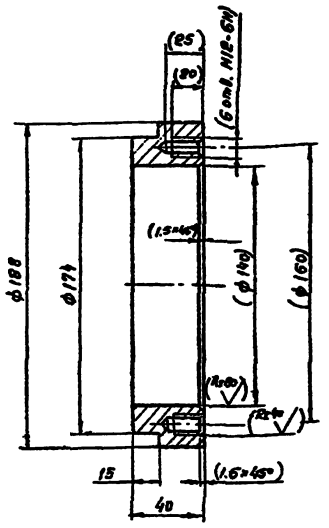

1. Н14; h14; ± $\frac{JT14}{2}$
2. Размеры и шероховатость поверхности в скобках - после сборки.

Изм.	Лист	№ докум.	Подп.	Дата	ТМ 137.01.04.03.03	Лит.	Масса	Масштаб
Разраб.		Мелешина			Вставка	И	3.0	1:2
Пров.		Вайнштейн				Лист	Листов 1	
Т.контр.		Смирнов						
Гл.инж.пр.		Блоков			Сталь 45 ГОСТ 1050-74	СОЮЗВОДОКАНАЛПРОЕКТ		
Н.контр.		Солдатова						
Утв.		Авдеев						

ТМ 137.01.04.04.01

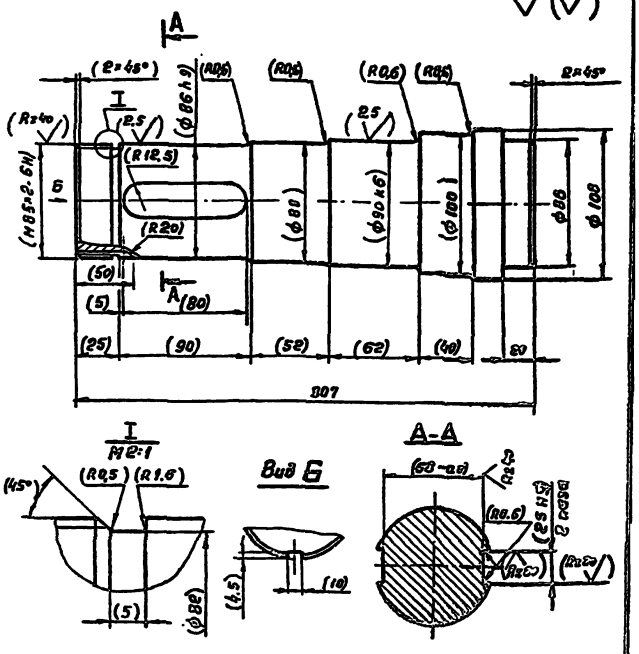

1. Неуказанные предельные отклонения размеров: Н14; h14; ± $\frac{JT14}{2}$
2. Размеры и шероховатость поверхностей в скобках - после сборки.

Изм.	Лист	№ докум.	Подп.	Дата	ТМ 137.01.04.04.01	Лит.	Масса	Масштаб
Разраб.		Огнева			Вал	И	16.0	1:2.9
Пров.		Вайнштейн				Лист	Листов 1	
Т.контр.		Смирнов						
Гл.инж.пр.		Блоков			Сталь 45 ГОСТ 1050-74	СОЮЗВОДОКАНАЛПРОЕКТ		
Н.контр.		Солдатова						
Утв.		Авдеев						

Инв. № подл. | Подпись и дата | Взам. инв. № | Инв. № дубл. | Подпись и дата

ТМ 137.01.04.03.02

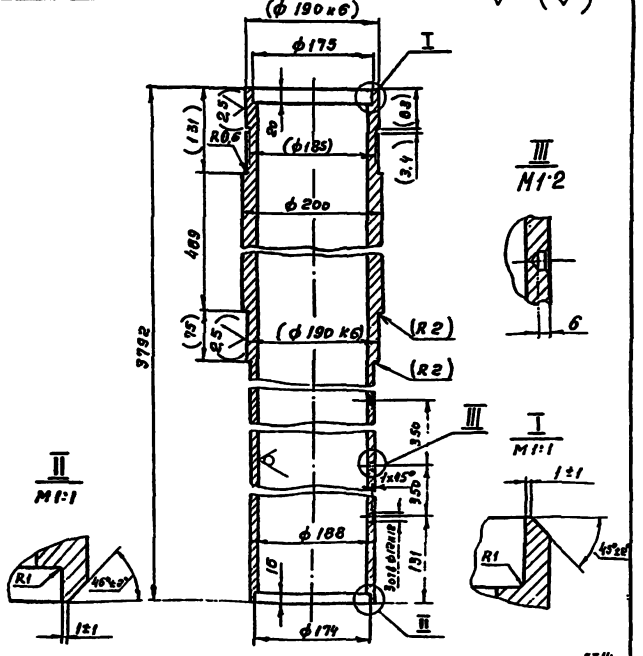

1. Неуказанные предельные отклонения размеров: h14; Н14; ± $\frac{JT14}{2}$.
2. Размеры и шероховатость поверхности в скобках - после сборки.

Изм.	Лист	№ докум.	Подп.	Дата	ТМ 137.01.04.03.02	Лит.	Масса	Масштаб
Разраб.		Мелешина			Труба	И	220	1:5
Пров.		Вайнштейн				Лист	Листов 1	
Т.контр.		Смирнов						
Гл.инж.пр.		Блоков			Труба 203×20 ГОСТ 8732-78 / Ст. 3 ГОСТ 8731-74	СОЮЗВОДОКАНАЛПРОЕКТ		
Н.контр.		Солдатова						
Утв.		Авдеев						

ТМ 137.01.04.03.01

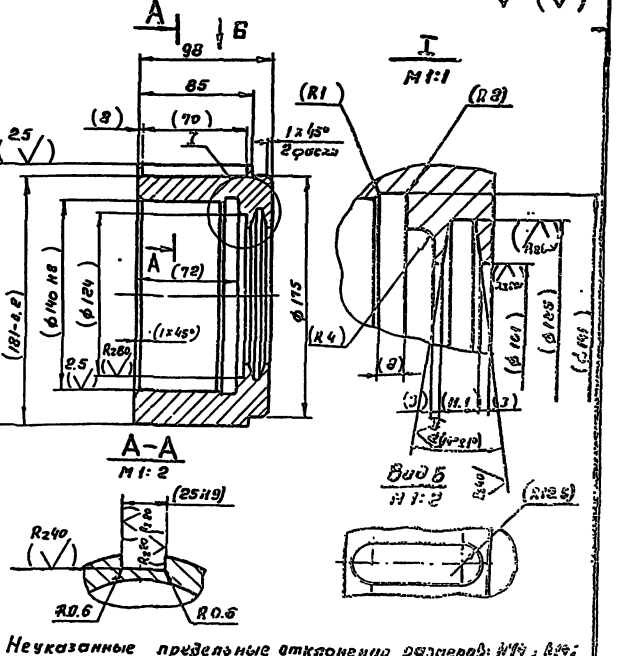

1. Неуказанные предельные отклонения размеров: Н14; h14; ± $\frac{JT14}{2}$
2. Размеры и шероховатость поверхности в скобках - после сборки.

Изм.	Лист	№ докум.	Подп.	Дата	ТМ 137.01.04.03.01	Лит.	Масса	Масштаб
Разраб.		Мелешина			Вставка	И	19.6	1:2.5
Пров.		Вайнштейн				Лист	Листов 1	
Т.контр.		Смирнов						
Гл.инж.пр.		Блоков			Сталь 45 ГОСТ 1050-74	СОЮЗВОДОКАНАЛПРОЕКТ		
Н.контр.		Солдатова						
Утв.		Авдеев						

Инв. № подл. | Подпись и дата | Взам. инв. № | Инв. № дубл. | Подпись и дата

ТМ.137.01.05.00.00С6

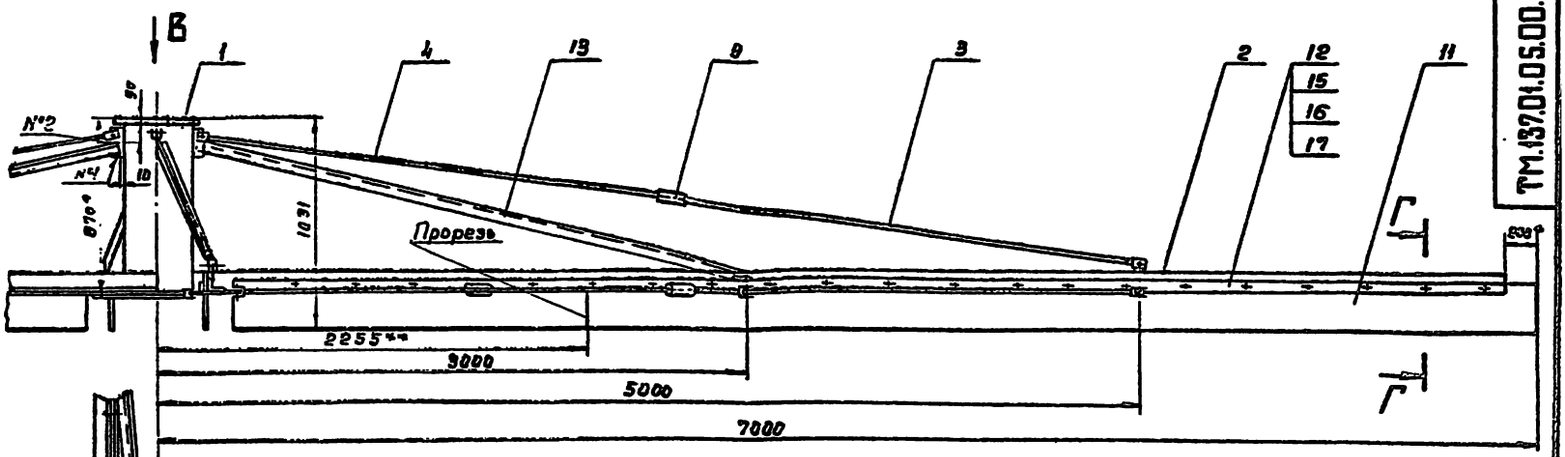

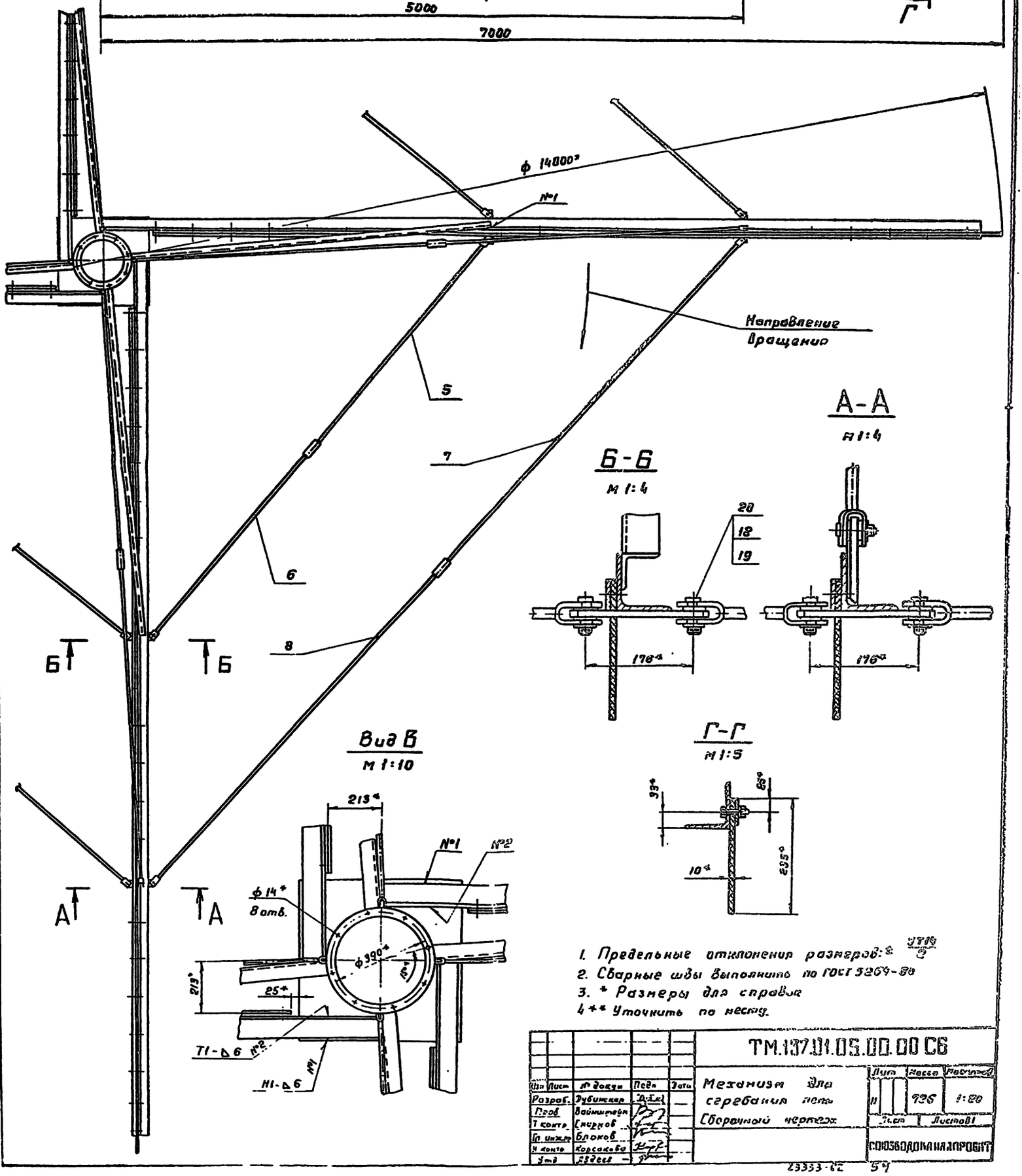

А-А
М 1:4

Б-Б
М 1:4

Вид В
М 1:10

Г-Г
М 1:5

1. Предельные отклонения размеров: ± $\frac{IT16}{2}$
2. Сварные швы выполнять по ГОСТ 5264-80
3. * Размеры для справок
4. ** Уточнить по месту.

					ТМ.137.01.05.00.00 С6			
Изм.	Лист	№ докум.	Подп.	Дата		Лит.	Масса	Масштаб
Разраб.		Зубитский			Механизм для сгребания листа	В	736	1:20
Пров.		Вайнштейн				Лист	Листов 1	
Т.контр.		Смирнов			Сборочный чертеж			
Гл. инж.		Блоков				Союзводоканалпроект		
Н. контр.		Корсакова						
Утв.		Гвоздев						

ТМ.137.01.05.02.00.СБ

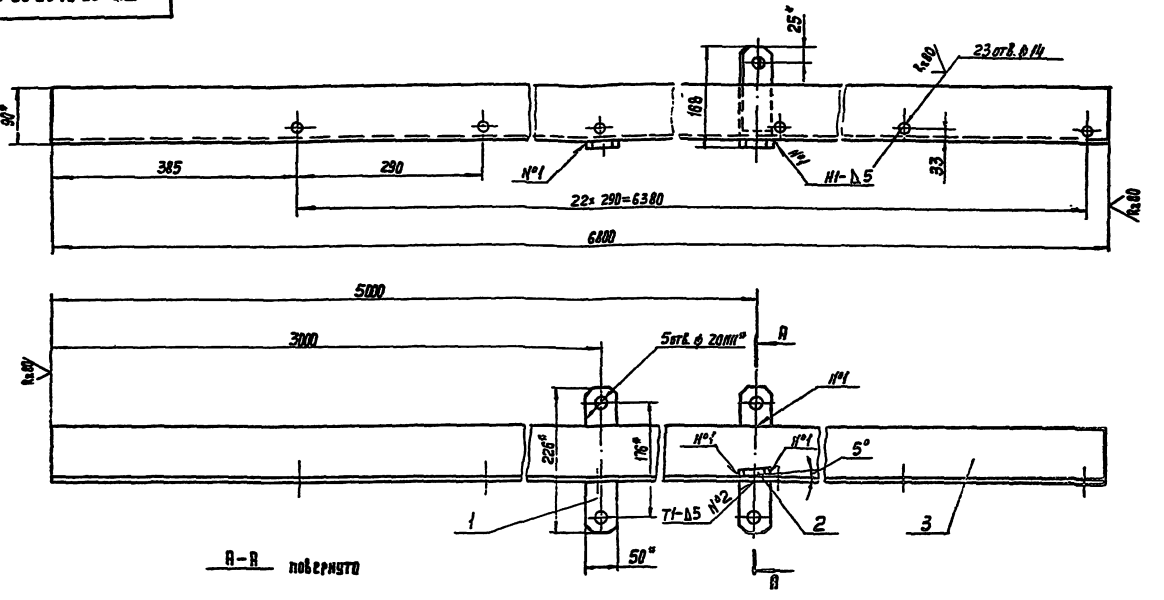

А–А повернуто

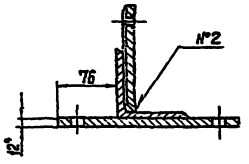

1. Н14; h14; ± $\frac{JT14}{2}$
2. Сварные швы выполнить по ГОСТ 5264-80
3. * Размеры для справок

Изм.	Лист	№ докум.	Подп.	Дата	ТМ.137.01.05.02.00СБ			
Разраб.		Мелешкина			Лопасть Сборочный чертеж	Лит. И	Масса 58	Масштаб 1:5
Пров.		Бойнштейн				Лист	Листов 1	
Т. Контр.		Смирнов						
Гл. инж. пр.		Блюхов						
Н. Контр.		Корсакова						
Утв.		Авдеев				СОЮЗВОДОКАНАЛПРОЕКТ		

ТМ.137.01.05.01.00.СБ

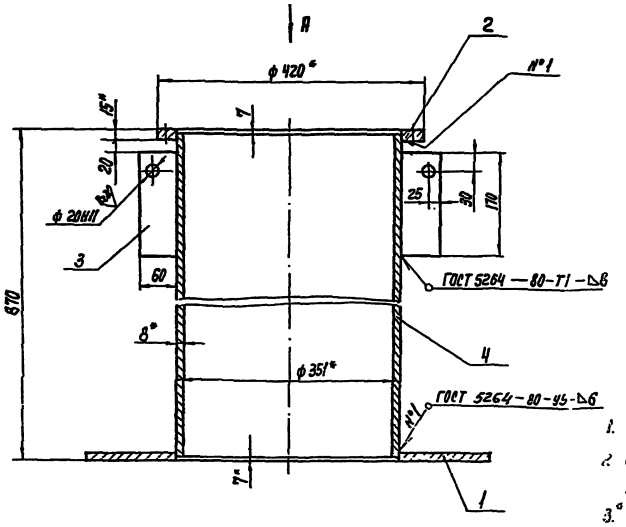

Вид А

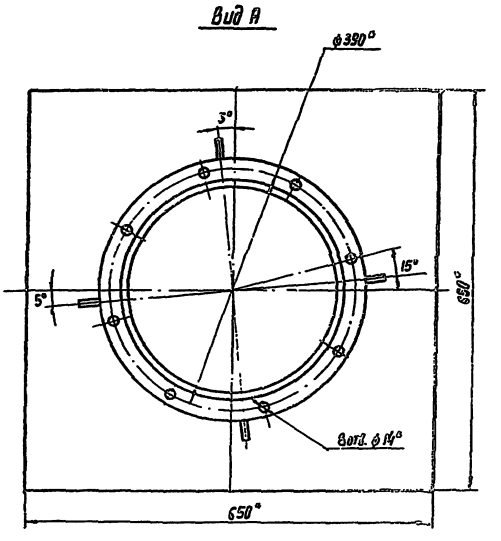

1. h14; ± $\frac{JT14}{2}$
2. Шероховатость обрабатываемых поверхностей деталей без чертежа — $R_z 80$
3. * Размер для справок

Изм.	Лист	№ докум.	Подп.	Дата	ТМ.137.01.05.01.00 СБ			
Разраб.		Мелешкина			Опора Сборочный чертеж	Лит. И	Масса 108	Масштаб 1:5
Пров.		Бойнштейн				Лист	Листов 1	
Т. Контр.		Смирнов						
Гл. инж. пр.		Блюхов						
Н. Контр.		Корсакова				СОЮЗВОДОКАНАЛПРОЕКТ		
Утв.		Авдеев						

ТМ137.01.05.03.00Сб

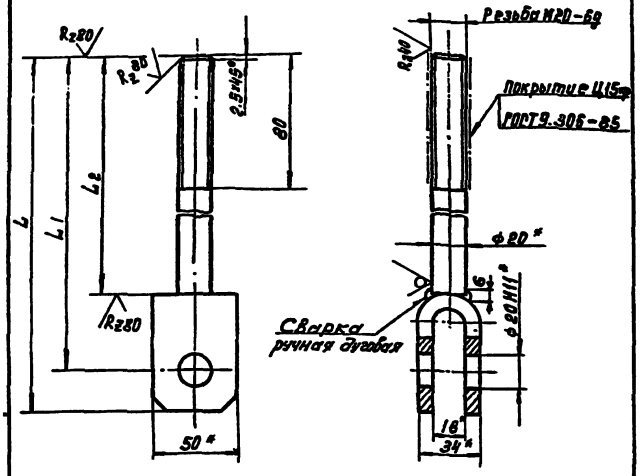

Обозначение	Резьба	Размеры, мм			Масса, кг
		L	L1	L2	
ТМ137.01.05.03.00	правая	2415	2390	2345	6.1
-01	левая				
-02	правая	2055	2030	1985	5.3
-03	левая				
-04	правая	3465	3440	3395	8.7
-05	левая				

1. Неуказанные предельные отклонения размеров: $\pm \frac{JT14}{2}$, h14
2.* Размеры для справок.

ТМ.137.01.05.03.00Сб

Изм.	Лист	№ докум.	Подп.	Дата
Разраб.		Милешина		
Пров.		Войнштейн		
Т.контр.		Смирнов		
Гл.инж.пр.		Бакков		
Н.контр.		Корсакова		
Утв.		Авдеев		

Тяга
Сборочный чертеж

Лит	Масса	Масштаб
И	см.таб.	1:2
Лист	Листов 1	

СОЮЗВОДОКАНАЛПРОЕКТ

ТМ137.01.07.00.01

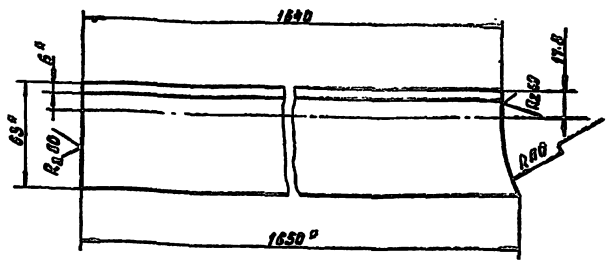

1. h14, $\pm \frac{JT14}{2}$
2.* Размеры для справок.

Инв.№ подл. | Подп. и дата | Взам.инв.№ | Инв.№ дубл. | Подп. и дата

ТМ.137.01.07.00.01

Изм.	Лист	№ докум.	Подп.	Дата
Разраб.		Милешина		
Пров.		Войнштейн		
Т.контр.		Смирнов		
Гл.инж.пр.		Бакков		
Н.контр.		Корсакова		
Утв.		Авдеев		

Полость

Лит	Масса	Масштаб
И	9.4	1:2
Лист	Листов 1	

Уголок $\frac{63\times63\times6\ ГОСТ\ 8509-86}{Ст.3\ ГОСТ\ 535-79}$

СОЮЗВОДОКАНАЛПРОЕКТ

ТМ137.01.05.01.02

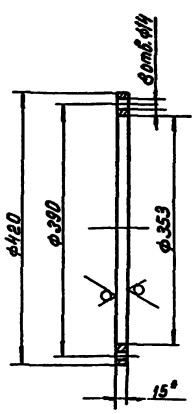

1. H 14, h14, $\pm \frac{JT14}{2}$
2.* Размер для справок.

ТМ.137.01.05.01.02

Изм.	Лист	№ докум.	Подп.	Дата
Разраб.		Милешина		
Пров.		Войнштейн		
Т.контр.		Смирнов		
Гл.инж.пр.		Бакков		
Н.контр.		Корсакова		
Утв.		Авдеев		

Фланец

Лит	Масса	Масштаб
И	4.6	1:5
Лист	Листов 1	

Лист $\frac{Б-15.0\ ГОСТ\ 19903-74}{Ст3\ ГОСТ\ 14637-79}$

СОЮЗВОДОКАНАЛПРОЕКТ

ТМ137.01.05.01.01

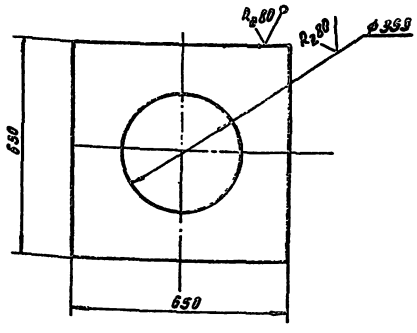

H14, h14

Инв.№ подл. | Подп. и дата | Взам.инв.№ | Инв.№ дубл. | Подп. и дата

ТМ.137.01.05.01.01

Изм.	Лист	№ докум.	Подп.	Дата
Разраб.		Милешина		
Пров.		Войнштейн		
Т.контр.		Смирнов		
Гл.инж.пр.		Бакков		
Н.контр.		Корсакова		
Утв.		Авдеев		

Плита

Лит	Масса	Масштаб
И	40.8	1:10
Лист	Листов 1	

Лист $\frac{Б-16\ ОРОСТ\ 19903-74}{Ст3\ ГОСТ\ 14637-79}$

СОЮЗВОДОКАНАЛПРОЕКТ

Копировал

ТМ.137.01.05.00.02

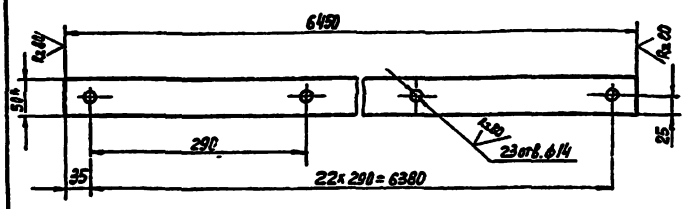

1. $h14, h14, \pm \frac{IT14}{2}$
2.* Размер для справок

Изм.	Лист	№ докум.	Подп.	Дата	ТМ.137.01.05.00.02			
Разраб.		Малешина			Планка	Лит.	Масса	Масштаб
Пров.		Бейнштейн				И	15	1:5
Т. Контр.		Смирнов				Лист	Листов 1	
Гл. инж. пр.		Блохов			Полоса $\frac{Б\text{-}2\text{-}6\times50\ ГОСТ\ 103\text{-}76}{Ст.3\ ГОСТ\ 535\text{-}79}$	СОЮЗВОДОКАНАЛПРОЕКТ		
Н. Контр.		Керсакова						
Утв.		Авдеев						

Формат А4

ТМ.137.01.05.00.01

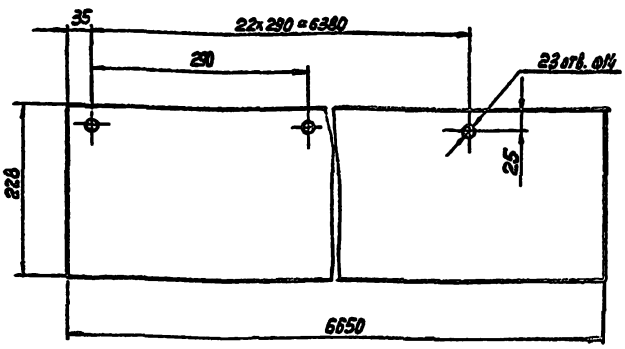

Изм.	Лист	№ докум.	Подп.	Дата	ТМ.137.01.05.00.01			
Разраб.		Малешина			Пластина	Лит.	Масса	Масштаб
Пров.		Бейнштейн				И	19,5	1:5
Т. Контр.		Смирнов				Лист	Листов 1	
Гл. инж. пр.		Блохов			Пластина I, лист МБС-С-10 ГОСТ 7338-77	СОЮЗВОДОКАНАЛПРОЕКТ		
Н. Контр.		Керсакова						
Утв.		Авдеев						

Инв. № подл. | Подп. и дата | Взам. инв. № | Инв. № дубл. | Подп. и дата

Формат А4

ТМ.137.01.05.02.02

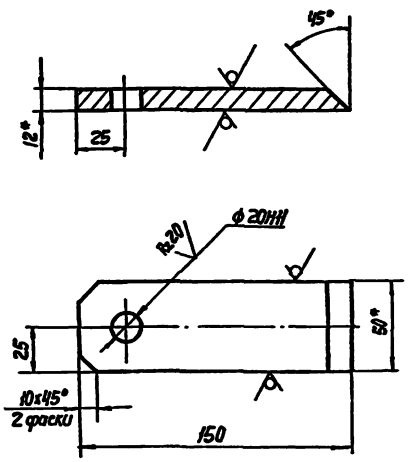

1. Неуказанные предельные отклонения размеров: $h14, \pm \frac{IT14}{2}$
2.* Размеры для справок

Изм.	Лист	№ докум.	Подп.	Дата	ТМ.137.01.05.02.02			
Разраб.		Малешина			Планка	Лит.	Масса	Масштаб
Пров.		Бейнштейн				И	0,7	1:2
Т. Контр.		Смирнов				Лист	Листов 1	
Гл. инж. пр.		Блохов			Полоса $\frac{Б\text{-}2\text{-}12\times50\ ГОСТ\ 103\text{-}76}{Ст\ 3\ ГОСТ\ 535\text{-}79}$	СОЮЗВОДОКАНАЛПРОЕКТ		
Н. Контр.		Керсакова						
Утв.		Авдеев						

Инв. № подл. | Подп. и дата | Взам. инв. № | Инв. № дубл. | Подп. и дата

ТМ.137.01.05.02.01

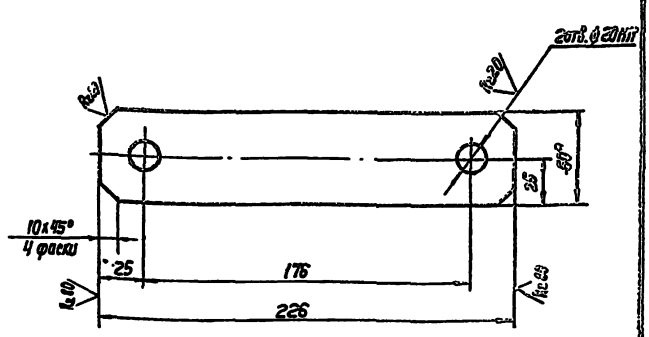

1. Неуказанные предельные отклонения размеров: $h14, \pm \frac{IT14}{2}$
2.* Размер для справок

Ленгипротрансмост ПРОЕКТНЫЙ КАБИНЕТ Инв. № 19 г.

Изм.	Лист	№ докум.	Подп.	Дата	ТМ.137.01.05.02.01			
Разраб.		Малешина			Планка	Лит.	Масса	Масштаб
Пров.		Бейнштейн				И	0,75	1:2
Т. Контр.		Смирнов				Лист	Листов 1	
Гл. инж. пр.		Блохов			Полоса $\frac{Б\text{-}2\text{-}12\times50\ ГОСТ\ 103\text{-}76}{Ст.3\ ГОСТ\ 535\text{-}79}$	СОЮЗВОДОКАНАЛПРОЕКТ		
Н. Контр.		Керсакова						
Утв.		Авдеев						

Инв. № подл. | Подп. и дата | Взам. инв. № | Инв. № дубл. | Подп. и дата

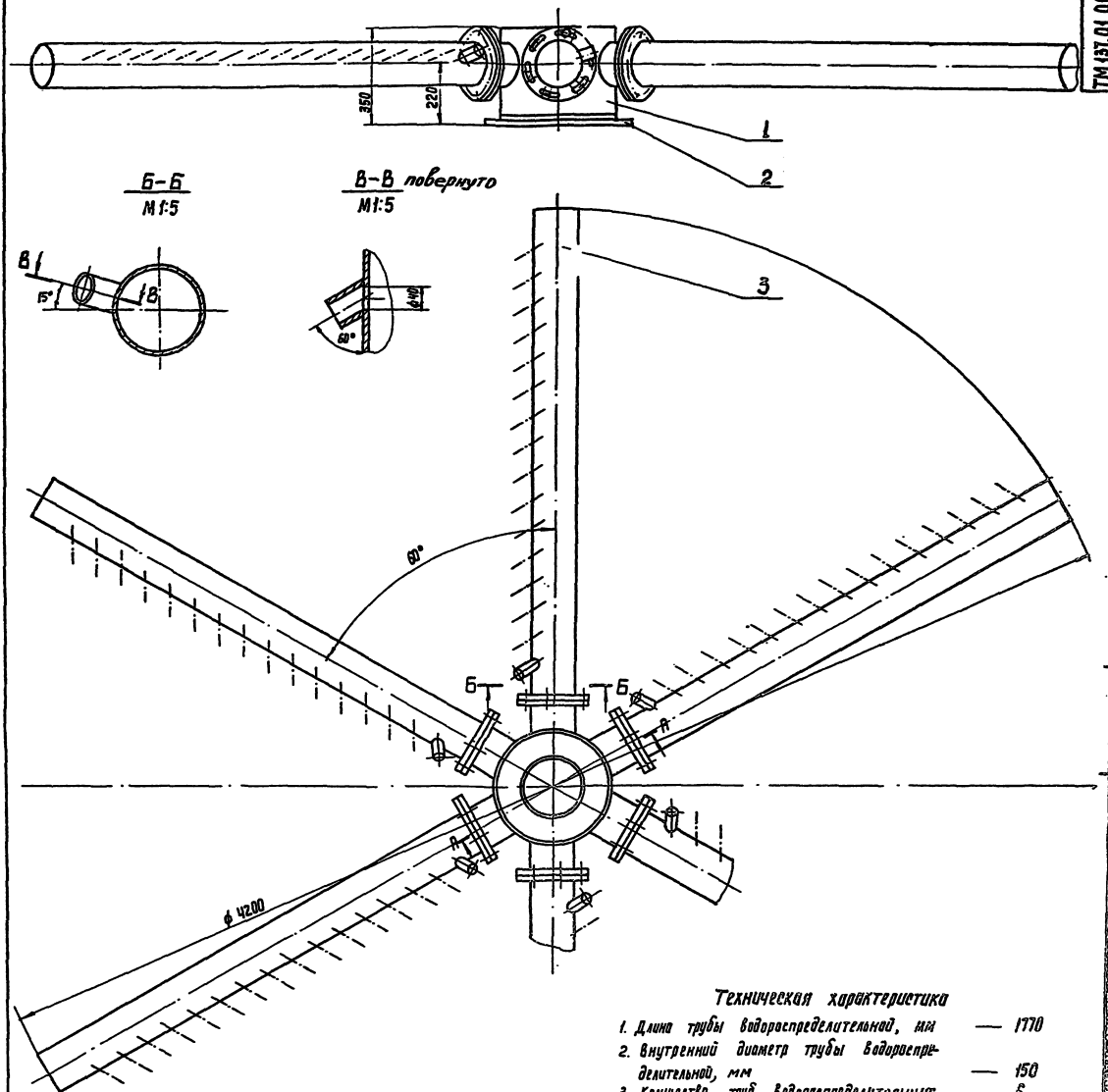

Техническая характеристика

1. Длина трубы водораспределительной, мм — 1770
2. Внутренний диаметр трубы водораспределительной, мм — 150
3. Количество труб водораспределительных — 6
4. Внутренний диаметр водораспределительных штуцеров, мм — 41
5. Количество водораспределительных штуцеров — 84

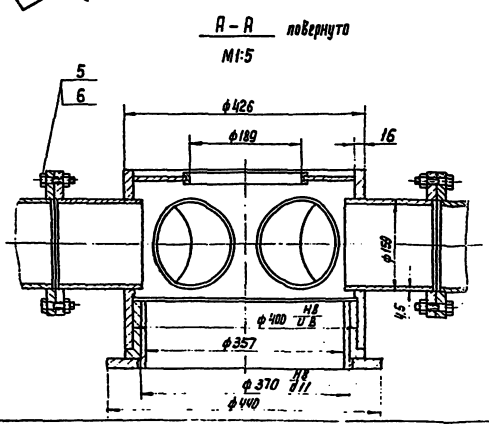

Изм	Лист	№ докум.	Подп.	Дата
Разраб.		Дубинская		
Пров.		Вайнштейн		
Т. Контр.		Смирнов		
Гл. инж. пр.		Блоков		
Н. Контр.		Корсакова		
Утв.		Авдеев		

ТМ 137.01.06.00.00 СБ

Водораспределитель вращающийся сборочный чертеж

Лит.	Масса	Масштаб
М	339	1:10

Лист | Листов 1

СОЮЗВОДОКАНАЛПРОЕКТ

ТМ 137.01.06.03.01

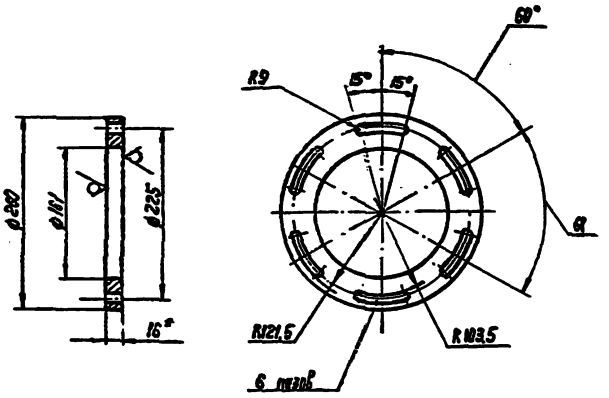

1. H14, $\pm \frac{JT14}{2}$
2.* Размер для справок

Изм.	Лист	№ докум.	Подп.	Дата	ТМ 137.01.06.03.01	Лит.	Масса	Масштаб
Разраб.		Малешина			Фланец	И	3,3	1:5
Пров.		Войнштейн				Лист	Листов 1	
Т. Контр.		Смирнов			Лист Б-16.0 ГОСТ 19903-74 / Ст. 3 ГОСТ 14637-79	СОЮЗВОДОКАНАЛПРОЕКТ		
Гл. инж. пр.		Блоков						
Н. Контр.		Корсакова						
Утв.		Авдеев						

Формат А4

ТМ 137.01.06.03.02

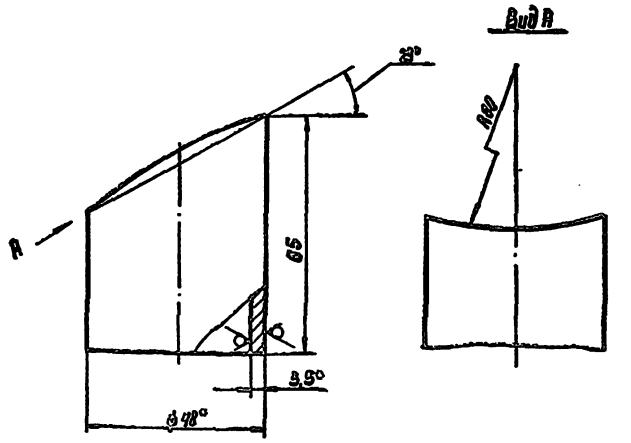

1. h14, $\pm \frac{JT14}{2}$
2.* Размеры для справок

Изм.	Лист	№ докум.	Подп.	Дата	ТМ 137.01.06.03.02	Лит.	Масса	Масштаб
Разраб.		Малешина			Штуцер	И	0,2	1:1
Пров.		Войнштейн				Лист	Листов 1	
Т. Контр.		Смирнов			Труба 40×3,5 ГОСТ 3262-75	СОЮЗВОДОКАНАЛПРОЕКТ		
Гл. инж. пр.		Блоков						
Н. Контр.		Корсакова						
Утв.		Авдеев						

Формат А4

ТМ 137.01.06.03.00СБ

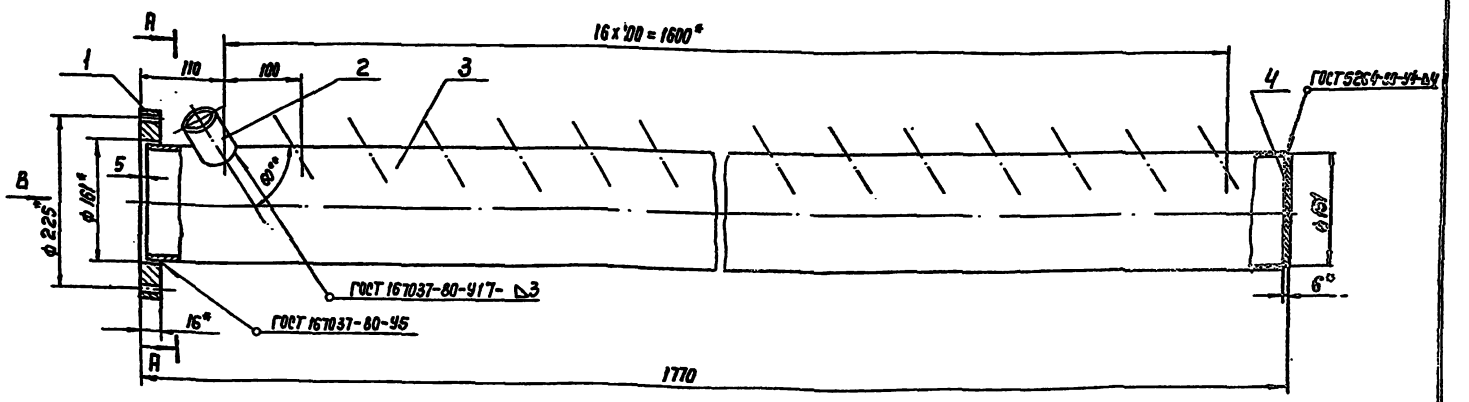

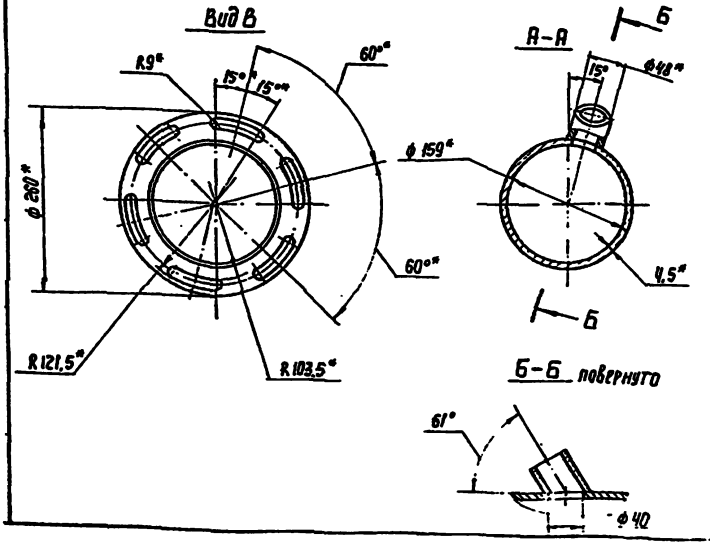

1. H14, $\pm \frac{JT14}{2}$
2. Шероховатость обрабатываемой поверхности детали без чертежи — Rz80
3* Размеры для справок.

Изм.	Лист	№ докум.	Подп.	Дата	ТМ 137.01.06.03.00СБ	Лит.	Масса	Масштаб
Разраб.		Малешина			Труба водораспределительная Сборочный чертеж	И	36	1:5
Пров.		Войнштейн				Лист	Листов 1	
Т. Контр.		Смирнов				СОЮЗВОДОКАНАЛПРОЕКТ		
Гл. инж. пр.		Блоков						
Н. Контр.		Корсакова						
Утв.		Авдеев						

23333-07 5.9 Формат А3

ТМ137.01.06.01.00 СБ

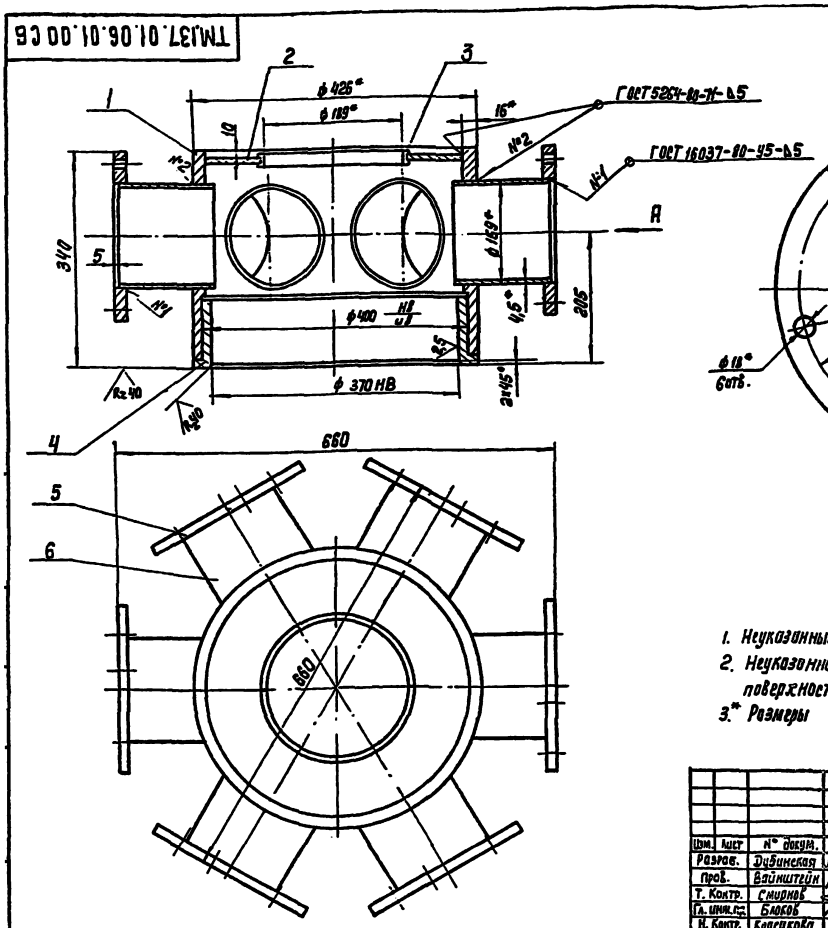

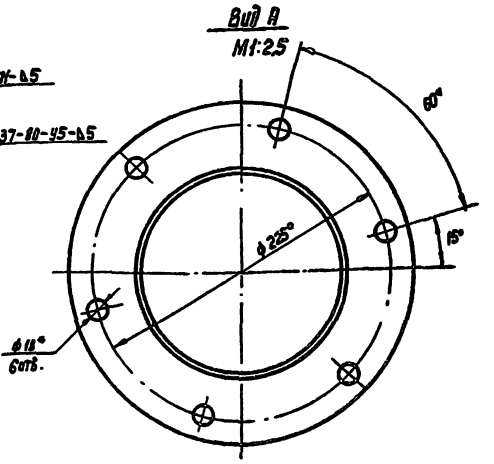

1. Неуказанные предельные отклонения размеров $\pm\frac{JT14}{2}$
2. Неуказанная шероховатость обрабатываемых поверхностей деталей без чертежа — Rz40
3.* Размеры для справок

Изм.	Лист	№ докум.	Подп.	Дата	ТМ.137.01.06.01.00 СБ			
Разраб.		Дубинская			Корпус Сборочный чертеж	Лит.	Масса	Масштаб
Пров.		Вайнштейн				И	100	1:5
Т. Контр.		Смирнов				Лист	Листов 1	
Гл. инж. пр.		Блоков				СОЮЗВОДОКАНАЛПРОЕКТ		
Н. Контр.		Корсакова						
Утв.		Авдеев						

Формат А4

ТМ137.01.08.01.00 СБ

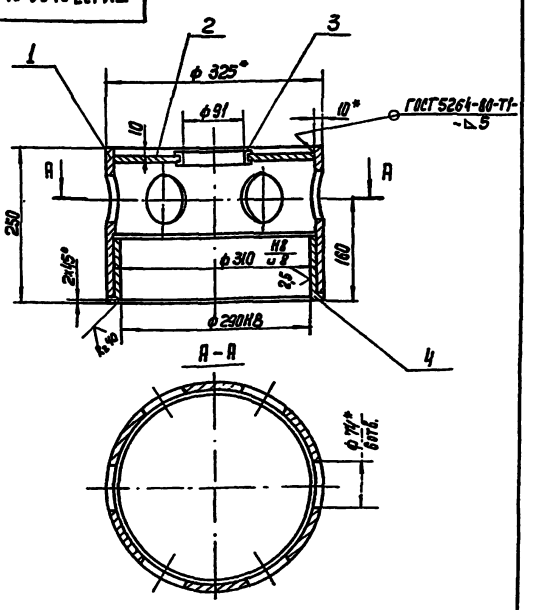

1. Неуказанные предельные отклонения размеров $\pm\frac{JT14}{2}$
2.* Размеры для справок

Изм.	Лист	№ докум.	Подп.	Дата	ТМ.137.01.08.01.00 СБ			
Разраб.		Дубинская			Корпус Сборочный чертеж	Лит.	Масса	Масштаб
Пров.		Вайнштейн				И	33	1:5
Т. Контр.		Смирнов				Лист	Листов 1	
Гл. инж. пр.		Блоков				СОЮЗВОДОКАНАЛПРОЕКТ		
Н. Контр.		Корсакова						
Утв.		Авдеев						

ТМ 137.01.06.02.00 СБ

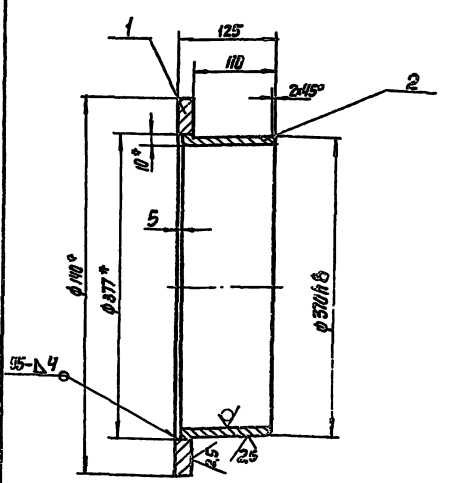

1. $h14, \pm\frac{JT14}{2}$
2. Сварные швы-по ГОСТ 16037-80
3.* Размеры для справок

Изм.	Лист	№ докум.	Подп.	Дата	ТМ.137.01.06.02.00 СБ			
Разраб.		Дубинская			Опора Сборочный чертеж	Лит.	Масса	Масштаб
Пров.		Вайнштейн				И	12	1:4
Т. Контр.		Смирнов				Лист	Листов 1	
Гл. инж. пр.		Блоков				СОЮЗВОДОКАНАЛПРОЕКТ		
Н. Контр.		Корсакова						
Утв.		Авдеев						

Инв. № подл. | Подп. и дата | Взам. инв. № | Инв. № дубл. | Подп. и дата

ТМ137.01.06.01.03

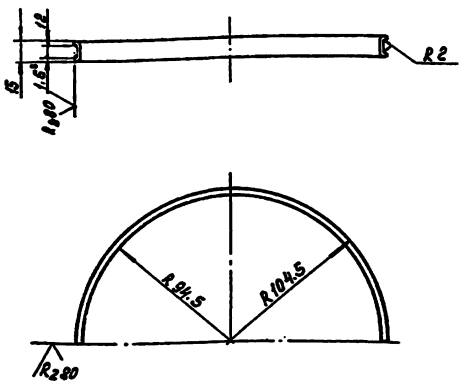

1. h14, H14, $\pm \frac{IT14}{2}$
2* Размер для справок.

Изм.	Лист	№ докум.	Подп.	Дата	ТМ137.01.06.01.03			
Разраб.		Милешина			Полукольцо	Лит	Масса	Масштаб
Пров.		Вайнштейн				И	0.6	1:2.5
Т. контр.		Смирнов				Лист	Листов 1	
Гл. инж. пр.		Блоков			Лист ГПРХ.XI.5НДЛ63 ГОСТ 93Х-78	СОЮЗВОДОКАНАЛПРОЕКТ		
Н. контр.		Корсаков						
Утв.		Авдеев						

ТМ137.01.06.01.04

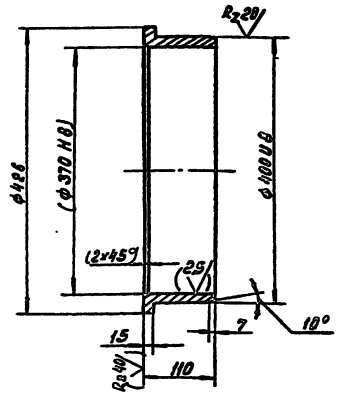

1. Неуказанные предельные отклонения размеров: h14, H14, $\pm \frac{IT14}{2}$
2. Размеры и шероховатость поверхностей в скобках после сборки.

Изм.	Лист	№ докум.	Подп.	Дата	ТМ137.01.06.01.04			
Разраб.		Милешина			Втулка	Лит	Масса	Масштаб
Пров.		Вайнштейн				И	17.1	1:5
Т. контр.		Смирнов				Лист	Листов 1	
Гл. инж. пр.		Блоков			Бр. АЖ 9-4 ГОСТ 18175-78	СОЮЗВОДОКАНАЛПРОЕКТ		
Н. контр.		Корсаков						
Утв.		Авдеев						

ТМ137.01.06.01.02

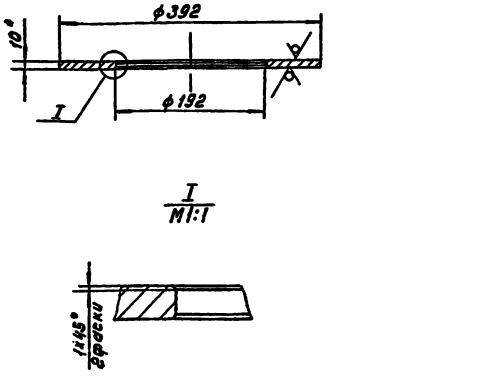

1. H14, $\pm \frac{IT14}{2}$
2* Размер для справок

Изм.	Лист	№ докум.	Подп.	Дата	ТМ137.01.06.01.02			
Разраб.		Милешина			Кольцо	Лит	Масса	Масштаб
Пров.		Вайнштейн				И	9.2	1:5
Т. контр.		Смирнов				Лист	Листов 1	
Гл. инж. пр.		Блоков			Лист Б-100 ГОСТ 19903-74 / Ст.3 ГОСТ 14637-79	СОЮЗВОДОКАНАЛПРОЕКТ		
Н. контр.		Корсаков						
Утв.		Авдеев						

ТМ137.01.06.01.01

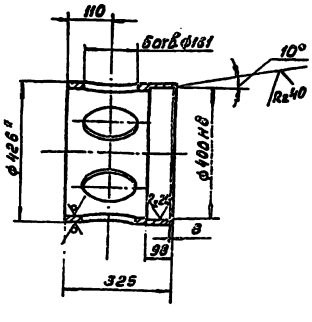

1. Неуказанные предельные отклонения размеров: H16, h14, $\pm \frac{IT14}{2}$
2.* Размер для справок

Изм.	Лист	№ докум.	Подп.	Дата	ТМ 137.01.06.01.01			
Разраб.		Милешина			Обечайка	Лит	Масса	Масштаб
Пров.		Вайнштейн				И	98.6	1:10
Т. контр.		Смирнов				Лист	Листов 1	
Гл. инж. пр.		Блоков			Труба 426×15 ГОСТ 8732-78* / ДГОСТ 8731-74	СОЮЗВОДОКАНАЛПРОЕКТ		
Н. контр.		Корсаков						
Утв.		Авдеев						

Копировал

ТМ.137.01.07.00.00 СБ

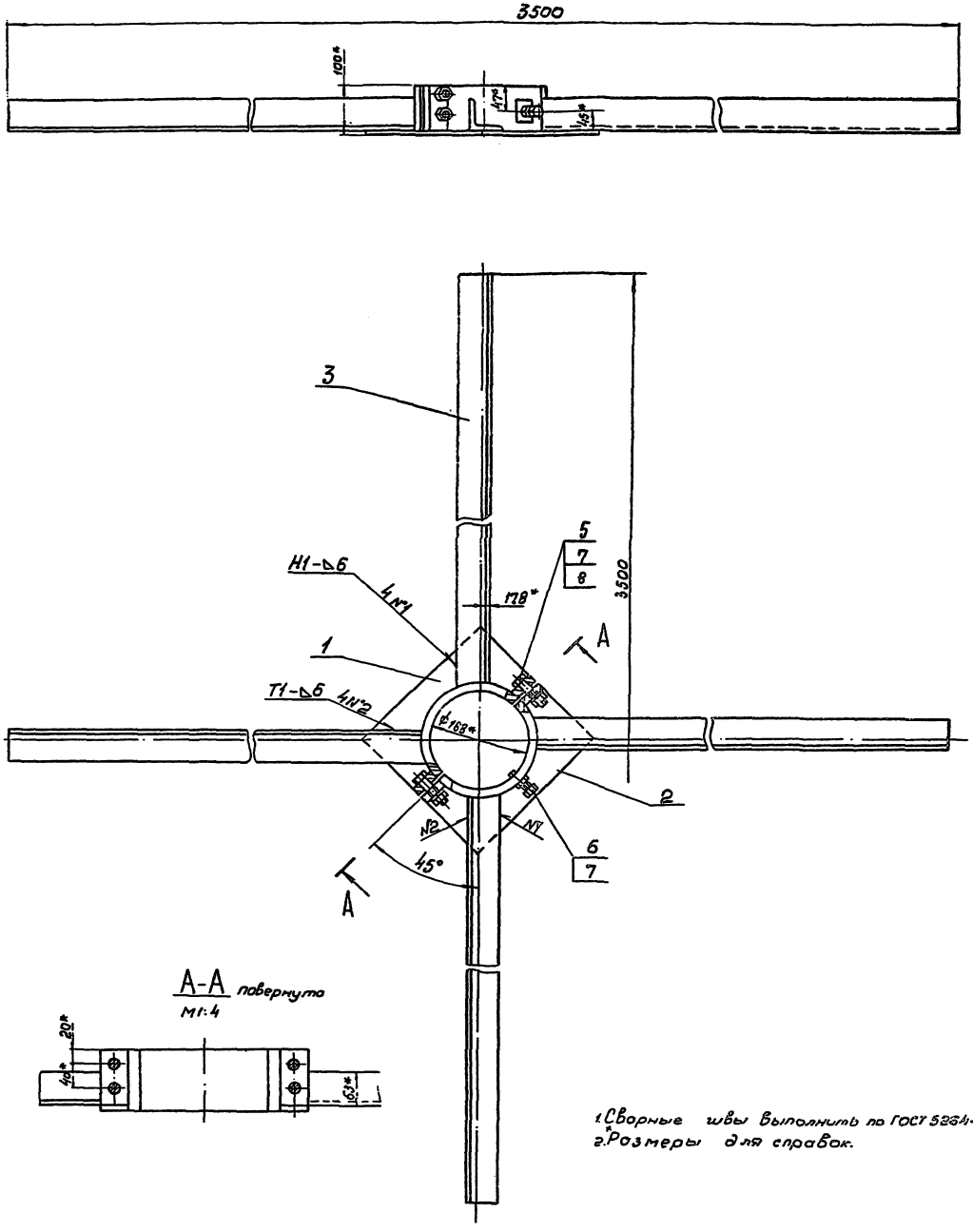

1. Сварные швы выполнить по ГОСТ 5264-80.
2. *Размеры для справок.

					ТМ.137.01.07.00.00 СБ			
Изм	Лист	№ докум.	Подп.	Дата	Мешалка лопастная	Лит	Масса	Масштаб
Разраб.		Рубинская			Сборочный чертеж	И	51	1:5
Пров.		Зарницкий				Лист 1	Листов 1	
Т. контр.		Смирнов						
Гл. инж. пр.		Блоков						
Н. контр.		Торсакова						
Утв.		Гвоздев						

СОЮЗВОЛОКНАЛОРОБЫТ

ТМ 137.01.07.01.01

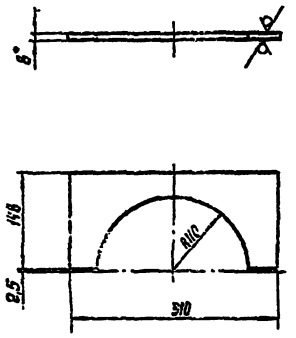

1. H14, h14, ± JT14/2
2. * Размер для справок

Изм.	Лист	№ докум.	Подп.	Дата	ТМ 137.01.07.01.01			
Разраб.		Мишенина			Плита	Лит.	Масса	Масштаб
Пров.		Эйвинская				И	1,6	1:5
Т. контр.		Смирнов				Лист	Листов 1	
Гл. инж. пр.		Басков						
Н. контр.		Корсакова			Лист 6-8.0 ГОСТ 19903-74 / Ст.3 ГОСТ 14637-79	СОЮЗВОДОКАНАЛПРОЕКТ		
ГИП		Яворов						

ТМ 137.01.07.01.03

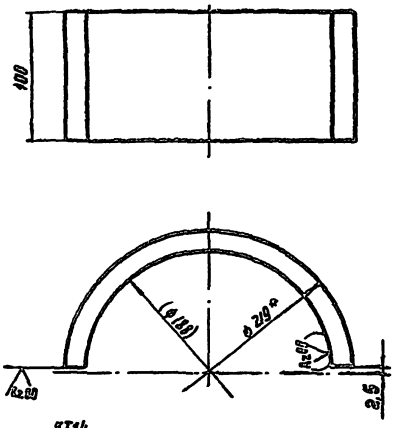

1. H14, h14, ± JT14/2
2. Размеры и шероховатость поверхности в скобках после сборки.
3.* Размер для справок

Изм.	Лист	№ докум.	Подп.	Дата	ТМ 137.01.07.01.03			
Разраб.		Мишенина			Скоба	Лит.	Масса	Масштаб
Пров.		Эйвинская				И	3,8	1:2,5
Т. контр.		Смирнов				Лист	Листов 1	
Гл. инж. пр.		Басков						
Н. контр.		Корсакова			Труба 219х18 ГОСТ 8732-78 / Д ГОСТ 8731-74	СОЮЗВОДОКАНАЛПРОЕКТ		
ГИП		Яворов						

Инв. № подл. | Подп. и дата | Взам. инв. № | Инв. № дубл. | Подп. и дата

ТМ 137.01.07.01.00.СБ

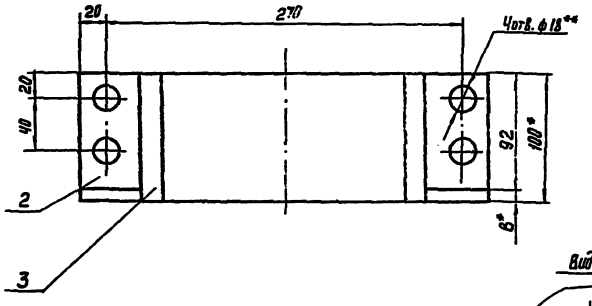

Рис.1

Рис.2
Остальное см. Рис.1

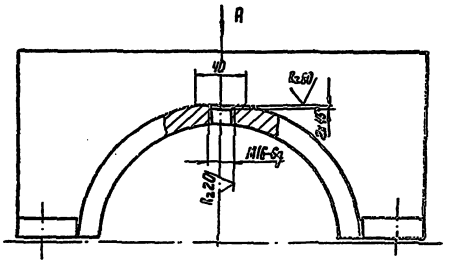

Вид А

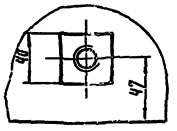

Обозначение	Рис.	Масса кг
ТМ 137.01.07.01.00	1	64
-01	2	63

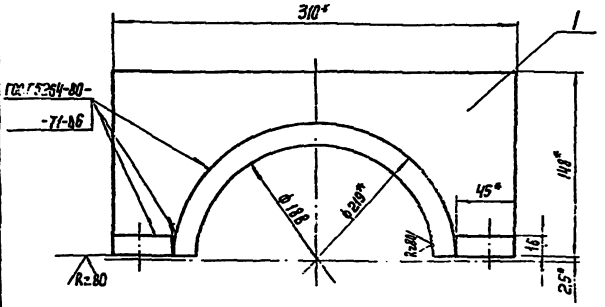

1. H14; h14; ± JT14/2
2. Шероховатость обрабатываемых поверхностей деталей без чертежа Rz80
3. * Размеры для справок.
4. ** Обработать с сопрягаемой деталью

Изм.	Лист	№ докум.	Подп.	Дата	ТМ 137.01.07.01.00СБ			
Разраб.		Мишенина			Полухомут сборочный чертеж	Лит.	Масса	Масштаб
Пров.		Эйвинская				И	Сб. един.	1:25
Т. контр.		Смирнов				Лист	Листов 1	
Гл. инж. пр.		Басков						
Н. контр.		Корсакова				СОЮЗВОДОКАНАЛПРОЕКТ		
ГИП		Яворов						

ТМ.137.01.08.00.00 СБ

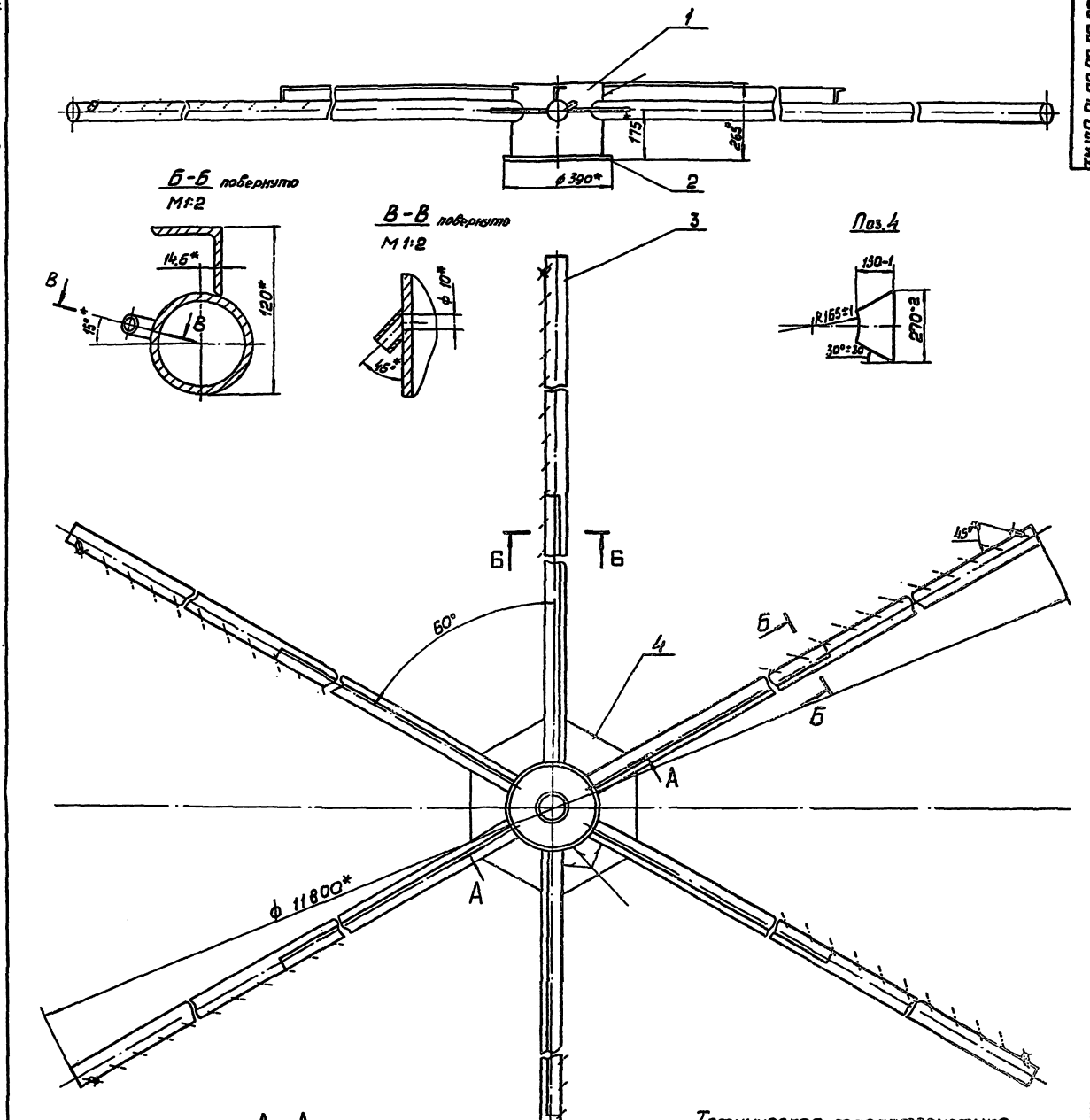

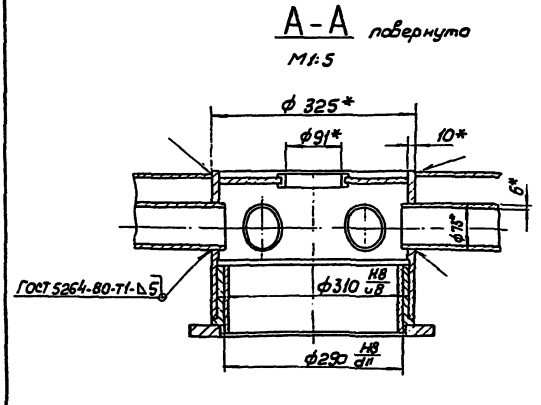

Техническая характеристика

1. Длина трубы водораспределительной, мм — 5750
2. Внутренний диаметр трубы водораспределительной, мм — 61
3. Количество труб водораспределительных — 6
4. Внутренний диаметр водораспределительных штуцеров, мм — 10
5. Количество водораспределительных штуцеров — 216

Технические требования

1. Шероховатость обрабатываемых поверхностей деталей без чертежа Rz40
2. * Размеры для справок.

					ТМ.137.01.08.00.00 СБ			
Изм	Лист	N докум	Подп	Дата	Водораспределитель вращающийся. Сборочный чертеж	Лит. И	Масса 504	Мм-В 1:10
Разраб	Дубинская					Лист	Листов 1	
Пров.	Восмитерин							
Т контр	Смирнов							
Гл инж пр	Блохов							
Н контр	Корсаковс							
Утв	Авдеев							

СОЮЗВОДОКАНАЛПРОЕКТ

23333-02 64

ТМ137.01.08.02.00СБ

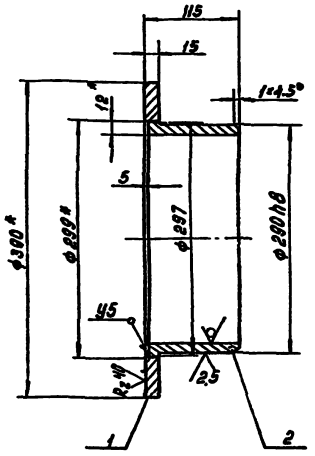

1. h14, $\pm \frac{JT14}{2}$
2. Шероховатость обрабатываемых поверхностей деталей без чертежа – $R_z 80$
3. Сварку выполнить по ГОСТ 5264-80.
4. * Размеры для справок.

Изм.	Лист	№ докум.	Подп.	Дата	ТМ.137.01.08.02.00СБ			
Разраб.		Мигешина			Опора сборочный чертеж	Лит	Масса	Масштаб
Пров.		Войнштейн				И	12	1:4
Т.контр.		Смирнов				Лист	Листов 1	
Гл.инж.пр.		Блоков				Союзводоканалпроект		
Н.контр.		Корсакова						
Утв.		Абдеев						

ТМ137.01.08.02.01

$R_z 80$ (√)

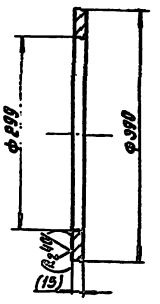

1. H14, h14, $\pm \frac{JT14}{2}$
2. Размер и шероховатость поверхности в скобках – после сборки.

Изм.	Лист	№ докум.	Подп.	Дата	ТМ.137.01.08.02.01			
Разраб.		Мигешина			Фланец	Лит	Масса	Масштаб
Пров.		Войнштейн				И	5.8	1:8
Т.контр.		Смирнов				Лист	Листов 1	
Гл.инж.пр.		Блоков				Союзводоканалпроект		
Н.контр.		Корсакова						
Утв.		Абдеев						

Пласт Б-18.0 ГОСТ 19903-74 / Ст.3 ГОСТ 14637-79

ТМ.137.01.06.01.05

$R_z 80$ (√)

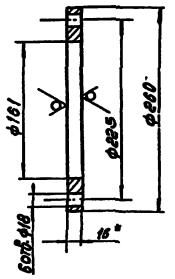

1. H14, $\pm \frac{JT14}{2}$, h14
2. * Размер для справок.

Изм.	Лист	№ докум.	Подп.	Дата	ТМ.137.01.06.01.05			
Разраб.		Мигешина			Фланец	Лит	Масса	Масштаб
Пров.		Войнштейн				И	3.9	1:4
Т.контр.		Смирнов				Лист	Листов 1	
Гл.инж.пр.		Блоков				Союзводоканалпроект		
Н.контр.		Корсакова						
Утв.		Абдеев						

Пласт Б-18.0 ГОСТ 19903-74 / Ст.3 ГОСТ 14637-79

ТМ.137.01.06.03.03

$R_z 80$ (√)

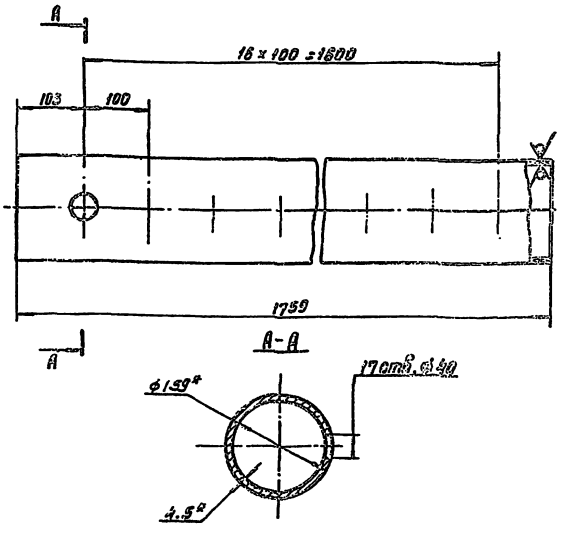

1. H14, h14, $\frac{JT14}{2}$
2. * Размеры для справок.

Изм.	Лист	№ докум.	Подп.	Дата	ТМ.137.01.06.03.03			
Разраб.		Мигешина			Труба	Лит	Масса	Масштаб
Пров.		Войнштейн				И	22.5	1:8
Т.контр.		Смирнов				Лист	Листов 1	
Гл.инж.пр.		Блоков				Союзводоканалпроект		
Н.контр.		Корсакова						
Утв.		Абдеев						

Труба 159 ×4,5 ГОСТ 10704-76 / Δ ГОСТ 10705-80

Инв. № подл. | Подп. и дата | Взам. инв. № | Инв. № дубл. | Подп. и дата

Кал Дзидзиев

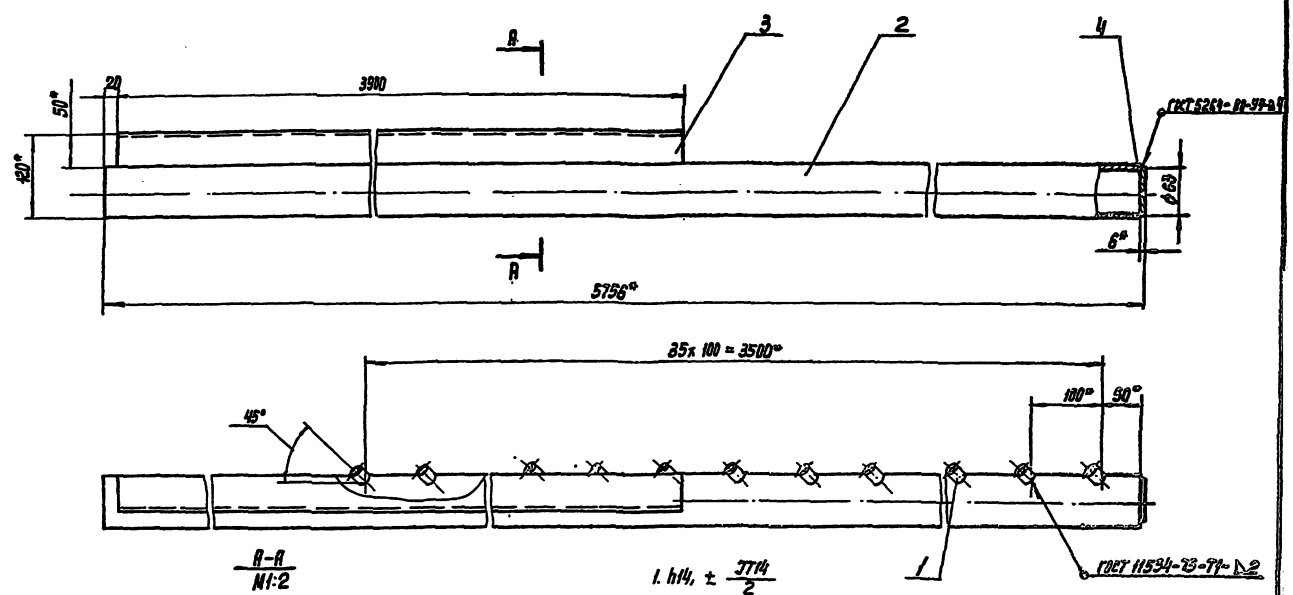

А–А
М1:2

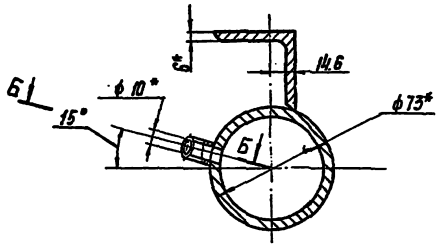

Б–Б повернуто

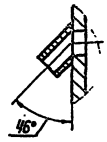

1. $h14, \pm \frac{IT14}{2}$
2. Шероховатость обрабатываемых поверхностей деталей без чертежа $\sqrt{80}$
3* Размеры для справок

Изм.	Лист	№ докум.	Подп.	Дата	ТМ.137.01.08.03.00СБ			
Разраб.		Мишкина			Труба водораспределительная сборочный чертеж	Лит.	Масса	Масштаб
Пров.		Зубинская				И	75	1:5
Т. Контр.		Смирнов				Лист	Листов 1	
Н. отд. пр.		Блоков						
Н. Контр.		Корсакова				СОЮЗВОДОКАНАЛПРОЕКТ		
Гип.		Авдеев						

Формат А3

$\sqrt{80}$ (√)

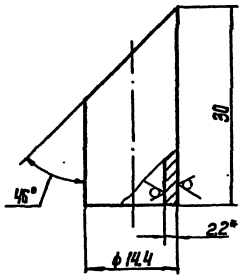

1. $h\ 14, \pm \frac{IT14}{2}$
2.* Размер для справок

Изм.	Лист	№ докум.	Подп.	Дата	ТМ.137.01.08.03.01			
Разраб.		Мишкина			Штуцер	Лит.	Масса	Масштаб
Пров.		Зубинская				И	0,02	2:1
Т. Контр.		Смирнов				Лист	Листов 1	
Н. отд. пр.		Блоков						
Н. Контр.		Корсакова			Труба 40х2,2 ГОСТ 3262-75	СОЮЗВОДОКАНАЛПРОЕКТ		
Гип.		Авдеев						

Формат А4

$\sqrt{80}$ (√)

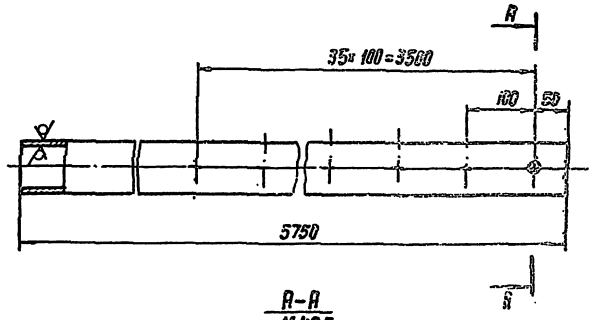

А–А
М1:25

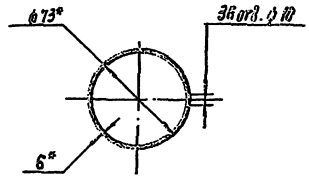

1. $H14, h14, \pm \frac{IT14}{2}$
2.* Размеры для справок

Изм.	Лист	№ докум.	Подп.	Дата	ТМ.137.01.08.03.03			
Разраб.		Мишкина			Труба	Лит.	Масса	Масштаб
Пров.		Зубинская				А	57	1:5
Т. Контр.		Смирнов				Лист	Листов 1	
Н. отд. пр.		Блоков						
Н. Контр.		Корсакова			Труба 73х6 ГОСТ 8732-78 Д ГОСТ 8731-74	СОЮЗВОДОКАНАЛПРОЕКТ		
Гип.		Авдеев						

Инв. № подл. | Подп. и дата | Взам. инв. № | Инв. № дубл. | Подп. и дата

Формат А4

ТМ.137.01.08.01.03

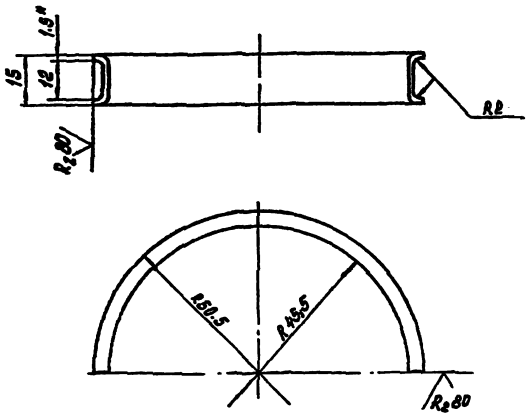

* Размер для справок

Изм.	Лист	№ докум.	Подп.	Дата	ТМ.137.01.08.01.03			
Разраб.		Мишечкина			Полукольцо	Лит	Масса	Масштаб
Пров.		Вайнштейн				И	0,3	1:1
Т.контр.		Смирнов				Лист	Листов 1	
Гл.инж.пр.		Блоков			Лист Дпрхх1.5НДЗ63ГОСТ931-78	СОЮЗВОДОКАНАЛПРОЕКТ		
Н.контр.		Корсакова						
Утв.		Авдеев						

ТМ.137.01.08.01.04

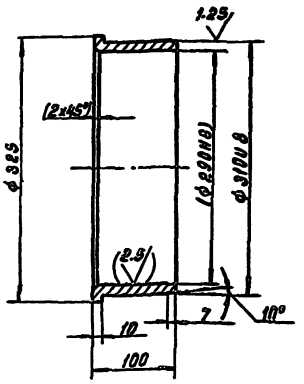

1. Неуказанные предельные отклонения размеров: h14, $\pm \frac{IT14}{2}$.
2. Размеры и шероховатость в скобках – после сборки.

Изм.	Лист	№ докум.	Подп.	Дата	ТМ.137.01.08.01.04			
Разраб.		Мишечкина			Втулка	Лит	Масса	Масштаб
Пров.		Вайнштейн				И	7,7	1:1
Т.контр.		Смирнов				Лист	Листов 1	
Гл.инж.пр.		Блоков			Бр. АЖ 9-4 ГОСТ 18175-78	СОЮЗВОДОКАНАЛПРОЕКТ		
Н.контр.		Корсакова						
Утв.		Авдеев						

Инв.№ подл. | Подп. и дата | Взам.инв.№ | Инв.№ дубл. | Подп. и дата

ТМ.137.01.08.01.02

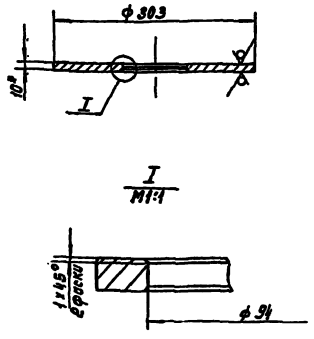

1. h14, $\pm \frac{IT14}{2}$, h14
2. * Размер для справок.

Изм.	Лист	№ докум.	Подп.	Дата	ТМ.137.01.08.01.02			
Разраб.		Мишечкина			Кольцо	Лит	Масса	Масштаб
Пров.		Эзинштейм				И	5,1	1:5
Т.контр.		Смирнов				Лист	Листов 1	
Гл.инж.пр.		Блоков			Лист Б-100 ГОСТ 19903-74 / Ст.3 ГОСТ 14637-79	СОЮЗВОДОКАНАЛПРОЕКТ		
Н.контр.		Корсакова						
Утв.		Авдеев						

gost.e-ecolog.ru

ТМ.137.01.08.01.01

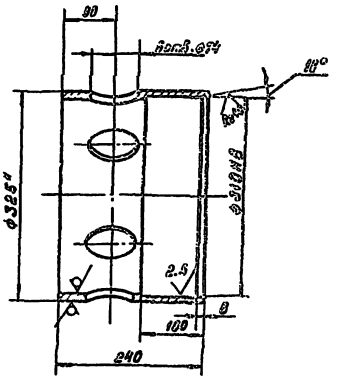

1. Неуказанные предельные отклонения размеров: H14, h14, $\pm \frac{IT14}{2}$
2. * Размер для справок.

Изм.	Лист	№ докум.	Подп.	Дата	ТМ.137.01.08.01.01			
Разраб.		Мишечкина			Обечайка	Лит	Масса	Масштаб
Пров.		Вайнштейн				И	15	1:5
Т.контр.		Смирнов				Лист	Листов 1	
Гл.инж.пр.		Блоков			Труба 325х10 ГОСТ 8732-78 / Д ГОСТ 8731-74	СОЮЗВОДОКАНАЛПРОЕКТ		
Н.контр.		Корсакова						
Утв.		Авдеев						

Коп Доценко