ТИПОВОЙ ПРОЕКТ
902-2-459.88

ФЛОТАТОР - ОТСТОЙНИК

ДЛЯ ОЧИСТКИ НЕФТЕСОДЕРЖАЩИХ
СТОЧНЫХ ВОД ПРОИЗВОДИТЕЛЬНОСТЬЮ
150 КУБ. М. В ЧАС

Альбом 4
ЧАСТЬ 2

НЕСТАНДАРТИЗИРОВАННОЕ
ОБОРУДОВАНИЕ СТР. 67÷82

23332-05
ЦЕНА 2-74

gost.e-ecolog.ru

ЦЕНТРАЛЬНЫЙ ИНСТИТУТ ТИПОВОГО ПРОЕКТИРОВАНИЯ
ГОССТРОЯ СССР

Москва, А-445, Смольная ул., 22

Сдано в печать VI 1989 года

Заказ № 6010 Тираж 350 экз.

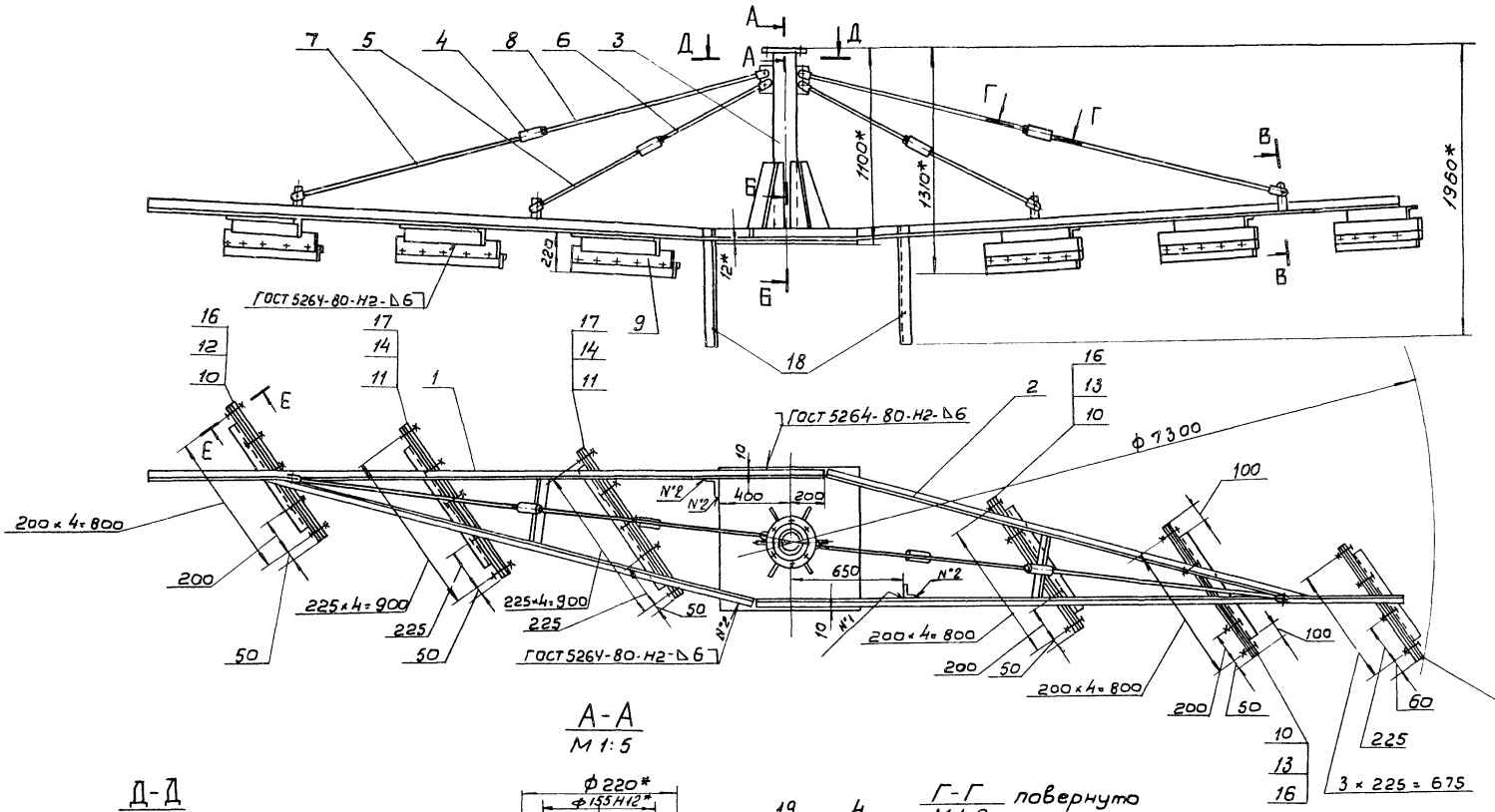
ГОСТ 5264-80-Н2-△6
ГОСТ 5264-80-Н2-△6
ГОСТ 5264-80-Н2-△6

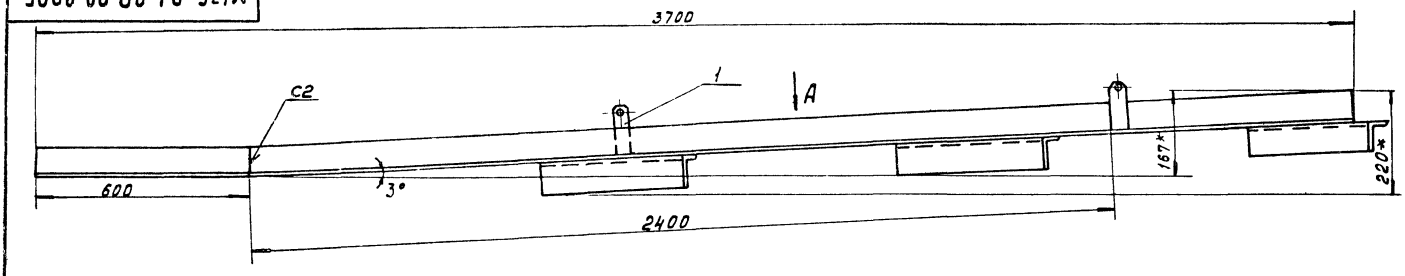

Вид А

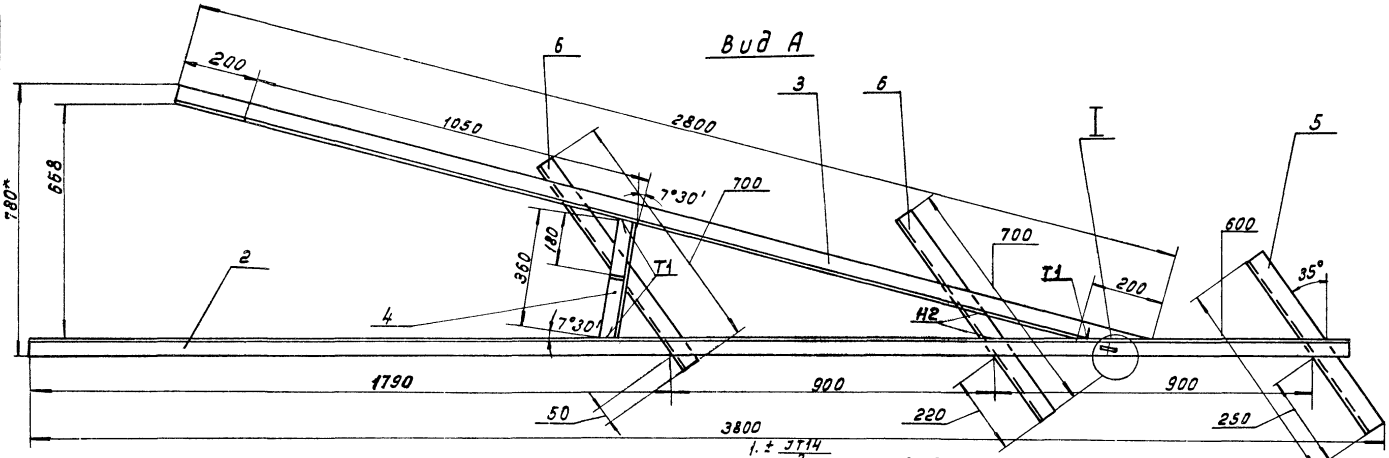

1. ± JT14/2
2. Сварные швы выполнить по ГОСТ 5264-80 по периметру прилегания свариваемых деталей. Катет шва равен их наименьшей толщине.
3* Размеры для справок.

I
М1:2

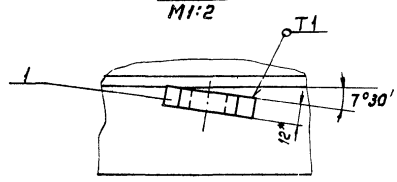

				ТМ136.01.09.02.00 СБ			
Изм.	Лист	№ докумен.	Подп.	Дата	Скребок правый сборочный чертеж.	Лит	Масса	Масштаб
Разраб.		Еремина				И	59.5	1:10
Пров.		Вайнштейн				Лист	Листов 1	
Т.Контр.		Смирнов				СОЮЗВОДОКАНАЛПРОЕКТ		
Гл.инж.пр.		Блоков						
Н.Контр.		Корсакова						
Утв.		Авдеев						

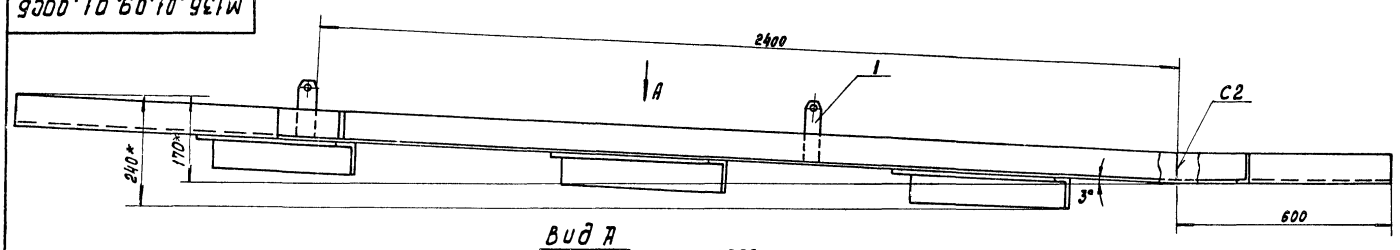

Вид А

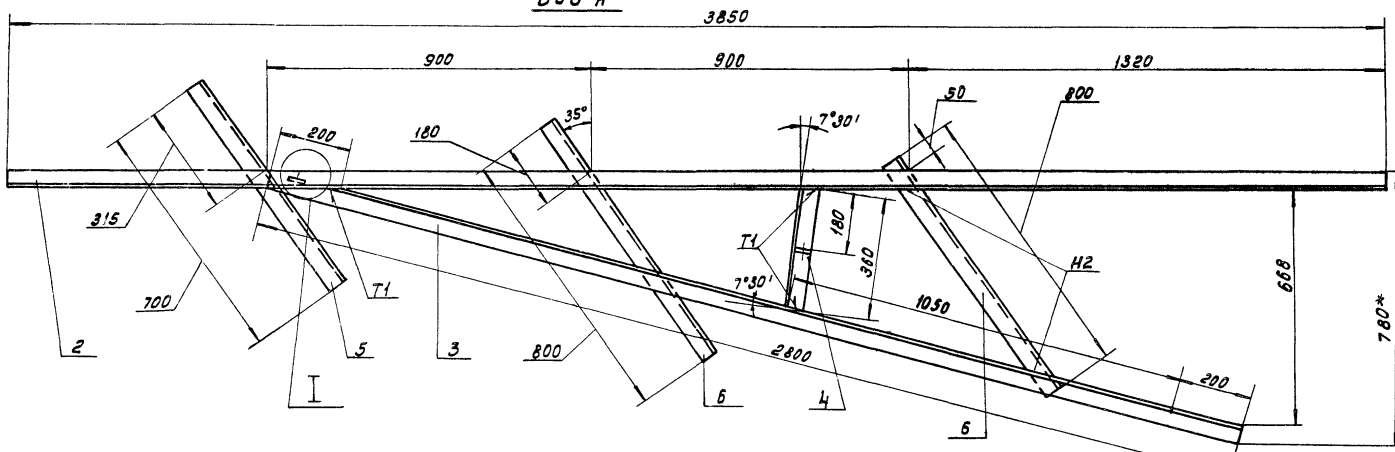

1. ± JT14/2
2. Сварные швы выполнить по ГОСТ 5264-80 по периметру прилегания свариваемых деталей. Катет шва равен их наименьшей толщине.
2* Размеры для справок.

I
М1:2

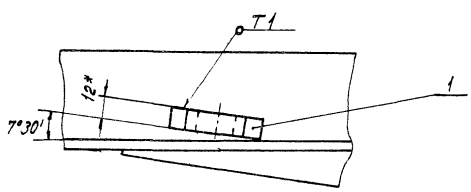

				ТМ136.01.09.01.01.00 СБ			
Изм.	Лист	№ док.	Подп.	Дата	Скребок левый сборочный чертеж.	Лит	Масса	Масштаб
Разраб.		Еремина				И	64	1:10
Пров.		Вайнштейн				Лист	Листов 1	
Т.контр.		Смирнов				СОЮЗВОДОКАНАЛПРОЕКТ		
Гл.инж.пр.		Блоков						
Н.контр.		Корсакова						
Утв.		Авдеев						

ТМ136.09.05.00.СБ

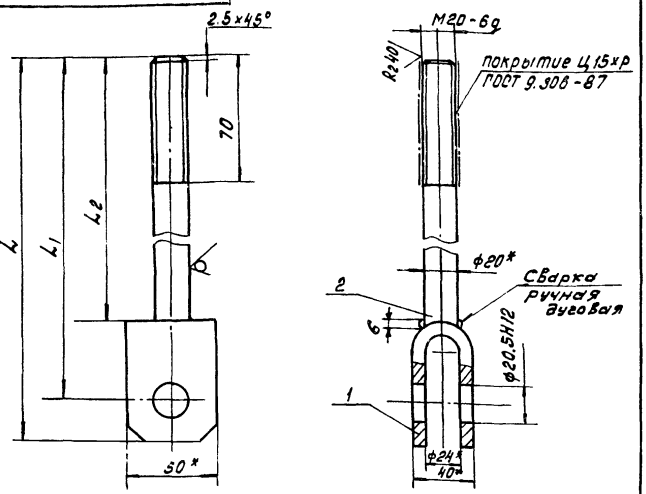

Обозначение	Размеры, мм			Резьба	Масса
	L	L1	L2		
ТМ136.09.05.00	1350	1325	1280	левая	3.6
-01	1350	1325	1280	правая	3.6
-02	725	700	655	левая	2.0
-03	725	700	655	правая	2.0

1. Неуказанные предельные отклонения размеров: $\pm \frac{IT14}{2}$
2. Шероховатость обрабатываемых поверхностей детали без чертежа Rz80
3. *Размеры для справок.

Изм.	Лист	№ докум.	Подп.	Дата
Разраб.		Еремина		
Пров.		Вайнштейн		
Т.контр.		Смирнов		
Гл.инж.пр.		Блоков		
Н.контр.		Корсакова		
Утв.		Авдеев		

ТМ.136.09.05.00СБ

Тяга
Сборочный чертеж

Лит	Масса	Масштаб
И	см. табл.	1:2
Лист	Листов 1	

СОЮЗВОДОКАНАЛПРОЕКТ

Инв.№ подл. | Подп. и дата | Взам.инв.№ | Инв.№ дубл. | Подп. и дата

ТМ136.01.09.03.01

Rz80

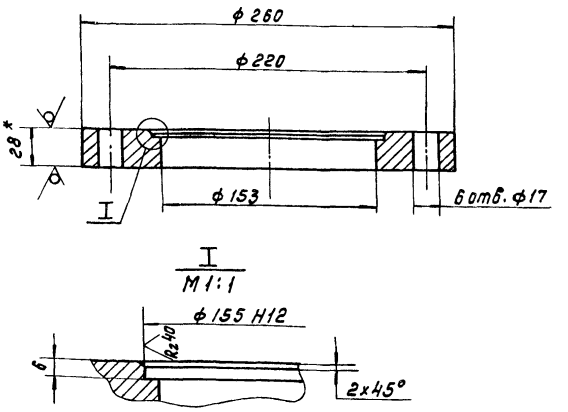

1. Неуказанные предельные отклонения размеров: $\pm \frac{IT14}{2}$
2. * Размер для справок.

Изм.	Лист	№ докум.	Подп.	Дата
Разраб.		Еремина		
Пров.		Вайнштейн		
Т.контр.		Смирнов		
Гл.инж.		Блоков		
Н.контр.		Корсакова		
Утв.		Авдеев		

ТМ.136.01.09.03.01

Фланец

Лит	Масса	Масштаб
И	11.0	1:2.5
Лист	Листов 1	

Лист Б-28 ГОСТ 19903.3-74 / Ст.3 ГОСТ 14637-79

СОЮЗВОДОКАНАЛПРОЕКТ

Инв.№ подл. | Подп. и дата | Взам.инв.№ | Инв.№ дубл. | Подп. и дата

ТМ136.01.09.04.00СБ

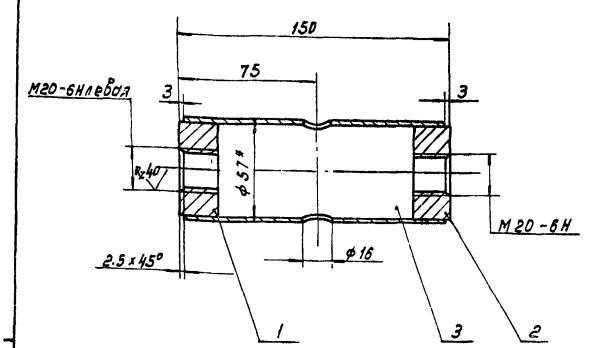

1. Неуказанные предельные отклонения размеров: h14, $\pm \frac{IT14}{2}$
2. Шероховатость обрабатываемых поверхностей детали без чертежа – Rz80
3. *Размер для справок.

Изм.	Лист	№ докум.	Подп.	Дата
Разраб.		Еремина		
Пров.		Вайнштейн		
Т.контр.		Смирнов		
Гл.инж.пр.		Блоков		
Н.контр.		Корсакова		
Утв.		Авдеев		

ТМ.136.01.09.04.00СБ

Муфта натяжная
Сборочный чертеж.

Лит	Масса	Масштаб
И	1,2	1:2
Лист	Листов 1	

СОЮЗВОДОКАНАЛПРОЕКТ

Инв.№ подл. | Подп. и дата | Взам.инв.№ | Инв.№ дубл. | Подп. и дата

ТМ136.01.09.03.00СБ

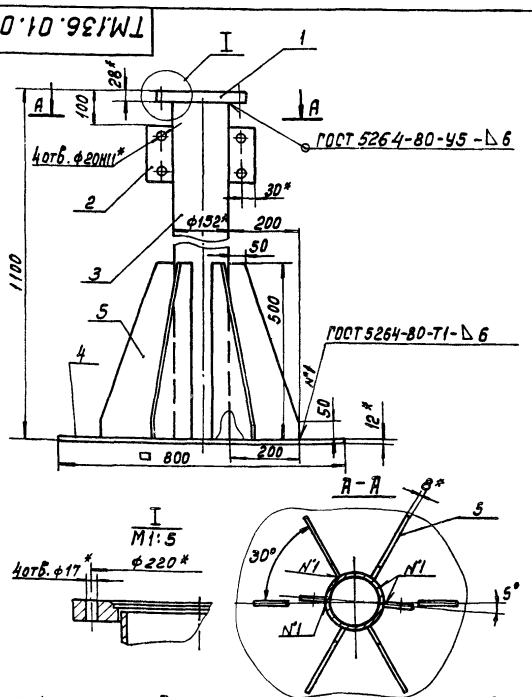

1. Неуказанные предельные отклонения размеров: h14, $\pm \frac{IT14}{2}$
2. Шероховатость обрабатываемых поверхностей детали без чертежа Rz160
3. *Размеры для справок.

Изм.	Лист	№ докум.	Подп.	Дата
Разраб.		Еремина		
Пров.		Вайнштейн		
Т.контр.		Смирнов		
Гл.инж.		Блоков		
Н.контр.		Корсакова		
Утв.		Авдеев		

ТМ.136.01.09.03.00СБ

Опора
Сборочный чертеж.

Лит	Масса	Масштаб
И	92.5	1:10
Лист	Листов 1	

СОЮЗВОДОКАНАЛПРОЕКТ

Инв.№ подл. | Подп. и дата | Взам.инв.№ | Инв.№ дубл. | Подп. и дата

ТМ.136.01.09.04.01

Rz80

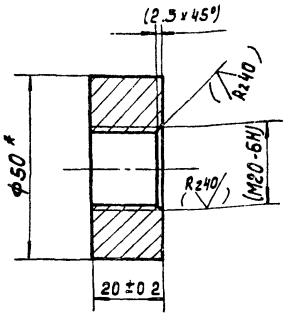

Обозначение	Резьба
ТМ.136.01.09.04.01	левая
-01	правая

1. Размеры и шероховатость поверхности в скобках – после сборки.
2.* Размер для справок.

Изм.	Лист	№ докум.	Подп.	Дата
Разраб.		Еремина		
Пров.		Вайнштейн		
Т.контр.		Смирнов		
Гл.инж.пр.		Блоков		
Н.контр.		Корсакова		
Утв.		Авдеев		

ТМ 136.01.09.04.01

Бобышка

Лит	Масса	Масштаб
И	0.25	1:1
Лист	Листов 1	

Круг 50-В-ГОСТ 2590-71 / Ст.3 ГОСТ 535-79

Союзводоканалпроект

ТМ136.01.09.05.01

Rz80

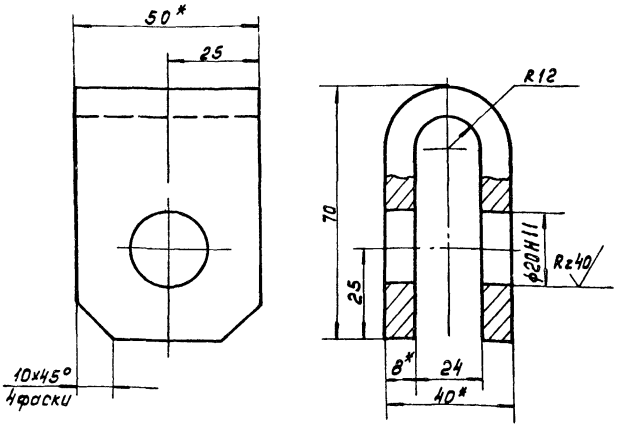

1. Неуказанные предельные отклонения размеров $h14, \pm \frac{IT14}{2}$
2.* Размер для справок.

Инв.№ подл. | Подп. и дата | Взам.инв.№ | Инв.№ дубл. | Подп. и дата

Изм.	Лист	№ докум.	Подп.	Дата
Разраб.		Еремина		
Пров.		Вайнштейн		
Т.контр.		Смирнов		
Гл.инж.пр.		Блоков		
Н.контр.		Корсакова		
Утв.		Авдеев		

ТМ.136.01.09.05.01

Вилка

Лит	Масса	Масштаб
И	0.4	1:1
Лист	Листов 1	

Полоса Б-2-8×50 ГОСТ 103-76 / Ст.3 ГОСТ 535-79

Союзводоканалпроект

ТМ.136.01.09.01.01

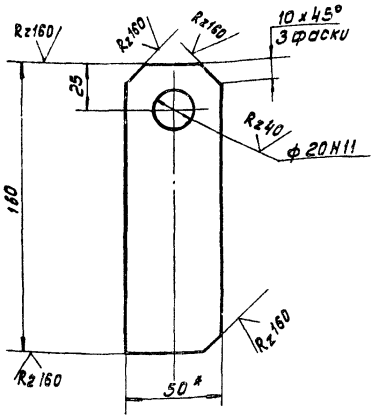

1. Неуказанные предельные отклонения размеров: $h14, \pm \frac{IT14}{2}$
2.* Размер для справок.

Изм.	Лист	№ докум.	Подп.	Дата
Разраб.		Еремина		
Пров.		Вайнштейн		
Т.контр.		Смирнов		
Гл.инж.пр.		Блоков		
Н.контр.		Корсакова		
Утв.		Авдеев		

ТМ.136.01.09.01.01

Ушко

Лит	Масса	Масштаб
И	0.6	1:2
Лист	Листов 1	

Полоса Б-2-12×50 ГОСТ 103-76 / Ст.3 ГОСТ 535-79

Союзводоканалпроект

ТМ.136.01.09.03.02

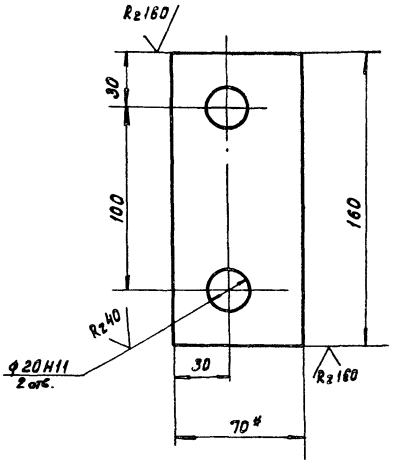

1. Неуказанные предельные отклонения размеров: $h14, \pm \frac{IT14}{2}$
2.* Размер для справок.

Инв.№ подл. | Подпись и дата | Взам.инв.№ | Инв.№ дубл. | Подпись и дата

Изм.	Лист	№ докум.	Подп.	Дата
Разраб.		Еремина		
Пров.		Вайнштейн		
Т.контр.		Смирнов		
Гл.инж.пр.		Блоков		
Н.контр.		Корсакова		
Утв.		Авдеев		

ТМ.136 01.09.03.02

Ушко

Лит	Масса	Масштаб
И	1.0	1:2
Лист	Листов 1	

Полоса Б-2-12-70 ГОСТ 103-76 / Ст.3 ГОСТ 535-79

Союзводоканалпроект

Коп. Доценко

ТМ 136.01.15.00.00 СБ

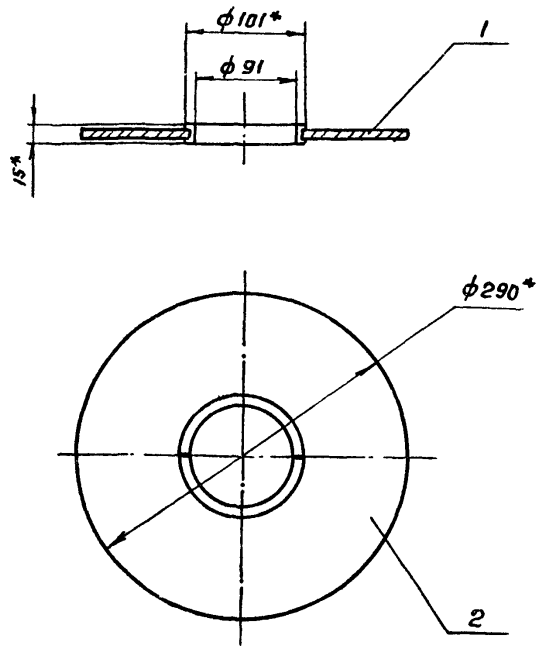

1 Н14

2* Размеры для справок.

Изм.	Лист	№ докум.	Подп.	Дата	ТМ.136.01.15.00.00 СБ			
Разраб.		Милешина			Днище Сборочный чертеж	Лит	Масса	Масштаб
Пров.		Вайнштейн				И	5,3	1:4
Т.контр.		Смирнов				Лист	Листов 1	
Гл.инж.пр		Блоков				СОЮЗВОДОКАНАЛПРОЕКТ		
Н.контр.		Корсакова						
Утв.		Авдеев						

ТМ 136.01.15.00.01

Rz 80 (√)

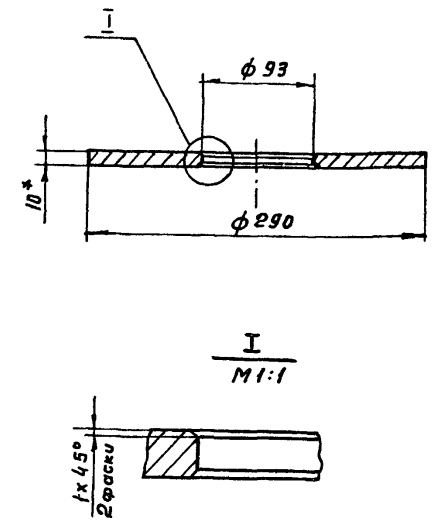

1. Н14, h14, ± JT14/2

2* Размер для справок.

Взам.инв.№ | Инв.№дубл. | Подпись и дата | Инв.№подл. | Подп. и дата

Изм.	Лист	№ докум.	Подп.	Дата	ТМ.136.01.15.00.01			
Разраб.		Милешина			Фланец	Лит.	Масса	Масштаб
Пров.		Вайнштейн				И	4,7	1:4
Т.контр.		Смирнов				Лист	Листов 1	
Гл.инж.пр.		Блоков				СОЮЗВОДОКАНАЛПРОЕКТ		
Н.контр.		Корсакова			Лист Б-10,0 ГОСТ 19903-74 / Ст.3 ГОСТ 14637-79			
Утв.		Авдеев						

ТМ 136.01.00.00.04

Rz 80 (√)

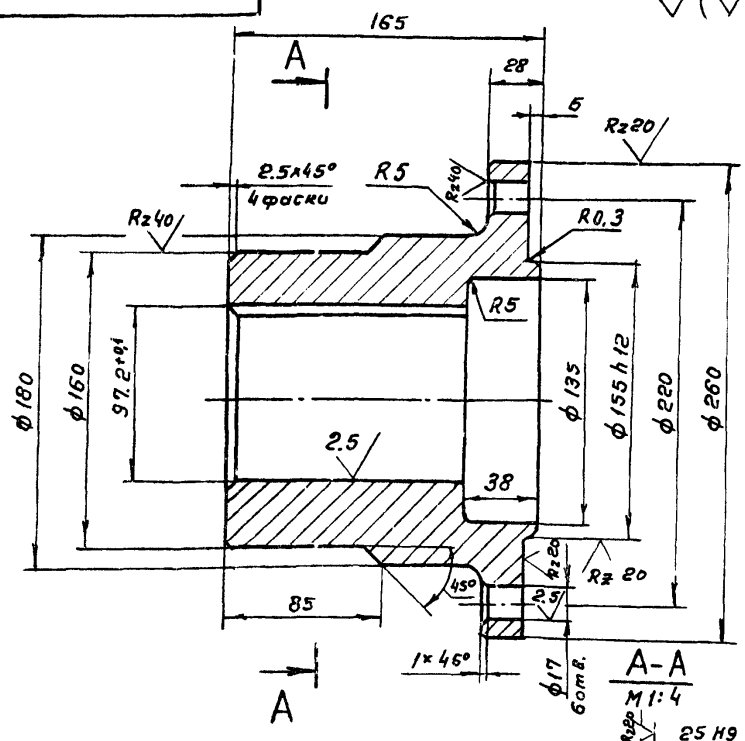

Неуказанные предельные отклонения размеров: Н14, h14, ± JT14/2.

Изм.	Лист	№ докум.	Подп.	Дата	ТМ.136.01.00.00.04			
Разраб.		Милешина			Полумуфта	Лит.	Масса	Масштаб
Пров.		Вайнштейн				И	24.5	1:2.5
Т.контр.		Смирнов				Лист	Листов 1	
Гл.инж.пр		Блоков				СОЮЗВОДОКАНАЛПРОЕКТ		
Н.контр.		Корсакова			Сталь 40 ГОСТ 1050-74			
Утв.		Авдеев						

ТМ 136.01.10.00.00 СБ

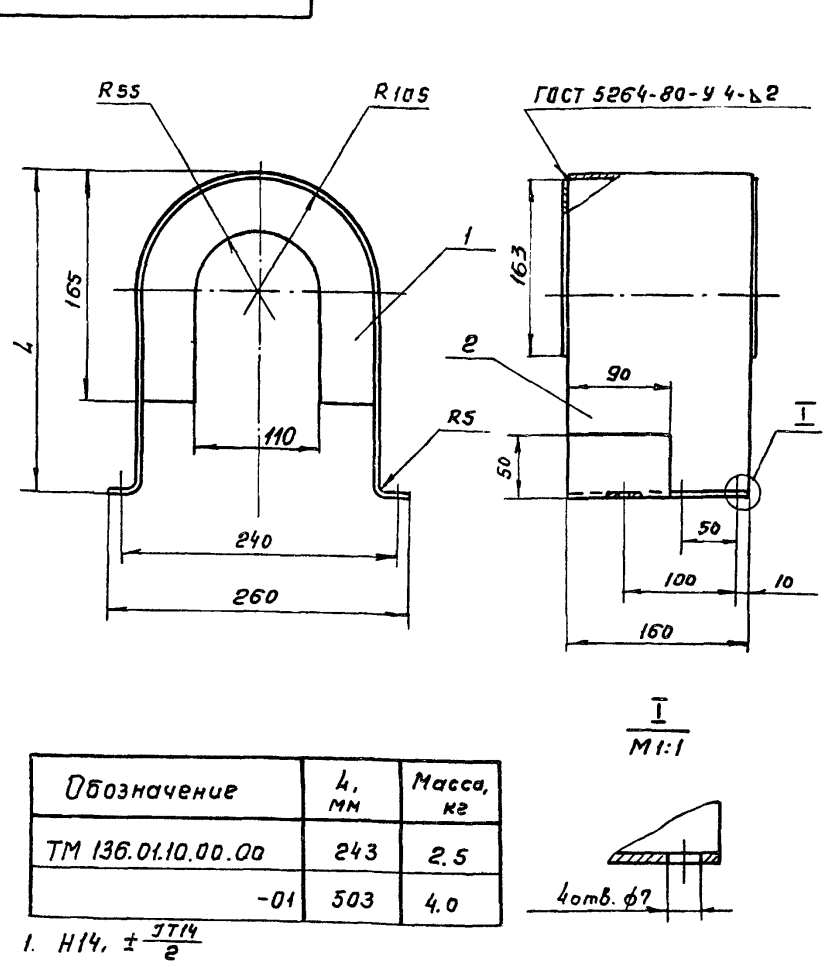

Обозначение	L, мм	Масса, кг
ТМ 136.01.10.00.00	243	2.5
-01	503	4.0

1. Н14, ± JT14/2

2. Шероховатость обрабатываемых поверхностей деталей без чертежа – Rz80

Взам.инв.№ | Инв.№дубл. | Подпись и дата | Инв.№подл. | Подп. и дата

Изм.	Лист	№ докум.	Подп.	Дата	ТМ 136.01.10.00.00 СБ			
Разраб.		Денева			Кожух Сборочный чертеж	Лит.	Масса	Масштаб
Пров.		Вайнштейн				И	см.Табл.	—
Т.контр.		Смирнов				Лист	Листов 1	
Гл.инж.пр		Блоков				СОЮЗВОДОКАНАЛПРОЕКТ		
Н.контр.		Корсакова						
Утв.		Авдеев						

ТМ136.01.01.02.00СБ

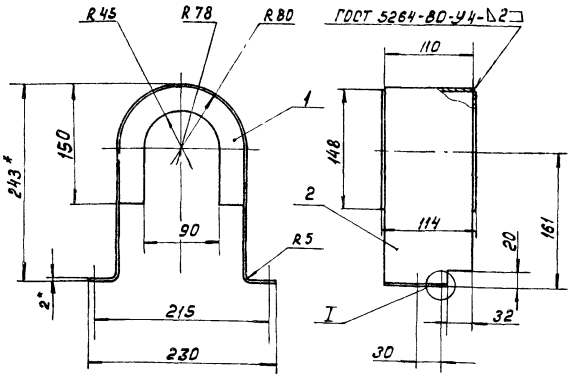

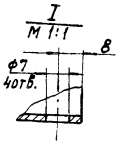

1. $H14, \pm \frac{JT14}{2}, h14$
2. Шероховатость обрабатываемых поверхностей деталей без чертежа – $R_z 80$. 3. Размеры для справок

Изм.	Лист	№ докум.	Подп.	Дата
Разраб.		Огнева		
Пров.		Вайнштейн		
Т.контр.		Смирнов		
Гл.инж.пр.		Блоков		
Н.контр.		Корсакова		
Утв.		Абдеев		

ТМ 136.01.01.02.00СБ

Кожух
Сборочный чертеж

Лит	Масса	Масштаб
И	1.4	1:4
Лист	Листов 1	

СОЮЗВОДОКАНАЛПРОЕКТ

ТМ136.01.11.00.00СБ

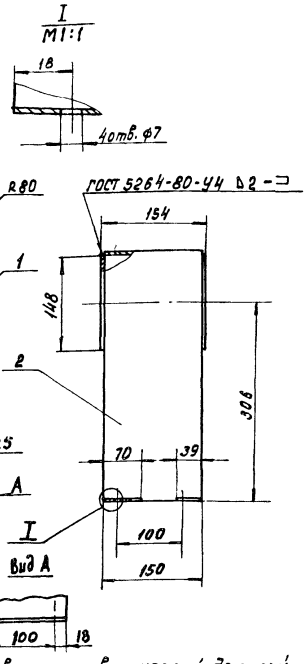

1. $H14, \pm \frac{JT14}{2}, h14$
2. Шероховатость обрабатываемых поверхностей деталей без чертежа – $R_z 40$
3*. Размеры для справок.

Инв.№ подл. | Подп. и дата | Взам.инв.№ | Инв.№ дубл. | Подп. и дата

Изм.	Лист	№ докум.	Подп.	Дата
Разраб.		Огнева		
Пров.		Вайнштейн		
Т.контр.		Смирнов		
Гл.инж.пр.		Блоков		
Н.контр.		Корсакова		
Утв.		Абдеев		

ТМ 136.01.11.00.00СБ

Кожух
Сборочный чертеж

Лит	Масса	Масштаб
И	2.6	1:5
Лист	Листов 1	

СОЮЗВОДОКАНАЛПРОЕКТ

ТМ136.01.01.03.00СБ

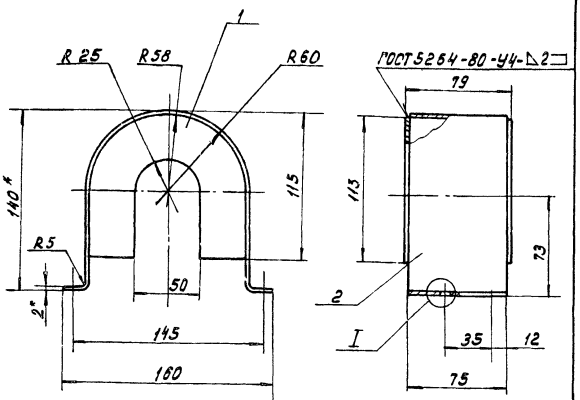

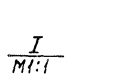

1. $H14, \pm \frac{JT14}{2}, h14$
2. Шероховатость обрабатываемых поверхностей деталей без чертежа – $R_z 80$. 3.* Размер для справок.

Изм.	Лист	№ докум.	Подп.	Дата
Разраб.		Огнева		
Пров.		Вайнштейн		
Т.контр.		Смирнов		
Гл.инж.пр.		Блоков		
Н.контр.		Корсакова		
Утв.		Абдеев		

ТМ 136.01.01.03.00СБ

Кожух
Сборочный чертеж

Лит	Масса	Масштаб
	0.6	1:2.5
Лист	Листов 1	

СОЮЗВОДОКАНАЛПРОЕКТ

Формат А4

ТМ136.01.02.02.00СБ

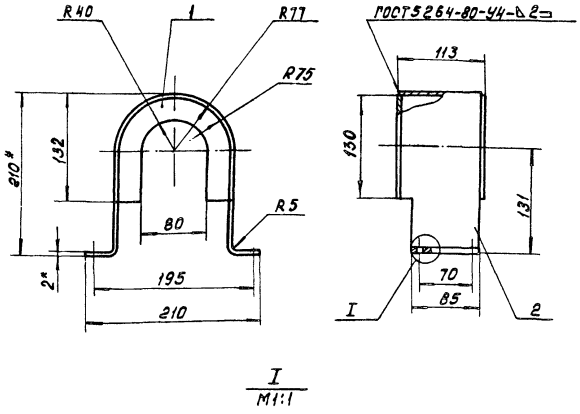

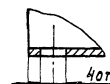

1. $H14, \pm \frac{JT14}{2}, h14$
2. Шероховатость обрабатываемых поверхностей деталей без чертежа $R_z 80$.
3* Размеры для справок.

Инв.№ подл. | Подп. и дата | Взам.инв.№ | Инв.№ дубл. | Подп. и дата

Изм.	Лист	№ докум.	Подп.	Дата
Разраб.		Милвщина		
Пров.		Вайнштейн		
Т. Контр.		Смирнов		
Гл. инж.пр.		Блоков		
Н.Контр.		Корсакова		
Утв.		Абдеев		

ТМ 136.01.02.02.00СБ

Кожух
Сборочный чертеж

Лит	Масса	Масштаб
И	0.9	1:4
Лист	Листов 1	

СОЮЗВОДОКАНАЛПРОЕКТ

Коп. Доценко

Формат А4

ТМ.136.01.12.00.02

Rz80 (√)

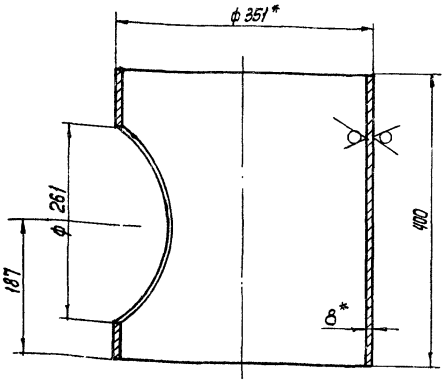

1. H14, h14

2.* Размеры для справок

Изм.	Лист	№ докум.	Подп.	Дата	ТМ.136.01.12.00.02			
Разраб.		Милешина			Труба	Лит.	Масса	Масштаб
Пров.		Вайнштейн				И	23.5	1:5
Т. Контр.		Смирнов				Лист	Листов 1	
Гл. инж. пр.		Блоков			Труба 351×8 ГОСТ 8732-78 / Д ГОСТ 8731-74	СОЮЗВОДОКАНАЛПРОЕКТ		
Н. Контр.		Корсакова						
Утв.		Авдеев						

Формат А4

ТМ.136.01.13.00.00СБ

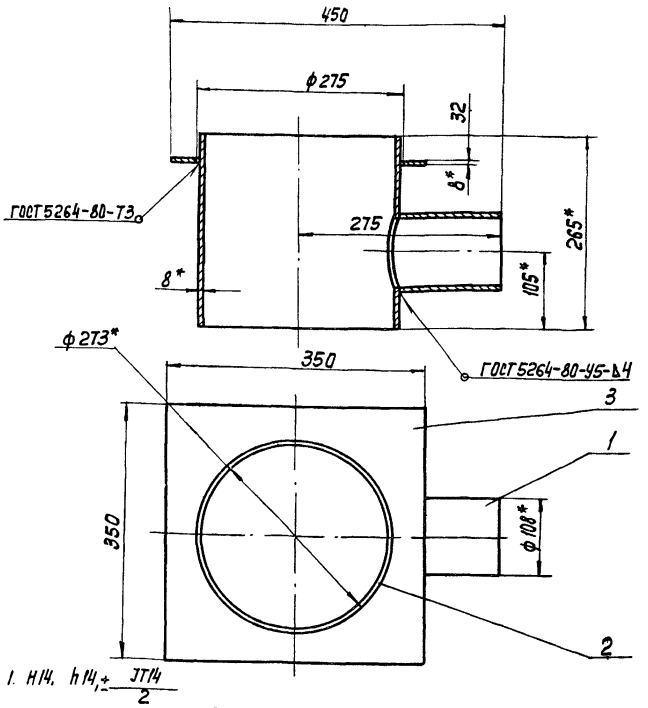

1. H14, h14 $\pm \frac{JT14}{2}$

2. Шероховатость обрабатываемых поверхностей деталей без чертежно Rz80

3.* Размеры для справок

Изм.	Лист	№ докум.	Подп.	Дата	ТМ.136.01.13.00.00СБ			
Разраб.		Милешина			Опора сборочный чертеж	Лит.	Масса	Масштаб
Пров.		Вайнштейн				И	18.5	1:5
Т. Контр.		Смирнов				Лист	Листов 1	
Гл. инж. пр.		Блоков				СОЮЗВОДОКАНАЛПРОЕКТ		
Н. Контр.		Корсакова						
Утв.		Авдеев						

Инв. № подл. | Подп. и дата | Взам. инв. № | Инв. № дубл. | Подп. и дата

ТМ.136.01.12.00.01

Rz80 (√)

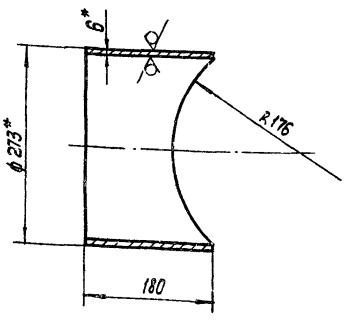

1. h14, $\pm \frac{JT14}{2}$

2.* Размеры для справок

Изм.	Лист	№ докум.	Подп.	Дата	ТМ.136.01.12.00.01			
Разраб.		Милешина			Патрубок	Лит.	Масса	Масштаб
Пров.		Вайнштейн				И	5,9	1:5
Т. Контр.		Смирнов				Лист	Листов 1	
Гл. инж. пр.		Блоков			Труба 273×6 ГОСТ 10704-76 / Д ГОСТ 10705-80	СОЮЗВОДОКАНАЛПРОЕКТ		
Н. Контр.		Корсакова						
Утв.		Авдеев						

Формат А4

ТМ.136.01.12.00.00СБ

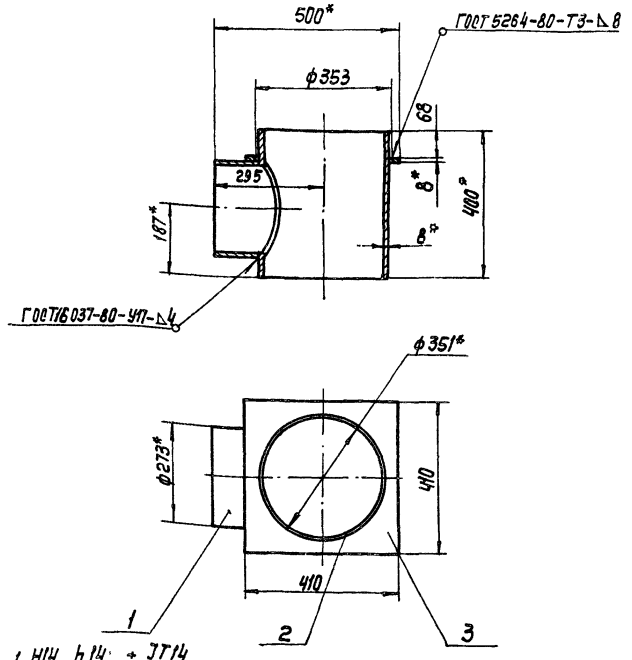

1. H14, h14; $\pm \frac{JT14}{2}$

2. Шероховатость обрабатываемых поверхностей деталей без чертежа- Rz80

3.* Размеры для справок

Изм.	Лист	№ докум.	Подп.	Дата	ТМ.136.01.12.00.00СБ			
Разраб.		Милешина			Опора сборочный чертеж	Лит.	Масса	Масштаб
Пров.		Вайнштейн				И	33.5	1:10
Т. Контр.		Смирнов				Лист	Листов 1	
Гл. инж. пр.		Блоков				СОЮЗВОДОКАНАЛПРОЕКТ		
Н. Контр.		Корсакова						
Утв.		Авдеев						

Инв. № подл. | Подп. и дата | Взам. инв. № | Инв. № дубл. | Подп. и дата

Формат А4

ТМ.136.01.14.00.СБ

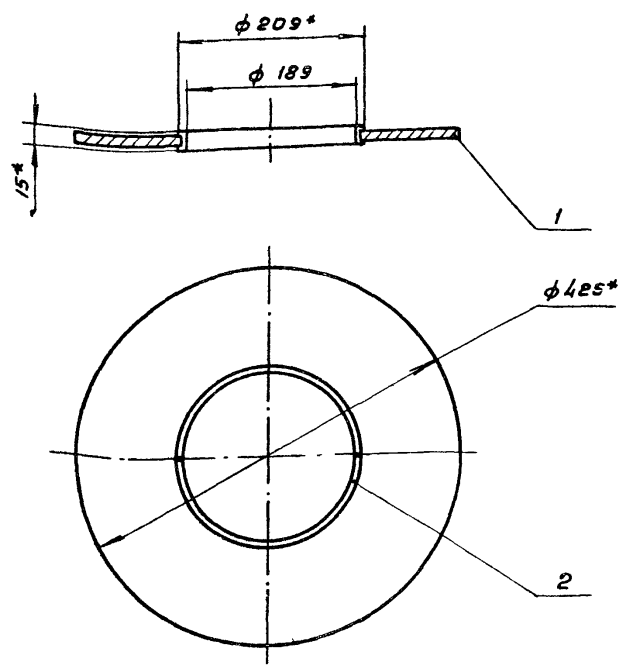

1. H14
2. * Размеры для справок.

Изм	Лист	№ докум.	Подп.	Дата
Разраб.		Милешина		
Пров.		Вайнштейн		
Т.контр.		Смирнов		
Гл.инж.пр		Блоков		
Н.контр.		Корсакова		
Утв.		Авдеев		

ТМ.136.01.14.00.00.СБ

Днище
Сборочный чертеж

Лит.	Масса	Масштаб
И	10,0	1:5
Лист	Листов 1	

СОЮЗВОДОКАНАЛПРОЕКТ

Подп. и дата | Инв. № дубл. | Взам. инв. № | Инв. № подл. | Подп. и дата

ТМ.136.01.14.00.01

Rz 80 (√)

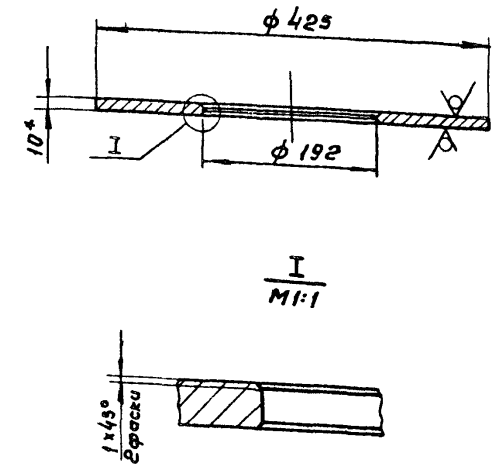

1. H14, h14, $\pm \frac{JT14}{2}$
2. * Размер для справок

Изм	Лист	№ докум.	Подп.	Дата
Разраб.		Милешина		
Пров		Вайнштейн		
Т.контр.		Смирнов		
Гл.инж.пр.		Блоков		
Н.контр.		Корсакова		
Утв		Авдеев		

ТМ.136.01.14.00.01

Фланец

Лит	Масса	Масштаб
И	8.8	1:5
Лист	Листов 1	

Лист Б-10,0 ГОСТ 19903-74 / Ст. 3 ГОСТ 14637-79

СОЮЗВОДОКАНАЛПРОЕКТ

ТМ.136.01.13.00.02

Rz 80 (√)

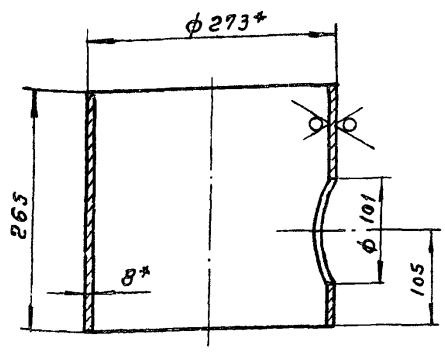

1. H14, h14
2. * Размеры для справок.

Изм	Лист	№ докум.	Подп.	Дата
Разраб.		Милешина		
Пров.		Вайнштейн		
Т.контр.		Смирнов		
Гл.инж.пр		Блоков		
Н.контр.		Корсакова		
Утв		Авдеев		

ТМ.136.01.13.00.02

Труба

Лит.	Масса	Масштаб
И	13.5	1:5
Лист	Листов 1	

Труба 273х8 ГОСТ 10704-76 / Д ГОСТ 10705-80

СОЮЗВОДОКАНАЛПРОЕКТ

Подп. и дата | Инв. № подл. | Взам. инв. № | Инв. № дубл. | Подп. и дата

ТМ.136.01.13.00.01

Rz 80 (√)

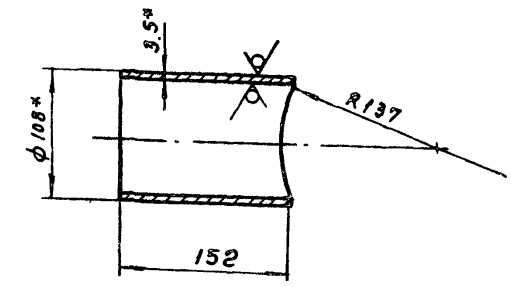

1. h14, $\pm \frac{JT14}{2}$
2. * Размеры для справок.

Изм	Лист	№ докум.	Подп.	Дата
Разраб.		Милешина		
Пров.		Вайнштейн		
Т.контр.		Смирнов		
Гл.инж.пр.		Блоков		
Н.контр.		Корсакова		
Утв.		Авдеев		

ТМ.136.01.13.00.01

Патрубок

Лит.	Масса	Масштаб
И	1,3	1:5
Лист	Листов 1	

Труба 108х3.5 ГОСТ 10704-76 / Д ГОСТ 10705-80

СОЮЗВОДОКАНАЛПРОЕКТ

ТМ.136.02.00.СБ

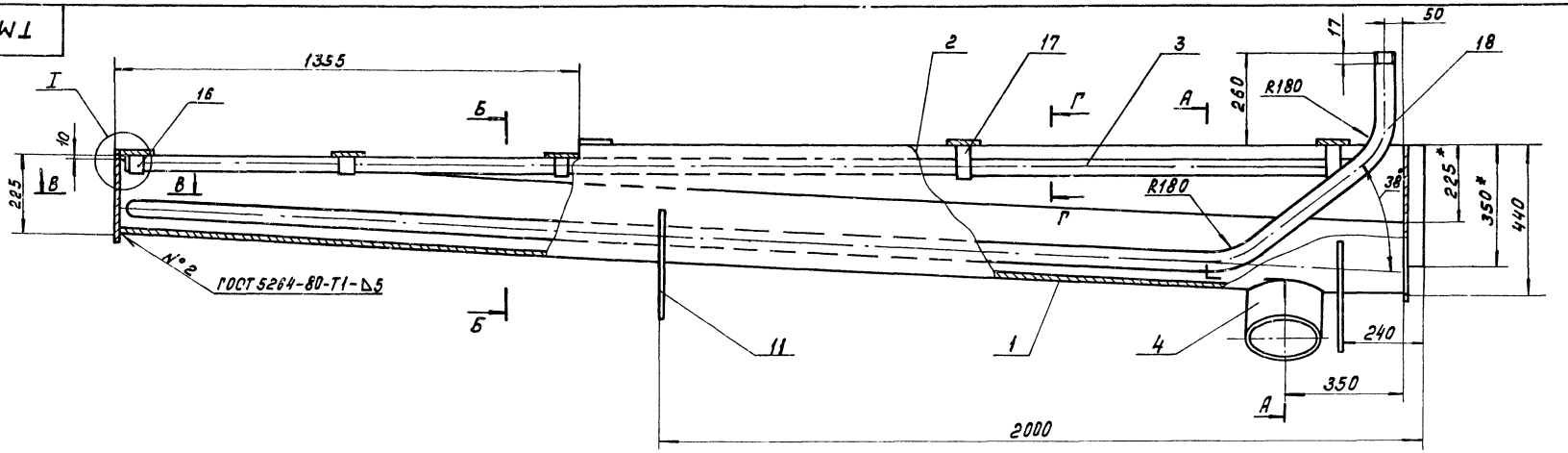

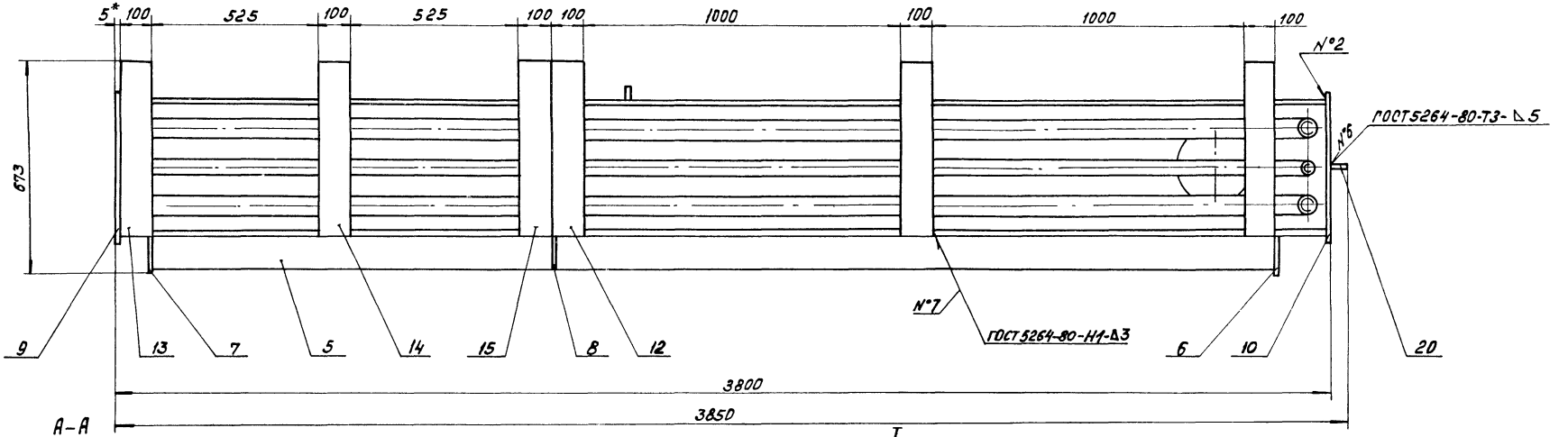

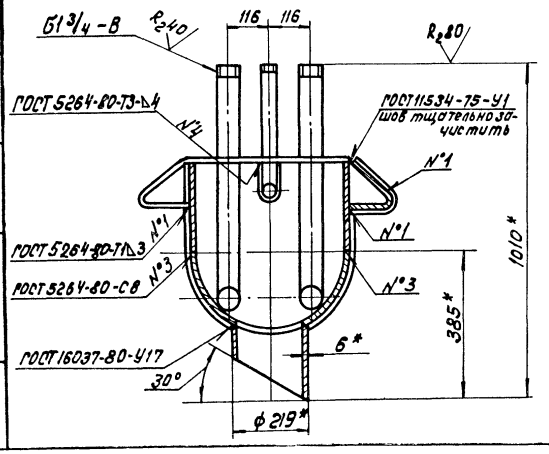

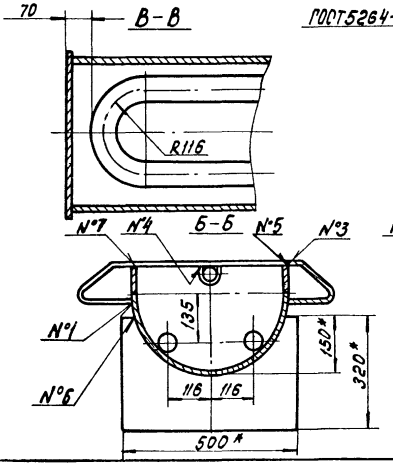

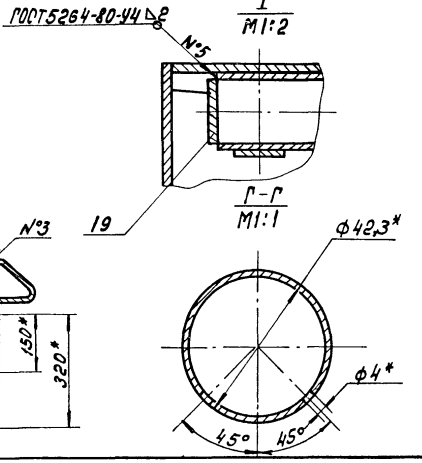

1. H14, h14, ± $\frac{JT14}{2}$
2. Неуказанная шероховатость обрабатываемых поверхностей деталей без чертежа R_z80
3. * Размеры для справок.

Изм	Лист	№ докум.	Подп.	Дата	ТМ.136.02.00.СБ			
Разраб.		Милешина			Лоток пеносборный Сборочный чертеж.	Лит	Масса	Масштаб
Пров.		Вайнштейн				И	281	1:10
Т.контр.		Смирнов				Лист	Листов 1	
Гл.инж.пр.		Блоков				СОЮЗВОДОКАНАЛПРОЕКТ		
Н.контр.		Корсакова						
Утв.		Авдеев						

902-2-459.88 Альбом 4 часть

23332-05 10

Инв. № подл. | Подп. и дата | Взам. инв. № | Инв. № дубл. | Подп. и дата

ТМ.136.02.03

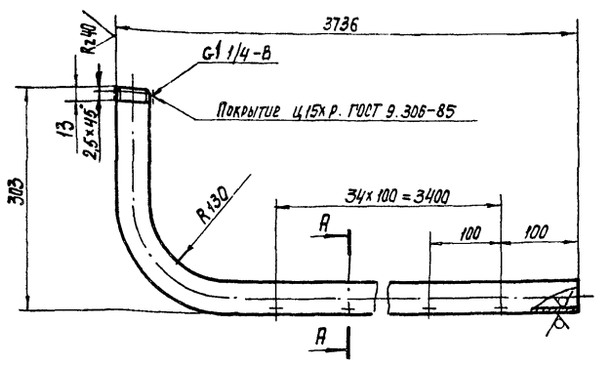

А-А
М1:2

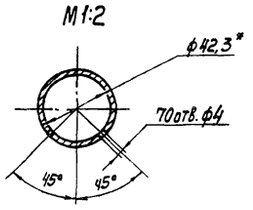

1. H14, h14, $\pm \frac{JT14}{2}$
2.* Размер для справок

Изм	Лист	№ докум.	Подп.	Дата	ТМ.136.02.03			
Разраб.		Милешина			Труба пеногашения	Лит. И	Масса 12,1	Масштаб 1:5
Пров.		Вайнштейн				Лист	Листов 1	
Т. Контр.		Смирнов			Труба 32×3,2 ГОСТ 3262-75	СОЮЗВОДОКАНАЛПРОЕКТ		
Гл. инж. пр.		Блоков						
Н. Контр.		Корсакова						
Утв.		Авдеев						

Формат А4

ТМ.136.02.04

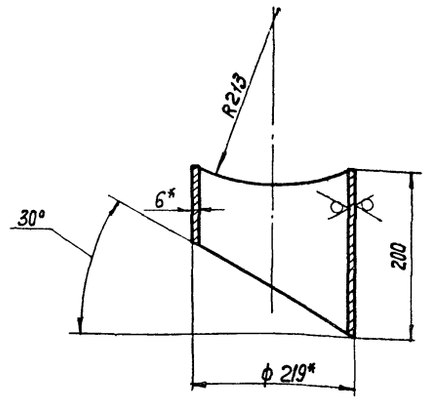

1. h14, $\pm \frac{JT14}{2}$
2.* Размеры для справок

Изм	Лист	№ докум.	Подп.	Дата	ТМ.136.02.04			
Разраб.		Милешина			Патрубок	Лит. И	Масса 4,3	Масштаб 1:5
Пров.		Вайнштейн				Лист	Листов 1	
Т. Контр.		Смирнов			Труба 219×6 ГОСТ 10704-76 / Д ГОСТ 10705-80	СОЮЗВОДОКАНАЛПРОЕКТ		
Гл. инж. пр.		Блоков						
Н. Контр.		Корсакова						
Утв.		Авдеев						

Инв. № подл. | Подп. и дата | Взам. инв. № | Инв. № дубл. | Подп. и дата

ТМ.136.02.02

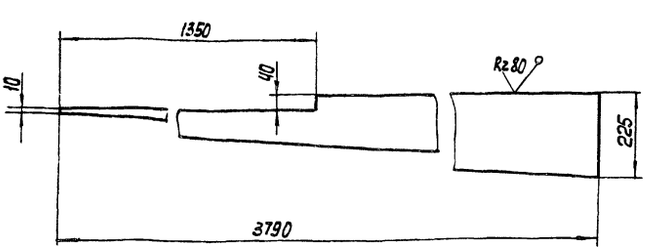

h14, $\pm \frac{JT14}{2}$

Изм	Лист	№ докум.	Подп.	Дата	ТМ.136.02.02			
Разраб.		Милешина			Стенка	Лит. И	Масса 22	Масштаб 1:10
Пров.		Вайнштейн				Лист	Листов 1	
Т. Контр.		Смирнов			Лист Б-6,0 ГОСТ 19903-74 / Ст.3 ГОСТ 14637-79	СОЮЗВОДОКАНАЛПРОЕКТ		
Гл. инж. пр.		Блоков						
Н. Контр.		Корсакова						
Утв.		Авдеев						

Формат А4

ТМ.136.02.01

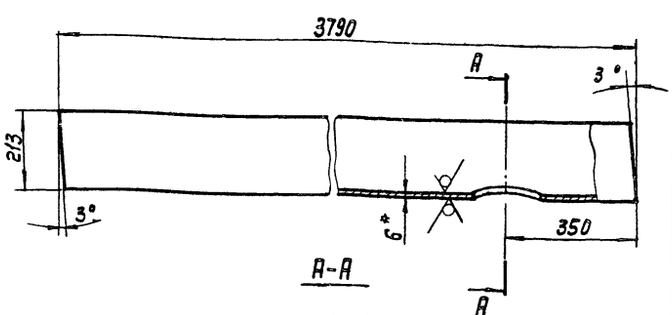

А-А

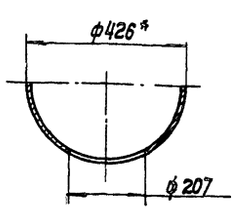

1. H14, h14, $\pm \frac{JT14}{2}$
2.* Размеры для справок

Изм	Лист	№ докум.	Подп.	Дата	ТМ.136.02.01			
Разраб.		Милешина			Труба	Лит. И	Масса 116	Масштаб 1:10
Пров.		Вайнштейн				Лист	Листов 1	
Т. Контр.		Смирнов			Труба 426×6 ГОСТ 10704-76 / Д ГОСТ 10705-80	СОЮЗВОДОКАНАЛПРОЕКТ		
Гл. инж. пр.		Блоков						
Н. Контр.		Корсакова						
Утв.		Авдеев						

Инв. № подл. | Подп. и дата | Взам. инв. № | Инв. № дубл. | Подп. и дата

ТМ 136.02.06

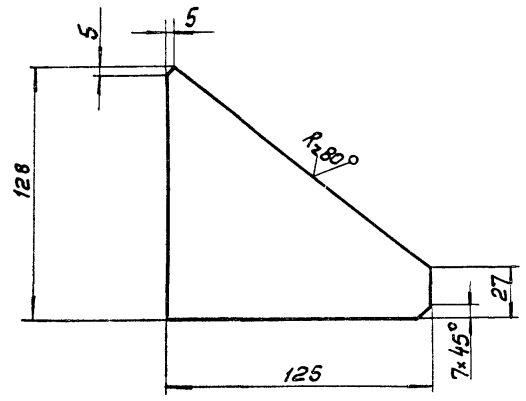

$\pm \frac{IT14}{2}$; h14

Изм.	Лист	N докум.	Подп.	Дата	ТМ.136.02.06			
Разраб.		Милешина			Ребро	Лит.	Масса	Масштаб
Пров.		Вайнштейн				Н	0,2	1:2
Т.контр.		Смирнов				Лист	Листов 1	
Гл.инж.пр.		Блоков			Лист Б-3,0 ГОСТ 19903-74 / Ст.3 ГОСТ 16523-70	СОЮЗВОДОКАНАЛПРОЕКТ		
Н.контр.		Корсакова						
Утв.		Авдеев						

ТМ 136.02.07

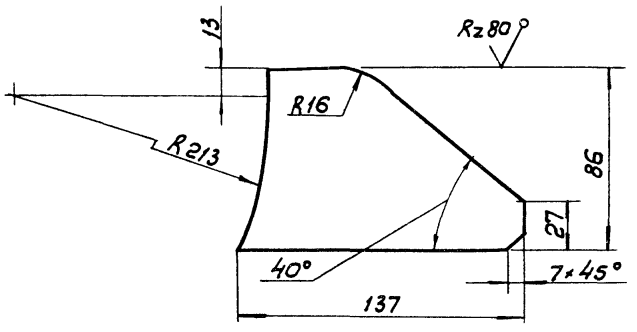

$\pm \frac{IT14}{2}$; h14.

Изм.	Лист	N докум.	Подп.	Дата	ТМ.136.02.07			
Разраб.		Милешина			Ребро	Лит.	Масса	Масштаб
Пров.		Вайнштейн				Н	0,2	1:2
Т.контр.		Смирнов				Лист	Листов 1	
Гл.инж.пр.		Блоков			Лист Б-3,0 ГОСТ 19903-74 / Ст.3 ГОСТ 16523-70	СОЮЗВОДОКАНАЛПРОЕКТ		
Н.контр.		Корсакова						
Утв.		Авдеев						

Инв. N подл. | Подп. и дата | Взам. инв. N | Инв. N дубл. | Подп. и дата

ТМ 136.02.05

Rz80 (√)

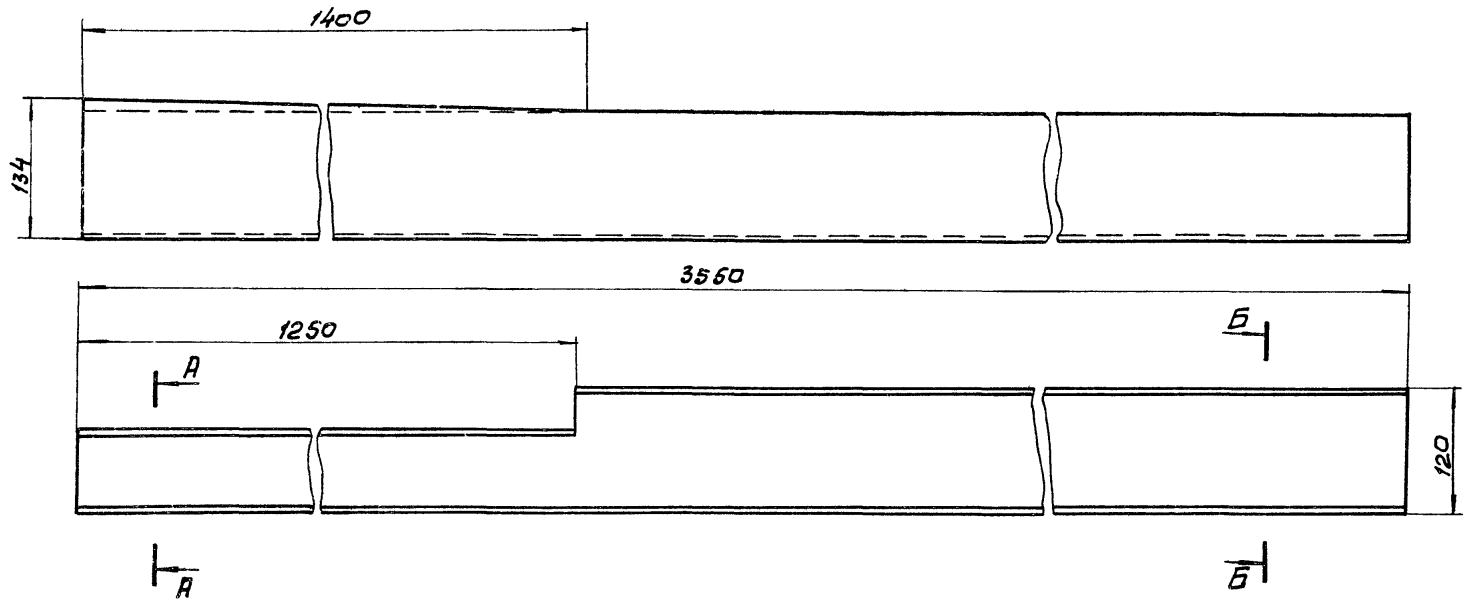

Б-Б
М1:2

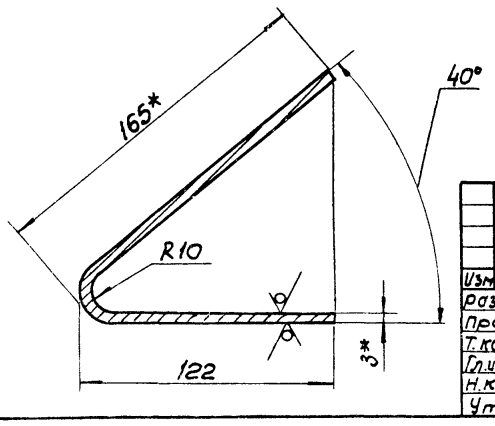

А-А
М1:2

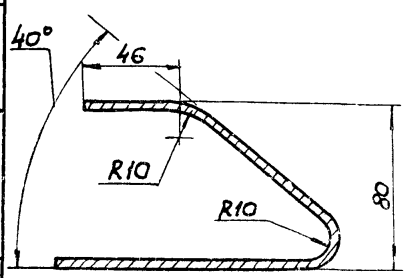

1. h14; $\pm \frac{IT14}{2}$
2.* Размеры для справок.

Изм.	Лист	N докум.	Подп.	Дата	ТМ 136.02.05			
Разраб.		Милешина			Направляющая	Лит.	Масса	Масштаб
Пров.		Вайнштейн				Н	22	1:4
Т.контр.		Смирнов				Лист	Листов 1	
Гл.инж.пр.		Блоков			Лист Б-3,0 ГОСТ 19903-74 / Ст.3 ГОСТ 16523-70	СОЮЗВОДОКАНАЛПРОЕКТ		
Н.контр.		Корсакова						
Утв.		Авдеев						

ТМ 136.02.10

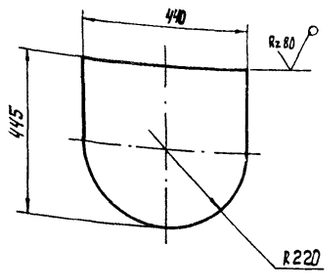

$h14, \pm \frac{IT14}{2}$

Изм.	Лист	№ докум.	Подп.	Дата	ТМ 136.02.10			
Разраб.		Милешина			Заглушка	Лит.	Масса	Масштаб
Пров.		Вайнштейн				И	6,9	1:10
Т. Контр.		Смирнов				Лист	Листов 1	
Гл. инж. пр.		Блохов			Лист Б-5.0 ГОСТ 19903-74 / Ст. 3 ГОСТ 14637-79	СОЮЗВОДОКАНАЛПРОЕКТ		
Н. Контр.		Корсакова						
Утв.		Авдеев						

Формат А4

ТМ 136.02.11

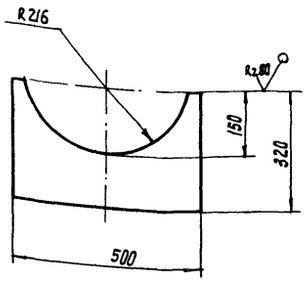

$h14, \pm \frac{IT14}{2}$

Изм.	Лист	№ докум.	Подп.	Дата	ТМ 136.02.11			
Разраб.		Милешина			Опора	Лит.	Масса	Масштаб
Пров.		Вайнштейн				И	7,5	1:10
Т. Контр.		Смирнов				Лист	Листов 1	
Гл. инж. пр.		Блохов			Лист Б-8.0 ГОСТ 19903-74 / Ст. 3 ГОСТ 14637-79	СОЮЗВОДОКАНАЛПРОЕКТ		
Н. Контр.		Корсакова						
Утв.		Авдеев						

Формат А4

ТМ 136.02.09

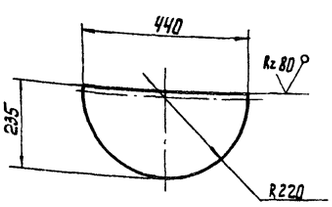

$\pm \frac{IT14}{2}, h14$

Изм.	Лист	№ докум.	Подп.	Дата	ТМ 136.02.09			
Разраб.		Милешина			Заглушка	Лит.	Масса	Масштаб
Пров.		Вайнштейн				И	3,2	1:10
Т. Контр.		Смирнов				Лист	Листов 1	
Гл. инж. пр.		Блохов			Лист Б-5.0 ГОСТ 19903-74 / Ст. 3 ГОСТ 14637-79	СОЮЗВОДОКАНАЛПРОЕКТ		
Н. Контр.		Корсакова						
Утв.		Авдеев						

Формат А4

ТМ 136.02.08

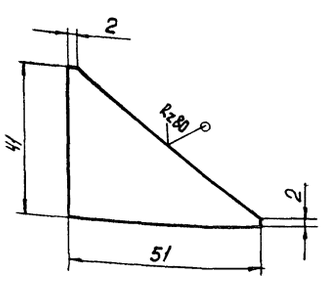

$\pm \frac{IT14}{2}, h14$

Изм.	Лист	№ докум.	Подп.	Дата	ТМ 136.02.08			
Разраб.		Милешина			Заглушка	Лит.	Масса	Масштаб
Пров.		Вайнштейн				И	0,4	1:1
Т. Контр.		Смирнов				Лист	Листов 1	
Гл. инж. пр.		Блохов			Лист Б-5.0 ГОСТ 19903-74 / Ст. 3 ГОСТ 14637-79	СОЮЗВОДОКАНАЛПРОЕКТ		
Н. Контр.		Корсакова						
Утв.		Авдеев						

Формат А4

Инв. № подл. | Подп. и дата | Взам. инв. № | Инв. № дубл. | Подп. и дата

ТМ 136.02.14

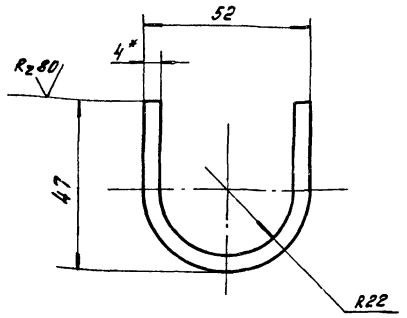

1. $\pm \frac{JT14}{2}$; h14

2.* Размер для справок

Изм.	Лист	№ докум.	Подп.	Дата
Разраб.		Милешина		
Пров.		Вайнштейн		
Т. контр.		Смирнов		
Гл. инж. пр.		Блоков		
Н. контр.		Корсакова		
Утв.		Авдеев		

ТМ 136.02.14

Хомут

Лит	Масса	Масштаб
И	0.1	1:1
Лист	Листов 1	

Полоса $\frac{Б-2-4\times30\ ГОСТ\ 103-76}{Ст.3\ ГОСТ\ 535-79}$

СОЮЗВОДОКАНАЛПРОЕКТ

ТМ 136.02.15

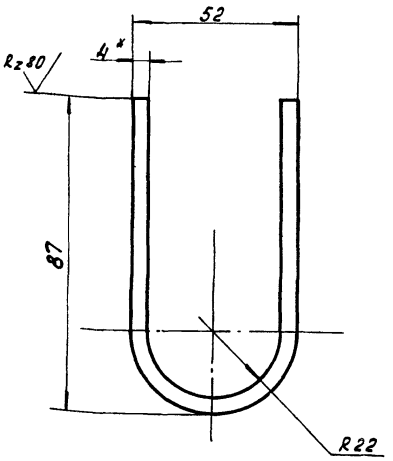

1. $\pm \frac{JT14}{2}$; h14

2.* Размер для справок

Инв. № подл. | Подпись и дата | Взам. инв. № | Инв. № дубл. | Подп. и дата

Изм.	Лист	№ докум.	Подп.	Дата
Разраб.		Милешина		
Пров.		Вайнштейн		
Т. контр.		Смирнов		
Гл. инж. пр.		Блоков		
Н. контр.		Корсакова		
Утв.		Авдеев		

ТМ 136.02.15

Хомут

Лит	Масса	Масштаб
И	0.2	1:1
Лист	Листов 1	

Полоса $\frac{Б-2-4\times30\ ГОСТ\ 103-76}{Ст.3\ ГОСТ\ 535-79}$

СОЮЗВОДОКАНАЛПРОЕКТ

ТМ 136.02.13

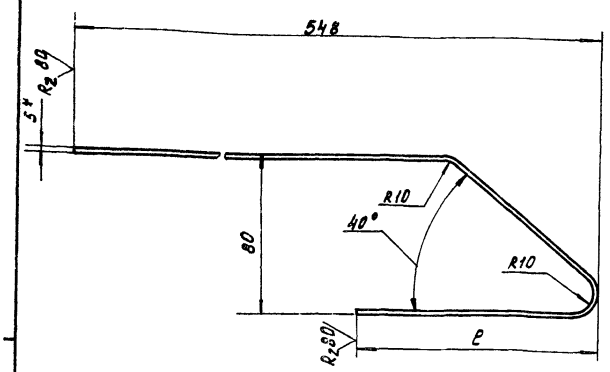

Обозначение	ℓ мм	Масса кг
ТМ 136.02.13	134	2.8
-01	130	2.8
-02	122	2.7

1 $\pm \frac{JT14}{2}$; h14

2.* Размер для справок.

Изм.	Лист	№ докум.	Подп.	Дата
Разраб.		Милешина		
Пров.		Вайнштейн		
Т. контр.		Смирнов		
Гл. инж. пр.		Блоков		
Н. контр.		Корсакова		
Утв.		Авдеев		

ТМ 136.02.13

Планка

Лит	Масса	Масштаб
И	см. табл.	1:2
Лист	Листов 1	

Полоса $\frac{Б-2-5\times100\ ГОСТ\ 103-76}{Ст.3\ ГОСТ\ 535-79}$

СОЮЗВОДОКАНАЛПРОЕКТ

ТМ 136.02.12

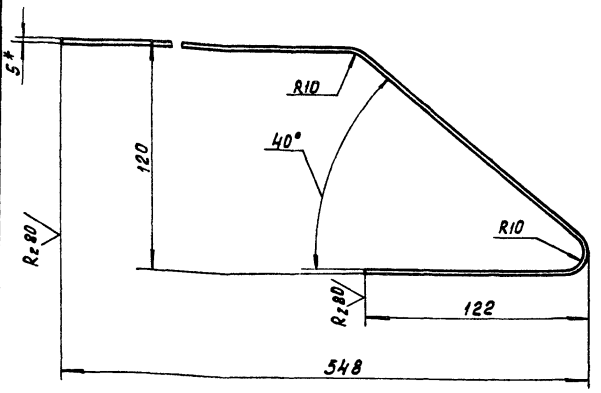

1. $\pm \frac{JT14}{2}$; h14

2 * Размер для справок.

Инв. № подл. | Подп. и дата | Взам. инв. № | Инв. № дубл. | Подп. и дата

Изм.	Лист	№ докум.	Подп.	Дата
Разраб.		Милешина		
Пров.		Вайнштейн		
Т. контр.		Смирнов		
Гл. инж. пр.		Блоков		
Н. контр.		Корсакова		
Утв.		Авдеев		

ТМ136.02.12

Планка

Лит.	Масса	Масштаб
И	2.9	1:2
Лист	Листов 1	

Полоса $\frac{Б-2-5\times100\ ГОСТ\ 103-76}{Ст.3\ ГОСТ\ 535-79}$

СОЮЗВОДОКАНАЛПРОЕКТ

Коп. Доценко

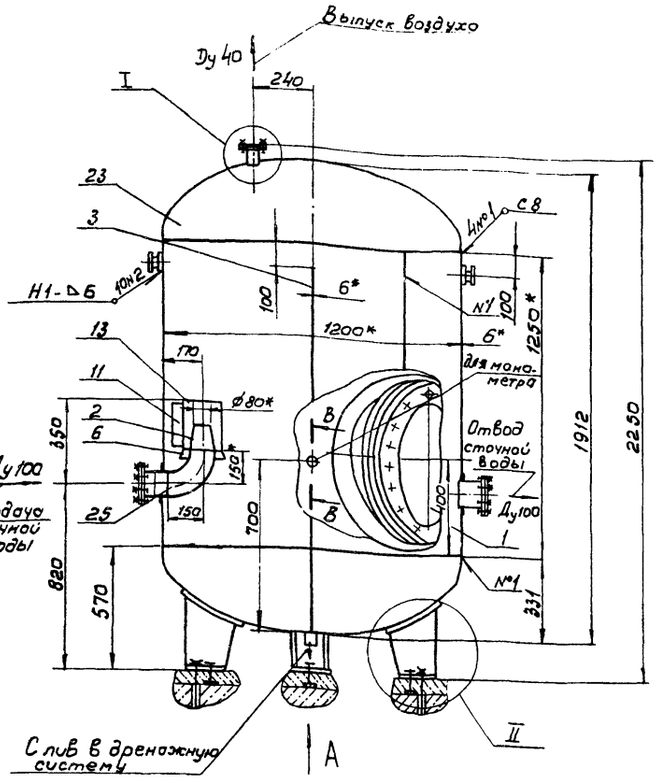

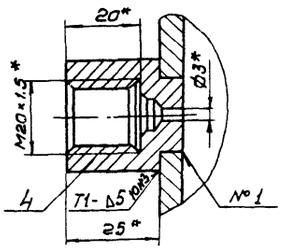

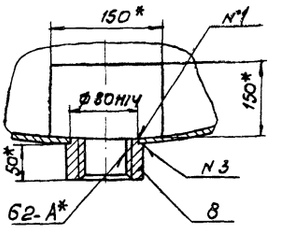

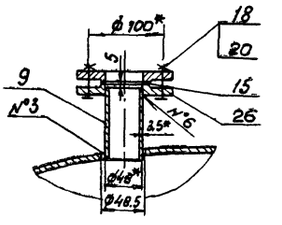

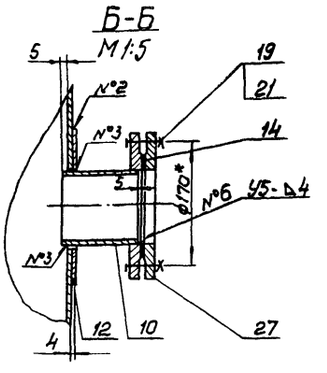

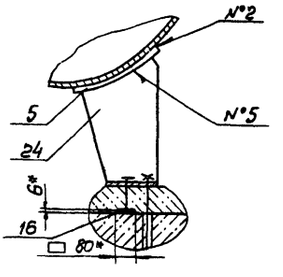

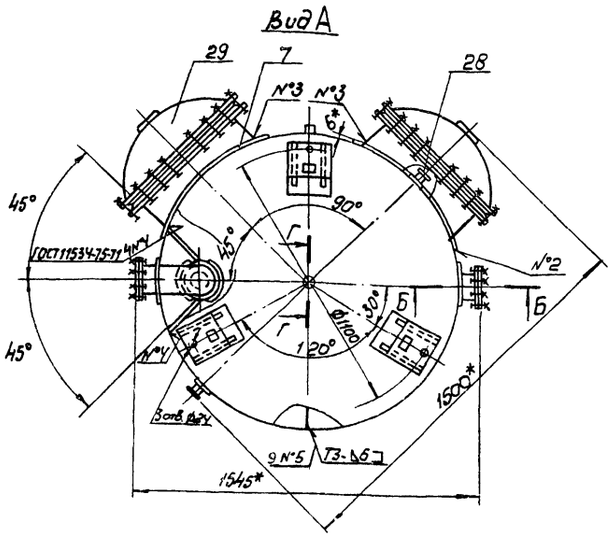

Схема расположения регулировочных винтов и отверстий под фундаментные болты в опорной части.

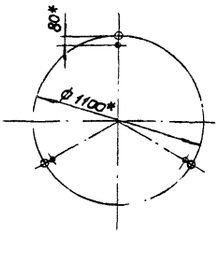

Схема строповки.

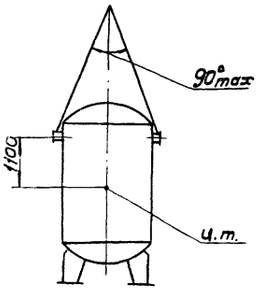

Схема расположения патрубков, штуцеров, люков.

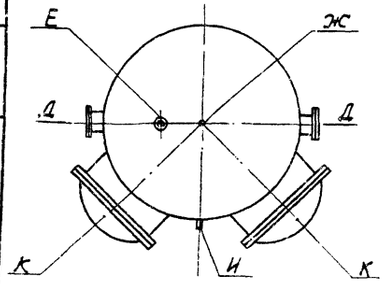

Таблица патрубков, штуцеров, люков

Обозначение	Наименование	Кол.	Условный проход Ду, мм	Давление условное кгс/см²	МПа
Д	Патрубок	2	100	6	0,6
Е	Патрубок	1	40		
Ж	Штуцер	1	65		
И	Штуцер	1	3	25	2,5
К	Люк	2	500	6	0,6

Техническая характеристика

1. Назначение - насыщение сточных вод воздухом.
2. Вместимость бака, м³ — 2
3. Условное давление, МПа (кгс/см²) — 0,6(6)
4. Масса в рабочем состоянии с водой, кг — 2710
5. Температура рабочей среды, °С — до +40
6. Рабочая среда - неагрессивная сточная вода

Технические требования

1. Изготовление, испытание, приемку и поставку бака производить по ОСТ 26-291-71.
2. Сварные швы выполнить по ГОСТ 5264-80, кроме мест, указанных на чертеже.
3. Основные размеры бака приняты в соответствии с каталогом „Емкостные стальные сварные аппараты" М. 1982г. для типа ВЭ-1, 2м³.
4. Окраску наружной поверхности бака производить эмалью ХС-710 в три слоя и лаком ХС-76 по двум слоям грунта ХС-010 по ГОСТ 9355-81.
5. Действительное расположение опор и цапф - см. Вид А.
6. * Размеры для справок.

Изм.	Лист	N докум.	Подп.	Дата
Разраб.		Милешина		
Пров.		Вайнштейн		
Т.контр.		Смирнов		
Гл.инж.пр.		Блохов		
Н.контр.		Корсакова		
Утв.		Авдеев		

ТМ 136.03.00 СБ

Бак напорный вместимостью 2м³, давлением 0,6МПа (6кгс/см²). Сборочный чертеж.

Лит.	Масса	Масштаб
И	710	1:15
Лист	Листов 1	

СОЮЗВОДОКАНАЛПРОЕКТ

ТМ.136.03.03

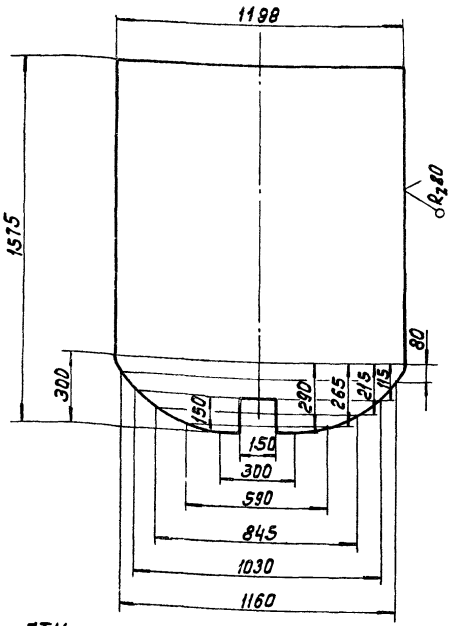

h14, ±JT14/2

Изм.	Лист	№ докум.	Подп.	Дата	ТМ.136.03.03
Разраб.		Милешина			Перегородка
Пров.		Вайнштейн			
Т.контр.		Смирнов			
Гл.инж.пр.		Блоков			
Н.контр.		Корсакова			
Утв.		Авдеев			

Лит	Масса	Масштаб
И	56.5	1:15
Лист	Листов 1	

Лист Б-4.0 ГОСТ 19903-74 / Ст3 ГОСТ 14637-79

СОЮЗВОДОКАНАЛПРОЕКТ

ТМ.136.03.04

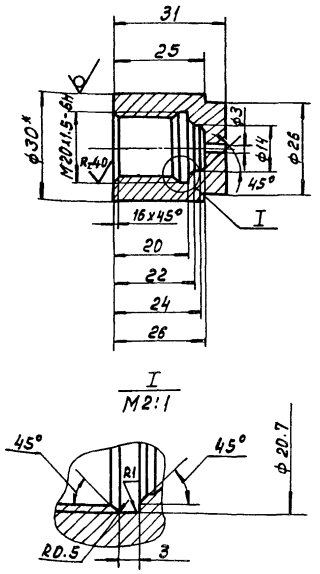

I / M2:1

1. Неуказанные предельные отклонения размеров: H14, h14, ±JT14/2
2.* Размер для справок.

Изм.	Лист	№ докум.	Подп.	Дата	ТМ.136.03.04
Разраб.		Милешина			Штуцер
Пров.		Вайнштейн			
Т.контр.		Смирнов			
Гл.инж.пр.		Блоков			
Н.контр.		Корсакова			
Утв.		Авдеев			

Лит	Масса	Масштаб
И	0.1	1:1
Лист	Листов 1	

Круг 30-В-ГОСТ 2590-71 / Ст.3 ГОСТ 535-79

СОЮЗВОДОКАНАЛПРОЕКТ

Инв.№подл. | Подпись и дата | Взам.инв.№ | Инв.№дубл. | Подп. и дата

ТМ 138.03.02

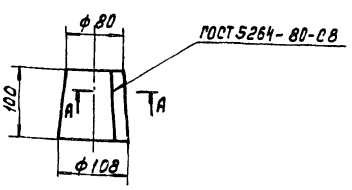

Развертка

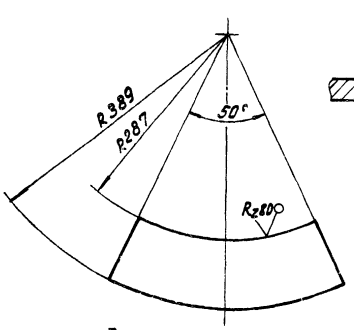

А-А / М1:1 повернуто

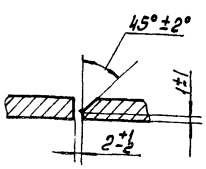

Неуказанные предельные отклонения размеров: h14, ±JT14/2.

Изм.	Лист	№ докум.	Подп.	Дата	ТМ.136.03.02
Разраб.		Милешина			Конус
Пров.		Вайнштейн			
Т.контр.		Смирнов			
Гл.инж.пр.		Блоков			
Н.контр.		Корсакова			
Утв.		Авдеев			

Лит	Масса	Масштаб
И	1.8	1:5
Лист	Листов 1	

Лист Б-4.0 ГОСТ 19903-74 / Ст3-ГОСТ 14637-79

СОЮЗВОДОКАНАЛПРОЕКТ

ТМ.138.03.01

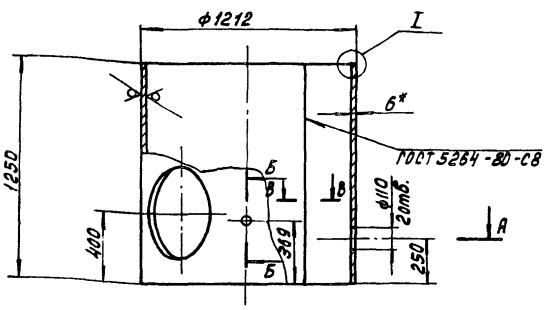

I / М1:1

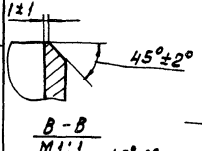

В-В / М1:1

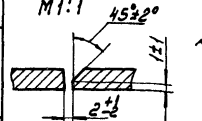

А-А

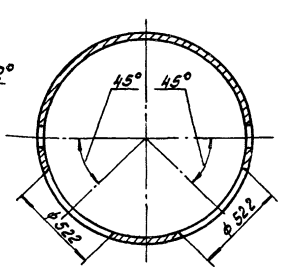

Б-Б / М1:2

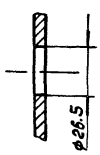

1. Неуказанные предельные отклонения размеров: H14; ±JT14/2, h14
2.* Размер для справок.

Изм.	Лист	№ докум.	Подп.	Дата	ТМ.136.03.01
Разраб.		Милешина			Обечайка
Пров.		Вайнштейн			
Т.контр.		Смирнов			
Гл.инж.пр.		Блоков			
Н.контр.		Корсакова			
Утв.		Авдеев			

Лит	Масса	Масштаб
И	201	1:20
Лист	Листов 1	

Лист Б-6.0 ГОСТ 19903-74 / Ст3 ГОСТ 14637-79

СОЮЗВОДОКАНАЛПРОЕКТ

Инв.№подл. | Подп. и дата | Взам.инв.№ | Инв.№дубл. | Подп. и дата

ТМ.136.03.07

Rz 80 (✓)

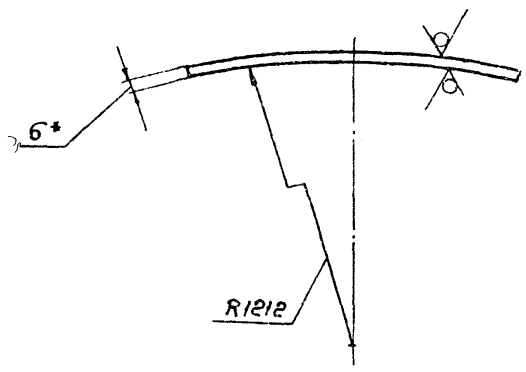

Развертка

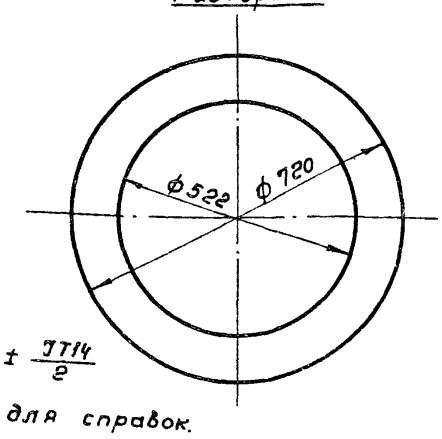

1. H14, h14, ± JT14/2

2.* Размер для справок.

Изм.	Лист	N докум.	Подп.	Дата	ТМ.136.03.07			
Разраб.		Милешина			Накладка	Лит.	Масса	Масштаб
Пров.		Вайнштейн				И	9,1	1:10
Т. контр.		Смирнов				Лист	Листов 1	
Гл. инж. пр		Блоков			Лист Б-6.0 ГОСТ 19903-74 / Ст.3 ГОСТ 14637-79	СОЮЗВОДОКАНАЛПРОЕКТ		
Н. контр.		Корсакова						
Утв.		Авдеев						

Инв. № подл. | Подп. и дата | Взам. инв. № | Инв. № дубл. | Подпись и дата

ТМ.136.03.08

Rz 80 (✓)

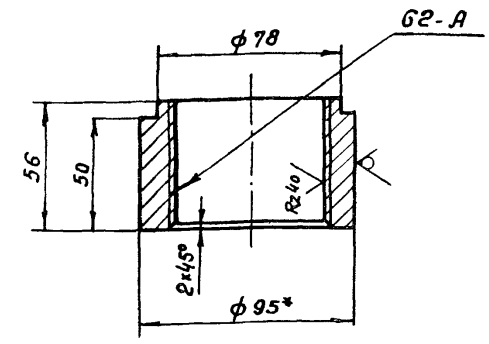

1. Неуказанные предельные отклонения размеров: h14.± JT14/2

2.* Размер для справок.

Изм.	Лист	N докум.	Подп.	Дата	ТМ.136.03.08			
Разраб.		Милешина			Штуцер	Лит.	Масса	Масштаб
Пров.		Вайнштейн				И	1,9	1:2
Т. контр.		Смирнов				Лист	Листов 1	
Гл. инж. пр		Блоков			Круг 95-В-ГОСТ 2590-71 / Ст.3. ГОСТ 535-79	СОЮЗВОДОКАНАЛПРОЕКТ		
Н. контр.		Корсакова						
Утв.		Авдеев						

Инв. № подл. | Подп. и дата | Взам. инв. № | Инв. № дубл. | Подпись и дата

ТМ.136.03.06

(✓)

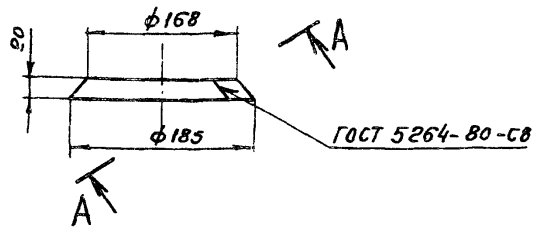

Развертка

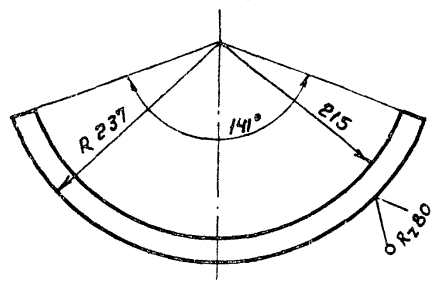

А-А / М1:1 повернуто

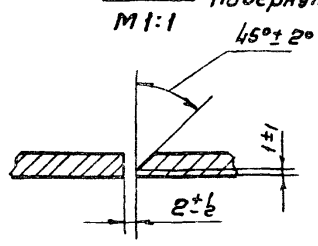

Неуказанные предельные отклонения размеров: ± JT14/2.

Изм.	Лист	N докум.	Подп.	Дата	ТМ.136.03.06			
Разраб.		Милешина			Конус	Лит.	Масса	Масштаб
Пров.		Вайнштейн				И	0,4	1:5
Т. контр.						Лист	Листов 1	
Гл. инж. пр		Блоков			Лист Б-5.0 ГОСТ 19903-74 / ст.3 ГОСТ 14637-79	СОЮЗВОДОКАНАЛПРОЕКТ		
Н. контр.		Корсакова						
Утв.		Авдеев						

Инв. № подл. | Подп. и дата | Взам. инв. № | Инв. № дубл. | Подпись и дата

ТМ 136.03.05

(✓)

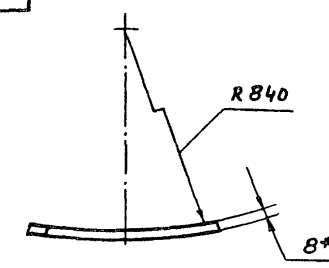

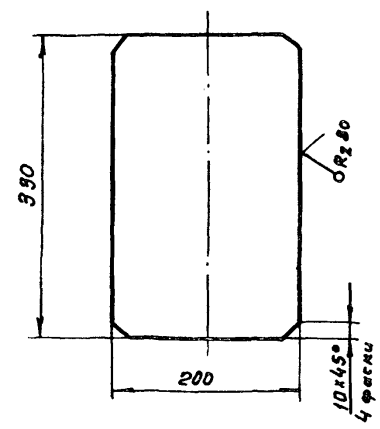

1. ± JT 14/2

2.* Размер для справок.

Изм.	Лист	N докум.	Подп.	Дата	ТМ.136.03.05			
Разраб.		Милешина			Накладка	Лит.	Масса	Масштаб
Пров.		Вайнштейн				И	4,1	1:5
Т. контр.		Смирнов				Лист	Листов 1	
Гл. инж. пр		Блоков			Лист Б-8.0 ГОСТ 19903-74 / Ст.3 ГОСТ 14637-79	СОЮЗВОДОКАНАЛПРОЕКТ		
Н. контр.		Корсакова						
Утв.		Авдеев						

Инв. № подл. | Подп. и дата | Взам. инв. № | Инв. № дубл. | Подпись и дата

gost.e-ecolog.ru