ТИПОВОЙ ПРОЕКТ
902 - 5 - 12.85

КОРПУС ОБЕЗВОЖИВАНИЯ ОСАДКА СТОЧНЫХ ВОД С 6 ЦЕНТРИФУГАМИ ОГШ-501К-10

СОСТАВ ПРОЕКТА:

Альбом I - Пояснительная записка.
Альбом II - Технологическая, санитарно-техническая части.
Альбом III - Архитектурно-строительные решения. Конструкции железобетонные и металлические.
Альбом IV - Строительные изделия.
Альбом V - Электротехническая часть Автоматизация. Связь и сигнализация.
Альбом VI - Спецификации оборудования.
Альбом VII - Ведомости потребности в материалах.
Альбом VIII - Сметы. Часть 1 и 2.

Примененные типовые материалы
т.п. 704-1-161.83. Альбом I Стальные конструкции для надземной и подземной установки (Распространяет Казахский филиал ЦИТП)

АЛЬБОМ IV

УТВЕРЖДЕН ГОСГРАЖДАНСТРОЕМ
ПРИКАЗ № 49 ОТ 18 ФЕВРАЛЯ 1985г.
ВВЕДЕН В ДЕЙСТВИЕ ИНСТИТУТОМ ЦНИИЭП ИНЖЕНЕРНОГО ОБОРУДОВАНИЯ
ПРИКАЗ № 40 ОТ 26.07 85г.
© ЦИТП Госстроя СССР, 1989

РАЗРАБОТАН ПРОЕКТНЫМ ИНСТИТУТОМ ЦНИИЭП ИНЖЕНЕРНОГО ОБОРУДОВАНИЯ
Главный инженер института А. Кетаов
Главный инженер проекта В Алаев

Привязан
Инв №

gost.e-ecolog.ru

Альбом IV

Типовой проект 902-5-11.85

Содержание альбома

Обозначение	Наименование	Стр
	Содержание альбома	2
	Колонны	
ТП -КЖИ.01.00	К72-4в, К72-4Б, К72-4В, К72-4Г	3
	К72-4Д, К72-4е, К72-4Ж, К72-4з, К72-4и	
-КЖИ.01.00 СБ	К72-4о, К72-4б, К72-4В, К72-4г	3,4,
	К72-4д, К72-4е, К72-4ж, К72-4и	5
	Сборочный чертеж	
-КЖИ.02.00	КФ16-1а, КФ16-1б	6
-КЖИ.03.00	К48-7а, К48-7Б	7
-КЖИ.04.00	К48-7В, К48-7г, К48-7д	8
-КЖИ.05.00	КФ7-1а	9
-КЖИ.06.00	2КЗ.36-1-1, 2КЗ.36-1-2	10
-КЖИ.07.00 СБ	2КО3.36-2.1	11
-КЖИ.07.00	2КО3.36-2.1	12
-КЖИ.08.00	2КД3.36-2.4-1, 2КД3.36-2.4-2	13
-КЖИ.09.00	1КО3.36-2.1-1, 1КО3.36-2.1-2	14
	Балки покрытия	
-КЖИ.10.00	1БСП12-6АIVа. 2БСП12-7АIVа	15
	Стеновые панели	
-КЖИ.20.00	ПС60.15.3.0-2л-9	16
-КЖИ.21.00	ПС60.18.3.0-2л-9	17
-КЖИ.22.00	ПС60.12.3.0-3л-6	18
	Плиты	
	ПГ-2АIVТа, ПГ-2АIVТБ, ПГ-2АIVТВ	
-КЖИ.30.00	ПВ7-2АIVТа, ПВ7-2АIVТБ, ПГ-6АIVТа,	19
	ПГ-6АIVТБ, ПВ7-6АIVТа	

Обозначение	Наименование	Стр
	ПГ-2АIVТа, ПГ-2АIVТБ, ПГ-2АIVТВ	
ТП -КЖИ 30.00 СБ	ПВ7-2АIVТа, ПВ7-2АIVТБ, ПГ-6АIVТа,	19
	ПГ-6АIVТБ, ПВ7-6АIVТа	20
	Сборочный чертеж	21
-КЖИ 31.00	ПРС56, 15-6АIVТ-2а,	22
	ПРС56, 15-6АIVТа, ПРС56, 15-6АIVТБ	
-КЖИ 31.00 СБ	ПРС56.15-6АIVТ-2а	22
	ПРС56.15-6АIVТа ПРС56.15-6АIVТБ	23
	Сборочный чертеж	
-КЖИ.40.00	Диафрагма жесткости 2Д30.36а	24
-КЖИ.50.00	Ригель Р3	25
-КЖИ 0.100.00	РМ1, РМ3	26
-КЖИ.0.101.00	РМ2	27
-КЖИ.0.102.00	РМ4	28
-КЖИ.0.103.00	МН8	29
-КЖИ.0.104.00	МН1, МН2	29
-КЖИ.0.200 00	Решетка металлическая РМ1, РМ2	30
-КЖИ.0.201.00	Решетка РМ4	31
-КЖИ.0.300.00	Деталь соединительная МС3	31
-КЖИ.0.400.00	Каркас Кр1	32
-КЖИ. 0.401 00	Каркас Кр2	32
-КЖИ.0 500 00	Сетка арматурная С1	33
-КЖИ 0. 501 00	Сетка арматурная С2	33
-КЖИ.0 502. 00	Сетка арматурная С3	34
-КЖИ.0.503 00	Сетка арматурная С4	34
-КЖИ. 0 504 00	Сетка арматурная С5	35
-КЖИ.0.505. 00	Сетка арматурная С6	
-КЖИ. 0.600 00	Щит металлический Щ1, Щ2	36
-КЖИ.0.700.00	Анкер А1	37
-КЖИ. 0.701.00	Анкер А2	

Рис. 1

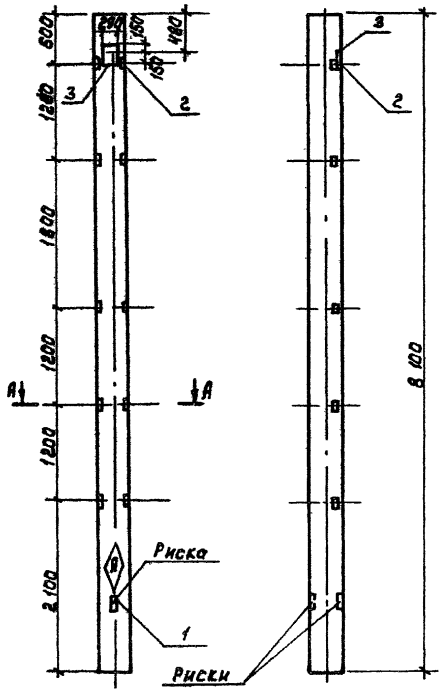

Привязан

Инв. №

Провер.	Шмыков		
Инж.	Шойман		
Ст. инж.	Акинфиева		
ГИП	Письман		
Гл. констр.	Шапиро		
Н. контр.	Письман		
Нач. отд.	Красавин		

ТП 902-5-12 85 КЖИ.01.00 СБ

Колонна (К 12-40)

Стадия	Масса	Масштаб
Р	3,3т	

Лист 1 | Листов 3

ЦНИИЭП инженерного оборудования г. Москва

Формат А4

Инв. № подл. | Подпись и дата | Взам. инв. №

Поз.	Обозначение	Наименование	Кол. на испол. 902-5						КЖ 01.00	Прим.
			–	01	02	03	04	05	06	
		Документация								
		ЖБ. Колонны прямоугольного сечения для одноэтажных производственных зданий без мостовых кранов высотой до 16,2 м								
	КЖИ.01.00 СБ.1	Сборочный чертеж								
	Л.2									
	Л.3									
		Сборочные единицы								
1	1.423-3 вып.1	Колонна К 72-4								
		Изделия закладные								
2	1.423-3 вып.2	М1-14	5				5	5		п.м.
3	1.423-3 вып.2	НМ1-10			1				1	
4	1.423-3 вып.2	М1-12-1		2	2				2	2
5	3.400-6/78	МИ1-8					0,2	0,5		
8	1.423-3 вып.2	НМ1-4	1			1				

К 12-40 | К 12-4Б | К 12-4В | К 12-4Г | К 12-4А | К 12-4Е | К 12-4Ж | К 12-4З

Инж	Шойман	
Ст. инж.	Акинфиева	
Рук. гр.	Шмыков	
ГИП	Письман	
Гл. конст	Шапиро	
Н. контр.	Письман	
Нач. отд.	Красавин	

ТП 902-5-12.85 КЖИ. 01. 00

Колонны К 12-40 ÷ К 12-42

Стадия	Лист	Листов
Р		1

ЦНИИЭП инженерного оборудования г. Москва

Рис.2

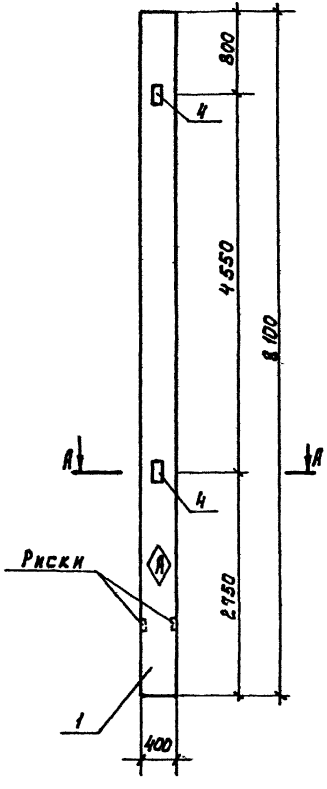

Рис.3

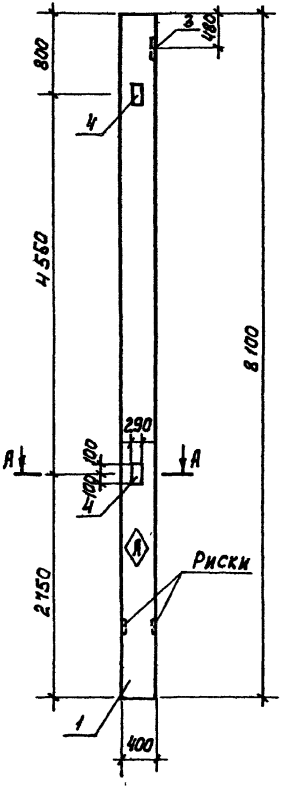

Рис.4

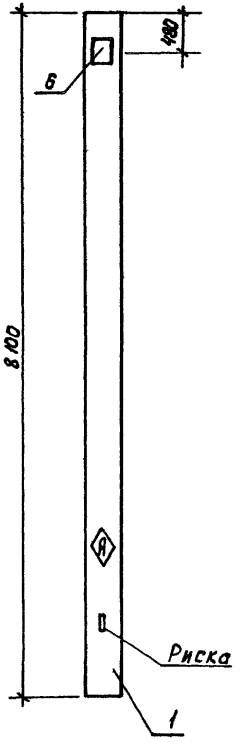

Рис.5

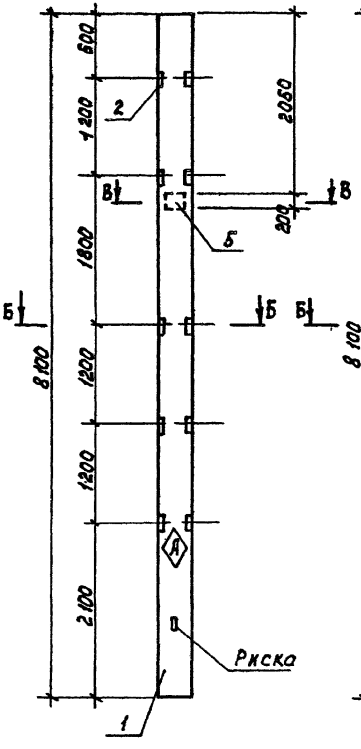

Рис.6

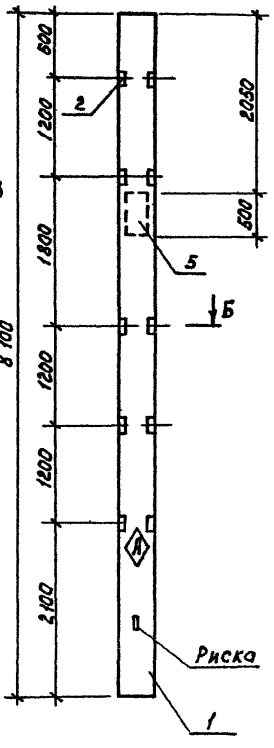

А - А

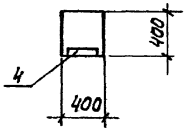

Б - Б

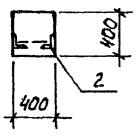

В - В

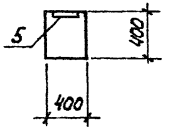

Обозначение	Марка	Рис.	Масса, т
ТП КЖИ.01.00-01	К72-4б	2	3,3
-02	К72-4в	3	3,3
-03	К72-4г	4	3,3
-04	К72-4д	5	3,3
-05	К72-4е	6	3,3

Рис.7

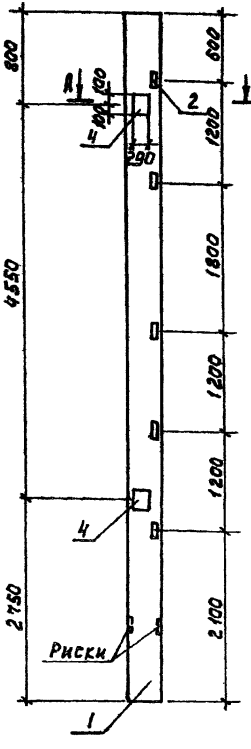

Рис.8

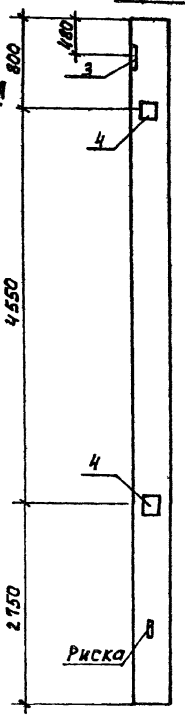

А - А

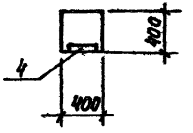

Ведомость расхода стали на дополнительные закладные изделия, кг.

Марка элемента	Изделия закладные															Общий расход
	Арматура класса								Прокат марки							
	A I		A III					Всего	Вст3 кп2							
	ГОСТ 5781-82								ГОСТ 8509-72		ГОСТ 103-76		ГОСТ 82-70		Всего	
	ф6	Итого	ф8	ф12	ф14	ф22	Итого		L63х5	Итого	-200х10	-100х8	-300х10	Итого		
К72-4а	0,2	0,2		1,65	2,8	1,4	5,85	6,05	7,2	7,2			6,8	6,8	14,0	20,05
К72-4б				2,8			2,8	2,8			9,2			9,2	9,2	12,0
К72-4в	0,2	0,2		2,8	2,8	1,4	7,0	7,2			9,2		9,2	18,4	18,4	25,6
К72-4г	0,2	0,2			2,8	1,4	4,2	4,4					6,8	6,8	6,8	11,2
К72-4д			0,18	1,65			1,83	1,83	7,2	7,2		1,28		1,28	8,48	10,31
К72-4е			0,54	1,65			2,19	2,19	7,2	7,2		3,11		3,11	10,31	12,5
К72-4ж				4,45			4,45	4,45	7,2	7,2	9,2			9,2	16,4	20,85
К72-4з	0,2	0,2		2,8	2,8	1,4	7,0	7,2			9,2		9,2	18,4	18,4	25,6

1. Колонны К72-4а ÷ К72-4м отличаются от серийных наличием дополнительных закладных деталей.
2. Покрытие закладных деталей - гор. ц 50-60.
3. Знак ◇ нанести несмываемой краской.

Обозначение		Марка	Рис.	Масса т
ТП	КЖИ.00.01-06	К72-4ж	7	3,3
	-07	К72-4и	8	3,3

Рис. 1

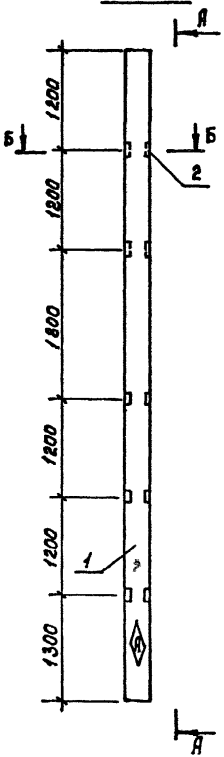

А – А

Рис. 2

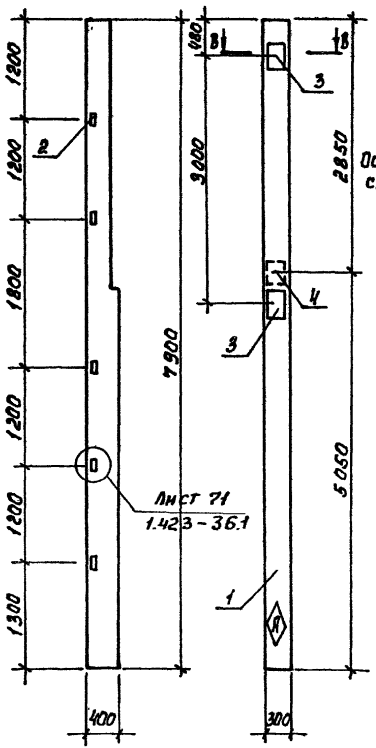

Остальное см. Рис. 1

Обозначение	Марка	Рис.
ТП кжи.02.00	КФ16-1а	1
-01	КФ16-1б	2

Б – Б

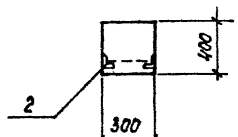

В – В

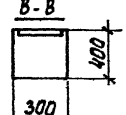

Формат	Зона	Поз.	Обозначение	Наименование	Кол.	Примеч.
				Документация		
			Шифр 460-75	Железобетонные фахверковые колонны прямоугольного сечения для одноэтажных производственных зданий		
				Сборочные единицы		
		1	Шифр 480-75	Колонна КФ 16-1		
		2	1.427.1-3 2-0.20.0СБ стр. 67	Изделие закладное МН8	5	
				Переменные данные для исполнений		
				КЖИ.02.00-отсутствует		
				КЖИ.02.00-01		
				Сборочные единицы		
		3	1.423-3 Вып.2 N 6	Изделие закладное НМ1-1	2	
		4	3.400-6/76	МИ1-8, ℓ=200	1	

Ведомость расхода стали на дополнительные закладные изделия, кг.

Марка элемента	Изделия закладные												Общий расход
	Арматура класса							Прокат марки				Всего	
	A I	A III						Вст3кп2					
	ГОСТ 5781-82							ГОСТ 8509-72	ГОСТ 103-76	ГОСТ 19903-74			
	ф6	ф8	ф12	ф14	ф22	Итого	L63х5	Итого	-100х8	-300х10	Итого		
КФ16-1а			1,5			1,5	9,5	9,5				9,5	11,0
КФ16-1б	0,4	0,18	1,5	4,0	2,8	8,48	9,5	9,5	1,28	13,6	14,88	24,38	33,26

1. Колонны КФ16-1а и КФ16-1б отличаются от серийных наличием дополнительных закладных деталей.
2. Покрытие закладных деталей – Гор. Ц 50-60.
3. Знак Ⓐ нанести несмываемой краской.

Привязан

Инв. №

Провер	Шмыков	
Инж	Шойман	
Ст. инж	Акинфиева	
ГИП	Письман	
Гл. конст	Шапиро	
Н. контр	Письман	
Нач. отд	Красавин	

ТП 902-5-12 85 КЖИ.02.00

Колонна (КФ16-1а, КФ16-1б)

Стадия	Масса	Масштаб
РП	2,15т	
Лист	Листов 1	

ЦНИИЭП инженерного оборудования г. Москва

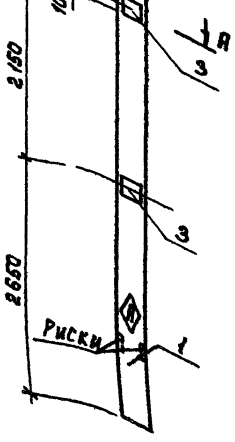

Рис. 2

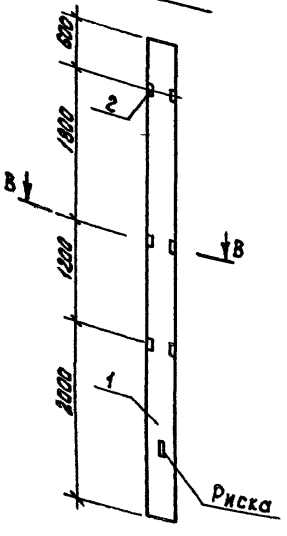

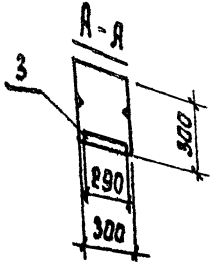

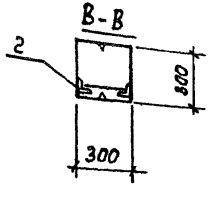

Формат	Зона	Поз.	Обозначение	Наименование	Кол.	Примечание
				Документация		
			1.423-3 вып. 1	Железобетонные колонны прямоугольного сечения одноэтажных производственных зданий без мостовых кранов высотой до 9,6 м		
				Сборочные единицы		
		1	1.423-3 вып. 1	Колонна К 48-7		
		2	1.432-3 вып 2	Изделие закладное М1-13	3	
				Переменные данные для исполнений		
				КЖИ.03.00		
				Сборочные единицы		
		3	1.423-3 вып. 2	Изделие закладное М1-12	2	
				КЖИ.03.00-01		
				отсутствуют		

Ведомость расхода стали на дополнительные закладные изделия, кг.

Марка элемента	Изделия закладные								Общий расход
	Арматура класса		Прокат марки						
	A III		Вст 3 кп 2						
	ГОСТ 5781-82		ГОСТ 8509-72		ГОСТ 103-76				
	ф 12	Итого	L 63х5	Итого		-200х8		Итого	
К 48-7а	3,52	3,52	4,32	4,32	—	9,2		9,2	17,04
К 48-7б	0,72	0,72	4,32	4,32		—	—	—	5,04

1. Колонны К 48-7а и К 48-7б отличаются от серийных наличием дополнительных закладных деталей.
2. Покрытие закладных деталей - Гор. Ц 50-60.
3. Знак Ⓐ нанести несмываемой краской.

Обозначение	Рис.	Марка
КЖИ.03.00	1	К 48-7а
-01	2	К 48-7б

Провер	Шмыков	
Инж	Шойман	
Рук. гр	Шмыков	
ГИП	Письман	
Гл конст	Шапиро	
Н контр	Письман	
Нач отд	Красавин	

Привязан

Инв. №

ТП 902-5-12.85 КЖИ.03.00

Колонна (К 48-7а; К 48-7б)

Стадия	Масса	Масштаб
РП	13 т	
Лист	Листов 1	

ЦНИИЭП инженерного оборудования г. Москва

Рис. 1

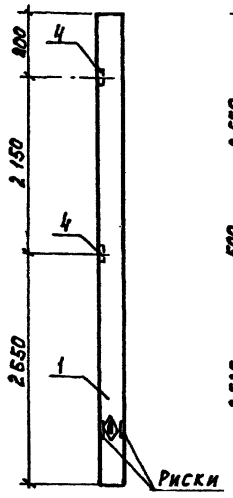

Рис. 2

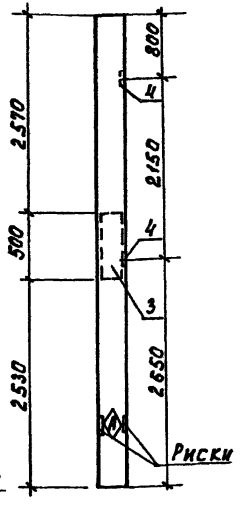

Рис. 3

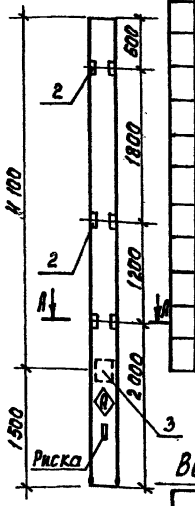

Формат	Зона	Поз.	Обозначение	Наименование	Кол. на испол. —	Кол. на испол. 01	Кол. на испол. 02	Примеч.
				Документация				
			1.423-3 вып. 1.2.	Железобетонные колонны прямоугольного сечения для одноэтажных производственных зданий для мостовых кранов высотой до 15,6 м				
				Сборочные единицы				
		1	1.423-3 вып. 1	Колонна К48-7	X	X	X	
				Изделия закладные				
		2	1.423-3 вып. 2	М1-13			3	
		3	3.400-6/76	МИ1-8		0,2	0,5	п.м.
		4	1.423-3. вып. 2	М1-12	2	2		
					К48-7б	К48-7г	К48-7д	

Ведомость расхода стали на дополнительные закладные изделия, кг.

Марка элемента	Изделия закладные										Общий расход
	Арматура класса			Прокат марки							
	A III			Вст3кп2							
	ГОСТ 5781-82			ГОСТ 8509-72			ГОСТ 103-76*				
	ф12	ф8	Итого	L63×5		Итого	-100×8	-200×10	Итого	Всего	
К48-7б	2.8		2.8					9.2		9.2	12.0
К48-7г	2.8	0,54	3,34				3,11	9.2	12,31	12,31	15,65
К48-7д	0,72	0,18	0,90	4,32		4,32	1,28		1,28	5,60	6,5

А-А

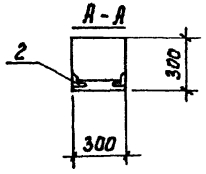

1. Колонны К48-7б, К48-7г, К48-7д отличаются от серийных наличием дополнительных закладных деталей.
2. Покрытие закладных деталей - Гор.ц.50-60.
3. Знак Ⓐ нанести несмываемой краской.

Обозначение	Марка	Рис.
ТП кжи.04.00	К48-7б	1
-01	К48-7г	2
-02	К48-7д	3

Привязан

Инв. №

Инж.	Шойман	
Ст.инж.	Акинфиева	
Рук.гр.	Шмыков	
ГИП	Письман	
Гл.конст.	Шапиро	
Н. контр.	Письман	
Нач.отд.	Красавин	

ТП 902-5-12.85 КЖИ.04.00

Колонна (К48-7б; К48-7г; К48-7д)

Стадия	Масса	Масштаб
РП	1.3	
Лист	Листов 1	

ЦНИИЭП инженерного оборудования г. Москва

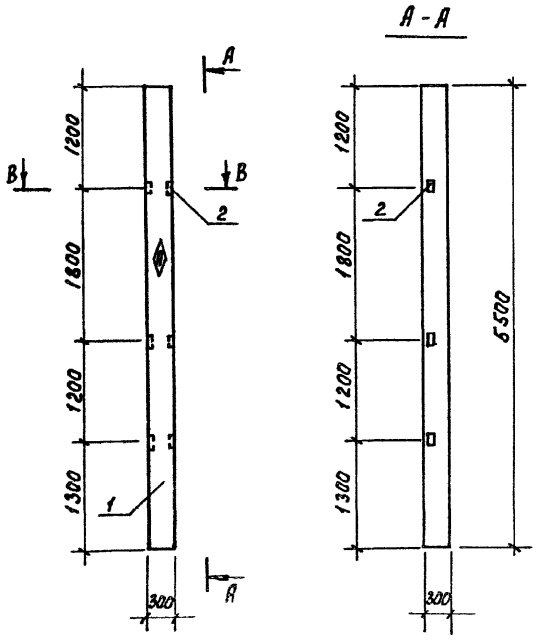

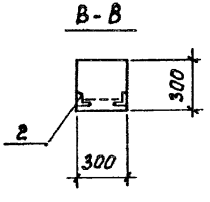

Формат	Зона	Поз.	Обозначение	Наименование	Кол.	Примеч.
				Документация		
			Шифр 460-75	Железобетонные фахверковые колонны прямоугольного сечения для одноэтажных производственных зданий		
				Сборные единицы		
		1	Шифр 460-75	Колонна КФ7-1		
		2	1.427.1-3.2-0.20.0 СБ стр. 67	Изделие закладное МН8	3	

Ведомость расхода стали на дополнительные закладные изделия, кг.

Марка элемента	Изделия закладные								Общий расход
	Арматура класса				Прокат марки				
	A III				Вст3кп2				
	ГОСТ 5781-82				ГОСТ 8509-72				
	ф12			Итого	L63×5			Итого	
КФ7-1а	0,9			0,9	5,7			5,7	6,6

1. Колонна КФ7-1а отличается от серийной наличием дополнительных закладных деталей.
2. Покрытие закладных деталей - гор. Ц 50-60.
3. Знак Ⓐ нанести несмываемой краской.

Привязан		
Инв. №		
Инж.	Шойман	
Рук. гр.	Шмыков	
ГИП	Письман	
Гл. конст.	Шапиро	
Н. контр.	Письман	
Нач. отд.	Красавин	

ТП 902-5-12 85 КЖИ. 05 00

Колонна (КФ7-1а)

Стадия	Масса	Масштаб
РП	1,25т	1:50
Лист	Листов 1	

ЦНИИЭП инженерного оборудования г. Москва

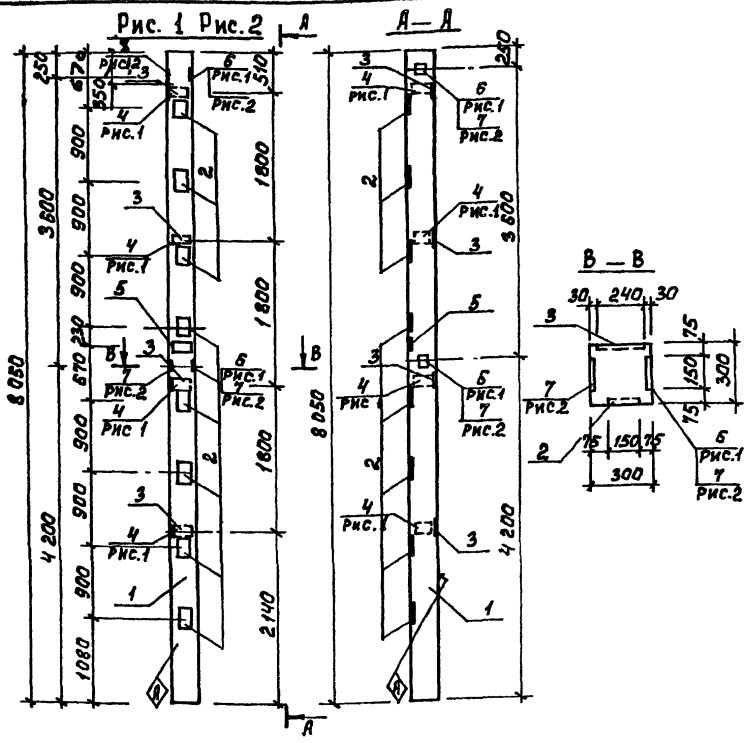

Обозначение	Марка	Рис
ТП КЖИ.06.00	2К336-1	1
-01	2К336-1-2	2

1. Покрытие закладных деталей Гор. Ц 50-60
2. Знак ⊗ нанести несмываемой краской

Формат	Зона	Поз.	Обозначение	Наименование	Кол.	Примеч.
				Сборочные единицы		
		1		Колонна 2К3-36		
		2	1.020-1/83.2-1523	Изделие закладное МИ13	8	
		3	1.020-1/83.2-1524	МИ19	1	
		8	1.020-1/83.2-1526	МИ27	1	
			Переменные данные для исполнений			
				ТП КЖИ 06.00		
				Сборочные единицы		
		4	1.020-1/83.2-15 24-06	Изделие закладное МИ33	4	
		5	1.020-1/83.2-15 24-07	МИ34	4	
		6	1.020-1/83.2-15 24-08	МИ40	2	
				ТП КЖИ 08.00-01		
				Сборочные единицы		
		7	1.020-1/83.2-15 24-09	МИ41	1	
		4	1.020-1/83.2-15 24-06	МИ33	4	

Ведомость расхода стали на дополнительные закладные изделия, кг.

Марка элемента	Изделия закладные							
	Арматура класса A III ГОСТ 5781-82				Прокат марки Вст3кп2 ГОСТ 103-76			Всего
	ф16	ф12	ф8	Итого	δ=12	δ=8	δ=6	Итого
2К3.36-1-1	4.59	1.6	0.8	6.99	35.6	2.82	9.04	47.46	63.49
2К3 36-1-2	4 59	1,6	0,4	6.59	35.6	2,82	4 52	42.97	85.9

Привязан

Инв. №

Инж	Базанов	
Рук гр.	Шмыков	
Т и П	Письман	
Гл конст	Шапиро	
Н контр.	Письман	
Нач. отд	Красавин	

ТП 902-5-12.85 КЖИ 06.00

Колонна 2К3 36-1-1, 2К3 36-1-2

Стадия	Масса	Масштаб
Р	1.9	

Лист Листов

ЦНИИЭП инженерного оборудования г Москва

Рис.1 Рис.2

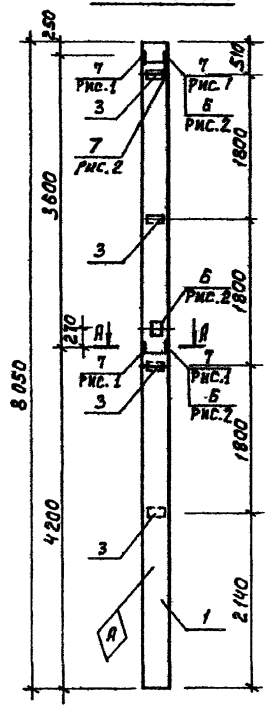

Рис.3

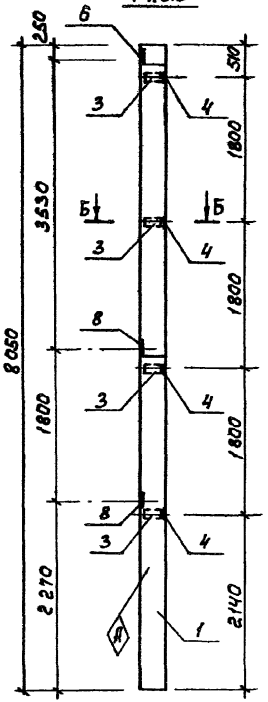

Рис.4

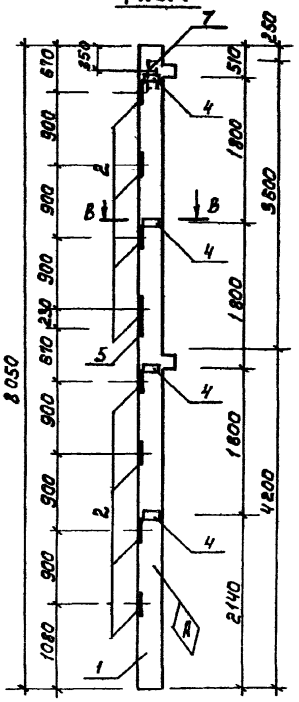

Рис.5

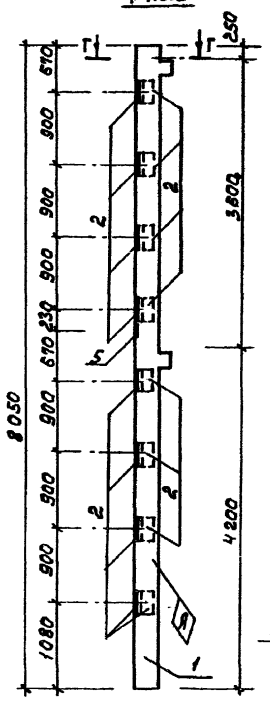

Б - Б

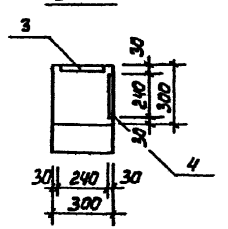

В - В

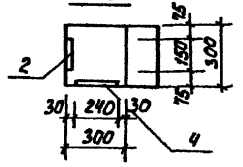

Г - Г

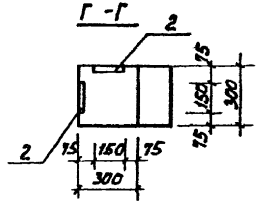

А - А

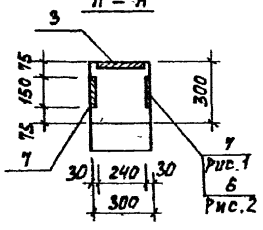

1. Покрытие закладных деталей гор.ц.50-60.
2. Знак ◈ нанести несмываемой краской.

Обозначение		Марка	Рис.
ТП	КЖИ07 00	2К03.36-21-1	1
	-01	2К03.36-21-2	2
	-02	2К03.36-21-3	3
	-03	2К03.36-21-4	4
	-04	2К03.36-21-5	5

Привязан

Инв.№

Инж.	Бдзанов		
Рук гр.	Шмыков		
ГИП	Письман		
Гл конст	Шапиро		
Н контр	Письман		
Нач. отд	Красавин		

ТП 902-5-12.85 КЖИ.07.00 СБ

Колонны
2 К03 36 - 2.1

Стадия	Масса	Масштаб
Р	1.9	

Лист Листов

ЦНИИЭП инженерного оборудования. г. Москва

20772-04 12 Формат А3

Рис. 6

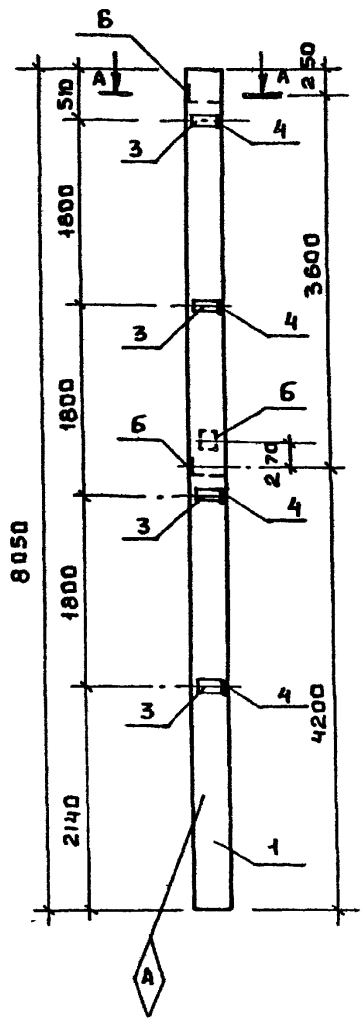

А – А

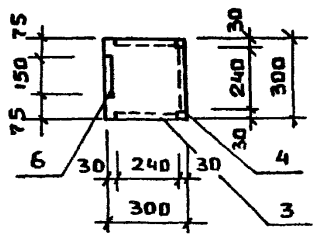

Формат	Зона	Поз	Обозначение	Наименование	Кол-во на исполнение –	01	02	03	04	05		Примеч
				Документация								
				Сборочный чертеж								
				Сборочные единицы								
		1	1.020.1/83.2-1523	Изделие закладное МК13				8	16			
		2	1.020-1/83.2-1524	МК19				1	1			
		3	1.020-1/83.2-15 24-06	МК33	4	4	4			4		
		4	1.020-1/83.2-15 24-07	МК34		4	4	4				
		5	1.020-1/83.2-15 24-08	МК40		1	3			3		
		6	1.020-1/83.2-1524-09	МК41	2							
		7	1.020-1/83.2-15 26	МК27		3		1				
					2КО3.36-2.1-1	2КО3.36-2.1-2	2КО3.36-2.1-3	2КО3.36-2.1-4	2КО3.36-2.1-5	2КО3.36-2.1-6		

Ведомость расхода стали на дополнительные закладные изделия, кг

Марка элемента	Изделия закладные									Всего
	Прокат марки Вст3 кп2 ГОСТ 103-76				Арматура класса A III ГОСТ 5781-82					
	δ 12	δ=8	δ=6	итого	ф 16	ф 12	ф 8	ф 18	итого	
2КО3 36-2.1-1		2,82	4,52	7,34		0,56	0,4		0,60	7.94
2КО3.36-2.1-2	17,94	7,05	9.04	34,03		0,64	0,8	1.28	2,72	36,75
2КО3.36-2.1-3		4,23	9,04	13,27		0,84	0,8		1,64	14,91
2КО3.36-2.1-4	35,6		4.52	40,12	4.59	1.04	0,4		6,03	46,15
2КО3.36-2.1-5	68,4			68,4	8,7	2,1			10,8	79,2
2КО3.3,6-2.1-6		4,23	4,52	8,75		0,84	0,4		1,24	10,0

Обозначение	Марка	Рис.	Масса т
КЭЖИ 07.00-05	2КО3.36-2.1-6	6	1,9

ГИП	Письман		
Гл.конст	Шапиро		
Н.контр.	Письман		
Н.отд	Красавин		

ТП 902-5-12 85 КЭЖИ 07.00

Колонны 2КО3 36-2.1

Стадия	Лист	Листов
Р		

ЦНИИЭП инженерного оборудования г. Москва

Рис. 1

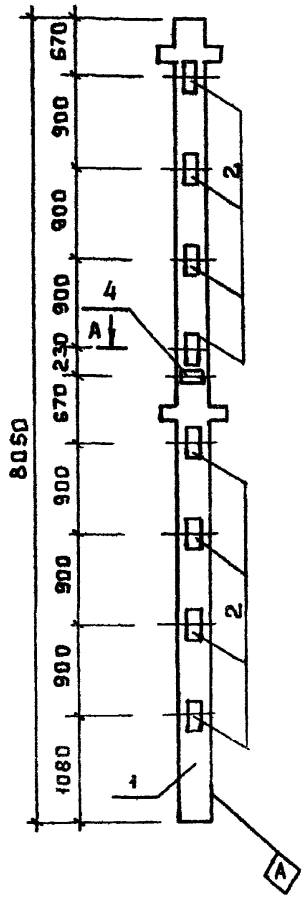

Рис. 2

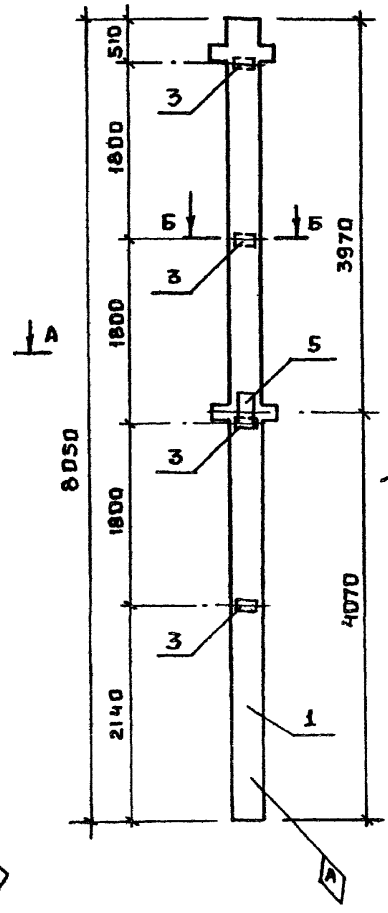

А - А

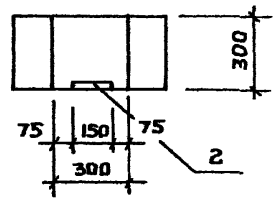

Б - Б

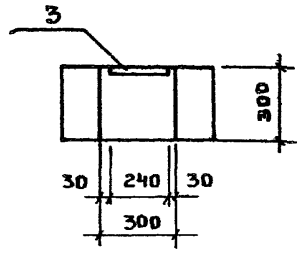

Формат	Зона	Поз	Обозначение	Наименование	Кол	Примеч
				Сборочные единицы		
				Колонна 2КД3 36-24		
				Переменные данные для исполнений		
				Т.П. КЖИ 08.00		
				Сборочные единицы		
		2	1.020-1/83.2-15 23	Изделие закладное МН13	8	
		4	1.020-1/83.2-15 24-07	МН34	1	
				Т.П. КЖИ 08.00-01		
				Сборочные единицы		
		3	1.020-1/83.2-15 24-06	Изделие закладное МН33	4	
		5	1.020-1/83.2-15 26	МН27	1	

Ведомость расхода стали на дополнительные закладные изделия, кг

Марка элемента	Изделия закладные								Всего
	Арматура класса				Прокат марки				
	A III				Вст3 кп2				
	ГОСТ 5781-82				ГОСТ 103-76				
	ф16	ф12	ф8	Итого	ф=12	δ=6		Итого	
2КД3-36-2,4-1	4,59	1.04		5,63	35,6			35,6	41,2
2КД3-36-2,4-2	0,64	0.18	0,4	0,86	8,97	4,52		13,49	14,35

1. Покрытие закладных деталей гор. Ц50-60
2. Знак ◊ нанести несмываемой краской

Обозначение		Марка	Рис
ТП	КЖИ 08.00	2КД3-36-24-1	1
	-01	2КД3 36-24-2	2

Привязан

Инв. №

ГИП	Письман	
Гл конст	Шапиро	
Н контр	Письман	
Н.отд	Красавин	

ТП. 902-5-12.85 КЖИ 08.00

Колонна 2КД3-36-2,4-1; 2КД3-3,6-2,4-2

Стадия	Масса	Масштаб
Р	1,9	
Лист	Листов	

ЦНИИЭП инженерного оборудования г. Москва

Рис. 1

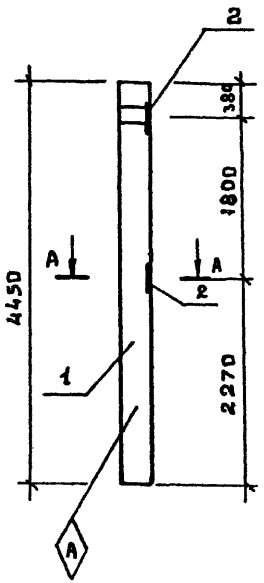

Рис. 2

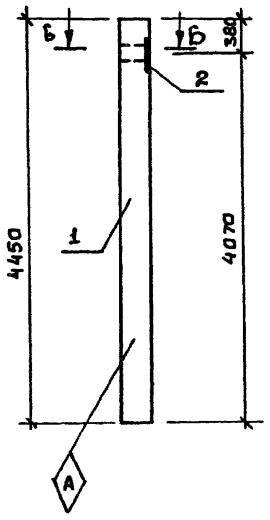

А – А

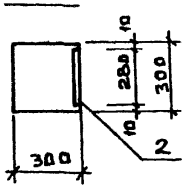

Б – Б

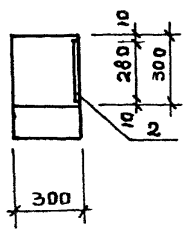

Обозначение		Марка	Рис.
Т.П	КЖИ.09.00	1КО3-36-2,1	1
	0-1	1КО3-36-2,1-2	2

Формат	Зона	Поз	Обозначение	Наименование	Кол	Примеч
				Сборочные единицы		
		1		Колонна 1 КО3-36-2,1		
				Переменные данные для исполнений		
				ТП КЖИ 09.00		
				Сборочные единицы		
		2	1.020-1/83.2 - 15 26	Изделие закладные МН27	2	
				ТП КЖИ 09.80-01		
				Сборочные единицы		
		2	1.020-1/83.2- 1526	Изделие закладное МН27	1	

Ведомость расхода стали на дополнительные закладные изделия, кг.

Марка элемента	Изделия закладные								Всего
	Арматура класса				Прокат марки				
	A III				Вст3 кп2				
	ГОСТ 5781-82				ГОСТ 103-76				
	ф12	ф18		итого	δ=12			итого	
1КО3.36-2,1-1	0,36	1,28		1,64	17,97			18.00	19,64
1КО3.36-2,1-2	0,18	0,64		0,82	8,97			9.00	9.82

1. Покрытие закладных деталей гор. Ц 50-60
2. Знак ◊ нанести несмываемой краской

Привязан			
Инв. №			

Инж.	Базанов	
Рук. гр.	Шмыков	
ГИП	Письман	
Гл. констр.	Шапиро	
Н. контр.	Письман	
Н. отд.	Красавин	

ТП. 902-5-12.85 КЖИ 09-00

Колонна

1 КО3.3 Б-2,1-1; 1КО3.36-2,1-2

Стадия	Масса	Масштаб
Р	1.1	
Лист	Листов	

ЦНИИЭП инженерного оборудования г. Москва.

Рис. 1

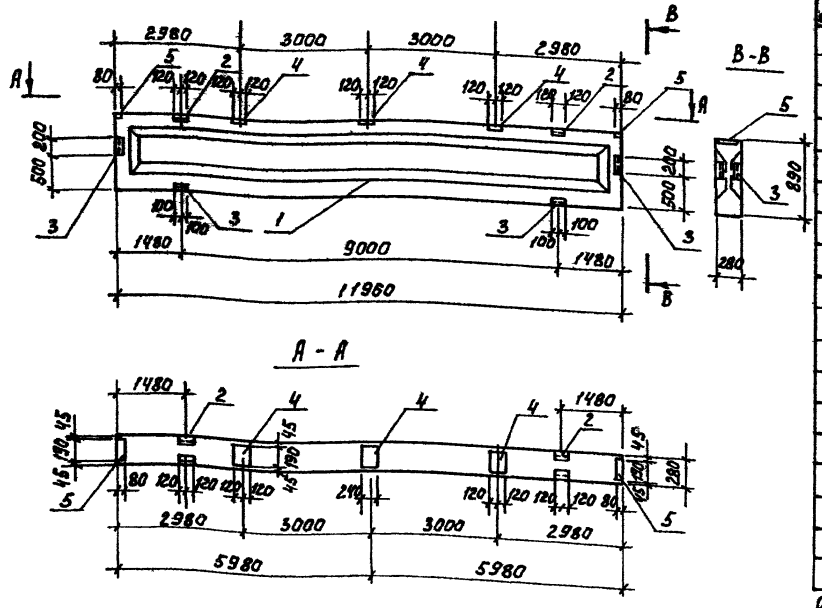

Формат	Зона	Поз.	Обозначение	Наименование	Кол.	Примеч.
				Документация		
			1.462.1-1/81	Ж.Б. предварительно напряженные балки пролетом 12 м для покрытия зданий.		
			1.400-6/76	Унифицированные закладные детали сборн. Ж.Б. конструкций зданий пром. предприятий.		
			Переменные данные	для исполнений		
				КЖИ.10.00-00		
				Сборочные единицы		
		1	1.462.1-1/81 01-1	Балка 1БСП 12-6А IV		
		2	1.400-6/76 л. 88	Изделия закладные М4-22-2	2	5,9 кг
		3	2.432-1	МД5	2	4,3 кг
		4	1.400-6/76 л. 85	М4-3	3	2,4 кг
		5	1.400-6/76 л. 84	М4-1	2	1,4 кг
				-КЖИ.10.00-01		
				Сборочные единицы		
		1	1.462.1-1/81.01-1	Балка 2БСП 12-7А IV		
		2	1.400-6/76 л. 88	Изделия закладные М4-22-2	2	5,9 кг
		3	2.432-1	МД5	2	4,3 кг
		4	1.400-6/76 л. 85	М4-3	3	2,4 кг
		5	1.400-6/76 л. 84	М4-1	2	1,4 кг

Ведомость расхода стали на дополнительные закладные изделия, кг.

Марка элемента	Изделия закладные												Общий расход
	Арматура класса				Прокат марки								
	А I	А III		Итого	В ст 3 кп 2							Всего	
	ГОСТ 5781-82				ГОСТ 8509-72			ГОСТ 103-76					
	ф6	ф8	ф10		L80x8	L110x70x8	Итого	-140x6	-190x6		Итого		
1БСП12-6А IV а	0,2	2.4	0,6	3,2	7,6	10.4	18,0	2.6	6,6		9.2	27,2	30,4
2БСП12-7А IV а	0,2	2.4	0,6	3.2	7,6	10.4	18,0	2.6	6,6		9,2	27.2	30.4

1. Балки 1БСП12-6А IV а и 2БСП12-7А IV б отличаются от серийных наличием дополнительных закладных деталей.
2. Покрытие закладных деталей - Гор. Ц 50-60

Обозначение	Марка	Рис.	Масса т
КЖИ.10.00	1БСП12-6А IV а	1	4,5
-01	2БСП12-7А IV а		5,0

Инж	Шойман		
Ст. инж.	Акинфиева		
Рук. гр.	Шмыков		
ГИП	Письман		
Гл. конст.	Шапиро		
Н. контр	Письман		
Нач. отд.	Красавин		

Привязан

Инв. №

ТП 902-5-12.85 КЖИ. 10.00

Балки (1БСП12-6А IV а, 2БСП12-7А IV а)

Стадия	Масса	Масштаб
РП	см. табл.	

Лист | Листов 1

ЦНИИЭП инженерного оборудования г. Москва

20772-04 16 Формат А3

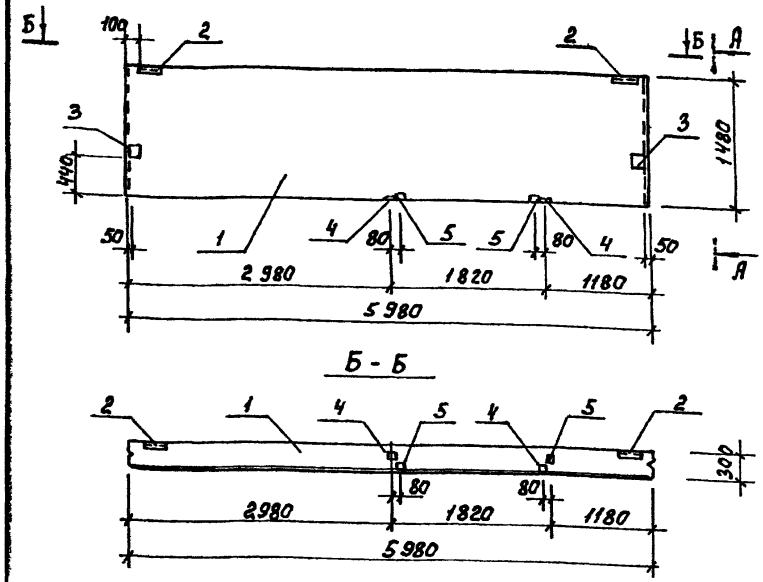

Формат	Зона	Поз.	Обозначение	Наименование	Кол.	Примеч.
				Документация		
			Серия 1.030.1-1 вып. 0-1; 0-2; 0-3	Стены наружные из однослойных панелей для каркасных общественных зданий производственных и вспомогательных зданий промышленных предприятий.		
				Сборочные единицы		
		1	Серия 1.030.1-1 вып. 0-1	Панель стеновая ПС.60.15.3.0-3л		
		2	Серия 1.030.1-1 вып. 1-3	Изделие закладное М-2	2	2.14
		3	Серия 1.030.1-1 вып. 1-3	Изделие закладное М-5	2	1.38
		4	Серия 1.030.1-1 вып. 1-3	Изделие закладное М-9	2	1.38
		5		Брус деревянный		

Ведомость расхода стали на дополнительные закладные детали

Марка элемента	Изделия закладные								Общий расход
	Арматура класса AIII ГОСТ 5781-82		Прокат марки Вст3 кп2 ГОСТ 8509-72			ГОСТ 103-76			
	ф 10	Итого	L63х5	Итого	-5=8	-5=10	-5=12	Итого	
ПС 60.15.3.0-3л-12	2.04	2.04	2.74	2.74	2.0	6.32	7.58	15.90	20.68

1. Стеновая панель ПС 60.15.3.0-3л-12 отличается от серийной количеством и расположением закладных деталей М-2, М-5, М-9 и расположением деревянных брусков.
2. Покрытие закладных деталей – Гор. ц. 50-60.

Привязан		
Инв. №		
Инж.	Базанов	
Рук. гр.	Шмыков	
Г И П	Письман	
Гл. конст	Шапиро	
Н контр.	Письман	
Нач. отд	Красавин	

ТП 902-5-12.85 КЖИ 20.00

Панель стеновая ПС 60 15 30 - 3л - 12

Стадия	Масса	Масштаб
Р	3.14	
Лист	Листов	

ЦНИИЭП инженерного оборудования г. Москва

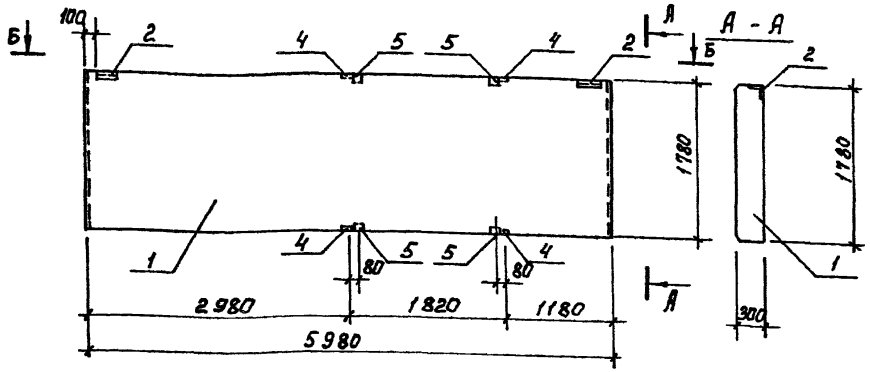

Формат	Зона	Поз.	Обозначение	Наименование	Кол.	Примеч.
				Документация		
			Серия 1.030.1-1	Стены наружные из		
			Вып 0-1; 0-2; 0-3	однослойных панелей для		
				каркасных общественных		
				зданий, производственных		
				и вспомогательных зданий		
				промышленных предприятий		
				Сборочные единицы		
		1	Серия 1.030.1-1 вып. 0-1	Панель стеновая ПС 60.18.3.0-2А		
		2	Серия 1.030.1-1 вып. 1-3	Изделие закладное М-2	2	2.14
		4	Серия 1.030.1-1 вып. 1-3	Изделие закладное М-9	4	1,38
		5		Брус деревянный	4	

Ведомость расхода стали на дополнительные закладные детали

Марка элемента	Изделия закладные								Общий расход
	Арматура класса	Прокат марки							
	A III	Вст3кп2							
	ГОСТ 5781-82	ГОСТ 8509-72				ГОСТ 103-76			
	ф10	Итого	L63х6		Итого	S=8		Итого	
ПС 60.18.3.0-2А-9	1.92	1.92	2.74		2.14	40		4.0	8.66

1. Стеновая панель ПС 60.18.3.0-2А-9 отличается от серийной количеством и расположением закладных деталей М-2 М-9 и расположением деревянных брусков.
2. Покрытие закладных деталей - ГОР. ц 50-60.

Привязан			
Инв. №			
Инж.	Базанов		
Рук. гр.	Шмыков		
ГИП	Письман		
Гл. конст.	Шамиро		
Н. контр.	Письман		
Нач. отд.	Красавин		

ТП 902-5-12.85 КЖИ. 21.00

Панель стеновая ПС 60 18.3.0 - 2А - 9

Стадия	Масса	Масштаб
Р	3.76	
Лист	Листов	

ЦНИИЭП инженерного оборудования г. Москва

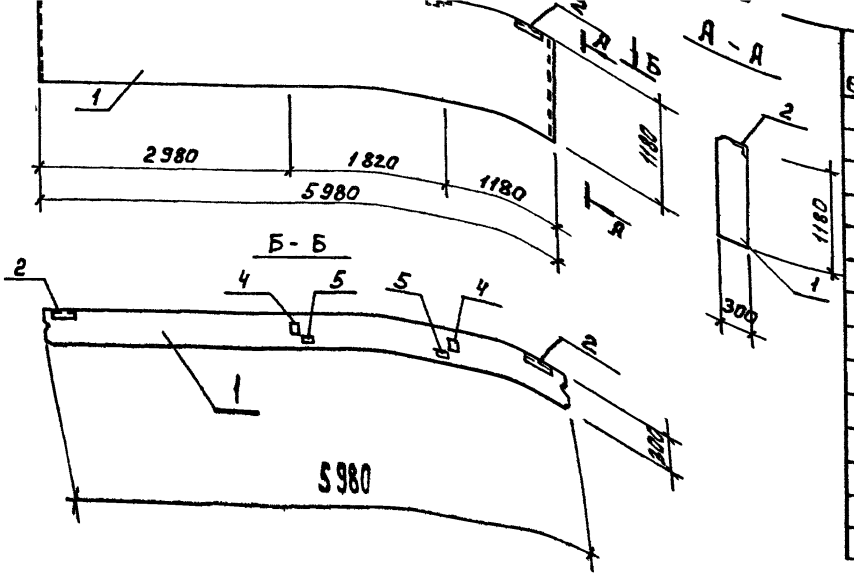

Формат	Зона	Поз.	Обозначение	Наименование	Кол.	Примеч.
				Документация		
			Серия 1.030.1-1	Стены наружные из однослойных панелей для каркасных общественных зданий, производственных и вспомогательных зданий промышленных предприятий		
			Вып. 0-1; 0-2; 0-3			
				Сборочные единицы		
		1	Серия 1.030.1-1 вып. 0-1	Панель стеновая ПС60/12.30-3л		
		2	Серия 1.030.1-1 вып. 1-3	Изделие закладное М-2	2	2.14
		4	Серия 1.030.1-1 вып. 1-3	Изделие закладное М9	2	1.38
		5		Брус деревянный	2	

Ведомость расхода стали на дополнительные закладные детали

Марка элемента	Изделия закладные									Общий расход
	Арматура класса		Прокат марки							
	A III		Вст3 кп2							
	ГОСТ 5781-82		ГОСТ 8509-72			ГОСТ 103-76				
	⌀ 10	Итого	L 63×6		Итого	S=8			Итого	
ПС 60.12.3.0-3л-6	1.16	1.16	2.74		2.74	2.0			2.0	5.90

1. Стеновая панель ПС 60 12 3 0-3л-6 отличается от серийной количеством и расположением закладных деталей и деревянных брусков.
2. Покрытие закладных деталей – Гор. ц 50-60.

Привязан			
Инв №			
Инж.	Базанов		
Рук гр.	Шмыков		
ГИП	Письман		
Гл конст	Шапиро		
Н контр.	Письман		
Нач отд.	Красавин		

ТП 902-5-12 85 КЖИ 22 00

Стеновая панель ПС 60 12 30-3л-6

Стадия	Масса	Масштаб
Р	2.51	
Лист	Листов	

ЦНИИЭП инженерного оборудования г. Москва

Рис.1

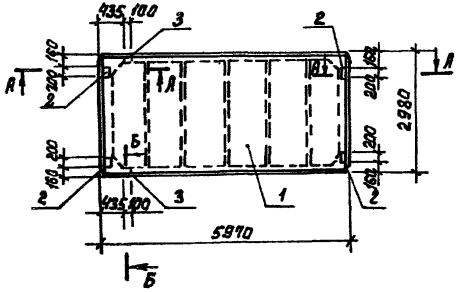

А - А

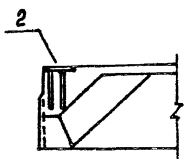

Б - Б

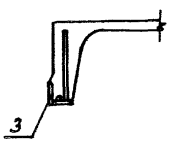

Привязан			
Инв.№			

Инж	Шойман		
Ст инж.	Акинфиева		
ГИП	Письман		
Гл конст.	Шапиро		
Н.контр.	Письман		
Нач.отд.	Красавин		

ТП 902-5-12.85 КЖИ. 30.00 СБ

Плита (ПГ-2А IVТа)

Стадия	Масса	Масштаб
Р	2.65т	

Лист 1 Листов 3

ЦНИИЭП инженерного оборудования г. Москва

Формат А4

Формат	Зона	Поз	Обозначение	Наименование	Кол. на испол. -	01	02	03	04	05	06	07	Примеч
				Документация									
			ГОСТ 22701.1-77	Плиты железобетонные ребристые предварительно напряженные размерами 6х3 для покрытия производств. зданий	X	X	X	X	X	X	X	X	
			КЖИ.30.00СБ.А1		X								
			КЖИ.30.00СБ.А2	Сборочный чертеж		X	X	X	X				
			КЖИ.30.00.СБ А3							X	X	X	
				Сборочные единицы									
		1		Плиты покрытия									
			ГОСТ 22701.1-77	ПГ-2А IVТ	X	X	X						
			ГОСТ 22701.1-77	ПВТ-2А IVТ				X	X				
			ГОСТ 22701.1-77	ПГ-6А IVТ						X	X		
			ГОСТ 22701.1-77	ПВТ-6А IVТ								X	
			ГОСТ 22701.1-77	Изделия закладные									
		2		М8	4				4	4			
		3		М9	2	2	4	2	2	2	2	2	

Инж.	Шойман		
Ст инж	Акинфиева		
ГИП	Письман		
Гл конст	Шапиро		
Н контр	Письман		
Нач отд	Красавин		

ТП 902-5-12.85 КЖИ.30.00

Плиты ПГ-2А IVТа, ПГ-2А IVТб, ПГ-2А IVТв, ПВТ-2А IVТа, ПВТ-2А IVТб, ПГ-6А IVТа, ПГ-6А IVТб, ПВТ-6А IVТа

Стадия	Лист	Листов
Р		1

ЦНИИЭП инженерного оборудования г. Москва

Инв. № подл. | Подпись и дата | Взам. инв. №

20772-04 20

Формат А4

Рис. 2

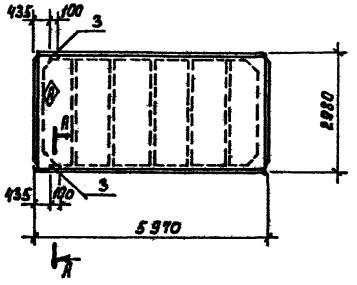

Рис. 4

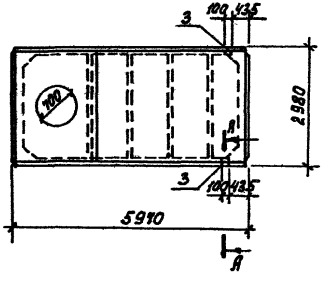

А - А

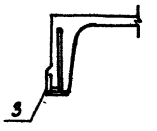

Б - Б

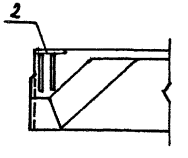

Рис. 3

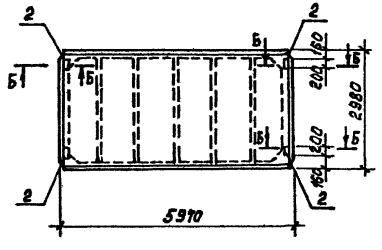

Рис. 5

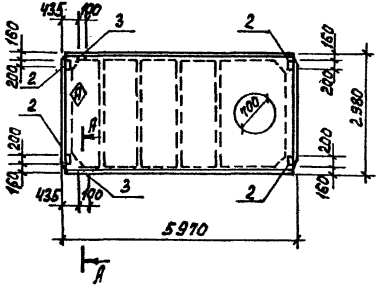

Обозначение	Марка	Рис.	Масса, т
КЖИ.30.00-01	ПГ-2АIVТб	2	2,65
-02	ПГ-2АIVТв	3	2,65
-03	ПВТ-2АIVТа	4	3,20
-04	ПВТ-2АIVТб	5	3,20

Рис.6

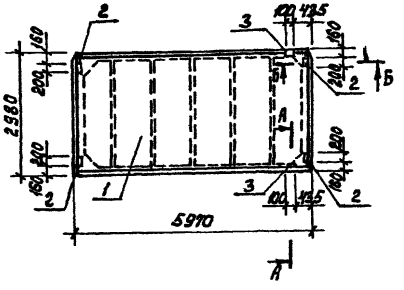

Рис.7

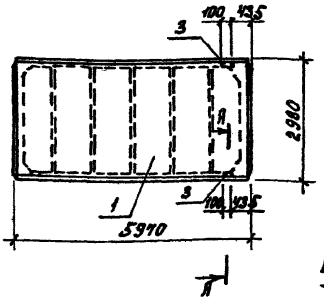

А - А

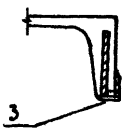

Б - Б

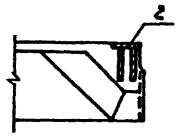

Рис.8

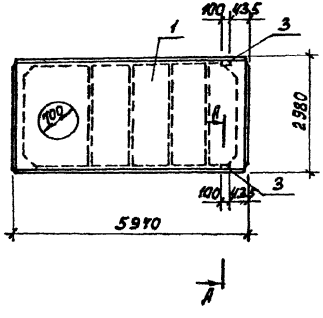

1. Плиты ПГ-2АIVТ (а÷б), ПВ7-2АIVТ(а,б), ПГ-6АIVТ(а,б) ПВ7-6АIVТа отличаются от серийных наличием дополнительных закладных деталей.
2. Покрытие закладных деталей - Гор. Ц 50-60

Ведомость расхода стали на дополнительные закладные изделия, кг.

Марка элемента	Изделия закладные									Общий расход
	Арматура класса			Прокат марки					Всего	
	A III			Вст3 кп2						
	ГОСТ 5781-82			ГОСТ 8509-72		ГОСТ 103-76				
	ф10	ф14	Итого	L70х8	Итого	-8х100		Итого		
ПГ-2АIVТа	2,22	0,2	2,42	1,68	1,68	5,2		5,2	6,88	9,3
ПГ-2АIVТб	0,62	0,2	0,82	1,68	1,68				1,68	2,5
ПГ-2АIVТв	1,6		1,6			5,2		5,2	5,2	6,8
ПВ7-2АIVТа	0,62	0,2	0,82	1,68	1,68				1,68	2,5
ПВ7-2АIVТб	2,22	0,2	2,42	1,68	1,68	5,2		5,2	6,88	9,3
ПГ-6АIVТа	2,22	0,2	2,42	1,68	1,68	5,2		5,2	6,88	9,3
ПГ-6АIVТб	0,62	0,2	0,82	1,68	1,68					2,5
ПВ7-6АIVТа	0,62	0,2	0,82	1,68	1,68					2,5

Обозначение	Марка	Рис.	Масса, т
КЖИ.30.00-05	ПГ-6АIVТа	6	2,65
-06	ПГ-6АIVТб	7	2,65
-07	ПВ7-6АIVТа	8	3,20

Рис. 1

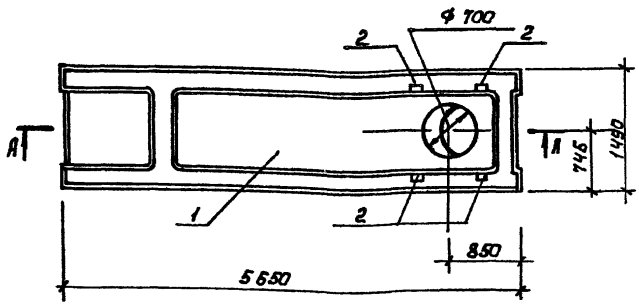

А — А

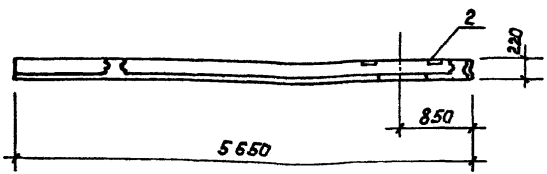

Плита ПРС 56.15-6АIVТ-2а отличается от серийной количеством закладных деталей МН 4.

Привязан			
Инв №			

Инж.	Шойман		
Инж.	Базанов		
Рук.гр.	Шмыков		
ГИП	Письман		
Гл.конст.	Шапиро		
Н.контр.	Письман		
Нач.отд.	Красавин		

ТП 902-5-12 85 КЖИ 31.00 СБ

Плита покрытия (ПРС 56.15-6АIVТ-2а)

Стадия	Масса	Масштаб
Р	2.5т	

Лист 1 Листов 2

ЦНИИЭП инженерного оборудования г Москва

Формат А4

Инв. № подл.	Подпись и дата	Взам. инв. №

Формат	Зона	Поз.	Обозначение	Наименование	Кол. на исполн. 01	02	03	Примеч.
				Документация				
			1.041-1. вып. 4	Сборные железобетонные многопустотные панели перекрытий многоэтажных общественных и производственных зданий	X	X	X	
				Сборочный чертеж				
			КЖИ 31.00.СБЛ.1		X			
			КЖИ.31.00.СБЛ.2			X	X	
				Сборочные единицы				
		1		Плита перекрытия ПРС56.15-6АIVТ	X	X	X	
				Изделия закладные				
		2	1.041-1. вып.4 1070	МН 4	4			
				Детали				
		3		Ф 8 А I ГОСТ 5781-82 е=600		8	8	

Провер	Шмыков		
Инж.	Шойман		
ГИП	Письман		
Гл.конст.	Шапиро		
Н.контр.	Письман		
Нач.отд.	Красавин		

ТП 902-5-12.85 КЖИ.31.00

Плиты ПРС 56.15-6АIV-2а, ПРС 56.15-6АIVТа, ПРС 56.15-6АIVТб

Стадия	Лист	Листов
Р		1

ЦНИИЭП инженерного оборудования г Москва

20772-04 23 Формат А4

Рис. 2

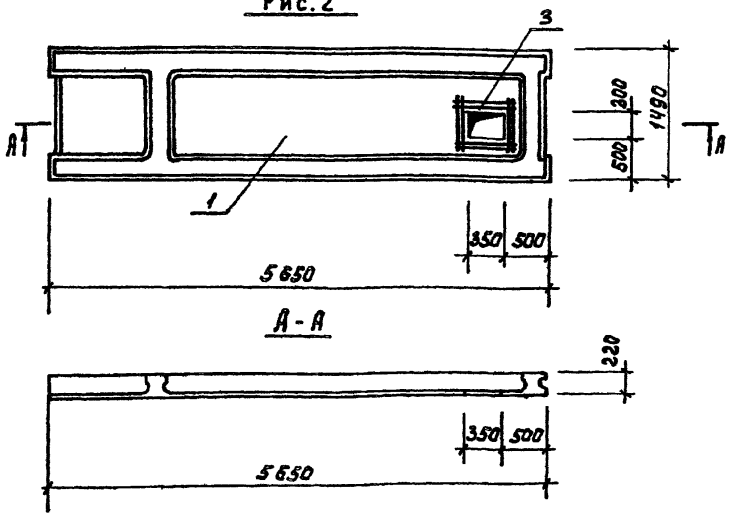

Рис. 3

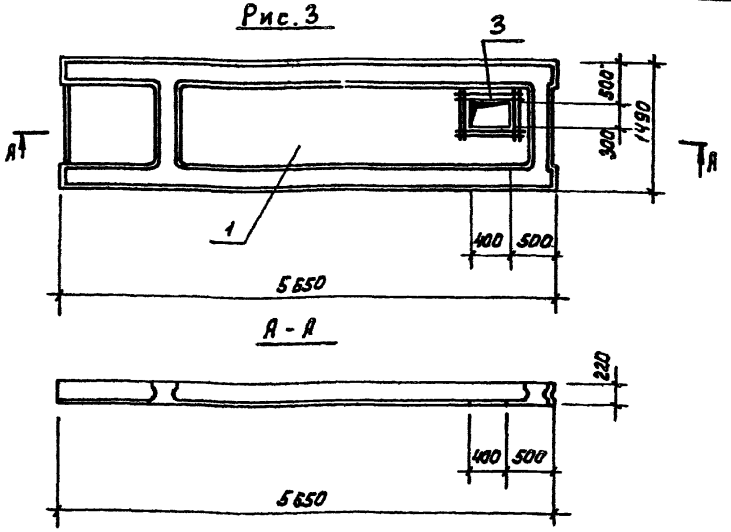

Ведомость расхода стали на дополнительные закладные изделия, кг.

Марка элемента	Изделия арматурные			Изделия закладные					Общий расход
	Арматура класса			Арматура класса	Прокат марки				
	A I			A III	Вст3кп2			Всего	
	ГОСТ 5781-82			ГОСТ 5781-82	ГОСТ 8510-72*				
	ф8		Всего	ф10	Итого	110х70х8	Итого		
ПРС56.15-6АIVТ-2а				2,28	2,28	6,56	6,56	8,84	8,84
ПРС56.15-6АIVТа	1,8		1,8						1,8
ПРС56.15-6АIVТб	1,8		1,8						1,8

Обозначение		Марка	Рис.
ТП	КЖИ.31.00-01	ПРС56.15-6АIVТ2а	2
	-02	ПРС56.15-6АIVТа	3

Плиты ПРС56.15-6АIVТа и ПРС56.15-6АIVТб отличаются от серийных наличием дополнительной арматуры.

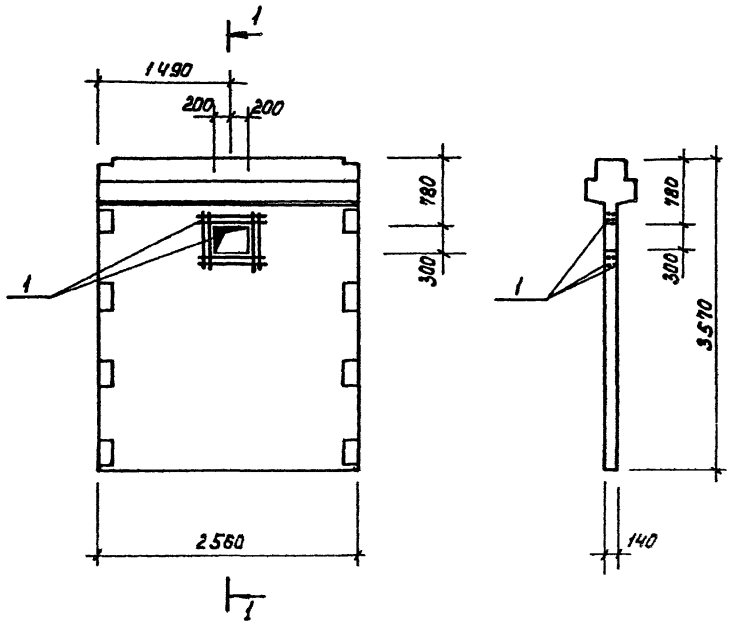

Формат	Зона	Поз.	Обозначение	Наименование	Кол.	Примеч.
				Документация		
			1.020-1. вып. 0.-4	Диафрагмы жесткости		
				для зданий высотой		
				этажей 3,6; 4,2; 4,8; 6,0		
				Опалубочные чертежи		
				и армирование.		
				Технические условия		
				Сборочные единицы		
			1.020-1.6-2 1000-05	Диафрагма 2Д 30,36	1	
				Детали		
		1		ф10 A III ГОСТ 5781-82 L=700	16	0,4

Ведомость расхода стали на дополнительные закладные изделия на диафрагму, кг.

Марка элемента	Изделия арматурные								Всего
	Арматура класса								
	A III ГОСТ 5781-82				A I ГОСТ 5781-82				
	ф10			Итого	ф			Итого	
СЖ-5	6,4			6,4					6,4

Привязан

Инв. №

Инж.	Базанов	
Рук гр.	Шмыков	
ГИП	Письман	
Гл конст	Шапиро	
Н контр.	Письман	
Нач отд	Красавин	

ТП 902-5-12.85 КЖИ. ЧО.00

Диафрагма (2Д 30, 36 а)

Стадия	Масса	Масштаб
Р	4,05	
Лист	Листов 1	

ЦНИИЭП инженерного оборудования г. Москва

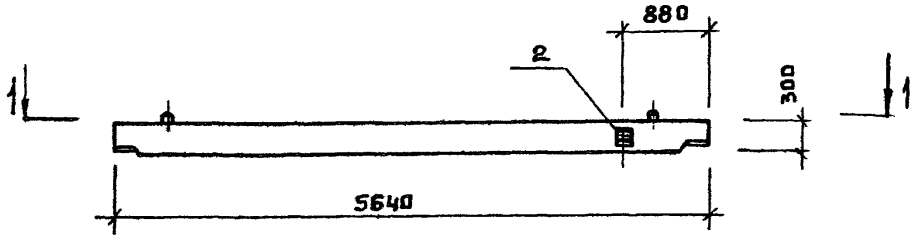

1 — 1

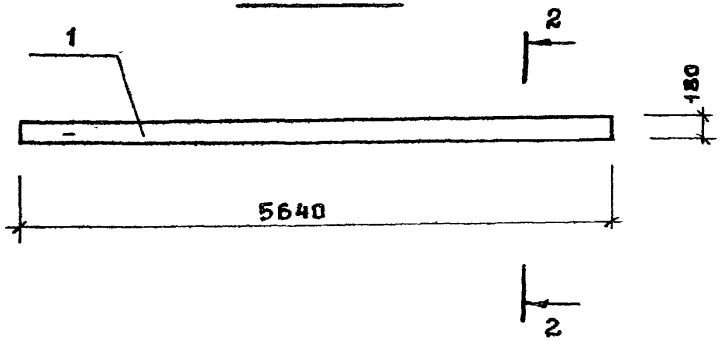

2 - 2

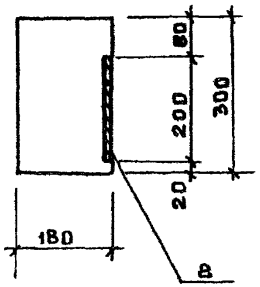

Покрытие закладных изделий гор. Ц 50-60.

Форм	Зона	Поз.	Обозначение	Наименование	Кол	Прим.
			Сборочные	единицы		
		1	1.020 - 1/83. 3-1 08	Р3.57	1	
Ц.4		2	3.400 - 6/76	Изделие закладное МН1-26	1	

Ведомость расхода стали на дополнительные закладные изделия на один элемент в. кг

Марка элемента	Изделия закладные												Общий расход
	Арматура класса				Прокат марки								
	А - III				В СТ3 кп 8								
	ГОСТ 5781-82				ГОСТ 19803-74								
	Ф8			Итого	-8			Итого					
Р 3	0,5			0,5	3,8			3,8					4,3

Т.П. 902-5- 12 85 КЖИ 50.00			
Ригель (Р3)	Стадия	Масса	Масштаб
	Р	770кг	
	Лист	Листов	
	ЦНИИЭП инженерного оборудования г. Москва.		

ст. инж	Киселева	
рук. гр	Шмыков	
гип	Письман	
гл. конст	Шапиро	
н. контр	Письман	
н. отд	Красавин	

Привязан

Инв. №

20772-04 26

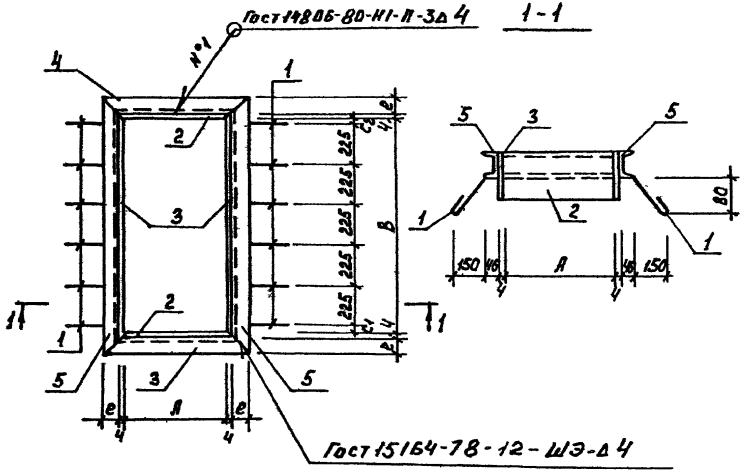

Обозначение	Марка	Размеры					Масса, кг
		А	В	C_1	C_2	е	
ТП кжи.0.100.00	Рм 1	1000	1483	66	66	50	81,48
-01	Рм 3	1000	570	60	60	45	45,22

Формат	Зона	Поз.	Обозначение	Наименование	Кол.	Примеч.
				Документация		
			ТП кжи.0.100.00	Сборочный чертеж		
				Детали		
		1	кжи.0.100.01	ф6 А I ГОСТ 5781-82 ℓ=255	6	0,08 кг
				Переменные данные для исполнений		
				кжи.0.100		
				Детали		
		1	кжи.0.100.01	ф6 А I ГОСТ 5781-82 ℓ=255	8	0,06
		2	02	Полоса 4х220 ГОСТ 103-76 / Вст3кп2 ГОСТ 535-79 ℓ=1008	2	6,91
		3	03	Полоса 4х220 ГОСТ 103-76 / Вст3кп2 ГОСТ 535-79 ℓ=1491	2	10,30 кг
		4	04	Швеллер 10 ГОСТ 8240-72 / Вст3кп2 ГОСТ 535-79 ℓ=1100	2	9,45
		5	05	Швеллер 10 ГОСТ 8240-72 / Вст3кп2 ГОСТ 535-79 ℓ=1583	2	13,60 кг
				кжи.0.100.00-01		
				Детали		
		2	кжи.0.100.02-01	Полоса 4х200 ГОСТ 103-76 / Вст3кп2 ГОСТ 535-79 ℓ=1008	2	6,33 кг
		3	03-01	Полоса 4х200 ГОСТ 103-76 / Вст3кп2 ГОСТ 535-79 ℓ=578	2	3,62 кг
		4	04-01	Швеллер 8 ГОСТ 8240-72 / Вст3кп2 ГОСТ 535-79 ℓ=1100	2	7,76 кг
		5	05-01	Швеллер 8 ГОСТ 8240-72 / Вст3кп2 ГОСТ 535-79 ℓ=670	2	4,72 кг

Заклодные изделия окрасить масляной краской (ГОСТ 625-77) за 2 раза по грунтовке ПФ-020.

Привязан

Инв. №

Провер.	Шмыков	
Инж.	Шойман	
Ст.инж.	Якинфиева	
ГИП	Письман	
Гл.конст.	Шапиро	
Н.контр.	Письман	
Нач.отд.	Красавин	

ТП 902-5-12.85 кжи.0.100.00

Изделие закладное (Рм1, Рм3)

Стадия	Масса	Масштаб
Р	см табл.	
Лист	Листов 1	

ЦНИИЭП инженерного оборудования г. Москва

Сечение 1-1

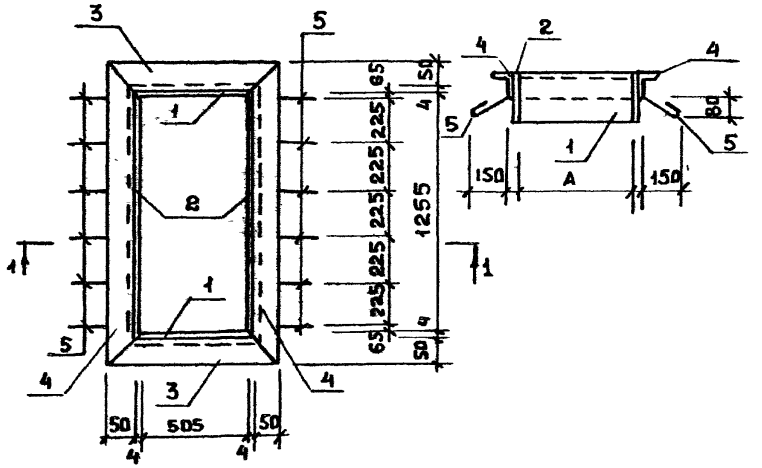

Форма	Зона	Поз.	Обозначение	Наименование	Кол.	Примеч.
				Детали		
		1	ТП КЖИ.0.101.00	Полоса $\frac{4\times130\ \text{ГОСТ}\ 103\text{-}76}{\text{Вст3кп2 ГОСТ}\ 535\text{-}79}$ ℓ=513	2	2,1 кг
		2	02	Полоса $\frac{4\times130\ \text{ГОСТ}\ 103\text{-}76}{\text{Вст3кп2 ГОСТ}\ 535\text{-}79}$ ℓ=1263	2	5,15 кг
		3	03	Уголок $\frac{50\times5\ \text{ГОСТ}\ 8509\text{-}72}{\text{Вст3кп2 ГОСТ}\ 535\text{-}79}$ ℓ=513	2	2,31 кг
		4	04	Уголок $\frac{50\times5\ \text{ГОСТ}\ 8509\text{-}72}{\text{Вст3кп2 ГОСТ}\ 535\text{-}79}$ ℓ=1363	2	5,14 кг
		5	05	ФБАI ГОСТ 5781-82 ℓ = 200	12	0,04

Закладные изделия окрасить масляной краской (ГОСТ 695-77) за 2 раза по грунтовке ПФ-020.

Привязан		ТП 902-5-12.85	КЖИ. 0. 101.00
Инв. №		Изделие закладное (РМ2)	Стадия: Р; Масса: 29.88; Масштаб:
			Лист; Листов 1
			ЦНИИЭП инженерного оборудования г. Москва.

провер.	Шмыков	
инж.	Шойман	
ст. инж.	Акинфиева	
гип	Письман	
гл. конс	Шапиро	
н. конт.	Письман	
нач. отд.	Крегерман	

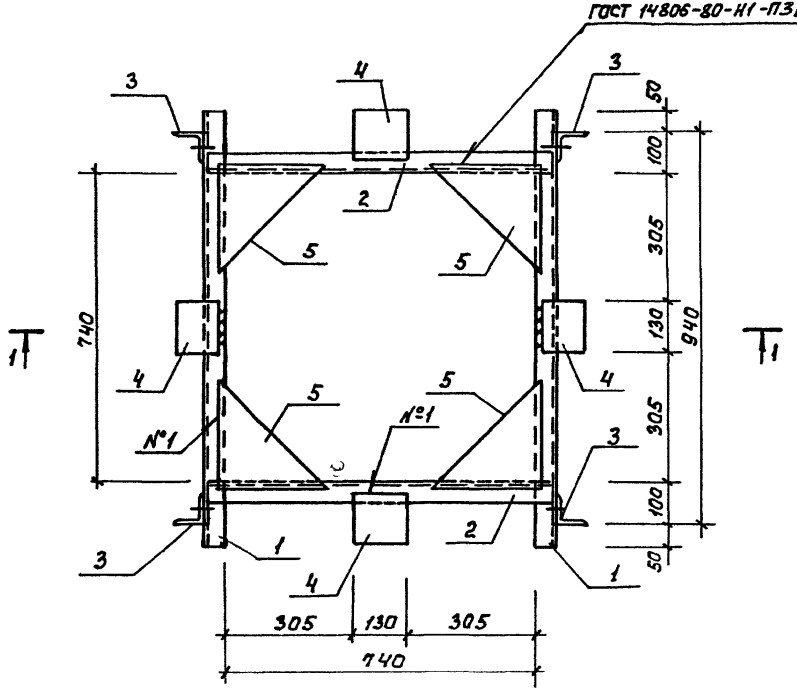

1 — 1

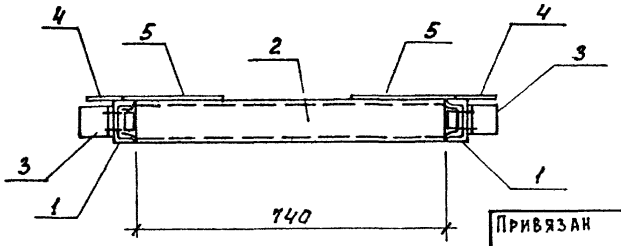

Формат	Зона	Поз.	Обозначение	Наименование	Кол.	Примеч.
				Детали		
		1	ТП КЖИ.О.102.01	С10 ГОСТ 8240-72 ℓ=1040	2	8.93
		2	02	С10 ГОСТ 8240-72 ℓ=820	2	7.34
		3	03	Уголок 75×75×8 ГОСТ 8509-72 ℓ=10 Вст3кп2-1 ГОСТ 535-79	4	0.63
		4	04	Полоса Б-10×130 ГОСТ 103-76 ℓ=100 Вст3кп2 ГОСТ 535-79	4	1.02
		5	05	Полоса Б-10×240 ГОСТ 103-76 ℓ=240 Вст3кп2 ГОСТ 103-76	4	4.71

Закладные изделия окрасить масляной краской (ГОСТ 695-77) за 2 раза по грунтовке ПФ-020.

Привязан			
Инв №			
Провер	Шмыков		
Инж	Базанов		
ГИП	Письман		
Гл.конст	Шапиро		
Н.контр	Письман		
Нач.отд	Красавин		

ТП 902-5-12 85 КЖИ О.102.00

Изделие закладное (РМЧ)

Стадия	Масса	Масштаб
Р	58,0кг	
Лист	Листов 1	

ЦНИИЭП инженерного оборудования г. Москва

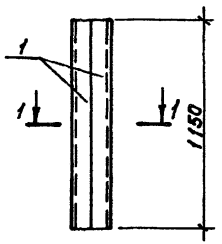

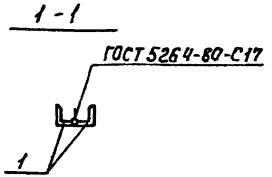

Формат	Зона	Поз.	Обозначение	Наименование	Кол.	Примеч.
				Детали		Масса, кг
Б4		1	ТП КЖИ.О.103.01	Уголок 100х10 ГОСТ 8509-72* / В Ст3кп2 ГОСТ 535-79 С=450	2	17.4

Изделие закладное покрасить масляной краской (ГОСТ 8292-75) за 2 раза по грунтовке ГОСТ 8292-75

Привязан

Инв. №

Инж.	Шойман		
Рук. гр.	Шмыков		
ГИП	Письман		
Гл. конс	Шапиро		
Н. контр.	Письман		
Нач. отд.	Красавин		

ТП КЖИ О 103.00

Изделие закладное МН8

Стадия	Масса	Масштаб
Р	34,8 кг	1:20
Лист	Листов 1	

ЦНИИЭП инженерного оборудования г. Москва

Формат А4

Типовой проект Альбом

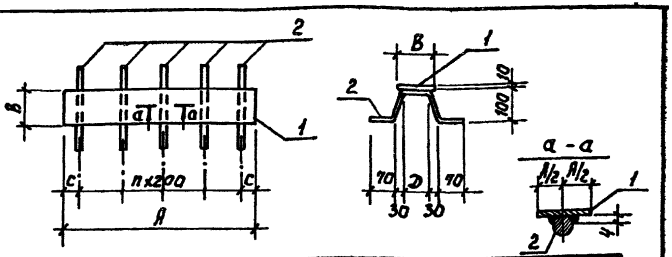

Обозначение	Марка	Размеры A	B	C	n	D	Масса кг
ТП КЖИ О 104.00	МН1	1100	160	150	4	100	14,8
-01	МН2	700	90	50	3	10	6,14

Формат	Зона	Поз.	Обозначение	Наименование	Кол.	Примеч.
				ТП КЖИ О.104.00		
				Детали		
		1	ТП КЖИ.О.104.01	Полоса 10х160 ГОСТ 103-76 / В Ст3кп2-1 ГОСТ 539-79 ℓ=1100	1	13,9 кг
		2	КЖИ.О.104.02	ф8 А III ГОСТ 5781-82 ℓ=450	5	0,18
				ТП КЖИ О 104.00-01		
				Детали		
		1	ТП КЖИ.О.104.01-01	Полоса 10х90 ГОСТ 103-76 / В Ст3кп2-1 ГОСТ 539-79 ℓ=700	1	5,5 кг
		2	КЖИ.О.104.02-01	ф8 А III ГОСТ 5781-82 ℓ=420	4	0,16

1. Сварку производить электродами типа Э-42, ГОСТ 9467-65.
2. Закладные детали покрасить масляной краской (ГОСТ 695-77) за 2 раза по грунтовке ПФ-020

Привязан

Инв. №

Инв. № подл. | Подпись и дата | Взам. инв. №

Инж.	Шойман		
Рук. гр.	Шмыков		
ГИП	Письман		
Гл. конс	Шапиро		
Н. контр.	Письман		
Нач. отд.	Красавин		

ТП 902-5-12 85 КЖИ.О.104.00

Изделия закладные (МН1, МН2)

Стадия	Масса	Масштаб
Р	См. табл.	
Лист	Листов 1	

ЦНИИЭП инженерного оборудования г. Москва

Сечение 1-1

Рис. 1

Рис. 2

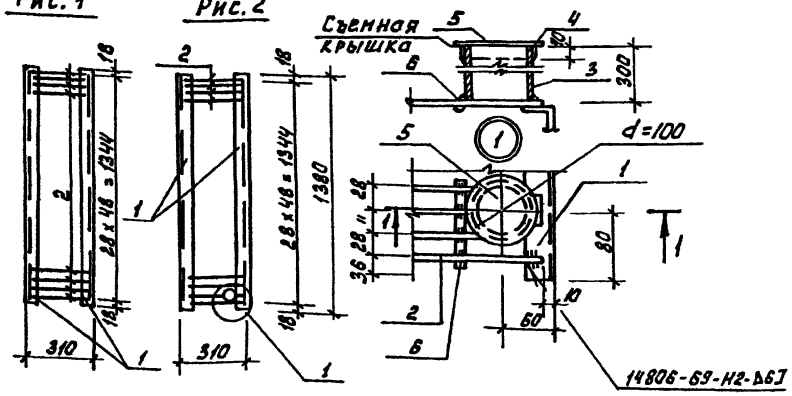

Формат	Зона	Поз.	Обозначение	Наименование	Кол.	Примеч.
				Детали		
		1	КЖИ.0.200.01	Швеллер 12 ГОСТ 8240-72 / В Ст3 кп2-1 ГОСТ 535-79		
				ℓ=1380	2	13,0
		2	.02	ф8 А I ГОСТ 5781-82, ℓ=300	50	0,1
				Переменные данные для исполнений		
				КЖИ.0.200.00		
				отсутствуют		
				КЖИ.0.200.00-01		
				Детали		
		3	КЖИ.0.200.01-01	Труба 10х3 ГОСТ 8732-78 / В Ст3 кп2 ГОСТ 8731-74		
				ℓ=300	1	2,8
		4	02-01	Полоса 5х70 ГОСТ 103-76 / В Ст3 кп2-1 ГОСТ 535-79		
				ℓ=260	1	0,07
		5	03-01	Полоса 5х100 ГОСТ 103-76 / В Ст3 кп2-1 ГОСТ 535-79		
				ℓ=100	1	0,04
		6	04-01	ф8 А I ГОСТ 5781-82; ℓ=90	1	0,03

Обозначение	Марка	Рис.	Масса
КЖИ.0.200.00	Рм 1	1	30,5 кг
-01	Рм 2	2	33,44 кг

Покрытие: окраска смесью лака БТ-577 по ГОСТ 5631-79 (80%-85%) с алюминиевой пудрой марки ПАП-2 по ГОСТ 5494-71* (15%-20%) по грунтовке ПФ-020 (ГОСТ 18186-79) или ГФ-020 (ТУ6-10-1642-77)

Привязан

Инв. №

Провер	Шмыков	
Инж.	Саранча	
Ст инж.	Якинфиева	
ГИП	Письман	
Гл. конст	Шапиро	
Н. контр.	Письман	
Нач. отд	Красавин	

ТП 902-5-12.85 КЖИ.0.200.00

Решетка металлическая (РМ1; РМ2)

Стадия	Масса	Масштаб
Р	см. таблицу	
Лист	Листов 1	

ЦНИИЭП инженерного оборудования г. Москва

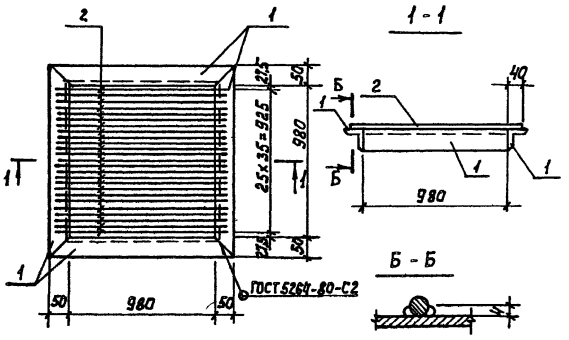

Формат	Зона	Поз.	Обозначение	Наименование	Кол.	Примеч.
				Детали		
		1	ТП КЖИ.0 201 01	Уголок 50х5 ГОСТ 8509-72 L=1080 Вст3 кп2-1 ГОСТ 535-79	4	4.1 кг
		2	.02	ф12 А I ГОСТ 5781-82, L= 1060	38	0.9 кг

Привязан

Инв №

Провер.	Шмыков		
Инж.	Шойман		
Ст. инж	Акинфиева		
ГИП	Письман		
Гл конс	Шапиро		
Н контр	Письман		
Нач. отд	Красавин		

ТП 902-5-12.85 КЖИ 0.201 00

Решетка РМ4

Стадия	Масса	Масштаб
Р	50,6кг	

Лист | Листов 1

ЦНИИЭП инженерного оборудования г. Москва

Формат А4

Альбом

Типовой проект

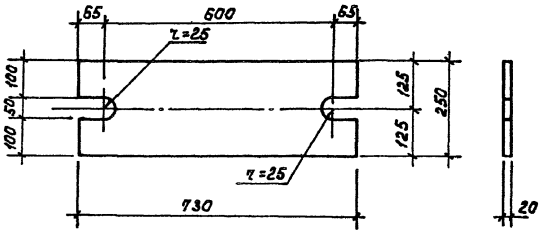

Привязан

Инв №

Взам. инв. №

Подпись и дата

Инв. № подл.

Провер.	Шмыков		
Инж	Шойман		
Ст. инж	Акинфиева		
ГИП	Письман		
Гл конст	Шапиро		
Н контр	Письман		
Нач. отд	Красавин		

ТП 902-5-12.85 КЖИ.0.300.00

Деталь соединительная МС3

Стадия	Масса	Масштаб
РП	28,7кг	

Лист | Листов 1

Лист Б-20 ГОСТ 19903-74* Вст3 кп2-1 ГОСТ 14637-79

ЦНИИЭП инженерного оборудования г. Москва

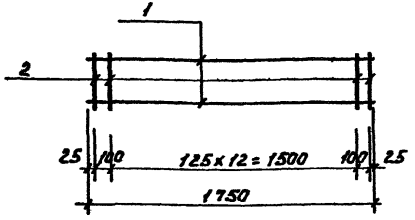

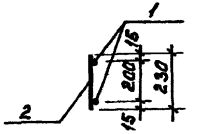

Формат	Зона	Поз.	Обозначение	Наименование	Кол.	Примеч.
				Детали		
		1	КЖИ.0.400.01	ф16 AIII ГОСТ 5781-82, ℓ=1750	2	2,7 кг
		2	.02	ф6 AI ГОСТ 5781-82, ℓ=230	15	0,05 кг

Привязан

Инв.№

ТП 902-5-12 85 КЖИ.0.400.00

Каркас Кр 1

Стадия	Масса	Масштаб
Р	6.05	
Лист	Листов 1	

ЦНИИЭП инженерного оборудования г. Москва

Провер.	Шмыков	
Инж.	Саранча	
Ст.инж.	Дкинфиева	
ГИП	Письман	
Гл.конст.	Шапиро	
Н.контр.	Письман	
Нач.отд.	Красавин	

Формат А4

Альбом Типовой проект

Инв.№ подл. | Подпись и дата | Взам.инв.№

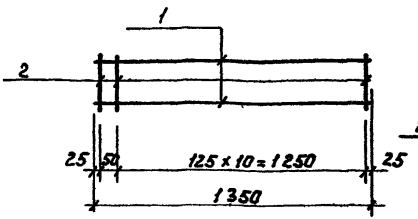

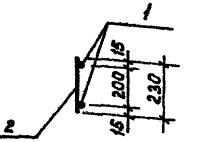

Формат	Зона	Поз.	Обозначение	Наименование	Кол.	Примеч.
				Детали		
		1	КЖИ.0.401.01	ф12 AIII ГОСТ 5781-82, ℓ=1350	2	1,2 кг
		2	02	ф6 AI ГОСТ 5781-82, ℓ=230	12	0,05 кг

Привязан

Инв.№

ТП 902-5-12 85 КЖИ. 0.401.00

Каркас Кр2

Стадия	Масса	Масштаб
Р	2.9	
Лист	Листов 1	

ЦНИИЭП инженерного оборудования г. Москва

Провер.	Шмыков	
Инж.	Саранча	
Ст.инж.	Дкинфиева	
ГИП	Письман	
Гл.конст.	Шапиро	
Н.контр	Письман	
Нач.отд	Красавин	

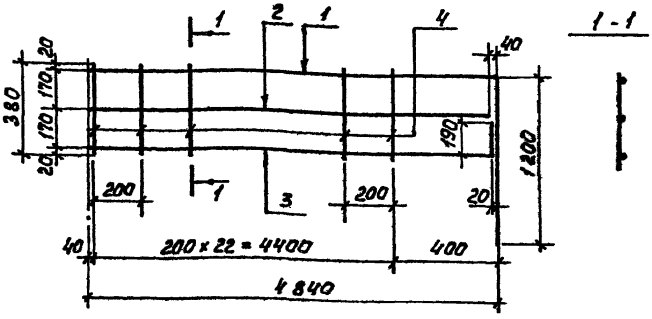

Формат	Зона	Поз.	Обозначение	Наименование	Кол.	Примеч.
				Детали		
		1	КЖИ.0.500.01	ф12 А III, ГОСТ 5781-82, ℓ=6040	1	5,38 кг
		2	.02	ф10 А III, ГОСТ 5781-82, ℓ=4800	1	3,00 кг
		3	.03	ф12 А III, ГОСТ 5781-82, ℓ=5010	1	4,46 кг
		4	.04	ф6 А I, ГОСТ 5781-82, ℓ=380	23	0,08 кг

Привязан

Инв №

ТП 902-5-12 85 КЖИ 0 500 00

Провер	Зайцева	
Инж.	Иванъева	
Рук. гр.	Шмыков	
ГИП	Письман	
Гл. конст	Шапиро	
Н. контр.	Письман	
Нач. отд	Красавин	

Сетка арматурная С1

Стадия	Масса	Масштаб
Р	14.76кг	
Лист	Листов	

ЦНИИЭП инженерного оборудования г Москва

Формат А4

Альбом

Типовой проект

Инв. № подл. | Подпись и дата | Взам. инв. №

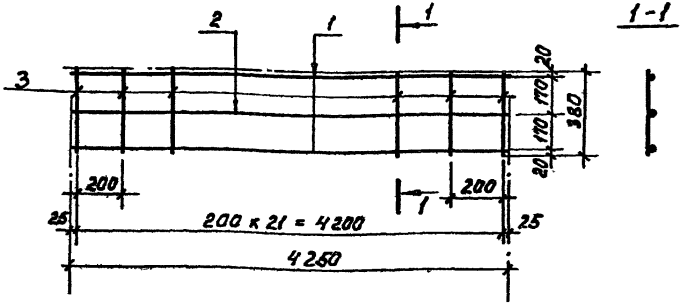

Формат	Зона	Поз.	Обозначение	Наименование	Кол.	Примеч.
				Детали		
		1	КЖИ.0 501 01	ф12 А III, ГОСТ 5781-82, ℓ=4250	2	3,78 кг
		2	02	ф10 А III, ГОСТ 5781-82, ℓ=4250	1	2,64 кг
		3	.03	ф6 А I, ГОСТ 5781-82, ℓ=380	22	0,08 кг

Привязан

Инв №

ТП 902-5-12 85 КЖИ.0.501.00

Провер	Зайцева	
Инж.	Иванъева	
Рук гр.	Шмыков	
ГИП	Письман	
Гл. конст	Шапиро	
Н. контр.	Письман	
Нач. отд	Красавин	

Сетка арматурная С 2

Стадия	Масса	Масштаб
Р	12.10кг	
Лист	Листов	

ЦНИИЭП инженерного оборудования г Москва

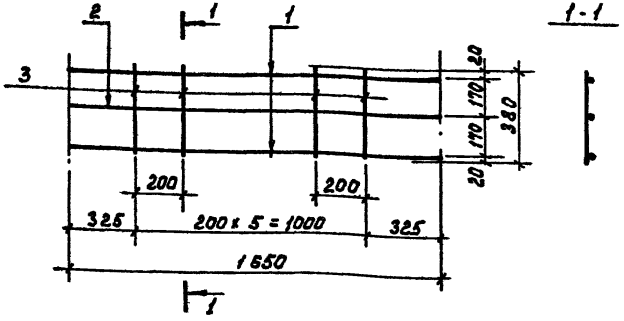

Формат	Зона	Поз.	Обозначение	Наименование	Кол.	Примечан.
				Детали		
		1	КЖИ.0.502.01	ф12 A III, ГОСТ 5781-82, ℓ=1650	2	1,47 кг
		2	.02	ф10 A III, ГОСТ 5781-82, ℓ=1650	1	1,02 кг
		3	.03	ф6 A I, ГОСТ 5781-82, ℓ=380	6	0,08 кг

Привязан

Инв. №

ТП 902-5-12 85 КЖИ.0.502.00

Провер.	Зайцева	
Инж.	Янаньева	
Рук. гр.	Шмыков	
Г И П	Письман	
Гл. конст.	Шапиро	
Н. контр.	Письман	
Нач. отд.	Красавин	

Сетка арматурная С3

Стадия	Масса	Масштаб
Р	4,46 кг	

Лист Листов

ЦНИИЭП инженерного оборудования г. Москва

Формат А4

Альбом типовой проект

Инв. № подл. | Подпись и дата | Взам. инв. №

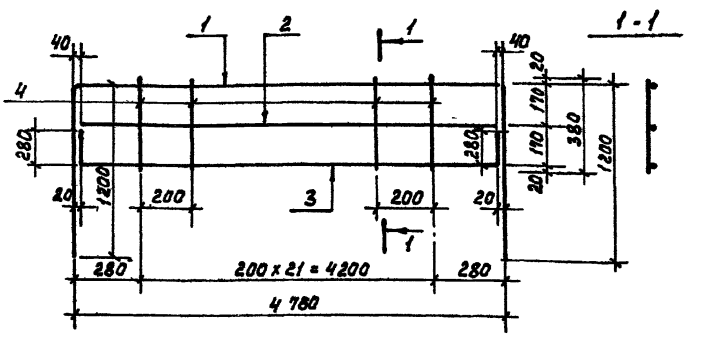

Формат	Зона	Поз.	Обозначение	Наименование	Кол.	Примеч.
				Детали		
		1	КЖИ.0.503.01	ф16 A III, ГОСТ 5781-82, ℓ=7160	1	11,3 кг
		2	.02	ф16 A III, ГОСТ 5781-82, ℓ=4680	1	7,6 кг
		3	.03	ф20 A III, ГОСТ 5781-82, ℓ=5280	1	13,0 кг
		4	.04	ф8 A I, ГОСТ 5781-82, ℓ=380	22	0,16 кг

Привязан

Инв. №

ТП 902-5-12.85 КЖИ.0.503.00

Провер.	Зайцева	
Инж.	Янаньева	
Рук. гр.	Шмыков	
ГИП	Письман	
Гл. конст.	Шапиро	
Н. контр.	Письман	
Нач. отд.	Красавин	

Сетка арматурная С4

Стадия	Масса	Масштаб
Р	33,7 кг	

Лист Листов

ЦНИИЭП инженерного оборудования г. Москва

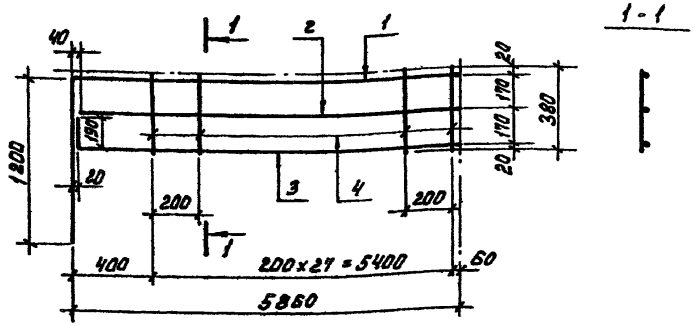

Формат	Зона	Поз.	Обозначение	Наименование	Кол.	Примеч.
				Детали		
		1	КЖИ.0.504.01	ф12 А III, ГОСТ 5781-82, ℓ=1060	1	6,3 кг
		2	.02	ф10 А III, ГОСТ 5781-82, ℓ=5820	1	3,6 кг
		3	.03	ф12 А III, ГОСТ 5781-82, ℓ=6030	1	5,4 кг
		4	.04	ф6 А I, ГОСТ 5781-82, ℓ=380	28	0,08 кг

Привязан

Инв №

ТП 902-5-12 85 КЖИ. 0.504.00

Провер.	Зайцева		
Инж.	Ананьева		
Рук. груп	Шмыков		
ГИП	Письман		
Гл. конст	Шапиро		
Н. контр.	Письман		
Нач. отд.	Красавин		

Сетка арматурная С5

Стадия	Масса	Масштаб
Р	17,6 кг	

Лист Листов

ЦНИИЭП инженерного оборудования г. Москва

Формат А4

Типовой проект Альбом

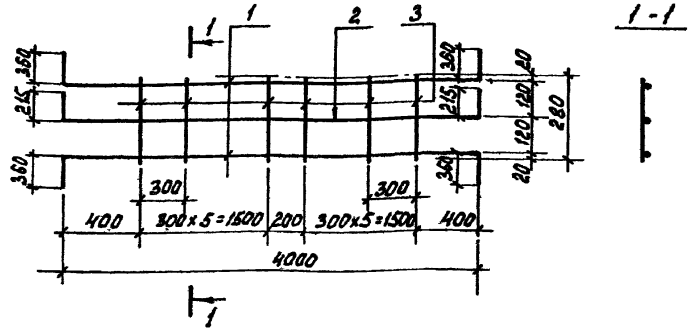

Формат	Зона	Поз	Обозначение	Наименование	Кол.	Примеч.
				Детали		
		1	КЖИ.505.01	ф20 А III, ГОСТ 5781-82, ℓ=4720	2	11,65 кг
		2	.02	ф16 А III, ГОСТ 5781-82, ℓ=4430	1	7,0 кг
		3	.03	ф6 А I, ГОСТ 5781-82, ℓ=280	12	0,06 кг

Привязан

Инв.№

Взам.инв.№ | Подпись и дата | Инв.№ подл.

ТП 902-5-12.85 КЖИ. 0.505.00

Провер	Зайцева		
Инж	Ананьева		
Рук груп	Шмыков		
ГИП	Письман		
Гл конст	Шапиро		
Н контр	Письман		
Нач отд	Красавин		

Сетка арматурная С6

Стадия	Масса	Масштаб
Р	31,0 кг	

Лист Листов

ЦНИИЭП инженерного оборудования г. Москва

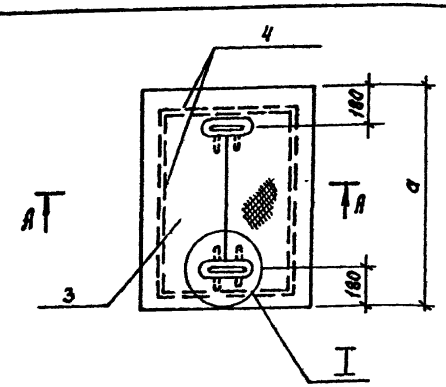

А - А

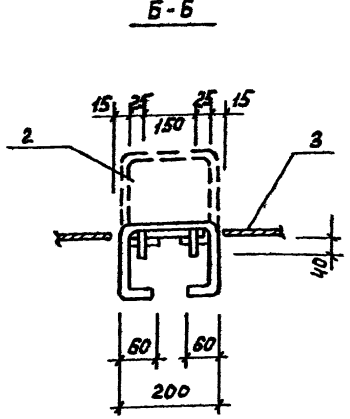

Б - Б

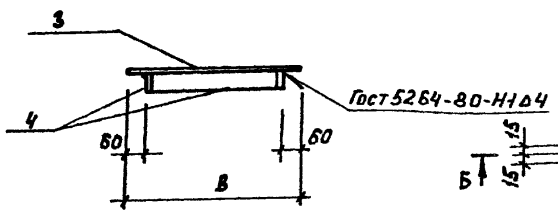

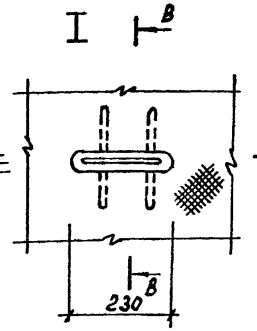

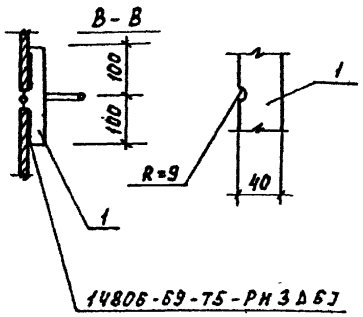

Обозначение	Марка	Размеры а	Размеры б	Масса кг
КЖИ.Щ1	Щ1	600	600	22.8
-01	Щ2	1000	850	45.1

Формат	Зона	Поз.	Обозначение	Наименование	Кол.	Примеч.
				Детали		
		1	КЖИ.0600-01	Полоса Б-8х40 ГОСТ 82-70 универсал. Вст3кп2-1 ГОСТ 14637-79		
				ℓ=200	4	0,5 кг
		2	КЖИ.0.600-02	⌀16 AI ГОСТ 5781-82, ℓ=650	2	0.98кг
				Переменные данные для исполнений		
				КЖИ.0.700.00		
				Детали		
		3	КЖИ.0.600.03	Лист К-5,0х600х600 ромб Вст3кп2 ГОСТ 8568-77*	1	15.2
		4	КЖИ.0.600.04	Полоса Б-6х40 ГОСТ 82-70 универс. Вст3кп2-1 ГОСТ 14637-79		
				ℓ=1920	1	3,62
				КЖИ.0.700.00-01		
				Детали		
		3	КЖИ.0.600.01-01	Лист К-5,0х850х1000 ромб Вст3кп2 ГОСТ 8568-77*	1	36.0
		4	02-01	Полоса Б-6х40 ГОСТ 82-70 универсал. Вст3кп2-1 ГОСТ 14637-79		
				ℓ=3220	1	5,1

1. Сварку производить электродами Э42А ГОСТ 9467-75.
2. Покрытие:
   а. Грунт ХС-068-2 слоя
   б. Эмаль ХВ-785-2 слоя или лак ХВ-784 -2 слоя.
3. Сварку углов соединения в каркасе конструкции производить электродами Э-46-А ГОСТ 9467-75

Привязан

Инв.№

Инжен.	Саракча	
Инжен.	Зайцева	
Рук.гр.	Шмыков	
Г.И.П.	Письман	
Гл.конст	Шапиро	
К контр.	Письман	
Нач.отд.	Красавин	

ТП 902-5-12.85 КЖИ.0.600.00

Щит металлический (Щ1, Щ2)

Стадия	Масса	Масштаб
Р	см. табл.	
Лист	Листов 1	

ЦНИИЭП инженерного оборудования г. Москва

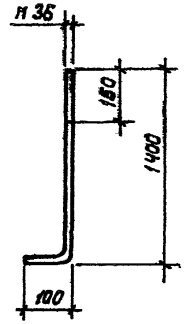

Привязан

Инв №

ТП 902-5-12 85 КЖИ. 0.100.00			
Анкер А1	Стадия: РП	Масса: 12.0кг	Масштаб:
	Лист	Листов 1	
Круг В-36 ГОСТ 2590-71* / Вст3кп2-II ГОСТ 535-79	ЦНИИЭП инженерного оборудования г. Москва		

Провер	Шмыков	
Инж.	Шойман	
ГИП	Письман	
Гл.конст.	Шапиро	
Н.контр.	Письман	
Нач.отд	Красавин	

gost.e-ecolog.ru

Формат А4

Типовой проект Альбом

Инв. № подл. | Подпись и дата | Взам. инв. №

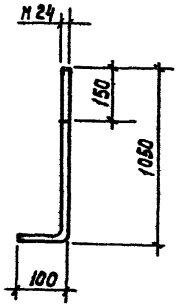

Привязан

Инв. №

ТП 902-5-12.85 КЖИ. 0.701.00			
Анкер А2	Стадия: РП	Масса: 4.1 кг	Масштаб:
	Лист	Листов 1	
Круг В-24 ГОСТ 2590-71* / Вст3кп2-II ГОСТ 535-79	ЦНИИЭП инженерного оборудования г. Москва		

Инж.	Шойман	
Ст.инж.	Акинфиева	
ГИП	Письман	
Гл.конст.	Шапиро	
Н.контр.	Письман	
Нач.отд	Красавин	

Формат А4