ТИПОВЫЕ КОНСТРУКЦИИ, ИЗДЕЛИЯ И УЗЛЫ ЗДАНИЙ И СООРУЖЕНИЙ

СЕРИЯ 1.279.9-5

ВСТРОЕННОЕ ОБОРУДОВАНИЕ ДЛЯ БАННО-ОЗДОРОВИТЕЛЬНЫХ КОМПЛЕКСОВ

ВЫПУСК 1

ИЗДЕЛИЯ
РАБОЧИЕ ЧЕРТЕЖИ

ЧАСТЬ 2

СТР. 95 - 170

21879-03

gost.e-ecolog.ru

Формат	Зона	Поз.	Обозначение	Наименование	Кол.	Примечание
				Документация		
А3			1.279.9-5.1-14.00.00.00СБ	Сборочный чертеж		
				Детали		
А4		1	1.279.9-5.1-14.00.00.01	Связь	1	
А4		2	1.279.9-5.1-14.00.00.02	Связь	2	
Б4		3	1.279.9-5.1-14.00.00.03	Связь	1	
				Уголок 40×40×4 ГОСТ 8509-72 / Ст.3 кп2 ГОСТ 535-79		
				ℓ = 500	1	1,21кг
Б4		4	1.279.9-5.1-14.00.00.04	Пруток		
				Круг 10 ГОСТ 2590-71* / Ст3 кп2 ГОСТ 535-79		
				ℓ = 420	5	0,24кг
				Ребро		
				Полоса 4×30 ГОСТ 103-76 / Ст3 кп2 ГОСТ 535-79		
Б4		5	1.279.9-5.1-14.00.00.05	ℓ = 630	2	0,60кг
Б4		6	1.279.9-5.1-14.00.00.06	ℓ = 492	1	0,51кг

Инв.№ подл. | Подпись и дата | Взам.инв.№

Рук.маст.	Губаревич		
Н.контр.	Коростелев		
ГИП	Коростелев		
Рук.гр.АРХ	Астапова		

1.279.9-5.1-14.00.00.00

Поддон ПД-1

Стадия	Лист	Листов
Р		1

ЦНИИЭП торгово-бытовых зданий и туристских комплексов г. Москва

Формат А4

Марка поз.	Обозначение	Наименование	Кол.	Масса, ед. кг	Примечание
		Водопровод			
1	1.279.9-5.1-15.00.00.01	Обод	2	1,49	
2		Тройник Ц-15			
		ГОСТ 8948-75*	1		
3		Муфта Ц-15			
		ГОСТ 8954-75*	2		
4		Сгон Ц-15			
		ГОСТ 8969-75	2		

Инв.№ подл. | Подпись и дата | Взам.инв.№

Рук.маст.	Губаревич		
Н.контр.	Коростелев		
ГИП	Коростелев		
Рук.гр.АРХ	Астапова		

1.279.9-5.1-15.00.00.00

Смеситель С-1

Стадия	Лист	Листов
Р		1

ЦНИИЭП торгово-бытовых зданий и туристских комплексов г. Москва

21879-03 2

Формат А4

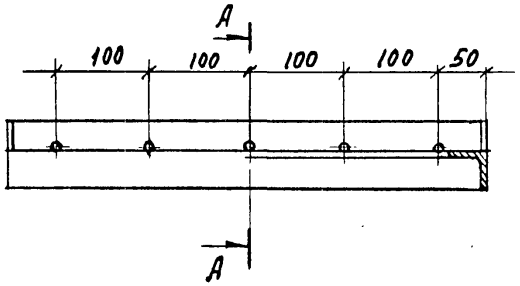

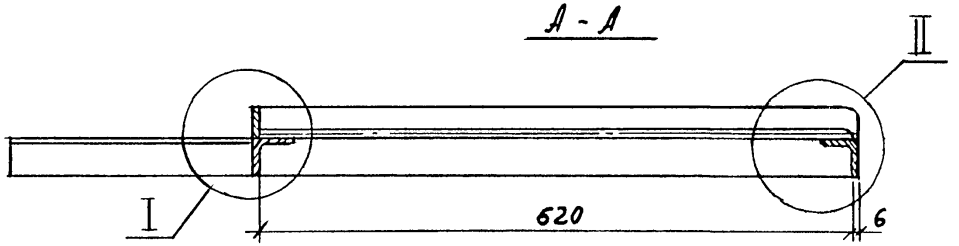

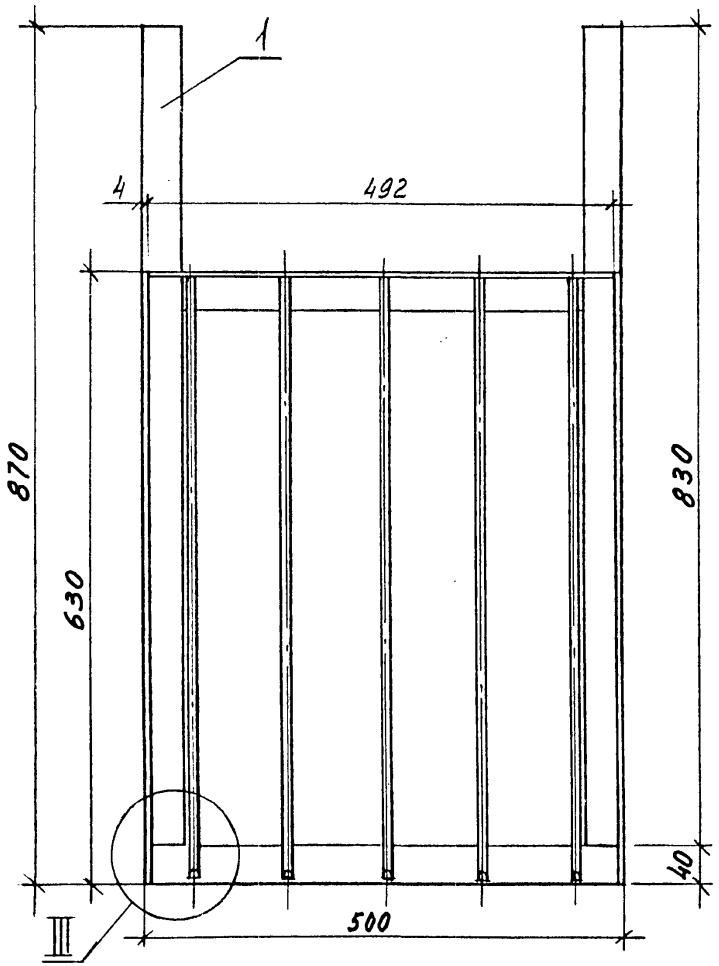

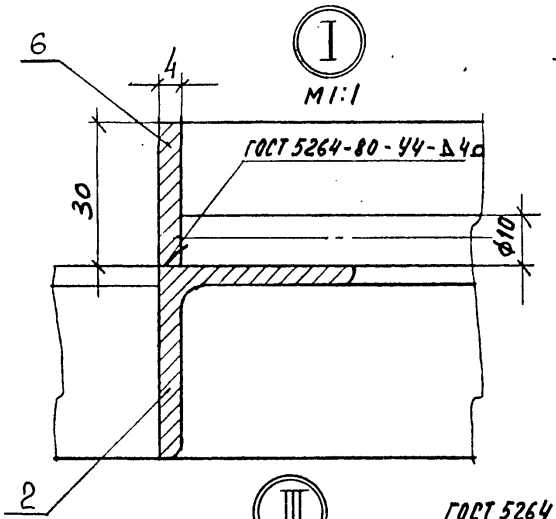

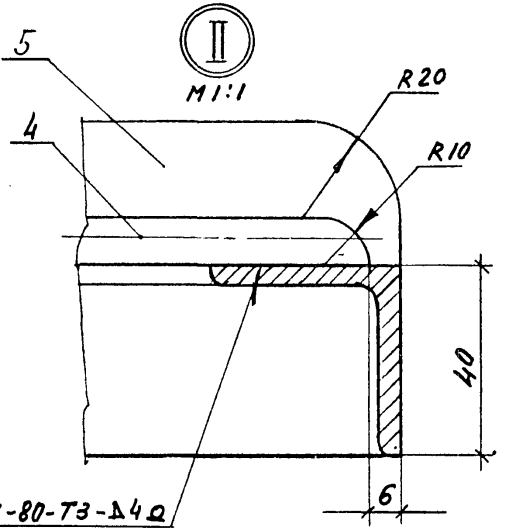

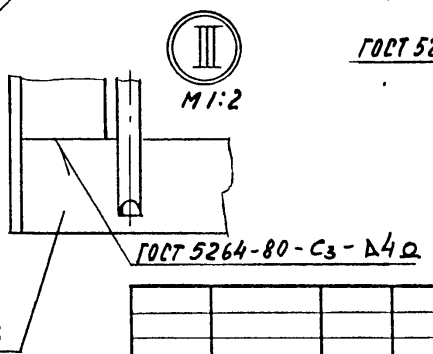

Отделка: Ц30М ГОСТ 9.073-77*

Рук. маст.	Губаревич		
Гл. инж. М.	Станулевич		
Н. контр.	Коростелев		
ГИП	Коростелев		
Рук. гр. арх.	Асгапова		

1.279.9-5.1-14.00.00.00 СБ

Поддон ПД-1

Сборочный чертеж

Стадия	Масса	Масштаб
Р	9,64	1:5
Лист	Листов 1	

ЦНИИЭП торгово-бытовых зданий и туристских комплексов г. Москва

Инв. № подл. | Подпись и дата | Взам. инв. №

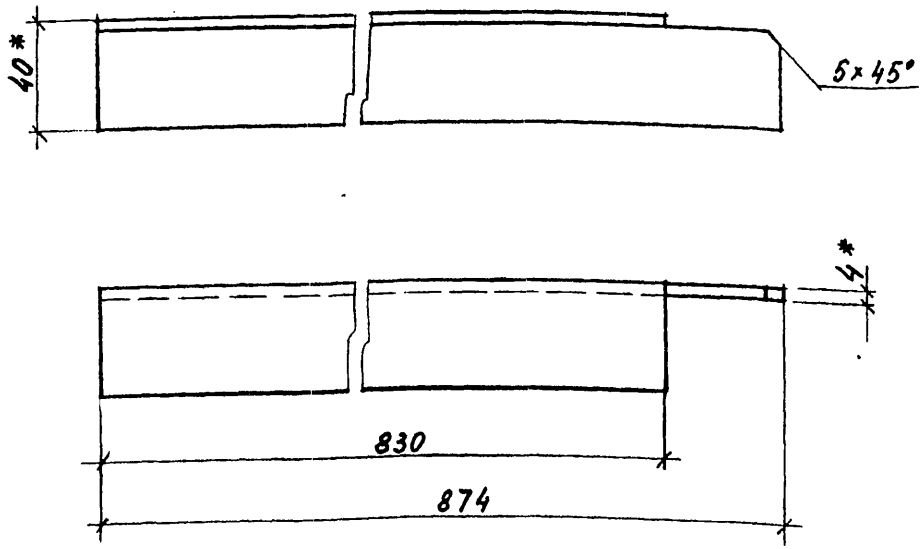

1. * Размеры для справок
2. Предельные отклонения размеров $\pm \frac{JT14}{2}$

			1.279.9-5.1-14.00.00.02		
			Связь	Стадия: Р; Масса: 2,16; Масштаб: 1:2	
				Лист; Листов 1	
Н.контр.	Коростелев		Уголок 40×40×4 ГОСТ 8509-72* / Ст3 кп ГОСТ 535-79*	ЦНИИЭП торгово-бытовых зданий и туристских комплексов г. Москва	
ГИП	Коростелев				
Рук.гр.арх.	Астапова				

Инв. № подл. | Подпись и дата | Взам. инв. №

Формат А4

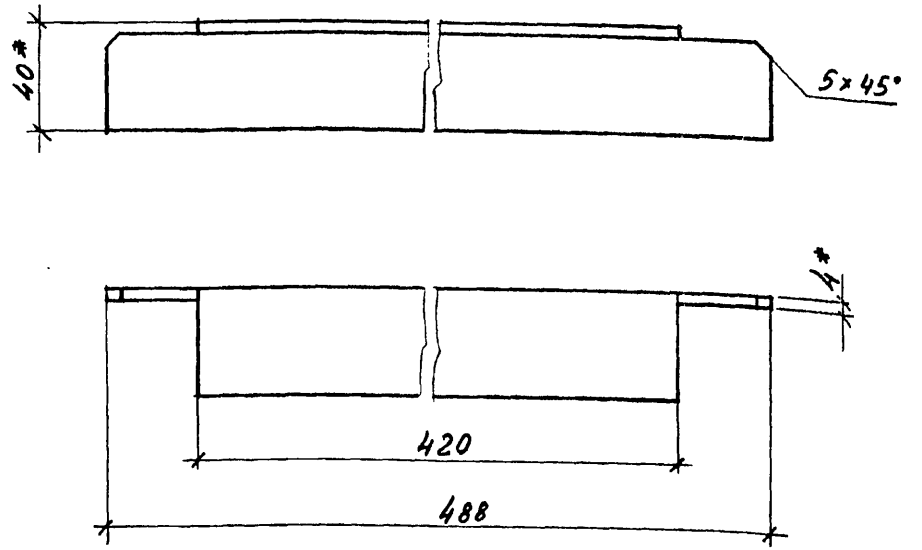

1. * Размеры для справок
2. Предельные отклонения размеров $\pm \frac{JT14}{2}$

			1.279.9-5.1-14.00.00.01		
			Связь	Стадия: Р; Масса: 1,2; Масштаб: 1:2	
				Лист; Листов 1	
Н.контр.	Коростелев		Уголок 40×40×4 ГОСТ 8509-72* / Ст3 кп ГОСТ 535-79*	ЦНИИЭП торгово-бытовых зданий и туристских комплексов г. Москва	
ГИП	Коростелев				
Рук.гр.арх.	Астапова				

Инв. № подл. | Подпись и дата | Взам. инв. №

Формат А4

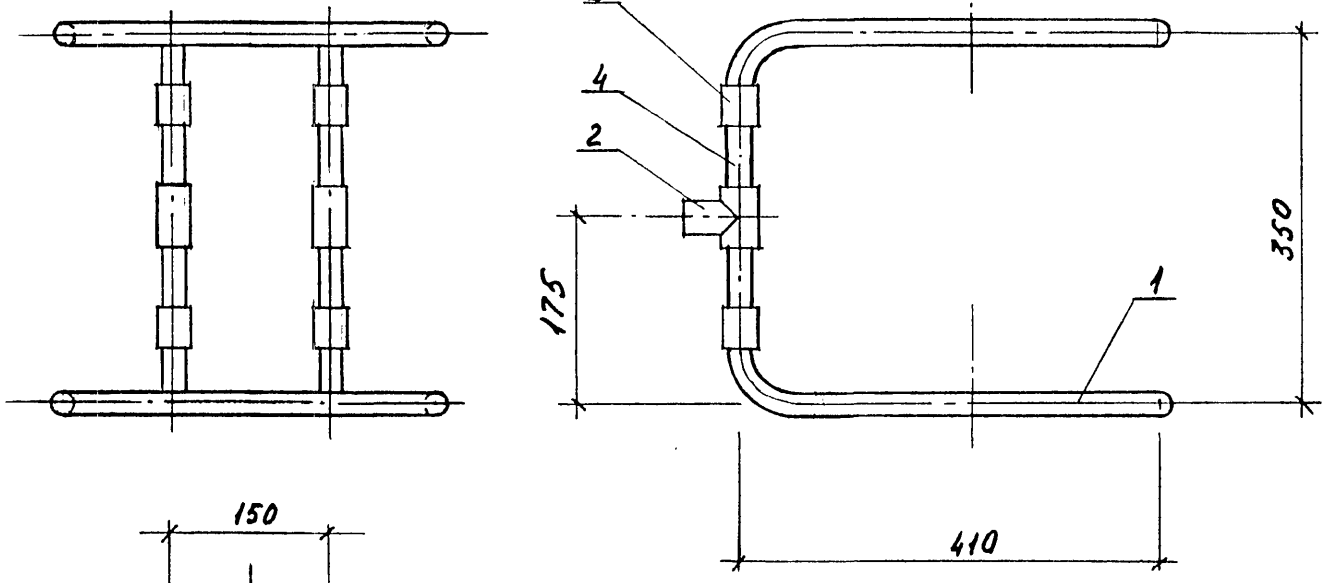

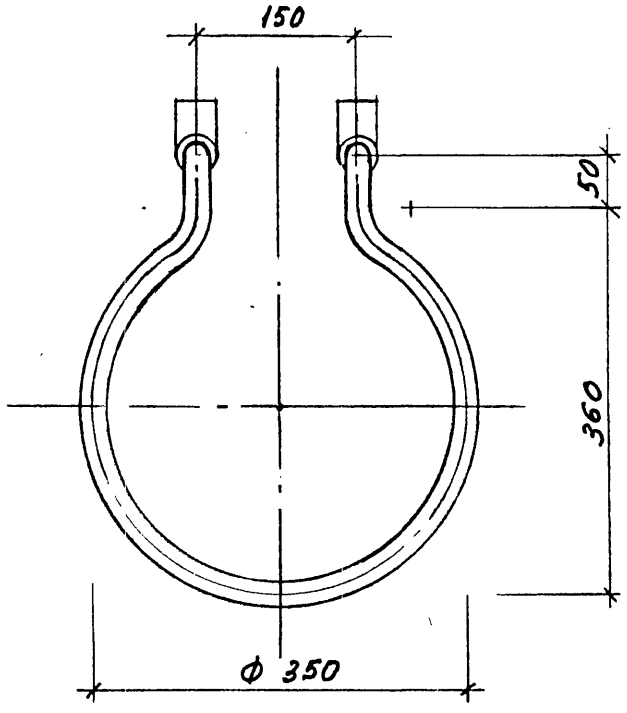

Размеры для справок

Рук. маст.	Губаревич		
Гл. инж. м.	Станулевич		
Н. контр.	Коростелев		
ГИП	Коростелев		
Рук. гр. Арх.	Агапова		

1.279.9-5.1-15.00.00.00 СБ

Смеситель С-1

Сборочный чертеж

Стадия	Масса	Масштаб
Р	3,75	1:5
Лист	Листов 1	

ЦНИИЭП торгово-бытовых зданий и туристских комплексов г. Москва

Инв. № подл. | Подпись и дата | Взам. инв. №

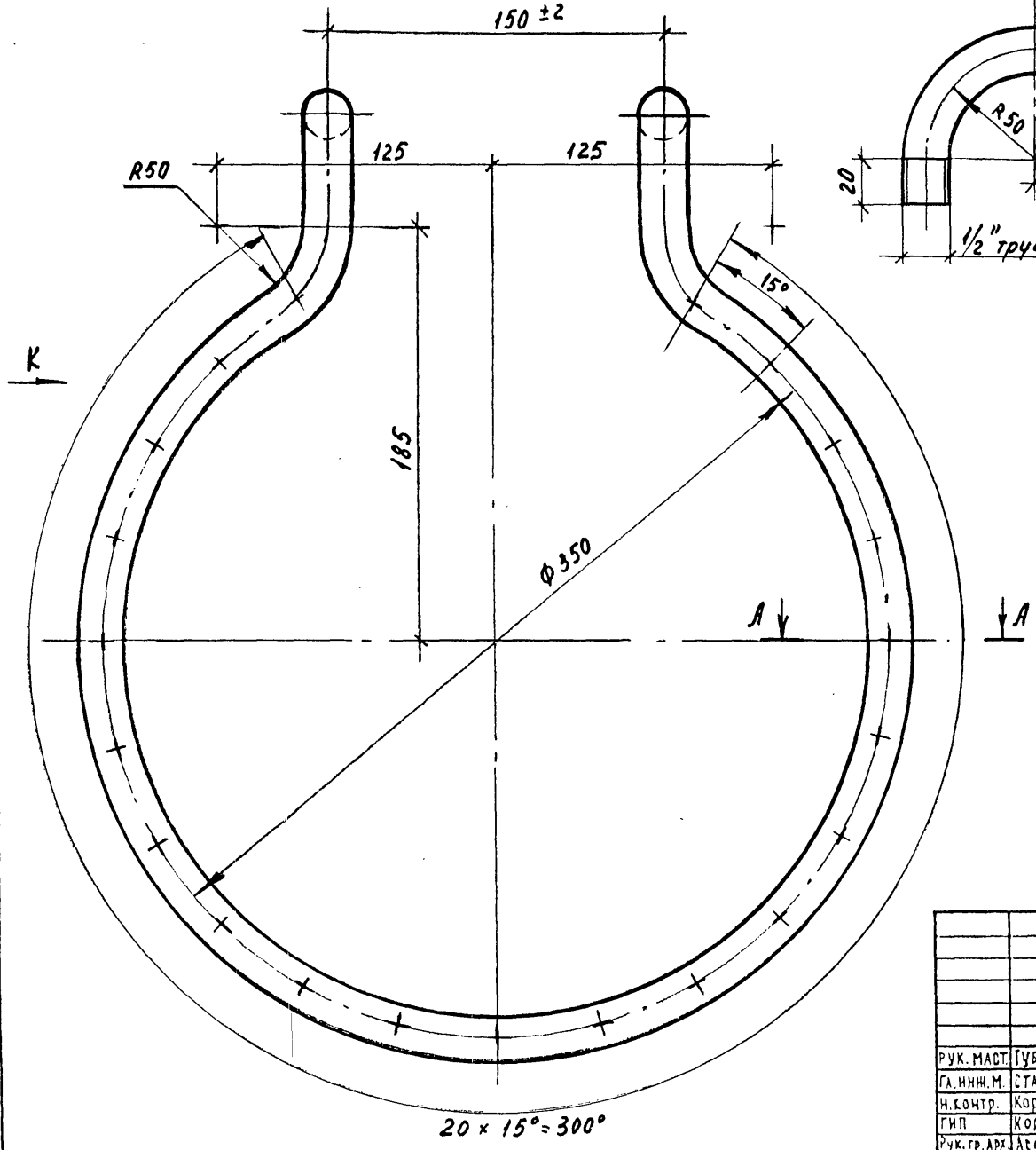

Вид К

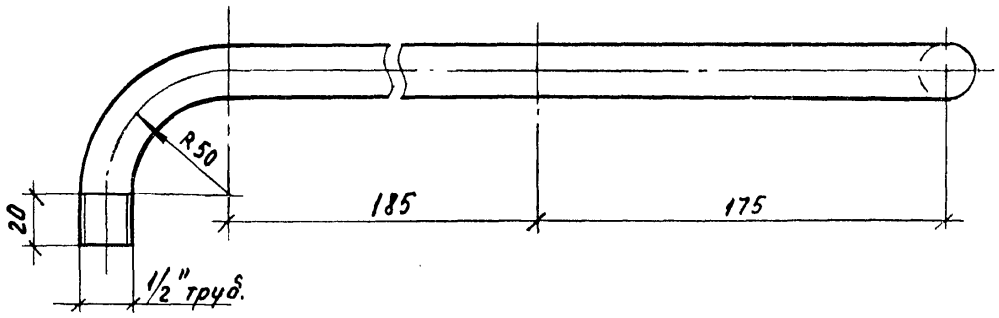

А - А
М1:1

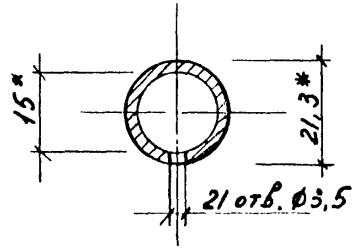

1. * Размеры для справок
2. Предельные отклонения размеров: отверстий H14, остальных $\pm \frac{IT14}{2}$
3. Ц 30 м ГОСТ 9.073-77*
4. Общая длина - 1165

Рук. маст.	Губаревич	
Гл. инж. М.	Станулевич	
Н. контр.	Коростелев	
ГИП	Коростелев	
Рук. гр. арх.	Астапова	

1.279.9-5.1-15.00.00.01

Обод

Стадия	Масса	Масштаб
Р	1,49	1:2

Лист | Листов 1

Труба Ц-15×2,8 ГОСТ 3262-75*

ЦНИИЭП торгово-бытовых зданий и туристских комплексов г. Москва

Инв. № подл. | Подпись и дата | Взам. инв. №

Формат	Зона	Поз.	Обозначение	Наименование	Кол.	Примечание
				ДОКУМЕНТАЦИЯ		
А3			1.279.9-5.1-16.00.00.00 СБ	СБОРОЧНЫЙ ЧЕРТЕЖ		
				ДЕТАЛИ		
А4		1	1.279.9-5.1-16.00.00.01	БОКОВИНА	2	
А4		2	1.279.9-5.1-16.00.00.02	СВЯЗЬ	9	
А4		3	1.279.9-5.1-16.00.00.03	СКОБА	10	
А4		4	1.279.9-5.1-16.00.00.04	ФЛАНЕЦ	4	
А4		5	1.279.9-5.1-16.00.00.05	СТУПЕНЬ	5	
А4		6	1.279.9-5.1-16.00.00.06	ФЛАНЕЦ	4	
				СТАНДАРТНЫЕ ИЗДЕЛИЯ		
		7		БОЛТ М6×35.58		
				ГОСТ 17473-80	20	
		8		ШАЙБА 6.01.05		
				ГОСТ 6958-78	20	
		9		ГАЙКА М6.05		
				ГОСТ 5915-70*	20	

Взам. инв. N | Подпись и дата | Инв. N подл.

1.279.9-5.1-16.00.00.00

Н. контр.	Коростелев	ЛЕСТНИЦА МЕТАЛЛИЧЕСКАЯ ЛМ-1	Стадия: Р; Лист: ; Листов: 1
ГИП	Коростелев	ЦНИИЭП торгово-бытовых зданий и туристских комплексов г. Москва	
Рук. гр. Арх.	Астапова		

Формат А4

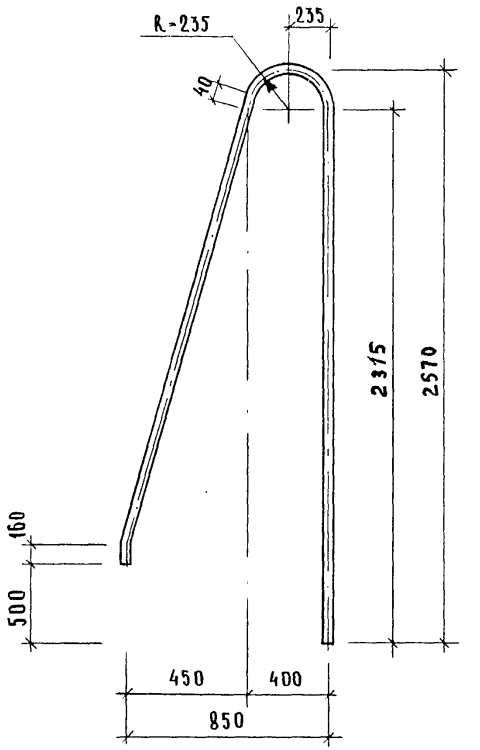

1. Предельные отклонения размеров $\pm \frac{IT14}{2}$

2. Общая длина 4913

Взам. инв. N | Подпись и дата | Инв. N подл.

1.279.9-5.1-16.00.00.01

Н. контр.	Коростелев	БОКОВИНА	Стадия: Р; Масса: 13,4; Масштаб: 1:20
ГИП	Коростелев	Труба 40×3 ГОСТ 9941-81* / 12×18Н10Т ГОСТ 5632-72*	Лист: ; Листов: 1
Рук. гр. Арх.	Астапова	ЦНИИЭП торгово-бытовых зданий и туристских комплексов г. Москва	

Формат А4

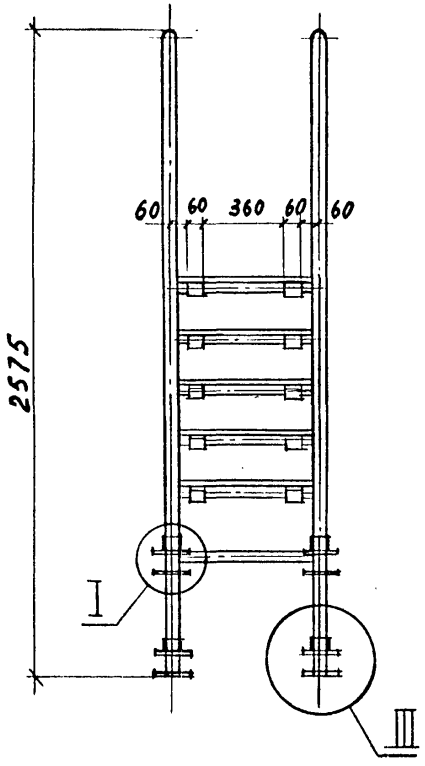

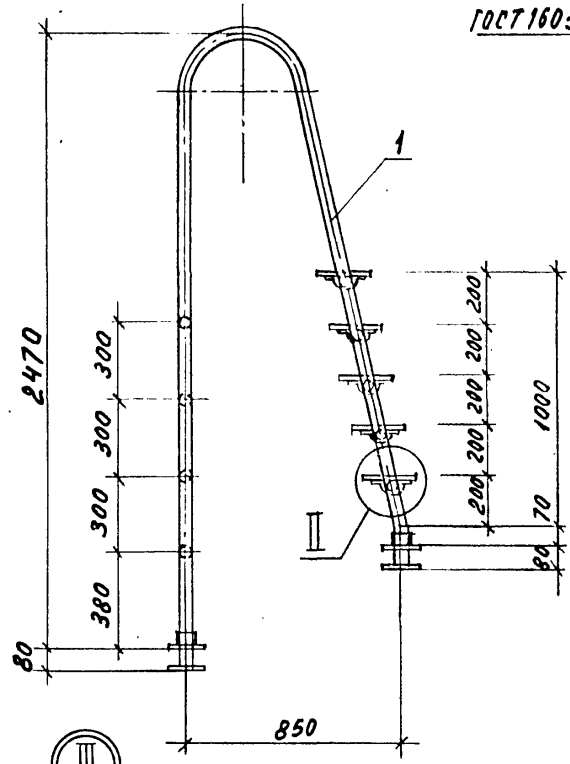

II
М1:2

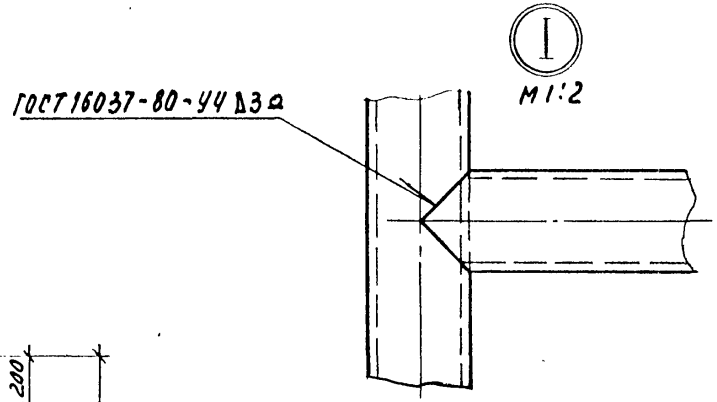

I
М1:2

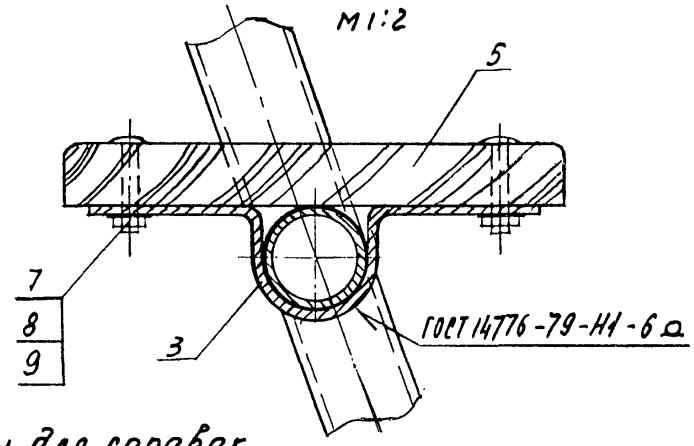

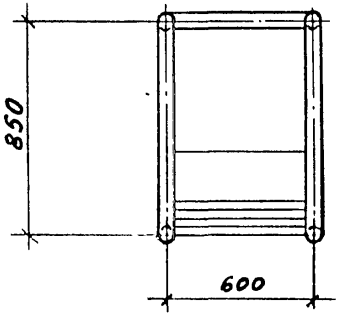

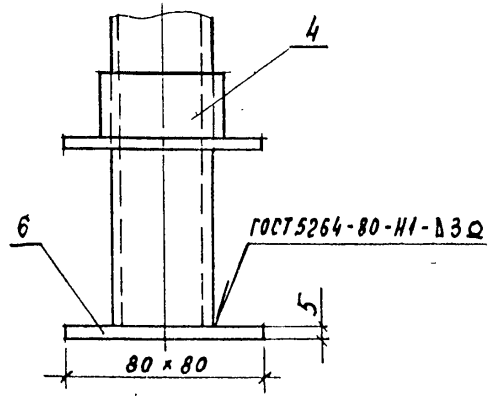

1. Размеры для справок
2. Электрод Э-42. ГОСТ 10052-75

Рук. маст.	Губаревич		
Гл. инж. м.	Станулевич		
Н. контр.	Коростелев		
ГИП	Коростелев		
Рук. гр. арх.	Легапова		

1.279.9-5.1-16.00.00.00 СБ

Лестница металлическая ЛМ-1 Сварочный чертеж

Стадия	Масса	Масштаб
Р	50,76	1:20
Лист	Листов 1	

ЦНИИЭП торгово-бытовых зданий и туристских комплексов г. Москва

Инв. № подл. | Подпись и дата | Взам. инв. №

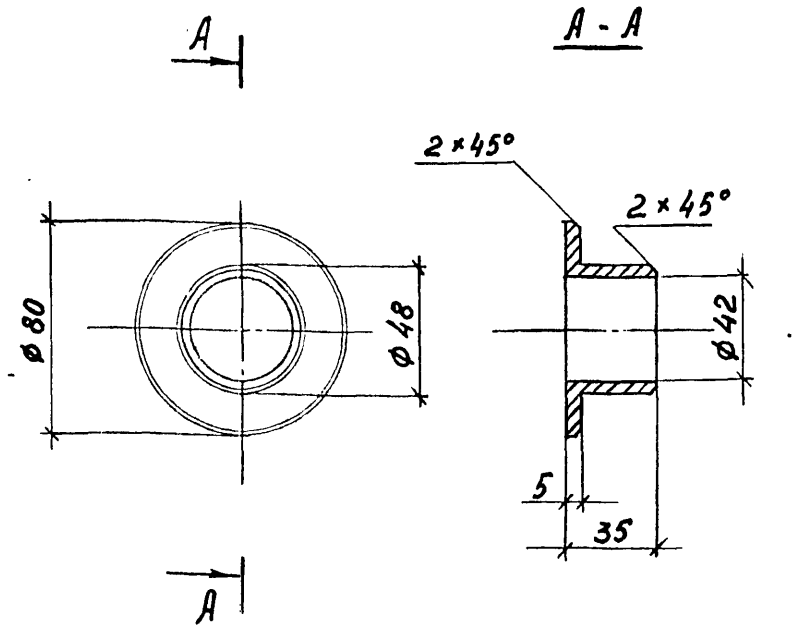

1. Размеры для справок
2. Предельные отклонения размеров: отверстий H14, остальных ± JT14/2
3. Острые кромки притупить
4. Отделка Ц 25м ГОСТ 9.073-77*

				1.279.9-5.1-16.00.00.04		
				Фланец	Стадия: Р; Масса: 0,08; Масштаб: 1:2	
					Лист; Листов 1	
Н.контр.	Коростелев			Круг 80 ГОСТ 2590-71* / Ст3кп ГОСТ 535-79*	ЦНИИЭП торгово-бытовых зданий и туристских комплексов г. Москва	
ГИП	Коростелев					
Рук.гр.арх.	Астапова					

Инв. N подл. | Подпись и дата | Взам. инв. N

Формат А4

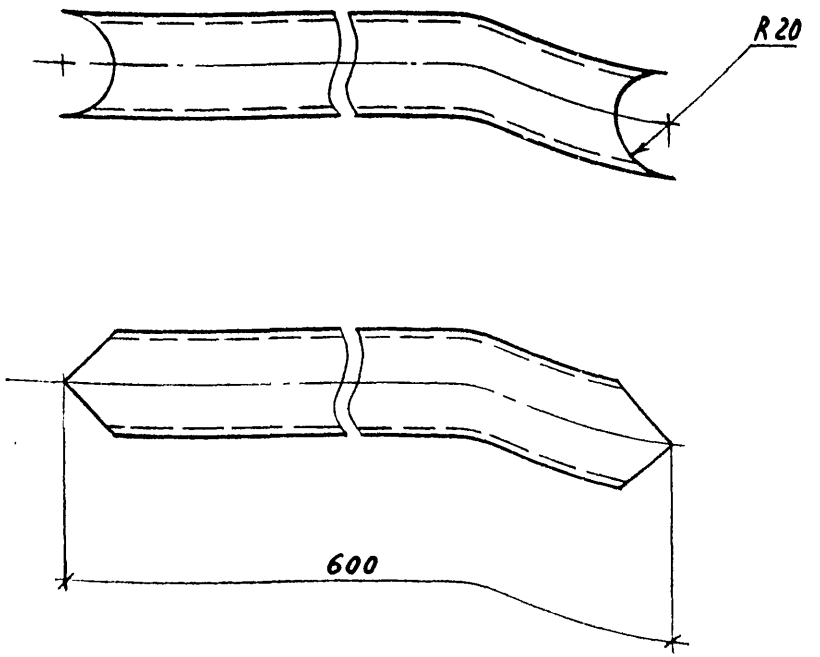

Размеры для справок

				1.279.9-5.1-16.00.00.02		
				Связь	Стадия: Р; Масса: 1,24; Масштаб: 1:2	
					Лист; Листов	
Н.контр.	Коростелев			Труба 40×3 ГОСТ 9941-81* / 12×18Н10Т ГОСТ 5632-72*	ЦНИИЭП торгово-бытовых зданий и туристских комплексов г. Москва	
ГИП	Коростелев					
Рук.гр.арх.	Астапова					

Инв. N подл. | Подпись и дата | Взам. инв. N

Формат А4

А - А

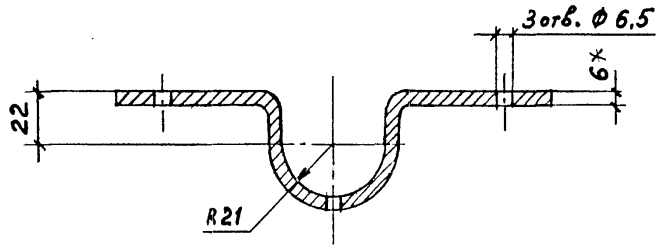

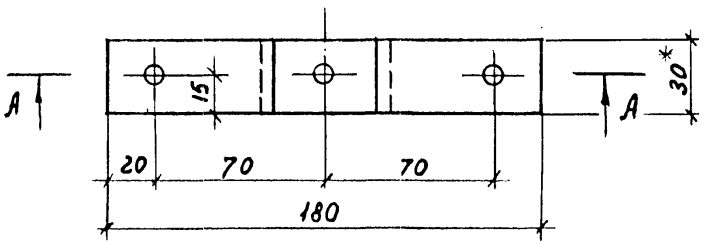

1. * - размеры для справок
2. Предельные отклонения размеров: отверстий H14, остальных $\pm \frac{IT14}{2}$
3. Острые кромки притупить
4. Общая длина 223.

				1.279.9-5.1-16.00.00.03		
				Скоба	Стадия: Р; Масса: 0,71; Масштаб: 1:2	
					Лист; Листов 1	
Н.контр.	Коростелев			Полоса 6×30 ГОСТ 103-76 / Ст 3 кп ГОСТ 535-79*	ЦНИИЭП торгово-бытовых зданий и туристских комплексов г. Москва	
ГИП	Коростелев					
Рук.гр.арх.	Астапова					

Взам. инв. № | Подпись и дата | Инв. № подл.

Формат А4

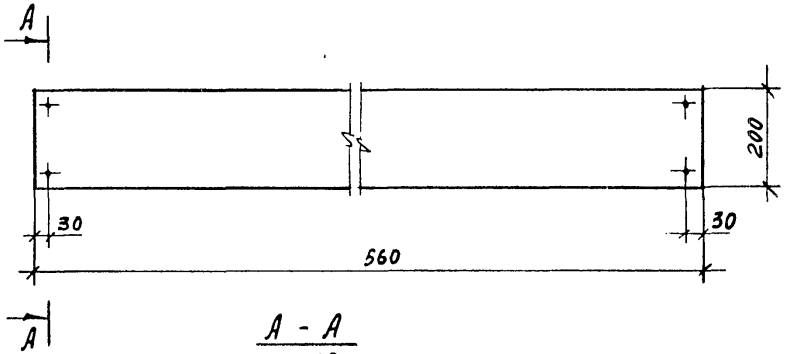

А - А
М 1:2

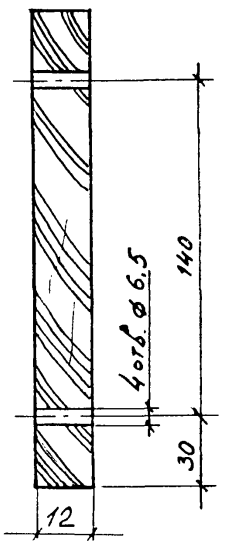

				1.279.9-5.1-16.00.00.05		
				Ступень	Стадия: Р; Масса: 0,03; Масштаб: 1:10	
					Лист; Листов 1	
Н.контр.	Коростелев			Фанера клеёная ГОСТ 3916-69*	ЦНИИЭП торгово-бытовых зданий и туристских комплексов г. Москва	
ГИП	Коростелев					
Рук.гр.арх.	Астапова					

Взам. инв. № | Подпись и дата | Инв. № подл.

Формат А4

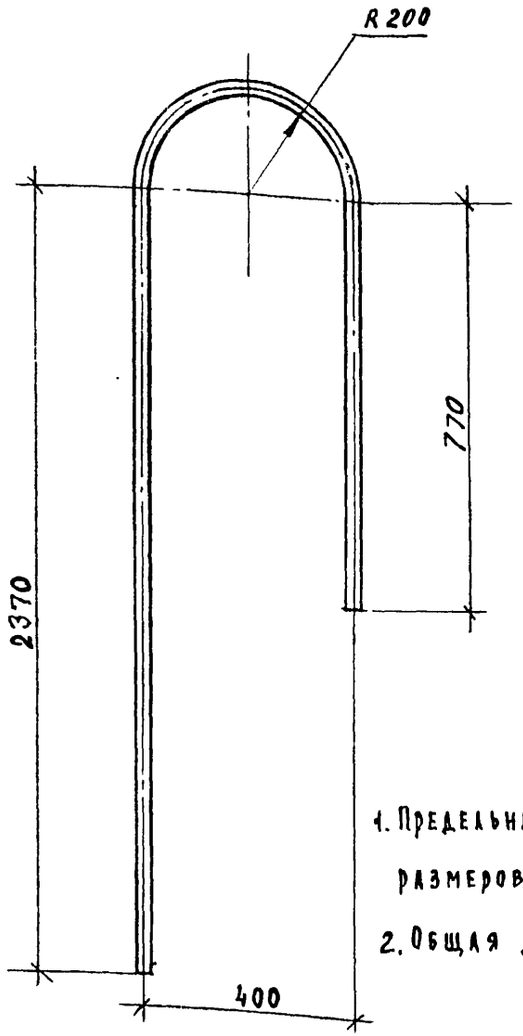

1. Предельные отклонения размеров $\pm \frac{IT14}{2}$
2. Общая длина - 3768

Н.контр.	Коростелев		
ГИП	Коростелев		
Рук.гр.арх.	Астапова		

1.279.9-5.1-18.00.00.01

Боковина

Стадия	Масса	Масштаб
Р	10,41	1:10
Лист	Листов 1	

Труба $\frac{40\times3\ ГОСТ\ 9941-81^*}{12\times18\ Н10Т\ ГОСТ\ 5632-72^*}$

ЦНИИЭП торгово-бытовых зданий и туристских комплексов г. Москва

Инв.№ подл. | Подпись и дата | Взам. инв.№

Формат А4

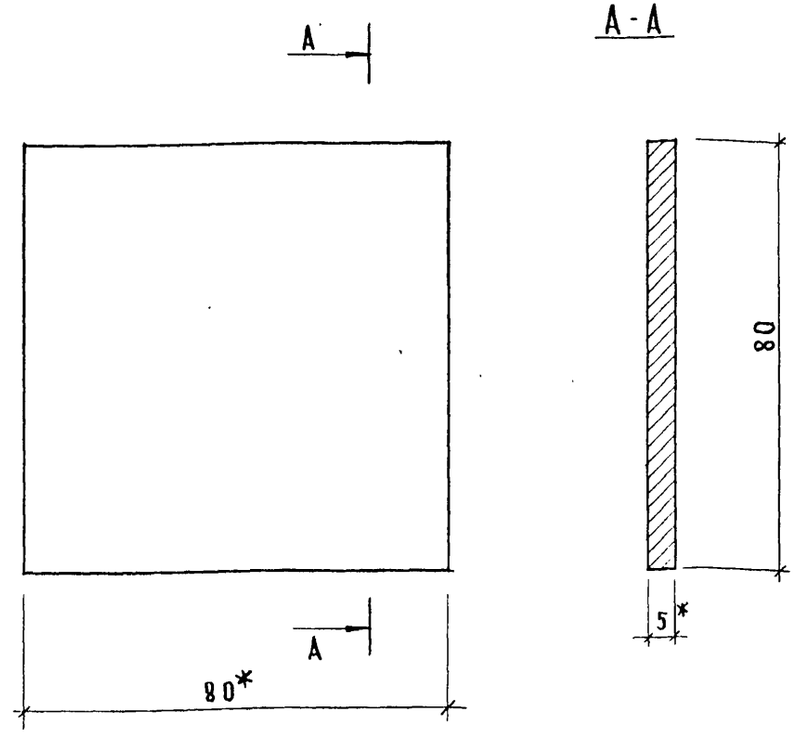

1. * - размеры для справок
2. Острые кромки притупить
3. Отделка Ц 25 м ГОСТ 9.073-77*

Н.контр.	Коростелев		
ГИП	Коростелев		
Рук.гр.арх.	Астапова		

1.279.9-5.1-16.00.00.06

Фланец

Стадия	Масса	Масштаб
Р	0,25	1:1
Лист	Листов 1	

Полоса $\frac{5\times80\ ГОСТ\ 103-76}{Ст\ 3\ кп\ ГОСТ\ 535-79^*}$

ЦНИИЭП торгово-бытовых зданий и туристских комплексов г. Москва

Инв.№ подл. | Подпись и дата | Взам. инв.№

Формат А4

Формат	Зона	Поз.	Обозначение	Наименование	Кол.	Примечание
				ДОКУМЕНТАЦИЯ		
А3			1.279.9-5.1-17.00.00.00 СБ	Сборочный чертеж		
				ДЕТАЛИ		
А4		1	1.279.9-5.1-17.00.00.01	Боковина	2	
А4		2	1.279.9-5.1-17.00.00.02	Боковина	1	
А4		3	1.279.9-5.1-16.00.00.02	Связь	9	
А4		4	1.279.9-5.1-16.00.00.03	Скоба	10	
А4		5	1.279.9-5.1-16.00.00.04	Фланец	6	
А4		6	1.279.9-5.1-16.00.00.05	Ступень	5	
А4		7	1.279.9-5.1-16.00.00.06	Фланец	6	
				СТАНДАРТНЫЕ ИЗДЕЛИЯ		
		8		Болт М6×35,58		
				ГОСТ 17473-80	20	
		9		Шайба 6.01.05		
				ГОСТ 6958-78*	20	
		10		Гайка М6.05		
				ГОСТ 5915-70*	20	

Взам. инв. № | Подпись и дата | Инв. № подл.

1.279.9-5.1-17.00.00.00

Лестница металлическая ЛМ-2

Стадия	Лист	Листов
Р		1

Н. контр. Коростелев
ГИП Коростелев
Рук. гр. арх. Астапова

ЦНИИЭП торгово-бытовых зданий и туристских комплексов г. Москва

Формат А4

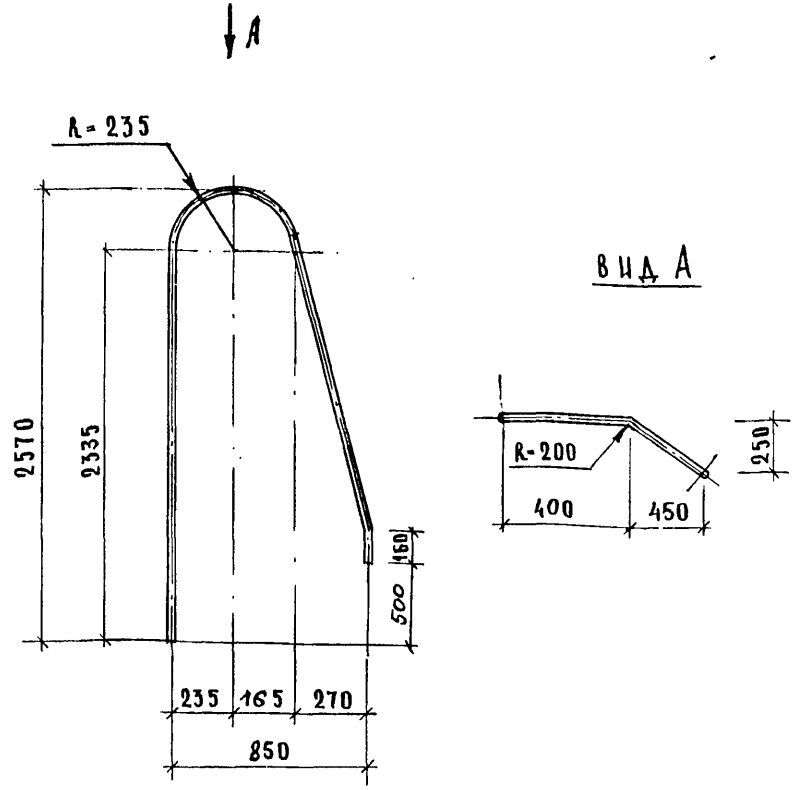

1. Предельные отклонения размеров $\pm \frac{IT14}{2}$

2. Общая длина 4913

Взам. инв. № | Подпись и дата | Инв. № подл.

1.279.9-5.1-17.00.00.01

Боковина

Стадия	Масса	Масштаб
Р	13,4	1:5
Лист	Листов 1	

Н. контр. Коростелев
ГИП Коростелев
Рук. гр. арх. Астапова

Труба 40×3 ГОСТ 9941-81*
12×18 Н 10 Т ГОСТ 5632-72*

ЦНИИЭП торгово-бытовых зданий и туристских комплексов г. Москва

21879-03 12

Формат А4

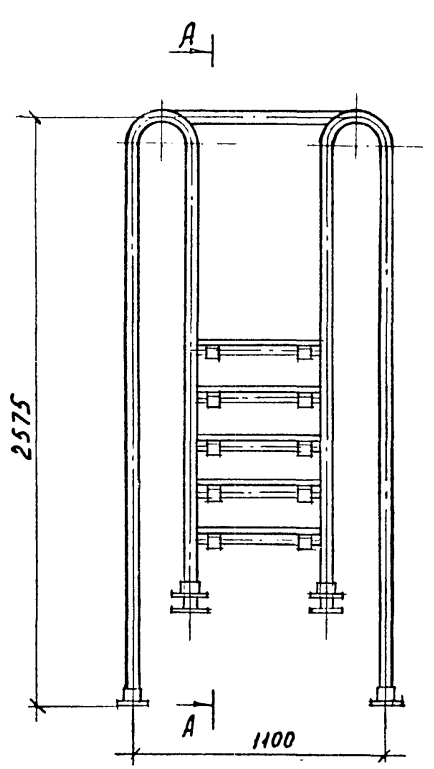

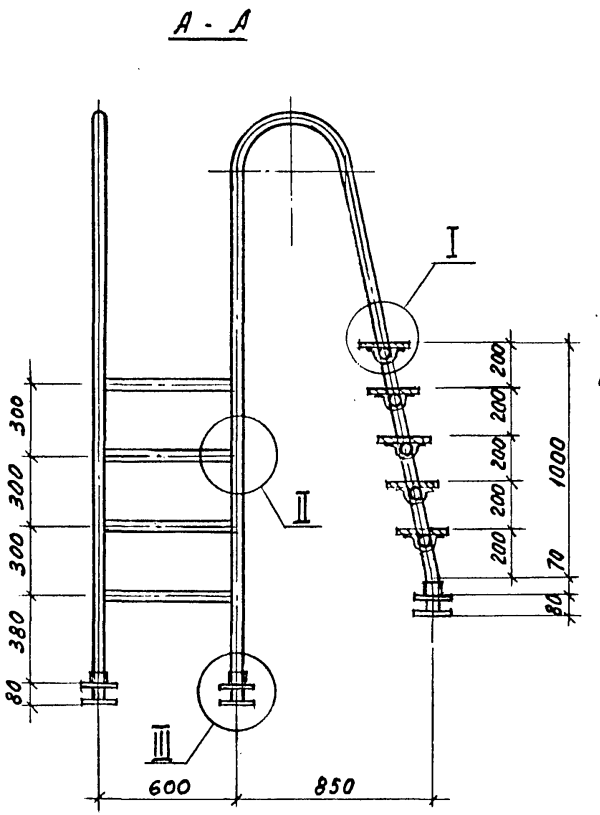

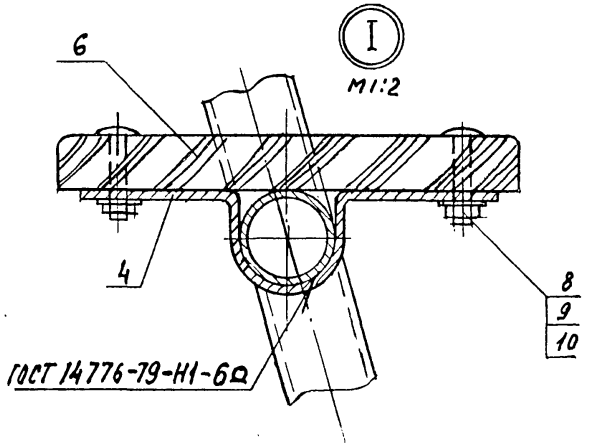

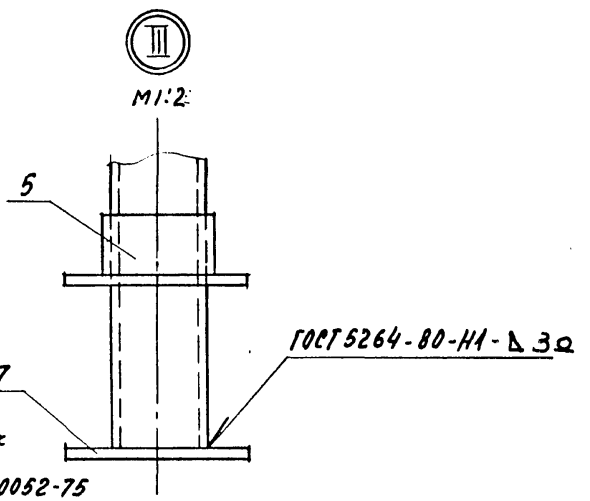

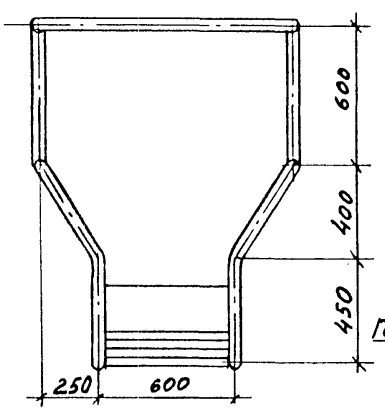

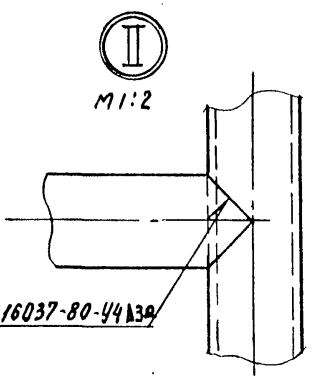

1. Размеры для справок.
2. Электрод Э-42. ГОСТ 10052-75

Рук. маст.	Губаревич		
Гл. инж. м.	Станулевич		
Н. контр.	Коростелев		
ГИП	Коростелев		
Рук. гр. арх.	Актапова		

1.279.9-5.1-17.00.00.00 СБ

Лестница металлическая ЛМ-2 Сборочный чертеж

Стадия	Масса	Масштаб
Р	69,94	1:20
Лист	Листов 1	

ЦНИИЭП торгово-бытовых зданий и туристских комплексов г. Москва

Инв. № подл. | Подпись и дата | Взам. инв. №

Формат	Зона	Поз.	Обозначение	Наименование	Кол.	Примечание
				Документация		
А3			1.279.9-5.1-18.00.00.00.СБ	Сборочный чертеж		
				Детали		
А4		1	1.279.9-5.1-18.00.00.01	Боковина	2	
А4		2	1.279.9-5.1-16.00.00.02	Связь	4	
А4		3	1.279.9-5.1-16.00.00.04	Фланец	4	
А4		4	1.279.9-5.1-16.00.00.06	Фланец	4	

Взам. инв. N | Подпись и дата | Инв. N подл.

1.279.9-5.1-18.00.00.00

Н. контр.	Коростелев		
ГИП	Коростелев		
Рук. гр. арх.	Астапова		

Лестница металлическая ЛМ-3

Стадия	Лист	Листов
Р		1

ЦНИИЭП торгово-бытовых зданий и туристских комплексов г. Москва

Формат А4

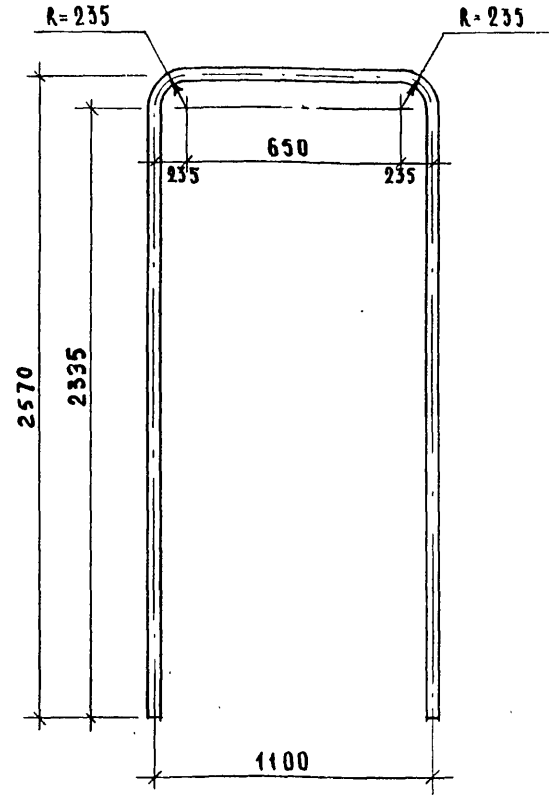

1. Предельные отклонения размеров $\pm \frac{IT14}{2}$

2. Общая длина 6058

Взам. инв. N | Подпись и дата | Инв. N подл.

1.279.9-5.1-17.00.00.02

Н. контр.	Коростелев		
ГИП	Коростелев		
Рук. гр. арх.	Астапова		

Боковина

Стадия	Масса	Масштаб
Р	16,44	1:20
Лист		Листов 1

Труба $\frac{40\times3\ \text{ГОСТ}\ 9941-81^*}{12\times18\text{Н}10\text{Т}\ \text{ГОСТ}\ 5632-72^*}$

ЦНИИЭП торгово-бытовых зданий и туристских комплексов г. Москва

Формат А4

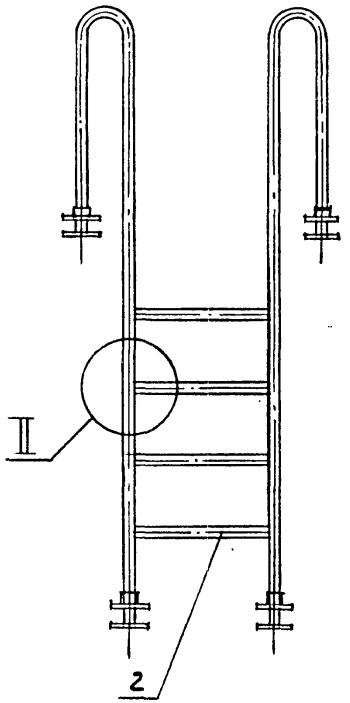

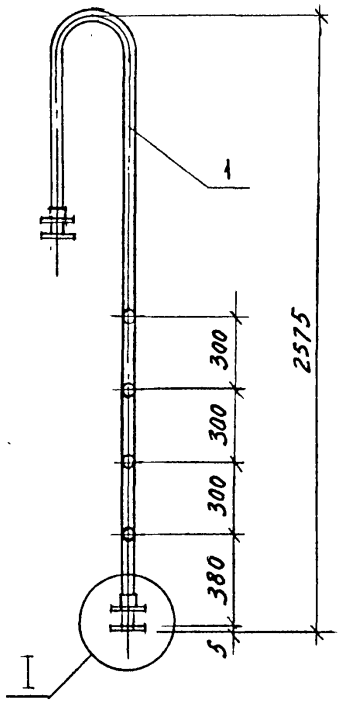

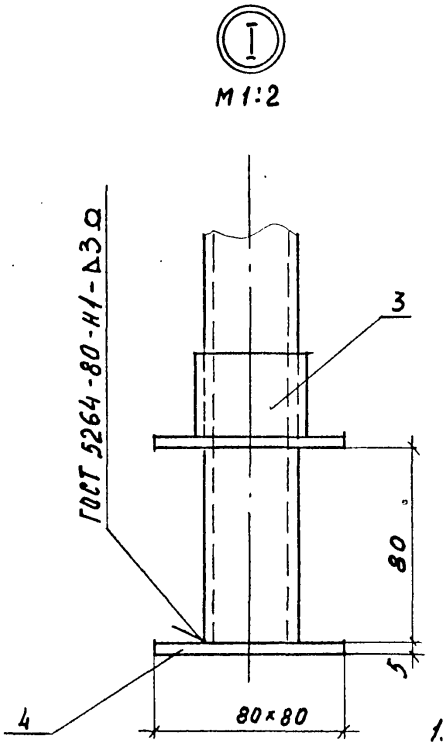

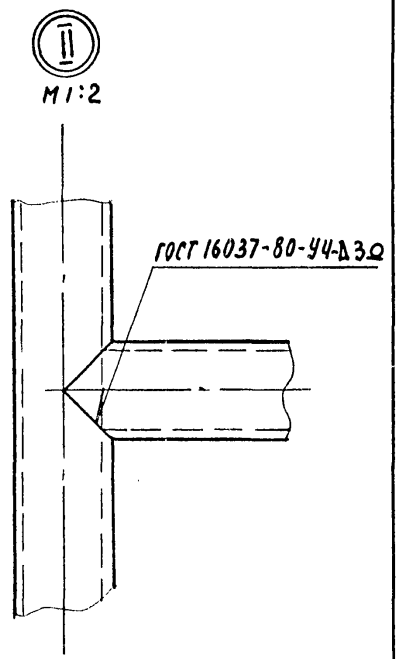

1. Размеры для справок
2. Электрод Э-42 ГОСТ 10052-75

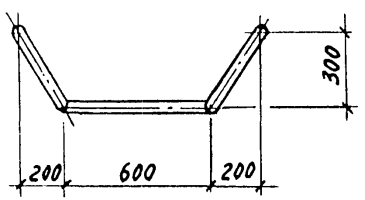

Рук. маст.	Губаревич		
Гл. инж. М.	Станулевич		
Н. контр.	Коростелев		
ГИП	Коростелев		
Рук. гр. Арх.	Агапова		

1.279.9-5.1-18.00.00.00 СБ

Лестница металлическая ЛМ-3 Сборочный чертеж

Стадия	Масса	Масштаб
Р	27,1	1:20
Лист	Листов 1	

ЦНИИЭП торгово-бытовых зданий и туристских комплексов г. Москва

Инв. № подл. | Подпись и дата | Взам. инв. №

21879-03 15 Формат А3

Формат	Зона	Поз.	Обозначение	Наименование	Кол.	Примечание
				Документация		
А3			1.279.9-5.1-19.00.00.00 СБ	Сборочный чертеж		
				Сборочные единицы		
А3		1	1.279.9-5.1-19.00.01.00	Сиденье	1	
А3		2	1.279.9-5.1-19.00.02.00	Основание	1	
А4		3	1.279.9-5.1-19.00.03.00	Связь	1	
				Стандартные изделия		
		4		Шуруп А5×80		
				ГОСТ 1145-80*	5	

Инв. № подл. | Подпись и дата | Взам. инв. №

Н. контр.	Коростелев	
ГИП	Коростелев	
Рук. гр. арх	Астапова	

1.279.9-5.1-19.00.00.00

Скамья с подогревом СП-1

Стадия	Лист	Листов
Р		1

ЦНИИЭП торгово-бытовых зданий и туристских комплексов г. Москва

Формат А4

Формат	Зона	Поз.	Обозначение	Наименование	Кол.	Примечание
				Документация		
А3			1.279.9-5.1-19.00.01.00 СБ	Сборочный чертеж		
				Детали		
				Пиломатериал хвойных пород ГОСТ 8486-66**		
Б4		1	1.279.9-5.1-19.00.01.01	1800×80×40	2	
Б4		2	1.279.9-5.1-19.00.01.02	600×80×40	3	
Б4		3	1.279.9-5.1-19.00.01.03	1800×80×25	6	
				Стандартные изделия		
		4		Шуруп А4×40		
				ГОСТ 1145-80*	72	

Инв. № подл. | Подпись и дата | Взам. инв. №

Ц. контр.	Коростелев	
ГИП	Коростелев	
Рук. гр. арх	Астапова	

1.279.9-5.1-19.00.01.00

Сиденье

Стадия	Лист	Листов
Р		1

ЦНИИЭП торгово-бытовых зданий и туристских комплексов г. Москва

21879-03 16

Формат А4

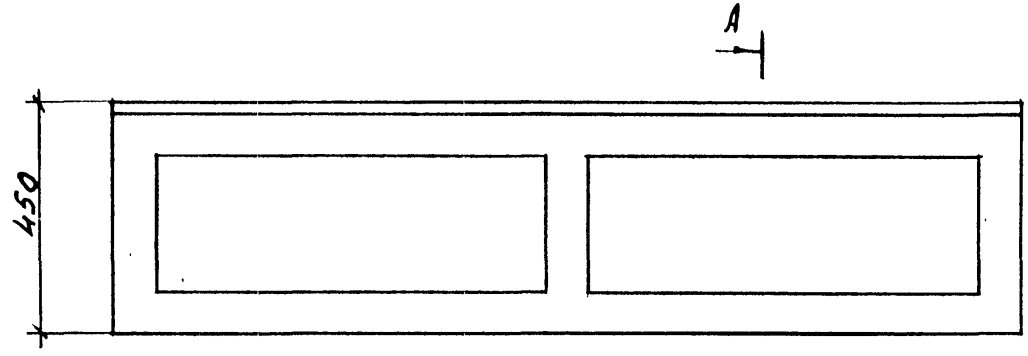

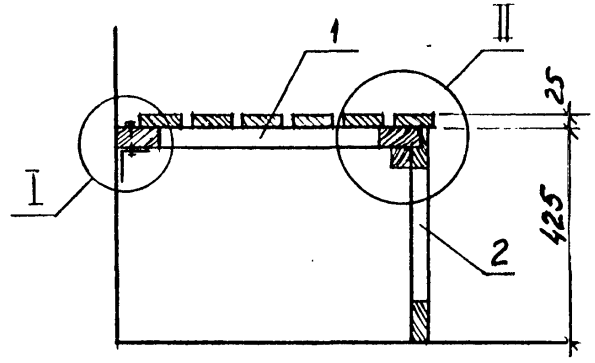

I
М1:2

II
М1:2

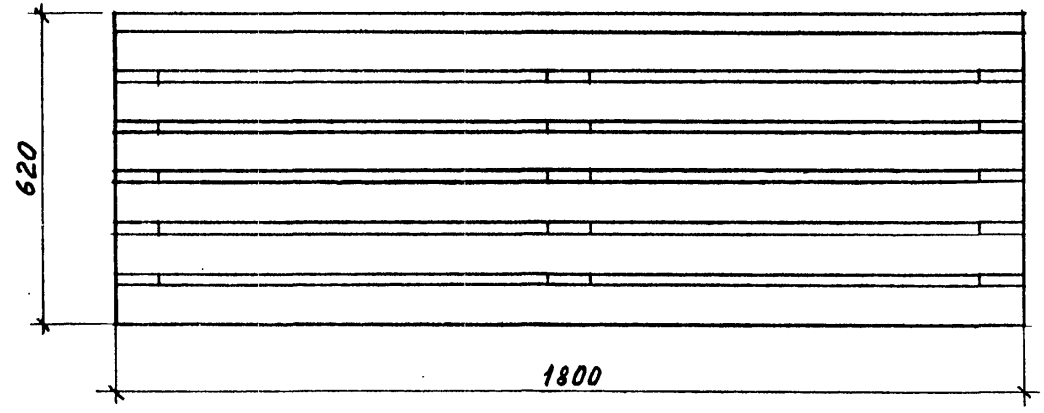

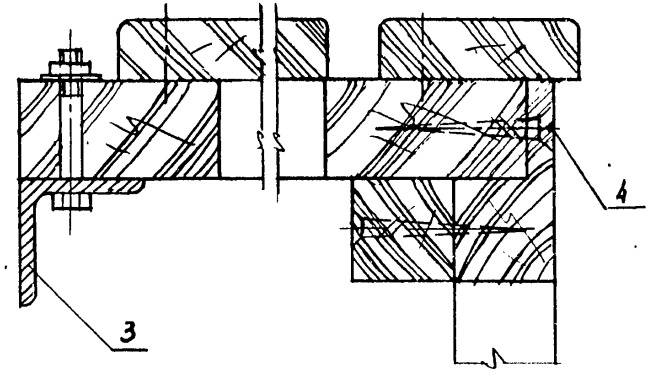

Рук. маст.	Губаревич		
Гл. инж. м.	Станулевич		
Н. контр.	Коростелев		
ГИП	Коростелев		
Рук. гр. арх.	Астапова		

1.279.9-5.1-19.00.00.00 СБ

Скамья с подогревом СП-1
Сборочный чертеж

Стадия	Масса	Масштаб
Р	24,97	1:10
Лист	Листов 1	

ЦНИИЭП торгово-бытовых зданий и туристских комплексов г. Москва

Инв. N подл. | Подпись и дата | Взам. инв. N

А - А

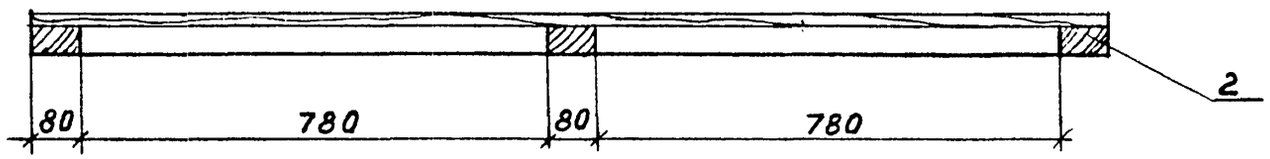

Б - Б

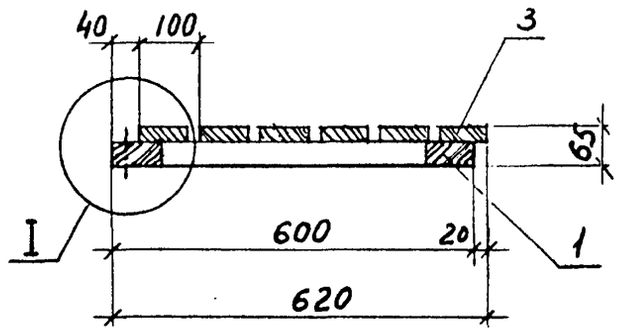

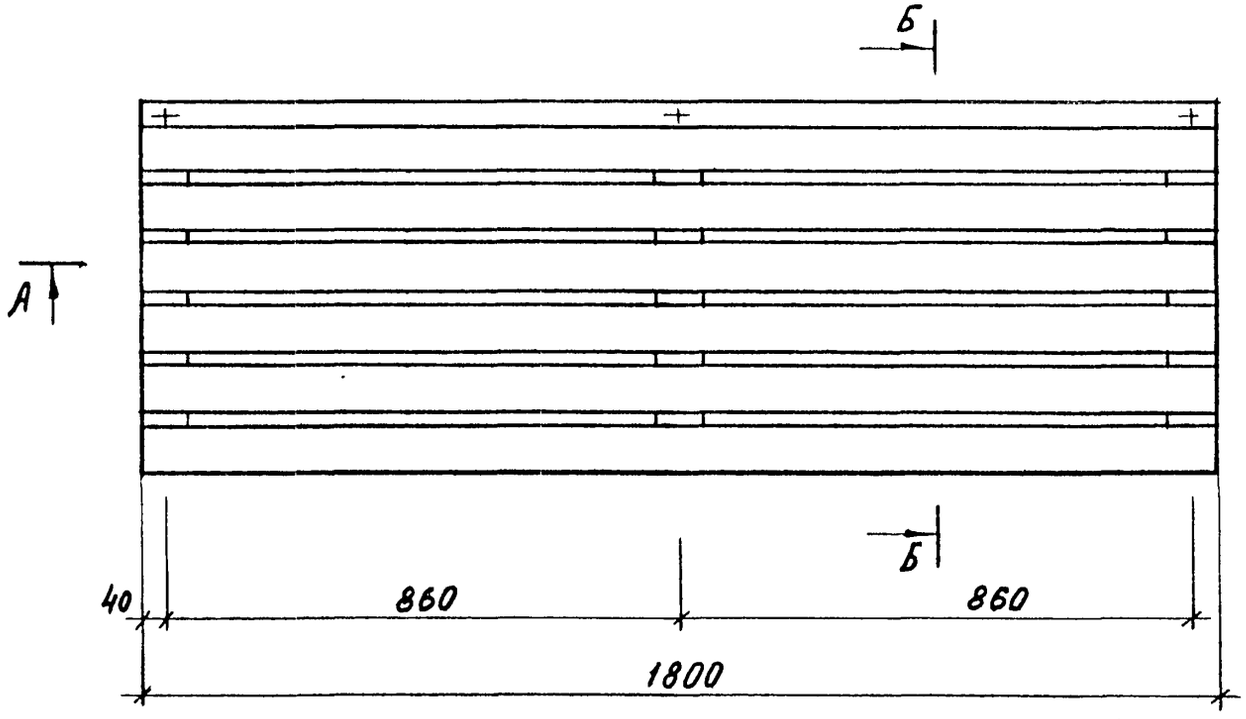

I

М 1:2

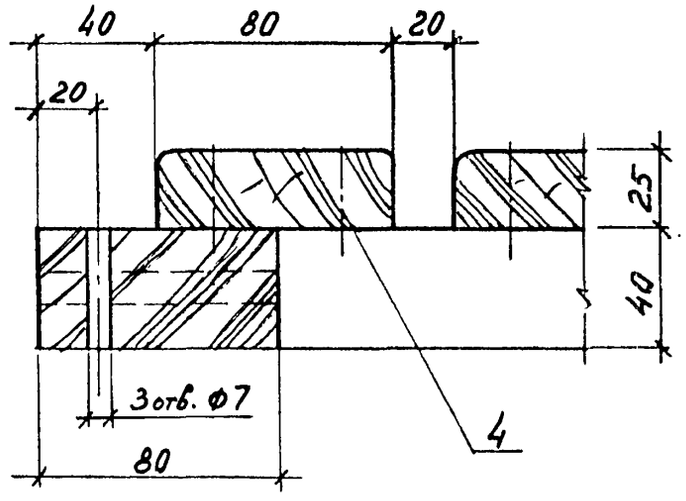

Рук. маст.	Губаревич	
Гл. инж. м.	Станулевич	
Н. контр.	Коростелев	
ГИП	Коростелев	
Рук. гр. арх.	Астапова	

1.279.9-5.1-19.00.01.00 СБ

Сиденье
Сборочный чертеж

Стадия	Масса	Масштаб
Р	15,0	1:10
Лист	Листов 1	

ЦНИИЭП торгово-бытовых зданий и туристских комплексов г. Москва

Инв. № подл. | Подпись и дата | Взам. инв. №

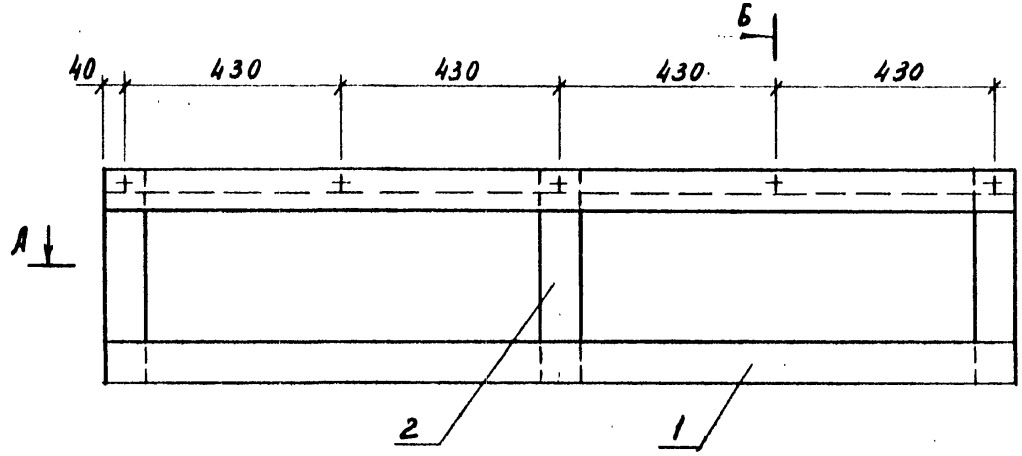

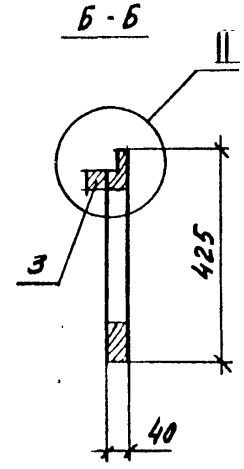

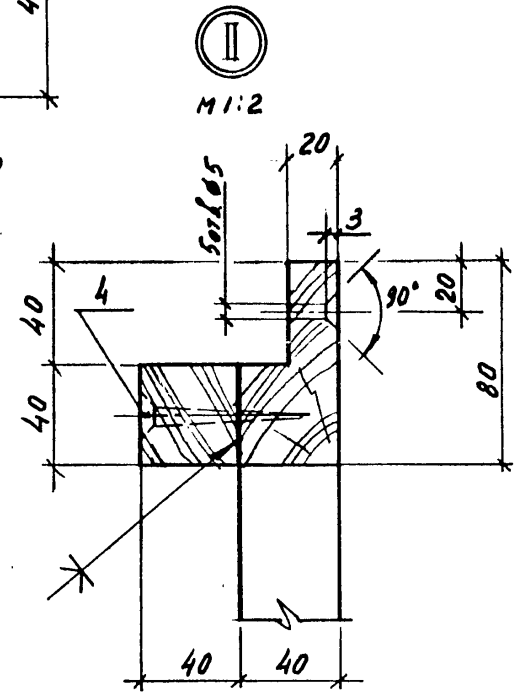

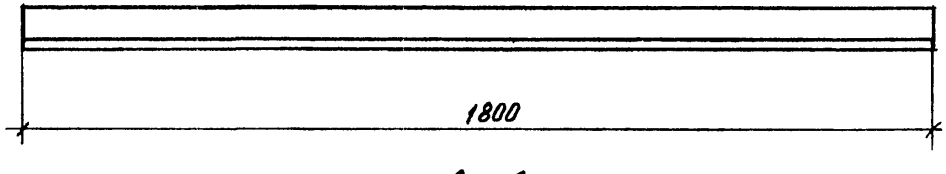

А - А

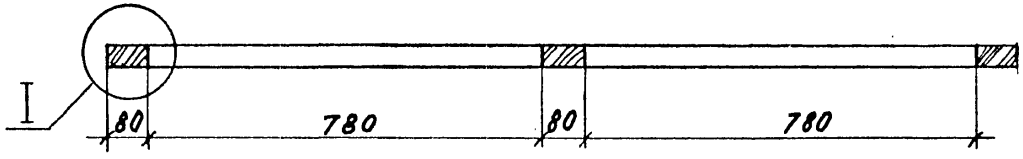

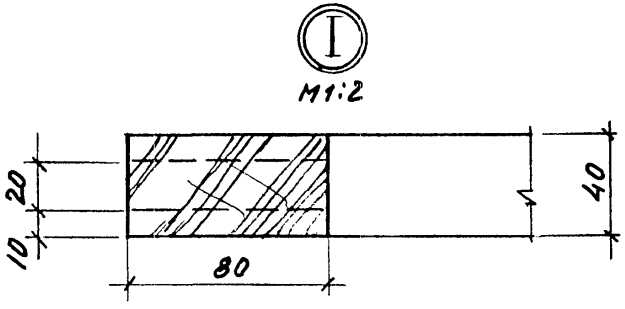

Рук. маст.	Губаревич		
Гл. инж. м.	Станулевич		
Н. контр.	Коростелев		
ГИП	Коростелев		
Рук. гр. арх.	Астапова		

1.279.9-5.1-19.00.02.00СБ

Основание
Сборочный чертеж

Стадия	Масса	Масштаб
Р	5,8	1:10

Лист | Листов 1

ЦНИИЭП торгово-бытовых зданий и туристских комплексов г. Москва

Инв. № подл. | Подпись и дата | Взам. инв. №

Формат	Зона	Поз.	Обозначение	Наименование	Кол.	Примечание
				Документация		
А4			1.279.9-5.1-19.00.03.00 СБ	Сборочный чертеж		
				Детали		
Б4		1	1.279.9-5.1-19.00.03.01	Связь		
				Уголок $\frac{Б\,50\times50\times3\ ГОСТ\,8509\text{-}72^*}{Ст3кп\ ГОСТ\,535\text{-}79^*}$		
				$\ell = 1800$	1	4,14 кг
				Стандартные изделия		
		2		Болт М6×55.58		
				ГОСТ 17473-80	3	
		3		Шайба 6.01.05		
				ГОСТ 6958-78*	3	
		4		Гайка М6.05		
				ГОСТ 5915-70*	3	

Взам. инв. № | Подпись и дата | Инв. № подл.

Н. контр.	Коростелев		
ГИП	Коростелев		
Рук. гр. арх.	Астапова		

1.279.9-5.1-19.00.03.00

Связь

Стадия: Р | Лист | Листов: 1

ЦНИИЭП торгово-бытовых зданий и туристских комплексов г. Москва

Формат А4

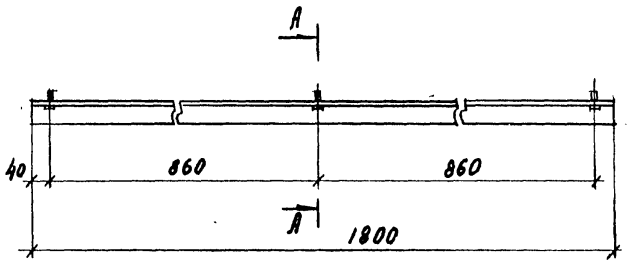

А - А
М 1:2

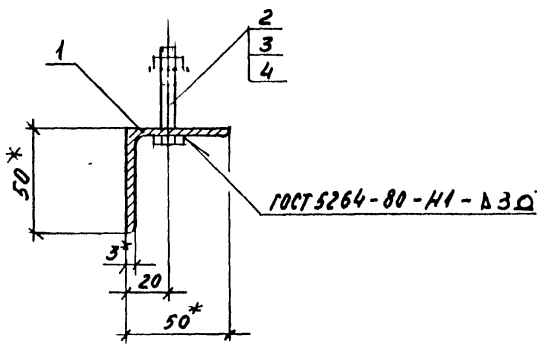

1. * - размеры для справок
2. Отделка Ц 25 м ГОСТ 9.073-77*

Взам. инв. № | Подпись и дата | Инв. № подл.

Н. контр.	Коростелев		
ГИП	Коростелев		
Рук. гр. Арх.	Астапова		

1.279.9-5.1-19.00.03.00 СБ

Связь
Сборочный чертеж

Стадия	Масса	Масштаб
Р	4,17	1:10
Лист	Листов 1	

ЦНИИЭП торгово-бытовых зданий и туристских комплексов г. Москва

 Формат А4

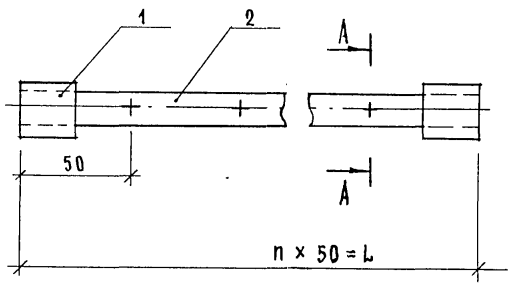

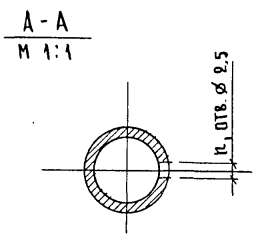

Марка, поз.	Обозначение	Наименование	Кол. 1.279.9-5.1-20.00.01.00- —	01	02	Масса ед., кг	Примечание
1		Муфта короткая ГОСТ 8954-75*	2	2	2	0,05	
2		Труба Ц-Р-15х2,8 ГОСТ 3262-75*					
		ℓ = 2000	1			2,6	
		ℓ = 3000		1		3,9	
		ℓ = 4000			1	5,2	

Обозначение	Марка	L; мм	n	n,	Масса, кг
1.279.9-5.1-20.00.01.00	НД-1	2000	40	39	2,6
-01	НД-2	3000	60	59	3,9
-02	НД-3	4000	80	79	5,2

Рук.маст.	Губаревич	
Н.контр.	Коростелев	
ГИП	Коростелев	
Рук.гр.Арх.	Астапова	

1.279.9-5.1-20.00.01.00СБ

Ножной душ с НД-1 по НД-3
Сборочный чертеж

Стадия	Масса	Масштаб
Р	см. табл.	1:10
Лист	Листов 1	

ЦНИИЭП торгово-бытовых зданий и туристских комплексов г. Москва

Инв. № подл. | Подпись и дата | Взам. инв. №

Марка поз.	Обозначение	Наименование	Кол.	Масса, ед. кг	Примечание
		Водопровод			
1		Ножная ванна			
		ГОСТ 15167-78	1		
2		Сифон напольный			
		ГОСТ 6924-73	1		
3		Смеситель с			
		декоративным			
		колпаком			
		ГОСТ 25809-83	1		
		Контргайка			
		ГОСТ 8961-75*			
4		Ф 40	1		
5		Ф 15	2		
		Муфта короткая			
		ГОСТ 8954-75			
6		Ф 40	1		
7		Ф 50	2		
8		Выпуск			
		ГОСТ 23412-79	1		

Взам. инв. N | Подпись и дата | Инв. N подл.

Рук. маст.	Губаревич		
Н. контр.	Коростелев		
ГИП	Коростелев		
Рук. гр. АОВ	Астапова		

1.279.9-5.1-21.00.00.00

Ножная ванна с наклонным дном НВ-1

Стадия	Лист	Листов
Р	1	2

ЦНИИЭП торгово-бытовых зданий и туристских комплексов г. Москва

Формат А4

Марка поз.	Обозначение	Наименование	Кол.	Масса, ед. кг	Примечание
9		Прокладка			
		ГОСТ 24191-80	1		
10		Шуруп А6×60			
		ГОСТ 1145-80*	4		
		Патрубок			
		Труба Ц-Р-15×2,8			
		ГОСТ 3262-75*			
11		$\ell = 205$	1	0,13	
12		$\ell = 250$	1	0,18	

Взам. инв. N | Подпись и дата | Инв. N подл.

1.279.9-5.1-21.00.00.00

Лист 2

Формат А4

Формат	Зона	Поз.	Обозначение	Наименование	Кол.	Примечание
				Документация		
А3			1.279.9-5.1-19.00.02.00СБ	Сборочный чертеж		
				Детали		
				Брусок		
				Пиломатериал		
				хвойных пород		
				ГОСТ 8486 - 66**		
Б4		1	1.279.9-5.1-19.00.02.01	1800 х 80 х 40	2	
Б4		2	1.279.9-5.1-19.00.02.02	425 х 80 х 40	3	
Б4		3	1.279.9-5.1-19.00.02.03	1800 х 40 х 40	1	
				Стандартные изделия		
				Шуруп А5 х 60		
				ГОСТ 1145 - 80*		

Инв. № подл. | Подпись и дата | Взам. инв. №

	1.279.9-5.1-19.00.02.00	
Н. контр. Коростелев	Основание	Стадия: Р; Лист: ; Листов: 1
ГИП Коростелев		ЦНИИЭП торгово-бытовых зданий и туристских комплексов г. Москва
Рук. гр. Арх. Астапова		

Формат А4

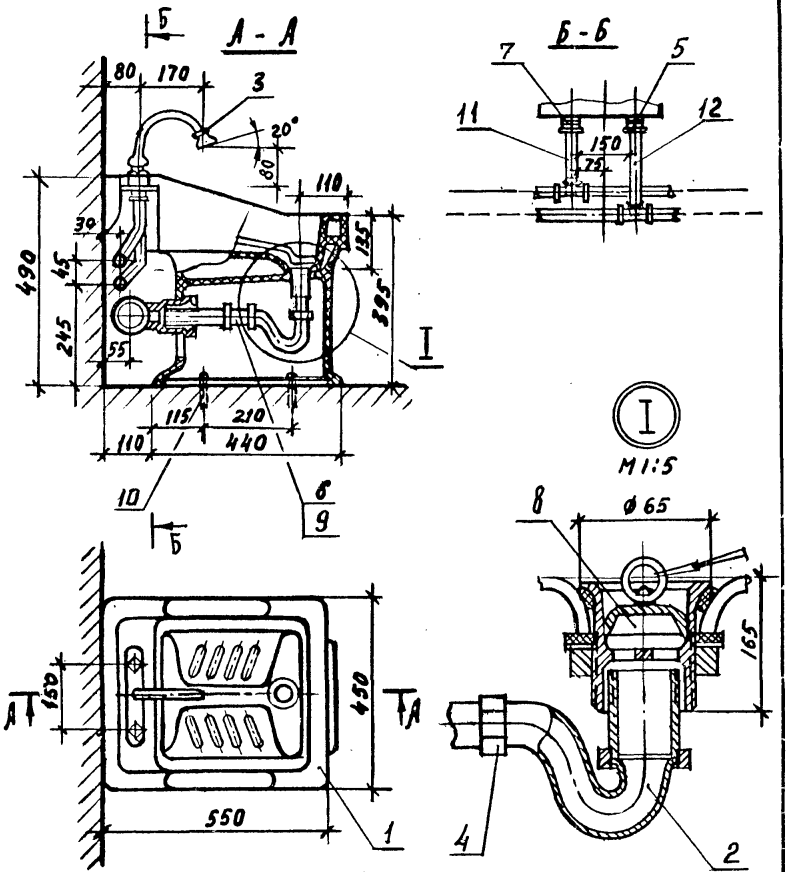

Инв. № подл. | Подпись и дата | Взам. инв. №

	1.279.9-5.1-21.00.00.00СБ	
Н. контр. Коростелев	Ножная ванна с наклонным дном НВ-1 Сборочный чертеж	Стадия: Р; Масса: 32,3; Масштаб: 1:5; Лист: ; Листов: 1
ГИП Коростелев		ЦНИИЭП торгово-бытовых зданий и туристских комплексов г. Москва
Рук. гр. Арх. Астапова		

21879-03 23

Формат А4

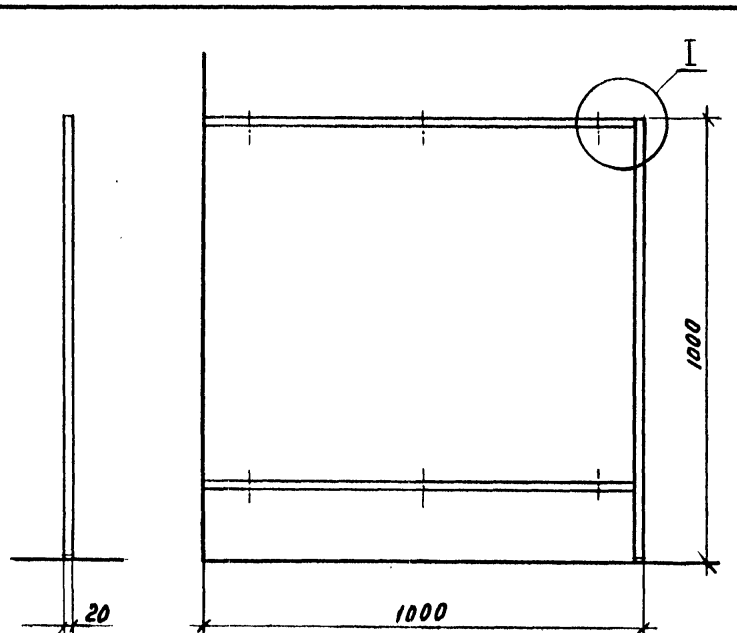

Формат	Зона	Поз.	Обозначение	Наименование	Кол.	Примечание
				Документация		
А4			1.279.9-5.1-00.00.00.00ТО	Техническое описание		
А4			1.279.9-5.1-22.00.00.00СБ	Сборочный чертеж		
				Сборочные единицы		
А3		1	1.279.9-5.1-22.00.01.00	Каркас	1	
А4		2	1.279.9-5.1-22.00.02.00	Щит	1	
				Стандартные изделия		
		3		Шуруп 3,5 х 40 ГОСТ 1146-80*	6	
				Прочие изделия		
		4		Наконечник 9.3-В	1	

Н.контр.	Коростелев		
ГИП	Коростелев		
Рук.гр.арх.	Астапова		

1.279.9-5.1-22.00.00.00 СБ

Экран Э-1

Сборочный чертеж

Стадия	Масса	Масштаб
Р	13,0	1:10
Лист	Листов 1	

ЦНИИЭП торгово-бытовых зданий и туристских комплексов г. Москва

Формат А4

1.279.9-5.1-22.00.00.00

Экран Э-1

Стадия	Лист	Листов
Р		1

ЦНИИЭП торгово-бытовых зданий и туристских комплексов г. Москва

Формат	Зона	Поз.	Обозначение	Наименование	Кол.	Примечание
				Документация		
А3			1.279.9-5.1-22.00.01.00СБ	Сборочный чертеж		
				Детали		
А4		1	1.279.9-5.1-22.00.01.01	Связь	2	
А4		2	1.279.9-5.1-22.00.01.02	Пята	1	
А4		3	1.279.9-5.1-22.00.01.03	Планка	2	
Б4		4	1.279.9-5.1-22.00.01.04	Ножка		
				Труба 20×20×2 ГОСТ 8639-82 / В10 ГОСТ 1050-74*		
				ℓ = 996	1	1,1кг

Инв.№ подл. | Подпись и дата | Взам.инв.№

		1.279.9-5.1-22.00.01.00	
Н.контр.	Коростелев	Каркас	Стадия: Р; Лист; Листов: 1
ГИП	Коростелев		ЦНИИЭП торгово-бытовых зданий и туристских комплексов г. Москва
Рук.гр.арх.	Астапова		

Формат А4

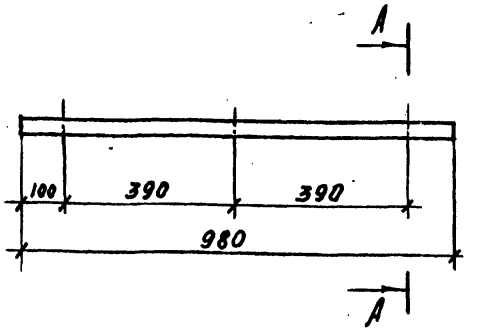

А - А
М1:1

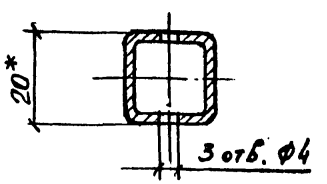

1. *-размеры для справок
2. Предельные отклонения размеров: отверстий H14, остальных ± IT14/2

Инв.№ подл. | Подпись и дата | Взам.инв.№

		1.279.9-5.1-22.00.01.01	
Н.контр.	Коростелев	Связь	Стадия: Р; Масса: 1,1; Масштаб: 1:10; Лист; Листов: 1
ГИП	Коростелев		ЦНИИЭП торгово-бытовых зданий и туристских комплексов г. Москва
Рук.гр.арх.	Астапова	Труба 20×20×2 ГОСТ 8639-82 / В10 ГОСТ 1050-74*	

Формат А4

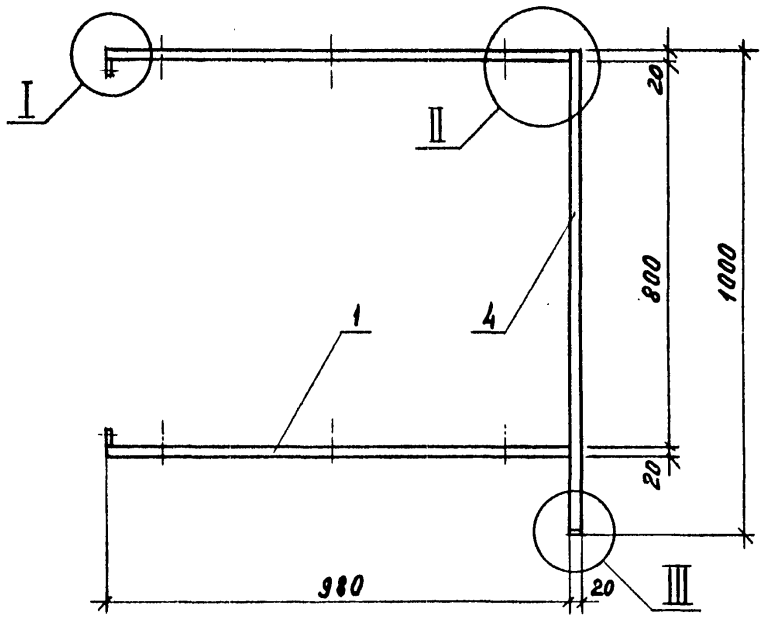

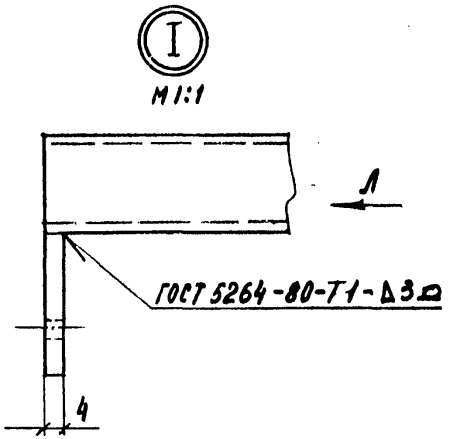

Вид Л
М1:1

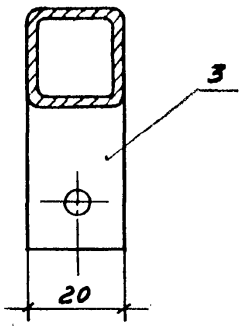

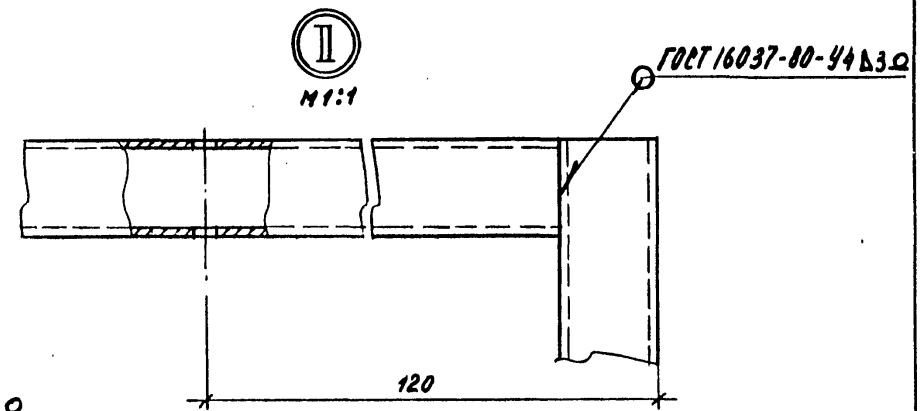

Вид К

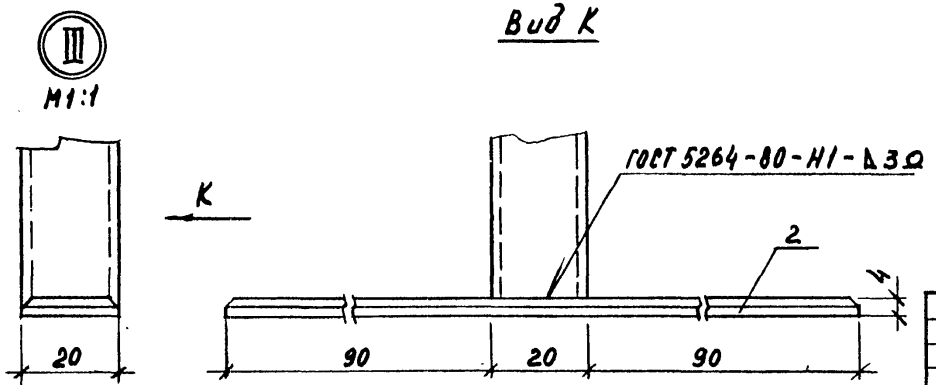

1. Рихтовать
2. Окрасить эмалью НЦ-184 ГОСТ 18374-79

Рук. маст.	Губаревич		
Гл. инж. м.	Станулевич		
Н. контр.	Коростелев		
ГИП	Коростелев		
Рук. гр. арх.	Астапова		

1.279.9-5.1-22.00.01.00 СБ

Каркас
Сварочный чертеж

Стадия	Масса	Масштаб
Р	3,78	1:10
Лист	Листов 1	

ЦНИИЭП торгово-бытовых зданий и туристских комплексов г. Москва

21879-03 26 Формат А3

Инв. № подл. | Подпись и дата | Взам. инв. №

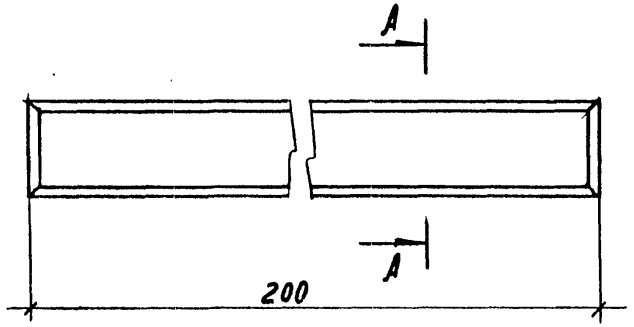

А - А

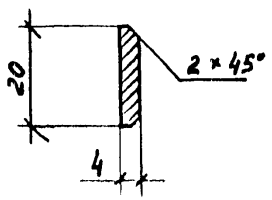

				1.279.9-5.1-22.00.01.02			
				Пята	Стадия	Масса	Масштаб
					Р	0,3	1:1
					Лист	Листов 1	
Н.контр.	Коростелев			Полоса 4×20 ГОСТ 103-76 Ст 3 кп 2 ГОСТ 535-79	ЦНИИЭП торгово-бытовых зданий и туристских комплексов г. Москва		
ГИП	Коростелев						
Рук.гр.арх.	Астапова						

Инв. N подл. | Подпись и дата | Взам. инв. N

Формат А4

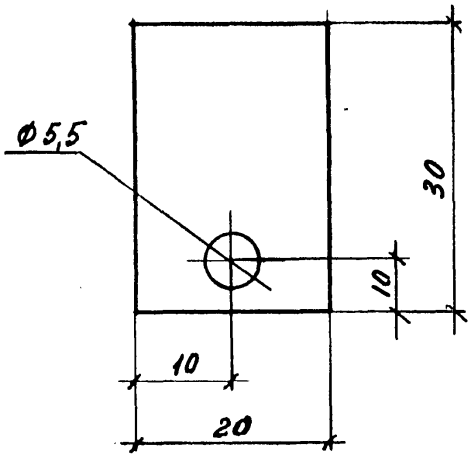

				1.279.9-5.1-22.00.01.03			
				Планка	Стадия	Масса	Масштаб
					Р	0,04	2:1
					Лист	Листов 1	
Н.контр.	Коростелев			Полоса 4×20 ГОСТ 103-76 Ст 3 кп 2 ГОСТ 535-79*	ЦНИИЭП торгово-бытовых зданий и туристских комплексов г. Москва		
ГИП	Коростелев						
Рук.гр.арх.	Астапова						

Инв. N подл. | Подпись и дата | Взам. инв. N

21879-03 27

Формат А4

Формат	Зона	Поз.	Обозначение	Наименование	Кол.	Примечание
				Документация		
А4			1.279.9-5.1-22.00.02.00СБ	Сборочный чертеж		
				Детали		
Б4		1	1.279.9-5.1-22.00.02.01	Щит		
				Плита древесностру-		
				жечная ГОСТ 10632-77*		
				980 × 800 × 19	1	
				Пиломатериал хвой-		
				ных пород ГОСТ 8486-66**		
Б4		2	1.279.9-5.1-22.00.02.02	980 × 19 × 8	2	
Б4		3	1.279.9-5.1-22.00.02.03	800 × 19 × 8	2	
Б4		4	1.279.9-5.1-22.00.02.04	Облицовка		
				Пластик бумажно-		
				слоистый		
				ГОСТ 9590-76*		
				980 × 800 × 1	2	

Инв. № подл. | Подпись и дата | Взам. инв. №

Н. контр.	Коростелев		
ГИП	Коростелев		
Рук. гр. АРХ.	Астапова		

1.279.9-5.1-22.00.02.00

Щит

Стадия	Лист	Листов
Р		1

ЦНИИЭП торгово-бытовых зданий и туристских комплексов г. Москва

Формат А4

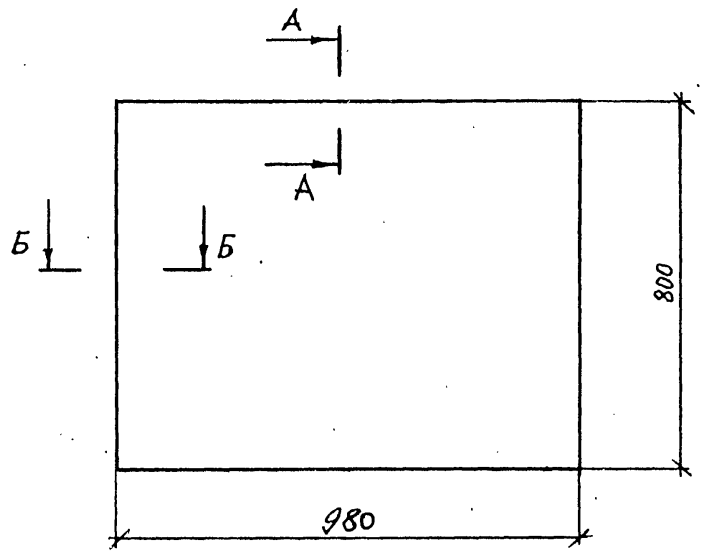

Инв. № подл. | Подпись и дата | Взам. инв. №

Н. контр.	Коростелев		
ГИП	Коростелев		
Рук. гр. АРХ.	Астапова		

1.279.9-5.1-22.00.02.00СБ

Щит
Сборочный чертеж

Стадия	Масса	Масштаб
Р	9,6	1:1
Лист	Листов 1	

ЦНИИЭП торгово-бытовых зданий и туристских комплексов г. Москва

Формат А4

Формат	Зона	Поз.	Обозначение	Наименование	Кол.	Примечание
				Документация		
А4			1.279.9-5.1-00.00.00ТО	Техническое описание		
А3			1.279.9-5.1-23.00.00СБ	Сборочный чертеж		
				Сборочные единицы		
А3		1	1.279.9-5.1-23.00.01.00	Боковина	2	
А4		2	1.279.9-5.1-23.00.02.00	Щит	2	
А4		3	1.279.9-5.1-23.00.03.00	Полка	3	
А4		4	1.279.9-5.1-23.00.04.00	Плинтус	2	
А4		5	1.279.9-5.1-23.00.05.00	Дверка	2	
				Детали		
А4		6	1.279.9-5.1-23.00.00.01	Стенка задняя	1	
Б4		7	1.279.9-5.1-23.00.00.02	Притвор Пиломатериал хвойных пород ГОСТ 8486-66** 1650×21×5	1	

Инв. № подл. | Подпись и дата | Взам. инв. №

Н. контр.	Коростелев	
ГИП	Коростелев	
Рук. гр. АВХ	Астапова	

1.279.9-5.1-23.00.00.00

Шкаф Ш-3

Стадия	Лист	Листов
Р	1	2

ЦНИИЭП торгово-бытовых зданий и туристских комплексов г. Москва

Формат А4

Формат	Зона	Поз.	Обозначение	Наименование	Кол.	Примечание
				Стандартные изделия		
		8		Шуруп А3,5×20 ГОСТ 1145-80*	22	
				Прочие изделия		
		9		Втулка 5.4.1	28	
		10		Полкодержатель 5.4.2	12	
		11		Петля 3.12.А	6	
		12		Замок 4.3	1	
		13		Футорка 8.3.А	1	

Инв. № подл. | Подпись и дата | Взам. инв. №

1.279.9-5.1-23.00.00.00 Лист 2

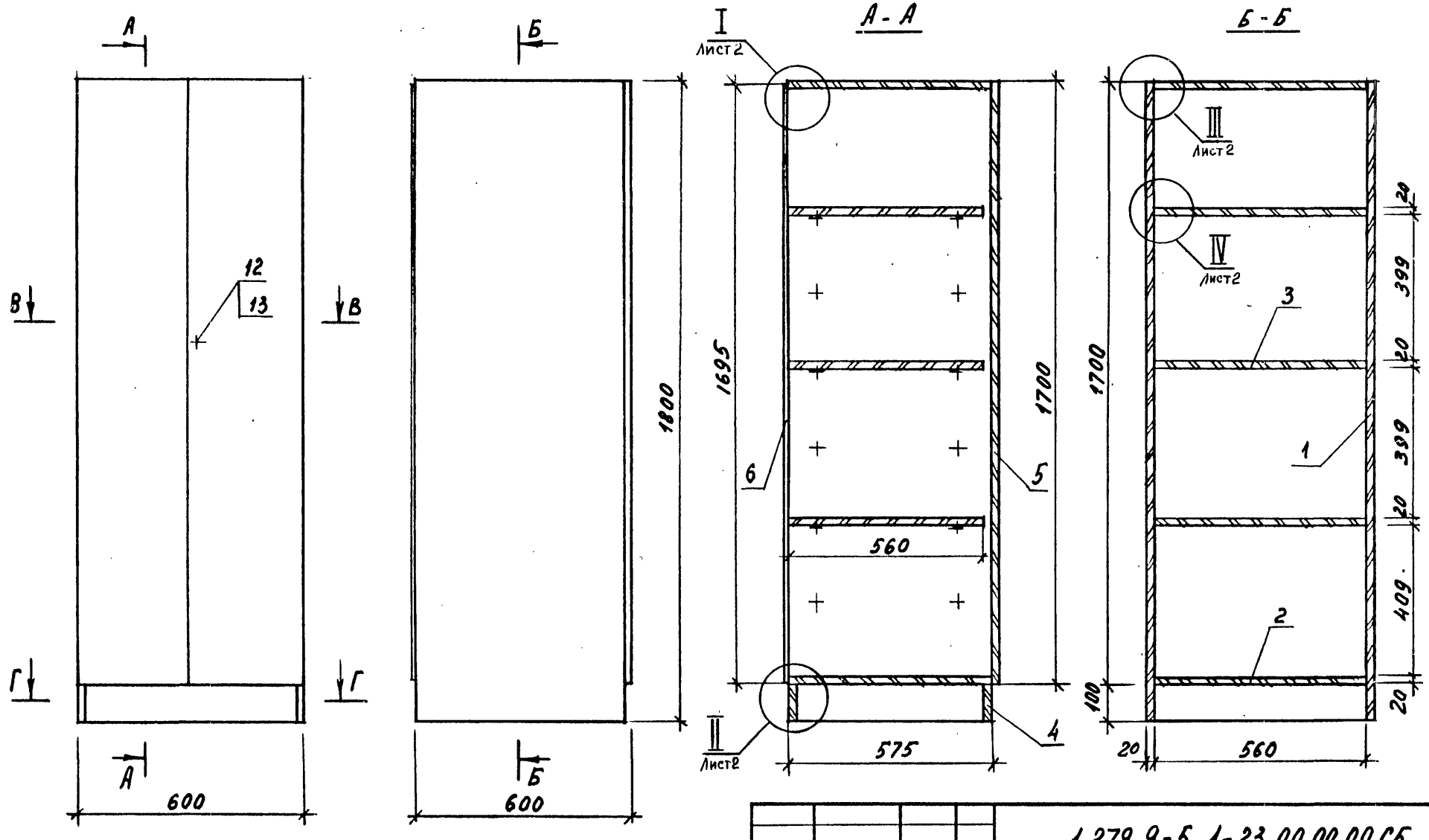

Рук. маст.	Губаревич	
Гл. инж. м.	Станулевич	
Н. контр.	Коростелев	
ГИП	Коростелев	
Рук. гр. арх.	Агапова	

1.279.9-5.1-23.00.00.00 СБ

Шкаф Ш-3

Сборочный чертеж

Стадия	Масса	Масштаб
Р	60,0	1:10
Лист 1	Листов 2	

ЦНИИЭП торгово-бытовых зданий и туристских комплексов г. Москва

Инв. № подл. | Подпись и дата | Взам. инв. №

21879-03 30 Формат А3

В - В

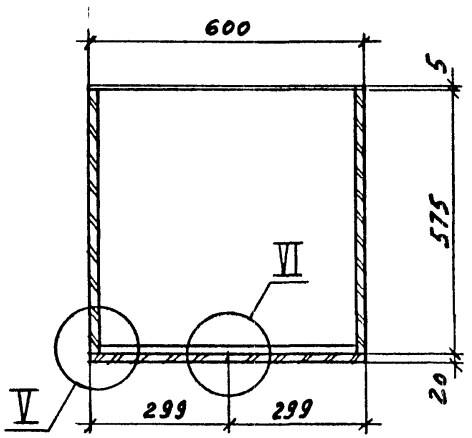

Г - Г

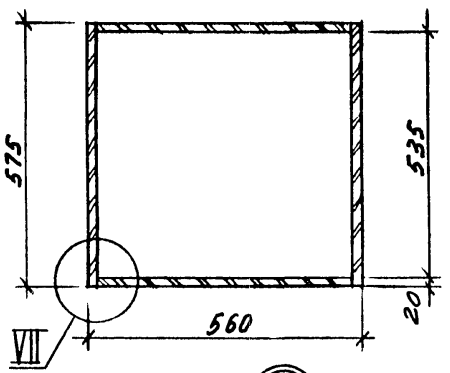

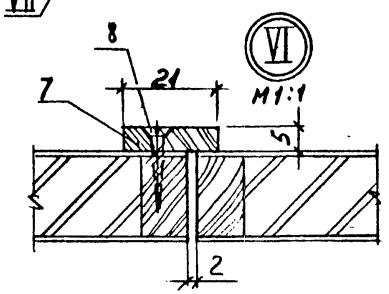

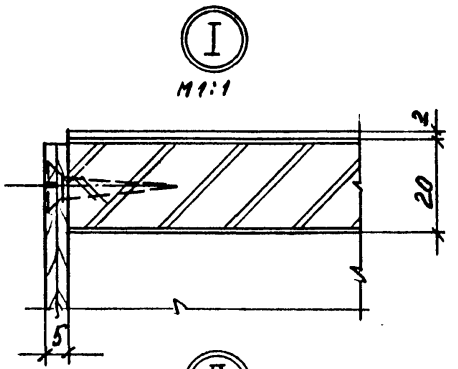

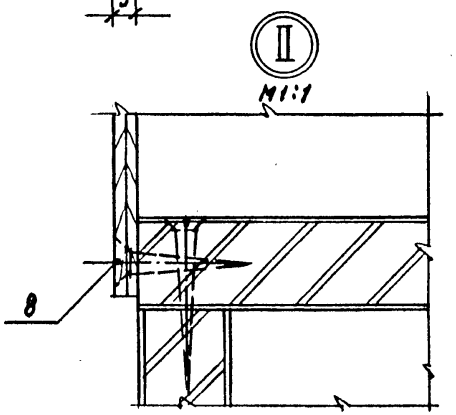

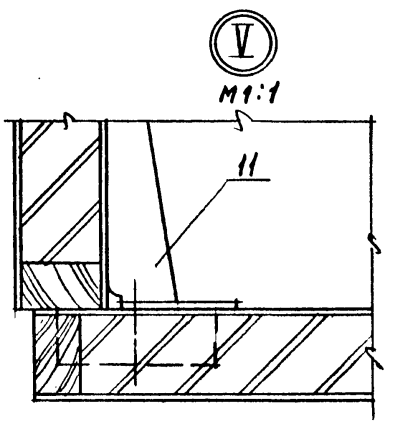

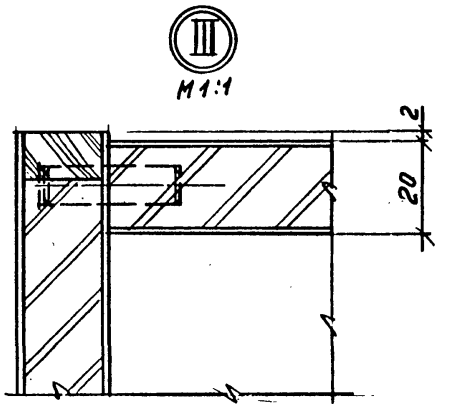

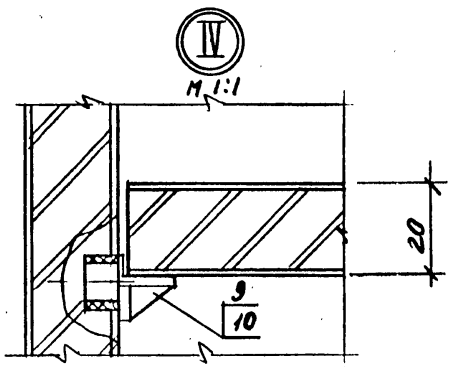

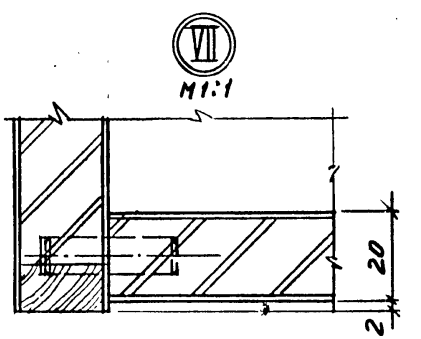

Инв. № подл. | Подпись и дата | Взам. инв. №

1.279.9-5.1-23.00.00.00 СБ

Лист 2

Формат	Зона	Поз.	Обозначение	Наименование	Кол.	Примечание
				Документация		
А3			1.279.9-5.1-23.00.01.00СБ	Сборочный чертеж		
				Детали		
Б4		1	1.279.9-5.1-23.00.01.01	Основа		
				Плита древесно-		
				стружечная		
				ГОСТ 10632-77*		
				1790 × 565 × 19	1	
				Брусок		
				Пиломатериал		
				хвойных пород		
				ГОСТ 8486-66**		
Б4		2	1.279.9-5.1-23.00.01.02	1800 × 19 × 10	1	
Б4		3	1.279.9-5.1-23.00.01.03	575 × 19 × 10	1	
Б4		4	1.279.9-5.1-23.00.01.04	Облицовка		
				Пластик бумажно-		
				слоистый		
				ГОСТ 9590-76*		
				1800 × 575 × 1,0	2	

Инв. № подл. | Подпись и дата | Взам. инв. №

Н. контр.	Коростелев		
ГИП	Коростелев		
Рук. гр. арх.	Астапова		

1.279.9-5.1-23.00.01.00

Боковина

Стадия	Лист	Листов
Р		1

ЦНИИЭП торгово-бытовых зданий и туристских комплексов г. Москва

Формат А4

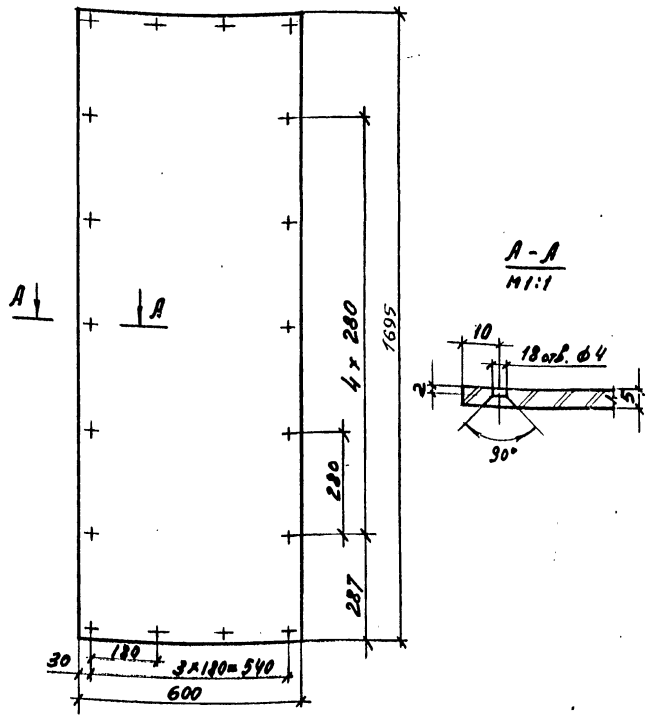

Инв. № подл. | Подпись и дата | Взам. инв. №

Н. контр.	Коростелев		
ГИП	Коростелев		
Рук. гр. арх.	Астапова		

1.279.9-5.1-23.00.00.01

Стенка задняя

Стадия	Масса	Масштаб
Р	1,8	1:10
Лист	Листов 1	

Плита древесно-волокнистая ГОСТ 8904-81*

ЦНИИЭП торгово-бытовых зданий и туристских комплексов г. Москва

Формат А4

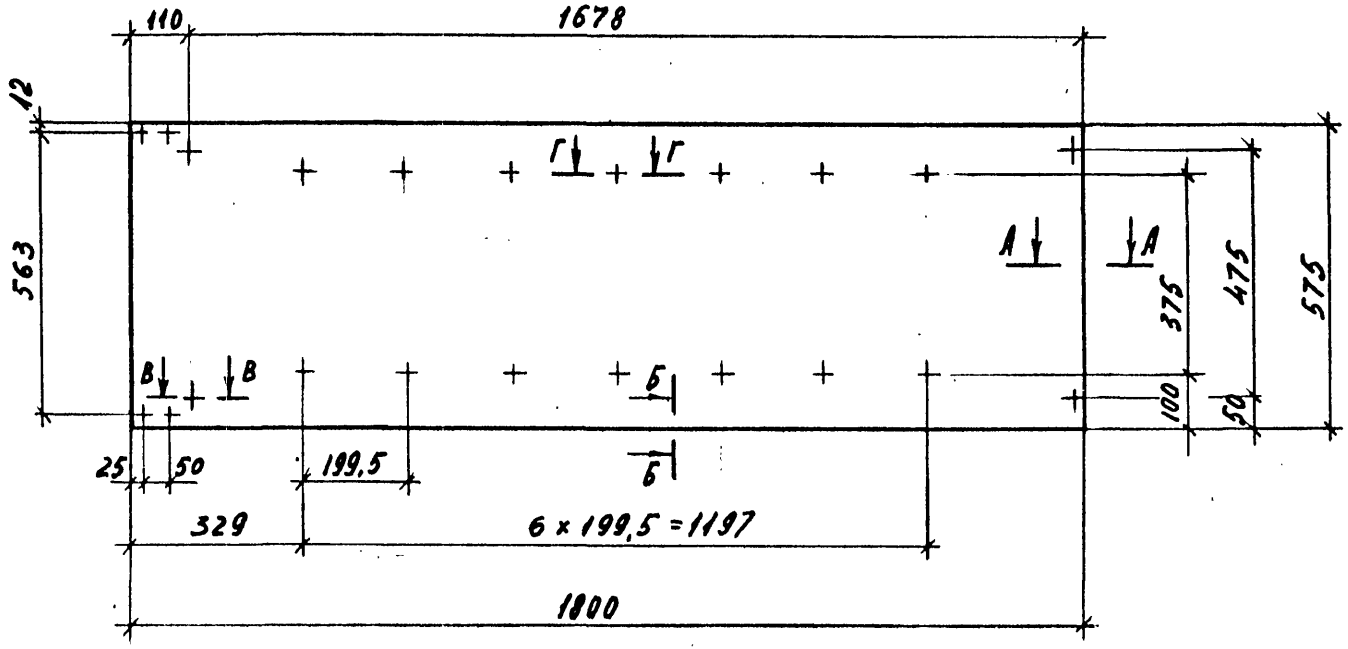

А - А
М1:1

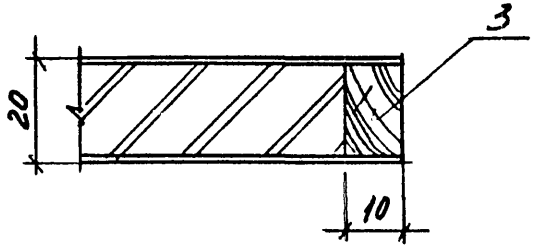

Б - Б
М1:1

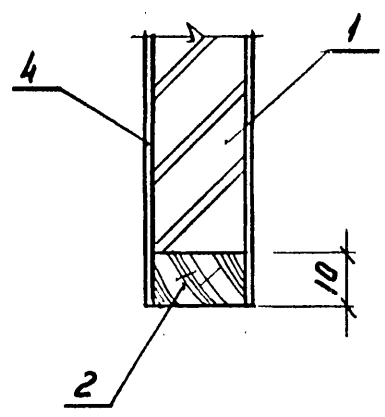

В - В
М1:1

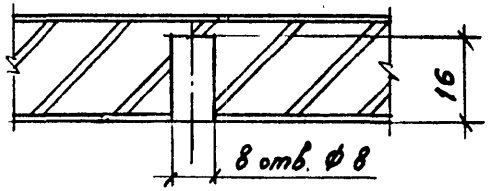

Г - Г
М1:1

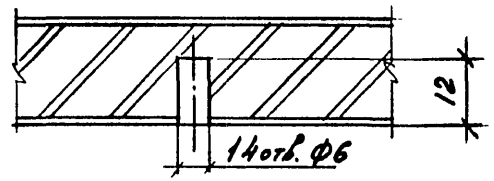

Рук. маст.	Губаревич		
Гл. инж. м.	Станулевич		
Н. контр.	Коростелев		
ГИП	Коростелев		
Рук. гр. арх.	Астапова		

1.279.9-5.1-23.00.01.00 СБ

Боковина
Сборочный чертеж

Стадия	Масса	Масштаб
Р	12,0	1:10
Лист	Листов 1	

ЦНИИЭП торгово-бытовых зданий и туристских комплексов г. Москва

Инв. № подл. | Подпись и дата | Взам. инв. №

Формат	Зона	Поз.	Обозначение	Наименование	Кол.	Примечание
				Документация		
А4			1.279.9-5.1 - 23.00.02.00 СБ	Сборочный чертеж		
				Детали		
Б4		1	1.279.9-5.1-23.00.02.01	Основа		
				Плита древесно-стружечная		
				ГОСТ 10632 - 77*		
				560 × 565 × 19	1	
Б4		2	1.279.9-5.1-23.00.02.02	Рейка		
				Пиломатериал		
				лиственных пород		
				ГОСТ 2695 - 83		
				560 × 19 × 10	1	
Б4		3	1.279.9-5.1-23.00.02.03	Облицовка		
				Пластик бумажно-слоистый		
				ГОСТ 9590 - 76*		
				560 × 575 × 1	2	
Б4		4	1.279.9-5.1-23.00.02.04	Шкант		
				Пиломатериал		
				лиственных пород		
				ГОСТ 2695 - 83		
				30 × ф8	4	

Взам. инв. № | Подпись и дата | Инв. № подл.

1.279.9-5.1-23.00.02.00

Н. контр.	Коростелев	Щит	Стадия: Р; Лист: ; Листов: 1
ГИП	Коростелев		ЦНИИЭП торгово-бытовых зданий и туристских комплексов г. Москва
Рук. гр. арх.	Астапова		

Формат А4

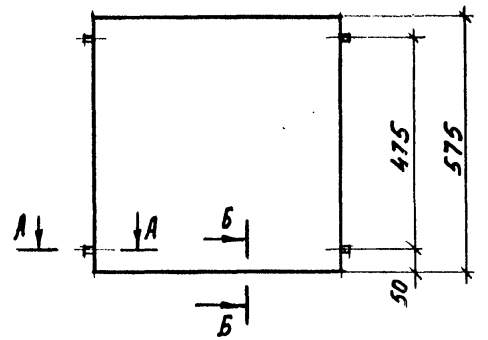

Б - Б
М1:1

А - А
М1:1

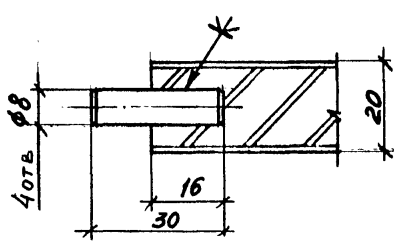

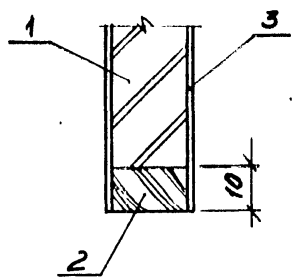

Взам. инв. № | Подпись и дата | Инв. № подл.

1.279.9-5.1-23.00.02.00 СБ

Н. контр.	Коростелев	Щит Сборочный чертеж	Стадия: Р; Масса: 4,6; Масштаб: 1:10; Лист: ; Листов: 1
ГИП	Коростелев		ЦНИИЭП торгово-бытовых зданий и туристских комплексов г. Москва
Рук. гр. арх.	Астапова		

Формат А4

Формат	Зона	Поз.	Обозначение	Наименование	Кол.	Примечание
				Документация		
А4			1.279.9-5.1-23.00.03.00СБ	Сборочный чертеж		
			Переменные данные	для исполнений:		
				1.279.9-5.1-23.00.03.00		
				Детали		
Б4		1	1.279.9-5.1-23.00.03.01	Основание		
				Плита древесно-стружечная		
				ГОСТ 10632-77*		
				555 × 550 × 19	1	
Б4		2	1.279.9-5.1-23.00.03.02	Рейка		
				Пиломатериал лиственных пород		
				ГОСТ 2695-83		
				555 × 19 × 10	1	
Б4		3	1.279.9-5.1-23.00.03.03	Облицовка		
				Пластик бумажно-слоистый		
				ГОСТ 9590-76*		
				555 × 560 × 1	2	

Инв. № подл. | Подпись и дата | Взам. инв. №

Н. контр.	Коростелев		
ГИП	Коростелев		
Рук. гр. АОК	Астапова		

1.279.9-5.1-23.00.03.00

Полка

Стадия	Лист	Листов
Р	1	2

ЦНИИЭП торгово-бытовых зданий и туристских комплексов г. Москва

Формат А4

Формат	Зона	Поз.	Обозначение	Наименование	Кол.	Примечание
			1.279.9-5.1-23.00.03.00-01			
				Детали		
Б4		1	1.279.9-5.1-23.00.03.01-01	Основание		
				Плита древесно-стружечная		
				ГОСТ 10632-77*		
				265 × 550 × 19	1	
Б4		2	1.279.9-5.1-23.00.03.02-01	Рейка		
				Пиломатериал лиственных пород		
				ГОСТ 2695-83		
				265 × 19 × 10	1	
Б4		3	1.279.9-5.1-23.00.03.03-01	Облицовка		
				Пластик бумажно-слоистый		
				ГОСТ 9590-76*		
				265 × 560 × 1	2	

Инв. № подл. | Подпись и дата | Взам. инв. №

1.279.9-5.1-23.00.03.00 Лист 2

Формат А4

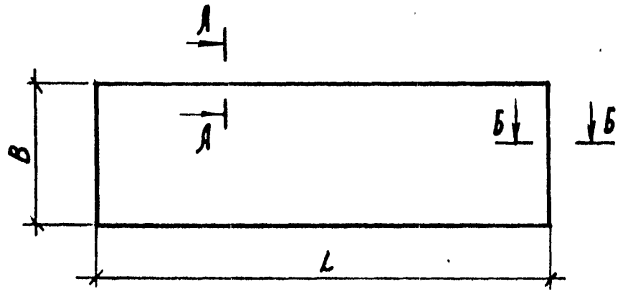

А - А
М1:2

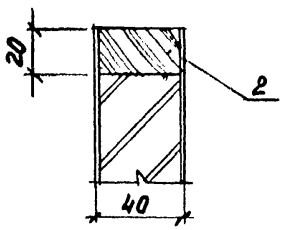

Б - Б
М1:2

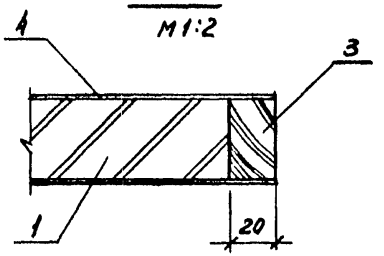

Обозначение	Размеры, мм		Масса, кг
	L	B	
1.279.9-5.1-25.00.01.00	1400	500	16,8
-01	1500	200	7,2
-02	580	500	7,2
-03	700	550	9,6

Н. контр.	Коростелев		
ГИП	Коростелев		
Рук. гр. Арх.	Астапова		

1.279.9-5.1-25.00.01.00 СБ

Щит
Сборочный чертеж

Стадия	Масса	Масштаб
Р	см. табл.	
Лист	Листов 1	

ЦНИИЭП торгово-бытовых зданий и туристских комплексов г. Москва

Подпись и дата | Взам. инв. №

Инв. № подл.

Формат А4

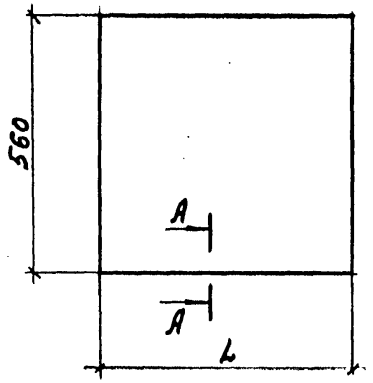

А - А
М1:1

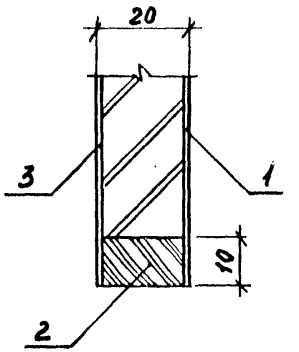

Обозначение	L, мм	Масса, кг
1.279.9-5.1-23.00.03.00	555	3,6
-01	265	1,4

Н. контр.	Коростелев		
ГИП	Коростелев		
Рук. гр. Арх.	Астапова		

1.279.9-5.1-23.00.03.00 СБ

Полка
Сборочный чертеж

Стадия	Масса	Масштаб
Р	см. табл.	1:10
Лист	Листов 1	

ЦНИИЭП торгово-бытовых зданий и туристских комплексов г. Москва

Подпись и дата | Взам. инв. №

Инв. № подл.

Формат А4

Формат	Зона	Поз.	Обозначение	Наименование	Кол.	Примечание
				Документация		
А4			1.279.9-5.1-23.00.04.00СБ	Сборочный чертеж		
				Детали		
Б4		1	1.279.9-5.1-23.00.04.01	Основа		
				Плита древесно-		
				стружечная		
				ГОСТ 10632-77*		
				560 × 100 × 19	1	
Б4		2	1.279.9-5.1-23.00.04.02	Облицовка		
				Пластик бумажно-		
				слоистый		
				ГОСТ 9590-76*		
				560 × 100 × 1	2	
Б4		3	1.279.9-5.1-23.00.04.03	Шкант		
				Пиломатериал		
				лиственных		
				пород ГОСТ 2695-83		
				30 × ф8	4	

Инв. № подл. | Подпись и дата | Взам. инв. №

		1.279.9-5.1-23.00.04.00	
Н. контр.	Коростелев	Плинтус	Стадия: Р; Лист; Листов: 1
ГИП	Коростелев		ЦНИИЭП торгово-бытовых зданий и туристских комплексов г. Москва
Рук. гр. арх.	Астапова		

Формат А4

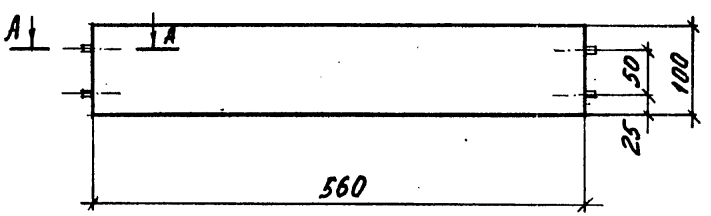

А - А
М1:1

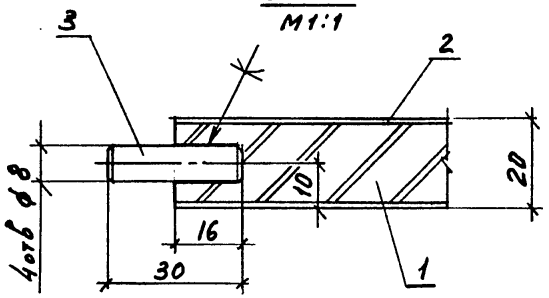

Инв. № подл. | Подпись и дата | Взам. инв. №

		1.279.9-5.1-23.00.04.00 СБ	
Н. контр.	Коростелев	Плинтус Сборочный чертеж	Стадия: Р; Масса: 0,5; Масштаб: 2:1; Лист; Листов: 1
ГИП	Коростелев		ЦНИИЭП торгово-бытовых зданий и туристских комплексов г. Москва
Рук. гр. Арх.	Астапова		

Формат А4

Формат	Зона	Поз.	Обозначение	Наименование	Кол.	Примечание
				Документация		
А4			1.279.9-5.1-23.00.05.00СБ	Сборочный чертеж		
				Детали		
Б4		1	1.279.9-5.1-23.00.05.01	Основа		
				Плита древесно-стружечная		
				ГОСТ 10632-77*		
				1680 × 279 × 19	1	
				Рейка		
				Пиломатериал лиственных пород		
				ГОСТ 2695-83		
Б4		2	1.279.9-5.1-23.00.05.02	1700 × 19 × 10	2	
Б4		3	1.279.9-5.1-23.00.05.03	299 × 19 × 10	2	
Б4		4	1.279.9-5.1-23.00.05.04	Облицовка		
				Пластик бумажно-слоистый		
				ГОСТ 9590-76*		
				1700 × 299 × 1	2	

Инв. № подл. | Подпись и дата | Взам. инв. №

Н. контр.	Коростелев	
ГИП	Коростелев	
Рук. гр. арх.	Астапова	

1.279.9-5.1-23.00.05.00

Дверка

Стадия	Лист	Листов
Р		1

ЦНИИЭП торгово-бытовых зданий и туристских комплексов г. Москва

Формат А4

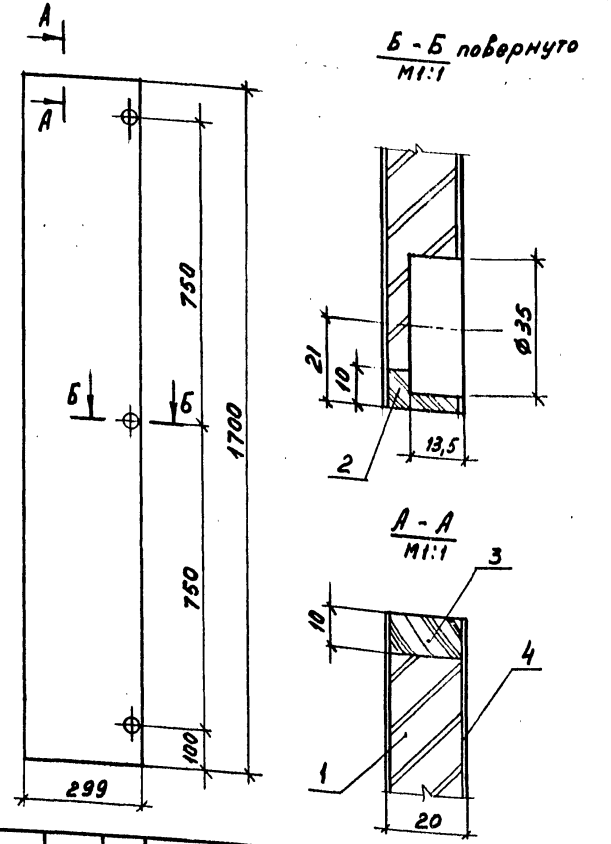

Инв. № подл. | Подпись и дата | Взам. инв. №

Н. контр.	Коростелев	
ГИП	Коростелев	
Рук. гр. арх.	Астапова	

1.279.9-5.1-23.00.05.00СБ

Дверка
Сборочный чертеж

Стадия	Масса	Масштаб
Р	6,1	1:10
Лист	Листов 1	

ЦНИИЭП торгово-бытовых зданий и туристских комплексов г. Москва

Формат А4

Формат	Зона	Поз.	Обозначение	Наименование	Кол.	Примечание
				Документация		
А4			1.279.9-5.1-00.00.00.00ТО	Техническое описание		
А3			1.279.9-5.1-24.00.00.00СБ	Сборочный чертеж		
				Сборочные единицы		
А3		1	1.279.9-5.1-23.00.01.00	Боковина	2	
А4		2	1.279.9-5.1-24.00.01.00	Щит	2	
А4		3	1.279.9-5.1-23.00.03.00-01	Полка	3	
А4		4	1.279.9-5.1-23.00.04.00	Плинтус	2	
А4		5	1.279.9-5.1-23.00.05.00	Дверка	2	
А4		6	1.279.9-5.1-24.00.02.00	Перегородка	1	
				Детали		
А4		7	1.279.9-5.1-23.00.00.01	Стенка задняя	1	

Инв. № подл. | Подпись и дата | Взам. инв. №

Н. контр.	Коростелев	
ГИП	Коростелев	
Рук. гр. АУХ	Астапова	

1.279.9-5.1-24.00.00.00

Шкаф Ш-4

Стадия	Лист	Листов
Р	1	2

ЦНИИЭП торгово-бытовых зданий и туристских комплексов г. Москва

Формат А4

Формат	Зона	Поз.	Обозначение	Наименование	Кол.	Примечание
				Стандартные изделия		
		8		Шуруп А3,5×20 ГОСТ 1145-80*	22	
				Прочие изделия		
		9		Втулка 5.4.1	28	
		10		Полкодержатель 5.4.2	12	
		11		Петля 3.12.А	6	
		12		Замок 4.3	2	
		13		Футорка 8.3.А	1	
		14		Штанга ℓ=270	1	

Инв. № подл. | Подпись и дата | Взам. инв. №

1.279.9-5.1-24.00.00.00 Лист 2

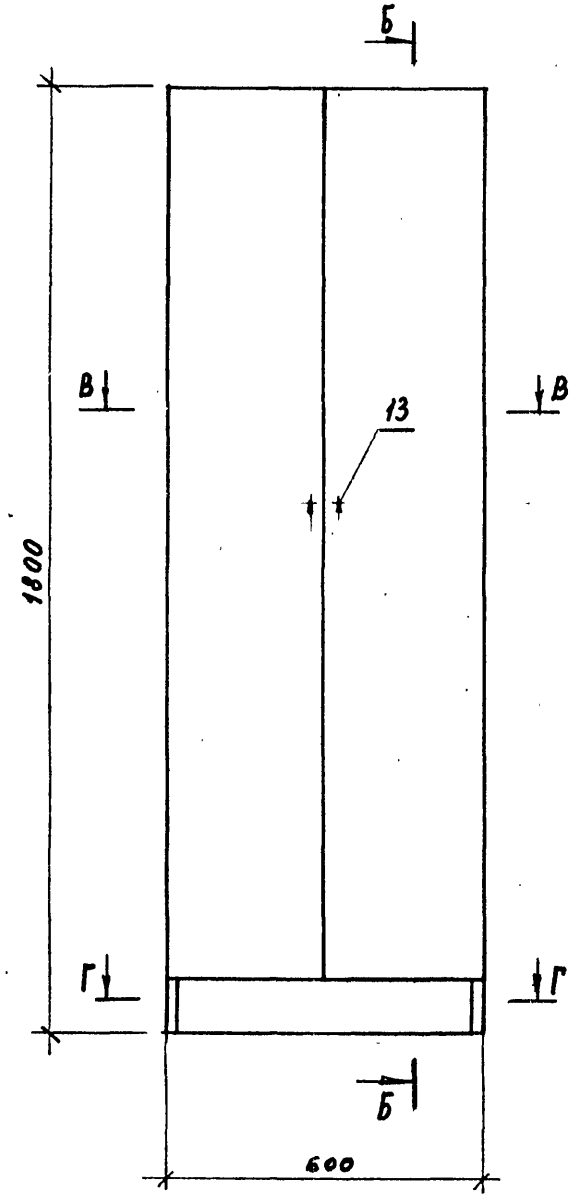

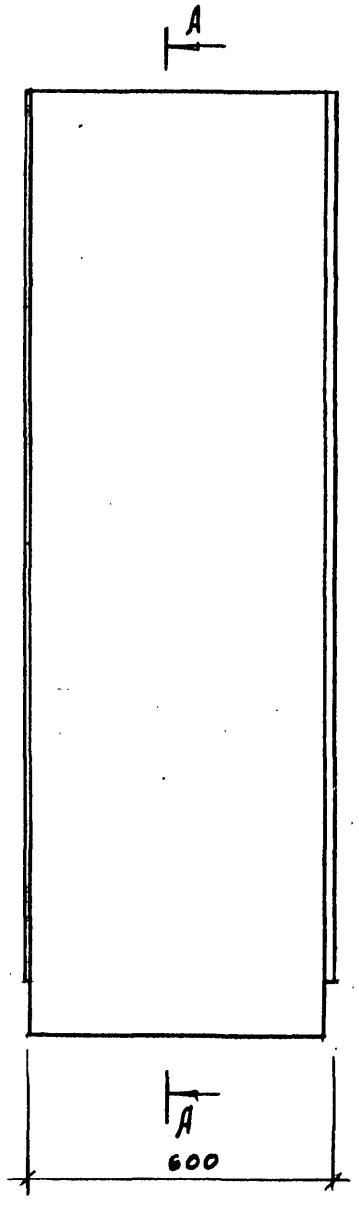

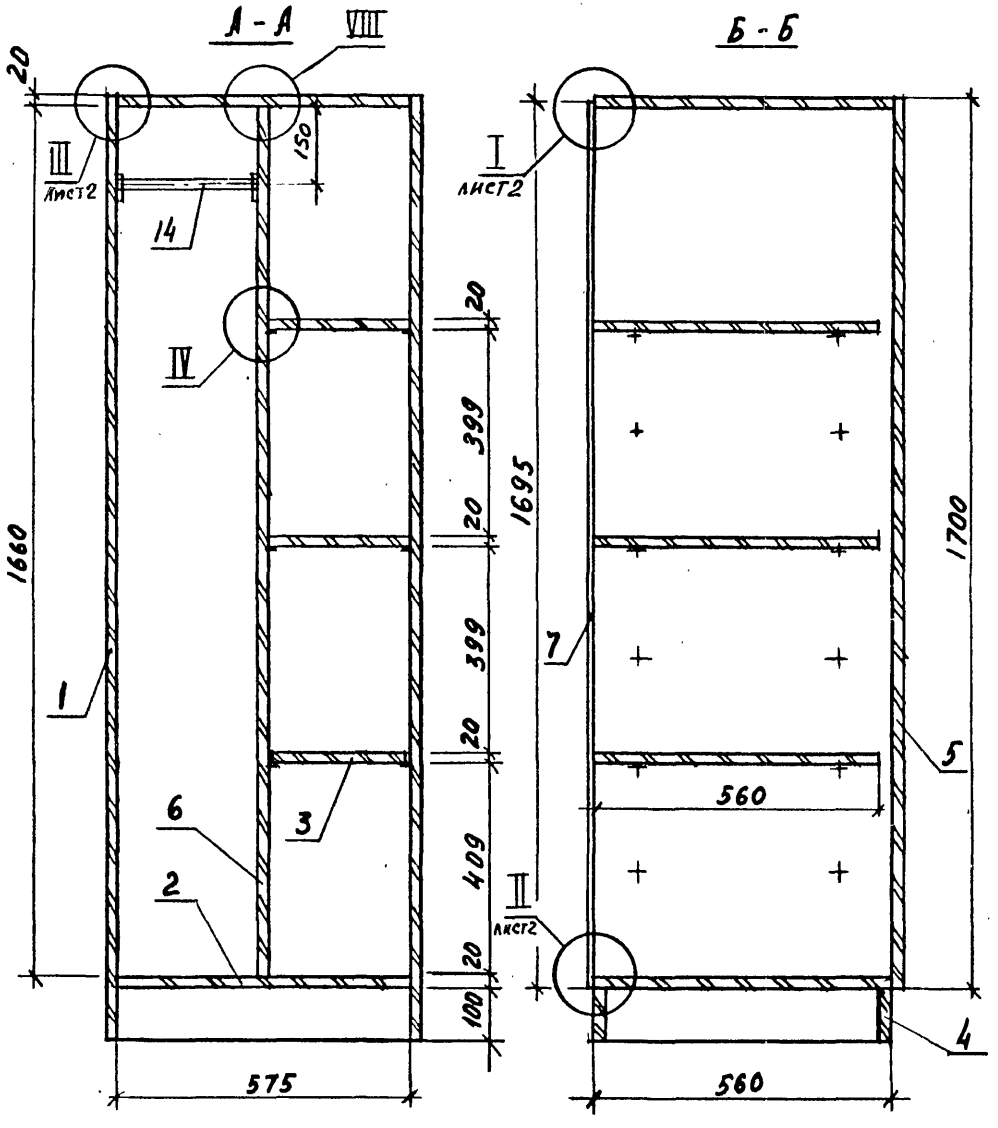

Рук. маст.	Губаревич		
Гл. инж. м.	Станулевич		
Н. контр.	Коростелев		
ГИП	Коростелев		
Рук. гр. арх.	Асапова		

1.279.9-5.1-24.00.00.00 СБ

Шкаф Ш-4

Сборочный чертеж

Стадия	Масса	Масштаб
Р	61,2	1:10
Лист 1	Листов 2	

ЦНИИЭП торгово-бытовых зданий и туристских комплексов г. Москва

Инв. № подл. | Подпись и дата | Взам. инв. №

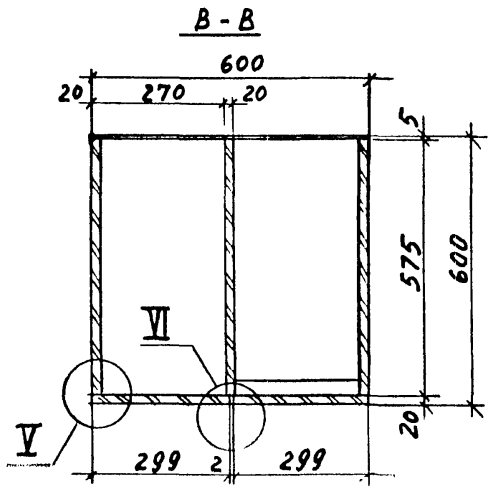

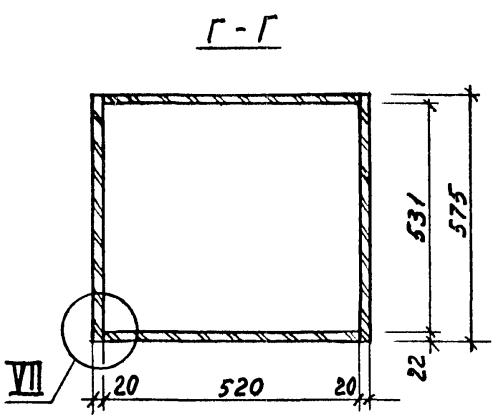

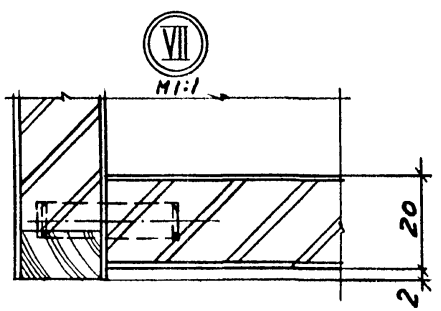

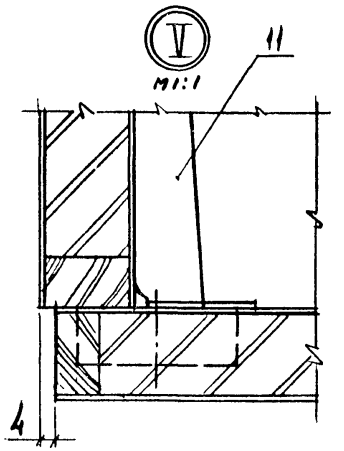

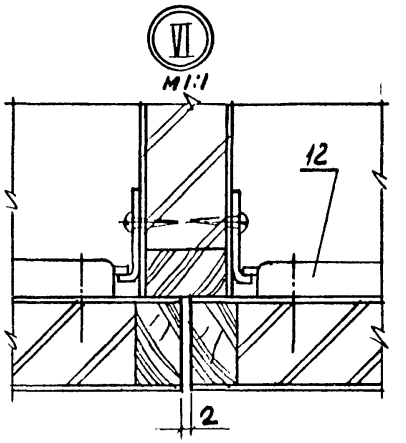

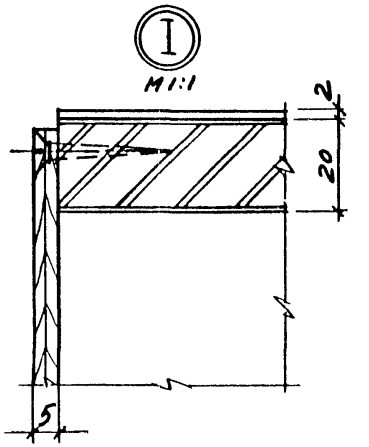

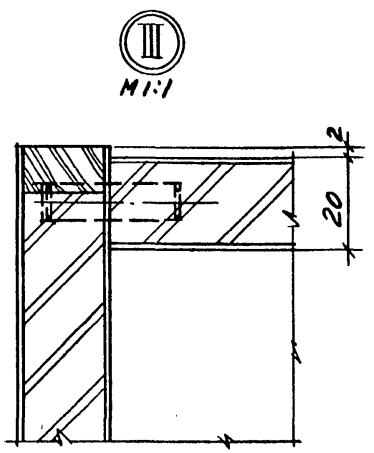

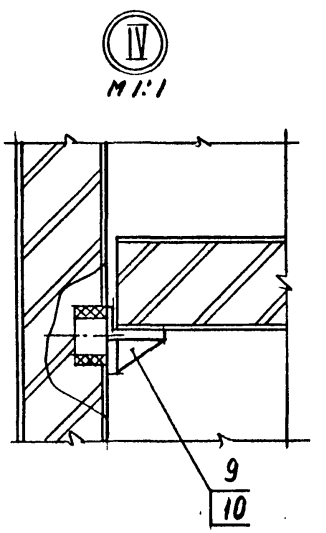

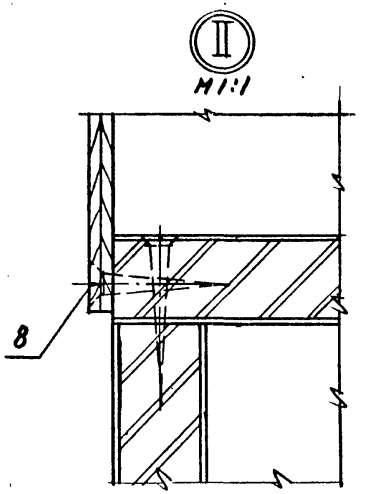

Инв. N подл. | Подпись и дата | Взам. инв. N

1.279.9-5.1-24.00.00.00 СБ

Лист 2

Формат	Зона	Поз.	Обозначение	Наименование	Кол.	Примечание
				Документация		
А4			1.279.9-5.1-24.00.01.00 СБ	Сборочный чертеж		
				Детали		
Б4		1	1.279.9-5.1-24.00.01.01	Основа		
				Плита древесно-стружечная		
				ГОСТ 10632-77*		
				560 × 565 × 19	1	
Б4		2	1.279.9-5.1-24.00.01.02	Рейка		
				Пиломатериал лиственных пород		
				ГОСТ 2695-83		
				560 × 19 × 10	1	
Б4		3	1.279.9-5.1-24.00.01.03	Облицовка		
				Пластик бумажно-слоистый ГОСТ 9590-76*		
				560 × 575 × 1	2	
Б4		4	1.279.9-5.1-24.00.01.04	Шкант		
				Пиломатериал лиственных пород		
				ГОСТ 2695-83		
				30 × ф8	4	

Взам. инв. № | Подпись и дата | Инв. № подл.

1.279.9-5.1-24.00.01.00

					Стадия	Лист	Листов
Н. контр.	Коростелев			Щит	Р		1
ГИП	Коростелев				ЦНИИЭП торгово-бытовых зданий и туристских комплексов г. Москва		
Рук. гр. арх	Астапова						

Формат А4

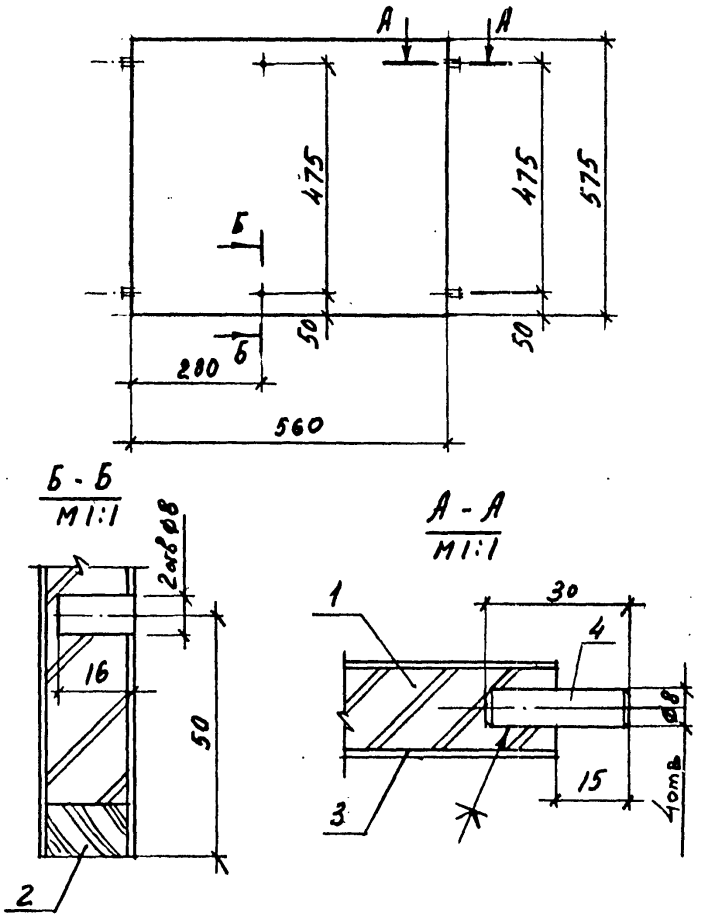

1.279.9-5.1-24.00.01.00 СБ

					Стадия	Масса	Масштаб
Н. контр.	Коростелев			Щит Сборочный чертеж	Р	4,6	1:10
ГИП	Коростелев				Лист	Листов 1	
Рук. гр. арх	Астапова				ЦНИИЭП торгово-бытовых зданий и туристских комплексов г. Москва		

Формат А4

Формат	Зона	Поз.	Обозначение	Наименование	Кол.	Примечание
				Документация		
А4			1.279.9-5.1-24.00.02.00СБ	Сборочный чертеж		
				Детали		
Б4		1	1.279.9-5.1-24.00.02.01	Основание		
				Плита древесно-стружечная		
				ГОСТ 10632-77*		
				1658×565×19	1	
Б4		2	1.279.9-5.1-24.00.02.02	Рейка		
				Пиломатериал		
				лиственных пород		
				ГОСТ 2695-83		
				1658×19×10	1	
Б4		3	1.279.9-5.1-24.00.02.03	Облицовка		
				Пластик бумажно-слоистый		
				ГОСТ 9590-76*		
				1658×575×1	2	
Б4		4	1.279.9-5.1-24.00.02.04	Шкант		
				Пиломатериал		
				лиственных пород		
				ГОСТ 2695-83		

Инв.№ подл. | Подпись и дата | Взам.инв.№

Н.контр.	Коростелев		
ГИП	Коростелев		
Рук.гр.арх.	Астапова		

1.279.9-5.1-24.00.02.00

Перегородка

Стадия	Лист	Листов
Р		1

ЦНИИЭП торгово-бытовых зданий и туристских комплексов г. Москва

Формат А4

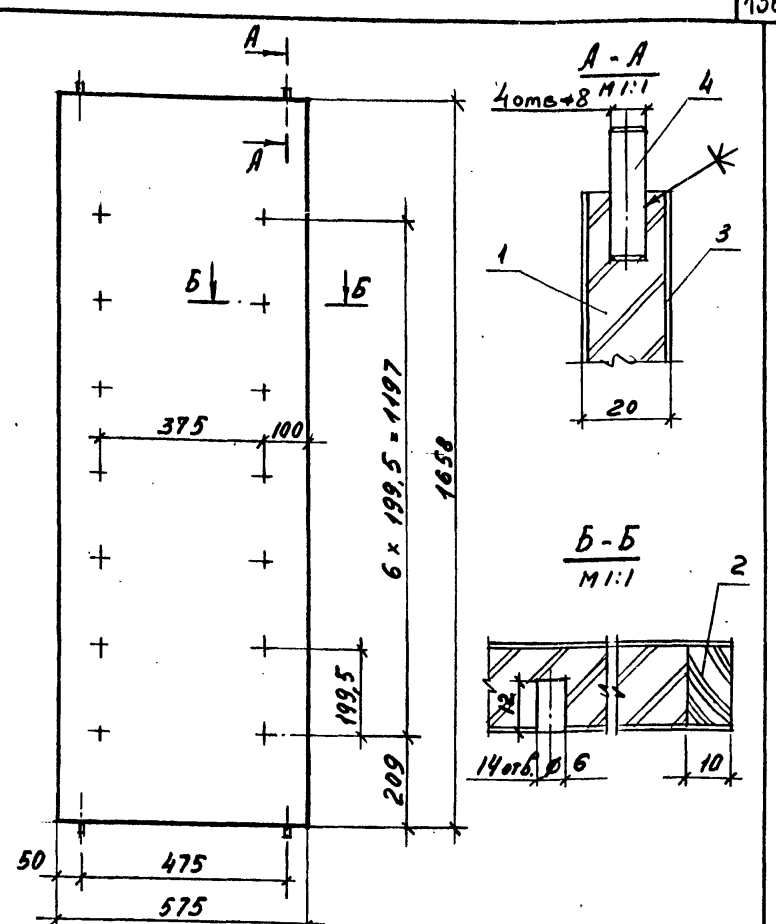

Инв.№ подл. | Подпись и дата | Взам.инв.№

Н.контр.	Коростелев		
ГИП	Коростелев		
Рук.гр.арх.	Астапова		

1.279.9-5.1-24.00.02.00 СБ

Перегородка

Сборочный чертеж

Стадия	Масса	Масштаб
Р	12,1	1:10
Лист	Листов 1	

ЦНИИЭП торгово-бытовых зданий и туристских комплексов г. Москва

Формат А4

Формат	Зона	Поз.	Обозначение	Наименование	Кол.	Примечание
				Документация		
А3			1.279.9-5.1-25.00.00.00СБ	Сборочный чертеж		
				Сборочные единицы		
А4		1	1.279.9-5.1-25.00.01.00	Щит	1	
		2	-01		1	
		3	-02		1	
		4	-03		1	
				Детали		
А4		5	1.279.9-5.1-25.00.00.01	Уголок	6	
				Брусок		
А4		6	1.279.9-5.1-25.00.00.02		1	
		7	-01		1	
		8	-02		1	
				Стандартные изделия		
		9		Шуруп А5х30		
				ГОСТ 1144-80	12	
		10		Петля ПВ4		
				ГОСТ 5088-78*	2	
		11		Петля ППД		
				ГОСТ 5088-78*	2	
		12		Задвижка ЗТ		
				ГОСТ 5090-79		

Инв. № подл. | Подпись и дата | Взам. инв. №

Н. контр.	Коростелев	
ГИП	Коростелев	
Рук. гр. арх.	Астапова	

1.279.9-5.1-25.00.00.00

Крышка КР-4

Стадия	Лист	Листов
Р		1

ЦНИИЭП торгово-бытовых зданий и туристских комплексов г. Москва

Формат А4

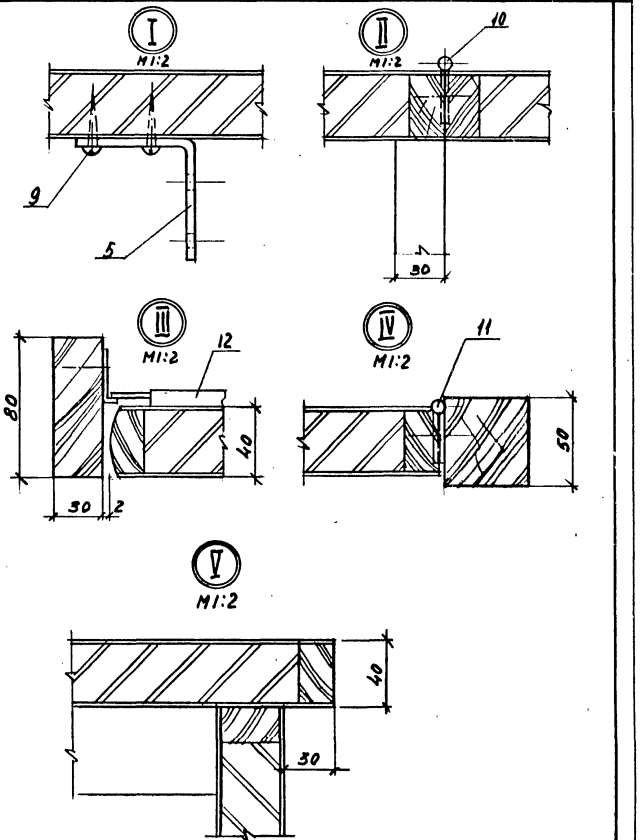

1.279.9-5.1-25.00.00.00СБ

Лист 2

21879-03 44

Формат А4

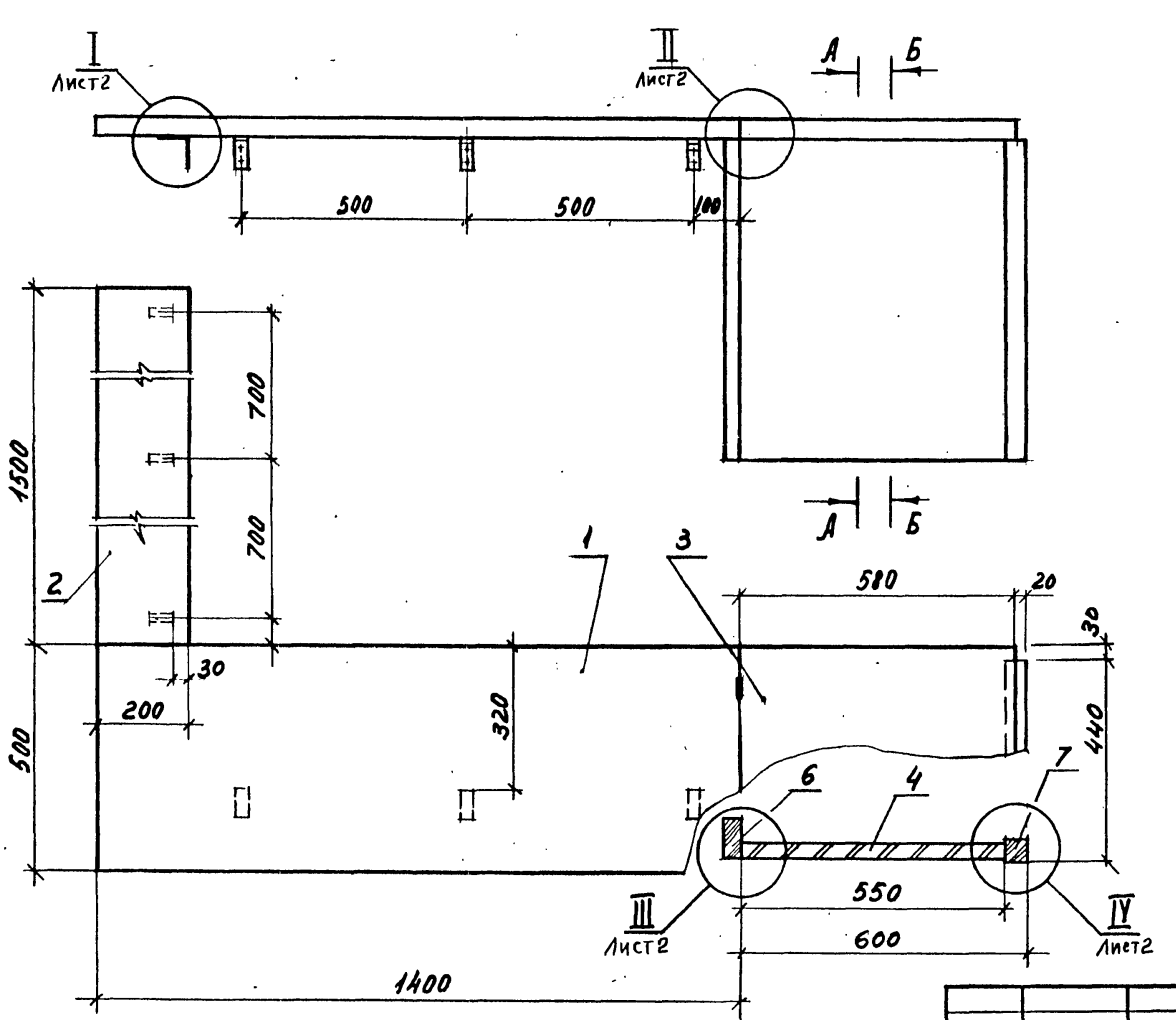

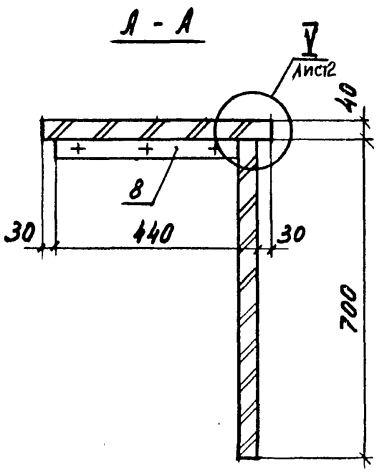

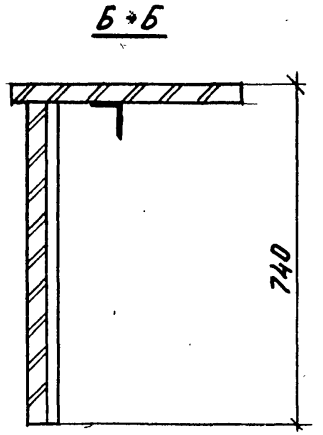

Рук. маст.	Губаревич	
Гл. инж. м.	Станулевич	
Н. контр.	Коростелев	
ГИП	Коростелев	
Рук. гр. арх.	Асланова	

1.279.9-4.1-25.00.00.00 СБ

Крышка КР-4
Сборочный чертеж

Стадия	Масса	Масштаб
Р	40,8	1:10
Лист 1	Листов 2	

ЦНИИЭП торгово-бытовых зданий и туристских комплексов г. Москва

Инв. № подл. | Подпись и дата | Взам. инв. №

21879-03 45 Формат А3

Инв. № подл.	Подпись и дата	Взам. инв. №

Формат	Зона	Поз.	Обозначение	Наименование	Кол. на исполн. 1.279.9-5.1-25.00.01.00 –										Примечание
					–	01	02	03							
				Документация											
А4			1.279.9-5.1-25.00.01.00	Сборочный чертеж	X	X	X	X							
				Детали											
				Основание											
				Плита древесно-стружечная											
				ГОСТ 10632-77*											
Б4		1	1.279.9-5.1-25.00.01.01	1360 × 460 × 38	1										
			-01	1460 × 160 × 38		1									
			-02	540 × 460 × 38			1								
			-03	660 × 510 × 38				1							

Н. контр.	Коростелев		
ГИП	Коростелев		
Рук. гр. арх.	Астапова		

1.279.9-5.1-25.00.01.00

Щит

Стадия	Лист	Листов
Р	1	2

ЦНИИЭП торгово-бытовых зданий и туристских комплексов г. Москва

Формат А4

Инв. № подл.	Подпись и дата	Взам. инв. №

Формат	Зона	Поз.	Обозначение	Наименование	Кол. на исполн. 1.279.9-5.1-25.00.01.00 –										Примечание
					–	01	02	03							
				Брусок											
				Пиломатериал											
				лиственных пород											
				ГОСТ 2695-83											
Б4		2	1.279.9-5.1-25.00.01.02	1400 × 38 × 20	2										
			-01	1500 × 38 × 20		2									
			-02	580 × 38 × 20			2								
			-03	700 × 38 × 20				2							
Б4		3	1.279.9-5.1-25.00.01.03	500 × 38 × 20	2		2								
			-01	200 × 38 × 20		2									
			-02	550 × 38 × 20				2							
				Облицовка											
				Пластик бумажнослоистый											
				ГОСТ 9590-76*											
Б4		4	1.279.9-5.1-25.00.01.04	1400 × 500 × 1	2										
			-01	1500 × 200 × 1		2									
			-02	580 × 500 × 1			2								
			-03	700 × 550 × 1				2							

21879-03 46

1.279.9-5.1-25.00.01.00

Лист 2

Формат А4

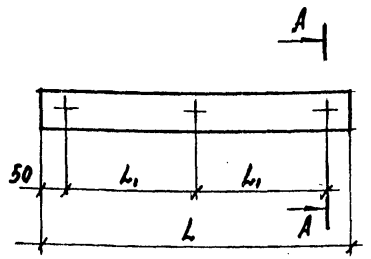

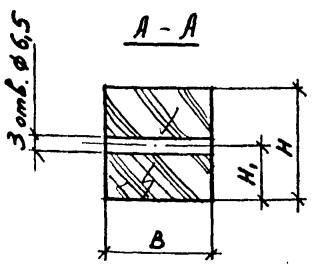

Обозначение	Размеры, мм					Масса, кг
	L	L1	H	H1	B	
1.279.9-5.1-25.00.00.02	700	300	80	40	30	1,6
-01	700	300	50	25	50	2,0
-02	440	170	80	40	30	1,1

Инв. № подл. | Подпись и дата | Взам. инв. №

1.279.9-5.1-25.00.00.02

Брусок

Стадия	Масса	Масштаб
Р	см. табл.	
Лист	Листов 1	

Н. контр. Коростелев
ГИП Коростелев
Рук. гр. арх. Асланова

Пиломатериал хвойных пород ГОСТ 8486-66**

ЦНИИЭП торгово-бытовых зданий и туристских комплексов г. Москва

Формат А4

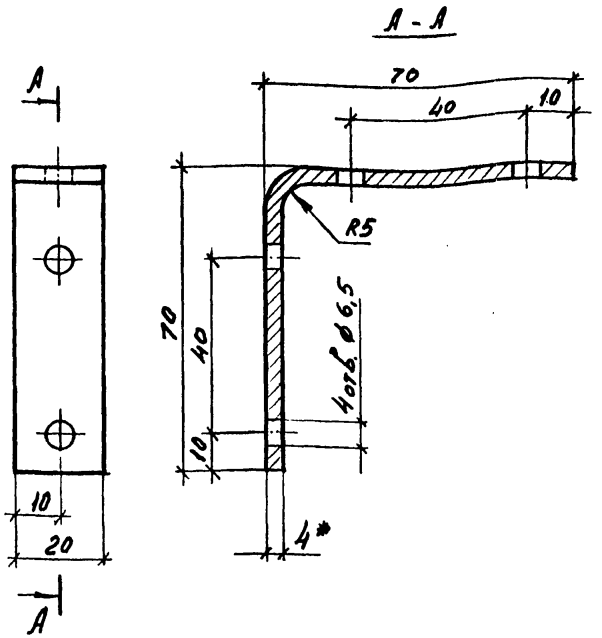

1. * Размеры для справок
2. Предельные отклонения размеров: отверстий H14, остальных ± IT14/2
3. Ц 9 М ГОСТ 9.073-77*

Инв. № подл. | Подпись и дата | Взам. инв. №

1.279.9-5.1-25.00.00.01

Уголок

Стадия	Масса	Масштаб
Р	0,06	1:1
Лист	Листов 1	

Н. контр. Коростелев
ГИП Коростелев
Рук. гр. арх. Асланова

Полоса 4×20 ГОСТ 103-76 / Ст. 3 ГОСТ 535-79*

ЦНИИЭП торгово-бытовых зданий и туристских комплексов г. Москва

Формат А4

Формат	Зона	Поз.	Обозначение	Наименование	Кол.	Примечание
				Документация		
А4			1.279.9-5.1-00.00.00.00ТО	Техническое описание		
А3			1.279.9-5.1-26.00.00.00СБ	Сборочный чертеж		
				Сборочные единицы		
А4		1	1.279.9-5.1-26.00.01.00	Боковина	2	
А4		2	1.279.9-5.1-26.00.02.00	Щит	2	
А4		3	1.279.9-5.1-26.00.03.00	Полка	2	
А4		4	1.279.9-5.1-26.00.04.00	Дверка	1	
А4		5	1.279.9-5.1-23.00.04.00	Плинтус	2	
				Детали		
		6		Стенка задняя		
				Плита древесно-		
				волокнистая		
				ГОСТ 8904-81*		
				760 × 600 × 5	1	
		7		Стандартные изделия		
				Шуруп А3,5 × 20		
				ГОСТ 1145-80*	16	

Инв. № подл. | Подпись и дата | Взам. инв. №

1.279.9-5.1-26.00.00.00

Тумба Т-2

		Стадия	Лист	Листов
Н. контр.	Коростелев	Р	1	2
ГИП	Коростелев			
Рук. гр. АПХ	Астапова			

ЦНИИЭП торгово-бытовых зданий и туристских комплексов г. Москва

Формат А4

Формат	Зона	Поз.	Обозначение	Наименование	Кол.	Примечание
				Прочие изделия		
		8		Втулка 5.4.1	8	
		9		Полкодержатель		
				5.4.2	8	
		10		Петля шарнирная		
				3.12.А	2	
		11		Замок накладной		
				4.3	1	
		12		Футорка 8.3.А	1	

Инв. № подл. | Подпись и дата | Взам. инв. №

1.279.9-5.1-26.00.00.00 Лист 2

21879-03 48 Формат А4

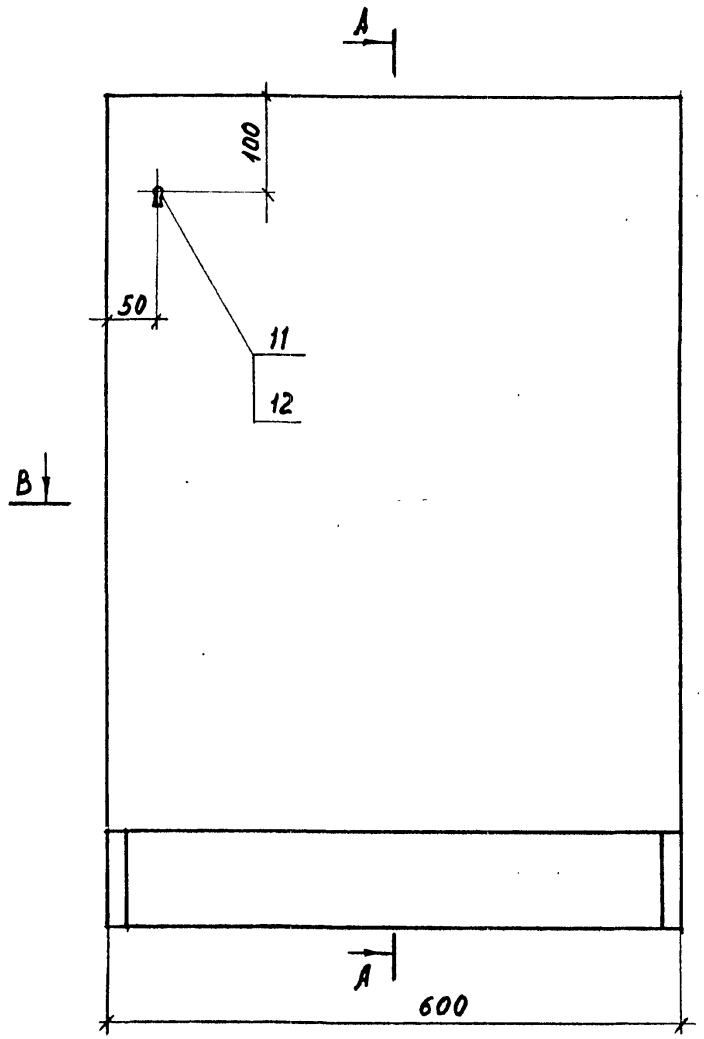

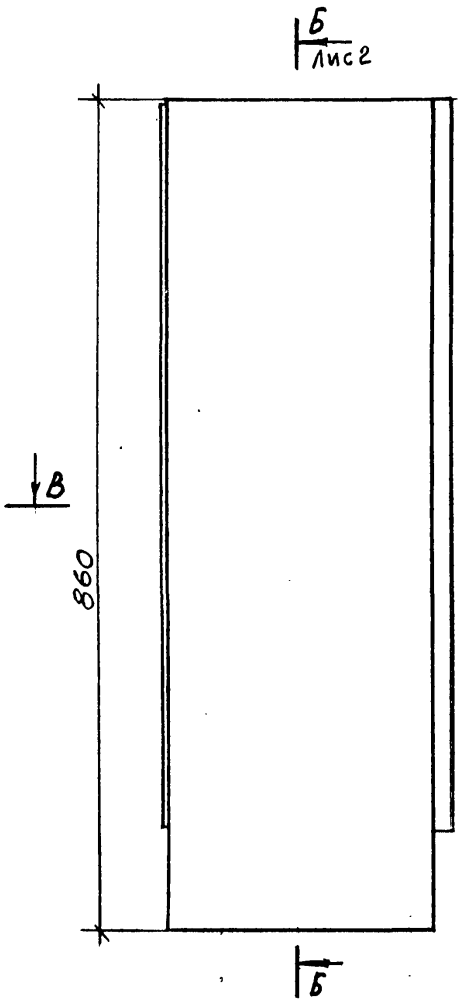

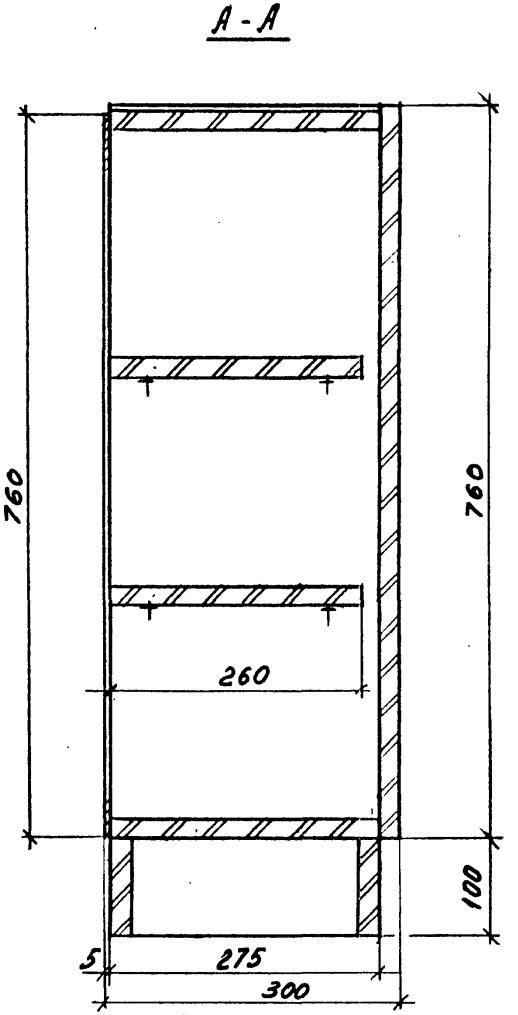

Рук. маст.	Губаревич	
Гл. инж. м.	Станулевич	
Н. контр.	Коростелев	
ГИП	Коростелев	
Рук. гр. арх.	Астапова	

1.279.9-5.1-26.00.00.00 СБ

Тумба Т-2

Сборочный чертеж

Стадия	Масса	Масштаб
Р	21,8	1:5
Лист 1	Листов 2	

ЦНИИЭП торгово-бытовых зданий и туристских комплексов г. Москва

Инв. № подл. | Подпись и дата | Взам. инв. №

Б - Б

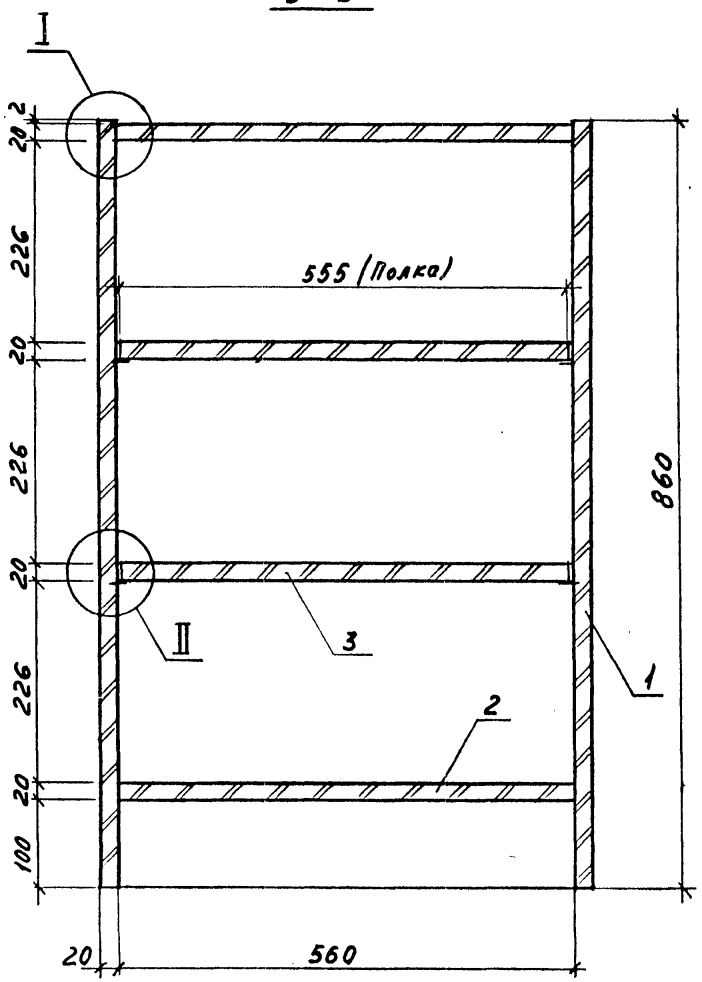

В - В

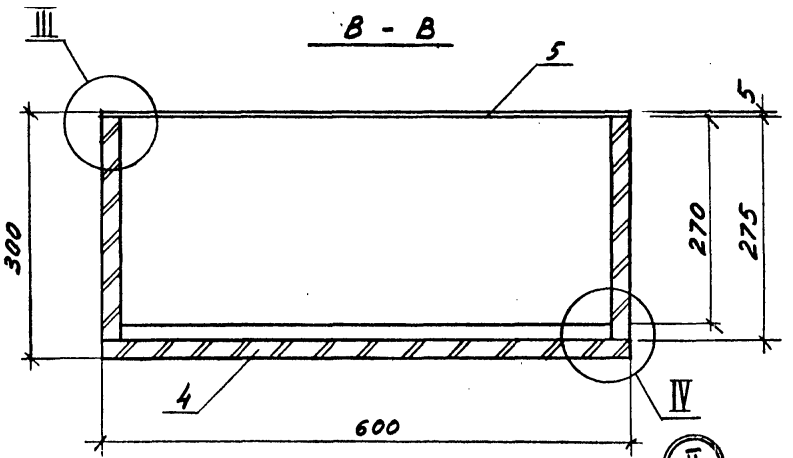

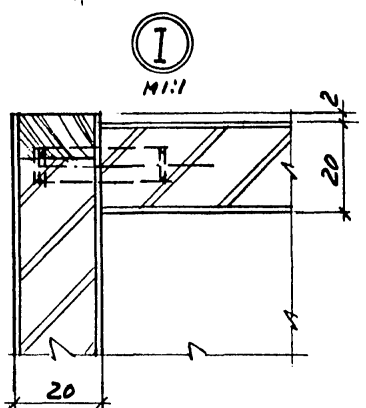

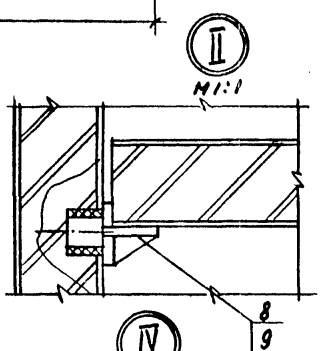

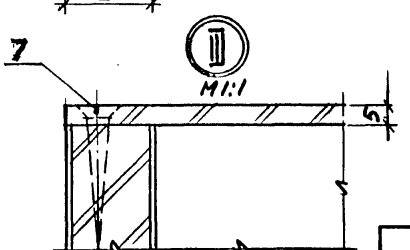

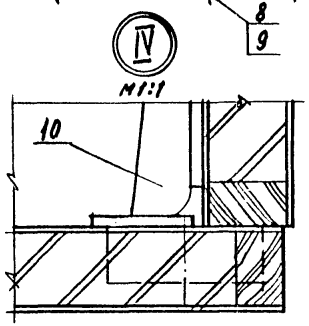

Инв. N подл. | Подпись и дата | Взам. инв. N

1.279.9-5.1-26.00.00.00 СБ

Лист 2

Формат	Зона	Поз.	Обозначение	Наименование	Кол.	Примечание
				Документация		
А4			1.279.9-5.1-26.00.01.00СБ	Сборочный чертеж		
				Детали		
Б4		1	1.279.9-5.1-26.00.01.01	Основание		
				Плита древесно-стружечная		
				ГОСТ 10632-77*		
				850 × 265 × 19	1	
				Рейка		
				Пиломатериал лиственных пород		
				ГОСТ 2695-83		
Б4		2	1.279.9-5.1-26.00.01.02	860 × 19 × 10	1	
Б4		3	1.279.9-5.1-26.00.01.03	275 × 19 × 10	1	
Б4		4	1.279.9-5.1-26.00.01.04	Облицовка		
				Пластик бумажно-слоистый		
				ГОСТ 9590-76*		
				860 × 275 × 1	2	

Инв. № подл. | Подпись и дата | Взам. инв. №

Н. контр.	Коростелев	
ГИП	Коростелев	
Рук. гр. арх.	Астапова	

1.279.9-5.1-26.00.01.00

Боковина

Стадия	Лист	Листов
Р		1

ЦНИИЭП торгово-бытовых зданий и туристских комплексов г. Москва

Формат А4

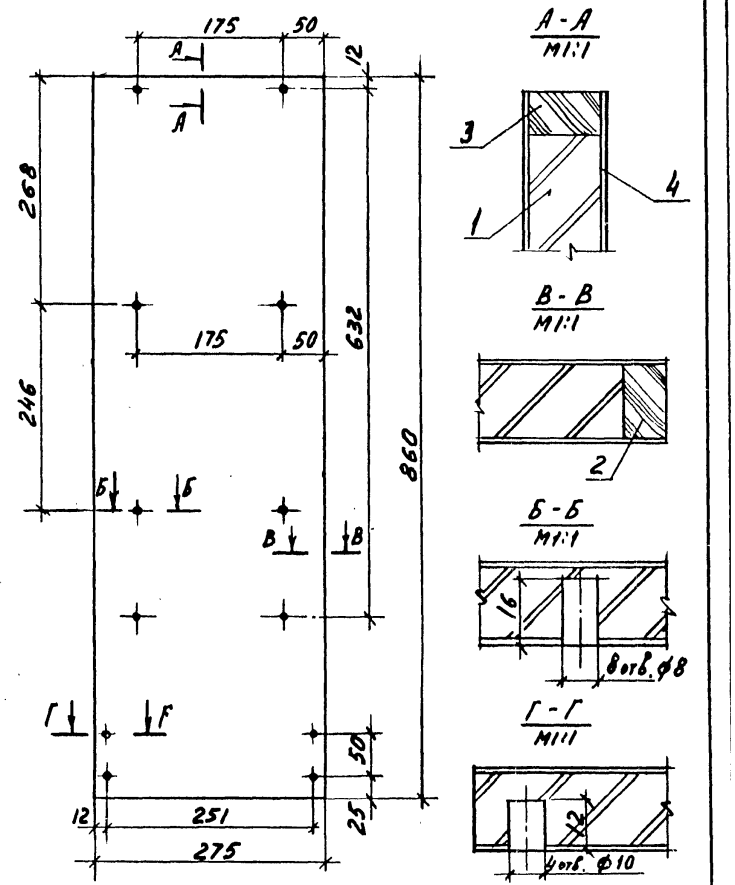

Рук. маст.	Губаревич	
Гл. инж. м.	Станулевич	
Н. контр.	Коростелев	
ГИП	Коростелев	
Рук. гр. арх.	Астапова	

1.279.9-5.1-26.00.01.00СБ

Боковина
Сборочный чертеж

Стадия	Масса	Масштаб
Р	3,60	1:5
Лист	Листов 1	

ЦНИИЭП торгово-бытовых зданий и туристских комплексов г. Москва

Формат А3

Формат	Зона	Поз.	Обозначение	Наименование	Кол.	Примечание
				Документация		
А4			1.279.9-5.1-26.00.02.00СБ	Сборочный чертеж		
				Детали		
Б4		1	1.279.9-5.1-26.00.02.01	Основание		
				Плита древесно-		
				стружечная		
				ГОСТ 10632-77*		
				560 × 265 × 19	1	
Б4		2	1.279.9-5.1-26.00.02.02	Рейка		
				Пиломатериал		
				лиственных пород		
				ГОСТ 2695-83		
				560 × 19 × 10	1	
Б4		3	1.279.9-5.1-26.00.02.03	Облицовка		
				Пластик бумажно-		
				слоистый		
				ГОСТ 9590-76*		
				560 × 275 × 1	2	
Б4		4		Шкант		
				Пиломатериал		
				лиственных пород		
				ГОСТ 2695-83		
				30 × ф8	4	

Взам. инв. № | Подпись и дата | Инв. № подл.

Н. контр.	Коростелев		
ГИП	Коростелев		
Рук. гр. АРХ.	Астапова		

1.279.9-5.1-26.00.02.00

Щит

Стадия	Лист	Листов
Р		1

ЦНИИЭП торгово-бытовых зданий и туристских комплексов г. Москва

Формат А4

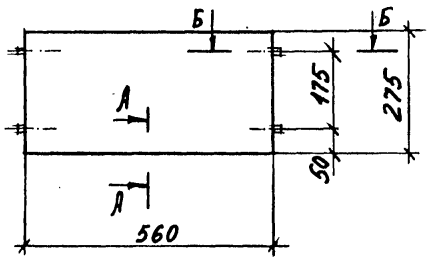

А - А
М1:1

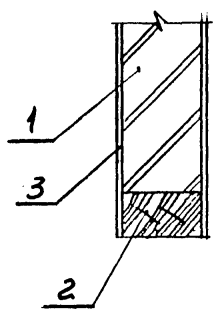

Б - Б
М1:1

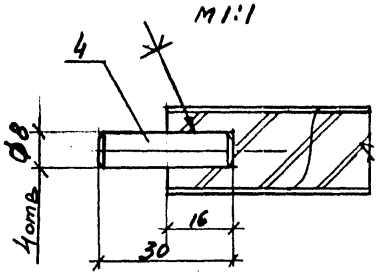

Взам. инв. № | Подпись и дата | Инв. № подл.

Н. контр.	Коростелев		
ГИП	Коростелев		
Рук. гр. АРХ.	Астапова		

1.279.9-5.1-26.00.02.00СБ

Щит
Сборочный чертеж

Стадия	Масса	Масштаб
Р	2,0	1:10
Лист	Листов 1	

ЦНИИЭП торгово-бытовых зданий и туристских комплексов г. Москва

Формат	Зона	Поз.	Обозначение	Наименование	Кол.	Примечание
				Документация		
А4			1.279.9-5.1-26.00.03.00 СБ	Сборочный чертеж		
				Детали		
Б4		1	1.279.9-5.1-26.00.03.01	Основание Плита древесно-стружечная ГОСТ 10632-77* 555 × 260 × 19	1	
Б4		2	1.279.9-5.1-26.00.03.02	Рейка Пиломатериал лиственных пород ГОСТ 2695-83 555 × 19 × 10	1	
Б4		3	1.279.9-5.1-26.00.03.03	Облицовка Пластик бумажно-слоистый ГОСТ 9590-76* 555 × 270 × 1	2	

Инв. № подл. | Подпись и дата | Взам. инв. №

Н. контр.	Коростелев	
ГИП	Коростелев	
Рук. гр. АПХ	Астапова	

1.279.9-5.1-26.00.03.00

Полка

Стадия	Лист	Листов
Р		1

ЦНИИЭП торгово-бытовых зданий и туристских комплексов г. Москва

Формат А4

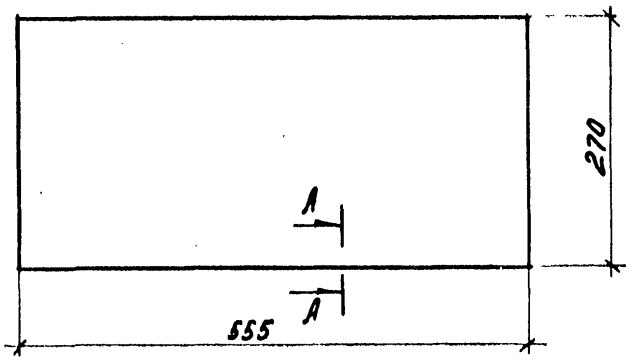

А-А
М 1:1

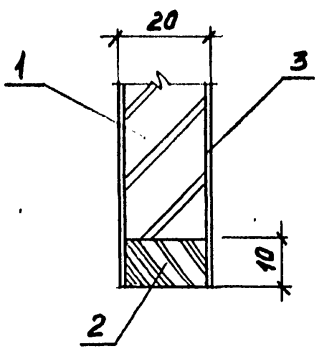

Инв. № подл. | Подпись и дата | Взам. инв. №

Рук. маст.	Губаревич	
Гл. инж. м.	Станулевич	
Н. контр.	Коростелев	
ГИП	Коростелев	
Рук. гр. АРХ.	Астапова	

1.279.9-5.1-26.00.03.00 СБ

Полка
Сборочный чертеж

Стадия	Масса	Масштаб
Р	1,8	1:5
Лист	Листов 1	

ЦНИИЭП торгово-бытовых зданий и туристских комплексов г. Москва

Формат	Зона	Поз.	Обозначение	Наименование	Кол.	Примечание
				Документация		
А4			1.279.9-5.1-26.00.04.00СБ	Сборочный чертеж		
				Детали		
Б4		1	1.279.9-5.1-26.00.04.01	Основание		
				Плита древесно-		
				стружечная		
				ГОСТ 10632-77*		
				740 × 580 × 19	1	
				Рейка		
				Пиломатериал		
				лиственных пород		
				ГОСТ 2695-83		
Б4		2	1.279.9-5.1-26.00.04.02	760 × 19 × 10	2	
Б4		3	1.279.9-5.1-26.00.04.03	600 × 19 × 10	2	
Б4		4	1.279.9-5.1-26.00.04.04	Облицовка		
				Пластик бумажно-		
				слоистый		
				ГОСТ 9590-76*		
				760 × 600 × 1	2	

Инв. № подл. | Подпись и дата | Взам. инв. №

1.279.9-5.1-26.00.04.00

Дверка

Стадия	Лист	Листов
Р		1

Н. контр. Коростелев
ГИП Коростелев
Рук. гр. арх. Астапова

ЦНИИЭП торгово-бытовых зданий и туристских комплексов г. Москва

Формат А4

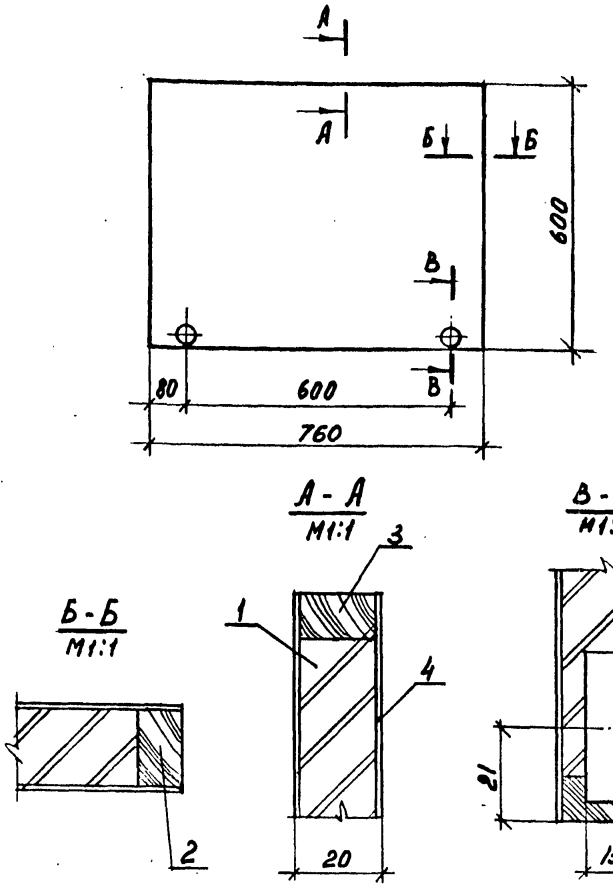

Инв. № подл. | Подпись и дата | Взам. инв. №

1.279.9-5.1-26.00.04.00СБ

Дверка
Сборочный чертеж

Стадия	Масса	Масштаб
Р	4,8	1:10
Лист	Листов 1	

Н. контр. Коростелев
ГИП Коростелев
Рук. гр. арх. Астапова

ЦНИИЭП торгово-бытовых зданий и туристских комплексов г. Москва

Формат	Зона	Поз.	Обозначение	Наименование	Кол. на испол. 1.279.9-5.1-27.00.00.00 –																	Примечание
					–	01	02	03	04	05	06	07	08	09	10	11	12	13	14	15			
				Документация																		
А3			1.279.9-5.1-27.00.00.00 СБ	Сборочный чертеж	X	X	X	X	X	X	X	X	X	X	X	X	X	X	X	X			
				Сборочные единицы																		
А3		1	1.279.9-5.1-27.00.01.00	Щит	1																	
			-01			1																
			-02				1															
			-03					1														
			-04						1													
			-05							1												
			-06								1											
			-07									1										
			-08										1									
			-09											1								
			-10												1							
			-11													1						
			-12														1					
			-13															1				
			-14																1			
			-15																	1		
				Марка	ОР-1	ОР-2	ОР-3	ОР-4	ОР-5	ОР-6	ОР-7	ОР-8	ОР-9	ОР-10	ОР-11	ОР-12	ОР-13	ОР-14	ОР-15	ОР-16			

Инв. № подл. | Подпись и дата | Взам. инв. №

Н. контр.	Коростелев	
ГИП	Коростелев	
Рук. гр.	Метапова	

1.279.9-5.1-27.00.00.00

Ограждение радиаторов с ОР-1 по ОР-16

Стадия	Лист	Листов
Р	1	3

ЦНИИЭП торгово-бытовых зданий и туристских комплексов г. Москва

Формат А3

Формат	Зона	Поз.	Обозначение	Наименование	Кол. на испол. 1.279.9-5.1-27.00.00.00- —	01	02	03	04	05	06	07	08	09	10	11	12	13	14	15	Примечание
А3		2	1.279.9-5.1-27.00.02.00	Щит	1																Допускается замена на поз.1
			-01			1															
			-02				1														
			-03					1													
			-04						1												
			-05							1											
			-06								1										
			-07									1									
			-08										1								
			-09											1							
			-10												1						
			-11													1					
			-12														1				
			-13															1			
			-14																1		
			-15																	1	
А3		3	1.279.9-5.1-27.00.03.00	Каркас	1																
			-01			1															
			-02				1														
			-03					1													
			-04						1												
			-05							1											
			-06								1										

Инв. № подл. | Подпись и дата | Взам. инв. №

Формат	Зона	Поз.	Обозначение	Наименование	Кол. на испол. –	01	02	03	04	05	06	07	08	09	10	11	12	13	14	15	Примечание
			1.279.9-5.1-27.00.00.00-																		
			-07									1									
			-08										1								
			-09											1							
			-10												1						
			-11													1					
			-12														1				
			-13															1			
			-14																1		
			-15																	1	
А3		4	1.279.9-5.1-27.00.04.00	Щит	1	1	1	1													
			-01						1	1	1	1									
			-02										1	1	1	1					
			-03														1	1	1	1	
А3		5	1.279.9-5.1-27.00.04.00-04	Щит	2				2				2				2				
			-05			2				2				2				2			
			-06				2				2				2				2		
			-07					2				2				2				2	
А4		6	1.279.9-5.1-25.00.00.01	Уголок	11	11	11	11	11	11	11	11	11	11	11	11	11	11	11	11	
				Стандартные изделия																	
				Шуруп А5×20																	
		7		ГОСТ 1144-80*	44	44	44	44	44	44	44	44	44	44	44	44	44	44	44	44	

Инв. № подл. | Подпись и дата | Взам. инв. №

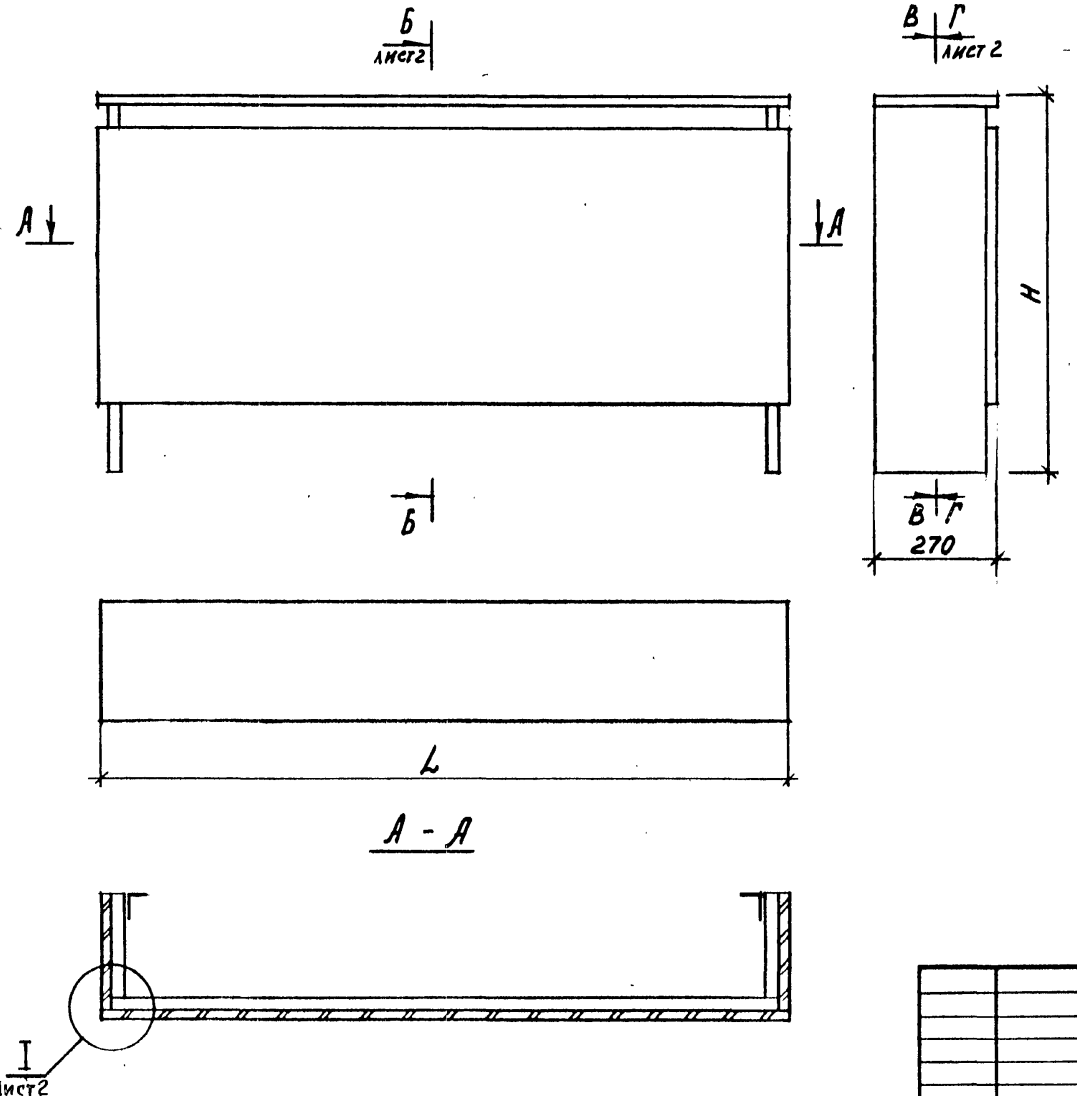

Обозначение	Марка	Размеры, мм L	Размеры, мм H	Масса, кг
1.279.9-5.1-27.00.00.00	ОР-1	800	720	14,8
-01	ОР-2	800	820	16,6
-02	ОР-3	800	1020	20,2
-03	ОР-4	800	1220	23,2
-04	ОР-5	1000	720	16,9
-05	ОР-6	1000	820	18,7
-06	ОР-7	1000	1020	22,7
-07	ОР-8	1000	1220	26,5
-08	ОР-9	1500	720	23,4
-09	ОР-10	1500	820	26,2
-10	ОР-11	1500	1020	31,4
-11	ОР-12	1500	1220	36,4
-12	ОР-13	2000	720	29,5
-13	ОР-14	2000	820	32,5
-14	ОР-15	2000	1020	38,9
-15	ОР-16	2000	1220	45,1

Инв. № подл. | Подпись и дата | Взам. инв. №

Рук. маст.	Губаревич	
Гл. инж. м.	Станулевич	
Н. контр.	Коростелев	
ГИП	Коростелев	
Рук. гр. арх.	Астапова	

1.279.9-5.1-27.00.00.00 СБ

Ограждение радиаторов с ОР-1 по ОР-16 Сборочный чертеж

Стадия	Масса	Масштаб
Р	см. табл.	

Лист 1 | Листов 2

ЦНИИЭП торгово-бытовых зданий и туристских комплексов г. Москва

Г - Г

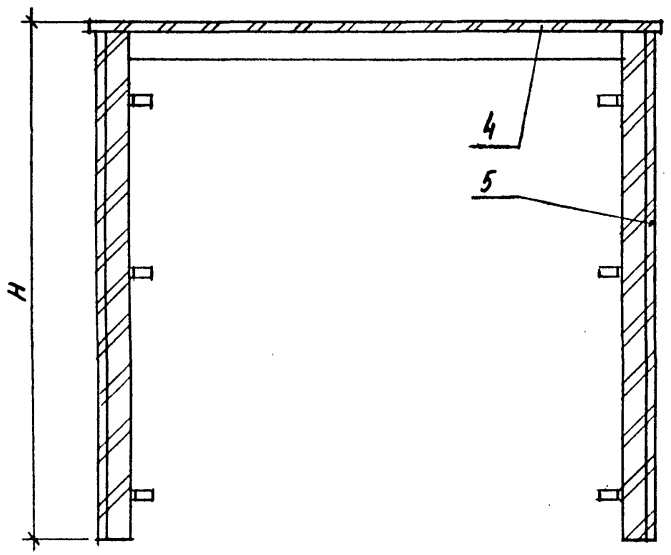

В - В

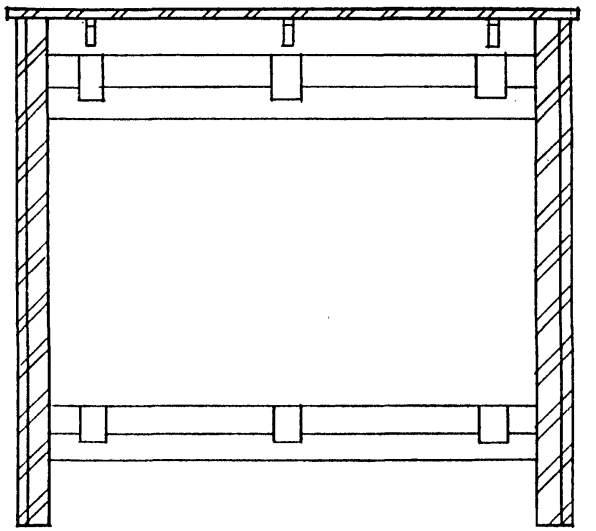

Б - Б

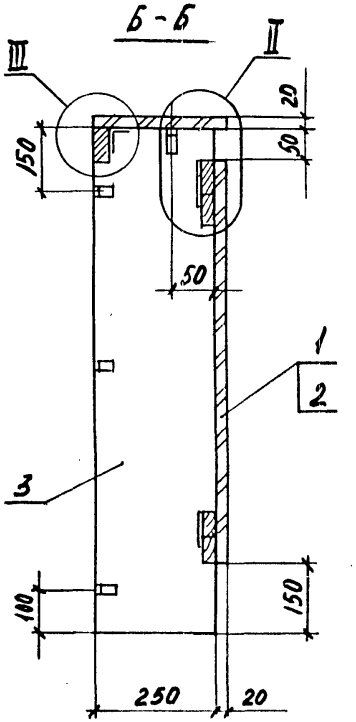

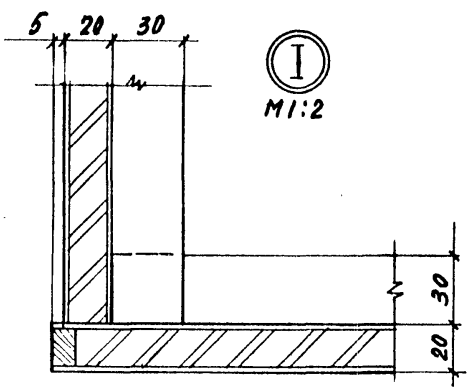

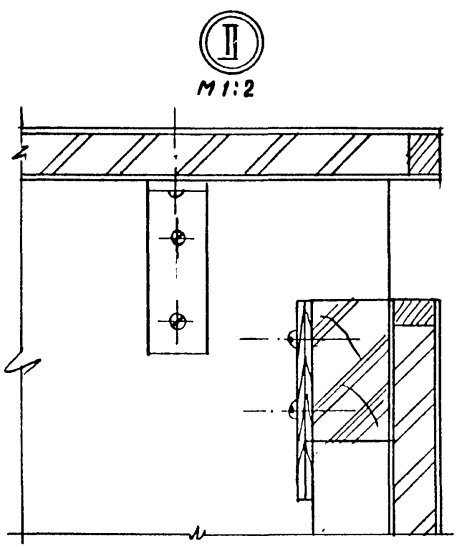

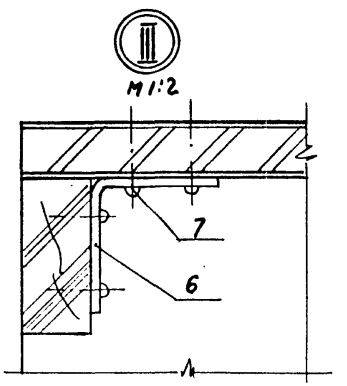

Инв. N подл.	Подпись и дата	Взам. инв. N

1.279.9-5.1-27.00.00.00 СБ	Лист 2

Формат	Зона	Поз.	Обозначение	Наименование	Кол. на испол. –	01	02	03	04	05	06	07	08	09	10	11	12	13	14	15	Примечание
				Документация																	
А3			1.279.9-5.1-27.00.01.00 СБ	Сборочный чертеж	X	X	X	X	X	X	X	X	X	X	X	X	X	X	X	X	
				Детали																	
				Основа																	
				Плита древесностру-																	
				жечная ГОСТ 10632-77*																	
Б4		1	1.279.9-5.1-27.00.01.01	780 × 480 × 19	1																
			-01	780 × 580 × 19		1															
			-02	780 × 780 × 19			1														
			-03	780 × 980 × 19				1													
			-04	980 × 480 × 19					1												
			-05	980 × 580 × 19						1											
			-06	980 × 780 × 19							1										
			-07	980 × 980 × 19								1									
			-08	1480 × 480 × 19									1								
			-09	1480 × 580 × 19										1							
			-10	1480 × 780 × 19											1						
			-11	1480 × 980 × 19												1					
			-12	1980 × 480 × 19													1				
			-13	1980 × 580 × 19														1			
			-14	1980 × 780 × 19															1		
			-15	1980 × 980 × 19																1	

Инв. № подл. | Подпись и дата | Взам. инв. №

Н. контр.	Коростелев		
ГИП	Коростелев		
Рук. гр. арх.	Летапов		

1.279.9-5.1-27.00.01.00

Щит

Стадия	Лист	Листов
Р	1	4

ЦНИИЭП торгово-бытовых зданий и туристских комплексов г. Москва

Формат	Зона	Поз.	Обозначение	Наименование	Кол. на испол. 1.279.9-5.1-27.00.01.00 –															Примечание
					–	01	02	03	04	05	06	07	08	09	10	11	12	13	14	15	
				Рейка																
				Пиломатериал лиственных пород ГОСТ 2695-83																
БЧ		2	1.279.9-5.1-27.00.01.02	500×19×10	2				2				2				2			
			-01	600×19×10		2				2				2				2		
			-02	800×19×10			2				2				2				2	
			-03	1000×19×10				2				2				2				2
БЧ		3	1.279.9-5.1-27.00.01.03	800×19×10	2				2				2				2			
			-01	1000×19×10		2				2				2				2		
			-02	1500×19×10			2				2				2				2	
			-03	2000×19×10				2				2				2				2
				Облицовка																
				Пластик бумажно-слоистый																
				ГОСТ 9590-76*																
БЧ		4	1.279.9-5.1-27.00.01.04	800×500×1	1															
			-01	800×600×1		1														
			-02	800×800×1			1													
			-03	800×1000×1				1												
			-04	1000×500×1					1											
			-05	1000×600×1						1										
			-06	1000×800×1							1									
			-07	1000×1000×1								1								
			-08	1500×500×1									1							
			-09	1500×600×1										1						
			-10	1500×800×1											1					
			-11	1500×1000×1												1				

Инв. № подл. | Подпись и дата | Взам. инв. №

Формат	Зона	Поз.	Обозначение	Наименование	Кол. на исполн. 1.279.9-5.1-27.00.01.00- –	01	02	03	04	05	06	07	08	09	10	11	12	13	14	15					Примечание
			-12	2000 × 500 × 1													1								
			-13	2000 × 600 × 1														1							
			-14	2000 × 800 × 1															1					
			-15	2000 × 1000 × 1																1				
				Облицовка																				
				Шпон лущеный																				
				ГОСТ 99-76*																				
Б4		5	1.279.9-5 1-27.00.01.05	800 × 500 × 1	1																			
			-01	800 × 600 × 1		1																		
			-02	800 × 800 × 1			1																	
			-03	800 × 1000 × 1				1																
			-04	1000 × 500 × 1					1															
			-05	1000 × 600 × 1						1														
			-06	1000 × 800 × 1							1													
			-07	1000 × 1000 × 1								1												
			-08	1500 × 500 × 1									1											
			-09	1500 × 600 × 1										1										
			-10	1500 × 800 × 1											1									
			-11	1500 × 1000 × 1												1								
			-12	2000 × 500 × 1													1							
			-13	2000 × 600 × 1														1						
			-14	2000 × 800 × 1															1					
			-15	2000 × 1000 × 1																1				

Инв. № подл. | Подпись и дата | Взам. инв. №

Формат	Зона	Поз.	Обозначение	Наименование	Кол. на испол. –	01	02	03	04	05	06	07	08	09	10	11	12	13	14	15	Примечание
					1.279.9-5.1-27.00.01.00 –																
				Брусок																	
				Пиломатериал хвойных пород ГОСТ 8486-66**																	
64		6	1.279.9-5.1-27.00.01.06	660 × 60 × 30	2	2	2	2													
			-01	860 × 60 × 30					2	2	2	2									
			-02	1360 × 60 × 30									2	2	2	2					
			-03	1860 × 60 × 30													2	2	2	2	
				Планка																	
				Фанера клеевая																	
				ГОСТ 3916-69*																	
64		7	1.279.9-5.1-27.00.01.07	80 × 80 × 5	6	6	6	6	6	6	6	6	6	6	6	6	6	6	6	6	
				Стандартные изделия																	
		8		Шуруп А5 × 50																	
				ГОСТ 1145-80*	24	24	24	24	24	24	24	24	24	24	24	24	24	24	24	24	

Инв. № подл. | Подпись и дата | Взам. инв. №

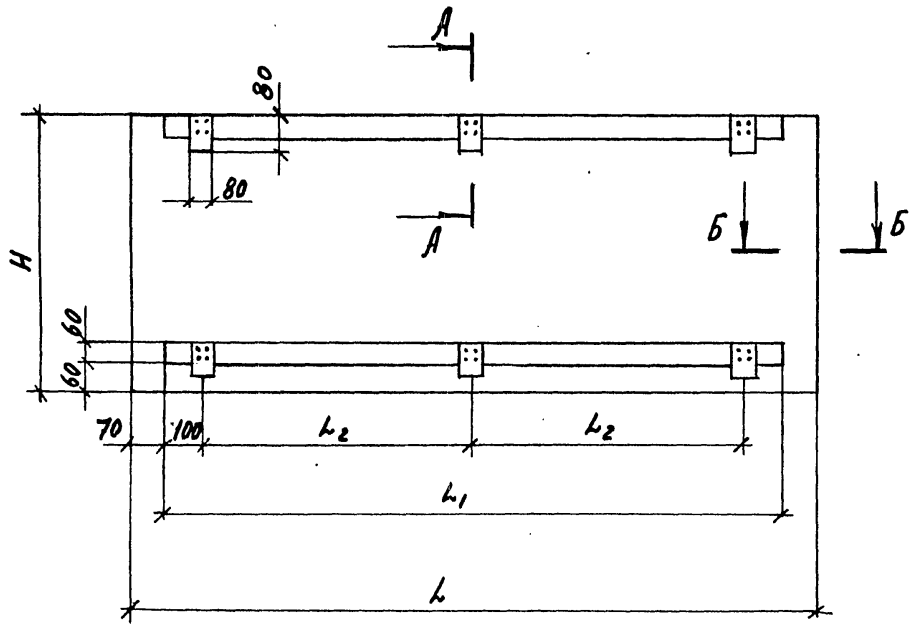

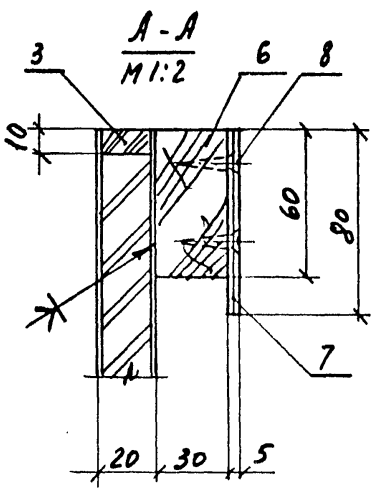

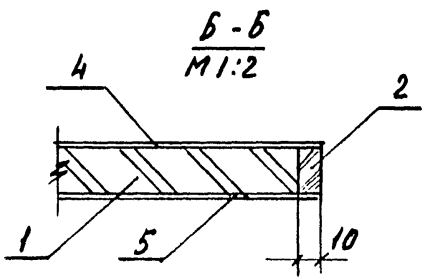

Обозначение	Размеры, мм				Масса, кг
	L	L_1	L_2	H	
1.279.9-5.1-27.00.01.00	800	660	230	500	4,8
-01	800	660	230	600	6,0
-02	800	660	230	800	8,4
-03	800	660	230	1000	9,6
-04	1000	860	330	500	6,0
-05	1000	860	330	600	7,2
-06	1000	860	330	800	9,6
-07	1000	860	330	1000	12,0
-08	1500	1360	580	500	8,6
-09	1500	1360	580	600	10,8
-10	1500	1360	580	800	14,4
-11	1500	1360	580	1000	18,0
-12	2000	1860	830	500	12,0
-13	2000	1860	830	600	14,4
-14	2000	1860	830	800	19,2
-15	2000	1860	830	1000	24,0

Инв. N подл. | Подпись и дата | Взам. инв. N

Рук. маст.	Губаревич	
Гл. инж. м.	Станулевич	
Н. контр.	Коростелев	
ГИП	Коростелев	
Рук. гр. Арх.	Агапова	

1.279.9-5.1-27.00.01.00 СБ

Щит
Сборочный чертеж

Стадия	Масса	Масштаб
Р	см. табл.	
Лист	Листов 1	

ЦНИИЭП торгово-бытовых зданий и туристских комплексов г. Москва

Формат	Зона	Поз.	Обозначение	Наименование	Кол. на испол. 1.279.9-5.1-27.00.02.00- –	01	02	03	04	05	06	07	08	09	10	11	12	13	14	15	Примечание
				Документация																	
А3			1.279.9-5.1-27.00.02.00 СБ	Сборочный чертеж	X	X	X	X	X	X	X	X	X	X	X	X	X	X	X	X	
				Детали																	
				Брусок																	
				Пиломатериал хвойных																	
				пород ГОСТ 8486-66**																	
Б4		1	1.279.9-5.1-27.00.02.01	500×90×20	8				10				15				20				
			-01	600×90×20		8				10				15				20			
			-02	800×90×20			8				10				15				20		
			-03	1000×90×20				8				10				15				20	
Б4		2	1.279.9-5.1-27.00.02.02	660×60×30	2	2	2	2													
			-01	860×60×30					2	2	2	2									
			-02	1360×60×30									2	2	2	2					
			-03	1860×60×30													2	2	2	2	
Б4		3		Планка																	
				Фанера клееная																	
				ГОСТ 3916-69*																	
				80×80×5	6	6	6	6	6	6	6	6	6	6	6	6	6	6	6	6	
				Стандартные изделия																	
		4		Шуруп А5×50																	
				ГОСТ 1145×80*	24	24	24	24	24	24	24	24	24	24	24	24	24	24	24	24	

Инв. № подл. | Подпись и дата | Взам. инв. №

Н. контр.	Коростелев		
ГИП	Коростелев		
Рук. групп	Астапова		

1.279.9-5.1-27.00.02.00

Щит

Стадия	Лист	Листов
Р		1

ЦНИИЭП торгово-бытовых зданий и туристских комплексов г. Москва

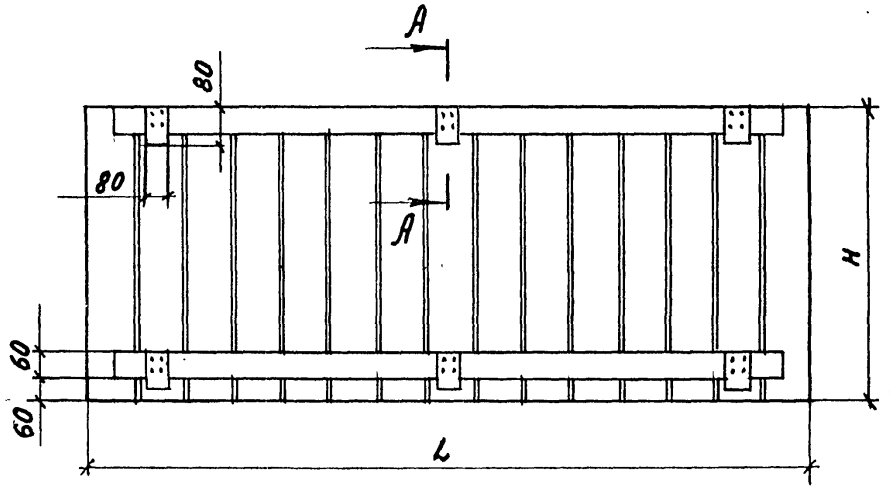

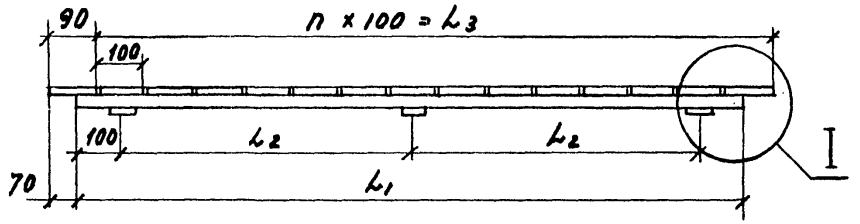

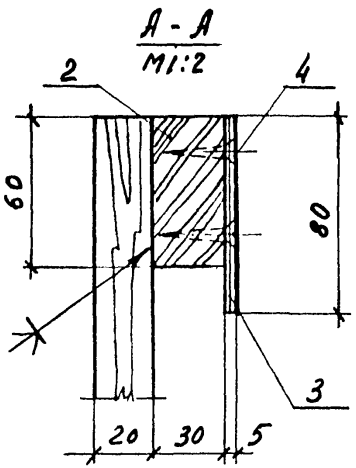

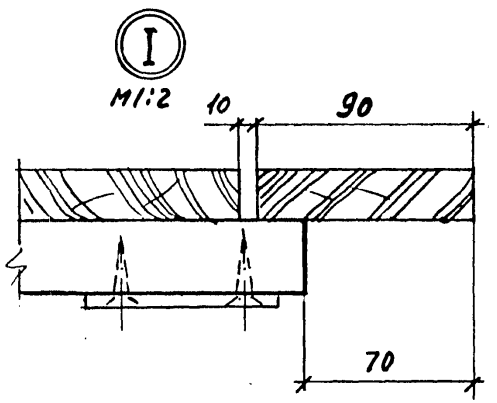

Обозначение	Размеры, мм						Масса, кг
	L	L1	L2	L3	n	H	
1.279.9-5.1-27.00.02.00	800	660	230	700	7	500	4,8
-01	800	660	230	700	7	600	6,0
-02	800	660	230	700	7	800	8,4
-03	800	660	230	700	7	1000	9,6
-04	1000	860	330	900	9	500	6,0
-05	1000	860	330	900	9	600	7,2
-06	1000	860	330	900	9	800	9,6
-07	1000	860	330	900	9	1000	12,0
-08	1500	1360	580	1400	14	500	8,6
-09	1500	1360	580	1400	14	600	10,8
-10	1500	1360	580	1400	14	800	14,4
-11	1500	1360	580	1400	14	1000	18,0
-12	2000	1860	830	1900	19	500	12,0
-13	2000	1860	830	1900	19	600	14,4
-14	2000	1860	830	1900	19	800	19,2
-15	2000	1860	830	1900	19	1000	24,0

Рук. маст.	Губаревич	
Гл. инж. м.	Станулевич	
Н. контр.	Коростелев	
ГИП	Коростелев	
Рук. гр. Арх.	Агапова	

1.279.9-5.1-27.00.02.00 СБ

Щит
Сборочный чертеж

Стадия	Масса	Масштаб
Р	см. табл.	
Лист	Листов 1	

ЦНИИЭП торгово-бытовых зданий и туристских комплексов г. Москва

Инв. № подл. | Подпись и дата | Взам. инв. №

Формат	Зона	Поз.	Обозначение	Наименование	Кол. на испол. 1.279.9-5.1-27.00.03.00- —	01	02	03	04	05	06	07	08	09	10	11	12	13	14	15	Примечание
				Документация																	
А3			1.279.9-5.1-27.00.03.00 СБ	Сборочный чертеж	X	X	X	X	X	X	X	X	X	X	X	X	X	X	X	X	
				Детали																	
				Щит																	
				Плита древесностру-																	
				жечная ГОСТ 10632-77*																	
Б4		1	1.279.9-5.1-27.00.03.01	700 × 240 × 40	1				1				1				1				
			-01	800 × 240 × 40		1				1				1				1			
			-02	1000 × 240 × 40			1				1				1				1		
			-03	1200 × 240 × 40				1				1				1				1	
				Ребка																	
				Пиломатериал хвой-																	
				ных пород ГОСТ 8486-66**																	
Б4		2	1.279.9-5.1-27.00.03.02	700 × 40 × 10	1				1				1				1				
			-01	800 × 40 × 10		1				1				1				1			
			-02	1000 × 40 × 10			1				1				1				1		
			-03	1200 × 40 × 10				1				1				1				1	
Б4		3	1.279.9-5.1-27.00.03.03	750 × 60 × 30	3	3	3	3													
			-01	950 × 60 × 30					3	3	3	3									
			-02	1450 × 60 × 30									3	3	3	3					
			-03	1950 × 60 × 30													3	3	3	3	
				Стандартные изделия																	
		4		Шуруп А5 × 60																	
				ГОСТ 1145-80*	24	24	24	24	24	24	24	24	24	24	24	24	24	24	24	24	

Инв. № подл. | Подпись и дата | Взам. инв. №

Н. контр.	Коростелев		
ГИП	Коростелев		
Рук. эт. гр.	Асталов		

1.279.9-5.1-27.00.03.00

Каркас

Стадия	Лист	Листов
Р		1

ЦНИИЭП торгово-бытовых зданий и туристских комплексов г. Москва

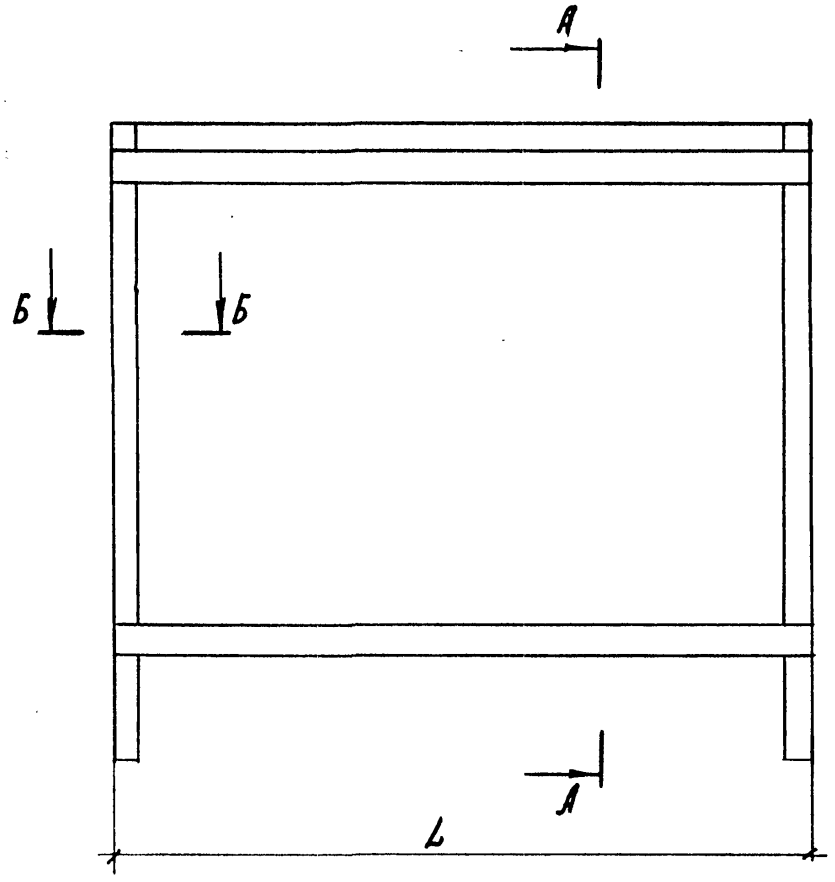

А - А

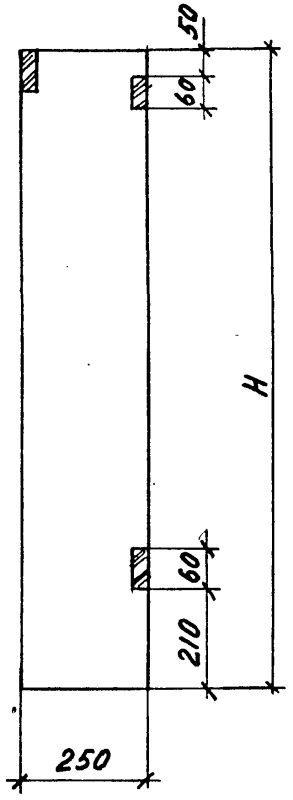

Обозначение	Размеры, мм		Масса, кг
	L	H	
1.279.9-5.1-27.00.03.00	750	700	7,2
-01	750	800	7,8
-02	750	1000	9,4
-03	750	1200	10,8
-04	950	700	8,0
-05	950	800	8,6
-06	950	1000	10,2
-07	950	1200	11,6
-08	1450	700	9,4
-09	1450	800	10,0
-10	1450	1000	11,6
-11	1450	1200	13,0
-12	1950	700	11,0
-13	1950	800	11,6
-14	1950	1000	13,2
-15	1950	1200	14,6

Б - Б
М1:1

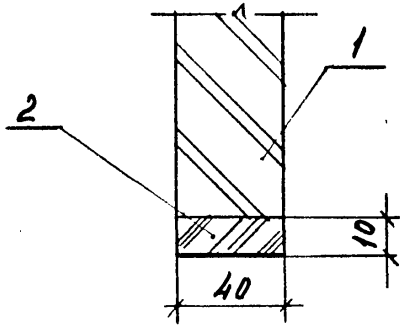

Инв.№ подл. | Подпись и дата | Взам. инв.№

Рук. маст.	Губаревич	
Гл. инж. м.	Станулевич	
Н. контр.	Коростелев	
ГИП	Коростелев	
Рук. гр. арх.	Астапова	

1.279.9-5.1-27.00.03.00 СБ

Каркас
Сварочный чертеж

Стадия	Масса	Масштаб
Р	см. табл.	
Лист	Листов 1	

ЦНИИЭП торгово-бытовых зданий и туристских комплексов г. Москва

Инв. № подл.	Подпись и дата	Взам. инв. №

Формат	Зона	Поз.	Обозначение	Наименование	Кол. на исполн. 1.279.9-5.1-27.00.04.00- —	01	02	03	04	05	06	07			Примечание
				Документация											
А3			1.279.9-5.1-27.00.04.00 СБ	Сборочный чертеж	X	X	X	X	X	X	X	X			
				Детали											
				Основа											
				Плита древесностружечная											
				ГОСТ 10632-77*											
Б4		1	1.279.9-5.1-27.00.04.01	790 × 260 × 19	1										
			-01	990 × 260 × 19		1									
			-02	1490 × 260 × 19			1								
			-03	1990 × 260 × 19				1							

			1.279.9-5.1-27.00.04.00
Н. контр.	Коростелев		Щит
ГИП	Коростелев		
Рук. гр. арх	Астапова		

Стадия	Лист	Листов
Р	1	4

ЦНИИЭП торгово-бытовых зданий и туристских комплексов г. Москва

Формат А4

Инв. № подл.	Подпись и дата	Взам. инв. №

Формат	Зона	Поз.	Обозначение	Наименование	Кол. на исполн. 1.279.9-5.1-27.00.04.00- —	01	02	03	04	05	06	07			Примечание
			-04	690 × 240 × 19					1						
			-05	790 × 240 × 19						1					
			-06	990 × 240 × 19							1				
			-07	1190 × 240 × 19								1			
				Брусок											
				Пиломатериал хвойных пород ГОСТ 2695-83											
Б4		2	1.279.9-5.1-27.00.04.02	800 × 19 × 10	1					1					
			-01	1000 × 19 × 10		1					1				
			-02	1500 × 19 × 10			1								
			-03	2000 × 19 × 10				1							
			-04	700 × 19 × 10					1						
			-05	1200 × 19 × 10								1			

	Лист
1.279.9-5.1-27.00.04.00	2

Формат А4

69 ЕО-67812

1692

Инв. № подл.	Подпись и дата	Взам. инв. №

Формат	Зона	Поз.	Обозначение	Наименование	Кол. на исполн. 1.279.9-5.1-27.00.04.00- –	01	02	03	04	05	06	07			Примечание
64		3	1.279.9-5.1-27.00.04.03	270 × 19 × 10											
			-01	250 × 19 × 10											
				Облицовка											
				Пластик бумажно-слоистый											
				ГОСТ 9590 × 76*											
64		4	1.279.9-5.1-27.00.04.04	800 × 270 × 1	1										
			-01	1000 × 270 × 1		1									
			-02	1500 × 270 × 1			1								
			-03	2000 × 270 × 1				1							
			-04	700 × 250 × 1					1						
			-05	800 × 250 × 1						1					
			-06	1000 × 250 × 1							1				
			-07	1200 × 250 × 1								1			

1.279.9-5.1-27.00.04.00	Лист 3

Формат А4

Инв. № подл.	Подпись и дата	Взам. инв. №

Формат	Зона	Поз.	Обозначение	Наименование	Кол. на исполн. 1.279.9-5.1-27.00.04.00 – –	01	02	03	04	05	06	07			Примечание
				Облицовка											
				Шпон лущеный											
				ГОСТ 99-75*											
64		5	1.279.9-5.1-27.00.04.05	800 × 270 × 1	1										
			-01	1000 × 270 × 1		1									
			-02	1500 × 270 × 1			1								
			-03	2000 × 270 × 1				1							
			-04	700 × 250 × 1					1						
			-05	800 × 250 × 1						1					
			-06	1000 × 250 × 1							1				
			-07	1200 × 250 × 1								1			

1.279.9-5.1-27.00.04.00	Лист 4

Формат А4

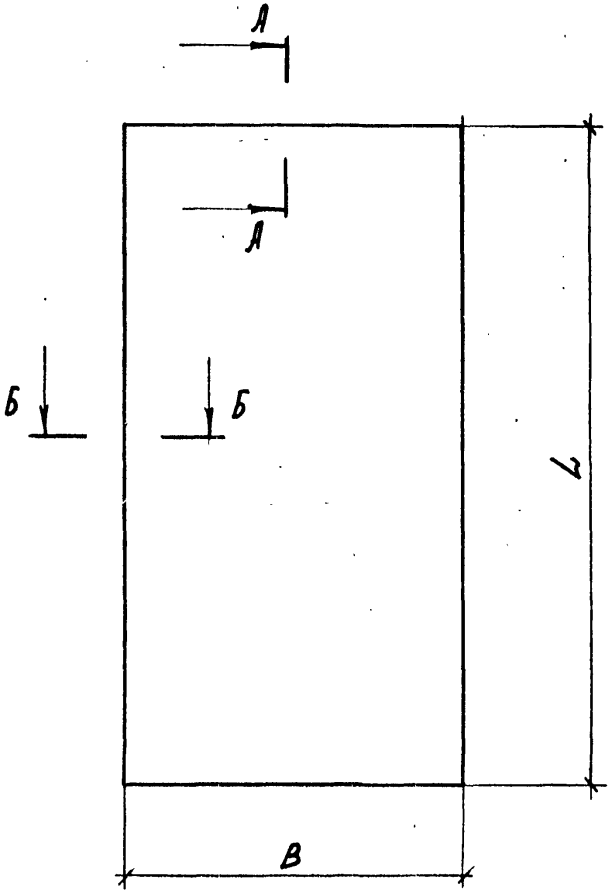

А - А
М1:1

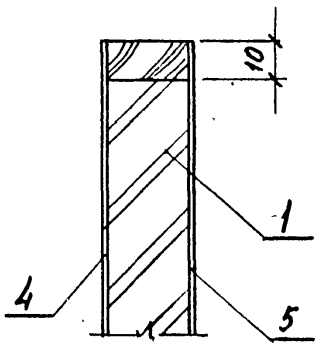

Обозначение	Размеры, мм		Масса, кг
	L	B	
1.279.9-5.1-27.00.04.00	800	270	2,8
-01	1000	270	2,9
-02	1500	270	5,4
-03	2000	270	6,5
-04	700	250	2,5
-05	800	250	2,7
-06	1000	250	2,8
-07	1200	250	4,3

Б - Б
М1:1

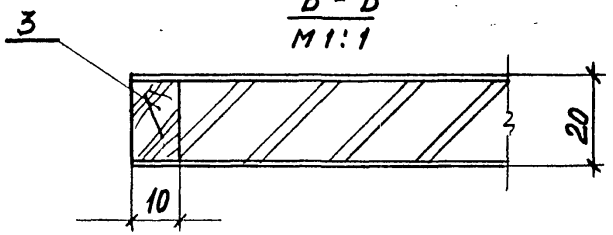

Рук. маст.	Губаревич	
Гл. инж. М.	Станулевич	
Н. контр.	Коростелев	
ГИП	Коростелев	
Рук. гр. Арх.	Агапова	

1.279.9-5.1-27.00.04.00СБ

Щит

Сборочный чертеж

Стадия	Масса	Масштаб
Р	см. табл.	
Лист	Листов 1	

ЦНИИЭП торгово-бытовых зданий и туристских комплексов г. Москва

21879-03 71 Формат А3

Инв. № подл. | Подпись и дата | Взам. инв. №

Инв. № подл.	Подпись и дата	Взам. инв. №

№ строки	Наименование материала и единицы измерения	Код материала	Код ед. изм.	Кол. на марку Д-1	Т-1	П-1	Ш-1	Ш-2
1	Пиломатериал хвойных пород							
2	ГОСТ 8486-66** м³	533100	113	0,001				
3	Плита древесностружечная							
4	ГОСТ 10632-77* м³	553400	113	0,066	0,051	0,010	0,120	0,066
5	Пластик бумажнослоистый							
6	ГОСТ 9590-76* м²	225621	055	1,0	3,1	4,2	12,2	6,8
7	Стекло							
8	ГОСТ 15469-82* м²	591120	055		0,8			

Н. контр.	Коростелев	
ГИП	Коростелев	
Рук. гр. арх.	Астапова	

1.279.9-5.1-00.00.00.01 ВМ

Ванно-душевое отделение
Ведомость расхода материалов

Стадия	Лист	Листов
Р	1	2

ЦНИИЭП торгово-бытовых зданий и туристских комплексов

Формат А4

Инв. № подл.	Подпись и дата	Взам. инв. №

№ строки	Наименование материала и единицы измерения	Код материала	Код ед. изм.	Кол. на марку СН-1	СВ-1	СВ-2
1	Стали:					
2	Уголок 63×40×3 ГОСТ 8510-72					
3	Ст3 ГОСТ 535-79* кг	090100	116	2,6		
4	Уголок 40×40×3 ГОСТ 8509-72					
5	Ст. 3 ГОСТ 535-79* кг	090100	116	1,3		
6	Труба 20×3 ГОСТ 3262-75* кг	138501	116	3,7		
7	Труба 25×25×3 ГОСТ 8639-82					
8	В10 ГОСТ 1050-74 кг	130300	116		7,6	9,3
9	Круг 10 ГОСТ 2590-71*					
10	Ст 3 кп2 ГОСТ 535-79* кг	093400	116	0,3	0,2	0,2
11	Итого стали: т		168	0,008	0,008	0,010
12	Плита древесностружечная					
13	ГОСТ 10632-77* м³	553400	113	0,010	0,010	0,012
14	Пиломатериал хвойных пород					
15	ГОСТ 8486-66** м³	533100	113	0,001	0,001	0,001

21839-03 72

1.279.9-5.1-00.00.00.01 ВМ

Лист 2

Формат А4

Инв. N подл.	Подпись и дата	Взам. инв. N

N строки	Наименование материала и единицы измерения		Код материала	Код материала ед. изм.	Кол. на марку КР-1	КР-2	М-1	М-2	М-3
1	Стали:								
2	Уголок 63×63×5 ГОСТ 8509-72 / Ст3 ГОСТ 535-79*	кг	090100	116				4,9	9,0
3									
4	Полоса 6×40 ГОСТ 103-76 / Ст3 ГОСТ 535-79*	кг	097100	116			1,2		
5									
6	Круг 6 ГОСТ 2590-71* / Ст3 ГОСТ 535-79*	кг	093400	116			2,7		
7									
8	Ф3 АI ГОСТ 5781-82	кг	093002	116	3,3	4,6			
9	Итого стали:	т		168	0,003	0,005	0,004	0,005	0,009
10	Цемент М400	м³	573151	113	0,030	0,054			

Н. контр.	Коростелев	
ГИП	Коростелев	
Рук. гр. арх	Астапова	

1.279.9-5.1-00.00.00.02 ВМ

Мыльная, парильная
Ведомость расхода материалов

Стадия	Лист	Листов
Р	1	5

ЦНИИЭП Торгово-бытовых зданий и туристских комплексов

Формат А4

Инв. N подл.	Подпись и дата	Взам. инв. N

N строки	Наименование материала и единицы измерения		Код материала	Код материала ед. изм.	Кол. на марку ПД-1	С-1
1	Стали:					
2	Уголок 40×40×4 ГОСТ 8509-72 / Ст3 ГОСТ 535-79*	кг	090100	116	6,7	
3						
4	Круг 10 ГОСТ 2590-71* / Ст3 ГОСТ 535-79*	кг	093400	116	1,2	
5						
6	Полоса 4×30 ГОСТ 103-76 / Ст3 ГОСТ 535-79*	кг	097100	116	1,7	
7						
8	Труба Ц-15×2,8					
9	ГОСТ 3262-75*	кг	138501	116		1,2
10	Итого стали:	т		168	0,010	0,001

1.279.9-5.1-00.00.00.02ВМ

Лист 2

Формат А4

2178-03 73

1991

Инв. № подл.	Подпись и дата	Взам. инв. №

№ строки	Наименование материала и единицы измерения	Код материала	Код материала ед. изм.	Кол. на марку ОК-1	ОК-2	ОК-3	ДП-1	ДП-2
1	Пиломатериал хвойных пород							
2	ГОСТ 8486-66** м³	533100	113	0,001	0,001	0,001	0,080	0,080
3	Пиломатериал лиственных пород							
4	ГОСТ 2695-83 м³	533114	113	0,002	0,003	0,004	0,040	0,040
5	Стекло ГОСТ 111-78 м²	591120	055					0,4

1.279.9-5.1-00.00.00.02 ВМ Лист 3

Формат А4

Инв. № подл.	Подпись и дата	Взам. инв. №

№ строки	Наименование материала и единицы измерения	Код материала	Код материала ед. изм.	Кол. на марку ПЗ-1	ПЗ-2	ПЗ-3	ПЗ-4	ПЗ-5	ПЗ-6
1	Пиломатериал хвойных пород								
2	ГОСТ 8486-66** м³	533100	113	0,188	0,288	0,200	0,300	0,240	0,314
3	Пиломатериал лиственных пород								
4	ГОСТ 2695-83 м³	533114	113	0,302	0,603	0,301	0,500	0,560	0,706

21829-03 77

1.279.9-5.1-00.00.00.02 ВМ Лист 4

Формат А4

Инв. № подл.	Подпись и дата	Взам. инв. №

№ строки	Наименование материала и единицы измерения	Код материала	Код. ед. изм.	Кол. на марку ЛМ-1	ЛМ-2	ЛМ-3	СП-1	НД-1	НД-2	НД-3
1	Стали:									
2	Труба 40×3 ГОСТ 9941-81* / 12×18Н10Т ГОСТ 5632-72* кг	134000	116	38,0	54,4	25,8				
3										
4	Труба Ц-15×2,8 ГОСТ 3262-75* кг	138501	116					2,6	3,9	5,2
5										
6	Круг 80 ГОСТ 2590-71* / Ст3 ГОСТ 535-79* кг	093400	116	0,3	0,3	0,3				
7										
8	Полоса ГОСТ 103-76 / Ст3 ГОСТ 535-79*									
9										
10	6×30 кг	097100	116	7,1	7,1					
11	5×80 кг	097100	116	1,0	1,0	1,0				
12	Итого стали: т		168	0,046	0,063	0,027		0,003	0,004	0,005
13	Пиломатериал хвойных пород									
14	ГОСТ 8486-66** м³	533100	113				0,05			

1.279.9-5.1-00.00.00.03 ВМ

Н. контр.	Коростелев	
ГИП	Коростелев	
Рук. гр. арх.	Астапова	

Бассейн, солярий
Ведомость расхода материалов

Стадия	Лист	Листов
Р		1

ЦНИИЭП Торгово-бытовых зданий и туристских комплексов

Формат А4

Инв. № подл.	Подпись и дата	Взам. инв. №

№ строки	Наименование материала и единицы измерения	Код материала	Код. ед. изм.	Кол. на марку П2-1	П2-2	П2-3	П2-4	П2-5	П2-6
1	Пиломатериал хвойных пород								
2	ГОСТ 8486-66** м³	533100	113	0,120	0,243	0,120	0,161	0,172	0,251
3	Пиломатериал лиственных пород								
4	ГОСТ 9695-83 м³	533114	113	0,280	0,455	0,286	0,362	0,380	0,468

21839-03 75

1.279.9-5.1-00.00.00.02 ВМ

Лист 5

168

Формат А4

Инв. № подл.	Подпись и дата	Взам. инв. №

№ строки	Наименование материала и единицы измерения	Код материала	Код ед. изм.	Кол. на марку Э-1	Кол. на марку КР-4
1	Стали:				
2	Труба 20×20×3 ГОСТ 8639-82				
3	В10 ГОСТ 1050-74* кг	130300	116	3,4	
4	Полоса ГОСТ 103-76				
5	Ст3 ГОСТ 535-79*				
6	4×20 кг	097100	116	0,34	
7	4×30 кг	097100	116		0,36
8	Итого стали: т		168	0,007	0,004
9	Пиломатериал хвойных пород				
10	ГОСТ 8486-66** м³	533100	113		0,001
11	Плита древесностружечная				
12	ГОСТ 10632-77* м³	553400	113	0,016	0,034
13	Пластик бумажнослоистый				
14	ГОСТ 9590-76* м²	225621	055	1,6	3,4

Н. контр.	Коростелев	
ГИП	Коростелев	
Рук. гр. арх	Астапова	

1.279.9-5.1-00.00.00.04 ВМ

Раздевальная. Ведомость расхода материалов

Стадия	Лист	Листов
Р	1	4

ЦНИИЭП торгово-бытовых зданий и туристских комплексов

Формат А4

Инв. № подл.	Подпись и дата	Взам. инв. №

№ строки	Наименование материала и единицы измерения	Код материала	Код ед. изм.	Кол. на марку Ш-3	Кол. на марку Ш-4	Кол. на марку Т-2
1	Плита древесностружечная					
2	ГОСТ 10632-77* м³	553400	113	0,065	0,084	0,034
3	Пластик бумажнослоистый					
4	ГОСТ 9590-76* м²	225621	055	10,8	12,1	3,4
5	Фанера клееная					
6	ГОСТ 3916-69 м³	551200	113	0,006	0,006	0,001

2879-03 76

1.279.9-5.1-00.00.00.04 ВМ Лист 2

Формат А4

Инв. № подл.	Подпись и дата	Взам. инв. №

№ строки	Наименование материала и единицы измерения	Код материала	Код материала ед. изм.	Кол. на марку ОР-1	ОР-2	ОР-3	ОР-4	ОР-5	ОР-6	ОР-7	ОР-8
1	Пиломатериал хвойных пород										
2	ГОСТ 8486 - 66** м³	533100	113	0,072	0,072	0,072	0,072	0,090	0,090	0,090	0,090
3	Плита древесностружечная										
4	ГОСТ 10632 - 77* м³	553400	113	0,027	0,031	0,034	0,039	0,030	0,032	0,042	0,043
5	Пластик бумажнослоистый										
6	ГОСТ 9590 - 76* м²	225621	055	2,8	2,9	3,4	3,6	3,0	3,2	4,2	4,3

Формат А4

Инв. № подл.	Подпись и дата	Взам. инв. №

№ строки	Наименование материала и единицы измерения	Код материала	Код материала ед. изм.	Кол. на марку ОР-9	ОР-10	ОР-11	ОР-12	ОР-13	ОР-14	ОР-15	ОР-16
1	Пиломатериал хвойных пород										
2	ГОСТ 8486 - 66** м³	533100	113	0,140	0,140	0,140	0,140	0,180	0,018	0,130	0,180
3	Плита древесностружечная										
4	ГОСТ 10632 - 77* м³	553400	113	0,036	0,039	0,044	0,052	0,046	0,049	0,066	0,071
5	Пластик бумажнослоистый										
6	ГОСТ 9590 - 76* м²	225621	055	3,6	3,9	4,9	5,2	4,6	4,9	6,6	7,1

Формат А4

21879-03 (77)
gost.e-ecolog.ru
170