ПРОЕКТНЫЙ ИНСТИТУТ
ЛЕНЖИЛПРОЕКТ

Типовые конструкции и детали зданий и сооружений
для капитального ремонта в Ленинграде

СЕРИЯ 1.113-КР-1

ФУНДАМЕНТ СТАКАННОГО ТИПА

ВЫПУСК 1

Альбом I – РАБОЧИЕ ЧЕРТЕЖИ

gost.e-ecolog.ru

1977 г

Типовые конструкции и детали зданий и сооружений
для капитального ремонта в Ленинграде

СЕРИЯ 1.113-КР-1

ФУНДАМЕНТ СТАКАННОГО ТИПА

ВЫПУСК 1

АЛЬБОМ I – РАБОЧИЕ ЧЕРТЕЖИ

Разработан
институтом „Ленжилпроект"

Главный инженер института – В.Н. Иванов
Главный конструктор – Л.В. Сдобников
Начальник отдела – А.Л. Воронцов

Согласовано:
Главный инженер
объединения "Стройдеталь" – Б.Л. Марковский

1977 г

Наименование чертежей	№№ стр.	№№ чертежей
Содержание альбома	2	1.113-КР-1.1.000
Пояснительная записка	3	1.113-КР-1.1.001
Номенклатура	4	1.113-КР-1.1.002
Опалубочный чертеж и армирование	5	1.113-КР-1.1.003
Арматура	6	1.113-КР-1.1.004
Спецификации, выборка стали, характеристика изделия	7	1.113-КР-1.1.005

Инв. № подл. | Подп. и дата | Взам. инв. №

Изм.	Лист	№ докум.	Подп.	Дата
Разраб.		Зыкина		
Пров.		Дерюгина		XI-1977
Т. контр		Хомич		
Утв.				

1.113-КР-1.1.000

Распределительный башмак КФ-1

Содержание альбома
Фундамент стаканного типа

Лит.	Масса	Масшт.
Лист	Листов	

Институт Ленниилпроект

Копир. Формат 11

Пояснительная записка

В альбоме 1.113-КР-1 „Фундамент стаканного типа" даны рабочие чертежи железобетонного распределительного башмака КФ-1, предназначенного для установки сборных железобетонных колонн КА, разработанных институтом Ленниилпроект, сечением 300×400 мм.

Распределительный башмак устанавливается на две плиты железобетонных ленточных фундаментов марки - Ф / ГОСТ 13580-68*/

Башмак рассчитан на центральную нагрузку и армируется каркасами и отдельными стержнями из стали классов A II и A I /ГОСТ 5781-75/

Сварные каркасы выполнять в соответствии с СН 393-69.

Расчет произведен в соответствии со СН и П II-21-75

Испытание башмака на прочность производить в соответствии с ГОСТ 8829-77

Альбом разработан взамен альбома 1-НТ вып. 1962 г.

Изм.	Лист	№ докум.	Подп.	Дата
Разраб.		Зыкина		
Пров.		Дерюгина		XI-1977
Т. контр		Хомич		
Утв.				

1.113-КР-1.1.001

Распределительный башмак
Пояснительная записка
Фундамент стаканного типа

Лит.	Масса	Масшт.
Лист	Листов	

Институт Ленниилпроект

Копир. Формат 11

Эскиз	Марка изделия	Размеры в мм			Бетон		Масса в кг			Содерж. стали в м³ бетона	№ № стр.
		ℓ	В	Н	Марка	Об'ем м³	Изделия	Арматуры	Закладн. деталей		
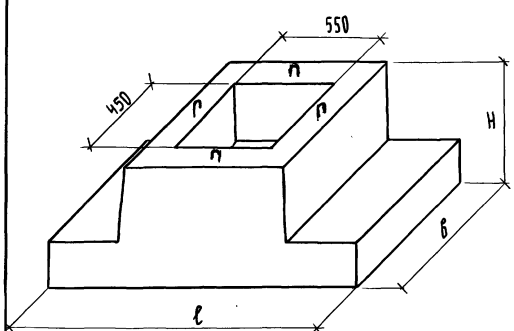	КФ-1	1700	800	700	200	0.540	1350	49.3	2.36	91.8	5, 6, 7

Инв.№ подл.	Подп. и дата	Взам. инв.№
681	14.08.82г.	

Изм.	Лист	№ докум.	Подп.	Дата
Разраб.		Зыкина		
Пров.		Дерюгина		XI-1972
Т.контр		Хомич		
Утв.				

1.113 - КР - 1.1. 002

Распределительный башмак КФ-1

Фундамент стаканного типа

Лит	Масса	Масшт.
Лист	Листов	

Институт Ленжилпроект

Копир.

Формат А2

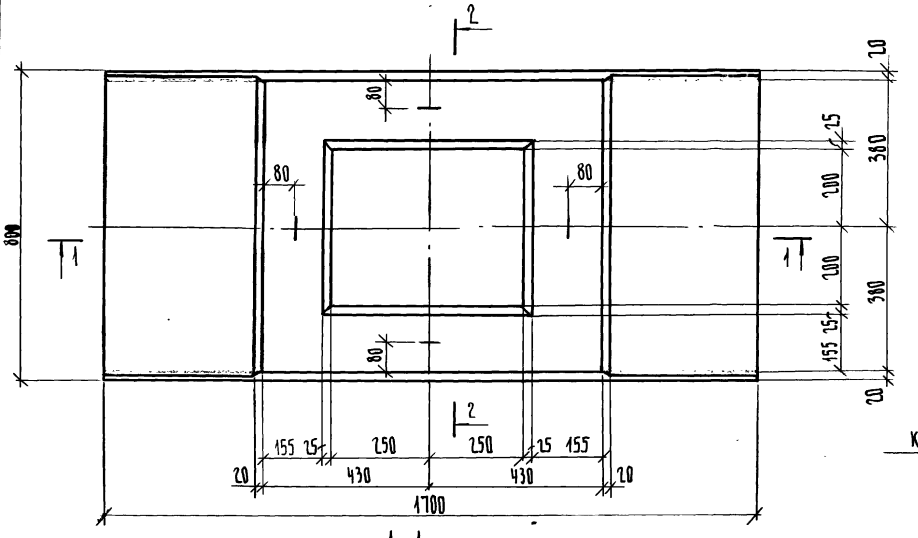

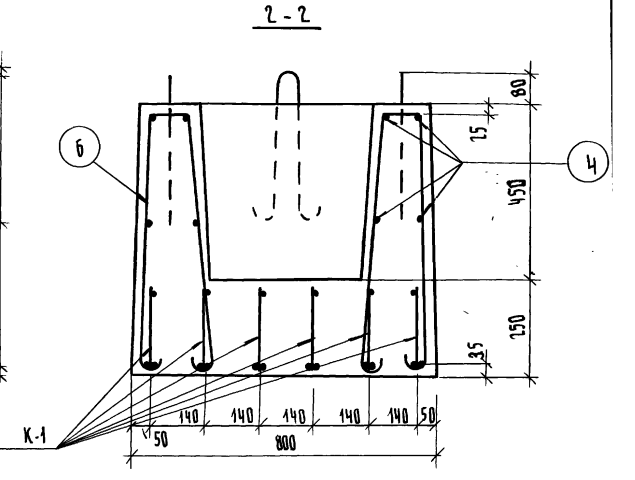

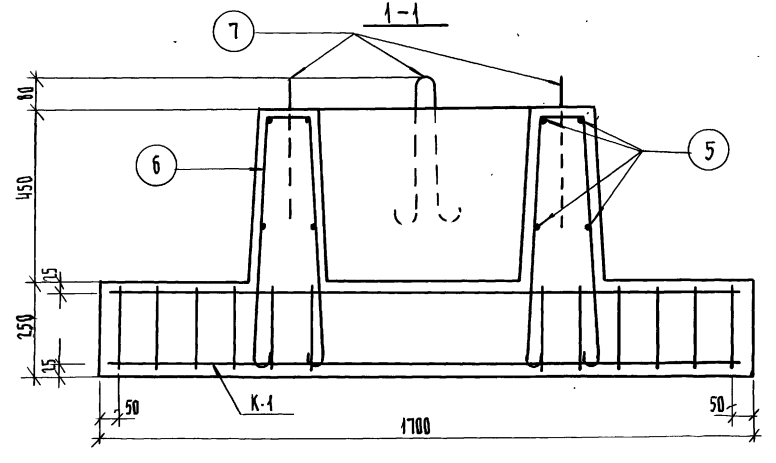

					1.113 - КР - 1.1.003			
ИЗМ.	ЛИСТ	№ ДОКУМ.	ПОДП.	ДАТА	РАСПРЕДЕЛИТЕЛЬНЫЙ БАШМАК КФ-1. ОПАЛУБОЧНЫЙ ЧЕРТЕЖ И АРМИРОВАНИЕ	ЛИТ.	МАССА	МАСШТ.
РАЗРАБ.		ЗЫКИНА						1:10
ПРОВ.		ДЕРЮГИНА		XI-1977		ЛИСТ	ЛИСТОВ	
Т. КОНТР		ХОМИЧ			ФУНДАМЕНТ СТАКАННОГО ТИПА	ИНСТИТУТ ЛЕНЖИЛПРОЕКТ		
УТВ.								

ИНВ. № ПОДЛ.	ПОДП. И ДАТА
602	14.06.79г

Копировал: [illegible]

Формат 12

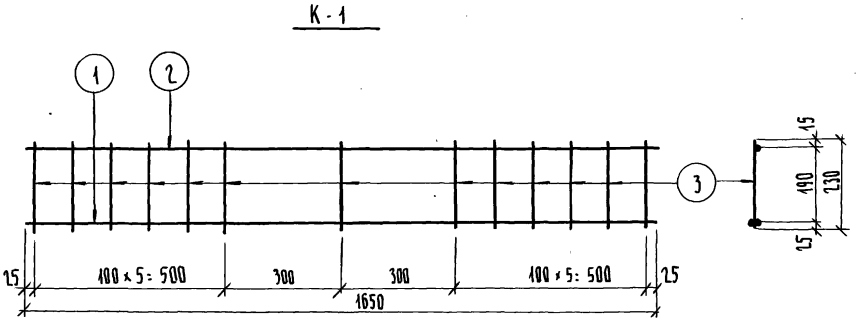

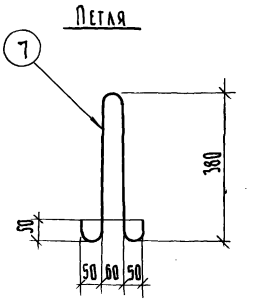

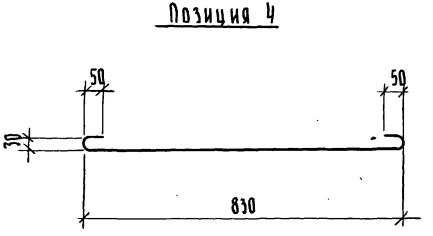

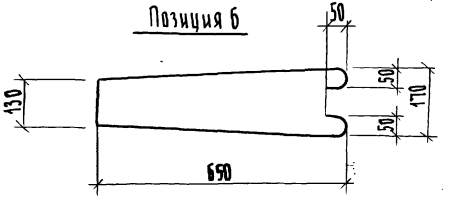

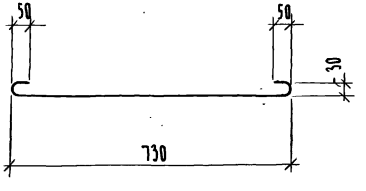

					1.113-КР-1.1.004			
Изм.	Лист	№ докум.	Подп.	Дата	Распределительный башмак КФ-1 Арматура Фундамент стаканного типа	Лит.	Масса	Масшт. 1:10
Разраб.		Зыкина						
Пров.		Дерюгина		XI-1977		Лист	Листов	
Т.контр		Хомич				Институт Ленжилпроект		
Утв.								

Инв. № подл. 603 | Подп. и дата 14.06.79г

Копир.: [illegible]

Формат 12

Спецификация арматуры на один элемент

Марка	N позиц.	Ф мм	Длина мм	Кол. во шт	Общая длина м	Масса кг
К-1	1	14 А II	1650	2	3.30	3.99
	2	10 А I	1650	1	1.65	1.02
	3	10 А I	230	13	2.99	1.84
Отдельные стержни	4	6 А I	970	8	7.76	1.72
	5	6 А I	870	8	6.96	1.54
	6	6 А I	1600	14	22.4	4.97
Петля	7	10 А I	950	1	0.95	0.59

Выборка стали на изделие

Диаметр и классы стали	14 А II	10 А I	6 А I
Длина м	19.80	27.84	37.12
Масса кг	23.96	17.18	8.23
$R_a^н$ кг/см²	3000	2400	
ГОСТ	5781-75	5781-75	

Спецификация стальных элементов

Марка	Кол. во шт	Масса кг: Одного элемента	Масса кг: Всех элементов	NN стр.
К-1	6	6.85	41.10	6
Отдельные стержни	30	—	8.23	6

Спецификация металлоизделий

Марка	Кол. во шт	Масса кг: Одного элемента	Масса кг: Всех элементов
Петли	4	0.59	2.36

Характеристика изделия

Масса	кг	1350
Об'ем бетона	м³	0.540
Масса стали	кг	49.3
Расход стали на 1 м³ изделия	кг	91.3
Масса закладных элементов	кг	2.36
Марка бетона		200
Кубиковая прочность бетона к моменту выдачи изделия с завода	кг/см²	160

Изм.	Лист	N докум.	Подп.	Дата
Разраб.		Зыкина		
Пров.		Дерюгина		XI-1977
Т. контр		Хомич		
Утв.				

1.113-КР-1.1.005

Распределительный башмак КФ-1
Спецификации, выборка стали
Характеристика изделия
Фундамент стаканного типа

Лит.	Масса	Масшт

Лист | Листов

Институт Ленжилпроект

Копир.: Д.Я.

Формат 12

Инв. N подл. 6.04 | Подп. и дата 06.1.92

Ленжилпроект 3№1015-100-15.X.85 г.

gost.e-ecolog.ru