ПРОЕКТНЫЙ ИНСТИТУТ
ЛЕННИИПРОЕКТ

ТИПОВЫЕ КОНСТРУКЦИИ И ДЕТАЛИ ЗДАНИЙ И СООРУЖЕНИЙ
ДЛЯ КАПИТАЛЬНОГО РЕМОНТА В ЛЕНИНГРАДЕ

СЕРИЯ 1.112-КР-1

БЛОКИ И ПЛИТЫ ФУНДАМЕНТОВ

ВОЗМОЖНЫЕ СПОСОБЫ
УСТРОЙСТВО ФУНДАМЕНТОВ ДЛЯ ВСТРОЕННЫХ И ПРИСТРОЕННЫХ ЗДАНИЙ
/КОНСОЛЬНОЕ ПРИМЫКАНИЕ/

1979 г.

gost.e-ecolog.ru

ТИПОВЫЕ КОНСТРУКЦИИ И ДЕТАЛИ ЗДАНИЙ И СООРУЖЕНИЙ
ДЛЯ КАПИТАЛЬНОГО РЕМОНТА В ЛЕНИНГРАДЕ

СЕРИЯ 1.112-КР-1

БЛОКИ И ПЛИТЫ ФУНДАМЕНТОВ

ВОЗМОЖНЫЕ СПОСОБЫ
УСТРОЙСТВА ФУНДАМЕНТОВ ДЛЯ ВСТРОЕННЫХ И ПРИСТРОЕННЫХ ЗДАНИЙ
/КОНСОЛЬНОЕ ПРИМЫКАНИЕ/

АЛЬБОМ 3

Главный инженер института — В.И.ИВАНОВ
Главный конструктор института — Л.В.СЛОБНИКОВ
Начальник технического отдела — В.И.КЛОЧКОВ
Главный специалист отдела — Б.М.ВИНЕР

Обозначение	Наименование	Стр.	Прим.
1.112-КР-1.1.00 с	Содержание	3	
1.112-КР-1.1.00 пз	Пояснительная записка	4	
1.112-КР-1.1.00 н	Номенклатура	5	
1.112-КР-1.1.01	Спецификация монолитных плит фундаментов $ПФ_м$-1; $ПФ_м$-2	6	
1.112-КР-1.1.02 сб	Сборочный чертеж монолитных плит фундаментов $ПФ_м$-1; $ПФ_м$-2	7	
1.112-КР-1.1.03	Сетки С-1; С-2; С-3; С-4	8	
1.112-КР-1.1.04	Сетки С-5; С-6	9	
1.112-КР-1.1.05	Каркасы К-1 ÷ К-6	10	
1.112-КР-1.1.06	Спецификация монолитных плит фундаментов $ПФ_м$-3; $ПФ_м$-4	11	
1.112-КР-1.1.07 сб	Сборочный чертеж монолитных плит фундаментов $ПФ_м$-3; $ПФ_м$-4	12	

Инв. № подл. | Подпись и дата | Взам. инв. №

1.112-КР-1.1.00 с

Гл. спец.	Винер		
Ведущий	Хомич		79г.
Провер.	Хомич		
Разраб.			
Исполн.	Минеенкова		

Содержание

Стадия	Лист	Листов
	1	1

Проектный институт
ЛЕННИИПРОЕКТ

Пояснительная записка

Настоящий альбом содержит чертежи 4 типов монолитных плит ПФм-1 – размером 5.0×4.8 м; ПФм-2 – размером 4.2×4.8 м; ПФм-3 – размером 5.0×6.0 м; ПФм-4 – размером 4.2×6.0 м. Бетон марки М-300.

Плиты армируются сетками и каркасами, соединенными в пространственный каркас при помощи отдельных стержней.

В альбоме даны следующие обозначения:

пример 1.112-КР-1.1.04.01

1.112 – серия

КР – капитальный ремонт

1 – часть первая

1 – выпуск первый

04 – N изделия; 01 – N отдельных стержней.

Рабочая арматура плит принята горячекатанная арматурная сталь периодического профиля А-III. ГОСТ 5781-75 марок 35ГС. Поперечная арматура каркасов принята из горячекатанной стали класса А-I ГОСТ 5781-75 марок Ст 3 КП3.

Распределительная арматура сеток класса В-I ГОСТ 6727-53*.

Сортамент и качество арматурной стали, а также методы их испытаний должны удовлетворять требованиям главы СНиП II-21-75 „ Арматура для железобетонных конструкций и действующих государственных стандартов или технических условий на соответствующий вид стали.

Изготовление, приемка и контроль качества каркасов, сеток и закладных элементов должны производиться в соответствии с требованием следующих нормативных документов: ГОСТ 10922-75„ Арматура и закладные детали сварные для железобетонных конструкций. Технологические требования и методы испытаний", ГОСТ14098-68„ Соединения сварные арматуры железобетонных изделий и конструкций. Контактная сварка. Основные типы и конструктивные элементы".

Сварные соединения выполнять в соответствии с требованиями СН 393-69.

Контроль за качеством бетона должен производиться в соответствии с ГОСТ-ом 10180-74.

				1.112-КР-1.1.00 пз	
Гл. спец.	Винер			Пояснительная записка	Стадия: — Лист: — Листов: —
Вед. инж.	Хомич		79г.		Проектный институт ЛЕННИИПРОЕКТ
Провер.	Винер				
Разраб.	Хомич		79г.		
Испол.	Степина				

Наименование	Эскиз	Марка	Размеры, мм			Марка бетона	Расход материалов		Содержание стали на 1м³ бетона	Вес изделия, т	Примечание
			h	в	е		сталь, кг	бетон, м³			
Монолитные фундаментные плиты	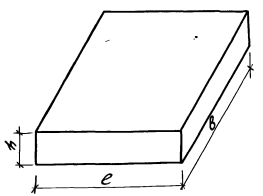	ПФм-1	500	5000	6000	300	1188.9	15	79.26	37.5	
		ПФм-2	500	4200	6000	300	623.4	12.6	49.48	31.5	
		ПФм-3	500	5000	6000	300	947.3	15	63.15	37.5	
		ПФм-4	500	4200	6000	300	539.2	12.6	42.79	31.5	

Гл.спец.	Винер		1.112-КР-1.1.00 н	
Вед.ин.	Хомич	79.	Номенклатура	Стадия: Масса: М-б
Провер.	Хомич			лист: листов:
Разраб.				Проектный институт ЛЕННИИПРОЕКТ
Испол.	Степина			

Копировал: Туманова Формат А3

Форм.	Зона	Поз.	Обозначение	Наименование	Кол.	Примечание
				Документация		
			1.112-КР-1.1.06 сб	Сборочный чертеж		
			1.112-КР-1.1.00 пз	Пояснительная записка		
			1.112-КР-1.1.08 вс	Выборка стали		
			1.112-КР-1.1.04	(ПФм-1)		
				Сборочные единицы		
			1.112-КР-1.1.03	Сетка С-1	3	
			1.112-КР-1.1.03-01	Сетка С-2	2	
			1.112-КР-1.1.05	Каркас К-1	12	
			1.112-КР-1.1.05-01	Каркас К-2	12	
			1.112-КР-1.1.05-02	Каркас К-3	6	
				ф10АIГОСТ5781-75; ℓ=4710	6	ОС-1
			1.112-КР-1.107	Сетка С-5	4	
			1.112-КР-1.1.04-01 сб	(ПФм-2)		
				Сборочные единицы		
			1.112-КР-1.1.03-03	Сетка С-4	5	
			1.112-КР-1.105-03	Каркас К-4	12	
			1.112-КР-1.1.05-04	Каркас К-5	12	
			1.112-КР-1.1.05-05	Каркас К-6	6	
				ф10АIГОСТ5781-75; ℓ=4710	6	ОС-1
			1.112-КР-1.1.07-01	Сетка С-6	4	

Инв.№подл. | Подпись и дата | Взам.инв.№

Гл.спец.	Вилер		1.112-КР-1.1.01
Вед.ин.	Хомич		79г.
Провер.	Хомич		Спецификация монолитных плит фундаментов. ПФм-1; ПФм-2.
Разраб.			
Исполн.	Степина		

Стадия	Лист	Листов

Проектный институт ЛЕННИИПРОЕКТ

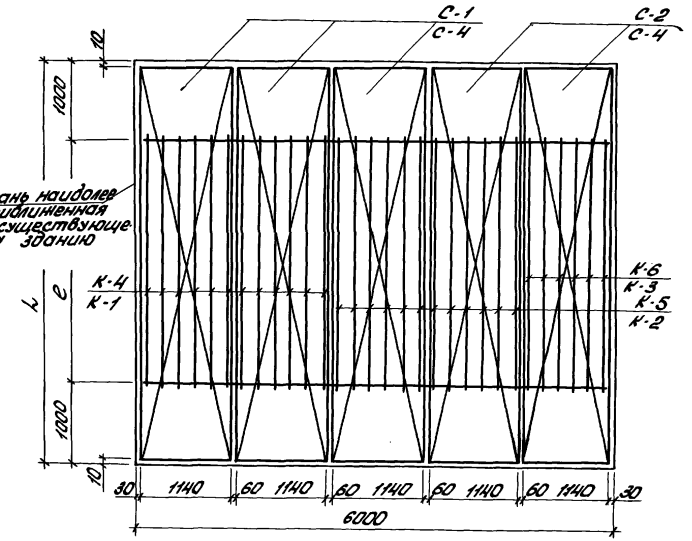

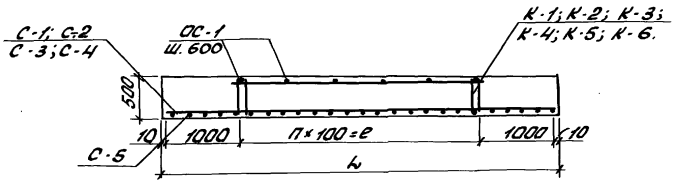

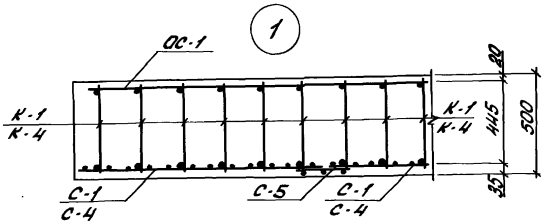

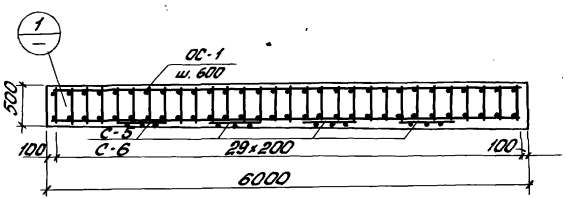

Обозначение	Марка	L, мм	e, мм
1.112-КР-1.1.02 сб	ПФм-1	5000	3000
1.112-КР-1.1.02-01 сб	ПФм-2	4200	2200

Гл. спец.	Винер		
Вед. ин.	Хомич		79г.
Провер.	Хомич		
Разраб.			
Исполн.	Степина		

1.112-КР-1.1.02 сб

Сборочный чертеж монолитных плит фундаментов ПФм-1 и ПФм-2.

Стадия	Масса	Масшт.
Лист	Листов	

Проектный институт ЛЕННИИПРОЕКТ

Копировал: Формат А2

1565

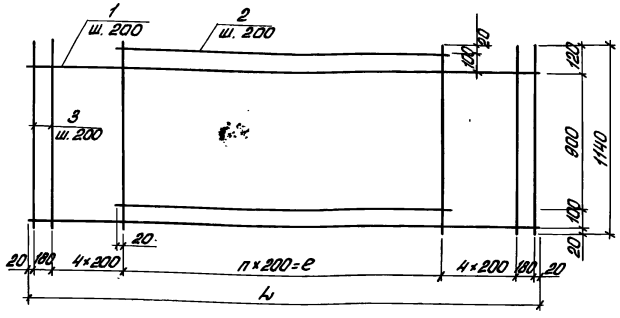

Обозначение	Марка	L, мм	e, мм	Масса, кг
1.112-КР-1.1.03	С-1	4980	3000	78.83
1.112-КР-1.1.03-01	С-2	4980	3000	61.03
1.112-КР-1.1.03-02	С-3	4180	2200	63.25
1.112-КР-1.1.03-03	С-4	4180	2200	49.00

Формат	Зона	Поз.	Обозначение	Наименование	Кол.	Прим.
				Детали		
		1	1.112-КР-1.1.03-01	ф16АIII ГОСТ 2990-72 е=4980	6	1.112-
		2	1.112-КР-1.1.03-02	ф16АIII ГОСТ 2990-72 е=3040	6	-КР-
		3	1.112-КР-1.1.03-03	ф4ВI ГОСТ 6727-53* е=1140	26	1.1.030
		1	1.112-КР-1.1.03-01.01	ф14АIII ГОСТ 2990-72 е=4980	6	1.112-
		2	1.112-КР-1.1.03-01.02	ф14АIII ГОСТ 2990-72 е=3040	6	-КР-
		3	1.112-КР-1.1.03-03	ф4ВI ГОСТ 6727-53* е=1140	26	1.1.030 -01
		1	1.112-КР-1.1.03-02.01	ф16АIII ГОСТ 2990-72 е=4180	6	1.112-
		2	1.112-КР-1.1.03-02.02	ф16АIII ГОСТ 2990-72 е=2240	6	-КР-
		3	1.112-КР-1.1.03-03	ф4ВI ГОСТ 6727-53* е=1140	22	1.1.030 -02
		1	1.112-КР-1.1.03-03.01	ф14АIII ГОСТ 2990-72 е=4180	6	1.112-
		2	1.112-КР-1.1.03-03.02	ф14АIII ГОСТ 2990-72 е=2240	6	-КР-
		3	1.112-КР-1.1.03-03	ф4ВI ГОСТ 6727-53* е=1140	22	1.1.030 -03

Инв.№ подл. | Подп. и дата

Гл.спец.	Винер	
Вед.инж.	Хомич	78г.
Провер.	Хомич	
Разраб.		
Исполн.	Миненкова	

1.112-КР-1.1.03

Сетки С-1; С-2; С-3; С-4

Стадия	Масса	Масш.
Лист	Листов	
Проектный институт ЛЕННИИЛПРОЕКТ		

Копировал: Трофимова Формат А2

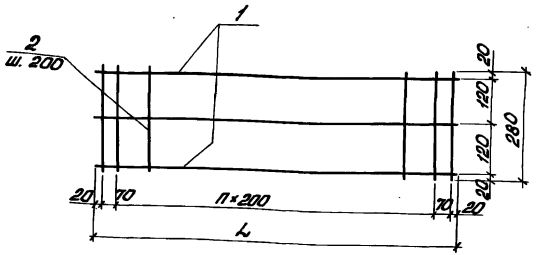

Обозначение	Марка	L мм	Масса кг
1.112-КР-1.1.04	С-5	4980	2.23
1.112-КР-1.1.04-01	С-6	4180	1.89

Форм.	Зона	Поз.	Обозначение	Наименование	Кол.	Прим.
				Детали		
		1	1.112-КР-1.1.04.01	ф48I ГОСТ 6727-53* ℓ=4980	3	
		2	1.112-КР-1.1.04.02	ф48I ГОСТ 6727-53* ℓ=280	28	
		1	1.112-КР-1.1.04-01.01	ф48I ГОСТ 6727-53* ℓ=4180	3	
		2	1.112-КР-1.1.04.02	ф48I ГОСТ 6727-53* ℓ=280	24	

Инв. № подл. | Подпись и дата

1.112-КР-1.1.04

Сетки С-5
С-6

Гл. спец.	Винер		
Вед. инж.	Хомич		79г.
Провер.	Хомич		
Разраб.			
Исполн.	Степина		

стадия	Масса	Масш.
Лист	Листов	
Проектный институт ЛЕНИИЛПРОЕКТ		

Копировал: Тараканова Формат 11

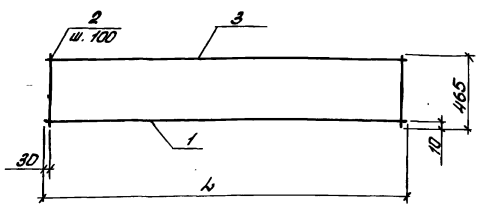

Обозначение	Марка	L, мм	Масса
1.112-КР-1.1.05	К-1	3060	30.1
1.112-КР-1.1.05-01	К-2	3060	25.6
1.112-КР-1.1.05-02	К-3	3060	22.6
1.112-КР-1.1.05-03	К-4	2260	12.5
1.112-КР-1.1.05-04	К-5	2260	11.6
1.112-КР-1.1.05-05	К-6	2260	10.7

Форм.	Зона	Поз	Обозначение	Наименование	Кол.	Прим.
				Детали		
		1	1.112-КР-1.1.05.01	ф32 AIII ГОСТ 2990-72 ℓ=3060	1	
		2	1.112-КР-1.1.05.02	ф10 AI ГОСТ 5781-75 ℓ=3060	1	
		3	1.112-КР-1.1.05.03	ф10 AI ГОСТ 5781-75 ℓ= 465	31	
		1	1.112-КР-1.1.05-01.01	ф28 AIII ГОСТ 2990-72 ℓ=3060	1	
		2	1.112-КР-1.1.05.02	ф10 AI ГОСТ 5781-75 ℓ=3060	1	
		3	1.112-КР-1.1.05.03	ф10 AI ГОСТ 5781-75 ℓ= 465	31	
		1	1.112-КР-1.1.05-02.01	ф25 AIII ГОСТ 2990-72 ℓ=3060	1	
		2	1.112-КР-1.1.05.02	ф10 AI ГОСТ 5781-75 ℓ=3060	1	
		3	1.112-КР-1.1.05.03	ф10 AI ГОСТ 5781-75 ℓ=465	31	
		1	1.112-КР-1.1.05-03.01	ф18 AIII ГОСТ 2990-72 ℓ=2260	1	
		2	1.112-КР-1.1.05-03.02	ф10 AI ГОСТ 5781-75 ℓ=2260	1	
		3	1.112-КР-1.1.05.03	ф10 AI ГОСТ 5781-75 ℓ=465	23	
		1	1.112-КР-1.1.05-04.01	ф16 AIII ГОСТ 2990-72 ℓ=2260	1	
		2	1.112-КР-1.1.05-03.02	ф10 AI ГОСТ 5781-75 ℓ=2260	1	
		3	1.112-КР-1.1.05.03	ф10 AI ГОСТ 5781-75 ℓ=465	23	
		1	1.112-КР-1.1.05-05.01	ф14 AIII ГОСТ 2990-72 ℓ=2260	1	
		2	1.112-КР-1.1.05-03.02	ф10 AI ГОСТ 5781-75 ℓ=2260	1	
		3	1.112-КР-1.1.05.03	ф10 AI ГОСТ 5781-75 ℓ=465	23	

Инв.№ подл. | Подпись и дата | Взам.инв.№

Гл.спец.	Винер		
Вед.инж.	Хомич		78г.
Провер.	Хомич		
Разраб.			
Исполн.	Миненова		

1.112-КР-1.1.05

Каркасы К-1; К-6.

Стадия	Масса	Масшт.
Лист	Листов	

Проектный институт
ЛЕННИИПРОЕКТ

Формат	Зона	Поз.	Обозначение	Наименование	Кол.	Примечание
				Документация		
			1.112-КР-1.1.02 сб	Сборочный чертеж		
			1.112-КР-1.1.00 пз	Пояснительная записка		
			1.112-КР-1.1.08 вс	Выборка стали		
			1.112-КР-1.1.07 сб (ПФм-3)			
				Сборочные единицы		
			1.112-КР-1.1.03	Сетка С-1	3	
			1.112-КР-1.1.03-01	Сетка С-2	1	
			1.112-КР-1.1.05	Каркас К-1	6	
			1.112-КР-1.105-01	Каркас К-2	12	
			1.112-КР-1.1.05-02	Каркас К-3	6	
				ф10АIГОСТ 5781-75; е=4710	6	ОС-1
			1.112-КР-1.1.04	Сетка С-5	4	
			1.112-КР-1.1.07-01 сб (ПФм-4)			
				Сборочные единицы		
			1.112-КР-1.1.03-02	Сетка С-3	3	
			1.112-КР-1.1.03-03	Сетка С-4	1	
			1.112-КР-1.1.05-03	Каркас К-4	6	
			1.112-КР-1.1.05-04	Каркас К-5	12	
			1.112-КР-1.1.05-05	Каркас К-6	6	
				ф10АIГОСТ 5781-75; е=4710	5	ОС-1
			1.112-КР-1.1.04-01	Сетка С-6	4	

Взам.инв.N | Подпись и дата | Инв.N подл.

Гл.спец.	Винер			1.112-КР-1.1.06
Вед.инж.	Хомич		79г.	Спецификация монолитных плит фундаментов ПФм-3; ПФм-4.
Провер.	Хомич			
Разраб.				
Исполн.	Миненкова			

Стадия	Лист	Листов

Проектный институт ЛЕНЖИЛПРОЕКТ

Копировал: Тарасанова Формат 11

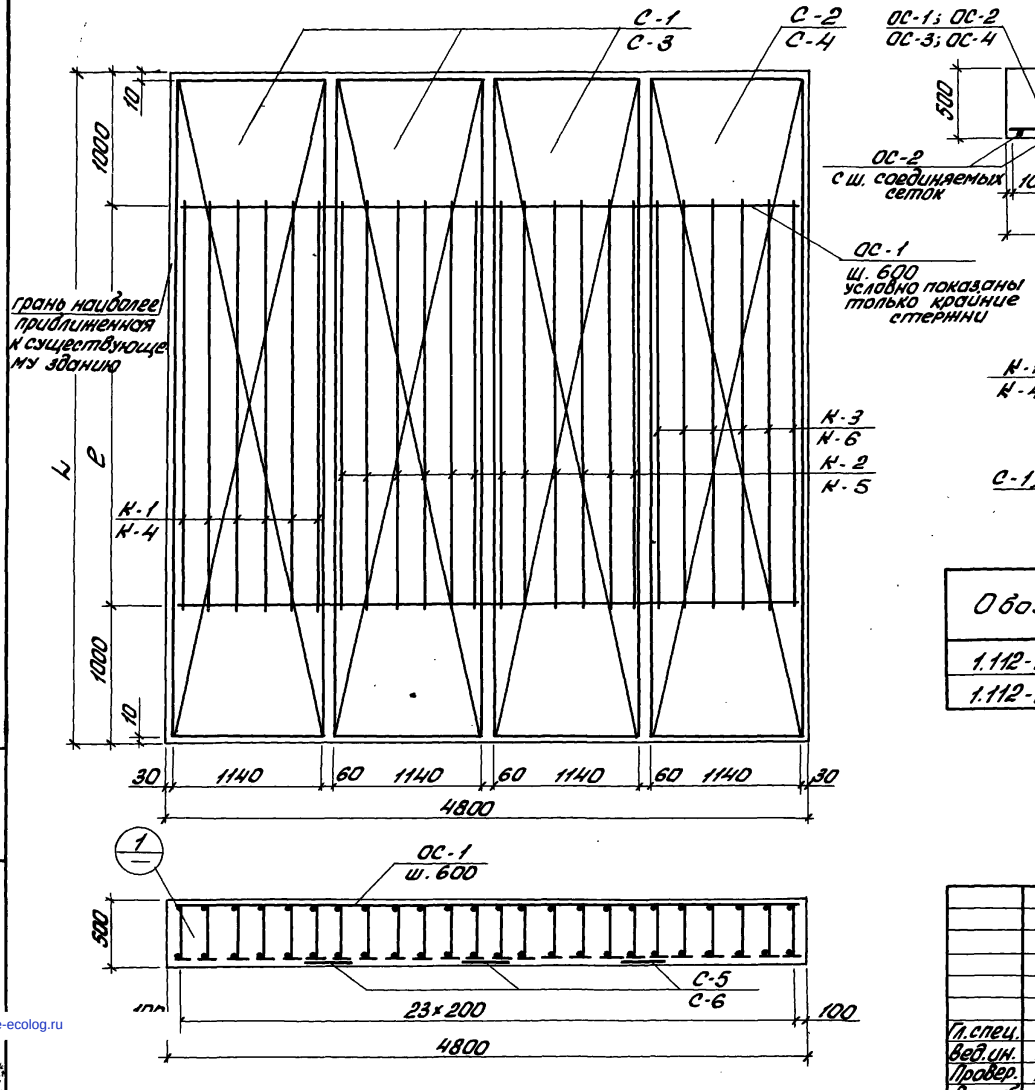

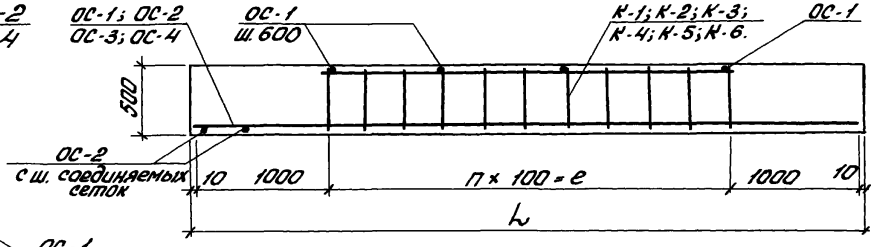

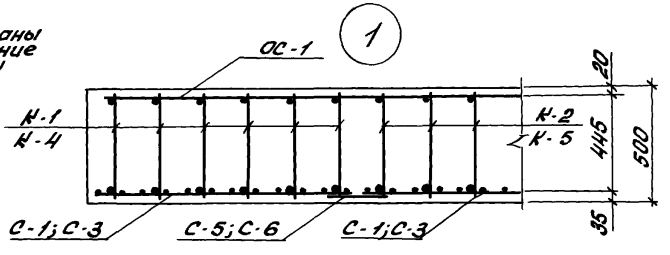

Обозначение	Марка	L, мм	e, мм
1.112-КР-1.1.07 сб	ПФ-3	5000	3000
1.112-КР-1.1.07-01 сб	ПФ-4	4200	2200

Гл.спец.	Винер			1.112-КР-1.1.07 сб
Вед.ин.	Хомич		79г.	Сборочный чертеж монолитных плит фундаментов ПФ$_м$-3 и ПФ$_м$-4
Провер.	Хомич			Стадия / Масса / Масш.
Разраб.				Лист / Листов
Исполн.	Миненкова			Проектный институт ЛЕНЖИЛПРОЕКТ

Копировал: Тараканова Формат 12

Инв. № подл. | Подпись и дата | Взам. инв. №

Ленжилпроект № 916-100-19.09.85г.

gost.e-ecolog.ru