ПРОЕКТНЫЙ ИНСТИТУТ
ЛЕННИИПРОЕКТ

ТИПОВЫЕ КОНСТРУКЦИИ И ДЕТАЛИ ЗДАНИЙ И СООРУЖЕНИЙ
ДЛЯ КАПИТАЛЬНОГО РЕМОНТА В ЛЕНИНГРАДЕ

# СЕРИЯ 1.112-КР-1

# БЛОКИ И ПЛИТЫ ФУНДАМЕНТОВ

ВОЗМОЖНЫЕ СПОСОБЫ
УСТРОЙСТВО ФУНДАМЕНТОВ ДЛЯ ВСТРОЕННЫХ И ПРИСТРОЕННЫХ ЗДАНИЙ
/КОНСОЛЬНОЕ ПРИМЫКАНИЕ/

1979 г.

gost.e-ecolog.ru

ТИПОВЫЕ КОНСТРУКЦИИ И ДЕТАЛИ ЗДАНИЙ И СООРУЖЕНИЙ
ДЛЯ КАПИТАЛЬНОГО РЕМОНТА В ЛЕНИНГРАДЕ

# СЕРИЯ 1.112-КР-1

# БЛОКИ И ПЛИТЫ ФУНДАМЕНТОВ

ВОЗМОЖНЫЕ СПОСОБЫ
УСТРОЙСТВА ФУНДАМЕНТОВ ДЛЯ ВСТРОЕННЫХ И ПРИСТРОЕННЫХ ЗДАНИЙ
/КОНСОЛЬНОЕ ПРИМЫКАНИЕ/

АЛЬБОМ 3


Главный инженер института — В.И.ИВАНОВ
Главный конструктор института — Л.В.СЛОБНИКОВ
Начальник технического отдела — В.И.КЛОЧКОВ
Главный специалист отдела — Б.М.ВИНЕР

| Обозначение | Наименование | Стр. | Прим. |
|---|---|---|---|
| 1.112-КР-1.1.00 с | Содержание | 3 | |
| 1.112-КР-1.1.00 пз | Пояснительная записка | 4 | |
| 1.112-КР-1.1.00 н | Номенклатура | 5 | |
| 1.112-КР-1.1.01 | Спецификация монолитных плит фундаментов $ПФ_м$-1; $ПФ_м$-2 | 6 | |
| 1.112-КР-1.1.02 сб | Сборочный чертеж монолитных плит фундаментов $ПФ_м$-1; $ПФ_м$-2 | 7 | |
| 1.112-КР-1.1.03 | Сетки С-1; С-2; С-3; С-4 | 8 | |
| 1.112-КР-1.1.04 | Сетки С-5; С-6 | 9 | |
| 1.112-КР-1.1.05 | Каркасы К-1 ÷ К-6 | 10 | |
| 1.112-КР-1.1.06 | Спецификация монолитных плит фундаментов $ПФ_м$-3; $ПФ_м$-4 | 11 | |
| 1.112-КР-1.1.07 сб | Сборочный чертеж монолитных плит фундаментов $ПФ_м$-3; $ПФ_м$-4 | 12 | |

Инв. № подл. | Подпись и дата | Взам. инв. №

1.112-КР-1.1.00 с

| | | | |
|---|---|---|---|
| Гл. спец. | Винер | | |
| Ведущий | Хомич | | 79г. |
| Провер. | Хомич | | |
| Разраб. | | | |
| Исполн. | Минеенкова | | |

Содержание

| Стадия | Лист | Листов |
|---|---|---|
| | 1 | 1 |

Проектный институт
ЛЕННИИПРОЕКТ

# Пояснительная записка

Настоящий альбом содержит чертежи 4 типов монолитных плит ПФм-1 – размером 5.0×4.8 м; ПФм-2 – размером 4.2×4.8 м; ПФм-3 – размером 5.0×6.0 м; ПФм-4 – размером 4.2×6.0 м. Бетон марки М-300.

Плиты армируются сетками и каркасами, соединенными в пространственный каркас при помощи отдельных стержней.

В альбоме даны следующие обозначения:

пример 1.112-КР-1.1.04.01

1.112 – серия

КР – капитальный ремонт

1 – часть первая

1 – выпуск первый

04 – N изделия; 01 – N отдельных стержней.

Рабочая арматура плит принята горячекатанная арматурная сталь периодического профиля А-III. ГОСТ 5781-75 марок 35ГС. Поперечная арматура каркасов принята из горячекатанной стали класса А-I ГОСТ 5781-75 марок Ст 3 КП3.

Распределительная арматура сеток класса В-I ГОСТ 6727-53*.

Сортамент и качество арматурной стали, а также методы их испытаний должны удовлетворять требованиям главы СНиП II-21-75 „ Арматура для железобетонных конструкций и действующих государственных стандартов или технических условий на соответствующий вид стали.

Изготовление, приемка и контроль качества каркасов, сеток и закладных элементов должны производиться в соответствии с требованием следующих нормативных документов: ГОСТ 10922-75„ Арматура и закладные детали сварные для железобетонных конструкций. Технологические требования и методы испытаний", ГОСТ14098-68„ Соединения сварные арматуры железобетонных изделий и конструкций. Контактная сварка. Основные типы и конструктивные элементы".

Сварные соединения выполнять в соответствии с требованиями СН 393-69.

Контроль за качеством бетона должен производиться в соответствии с ГОСТ-ом 10180-74.

| | | | | | |
|---|---|---|---|---|---|
| | | | | 1.112-КР-1.1.00 пз | |
| Гл. спец. | Винер | | | Пояснительная записка | Стадия: — Лист: — Листов: — |
| Вед. инж. | Хомич | | 79г. | | Проектный институт ЛЕННИИПРОЕКТ |
| Провер. | Винер | | | | |
| Разраб. | Хомич | | 79г. | | |
| Испол. | Степина | | | | |

| Наименование | Эскиз | Марка | Размеры, мм | | | Марка бетона | Расход материалов | | Содержание стали на 1м³ бетона | Вес изделия, т | Примечание |
|---|---|---|---|---|---|---|---|---|---|---|---|
| | | | h | в | е | | сталь, кг | бетон, м³ | | | |
| Монолитные фундаментные плиты | 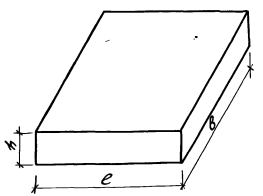 | ПФм-1 | 500 | 5000 | 6000 | 300 | 1188.9 | 15 | 79.26 | 37.5 | |
| | | ПФм-2 | 500 | 4200 | 6000 | 300 | 623.4 | 12.6 | 49.48 | 31.5 | |
| | | ПФм-3 | 500 | 5000 | 6000 | 300 | 947.3 | 15 | 63.15 | 37.5 | |
| | | ПФм-4 | 500 | 4200 | 6000 | 300 | 539.2 | 12.6 | 42.79 | 31.5 | |



| | | | | |
|---|---|---|---|---|
| Гл.спец. | Винер | | 1.112-КР-1.1.00 н | |
| Вед.ин. | Хомич | 79. | Номенклатура | Стадия: Масса: М-б |
| Провер. | Хомич | | | лист: листов: |
| Разраб. | | | | Проектный институт ЛЕННИИПРОЕКТ |
| Испол. | Степина | | | |

Копировал: Туманова Формат А3

| Форм. | Зона | Поз. | Обозначение | Наименование | Кол. | Примечание |
|---|---|---|---|---|---|---|
| | | | | Документация | | |
| | | | 1.112-КР-1.1.06 сб | Сборочный чертеж | | |
| | | | 1.112-КР-1.1.00 пз | Пояснительная записка | | |
| | | | 1.112-КР-1.1.08 вс | Выборка стали | | |
| | | | | | | |
| | | | 1.112-КР-1.1.04 | (ПФм-1) | | |
| | | | | Сборочные единицы | | |
| | | | 1.112-КР-1.1.03 | Сетка С-1 | 3 | |
| | | | 1.112-КР-1.1.03-01 | Сетка С-2 | 2 | |
| | | | 1.112-КР-1.1.05 | Каркас К-1 | 12 | |
| | | | 1.112-КР-1.1.05-01 | Каркас К-2 | 12 | |
| | | | 1.112-КР-1.1.05-02 | Каркас К-3 | 6 | |
| | | | | ф10АIГОСТ5781-75; ℓ=4710 | 6 | ОС-1 |
| | | | 1.112-КР-1.107 | Сетка С-5 | 4 | |
| | | | 1.112-КР-1.1.04-01 сб | (ПФм-2) | | |
| | | | | Сборочные единицы | | |
| | | | 1.112-КР-1.1.03-03 | Сетка С-4 | 5 | |
| | | | 1.112-КР-1.105-03 | Каркас К-4 | 12 | |
| | | | 1.112-КР-1.1.05-04 | Каркас К-5 | 12 | |
| | | | 1.112-КР-1.1.05-05 | Каркас К-6 | 6 | |
| | | | | ф10АIГОСТ5781-75; ℓ=4710 | 6 | ОС-1 |
| | | | 1.112-КР-1.1.07-01 | Сетка С-6 | 4 | |

Инв.№подл. | Подпись и дата | Взам.инв.№

| | | | |
|---|---|---|---|
| Гл.спец. | Вилер | | 1.112-КР-1.1.01 |
| Вед.ин. | Хомич | | 79г. |
| Провер. | Хомич | | Спецификация монолитных плит фундаментов. ПФм-1; ПФм-2. |
| Разраб. | | | |
| Исполн. | Степина | | |

| Стадия | Лист | Листов |
|---|---|---|
| | | |

Проектный институт ЛЕННИИПРОЕКТ

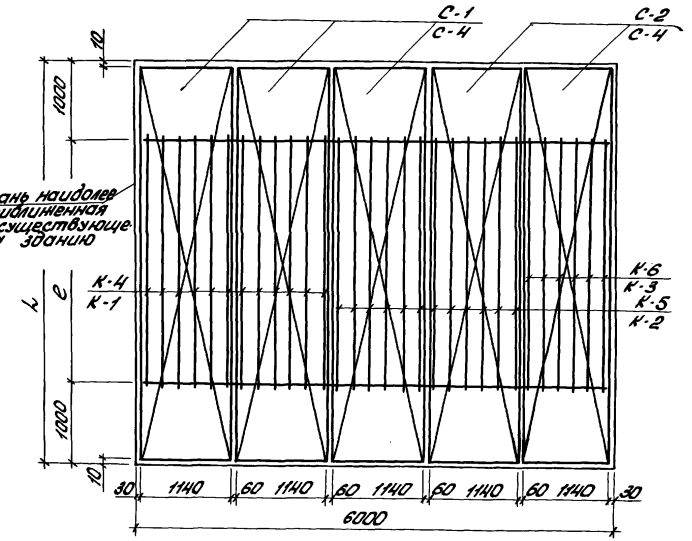


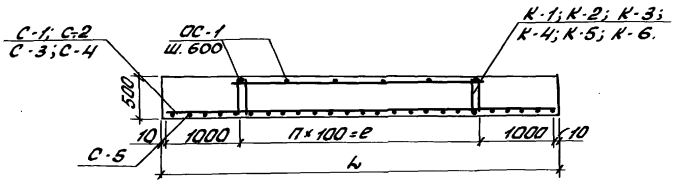


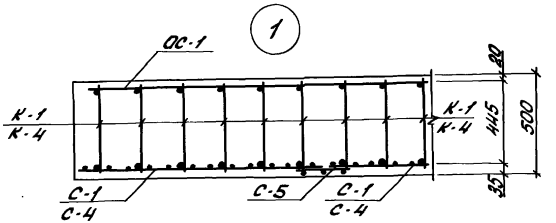


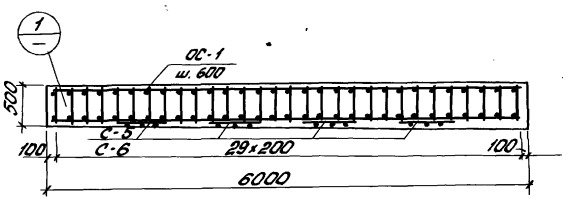


| Обозначение | Марка | L, мм | e, мм |
|---|---|---|---|
| 1.112-КР-1.1.02 сб | ПФм-1 | 5000 | 3000 |
| 1.112-КР-1.1.02-01 сб | ПФм-2 | 4200 | 2200 |

| | | | |
|---|---|---|---|
| Гл. спец. | Винер | | |
| Вед. ин. | Хомич | | 79г. |
| Провер. | Хомич | | |
| Разраб. | | | |
| Исполн. | Степина | | |

1.112-КР-1.1.02 сб

Сборочный чертеж монолитных плит фундаментов ПФм-1 и ПФм-2.

| Стадия | Масса | Масшт. |
|---|---|---|
| | | |
| Лист | Листов | |

Проектный институт ЛЕННИИПРОЕКТ

Копировал: Формат А2

1565

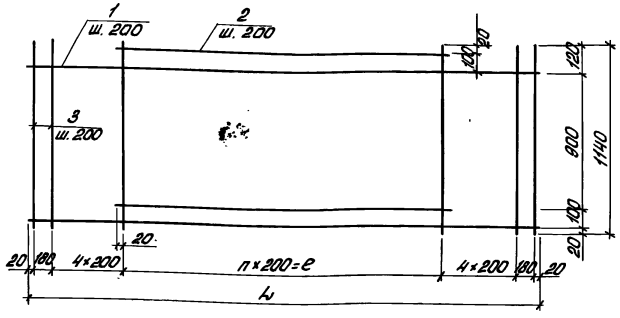


| Обозначение | Марка | L, мм | e, мм | Масса, кг |
|---|---|---|---|---|
| 1.112-КР-1.1.03 | С-1 | 4980 | 3000 | 78.83 |
| 1.112-КР-1.1.03-01 | С-2 | 4980 | 3000 | 61.03 |
| 1.112-КР-1.1.03-02 | С-3 | 4180 | 2200 | 63.25 |
| 1.112-КР-1.1.03-03 | С-4 | 4180 | 2200 | 49.00 |

| Формат | Зона | Поз. | Обозначение | Наименование | Кол. | Прим. |
|---|---|---|---|---|---|---|
| | | | | Детали | | |
| | | 1 | 1.112-КР-1.1.03-01 | ф16АIII ГОСТ 2990-72 е=4980 | 6 | 1.112- |
| | | 2 | 1.112-КР-1.1.03-02 | ф16АIII ГОСТ 2990-72 е=3040 | 6 | -КР- |
| | | 3 | 1.112-КР-1.1.03-03 | ф4ВI ГОСТ 6727-53* е=1140 | 26 | 1.1.030 |
| | | 1 | 1.112-КР-1.1.03-01.01 | ф14АIII ГОСТ 2990-72 е=4980 | 6 | 1.112- |
| | | 2 | 1.112-КР-1.1.03-01.02 | ф14АIII ГОСТ 2990-72 е=3040 | 6 | -КР- |
| | | 3 | 1.112-КР-1.1.03-03 | ф4ВI ГОСТ 6727-53* е=1140 | 26 | 1.1.030 -01 |
| | | 1 | 1.112-КР-1.1.03-02.01 | ф16АIII ГОСТ 2990-72 е=4180 | 6 | 1.112- |
| | | 2 | 1.112-КР-1.1.03-02.02 | ф16АIII ГОСТ 2990-72 е=2240 | 6 | -КР- |
| | | 3 | 1.112-КР-1.1.03-03 | ф4ВI ГОСТ 6727-53* е=1140 | 22 | 1.1.030 -02 |
| | | 1 | 1.112-КР-1.1.03-03.01 | ф14АIII ГОСТ 2990-72 е=4180 | 6 | 1.112- |
| | | 2 | 1.112-КР-1.1.03-03.02 | ф14АIII ГОСТ 2990-72 е=2240 | 6 | -КР- |
| | | 3 | 1.112-КР-1.1.03-03 | ф4ВI ГОСТ 6727-53* е=1140 | 22 | 1.1.030 -03 |

Инв.№ подл. | Подп. и дата

| | | |
|---|---|---|
| Гл.спец. | Винер | |
| Вед.инж. | Хомич | 78г. |
| Провер. | Хомич | |
| Разраб. | | |
| Исполн. | Миненкова | |

1.112-КР-1.1.03

Сетки С-1; С-2; С-3; С-4

| Стадия | Масса | Масш. |
|---|---|---|
| | | |
| Лист | Листов | |
| Проектный институт ЛЕННИИЛПРОЕКТ | | |

Копировал: Трофимова Формат А2

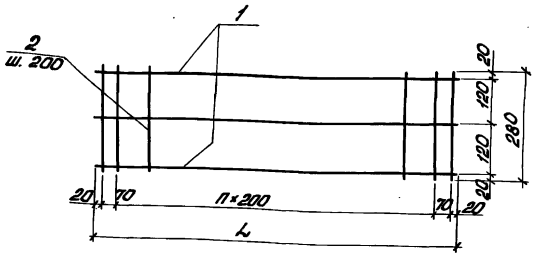


| Обозначение | Марка | L мм | Масса кг |
|---|---|---|---|
| 1.112-КР-1.1.04 | С-5 | 4980 | 2.23 |
| 1.112-КР-1.1.04-01 | С-6 | 4180 | 1.89 |

| Форм. | Зона | Поз. | Обозначение | Наименование | Кол. | Прим. |
|---|---|---|---|---|---|---|
| | | | | Детали | | |
| | | 1 | 1.112-КР-1.1.04.01 | ф48I ГОСТ 6727-53* ℓ=4980 | 3 | |
| | | 2 | 1.112-КР-1.1.04.02 | ф48I ГОСТ 6727-53* ℓ=280 | 28 | |
| | | 1 | 1.112-КР-1.1.04-01.01 | ф48I ГОСТ 6727-53* ℓ=4180 | 3 | |
| | | 2 | 1.112-КР-1.1.04.02 | ф48I ГОСТ 6727-53* ℓ=280 | 24 | |

Инв. № подл. | Подпись и дата

1.112-КР-1.1.04

Сетки С-5
С-6

| | | | |
|---|---|---|---|
| Гл. спец. | Винер | | |
| Вед. инж. | Хомич | | 79г. |
| Провер. | Хомич | | |
| Разраб. | | | |
| Исполн. | Степина | | |

| стадия | Масса | Масш. |
|---|---|---|
| | | |
| Лист | Листов | |
| Проектный институт ЛЕНИИЛПРОЕКТ | | |

Копировал: Тараканова Формат 11

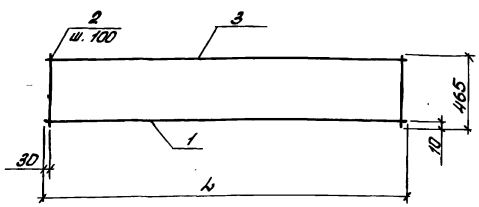


| Обозначение | Марка | L, мм | Масса |
|---|---|---|---|
| 1.112-КР-1.1.05 | К-1 | 3060 | 30.1 |
| 1.112-КР-1.1.05-01 | К-2 | 3060 | 25.6 |
| 1.112-КР-1.1.05-02 | К-3 | 3060 | 22.6 |
| 1.112-КР-1.1.05-03 | К-4 | 2260 | 12.5 |
| 1.112-КР-1.1.05-04 | К-5 | 2260 | 11.6 |
| 1.112-КР-1.1.05-05 | К-6 | 2260 | 10.7 |

| Форм. | Зона | Поз | Обозначение | Наименование | Кол. | Прим. |
|---|---|---|---|---|---|---|
| | | | | Детали | | |
| | | 1 | 1.112-КР-1.1.05.01 | ф32 AIII ГОСТ 2990-72 ℓ=3060 | 1 | |
| | | 2 | 1.112-КР-1.1.05.02 | ф10 AI ГОСТ 5781-75 ℓ=3060 | 1 | |
| | | 3 | 1.112-КР-1.1.05.03 | ф10 AI ГОСТ 5781-75 ℓ= 465 | 31 | |
| | | 1 | 1.112-КР-1.1.05-01.01 | ф28 AIII ГОСТ 2990-72 ℓ=3060 | 1 | |
| | | 2 | 1.112-КР-1.1.05.02 | ф10 AI ГОСТ 5781-75 ℓ=3060 | 1 | |
| | | 3 | 1.112-КР-1.1.05.03 | ф10 AI ГОСТ 5781-75 ℓ= 465 | 31 | |
| | | 1 | 1.112-КР-1.1.05-02.01 | ф25 AIII ГОСТ 2990-72 ℓ=3060 | 1 | |
| | | 2 | 1.112-КР-1.1.05.02 | ф10 AI ГОСТ 5781-75 ℓ=3060 | 1 | |
| | | 3 | 1.112-КР-1.1.05.03 | ф10 AI ГОСТ 5781-75 ℓ=465 | 31 | |
| | | 1 | 1.112-КР-1.1.05-03.01 | ф18 AIII ГОСТ 2990-72 ℓ=2260 | 1 | |
| | | 2 | 1.112-КР-1.1.05-03.02 | ф10 AI ГОСТ 5781-75 ℓ=2260 | 1 | |
| | | 3 | 1.112-КР-1.1.05.03 | ф10 AI ГОСТ 5781-75 ℓ=465 | 23 | |
| | | 1 | 1.112-КР-1.1.05-04.01 | ф16 AIII ГОСТ 2990-72 ℓ=2260 | 1 | |
| | | 2 | 1.112-КР-1.1.05-03.02 | ф10 AI ГОСТ 5781-75 ℓ=2260 | 1 | |
| | | 3 | 1.112-КР-1.1.05.03 | ф10 AI ГОСТ 5781-75 ℓ=465 | 23 | |
| | | 1 | 1.112-КР-1.1.05-05.01 | ф14 AIII ГОСТ 2990-72 ℓ=2260 | 1 | |
| | | 2 | 1.112-КР-1.1.05-03.02 | ф10 AI ГОСТ 5781-75 ℓ=2260 | 1 | |
| | | 3 | 1.112-КР-1.1.05.03 | ф10 AI ГОСТ 5781-75 ℓ=465 | 23 | |

Инв.№ подл. | Подпись и дата | Взам.инв.№

| | | | |
|---|---|---|---|
| Гл.спец. | Винер | | |
| Вед.инж. | Хомич | | 78г. |
| Провер. | Хомич | | |
| Разраб. | | | |
| Исполн. | Миненова | | |

1.112-КР-1.1.05

Каркасы К-1; К-6.

| Стадия | Масса | Масшт. |
|---|---|---|
| | | |
| Лист | Листов | |

Проектный институт
ЛЕННИИПРОЕКТ

| Формат | Зона | Поз. | Обозначение | Наименование | Кол. | Примечание |
|---|---|---|---|---|---|---|
| | | | | Документация | | |
| | | | 1.112-КР-1.1.02 сб | Сборочный чертеж | | |
| | | | 1.112-КР-1.1.00 пз | Пояснительная записка | | |
| | | | 1.112-КР-1.1.08 вс | Выборка стали | | |
| | | | | | | |
| | | | 1.112-КР-1.1.07 сб (ПФм-3) | | | |
| | | | | Сборочные единицы | | |
| | | | 1.112-КР-1.1.03 | Сетка С-1 | 3 | |
| | | | 1.112-КР-1.1.03-01 | Сетка С-2 | 1 | |
| | | | 1.112-КР-1.1.05 | Каркас К-1 | 6 | |
| | | | 1.112-КР-1.105-01 | Каркас К-2 | 12 | |
| | | | 1.112-КР-1.1.05-02 | Каркас К-3 | 6 | |
| | | | | ф10АIГОСТ 5781-75; ℓ=4710 | 6 | ОС-1 |
| | | | 1.112-КР-1.1.04 | Сетка С-5 | 4 | |
| | | | 1.112-КР-1.1.07-01 сб (ПФм-4) | | | |
| | | | | Сборочные единицы | | |
| | | | 1.112-КР-1.1.03-02 | Сетка С-3 | 3 | |
| | | | 1.112-КР-1.1.03-03 | Сетка С-4 | 1 | |
| | | | 1.112-КР-1.1.05-03 | Каркас К-4 | 6 | |
| | | | 1.112-КР-1.1.05-04 | Каркас К-5 | 12 | |
| | | | 1.112-КР-1.1.05-05 | Каркас К-6 | 6 | |
| | | | | ф10АIГОСТ 5781-75; ℓ=4710 | 5 | ОС-1 |
| | | | 1.112-КР-1.1.04-01 | Сетка С-6 | 4 | |

Взам.инв.N | Подпись и дата | Инв.N подл.

| | | | | |
|---|---|---|---|---|
| Гл.спец. | Винер | | | 1.112-КР-1.1.06 |
| Вед.инж. | Хомич | | 79г. | Спецификация монолитных плит фундаментов ПФм-3; ПФм-4. |
| Провер. | Хомич | | | |
| Разраб. | | | | |
| Исполн. | Миненкова | | | |

| Стадия | Лист | Листов |
|---|---|---|
| | | |

Проектный институт ЛЕНЖИЛПРОЕКТ

Копировал: Тарасанова Формат 11

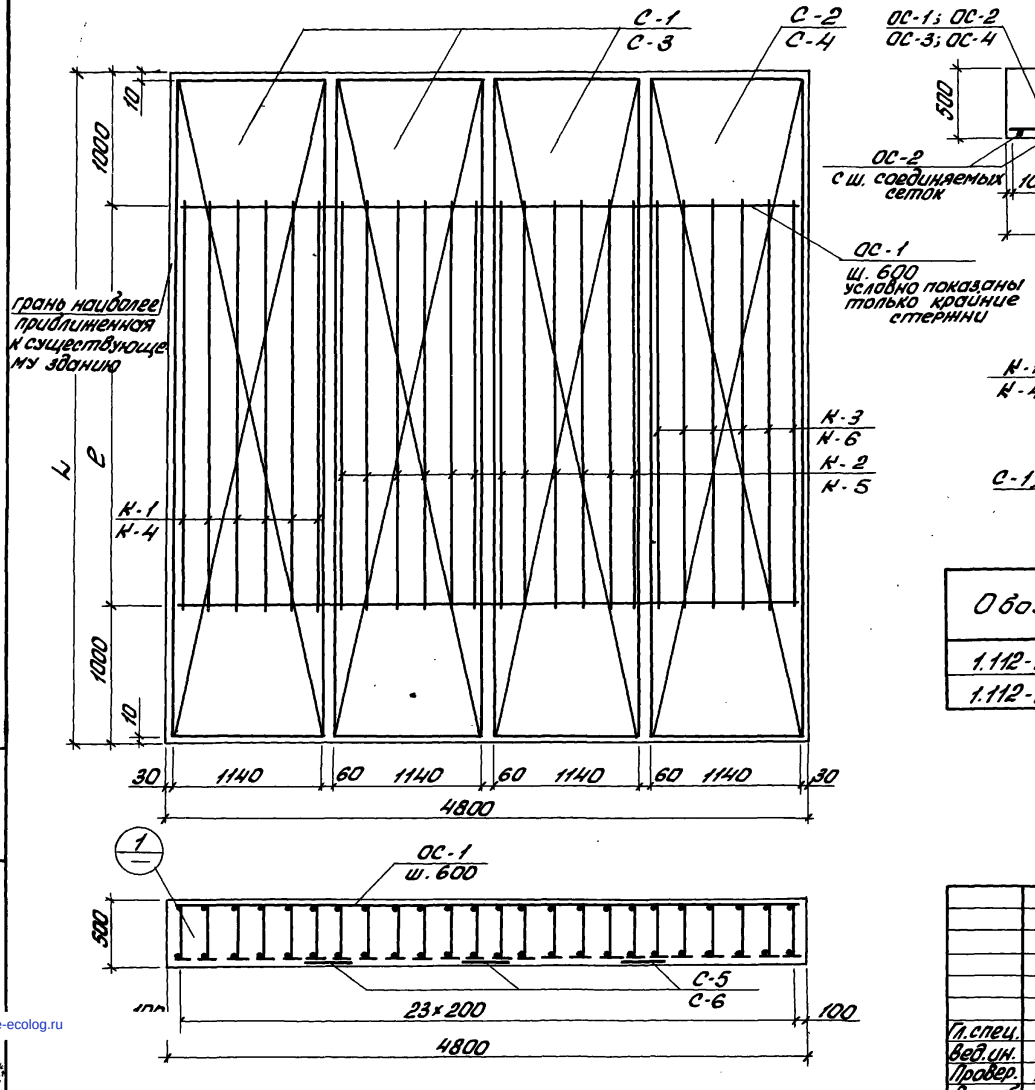


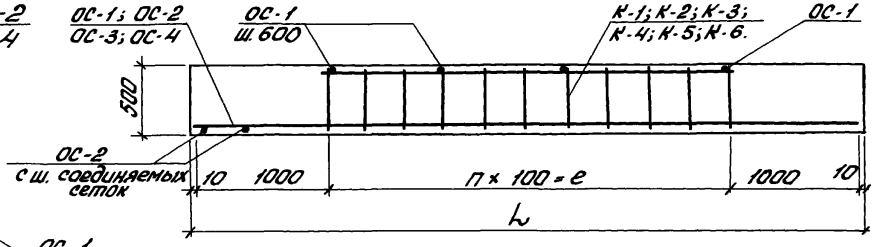


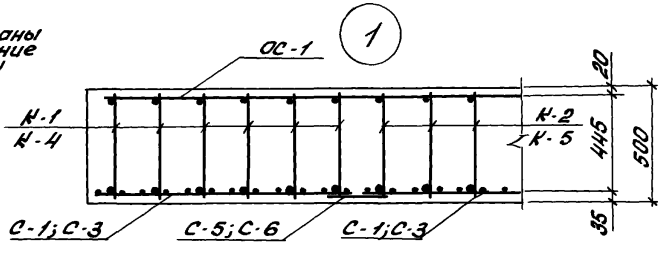


| Обозначение | Марка | L, мм | e, мм |
|---|---|---|---|
| 1.112-КР-1.1.07 сб | ПФ-3 | 5000 | 3000 |
| 1.112-КР-1.1.07-01 сб | ПФ-4 | 4200 | 2200 |

| | | | | |
|---|---|---|---|---|
| Гл.спец. | Винер | | | 1.112-КР-1.1.07 сб |
| Вед.ин. | Хомич | | 79г. | Сборочный чертеж монолитных плит фундаментов ПФ$_м$-3 и ПФ$_м$-4 |
| Провер. | Хомич | | | Стадия / Масса / Масш. |
| Разраб. | | | | Лист / Листов |
| Исполн. | Миненкова | | | Проектный институт ЛЕНЖИЛПРОЕКТ |

Копировал: Тараканова Формат 12

Инв. № подл. | Подпись и дата | Взам. инв. №

Ленжилпроект № 916-100-19.09.85г.

gost.e-ecolog.ru