ТИПОВОЙ ПРОЕКТ
904-1-81.87

ШУМОГЛУШИТЕЛИ
ТУРБОКОМПРЕССОРНЫХ СТАНЦИЙ

АЛЬБОМ 2

СТРОИТЕЛЬНЫЕ РЕШЕНИЯ

9609/2
4.0-99

КФ ЦИТП инв.№9699/2

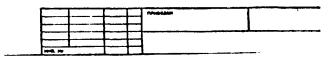

gost.e-ecolog.ru

ЦЕНТРАЛЬНЫЙ ИНСТИТУТ ТИПОВОГО ПРОЕКТИРОВАНИЯ
ГОССТРОЯ СССР
КИЕВСКИЙ ФИЛИАЛ
г. Киев-57 ул. Эжена Потье № 12
2/13
Заказ № 4328 Инв № 9699/2 Тираж 530
Сдано в печать 18/5 1988 Цена 0-99

ТИПОВОЙ ПРОЕКТ
904-1-81.87

ШУМОГЛУШИТЕЛИ ТУРБОКОМПРЕССОРНЫХ СТАНЦИЙ

АЛЬБОМ 2

СОСТАВ ПРОЕКТА:

АЛЬБОМ 1 ТЕХНОЛОГИЯ ПРОИЗВОДСТВА
АЛЬБОМ 2 СТРОИТЕЛЬНЫЕ РЕШЕНИЯ
АЛЬБОМ 3 СМЕТЫ НА ТЕХНОЛОГИЧЕСКИЕ РЕШЕНИЯ
АЛЬБОМ 4 СМЕТЫ НА СТРОИТЕЛЬНЫЕ РЕШЕНИЯ
АЛЬБОМ 5 ВЕДОМОСТИ ПОТРЕБНОСТИ В МАТЕРИАЛАХ

РАЗРАБОТАН ГОСУДАРСТВЕННЫМИ ПРОЕКТНЫМИ ИНСТИТУТАМИ:
ГИПРОСТРОЙДОРМАШ – АЛЬБОМЫ 1,3,5.
РОСТОВСКИЙ ПРОМСТРОЙНИИПРОЕКТ – АЛЬБОМЫ 2,4,5.

ГЛАВНЫЙ ИНЖЕНЕР ИНСТИТУТА В.Р. НИКИТЕНКО
ГЛАВНЫЙ ИНЖЕНЕР ПРОЕКТА Г.В. ОСТАШЕВСКИЙ

УТВЕРЖДЕН И ВВЕДЕН В ДЕЙСТВИЕ МИНСТРОЙДОРМАШЕМ СССР ПРИКАЗОМ № 518 ОТ 11.08.1987г.

КФ ЦИТП инв.№9699/2

© КФ ЦИТП Госстроя СССР 1988г.

Привязан
Инв. №

Типовой проект 904-1-81.87 -АС Альбом 2

СОДЕРЖАНИЕ АЛЬБОМА

Марка	Наименование	Страница
АС.ПЗ	Содержание альбома. Пояснительная записка	2
АС1	Глушители шума всасывания ГШВ 250; ГШВ 500. Общие данные	3
АС2	Глушители шума всасывания ГШВ 250. План. Разрезы	4
АС3	Глушители шума всасывания ГШВ 500. План. Разрезы	5
АС4	Глушители шума всасывания ГШВ 250; ГШВ 500. Фасады. Узлы I-I	6
АС5	Глушители шума всасывания ГШВ 250; ГШВ 500. Схемы расположения фундаментов и плит покрытия	7
АСИ-МН1	Изделие закладное МН1	8
АСИ-МН2	Изделие закладное МН2	8
АСИ-МН3	Изделие закладное МН3	8
АСИ-СН4	Изделие закладное МН4	8
АСИ-МН5	Изделие закладное МН5	9
АСИ-МН6	Изделие закладное МН6	9
АСИ-МН7	Изделие закладное МН7	9
АСИ-МН8	Изделие закладное МН8	9
АСИ-МН9	Изделие закладное МН9	10
АСИ-РI	Решетка РI	10
АСИ-ЖРI	Жалюзийная решетка ЖРI	11
АСИ-ЖРI	Жалюзийная решетка ЖР2	11
АСИ-100	Плита покрытия ПГ-ЗАтУТ-I	11

ПОЯСНИТЕЛЬНАЯ ЗАПИСКА

I.Общие данные

I.I.Основание для проектирования

Типовой проект шумоглушителей ГШВС250 и ГШВС500 турбокомпрессорных станций разработан в соответствии с планом типового проектирования Госстроя СССР на 1987 год на основании задания на разработку типового проекта, утверждённого Минстройдормашем СССР и технологических заданий, выданных институтом Гипростройдормаш г.Ростова - на - Дону.

I.2.Условия строительства

При разработке типового проекта приняты типовые конструкции и учтены требования нормативных документов, действующих на I.01.87 года применительно к площадке строительства со следующей характеристикой природных условий:

-расчётная зимняя температура наружного воздуха минус 30°С;

- вес снегового покрова для III района - 0,98кПа(100кгс/м^2);

- скоростной напор ветра для I географического района (тип местности Б) - 0,264кПа (27кгс/м^2);

- расчётная глубина промерзания грунта - I,5м;

- грунтовые воды на площадке отсутствуют, грунты непучинистые, непросадочные со следующими нормативными характеристиками:

φ= 0,49 рад. (28°); C^H= 2 кПа(0,02кгс/см^2);

E= I4,7МПа (I50кгс/см^2); ρ= I,8 т/м^3; коэффициент безопасности по грунту Кг = I.

Шумоглушители не рассчитаны на строительство в районах с сейсмичностью более 6 баллов, на территориях с подработкой горными выработками и в районах вечной мерзлоты.

2.Архитектурно - строительные решения

2.I.Шумоглушители всасывания и стравливания ГШВС250 и ГШВС500 разработаны в объёме одной секции, которая рассчитана на один турбокомпрессор мощностью 250м^3/мин или 500м^3/мин.

В зависимости от общей производительности компрессорной станции необходима блокировка шумоглушителей из отдельных секций.

Шумоглушители запроектированы пристроенными к зданию компрессорной станции. Каждая секция имеет размеры в плане 5,75х 6,03 и высотой до карниза 5,200 (6,400). Секция шумоглушителя разделена на камеры: всасывания, в которой устанавливается пластинчатый глушитель; стравливания с бутовым глушителем, а также камеру фильтров и камеру чистого воздуха.

Схема расположения пластинчатого глушителя дана в технологической части альбома I.

Условно за отметку 0,000 принята отметка чистого пола машинного зала компрессорной станции.

2.2. Основные конструкции и изделия:

- Фундаменты - бетонные блоки по ГОСТ13579 - 78 и ГОСТ13580-80.
- Плиты покрытия - сборные железобетонные.
- Перемычки - сборные железобетонные по ГОСТ948 - 84.
- Стены - кирпичные толщиной 250мм.
- Кровля рулонная из рубероида марки РКК-350Б, плоская с наружным водостоком.
- Жалюзийные решётки, изделия закладные и соединительные - стальные индивидуальные.

При привязке типового проекта к конкретной площадке необходимо вычеркнуть не относящиеся к выбранному варианту данные.

Инв.№ подл. | Подпись и дата | Взам.инв.№

Привязан

Инв.№9699/2

Инв. №

Арх	Кабанова		
Ведущ	Горская		
Рук.гр	Бескоронайный		
Начотд	Саакьянц		
Нконтр	Толоченов		
ГИП	Осташевский		

ТП904-I-81.87-АС.ПЗ

Глушители шума всасывания ГШВС 250, ГШВС 500. Содержание альбома. Пояснительная записка.

СТАДИЯ	ЛИСТ	ЛИСТОВ
Р	I	I

ГОССТРОЙ СССР РОСТОВСКИЙ ПРОМСТРОЙНИИПРОЕКТ

ФОРМАТ

Типовой проект 904-1-81.87-АС Альбом 2

ВЕДОМОСТЬ РАБОЧИХ ЧЕРТЕЖЕЙ ОСНОВНОГО КОМПЛЕКТА ТП904-I- -АС

Лист	Наименование	Примечание
I	Глушители шума всасывания ГШВС 250; ГШВС 500. Общие данные	
2	Глушитель шума всасывания ГШВС 250. План. Разрезы	
3	Глушитель шума всасывания ГШВС 500. План. Разрезы	
4	Глушители шума всасывания ГШВС 250; ГШВС 500. Фасады. Узлы I-I	
5	Глушители шума всасывания ГШВС 250; ГШВС 500. Схемы расположения фундаментов и плит покрытия	

ВЕДОМОСТЬ ССЫЛОЧНЫХ И ПРИЛАГАЕМЫХ ДОКУМЕНТОВ

Обозначение	Наименование	Примечание
	ССЫЛОЧНЫЕ ДОКУМЕНТЫ	
ГОСТ 948-84	Перемычки железобетонные для зданий с кирпичными стенами	
ГОСТ I3579-78	Блоки бетонные для стен подвалов	
ГОСТ I3580-80	Плиты ленточных фундаментов железобетонные	
ГОСТ 22701.I-77	Плиты железобетонные ребристые предварительно напряженные размерами 6х3м для покрытий производственных зданий. Плиты типа ПГ	
ГОСТ 22701.5-77	Плиты железобетонные ребристые предварительно напряженные размерами 6х3м для покрытий производственных зданий. Арматурные изделия и закладные детали	
ПК-0I-88	Сборные железобетонные плиты для покрытий производственных зданий	
2.43I-3	Типовые архитектурно-строительные детали промышленных зданий с кирпичными стенами	
Выпуск I	Детали цоколя и устройство температурных швов в стенах	
Выпуск 2	Детали парапетов, карнизов и стен в местах перепада высот	
2.460-I8	Узлы покрытий одноэтажных промышленных зданий с рулонными кровлями и железобетонными плитами	
Выпуск I	Узлы при уклонах кровель до I0%. Рабочие чертежи	
Выпуск 3	Изделия. Рабочие чертежи	
5.904-4	Двери и люки для вентиляционных камер. Рабочие чертежи	
	ПРИЛАГАЕМЫЕ ДОКУМЕНТЫ	
ТП904-I-81.87-АСИ-МНI	Изделие закладное МНI	
ТП904-I-81.87-АСИ-МН2	Изделие закладное МН2	
ТП904-I-81.87-АСИ-МН3	Изделие закладное МН3	
ТП904-I-81.87-АСИ-МН4	Изделие закладное МН4	
ТП904-I-81.87-АСИ-МН5	Изделие закладное МН5	
ТП904-I-81.87-АСИ-МН6	Изделие закладное МН6	
ТП904-I-81.87-АСИ-МН7	Изделие закладное МН7	
ТП904-I-81.87-АСИ-МН8	Изделие закладное МН8	
ТП904-I-81.87-АСИ-МН9	Изделие закладное МН9	
ТП904-I-81.87-АСИ-МСI	Изделие соединительное МСI	
ТП904-I-81.87-АСИ-РI	Решётка РI	
ТП904-I-81.87-АСИ-ЖРI	Решётка жалюзийная ЖРI	
ТП904-I-81.87-АСИ-ЖРI	Решётка жалюзийная ЖР2	
ТП904-I-81.87 2АСИ-I00	Плита покрытия ПГ- 3АтVII-I	
ТП904-I-81.87-ВМ альбом 5	Ведомости потребности в материалах	

ВЕДОМОСТЬ СПЕЦИФИКАЦИЙ

Лист	Наименование	Примечание
I	Спецификация изделий	
5	Спецификация фундаментов и плит покрытия	

ОБЩИЕ УКАЗАНИЯ

I.Рабочие чертежи шумоглушителей турбокомпрессорных станций запроектированы на основании задания на разработку типового проекта, утверждённого Минстройдормашем СССР и технологических заданий, выданных институтом Гипростройдормаш г.Ростова-на-Дону.

2.За условную отметку 0.000 принят уровень чистого пола машинного зала компрессорной станции, соответствующий отметке по топографической съёмке генерального плана.

3.Стены шумоглушителя запроектированы из красного кирпича (ГОСТ 530-80) марки 75 на растворе марки25. Кладку стен вести с расшивкой швов с наружной стороны, с внутренней - с подрезкой швов и последующей затиркой. Поверхности стен и потолков в камерах фильтров и чистого воздуха покрасить силикатной краской.

4.В процессе возведения кирпичной кладки необходимо заложить закладные изделия марки МН, установить рамки РI под засыпной глушитель из бута и установить пластинчатый глушитель, монтажная схема которого дана в технологической части (альбомI).

СПЕЦИФИКАЦИЯ ИЗДЕЛИЙ

Марка, поз.	Обозначение	Наименование	Количество ГШВС 250	Количество ГШВС 500	Примечание
I	5.904 - 4	Дверь ДУсI,25 х 0,5	I	2	
2		" Дс I,25 х 0,5	I	2	
3		" ДУс0,9 х 0,4	I	—	
4		" Дс 0,9 х 0,4	I	—	
		Перемычки			
5	ГОСТ 948 - 84	3ПБ36 - 4	2	2	
6		2ПБI9 - 3	2	2	
		Изделия закладные			
МНI	ТП904-I-81.87-АСИ-МНI	МНI	I	—	
МН2	ТП904-I-81.87-АСИ-МН2	МН2	I	—	
МН3	ТП904-I-81.87-АСИ-МН3	МН3	2	4	
МН4	ТП904-I-81.87-АСИ-МН4	МН4	6	6	
МН5	ТП904-I-81.87-АСИ-МН5	МН:5	—	I	
МН6	ТП904-I-81.87-АСИ-МН6	МН6	—	I	
МН7	ТП904-I-81.87-АСИ-МН7	МН7	I	I	
МН8	ТП904-I-81.87-АСИ-МН8	МН8	8	8	
МН9	ТП904-I-81.87-АСИ-МН9	МН9	2	—	
МСI	ТП904-I-81.87-АСИ-МСI	Изделие соединительное	I	I	
РI	ТП904-I-81.87-АСИ- РI	Рамка РI	6	6	
ЖРI	ТП904-I-81.87-АСИ-ЖРI	Жалюзийная решётка ЖРI	I	I	
ЖР2	ТП904-I-81.87 АСИ -ЖРI	Жалюзийная решётка ЖР2	I	I	

5.Горизонтальная гидроизоляция на отметке -0,050 выполняется из цементно- песчаного раствора состава I:2 толщиной 30мм.

6.Откосы проёмов оштукатурить цементно-известковым раствором, а цоколь на высоту 600мм оштукатурить цементно-песчаным раствором.

7.Стальные изделия: жалюзийные решётки,изделия закладные и соединительные окрасить двумя слоями эмали ПФ-II5(ГОСТ6465-76) по грунту ГФ-02I (ГОСТ25I29-82).

8.Работы в зимних условиях должны производиться в соответствии с проектом производства работ.

9.По периметру шумоглушителя устроить асфальтобетонную отмостку шириной 500мм по щебёночному основанию.

Согласовано: Рук. группы Моргунов

Инв. № подл. | Подпись и дата | Взам. инв. №

ДАННЫЙ ПРОЕКТ ВЫПОЛНЕН В СООТВЕТСТВИИ С ДЕЙСТВУЮЩИМИ СТРОИТЕЛЬНЫМИ НОРМАМИ И ПРАВИЛАМИ ПРОЕКТИРОВАНИЯ.

Главный инженер проекта Осташевский Г.В.

Главный инженер проекта организации, призвавшей проект

Дата

Инв. № 9699/2

Инв. №			Привязан	
			ТП904-I-81.87-АС	
			Шумоглушители турбокомпрессорных станций	
Арх	Кабанова		Глушители шума всасывания ГШВС 250; ГШВС 500	Стадия: РП; Лист: I; Листов: 5
Вединж	Горская			
Рук.гр	Бескоровайный			
Начотд	Саакьянц		Общие данные.	ГОССТРОЙ СССР РОСТОВСКИЙ ПРОМСТРОЙНИИПРОЕКТ
Нконтр	Толоченко			
ГИП	Осташевский			

Типовой проект 904-1-81.87-АС Альбом 2

План глушителя ГШВС 250

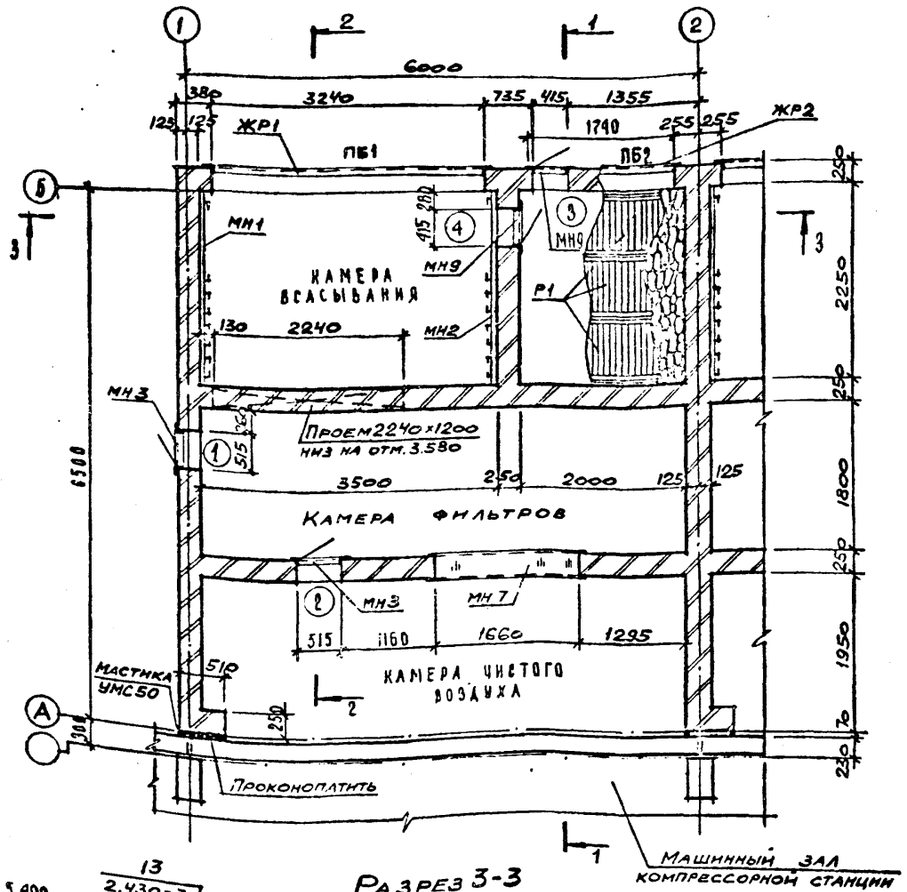

Разрез 3-3

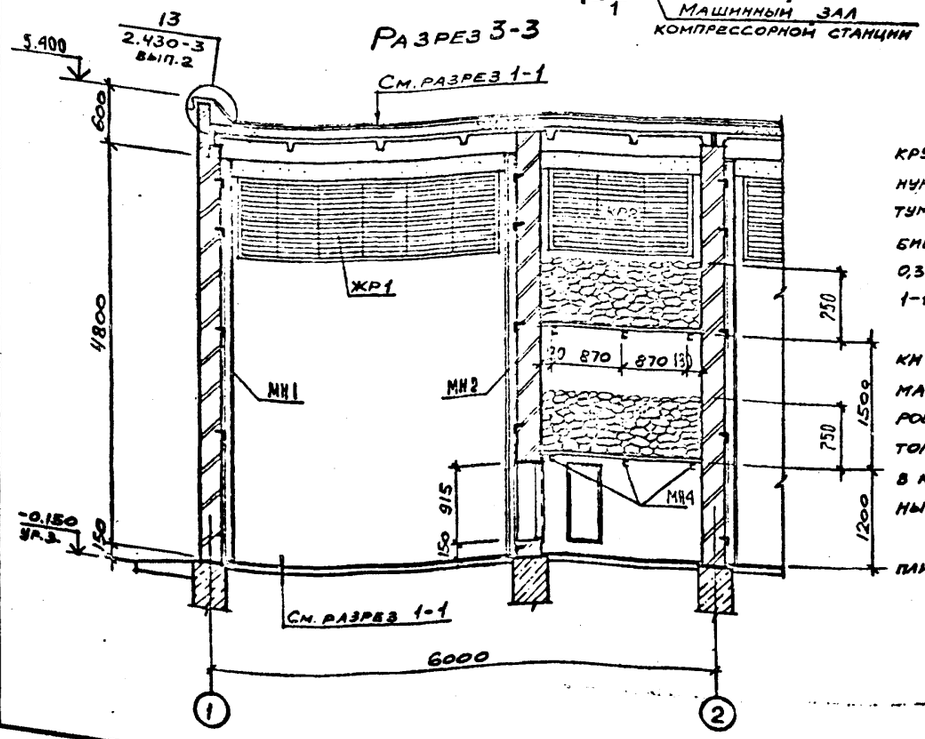

Разрез 1-1

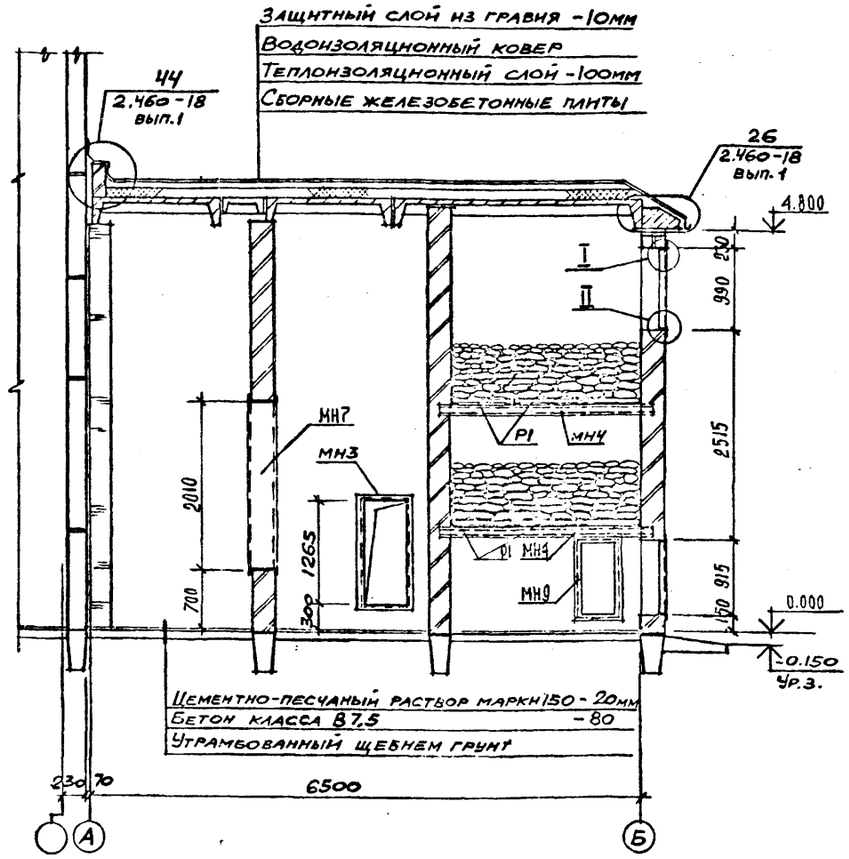

Разрез 2-2

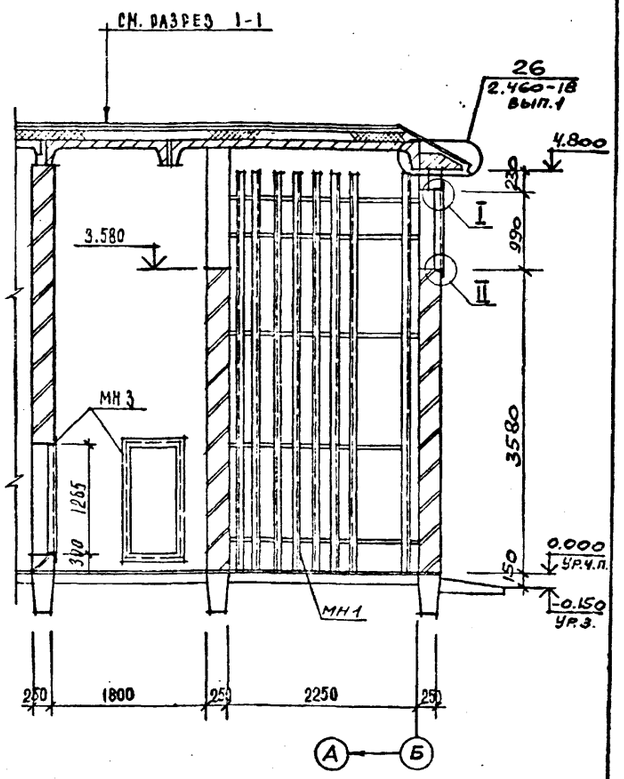

Указания по устройству кровли

1. Конструкция кровли состоит из следующих слоев:

1.1. Защитный слой - чистый сухой гравий (ГОСТ 8268-82) крупностью 5-10мм, втопленный в антисептированную битумную мастику марки МБК-Г-55Г, МБК-Г-65Г (ГОСТ 2889-80). Битумную мастику антисептировать добавками порошковых гербицидов: монурона или симазина (ГОСТ 15123-78) в количестве 0,3-0,5% или аминной, натриевой соли 2,4Д в количестве 1-1,5% веса битума.

1.2. Водоизоляционный ковер - 4 слоя рубероида марки РКК-350Б (ГОСТ 10923-82) на горячей битумной мастике марки МБК-Г-55А, МБК-Г-65А. Битумную мастику антисептировать добавками кремнефторнстого (ГОСТ 87-77) или фтористого (ГОСТ 2871-75) натрия в количестве 4-5% от веса битума, в качестве наполнителя должен применяться низкосортный асбест.

1.3. Теплоизоляционный слой - перлитофосфогелевые плиты (ГОСТ 21500-76) плотностью $\rho = 200 кг/м^3$ толщиной 100мм

2. В местах примыкания кровли к парапету предусмотреть усиление из 3* слоев рубероида на горячей битумной мастике марки МБК-Г-85, МБК-Г-100. Карнизный участок должен быть усилен 2* слоями водоизоляционного ковра на ширину не менее 400мм

Ведомость проемов дверей

Марка поз.	Размер проема
1	515 × 1265
2	515 × 1265
3	415 × 915
4	415 × 915

Ведомость перемычек

Марка поз	Схема сечения
ПБ1	5
ПБ2	6

Согласовано:
Рук. группы Жолгунов

Инв. № подл. | Подпись и дата | Взам. инв. №

Инв. № 9699/2

Привязан

Инв. №

Арх	Кабанова		
Вединж	Горская		
Рук. гр	Бескоровайный		
Начотд	Саакьянц		
Нконтр	Толоченко		
ГИП	Осташевский		

ТП904-1-81.87-АС

Шумоглушители турбокомпрессорных станций

Глушитель шума всасывания ГШВС 250

Стадия	Лист	Листов
РП	2	

План. Разрезы.

ГОССТРОЙ СССР РОСТОВСКИЙ ПРОМСТРОЙНИИПРОЕКТ

Копировал

Формат А2

Типовой проект 904-1-81.87-АС Альбом 2

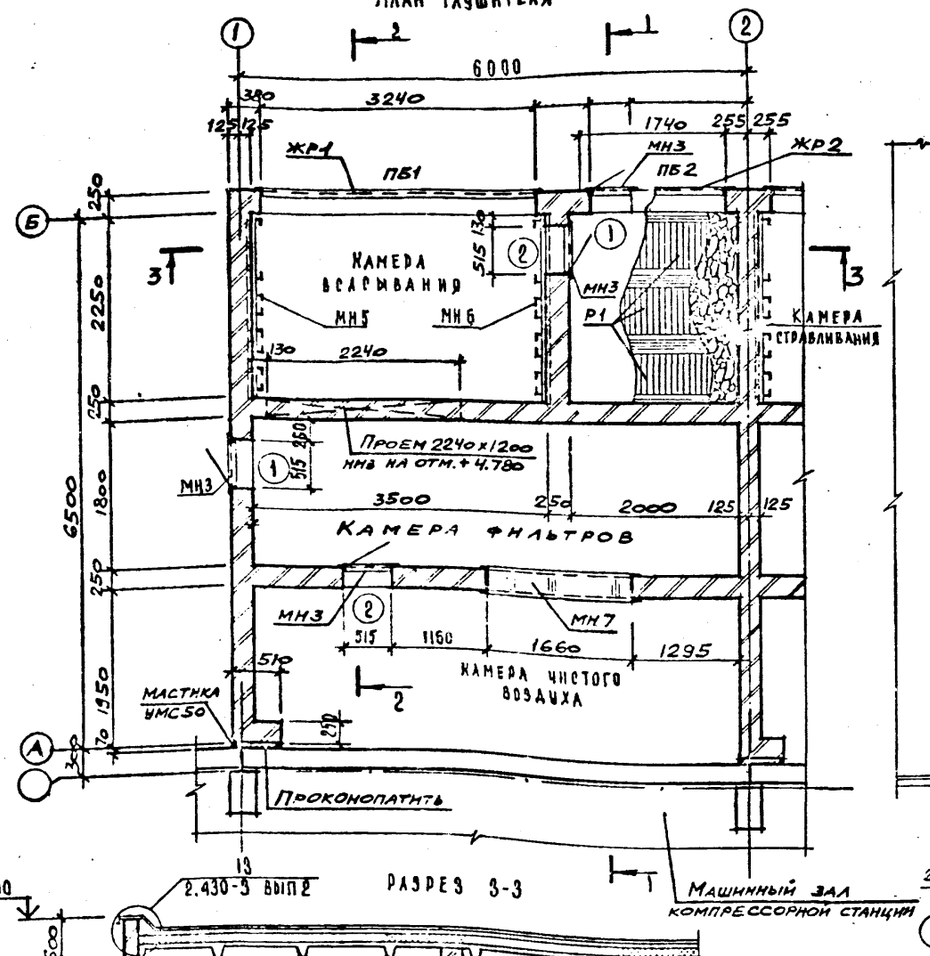

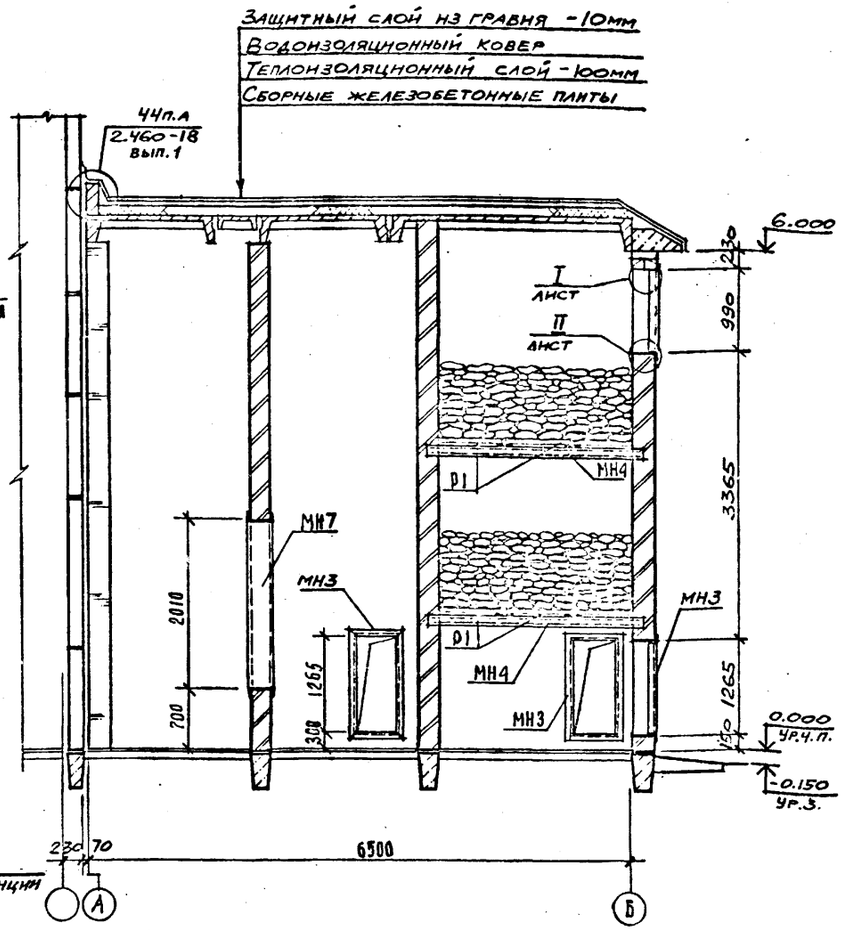

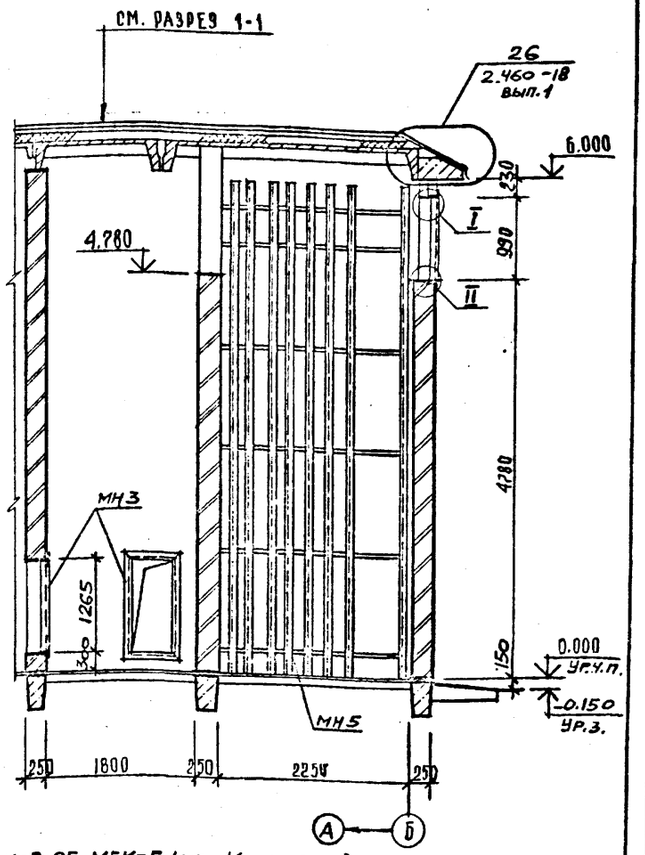

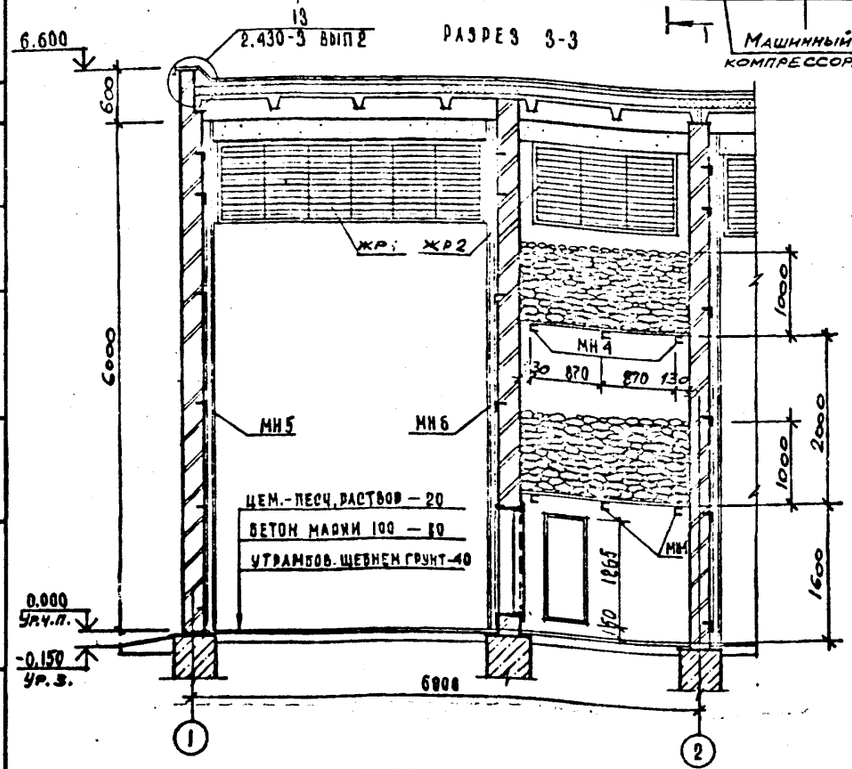

Указания по устройству кровли

1. Конструкция кровли состоит из следующих слоев:

1.1. Защитный слой - чистый сухой гравий (ГОСТ 8268-82) крупностью 5-10мм, втопленный в антисептированную битумную мастику марки МБК-Г-55Г, МБК-Г-65Г (ГОСТ 2889-80). Битумную мастику антисептировать добавками порошковых гербицидов: монурона или симазина (ГОСТ 15123-78) в количестве 0,3-0,5% или аминной, натриевой соли 2,4Д в количестве 1-1,5 веса битума.

1.2. Водоизоляционный ковер - 4 слоя рубероида марки РКК-350Б (ГОСТ 10923-82) на горячей битумной мастике марки МБК-Г-55А, МБК-Г-65А. Битумную мастику антисептировать добавками кремнефтористого (ГОСТ 87-77) или фтористого (ГОСТ 2871-75) натрия в количестве 4-5% от веса битума. В качестве наполнителя должен применяться низкосортный асбест.

1.3. Теплоизоляционный слой - перлитофосфогелевые плиты (ГОСТ 21500-76) плотностью $\rho = 200 кг/м^3$ толщиной 100мм.

2. В местах примыкания кровли к парапету предусмотреть усиление из 3х слоев рубероида на горячей битумной мастике марки МБК-Г-85, МБК-Г-100. Карнизный участок должен быть усилен 2я слоями водоизоляционного ковра на ширину не менее 400мм.

Ведомость проемов дверей

Марка поз.	Размер проема, мм
1	515×1265
2	515×1265

Ведомость перемычек

Марка поз.	Схема сечения
ПБ1	5
ПБ2	6

Согласовано: Рук. группы Моргунов

Инв. № подл. | Подпись и дата | Взам. инв. №

Инв. № 9699/2

Привязан

Инв. №

Арх.	Кабанова	
Велинж	Горская	
Рук. гр	Бескоровайный	
Начотд	Саакьянц	
Нконтр	Толоченко	
ГИП	Осташевский	

ТП904-I-81.87 -АС

Шумоглушители турбокомпрессорных станций

Глушитель шума всасывания ГШВС 500

План. Разрезы.

Стадия	Лист	Листов
РП	3	

ГОССТРОЙ СССР РОСТОВСКИЙ ПРОМСТРОЙНИИПРОЕКТ

Копировал

Формат А2

Типовой проект 904-1-81.87 -АС Альбом 2

ГШВС 250 Фасады

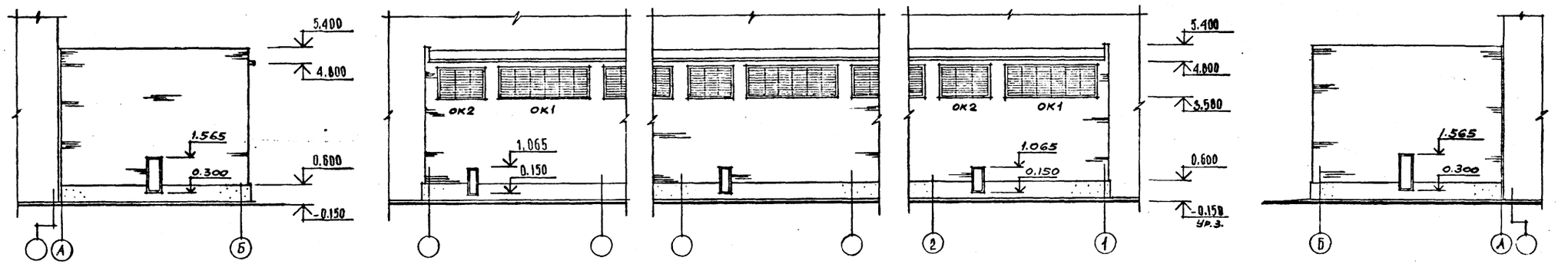

ГШВС 500 Фасады

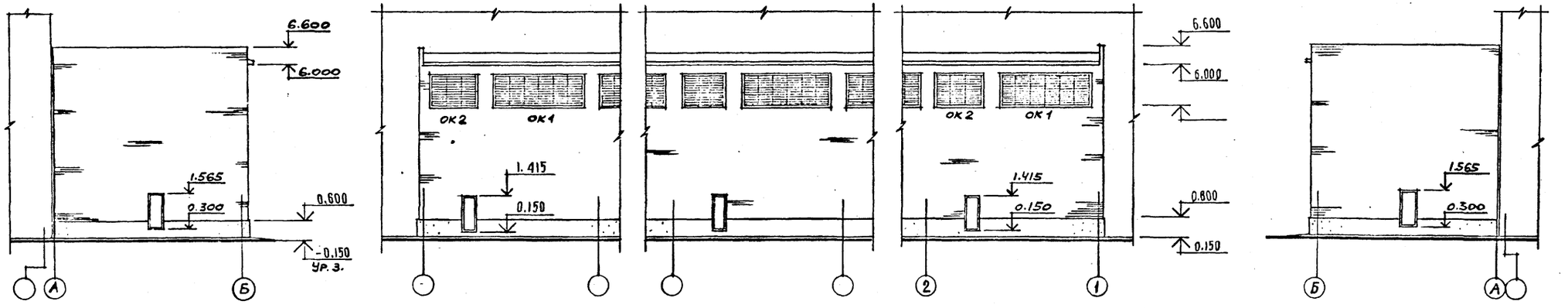

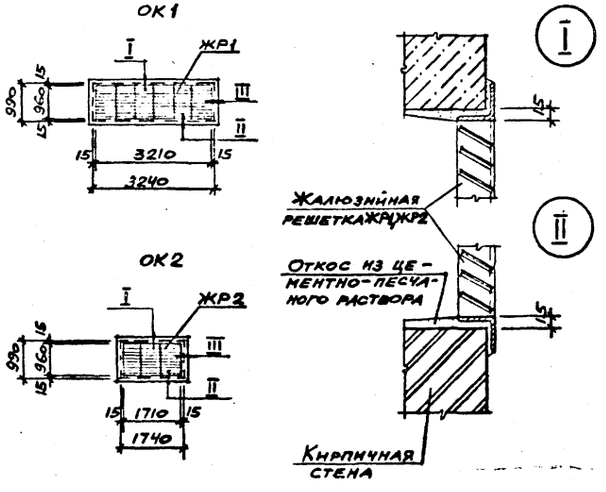

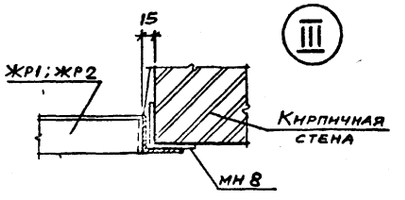

Схема расположения закладных изделий для крепления ЖР1, ЖР2

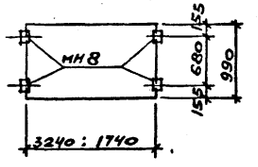

1. Жалюзийные решетки и закладные изделия учтены в спецификации на листе 1.
2. Указания по отделке фасадов даны в общих указаниях на листе 1.

Инв. № 9699/2

Привязан		ТП904-I-81.87 -АС	
		Шумоглушители турбокомпрессорных станций	
Арх	Кабанова	Глушители шума всасывания ГШВС 250; ГШВС 500	Стадия: РП; Лист: 4; Листов:
Вединж	Горская		
Рук.гр	Бескоровайный		
Начотд	Саакьянц	Фасады. Узлы I-III	ГОССТРОЙ СССР РОСТОВСКИЙ ПРОМСТРОЙНИИПРОЕКТ
Нконтр	Толоченко		
ГИП	Осташевский		

Инв. №

Копировал

Формат А2

Согласовано
Рук. группы Моргунов

Инв. № подл. | Подпись и дата | Взам. инв. №

Типовой проект 904-1-81.87-АС Альбом 2

Схема расположения фундаментов

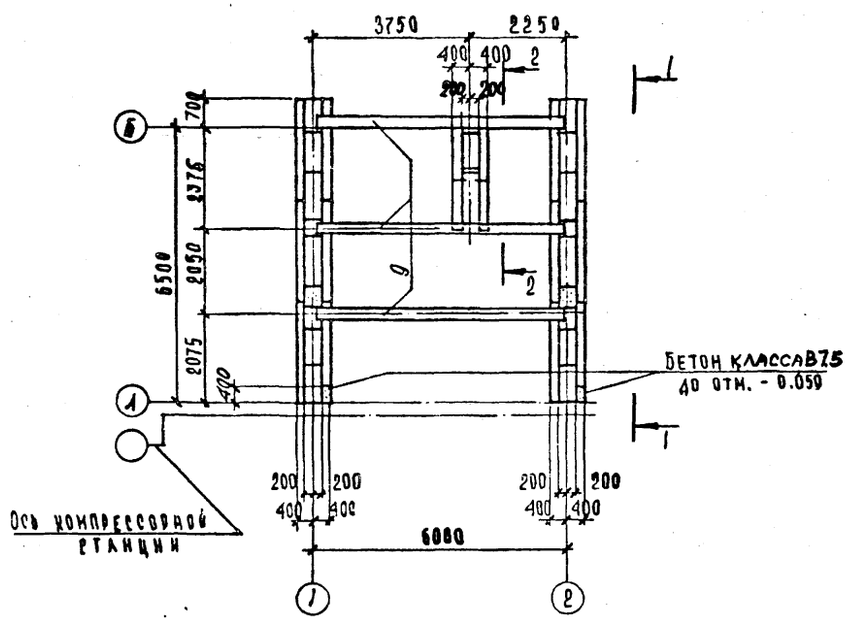

1-1

Схема расположения плит покрытия

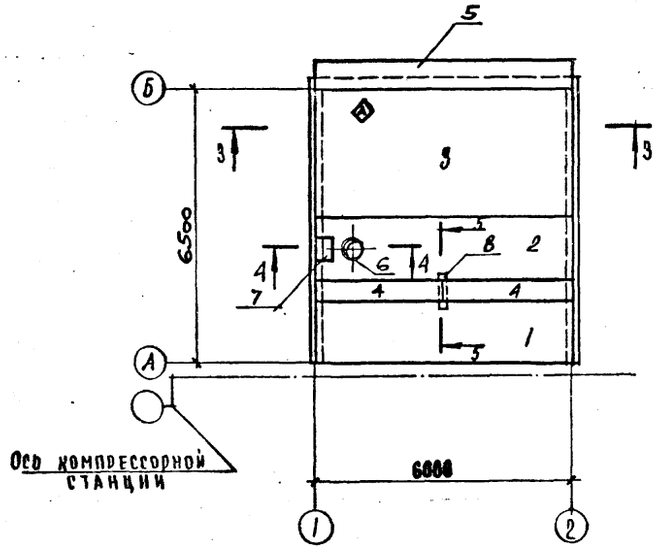

3-3

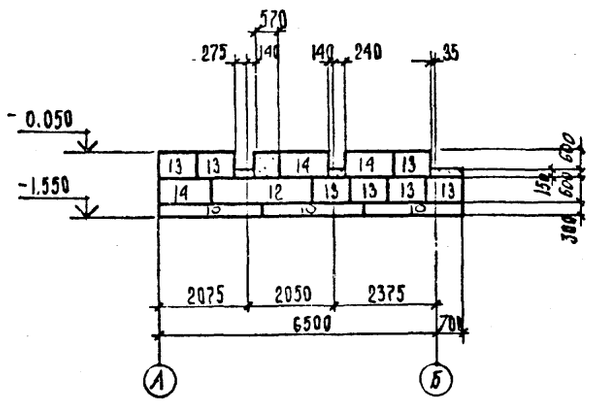

5-5

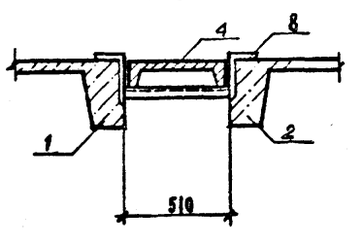

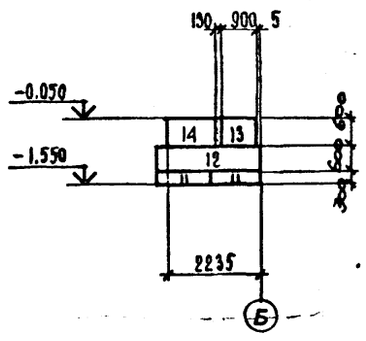

2-2

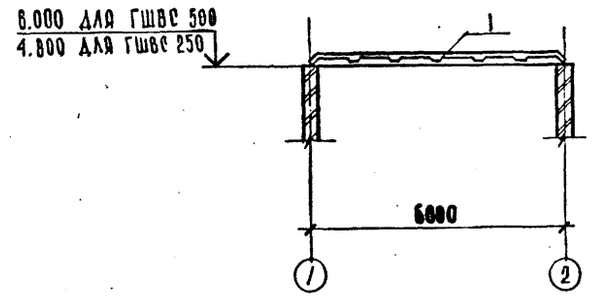

4-4

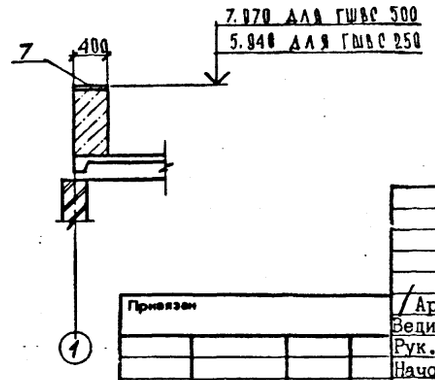

Спецификация фундаментов и плит покрытия

Марка поз.	Обозначение	Наименование	Кол	Масса ед. кг	Примечание
		Плиты покрытия			
1	1.465.1-7/84 вып.1	2ПГ6-3Ат VI Т	1	1500	
2		2ПВ6-3Ат VI Т-4	1	2000	
3	ТП904-1-81.87-АСИ-100	ПГ-3Ат VI Т-1	1	2650	
4	ПК-01-88	ПЖ1-3	2	178	
5	1.432-14, вып.2	Карнизная панель ПК6-65-п	1	1200	
6	1.494-24, вып.1	Стакан СБ4Б-1	1	160	
7	1.400-15, вып.1	Изделие закладное МН159-3	1	14.8	
8	ТП904-1-81.87-АСИ-МС1	Изделие соединительное	1	19.0	
9	1.415-1, вып.1	Фундаментная балка ФБ6-1	3		
		Фундаментные блоки			
10	ГОСТ 13580-80	ФЛ8 24-3	6	1400	
11		ФЛ8 12-3	2	680	
12	ГОСТ 13579-78	ФБС 24.4.6-Т	3	1300	
13		ФБС 9.4.6-Т	15	470	
14		ФБС 12.4.6-Т	7	640	
		Материалы			
		Бетон класса В7,5	0,7	-	м³

1. Фундаменты под стены шумоглушителя запроектированы из бетонных блоков, укладываемых на цементно-песчаном растворе марки 100.

2. Подготовка под фундаменты - песчаная толщиной 100 мм

3. Монтаж плит покрытия вести на выровненные цементным раствором марки 50 поверхности стен.

4. Швы между плитами тщательно заделать цементным раствором марки 100.

7
9699/2

Арх	Кабанова		
Вединж	Горская		
Рук.гр	Бескоровайный		
Начотд	Саакьянц		
Нконтр	Толоченко		
ГИП	Осташевский		

Привязан

Инв. №

ТП904-I-81.87-АС

Шумоглушители турбокомпрессорных станций

Глушители шума всасывания ГШВС 250; ГШВС 500

Стадия	Лист	Листов
ПР	5	

Схемы расположения фундаментов и плит покрытия

ГОССТОЙ СССР РОСТОВСКИЙ ПРОМСТРОЙНИИПРОЕКТ

Копировал

Формат А2

Согласовано: Рук. группы Моргунов

Инв. № подл. | Подпись и дата | Взам. инв. №

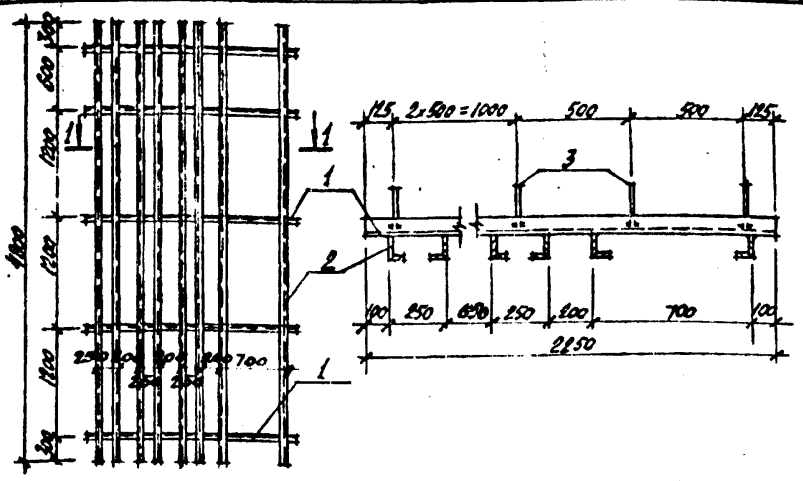

ФОРМАТ	ЗОНА	ПОЗ.	ОБОЗНАЧЕНИЕ	НАИМЕНОВАНИЕ	КОЛ.	ПРИМЕЧАНИЕ
				ДЕТАЛИ		
				Уголок 63×63×5 ГОСТ 8509-72 / ВСт3кп2 ГОСТ 535-79, ℓ=2250	5	10.8 кг
Б.Ч		1				
				Уголок 100×63×6 ГОСТ 8510-72 / ВСт3кп2 ГОСТ 535-79, ℓ=4800	8	36.0 кг
Б.Ч		2				
Б.Ч		3		ФВА-I ГОСТ 5781-82 ℓ=200	25	0.08 кг

Привязан

Инв. №

9699/2

ТП 904-I-81.87 - АСИ- МН1

Изделие закладное МН1	Стадия	Масса	Масштаб
	РП	344	-
	Лист	Листов 1	

Сттехн Растеряева
Ведущ Горская
Рук.гр Бескоровайный
Начотд Саакьянц
Нконтр Луценко

Госстрой СССР РОСТОВСКИЙ ПРОМСТРОЙНИИПРОЕКТ

Формат А4

Взам.инв.№ | Подпись и дата | Инв.№подл

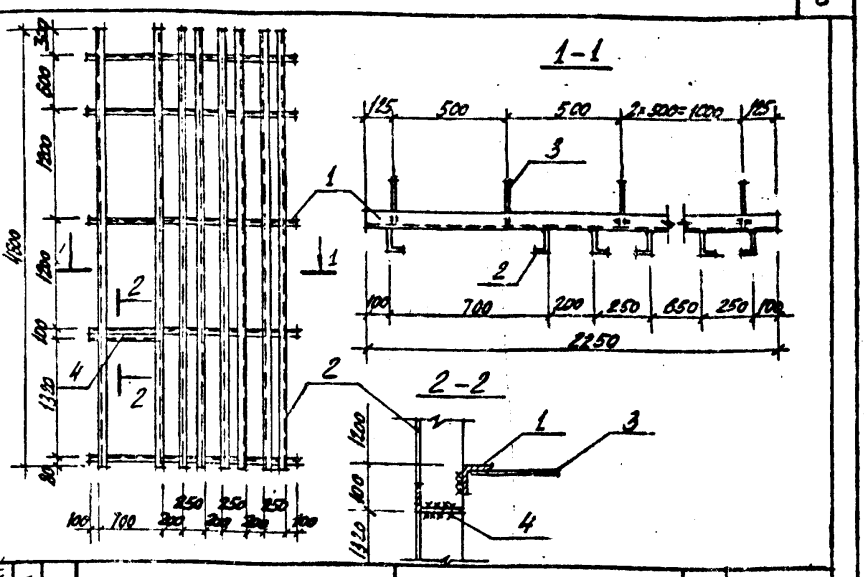

ФОРМАТ	ЗОНА	ПОЗ	ОБОЗНАЧЕНИЕ	НАИМЕНОВАНИЕ	КОЛ.	ПРИМЕЧАНИЕ
				ДЕТАЛИ		
				Уголок 63×63×5 ГОСТ 8509-72 / ВСт3кп2 ГОСТ 535-79, ℓ=2250	5	10.8 кг
Б.Ч		1				
				Уголок 100×63×6 ГОСТ 8510-72 / ВСт3кп2 ГОСТ 535-79		
Б.Ч		2		ℓ=4800	8	36.1 кг
Б.Ч		4		ℓ=700	1	5.3 кг
Б.Ч		3		ФВА-I ГОСТ 5781-82 ℓ=200	25	0.08 кг

Привязан

Инв. №

9699/2

ТП 904-I-81.87 -АСИ- МН2

Изделие закладное МН2	Стадия	Масса	Масштаб
	РП	349,3	-
	Лист	Листов 1	

Сттехн Растеряева
Ведущ Горская
Рук.гр Бескоровайный
Начотд Саакьянц
Нконтр Луценко

Госстрой СССР РОСТОВСКИЙ ПРОМСТРОЙНИИПРОЕКТ

Формат А4

Взам.инв.№ | Подпись и дата | Инв.№подл

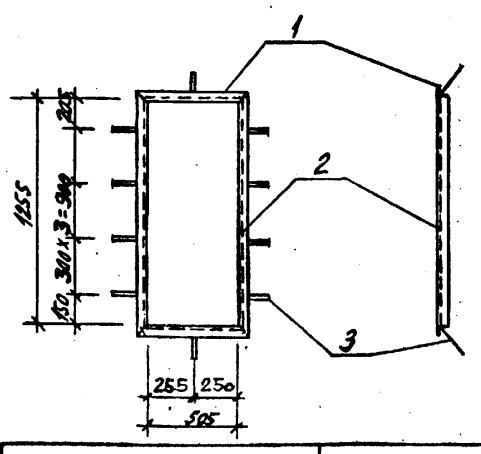

ФОРМАТ	ЗОНА	ПОЗ.	ОБОЗНАЧЕНИЕ	НАИМЕНОВАНИЕ	КОЛ.	ПРИМЕЧАНИЕ
				ДЕТАЛИ		
				Уголок 63×63×5 ГОСТ 8509-72 / ВСт3кп2 ГОСТ 535-79		
Б.Ч		1		ℓ=630	2	3.0 кг
Б.Ч		2		ℓ=1380	2	6.6 кг
Б.Ч		3		ФБА-I ГОСТ 5781-82 ℓ=200	10	0,04 кг

Привязан

Инв. №

9699/2

ТП 904-I-81.87 - КЖИ- МН3

Изделие закладное МН3	Стадия	Масса	Масштаб
	РП	19,6	-
	Лист	Листов 1	

Сттехн Растеряева
Ведущ Горская
Рук.гр Бескоровайный
Начотд Саакьянц
Нконтр Луценко

Госстрой СССР РОСТОВСКИЙ ПРОМСТРОЙНИИПРОЕКТ

Формат А4

Взам.инв.№ | Подпись и дата | Инв.№подл

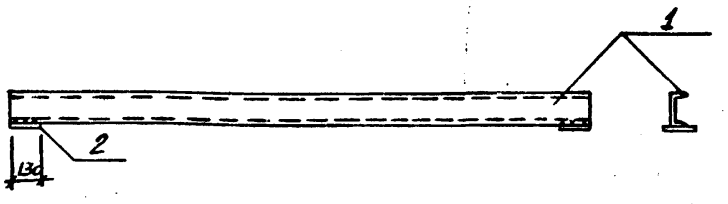

ФОРМАТ	ЗОНА	ПОЗ	ОБОЗНАЧЕНИЕ	НАИМЕНОВАНИЕ	КОЛ.	ПРИМЕЧАНИЕ
				ДЕТАЛИ		
				Швеллер 14 ГОСТ 8240-72 / ВСт3пс6-1 ТУ 14-1-3023-80		
Б.Ч.		1		ℓ=2550	1	31.4 кг
				Лист 10 ГОСТ 19903-74 / ВСт3кп2 ГОСТ 14637-79		
Б.Ч.		2		130×130	2	1.3 кг

Привязан

Инв. №

8
9699/2

ТП 904-I-81.87 -АСИ- МН4

Изделие закладное МН4	Стадия	Масса	Масштаб
	РП	34,0	-
	Лист	Листов 1	

Сттехн Растеряева
Ведущ Горская
Рук.гр Бескоровайный
Начотд Саакьянц
Нконтр Луценко

Госстрой СССР РОСТОВСКИЙ ПРОМСТРОЙНИИПРОЕКТ

Формат А4

Взам.инв.№ | Подпись и дата | Инв.№подл

Типовой проект 904-1-81.87 - АСИ Альбом 4

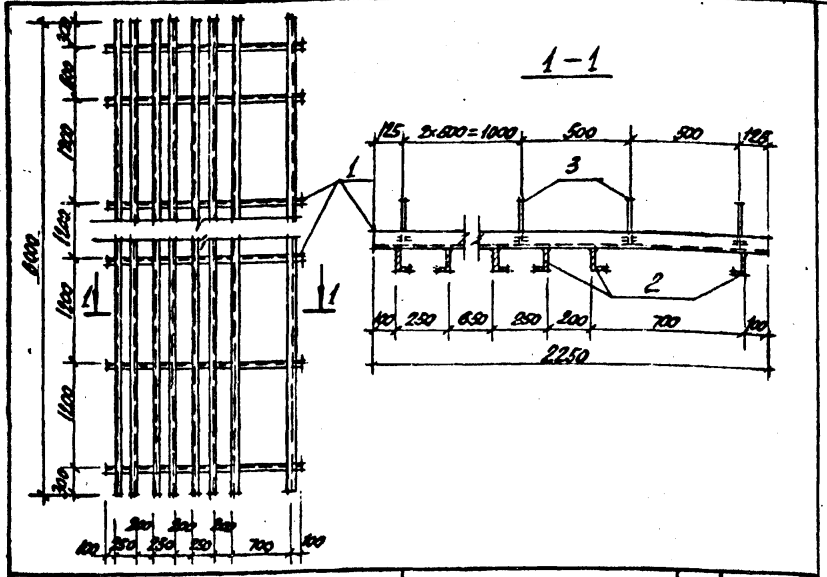

ФОРМАТ	ЗОНА	ПОЗ.	ОБОЗНАЧЕНИЕ	НАИМЕНОВАНИЕ	КОЛ.	ПРИМЕЧАНИЕ
				Детали		
				уголок 63×63×5/ГОСТ 8509-72 / ВСт3кп2/ГОСТ 535-79 / ℓ=2250		
Б.Ч		1			6	10.8 кг
				уголок 100×63×6/ГОСТ 8510-72 / ВСт3кп2/ГОСТ 535-79 / ℓ=6000		
Б.Ч		2			8	45.2 кг
Б.Ч		3		ф8А-I ГОСТ 5781-82 ℓ=200	25	0.08 кг

9699/2

ТП 904-I-81.87 -АСИ-МН5

Изделие закладное МН5	Стадия	Масса	Масштаб
	РП	428,4	-
	Лист	Листов 1	

Сттехн	Растеряева	
Веднж	Горская	
Рук.гр	Бескоровайный	
Начотд	Саакьянц	
Нконтр	Луценко	

Госстрой СССР РОСТОВСКИЙ ПРОМСТРОЙНИИПРОЕКТ

Формат А4

Типовой проект 904-1-81.87 - АСИ Альбом 2

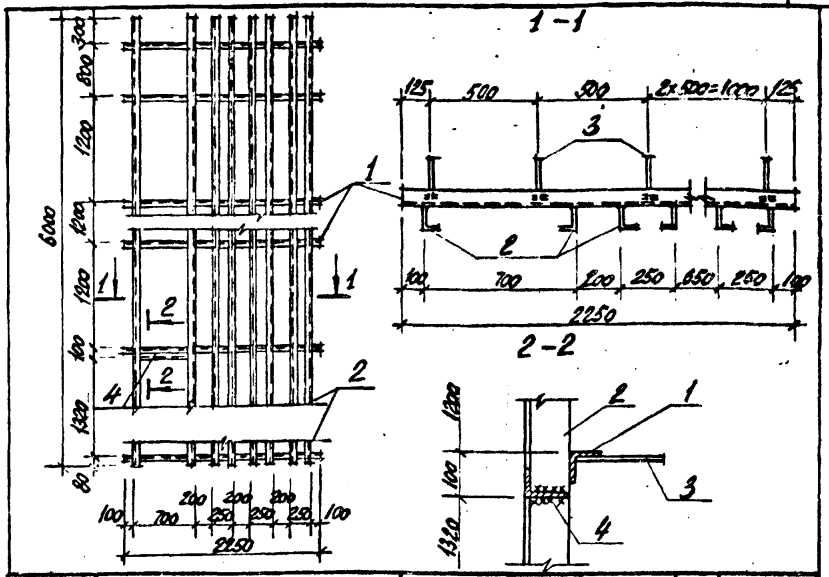

ФОРМАТ	ЗОНА	ПОЗ.	ОБОЗНАЧЕНИЕ	НАИМЕНОВАНИЕ	КОЛ.	ПРИМЕЧАНИЕ
				Детали		
				уголок 63×63×5/ГОСТ 8509-72 / ВСт3кп2/ГОСТ 535-79 / ℓ=2250		
Б.Ч		1			6	10.8 кг
				уголок 100×63×6/ГОСТ 8510-72 / ВСт3кп2/ГОСТ 535-79		
Б.Ч		2		ℓ=6000	8	45.2 кг
Б.Ч		4		ℓ=700	1	5.3 кг
Б.Ч		3		ф8А-I ГОСТ 5781-82 ℓ=200	25	0.08 кг

9699/2

ТП 904-I-81.87 -АСИ-МН6

Изделие закладное МН6	Стадия	Масса	Масштаб
	РП	433,7	-
	Лист	Листов 1	

Сттехн	Растеряева	
Веднж	Горская	
Рук.гр	Бескоровайный	
Начотд	Саакьянц	
Нконтр	Луценко	

Госстрой СССР РОСТОВСКИЙ ПРОМСТРОЙНИИПРОЕКТ

Формат А4

Типовой проект 904-1-81.87 - АСИ Альбом 2

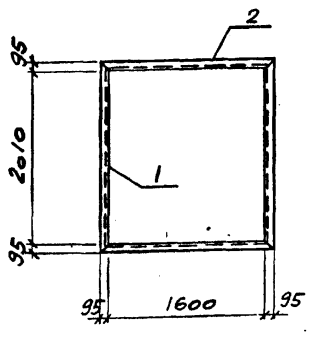

ФОРМАТ	ЗОНА	ПОЗ.	ОБОЗНАЧЕНИЕ	НАИМЕНОВАНИЕ	КОЛ.	ПРИМЕЧАНИЕ
				Детали		
				швеллер 27 ГОСТ 8240-72 / ВСт3пс6 ГОСТ 535-79		
Б.Ч		1		ℓ=2200	2	60.9 кг
Б.Ч		2		ℓ=1790	2	49,6

9699/2

Привязан

Инв. №

ТП 904-I-81.87 -АСИ-МН7

Изделие закладное МН7	Стадия	Масса	Масштаб
	РП	220	-
	Лист	Листов 1	

Сттехн	Растеряева	
Веднж	Горская	
Рук.гр	Бескоровайный	
Начотд	Саакьянц	
Нконтр	Луценко	

Госстрой СССР РОСТОВСКИЙ ПРОМСТРОЙНИИПРОЕКТ

Формат А4

Типовой проект 904-1-81.87 - АСИ Альбом 2

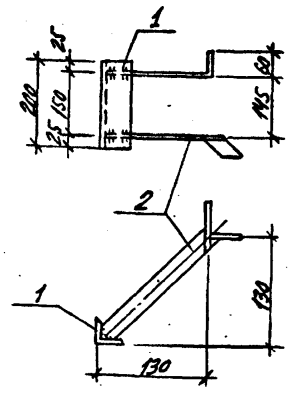

ФОРМАТ	ЗОНА	ПОЗ.	ОБОЗНАЧЕНИЕ	НАИМЕНОВАНИЕ	КОЛ.	ПРИМЕЧАНИЕ
				Детали		
				уголок 63×63×6/ГОСТ 8509-72 / ВСт3кп2/ГОСТ 535-79		
Б.Ч		1		ℓ=200	1	1.2 кг
				лист 5.0 ГОСТ 19903-74 / ВСт3кп2/ГОСТ 14637-79		
Б.Ч		2			2	0.3 кг

9

9699/2

Привязан

Инв. №

ТП 904-I-81.87 -АСИ-МН8

Изделие закладное МН8	Стадия	Масса	Масштаб
	РП	I.8	-
	Лист	Листов 1	

Сттехн	Растеряева	
Веднж	Горская	
Рук.гр	Бескоровайный	
Начотд	Саакьянц	
Нконтр	Луценко	

Госстрой СССР РОСТОВСКИЙ ПРОМСТРОЙНИИПРОЕКТ

Формат А4

Инв.№подл. | Подпись и дата | Взам.инв.№

Типовой проект 904-1-81.87-АСН Альбом 2

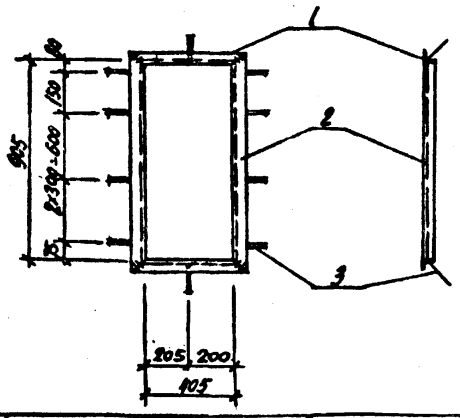

ФОРМАТ	ЗОНА	ПОЗ.	ОБОЗНАЧЕНИЕ	НАИМЕНОВАНИЕ	КОЛ.	ПРИМЕЧАНИЕ
				Деталм		
				Уголок 63×63×5 ГОСТ 8509-72 ВСТ3кп2 ГОСТ 535-79		
Б.ч		1		ℓ = 530	2	2,5кг
Б.ч		2		ℓ = 1030	2	5,0кг
Б.ч		3		ф6А-I ГОСТ 5781-82, ℓ=200	10	0,04

Привязан

Инв. № 9699/2

ТП 904-I-81.87 -АСИ-МН9

Изделие закладное МН9	Стадия: РП	Масса: I5.4
	Масштаб: -	
	Лист	Листов I

Госстрой СССР РОСТОВСКИЙ ПРОМСТРОЙНИИПРОЕКТ

Сттехн Растеряева
Веднж Горская
Рук.гр Бескоровайный
Начотд Саакьянц
Нконтр Луценко

Инв.№подл. | Подпись и дата | Взам.инв.№

Формат А4

Типовой проект 904-1-81.87-АСН Альбом 2

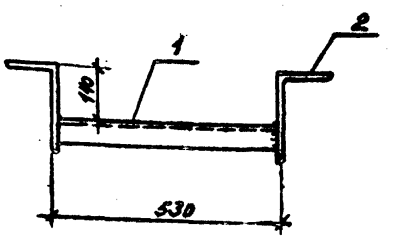

ФОРМАТ	ЗОНА	ПОЗ.	ОБОЗНАЧЕНИЕ	НАИМЕНОВАНИЕ	КОЛ.	ПРИМЕЧАНИЕ
				Деталм		
Б.ч		1		Швеллер 16 ГОСТ 8240-72 ВСТ3пс6-1 ТУ14-1-3023-80 ℓ = 506	1	7,2кг
Б.ч		2		Уголок 200×125×12 ГОСТ 8510-72 ВСТ3кп2 ГОСТ 535-79 ℓ = 200	2	5,9кг

Привязан

Инв. № 9699/2

ТП 904-I-81.87 -АСИ-МС1

Изделие соединительное МС1	Стадия: РП	Масса: I9.0
	Масштаб: -	
	Лист	Листов I

Госстрой СССР РОСТОВСКИЙ ПРОМСТРОЙНИИПРОЕКТ

Сттехн Растеряева
Веднж Горская
Рук.гр Бескоровайный
Начотд Саакьянц
Нконтр Луценко

Инв.№подл. | Подпись и дата | Взам.инв.№

Формат А4

Типовой проект 904-1-81.87-АСН Альбом 2

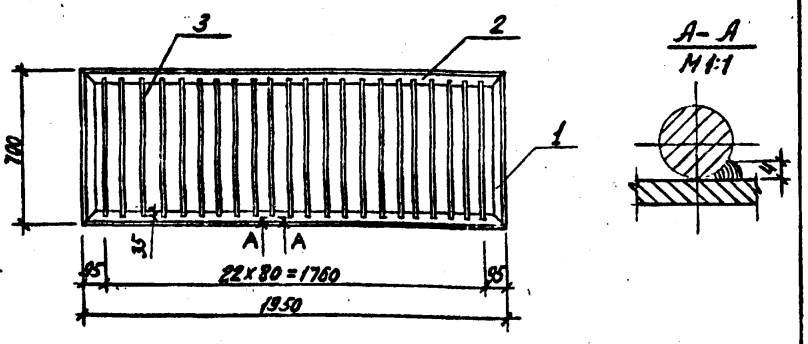

ФОРМАТ	ЗОНА	ПОЗ.	ОБОЗНАЧЕНИЕ	НАИМЕНОВАНИЕ	КОЛ.	ПРИМЕЧАНИЕ
				Деталм		
				Уголок 50×50×5 ГОСТ 8509-72 ВСт3кп2 ГОСТ 535-79		
Б.ч		1		ℓ = 700	2	2,6кг
Б.ч		2		ℓ = 1950	2	7,4кг
Б.ч		3		ф16А-I ГОСТ 5781-82, ℓ=670	22	1,1кг

Привязан

10
Инв. № 9699/2

ТП 904-I-81.87 -АСИ-РI

Решетка РI	Стадия: РП	Масса: 44.2
	Масштаб: -	
	Лист	Листов I

Госстрой СССР РОСТОВСКИЙ ПРОМСТРОЙНИИПРОЕКТ

Сттехн Растеряева
Веднж Горская
Рук.гр Бескоровайный
Начотд Саакьянц
Нконтр Луценко

Инв.№подл. | Подпись и дата | Взам.инв.№

Формат А4

Типовой проект 904-1-81.87-АСН Альбом 2

Инв.№подл. | Подпись и дата | Взам.инв.№

Формат А4

Типовой проект 904-1-81.87 -АСИ Альбом 2

ЖР1

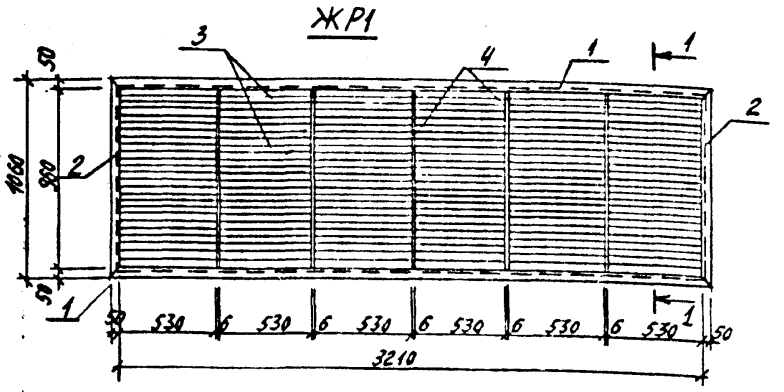

ЖР2

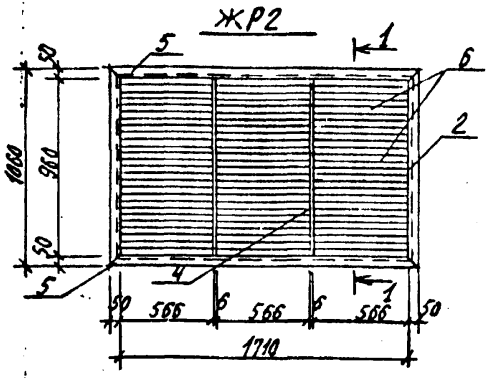

1-1

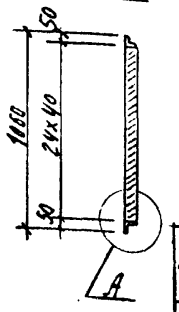

МАРКА	МАССА
ЖР1	85.25
ЖР2	62.7

Развертка пера

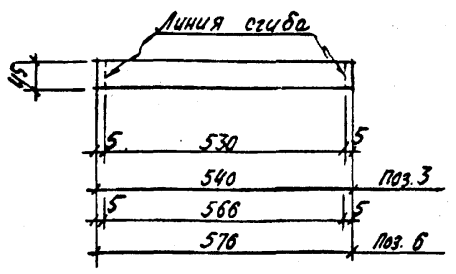

А

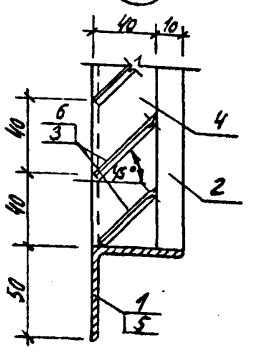

ФОРМАТ	ЗОНА	ПОЗ	ОБОЗНАЧЕНИЕ	НАИМЕНОВАНИЕ	КОЛ.	ПРИМЕЧАНИЕ
				ЖР1		
				Деталн		
				Уголок 50х50х5 ГОСТ 8509-72 / ВСт3кп2 ГОСТ 535-79		
Б.Ч.		1		ℓ = 3310	2	12,5кг
Б.Ч.		2		ℓ = 1060	2	4кг
Б.Ч.		3		Лист 1.5 ГОСТ 19903-74 / ВСт3кп2 ГОСТ 14637-79 / 45х540	144	0,3кг
Б.Ч.		4		Лист 6 ГОСТ 19903-74 / ВСт3кп2 ГОСТ 14637-79 / 40х960	5	1,8кг
				ЖР2		
				Деталн		
				Уголок 50х50х5 ГОСТ 8509-72 / ВСт3кп2 ГОСТ 535-79		
Б.Ч.		5		ℓ = 1810	2	6,8кг
Б.Ч.		2		ℓ = 1060	2	4,0кг
Б.Ч.		6		Лист 1.5 ГОСТ 19903-74 / ВСТ3кп2 ГОСТ 14637-79 / 45х576	72	0,31кг
Б.Ч.		4		Лист 6 ГОСТ 19903-74 / ВСт3кп2 ГОСТ 14637-79 / 40х960	3	1,8кг

Привязан

Инв. №

9699/2

Сттехн	Растеряева	
Вединж	Горская	
Рук.гр	Бескоровайный	
Начотд	Саакьянц	
Нконтр	Луценко	

ТП 904-I- 81.87 -АСИ-ЖРI

Жалюзийная решетка (ЖРI, ЖР2)

Стадия	Масса	Масштаб
РП	см. табл.	-
Лист	Листов	

Госстрой СССР РОСТОВСКИЙ ПРОМСТРОЙНИИПРОЕКТ

Формат А3

Типовой проект 904-1-81.87 -АСИ Альбом 2

ФОРМАТ	ЗОНА	ПОЗ.	ОБОЗНАЧЕНИЕ	НАИМЕНОВАНИЕ	КОЛ.	ПРИМЕЧАНИЕ
				Сборочные единицы		
			ГОСТ 22701.1-77	Плита ПГ-3Ат VIT	1	
Б.Ч.		1	ГОСТ 22701.5-77	Изделие закладное М8	2	

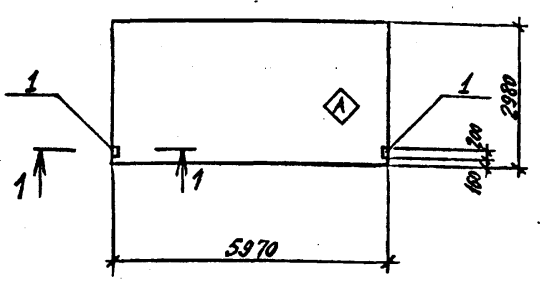

Остальное смотрите плиту ПГ-3Ат VIT по ГОСТ 22701.1-77.

1. Индекс А нанести несмываемой краской.

1-1

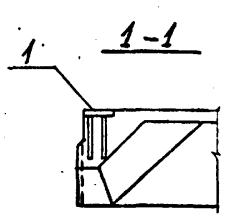

Ведомость расхода стали на дополнительные закладные изделия, кг

Марка элемента	Изделия закладные											Всего
	Арматура класса				Прокат марки							
	A-III				ВСт3кп2							
	ГОСТ 5781-82				ГОСТ 19903-74							
	ф10			Итого	б=8		Итого					
ПГ-3Ат VIT-1	0,8			0,8	2,6		2,6					3,4

Привязан

Инв. №

11

9699/2

Сттехн	Растеряева	
Вединж	Горская	
Рук.гр	Бескоровайный	
Начотд	Саакьянц	
Нконтр	Луценко	

ТП 904-I- 81.87 -АСИ-I00

Плита покрытия ПГ-3Ат VI-I

Стадия	Масса	Масштаб
РП	2650	-
Лист	Листов	

"Госстрой СССР РОСТОВСКИЙ ПРОМСТРОЙНИИПРОЕКТ

Формат А3

Инв.№подл. | Подпись и дата | Взам.инв.№
Инв.№
gost.e-ecolog.ru