ТИПОВОЙ ПРОЕКТ
904-1-80.87

ШУМОГЛУШИТЕЛИ ПОРШНЕВЫХ КОМПРЕССОРНЫХ СТАНЦИЙ

АЛЬБОМ 2

СТРОИТЕЛЬНЫЕ РЕШЕНИЯ

КФ ЦИТП инв.№ 9700/2

gost.e-ecolog.ru

ЦЕНТРАЛЬНЫЙ ИНСТИТУТ ТИПОВОГО ПРОЕКТИРОВАНИЯ
ГОССТРОЯ СССР
КИЕВСКИЙ ФИЛИАЛ
20/2 г Киев-57 ул Эжена Потье № 12
Заказ № 3154 Инв № 9700/2 Тираж 1170
Сдано в печать 26 04 1988 Цена 0-68

ТИПОВОЙ ПРОЕКТ
904-1-80.87

ШУМОГЛУШИТЕЛИ ПОРШНЕВЫХ КОМПРЕССОРНЫХ СТАНЦИЙ

АЛЬБОМ 2

СОСТАВ ПРОЕКТА:

АЛЬБОМ 1 ТЕХНОЛОГИЯ ПРОИЗВОДСТВА
АЛЬБОМ 2 СТРОИТЕЛЬНЫЕ РЕШЕНИЯ
АЛЬБОМ 3 СМЕТЫ НА ТЕХНОЛОГИЧЕСКИЕ РЕШЕНИЯ
АЛЬБОМ 4 СМЕТЫ НА СТРОИТЕЛЬНЫЕ РЕШЕНИЯ
АЛЬБОМ 5 ВЕДОМОСТИ ПОТРЕБНОСТИ В МАТЕРИАЛАХ

РАЗРАБОТАН ГОСУДАРСТВЕННЫМИ ПРОЕКТНЫМИ ИНСТИТУТАМИ :
ГИПРОСТРОЙДОРМАШ – АЛЬБОМЫ 1,3,5
РОСТОВСКИЙ ПРОМСТРОЙНИИПРОЕКТ – АЛЬБОМЫ 2,4,5

ГЛАВНЫЙ ИНЖЕНЕР ИНСТИТУТА В.Р. НИКИТЕНКО
ГЛАВНЫЙ ИНЖЕНЕР ПРОЕКТА Г.В. ОСТАШЕВСКИЙ

УТВЕРЖДЕН И ВВЕДЕН В ДЕЙСТВИЕ МИНСТРОЙДОРМАШЕМ СССР ПРИКАЗОМ № 518 ОТ 11.09.1987г.

© ГПКР ЦИТП Госстроя СССР 1988г.

КФ ЦИТП инв.№9700/2

Привязан

Инв. №

Типовой проект 904-1-80.87-АС Альбом 2

СОДЕРЖАНИЕ АЛЬБОМА

Марка	Наименование	Страница
АС.ПЗ.	Содержание альбома. Пояснительная записка.	2
АСI	Глушители шума всасывания ГШВ80, ГШВI20. Общие данные.	3
АС2	Глушитель шума всасывания ГШВ80 План. Разрезы. Фасады.	4
АС3	Глушитель шума всасывания ГШВI20 План. Разрезы. Фасады.	5
АС4	Глушители шума всасывания ГШВ80, ГШВI20 Схемы расположения фундаментов, плит покрытия и перекрытия.	6
АСИ-МНI	Изделие закладное МНI	7
АСИ-МСI	Изделие соединительное МСI	
АСИ-МС2	Изделие соединительное МС2	
АСИ-ЖРI	Решётка жалюзийная ЖРI	

Строительные решения

I. Общие данные

I.I. Основание для проектирования

Типовой проект шумоглушителей ГШВ80 и ГШВI20 поршневых компрессорных станций разработан в соответствии с планом типового проектирования Госстроя СССР на 1987 год на основании задания на разработку типового проекта, утвержденного Минстройдормашем СССР и технологических заданий, выданных институтом Гипростройдормаш г.Ростова-на-Дону.

I.2. Условия строительства.

При разработке типового проекта приняты типовые конструкции и учтены требования нормативных документов, действующих на I.0I.87 года применительно к площадке строительства со следующей характеристикой природных условий:

- расчетная зимняя температура наружного воздуха минус 30°С;
- вес снегового покрова для III района - 0,98 кПа(I00 кгс/м^2)
- скоростной напор ветра для первого географического района (тип местности Б) - 0,264 кПа (27 кгс/м^2);
- расчетная глубина промерзания грунта - I,5 м;
- грунтовые воды на площадке отсутствуют, грунты непучинистые, непросадочные со следующими нормативными характеристиками: φ=0,49 рад. (28°), C^H = 2 кПа (0,02 кгс/см^2), E = I4,7 МПа (I50 кгс/см^2), ρ=I,8 т/м^3, коэффициент безопасности по грунту Кг = I.

Шумоглушители не рассчитаны на строительство в районах с сейсмичностью более 6 баллов, на территориях с подработкой горными выработками и в районах вечной мерзлоты.

2. Архитектурно-строительные решения

2.I. Шумоглушители всасывания ГШВ 80 и ГШВ I20 разработаны в объеме одной секции, расчитанной на производительность 80м^3/мин или I20м^3/мин.

В зависимости от общей производительности компрессорной станции, необходима блокировка шумоглушителей из отдельных секций.

Шумоглушители запроектированы отдельно стоящими на открытой площадке вблизи здания компрессорной станции.

Секция шумоглушителя делится на две камеры: камеру реактивного глушения, облицованную внутри минеральными звукопоглотителями и камеру активного шумоглушителя.

Звукопоглотитель, активный глушитель и их схемы расположения разработанны в альбоме I.

Условно за отметку 0,000 принята отметка чистого пола машинного зала компрессорной станции

2.2. Основные конструкции и изделия:

- Фундаменты - бетонные блоки по ГОСТI3579-78 и ГОСТI3580-80
- Плиты покрытия и перекрытия - сборные железобетонные по серии ПК-0I-88.
- Перемычки - сборые железобетонные по ГОСТ948-84.
- Стены - кирпичные толщиной 250мм.
- Кровля - рулонная из рубероида марки РКК-350Б, плоская с наружным водостоком.
- Жалюзийные решетки, изделия закладные и соеденительне - стальные индивидуальные.

При привязке типового проекта к конкретной площадке необходимо вычеркнуть не относящиеся к выбранному варианту данные.

Инв.№ 9700/2 2

Инв. № | Подпись и дата | Взам.инв.№

Привязан

Арх	Кабанова		
Велинж	Горская		
Рук.гр	Бескоровайный		
Начотл	Саакьян		
Нконтр	Толеченко		
ГИП	Осташевский		

ТП904-I-80.87-АС.ПЗ

Глушители шума всасывания ГШВ 80, ГШВ I20. Содержание альбома. Пояснительная записка.

СТАДИЯ	ЛИСТ	ЛИСТОВ
Р	I	I

ГОССТРОЙ СССР РОСТОВСКИЙ ПРОМСТРОЙНИИПРОЕКТ

ФОРМАТ А4

Типовой проект 904-1-80.87-АС Альбом 2

ВЕДОМОСТЬ РАБОЧИХ ЧЕРТЕЖЕЙ ОСНОВНОГО КОМПЛЕКТА ТП904-I-80.87-АС

Лист	Наименование	Примечание
I	Глушители шума всасывания ГШВ 80, ГШВ I20. Общие данные	
2	Глушитель шума всасывания ГШВ 80. План. Разрезы I-I, 2-2. Фасады	
3	Глушитель шума всасывания ГШВ I20. План. Разрезы I-I, 2-2. Фасады	
4	Глушители шума всасывания ГШВ 80, ГШВ I20. Схемы расположения фундаментов, плит покрытия и перекрытия.	

ВЕДОМОСТЬ СПЕЦИФИКАЦИЙ

Лист	Наименование	Примечание
2.	Спецификация изделий к глушителю ГШВ 80	
3.	Спецификация изделий к глушителю ГШВ I20	
4.	Спецификация фундаментов, плит покрытия и перекрытия	

ВЕДОМОСТЬ ССЫЛОЧНЫХ И ПРИЛАГАЕМЫХ ДОКУМЕНТОВ

Обозначение	Наименование	Примечание
	ССЫЛОЧНЫЕ ДОКУМЕНТЫ	
ГОСТ948-84	Перемычки железобетонные для зданий с кирпичными стенами	
ГОСТI3579-78	Блоки бетонные для стен подвалов	
ГОСТI3580-80	Плиты ленточных фундаментов железобетонные	
ПК - 0I - 88	Сборные железобетонные плиты для покрытий производственных зданий	
2.430-3	Типовые архитектурно-строительные детали промышленных зданий с кирпичными стенами	
выпуск I	Детали цоколя и устройство температурных швов в стенах	
выпуск 2	Детали парапетов, карнизов и стен в местах перепада высот	
	ПРИЛАГАЕМЫЕ ДОКУМЕНТЫ	
ТП904-I- -АСИ-МНI	Изделие закладное МНI	
ТП904-I- -АСИ-МСI	Изделие соеденительное МСI	
ТП904-I- -АСИ-МС2	Изделие соеденительное МС2	
ТП904-I- -АСИ-ЖРI	Решетка жалюзийная ЖРI	

Общие указания

I.Рабочие чертежи шумоглушителей поршневых компрессорных станций запроектированы на основании задания на разработку типового проекта, утверждённого Минстройдормашем СССР и технологических заданий, выданных институтом Гипростройдормаш г. Ростова- на - Дону.

2.За условную отметку 0.000 принят уровень чистого пола машинного зала компрессорной станции, соответствующий отметке по топографической съёмке генерального плана.

3.Стены шумоглушителя запроектированы из красного кирпича (ГОСТ 530-80) марки75 на растворе марки 25. Кладку стен вести с расшивкой швов с наружной стороны, с внутренней - с подрезкой швов и последующей затиркой.

4. В процессе возведения кирпичной кладки в откосы проёмов предназначенных для жалюзийных решёток,заложить антисептированные деревянные пробки размером I20х I20х 65 по две с каждой стороны проёма.

5.Горизонтальную гидроизоляцию на отметке - 0.200 выполнять из цементно-песчаного раствора состава I: 2 толщиной 30мм.

6.Откосы проёмов оштукатурить цементно- известковым раствором.

7.Стальные изделия: жалюзийные решётки, изделия закладные и соединительные окрасить двумя слоями эмали ПФ- II5 (ГОСТ 6465-76) по грунту ГФ - 02I (ГОСТ25129 -82).

8.Конструкция кровли состоит из следующих слоёв:

8.I.Защитный слой- чистый сухой гравий(ГОСТ8268 - 82) крупностью 5 - I0мм, втопленный в антисептированную битумную мастику марки МБК-Г-55Г, МБК-Г-65Г (ГОСТ2889-80). Битумную мастику антисептировать добавками порошковых ерицидов: монурона или симазина (ГОСТ I5I23-78) в количестве 0,3 - 0,5% или аминной, натриевой соли 2,4Д в количестве I - I,5% от веса битума.

8.2.Водоизоляционный ковёр- 4 слоя рубероида марки РКК-350Б (ГОСТI0923 - 82) на горячей битумной мастике марки МБК-Г-55А, МБК-Г-65А. Битумную мастику антисептировать добавками кремнефтористого (ГОСТ87-77) или фтористого (ГОСТ2871-75) натрия в количестве 4-5% от веса битума, в качестве наполнителя должен применяться низкосортный асбест.

9.Над камерой активного глушения на ширину 900мм предусмотреть звукоизоляционный слой из перлитофосфогелевых плит (ГОСТ2I500- 76) плотностью ρ=200кг/м3 толщиной 60мм.

I0.В местах примыкания кровли к парапету предусмотреть усиление из трёх слоёв рубероида на горячей битумной мастике марки МБК -Г - 85, МБК-Г-I00. Карнизный участок должен быть усилен двумя слоями водоизоляционного ковра на ширину не менее 400мм.

II.Стяжку выполнить из цементно- песчаного раствора марки 50 толщиной по уклону от I0 до 70мм.

I2.Работы в зимних условиях должны производиться в соответствии с проектом производства работ.

I3.По периметру шумоглушителя устроить асфальтобетонную отмостку шириной 500мм по щебёночному основанию.

СОГЛАСОВАНО

Рук.группы Моргунов

Взам.инв.№

Подпись и дата

Инв.№подл.

ДАННЫЙ ПРОЕКТ ВЫПОЛНЕН В СООТВЕТСТВИИ С ДЕЙСТВУЮЩИМИ СТРОИТЕЛЬНЫМИ НОРМАМИ И ПРАВИЛАМИ ПРОЕКТИРОВАНИЯ.

Главный инженер проекта Осташевский Г.В.

Главный инженер проекта организации, выполнившей проект

Дата

Привязан

Инв. №

Арх	Кабанова		
Ведущ	Горская		
Рук.гр	Бескоровайный		
Начотд	Саакьянц		
Нконтр	Толоченко		
ГИП	Осташевский		

ТП904-I-80.87-АС

Шумоглушители поршневых компрессорных станций

Глушители шума всасывания ГШВ 80, ГШВ I20	Стадия	Лист	Листов
	РП	I	4
Общие данные	ГОССТРОЙ СССР РОСТОВСКИЙ ПРОМСТРОЙНИИПРОЕКТ		

Формат А2

Типовой проект 904-1-80.87 -АС Альбом 2

Разрез 1-1

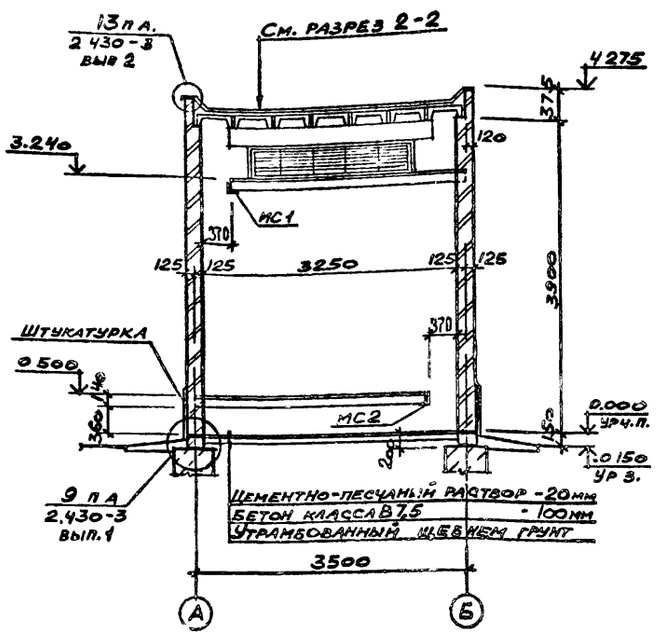

Фасад 1-2

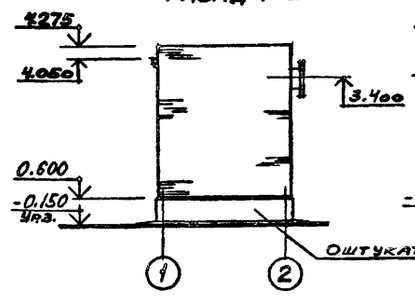

Фасад Б-А

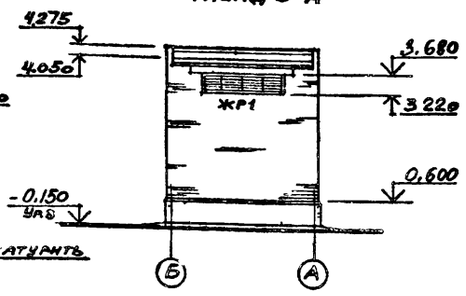

Фасад А-Б

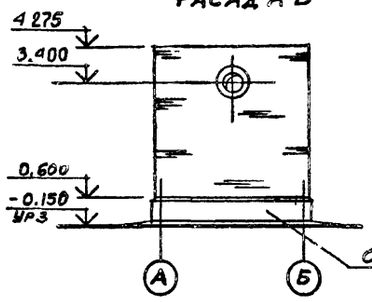

Фасад 2-1

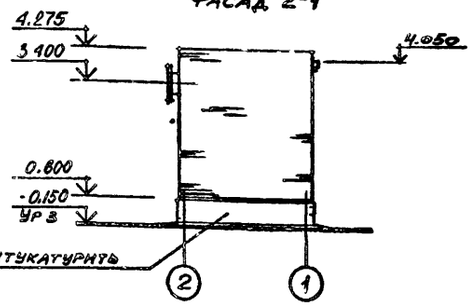

Разрез 2-2

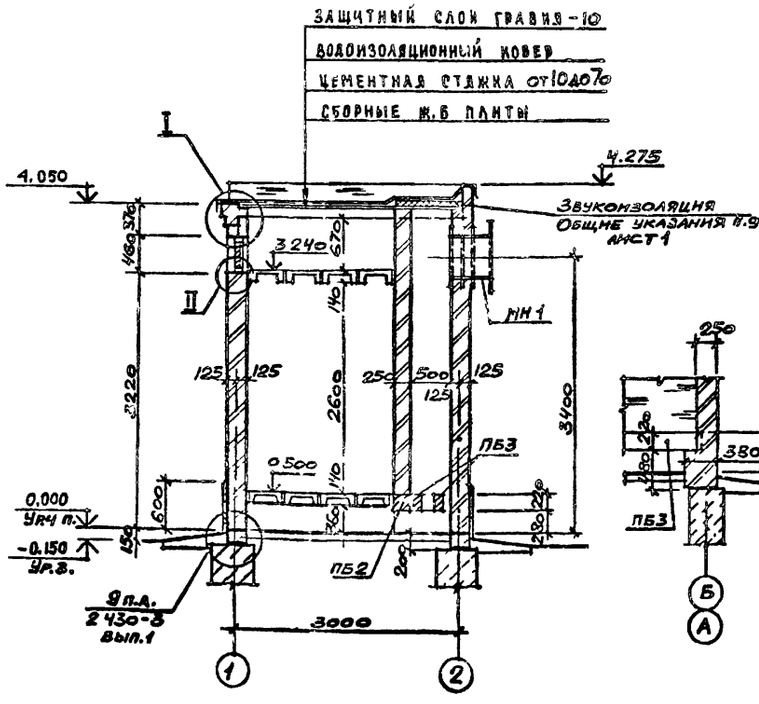

План глушителя ГШВ 80

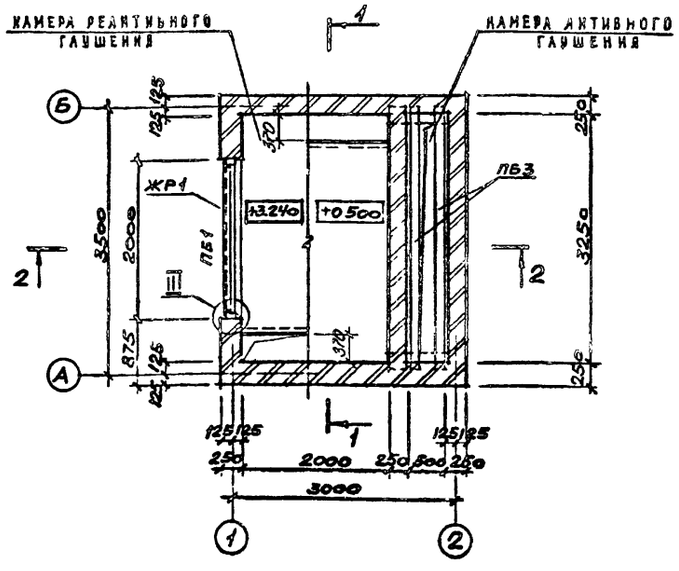

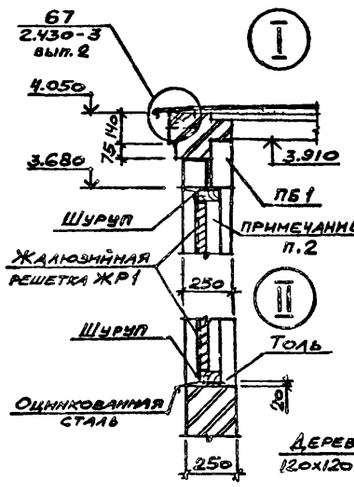

Ведомость перемычек

Марка поз	Схема сечения
ПБ1	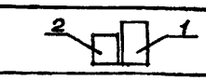
ПБ2	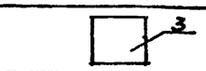
ПБ3	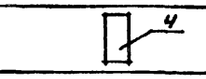

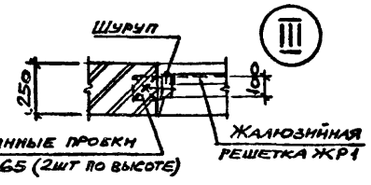

Спецификация изделий к глушителю ГШВ 80

Марка, поз.	Обозначение	Наименование	Кол	Масса ед., кг	Примечание
		Перемычки			
1	ГОСТ 948-84	3ПБ25-8	1	162	
2		2ПБ22-3	1	92	
3		5ПБ34-20	1	463	
4		3ПБ34-4	2	222	
МН1	ТП 904-1-80.87-АСН-МН1	Изделие закладное МН1	1	121,5	
		Изделия соединительные			
МС1	ТП 904-1-80.87-АСН-МС1	МС1	1	33,1	
МС2	-МС2	МС2	1	34,3	
ЖР1	ТП 904-1-80.87-АСН-ЖР1	Решетка жалюзийная	1	28,8	

1. Состав кровли, указанный в выносной надписи, приведен на листе общих данных
2. Для крепления жалюзийной решетки выполнить деревянную рамку из бруска сечением 100х50 с внутренними размерами 1870х340.

4
Инв. N° 9700/2

		ТП 904 - 1-80.87- АС	
		Шумоглушители поршневых компрессорных станций	
Привязан	Арх. Кабанова	Глушитель шума всасывания ГШВ 80	Стадия: РП; Лист: 3; Листов:
Инв. №	Зединж Горская Рук.гр. Бескоровайный Нач.отд Саакьянц Н.контр Голоченко ГИП Остапова	План. Разрезы. Фасады.	Госстрой СССР РОСТОВСКИЙ ПРОМСТРОЙНИИПРОЕКТ

Согласовано

Инв. № подл. | Подпись и дата | Взам. инв. №

Копировал

Формат А4

Типовой проект 904-1-80.87-АС Альбом 2

План глушителя ГШВ 120

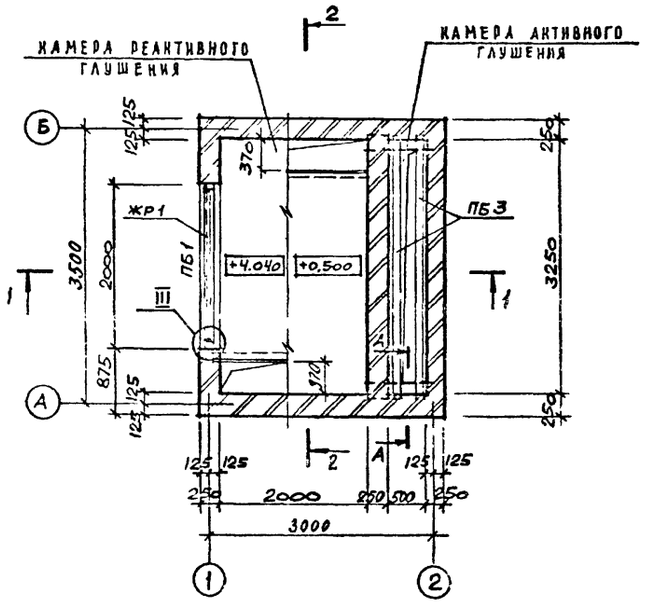

Разрез 1-1

Разрез 2-2

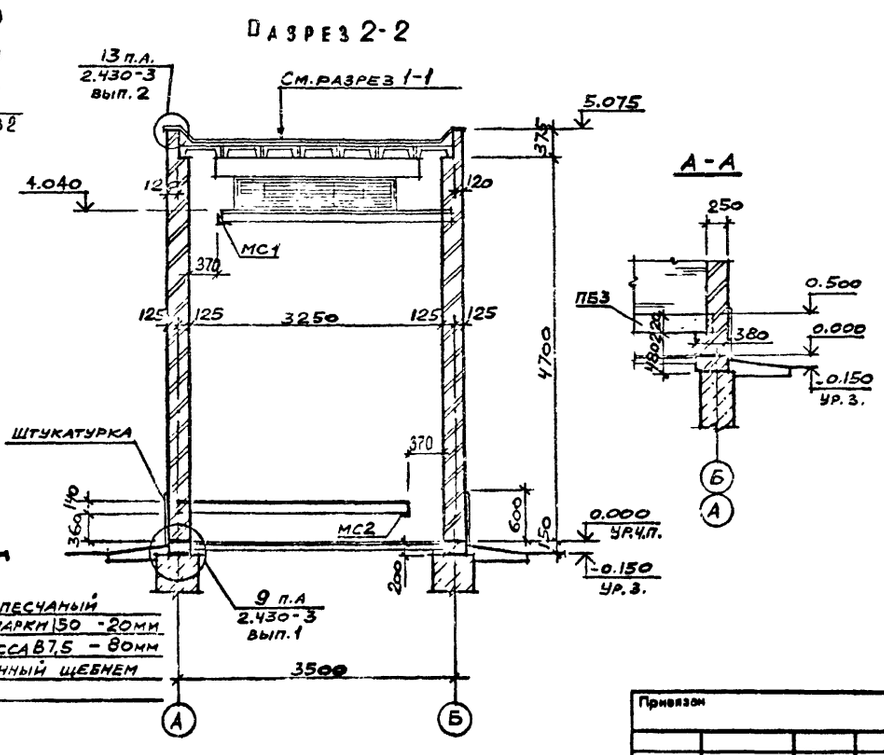

Фасад 1-2

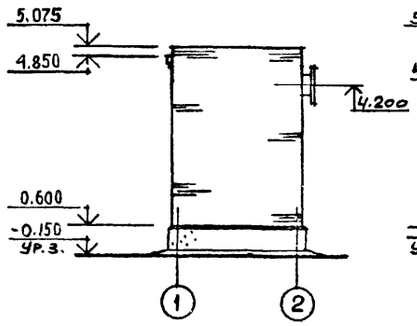

Фасад Б-А

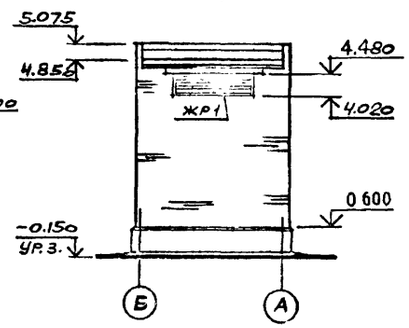

Фасад 2-1

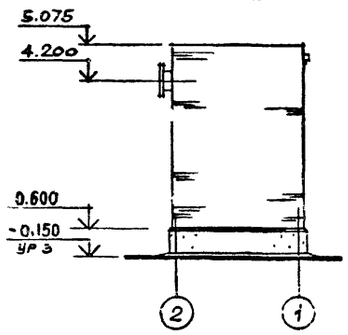

Фасад А-Б

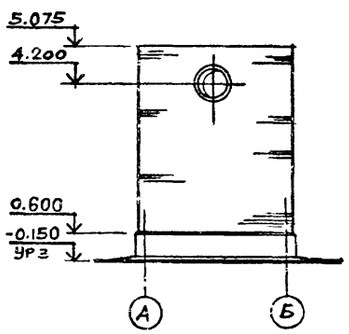

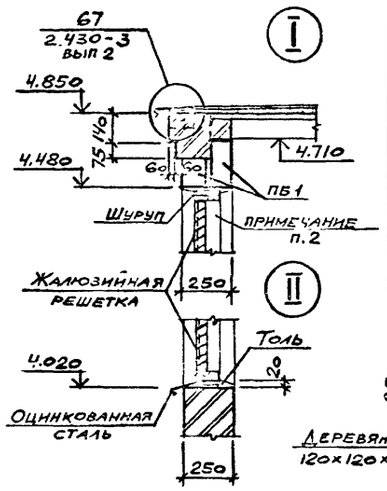

Ведомость перемычек

Марка поз.	Схема сечения
ПБ1	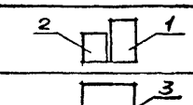
ПБ2	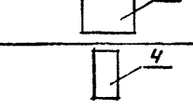
ПБ3	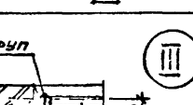

Спецификация изделий к глушителю ГШВ 120

Марка, поз	Обозначение	Наименование	Кол	Масса ед., кг	Примечание
		Перемычки			
1	ГОСТ 948-84	3ПБ 25-8	1	162	
2		2ПБ 22-3	1	92	
3		5ПБ 34-20	1	463	
4		3ПБ 34-4	2	222	
МН1	ТП 904-1-80.87-АСИ-МН1	Изделие закладное МН1	1	121,5	
		Изделия соединительные			
МС1	ТП 904-1-80.87-АСИ-МС1	МС1	1	33,1	
МС2	-МС2	МС2	1	34,3	
ЖР1	ТП 904-1-80.87-АСИ-ЖР1	Решетка жалюзийная	1	28,8	

1. Состав кровли указанный в выносной надписи на разрезе 1-1, приведен на листе общих данных.
2. Для крепления жалюзийной решетки выполнить деревянную рамку из бруска сечением 100×50 с внутренними размерами 1870×340.

5
Инв. № 9700/2

		ТП904-1-80.87-АС	
		Шумоглушители поршневых компрессорных станций	
Арх.	Кабанова	Глушитель шума всасывания ГШВ 120	Стадия: РП; Лист: 2; Листов:
Гл.инж.	Горская		
Рук.гр.	Бескоровайный		
Нач.отд.	Саакьянц		
Н.контр.	Толоченко	План. Разрезы. Фасады.	ГОССТРОЙ СССР РОСТОВСКИЙ ПРОМСТРОЙНИИПРОЕКТ
ГИП	Осташевский		

Привязан

Инв. №

Согласовано: Рук.группы Моргунов

Инв. № подл. | Подпись и дата | Взам. инв. №

Копировал

Формат А4

Типовой проект 904-1-80.87-АС Альбом 2

СХЕМА РАСПОЛОЖЕНИЯ ПЛИТ ПОКРЫТИЯ

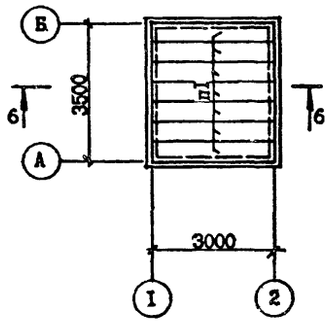

СХЕМА РАСПОЛОЖЕНИЯ ПЛИТ ПЕРЕКРЫТИЯ НА ОТМ.4,040(3,240)

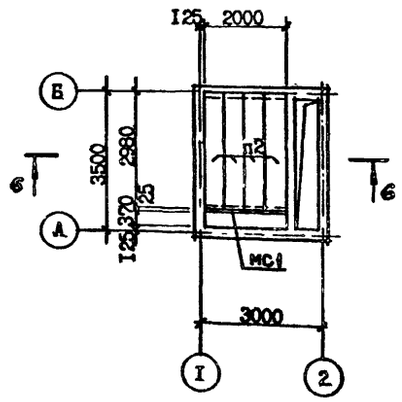

СХЕМА РАСПОЛОЖЕНИЯ ПЛИТ ПЕРЕКРЫТИЯ НА ОТМ.0,500

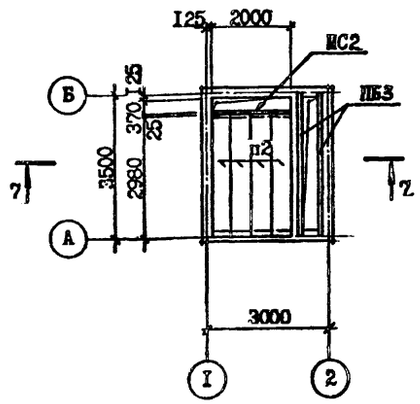

СХЕМА РАСПОЛОЖЕНИЯ ФУНДАМЕНТОВ

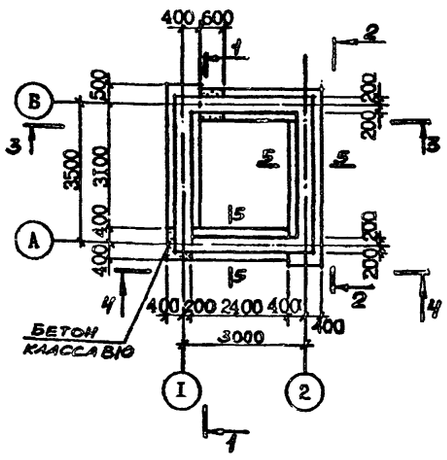

I - I

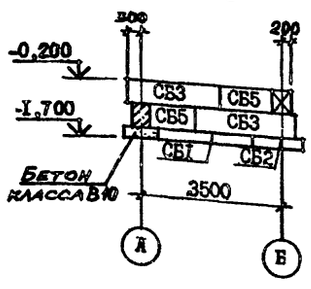

2 - 2

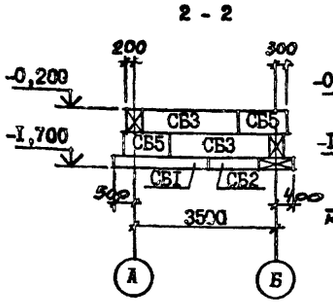

3 - 3

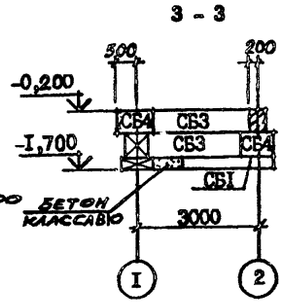

4 - 4

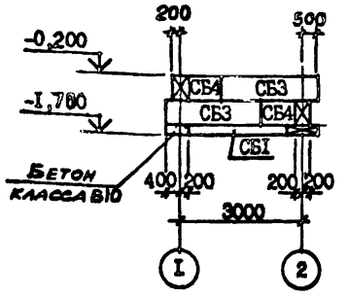

5 - 5

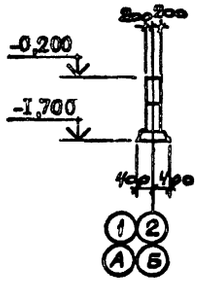

6 - 6

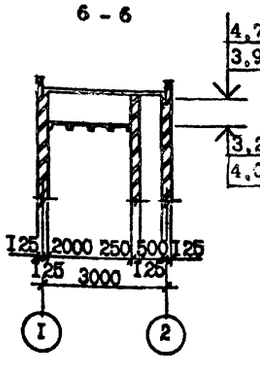

7 - 7

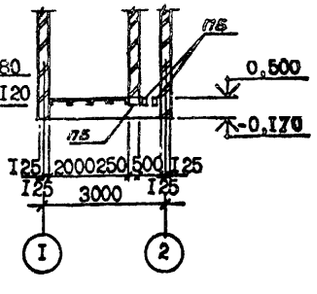

СПЕЦИФИКАЦИЯ ФУНДАМЕНТОВ, ПЛИТ ПОКРЫТИЯ И ПЕРЕКРЫТИЯ

МАРКА, ПОЗ.	ОБОЗНАЧЕНИЕ	НАИМЕНОВАНИЕ	КОЛ.	МАССА ЕД., КГ/Т	ПРИМЕЧАНИЕ
		Плиты покрытия и перекрытия			
П1	ПК-01-88	ПЖ1-2	7	0,18	
П2		ПЖ1-1	8	0,18	
		Фундаментные блоки			
СБ1	ГОСТ13580-80	ФЛ8.24 -3	4	1,4	
СБ2		ФЛ8.12 -3	2	0,68	
СБ3	ГОСТ13579-78	ФБС24.4.6-т	8	1,3	
СБ4		ФБС9.4.6-т	4	0,47	
СБ5		ФБС12.4.6-т	4	0,64	
		Материалы			
		Бетон класса В10	0,3	—	м³

1. Перемычки ПБ2 и ПБ3, соединительные изделия МС1;МС2 учтены в спецификации на листе2 (3).

2. Бетонные блоки фундаментов укладывать на цементно- песчаном растворе марки 100.

3. Подготовка под фундаменты - песчаная толщиной 100мм.

4. Монтаж плит покрытия и перекрытия вести на выровненные цементным раствором марки 50 поверхности стен.

5. Швы между плитами, а также места примыкания к стенам тщательно заделать цементным раствором марки 100.

6. Монтаж плит перекрытия вести в процессе возведения кирпичной кладки, предварительно установив соединительные изделия МС1 и МС2

Инв.№ 9700/2

Привязан

Инв. №

Арх.	Кабанова		
Ведин.	Горская		
Рук.гр.	Бескоровайный		
Начотд.	Саакьянц		
Нконтр.	Толоченко		
ГИП	Осташевский		

ТП904-1- 80.87-АС

Шумоглушители поршневых компрессорных станций

Глушители шума всасывания ГШВ 80, ГШВ 120

Стадия	Лист	Листов
РП	4	

Схемы расположения фундаментов, плит покрытия и перекрытия

ГОССТРОЙ СССР РОСТОВСКИЙ ПРОМСТРОЙНИИПРОЕКТ

СОГЛАСОВАНО

Рук.группы Моргунов

Инв.№ подл. | Подпись и дата | Взам.инв.№

Типовой проект 904-1-80.87-АСИ Альбом 2

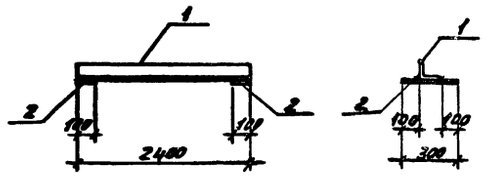

Формат	Зона	Поз.	Обозначение	Наименование	Кол.	Примечание
				Детали		
А4		1		Уголок 100х100х8 ГОСТ 8509-72 Вст3кп6-1 ТУ14-1-3023-80, ℓ=2400	1	29,3
Б.4		2		Лист 8,0 ГОСТ 19903-74 Вст3кп2 ГОСТ 14637-79, 100х300	2	1,9

Привязан

Инв. № 9700/2

Инв. № подл. | Подпись и дата | Взам. инв. №

ТП 904-1-80.87 -АСИ- МС1

Изделие соединительное МС1

Стадия	Масса	Масштаб
РП	33,1	-
Лист	Листов 1	

Арх. Кабанова
Зединж. Горская
Рук. гр Бескоровайный
Начотд Саакьянц
Нконтр Луценко

ГОССТРОЙ СССР РОСТОВСКИЙ ПРОМСТРОЙНИИПРОЕКТ

Формат А4

Типовой проект 904-1-80.87-АСИ Альбом 2

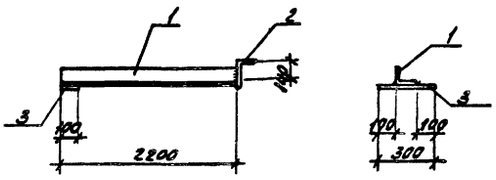

Формат	Зона	Поз.	Обозначение	Наименование	Кол.	Примечание
				Детали		
Б.4		1		Уголок 100х100х8 ГОСТ 8509-72 Вст3кп6-1 ТУ14-1-3023-80, ℓ=2200	1	27,0
Б.4		2		Уголок 160х100х9 ГОСТ 8510-72 Вст3кп6-1 ТУ14-1-3023-80, ℓ=300	1	5,4
Б.4		3		Лист 8,0 ГОСТ 19903-74 Вст3кп2 ГОСТ 14637-79, 100х300	1	1,9

Привязан

Инв. № 9700/2

Инв. № подл. | Подпись и дата | Взам. инв. №

ТП 904-1-80.87 -АСИ- МС2

Изделие соединительное МС2

Стадия	Масса	Масштаб
РП	34,3	-
Лист	Листов 1	

Арх Кабанова
Зединж. Горская
Рук. гр Бескоровайный
Начотд Саакьянц
Нконтр Луценко

ГОССТРОЙ СССР РОСТОВСКИЙ ПРОМСТРОЙНИИПРОЕКТ

Формат А4

Типовой проект 904-1-80.87-АСИ Альбом 2

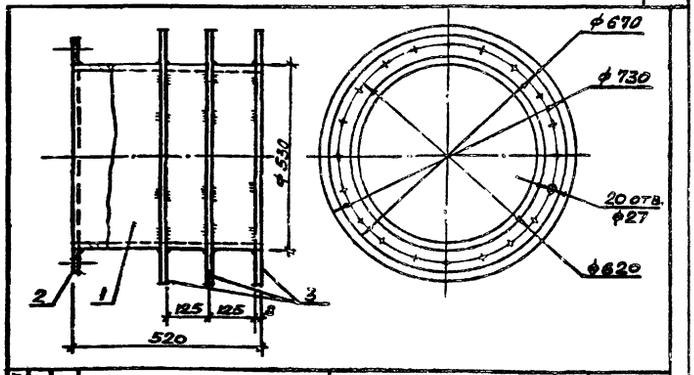

Формат	Зона	Поз.	Обозначение	Наименование	Кол.	Примечание
				Детали		
А4		1		Труба 530х10 ГОСТ 8732-78 ℓ=540	1	66,7
				Лист 8,0 ГОСТ 19903-74 Вст3кп6-1 ГОСТ 14637-79		
Б.4		2		670х670	1	11,6
Б.4		3		730х730	3	14,4

Привязан

Инв. № 9700/2

Инв. № подл. | Подпись и дата | Взам. инв. №

ТП 904-1-80.87 -АСИ- МН1

Изделие закладное МН1

Стадия	Масса	Масштаб
РП	121,5	-
Лист	Листов 1	

Арх. Кабанова
Зединж. Горская
Рук. гр Бескоровайный
Нконтр Луценко

ГОССТРОЙ СССР РОСТОВСКИЙ ПРОМСТРОЙНИИПРОЕКТ

Формат А4

Типовой проект 904-1-80.87-АСИ Альбом 2

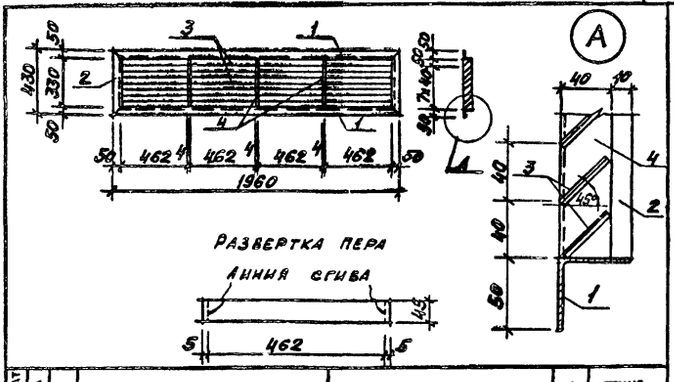

Формат	Зона	Поз.	Обозначение	Наименование	Кол.	Примечание
				Детали		
				Уголок 50х50х5 ГОСТ 8509-72 Вст3кп2 ГОСТ 8510-79		
Б.4		1		ℓ=1960	2	7,4 кг
Б.4		2		ℓ=430	2	1,6 кг
Б.4		3		Лист 1,5 ГОСТ 19903-74 4-Ш-Н-10 кп ГОСТ 18523-73, 45х462	32	0,3 кг
Б.4		4		Лист 4 ГОСТ 19903-74 Вст3кп2 ГОСТ 14637-79, 40х330	3	0,4 кг

Привязан

7

Инв. № 9700/2

Инв. № подл. | Подпись и дата | Взам. инв. №

ТП 904-1-80.87 -АСИ- ЖР1

Решетка жалюзийная ЖР1

Стадия	Масса	Масштаб
РП	28,8	-
Лист	Листов 1	

Арх. Кабанова
Зединж. Горская
Рук. гр. Бескоровайный
Начотд Саакьянц
Нконтр Луценко

ГОССТРОЙ СССР РОСТОВСКИЙ ПРОМСТРОЙНИИПРОЕКТ

Формат А4

gost.e-ecolog.ru