ГОСУДАРСТВЕННЫЙ КОМИТЕТ СОВЕТА МИНИСТРОВ СССР ПО ДЕЛАМ СТРОИТЕЛЬСТВА
(Госстрой СССР)

ТИПОВЫЕ КОНСТРУКЦИИ И ДЕТАЛИ ЗДАНИЙ И СООРУЖЕНИЙ

Серия 1.464-3

СТАЛЬНЫЕ ПЕРЕПЛЕТЫ СВЕТОАЭРАЦИОННЫХ ФОНАРЕЙ

РАБОЧИЕ ЧЕРТЕЖИ

gost.e-ecolog.ru

Центральный институт типового проектирования просит дать Ваши замечания и предложения по улучшению качества направляемого Вам проекта

ТИПОВОЙ ПРОЕКТ _____
(номер проекта)

Наименование проекта _____

_____

_____

Проектная организация—автор проекта _____

Замечания о недостатках в проекте (нерациональные объемно-планировочные и конструктивные решения, ошибки, опечатки, полиграфические дефекты и т. п.) и предложения по их устранению _____

_____

Подпись должностного лица, наименование организации и ее адрес

_____

_____

ЦЕНТРАЛЬНЫЙ ИНСТИТУТ ТИПОВОГО ПРОЕКТИРОВАНИЯ ГОССТРОЯ СССР

Москва, Б-66, Спартаковская ул., 2а, корпус В

Сдано в печать **1972 года**

Заказ 0 75 **Тираж** 2500 **экз.**

ГОСУДАРСТВЕННЫЙ КОМИТЕТ СОВЕТА МИНИСТРОВ СССР ПО ДЕЛАМ СТРОИТЕЛЬСТВА
(Госстрой СССР)

ТИПОВЫЕ КОНСТРУКЦИИ И ДЕТАЛИ ЗДАНИЙ И СООРУЖЕНИЙ

Серия 1.464-3

СТАЛЬНЫЕ ПЕРЕПЛЕТЫ СВЕТОАЭРАЦИОННЫХ ФОНАРЕЙ

РАБОЧИЕ ЧЕРТЕЖИ

Разработаны институтом
Цниипроектстальконструкция

Утверждены и введены в действие:
с I/II - 1972 г.
Постановлением Госстроя СССР
№ 181 от 10/XI - 1971 г.

1141-8 2

Содержание.

Наименование	лист.	стр.
Пояснительная записка.	—	3-4
Схемы и маркировка фонарных переплетов и нащельников	1	5
Фонарный переплет ПФ 125	2	6
Фонарный переплет ПФ 150	3	7
Фонарный переплет ПФ 175	4	8
Детали переплета ПФ 125	5	9
Сортамент профилей		
Детали переплета ПФ 150	6	10
Детали переплета ПФ 175	7	11
Нащельники ПФ 125 – $Н^{т}_{н}$; ПФ 150 – $Н^{т}_{н}$; ПФ 175 – $Н^{т}_{н}$	8	12
Нащельники для температурного шва ПФ 125 – $Т^{т}_{н}$; ПФ 150 – $Т^{т}_{н}$; ПФ 175 – $Т^{т}_{н}$	9	13
Узлы переплетов. Узлы 1, 2, 3, 4, 7.	10	14
Метизы и типовые детали. Узлы 5, 6	11	15
Торцевые нащельники: $Н\text{-}125^{т}_{н}$; $Н\text{-}150^{т}_{н}$; $Н\text{-}175^{т}_{н}$	12	16
Схема заполнения фонарных панелей фонарными переплетами ПФ 125. Установка нащельников.	13	17
Схема заполнения фонарных панелей фонарными переплетами ПФ150. Установка нащельников	14	18
Схема заполнения фонарных панелей фонарными переплетами ПФ175. Установка нащельников	15	19
Узлы навески фонарных переплетов. Узлы 8, 9, 10, 11	16	20
Узлы 12, 13, 14	17	21
Узел 15	18	22
Узел 16	19	23
Узлы крепления переплетов наглухо	20	24
Схема фонарных переплетов ПФ125; ПФ150; ПФ175 с установкой в них дверного блока.	21	25
Дверные блоки ДБ125; ДБ150; ДБ175	22	26
Узлы навески дверных блоков на фонарные переплеты.	23н	27
Схемы расположения метизов и типовых деталей.	24	28

Гл. инж. проекта Дрейцер — Проверил

Гл. инж. отдела Казанцев — Н. контр.

Руководитель группы Мелоников — Гл. конструк. Шувалов

Гл. инж. проекта Гольдин — Разработал

Гл. инж. отдела Дегтярев — Исполнил

ЦНИИПРОЕКТСТАЛЬКОНСТРУКЦИЯ г. Москва

ТК 1970г. Содержание. серия 1.464-3 — лист —

Пояснительная записка.

I. Общие положения.

1. В настоящей серии разработаны конструкции фонарных переплетов, которые предназначены для применения в светоаэрационных фонарях серии 1.464-2.

2. Альбом включает в себя следующие материалы:
— схемы фонарных переплетов,
— чертежи фонарных переплетов;
— чертежи нащельников, метизов и деталей,
— чертежи дверных блоков фонарных переплетов,
— монтажные схемы фонарных переплетов.
— узлы навески и притворы фонарных переплетов

3. Переплеты рассчитаны на расчетную ветровую нагрузку 150 кг/м² для переплетов высотой 1250 мм; 115 кг/м² — высотой 1500 мм и 85 кг/м² — высотой 1750 мм. Расчетные ветровые нагрузки даны для переплетов в закрытом положении

Конструктивные решения.

4. В альбоме разработаны фонарные переплеты номинальных высот 1250, 1500 и 1750 мм (марки переплетов соответственно ПФ 125; ПФ 150 и ПФ 175)

5. Основными профилями для изготовления переплетов являются: горячекатанный профиль № 8 и холодногнутый профиль № 7а по ГОСТ 7511-58, уголок L 36×4 по ГОСТ 8509-57, таврик ⊥ 45×45×3,8 по временным техническим условиям УМТУ 2-81-69.

6. Навеска всех переплетов принята только на местных шарнирах, допускающих открывание переплетов до 70° от вертикальной плоскости. Конструкция навески разработана на основании авторского свидетельства № 107143. Крайние подвески в открывающихся переплетах, выполняют роль монтажных и после установки механизмов открывания могут быть сняты.

7. Фонарные переплеты навешиваются на фонарные панели.

Расстояние от наружной кромки ноги фонаря до обушка ригеля навески, учитывающее принятую навеску переплетов, принято равным 140 мм

8. Открывание переплетов производится при помощи механизмов открывания (серия 1.464-4.).

9. Дверные блоки, предназначенные для обслуживания механизмов открывания, изготавливаются из L 36×4. Дверной блок навешивается на горбылек фонарного переплета и имеет ручку для закрывания блока. Дверной блок может устанавливаться в любой рамке фонарного переплета. Местоположение дверного блока принимается по чертежам КМ конкретно для каждого проекта фонаря.

10. Крепление стекла в фонарных переплетах разработано в двух вариантах: на замазке с предварительным закреплением оцинкованными кляммерами и на кляммерах с предварительной окантовкой стекла резиновым профилем.
В дверных блоках стекло закрепляется на кляммерах с предварительной окантовкой резиновым профилем.

11. Толщина стекла принята равной 4 мм, ширина стекла — 575 мм по ГОСТ 111-65.

12. Притвор дверного блока осуществляется с прокладкой резины δ=2 мм (лист 20), которая крепится к дверному блоку на клее 88 по ТУМХП 880-58.

13. Для закрывания щелей между фонарными переплетами предусматриваются нащельники (листы 8 и 9) Для сочетания торцевых фонарных панелей с рядовыми применяются торцевые нащельники (см. лист 12).

ТК 1970г	Пояснительная записка.	серия 1.464-3	
		—	Лист. —

Исполнил

Шуралов

Гл. конструк.

г. Москва

III Указания по изготовлению.

14. Материал для изготовления всех элементов переплетов, нащельников и дверных блоков сталь ВК Ст 3кп для сварных конструкций по ГОСТ 380-60* с дополнительными гарантиями загиба в холодном состоянии согласно п.2.5.2.д и предельного содержания химических элементов согласно п.п.2.6.3 и 2.6.4. ГОСТ 380-60*. Допускается замена стали марки ВК Ст 3кп сталью марки ВМ Ст 3кп с теми же дополнительными гарантиями.

15. В соответствии с ГОСТ 7920-56 переплеты выполняются сварными. Сварку вести электродами типа Э42

16. Технические условия на изготовление согласно ГОСТ 7920-56.

17. Все элементы фонарных переплетов должны быть окрашены.

18. Поставка переплетов, нащельников, дверных блоков, метизов и деталей для закрепления переплетов и стекол должна производится заводом-изготавителем комплектно по спецификации заказчика.

IV Порядок пользования рабочими чертежами.

19. Для каждого конкретного проекта составляется монтажная схема фонарных панелей.

Расстановка фонарных переплетов в фонарных панелях приведена на листах 13÷15.

По монтажной схеме определяются марки и количество фонарных переплетов, нащельников, фонарных переплетов с дверными блоками, метизов и деталей. Данные по фонарным переплетам и нащельникам заносятся в таблицу „ведомость элементов," данные по метизам и деталям для закрепления переплетов и стекол, приведенным на листах 11, 24. и отправляемым на монтаж отдельно в ящиках, заносятся в отдельную таблицу.

Условные обозначения

— Отверстия.

— Болт постоянный

— Сварной шов заводской

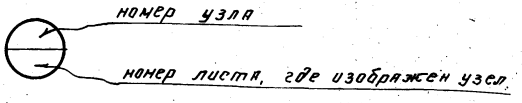

ЦНИИПРОЕКТСТАЛЬ КОНСТРУКЦИЯ г. Москва.	Директор	Мельников		Гл. инж. пр-та	Вельхин
	Гл. инж. ин-та	Кузнецов		Бригадир	
	Нач. отдела	Бахмутский		Проверил	
	Гл. конструк.	Шувалов		Исполнил	

ТК 1970	Пояснительная записка.	серия 1.464-3

11418

Фонарные переплеты

ПФ 125

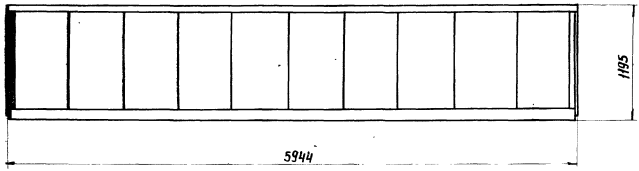

ПФ 150

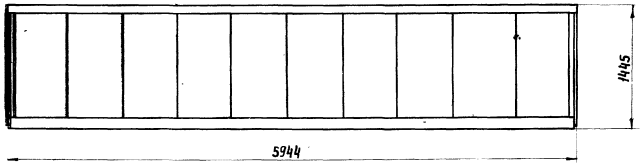

ПФ 175

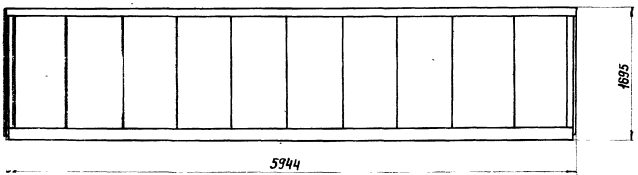

Нащельники

ПФ 125-$Н_н^т$ ПФ 125-$Т_н^т$ (температурный)

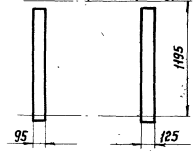

ПФ 150-$Н_н^т$ ПФ 150-$Т_н^т$ (температурный)

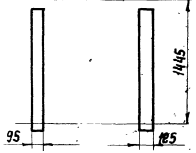

ПФ 175-$Н_н^т$ ПФ 175-$Т_н^т$ (температурный)

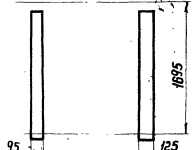

ТК 1970	Схемы и маркировка фонарных переплетов и нащельников.	Серия 1.464-3 Лист 1

Инв. № подл. | Подпись и дата | Взам. инв. №

ПФ125

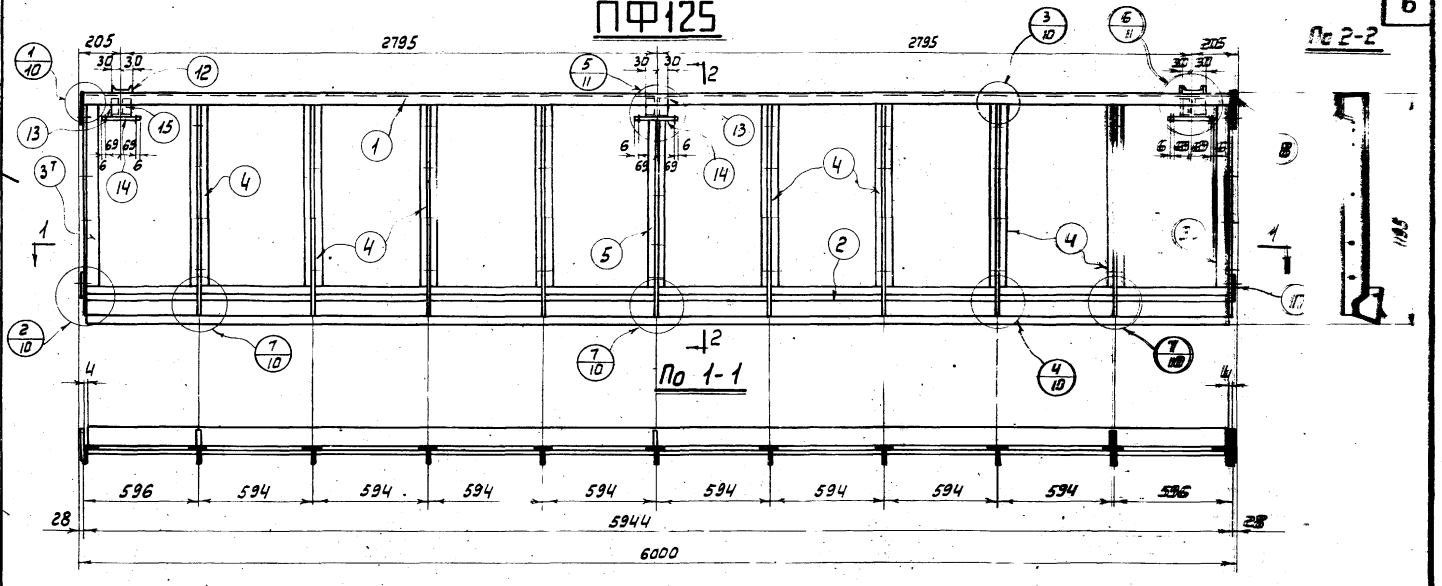

Примечания:

1 Схемы расположения переплетов см. лист 13.
2 Детали подвески переплетов см. листы 11, 16-19.
3 Детали крепления стекол см. лист 24.
4 Метизы приведены на листе 11.
5 Условия поставки стали см. пояснительную записку.
6 Сортамент профилей см. лист 5.

Спецификация

Марка	N дет.	Сечение	Длина мм	Колич. т	Колич. н	Вес кг 1 дет	Вес кг Всех	Марки	Примечание
ПФ125	1	Проф N8	5944	1	-	18.1	18.1	87.30	
	2	Проф N7а	5936	1	-	25.64	25.64		
	3 т/н	L36×4	1173	1	1	2.53	5.06		
	4	⊥45×45×3.8	1170	8	-	3.34	26.72		
	5	⊥45×45×3.8	1170	1	-	3.34	3.34		
	12	Из проф. N8	60	2	-	1.82	3.64		
	13	L40×4	60	3	-	0.15	0.45		
	14	Ф8	150	3	-	0.06	0.18		
	15	-30×4	44	2	-	0.04	0.08		
	16	-60×10	155	3	-	0.73	2.19		
	17	-90×6	100	2	-	0.47	0.94		
	18	-88×6	90	2	-	0.38	0.76		
		Вес наплавленного металла					0.2		

ЦНИИПРОЕКТСТАЛЬ КОНСТРУКЦИЯ г. МОСКВА

Директор	Мельников	Гл. инж. проекта	Велькин
Гл. инж. ин-та	Кузнецов	Бригадир	Велькин
Нач. отдела	Бахмутский	Проверил	Велькин
Гл. констр. отд.	Шувалов	Исполнил	Ярешкина

ТК 1970 Фонарный переплет ПФ125

Серия 1.454-3 Лист 2

ПФ150

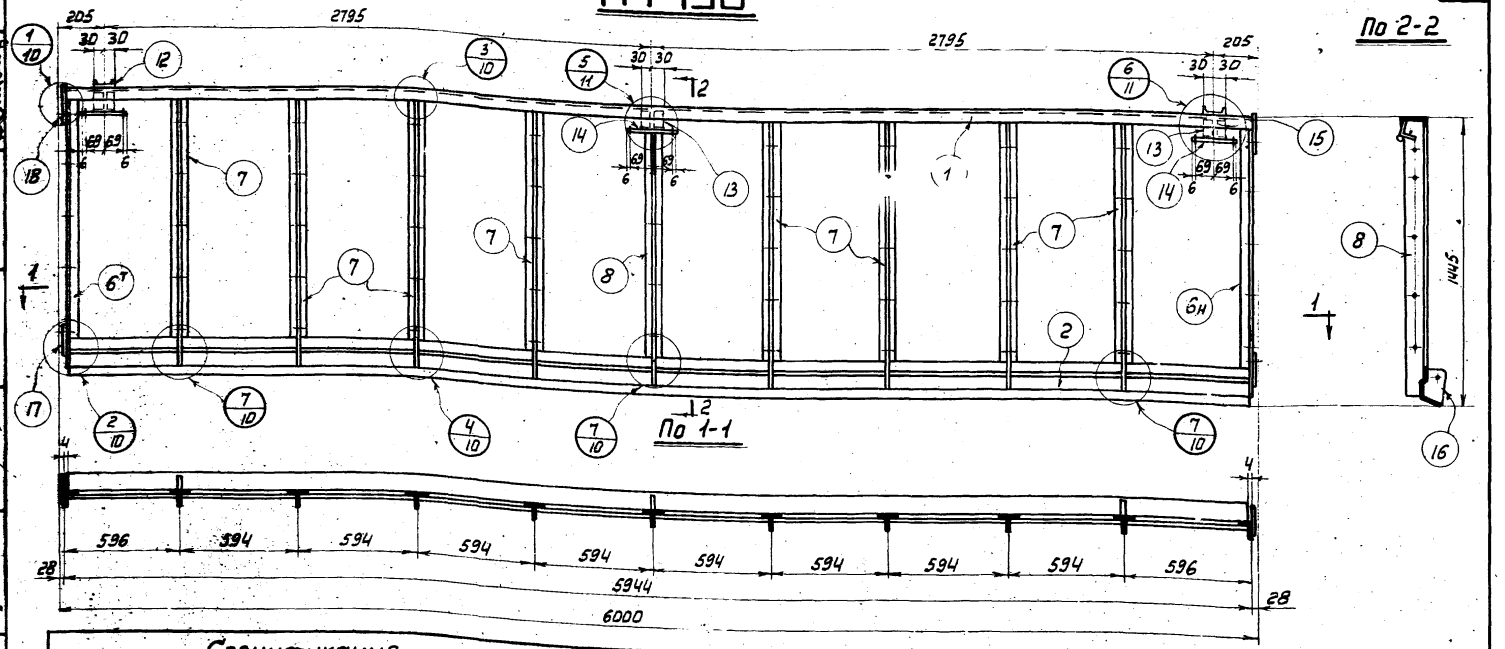

Спецификация

Марка	N дет.	Сечение	Длина мм	Колич. Т	Колич. Н	Вес кг 1дет.	Вес кг Всех	Марки	Примечание
ПФ150	1	Проф N 8	5944	1	-	18.1	18.1		
	2	Проф. N 7а	5936	1	-	25.64	25.64		
	6Т	L 36×4	1423	1	1	3.07	6.14		
	7	L 45×45×3.8	1420	8	-	4.05	32.40		
	8	L 45×45×3.8	1420	1	-	4.05	4.05		
	12	Из проф. N 8	60	2	-	1.82	3.64	94.77	
	13	L 40×4	60	3	-	0.15	0.45		
	14	Ф 8	150	3	-	0.06	0.18		
	15	-30×4	44	2	-	0.04	0.08		
	16	-60×10	155	3	-	0.73	2.19		
	17	-90×6	100	2	-	0.47	0.94		
	18	-88×6	90	2	-	0.38	0.76		
	Вес наплавленного металла						0.2		

Примечания:

1 Схемы расположения переплетов см. лист 14.
2 Детали подвески переплетов см. листы 11, 16÷19.
3 Детали крепления стекол см. лист 24.
4 Метизы приведены на листе 11.
5 Условия поставки стали см. пояснительную записку.
6. Сортамент профилей см. лист 5.

ТК 1970	Фонарный переплет ПФ150	Серия 1.464-3	Лист 3

Арешкина | Исполн. | Шувалов | Гл. констр. отд. | г. Москва

ПФ175

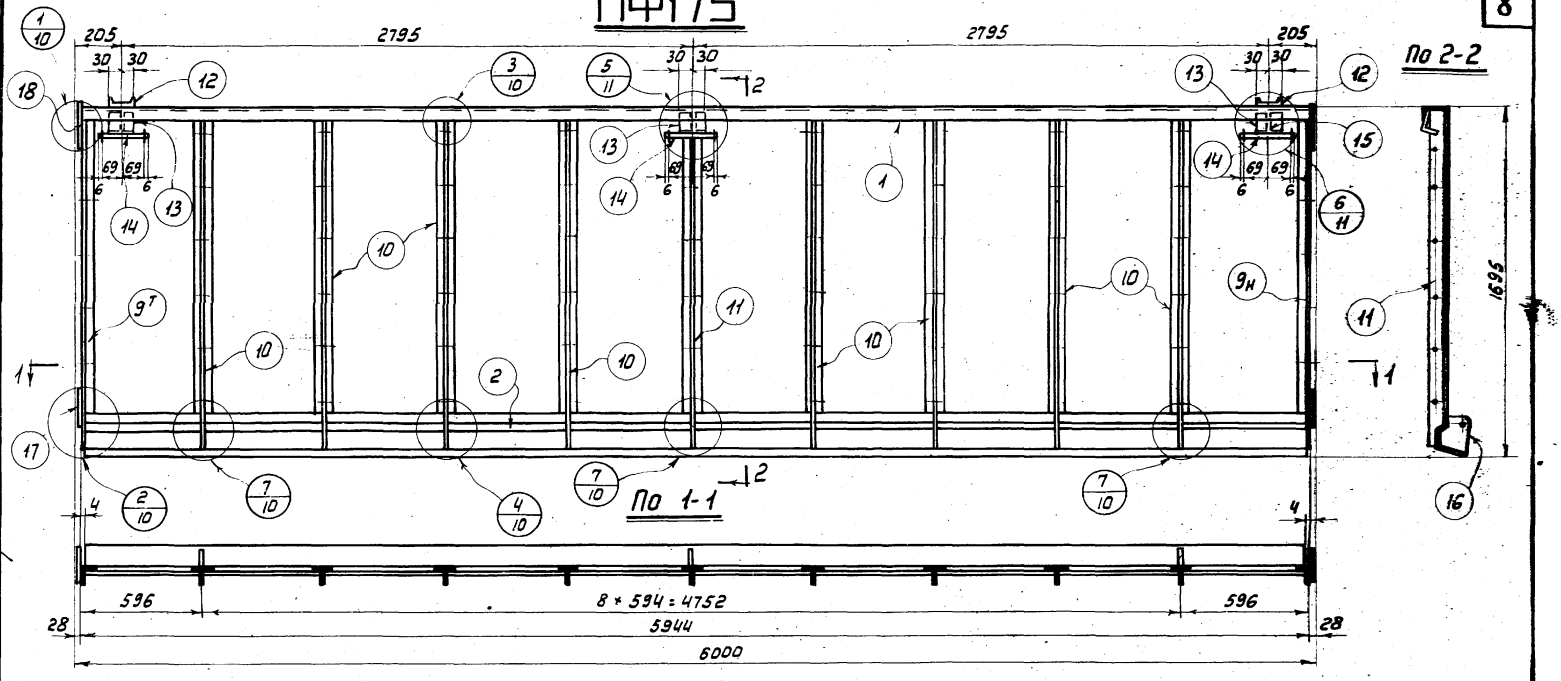

Спецификация

Марка	N дет.	Сечение	Длина мм	Колич. т	Колич. н	Вес кг 1дет.	Вес кг Всех	Марки	Примечание
ПФ175	1	Проф. N8	5944	1	–	18.1	18.1	102,24	
	2	Проф. N 7а	5936	1	–	25.64	25.64		
	9 т/н	L 36×4	1673	1	1	3.61	7.22		
	10	⊥ 45×45×3.8	1670	8	–	4.76	38.08		
	11	⊥ 45×45×3.8	1670	1	–	4.76	4.76		
	12	Из проф. N8	60	2	–	1.82	3.64		
	13	L 40×4	60	3	–	0.15	0.45		
	14	Ф8	150	3	–	0.06	0.18		
	15	-30×4	44	2	–	0.04	0.08		
	16	-60×10	155	3	–	0.73	2.19		
	17	-90×6	100	2	–	0.47	0.94		
	18	-88×6	90	2	–	0.38	0.76		
		Вес наплавленного металла					0.2		

Примечания:

1. Схемы расположения переплетов см. лист 15.
2. Детали подвески переплетов см. листы 11,16-19.
3. Детали крепления стекол см. лист 24.
4. Метизы приведены на листе 11.
5. Условия поставки стали см. пояснительную записку.
6. Сортамент профилей см. лист 5.

ТК 1970	Фонарный переплет ПФ 175	серия 1,464-3	Лист 4

ЦНИИПРОЕКТСТАЛЬ КОНСТРУКЦИЯ г.МОСКВА

Директор	Мельников	Гл.инж.проекта	Белькин		
Гл.инж.ин-та	Кузнецов	Бригадир	Белькин		
Нач.отдела	Бахмутский	Проверил	Белькин		
Гл.констр.отд.	Шувалов	Исполнил	Арешкина		

3т ∟ 36 × 4
ℓ=1173

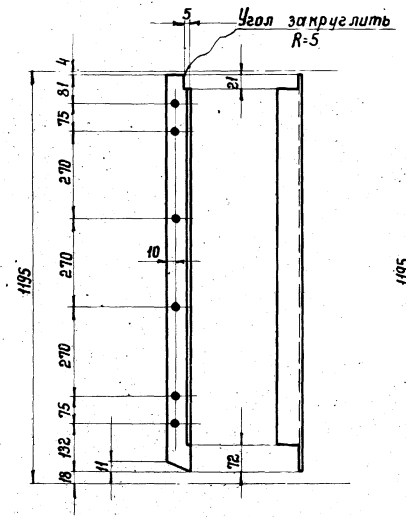

4 ⊥ 45 × 45 × 3,8
ℓ=1170

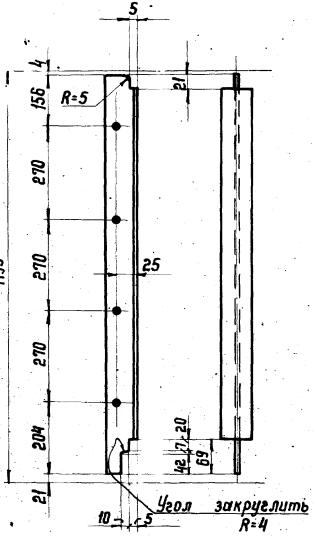

5 ⊥ 45 × 45 × 3,8
ℓ=1170

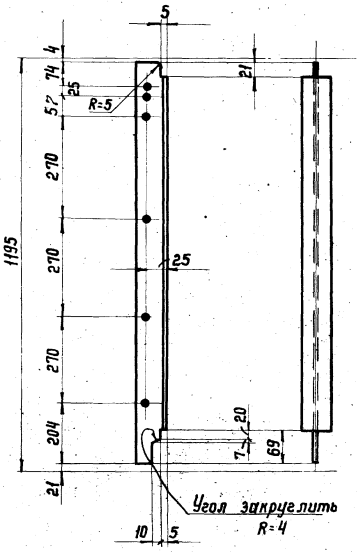

Сортамент профилей

Профиль №8
ГОСТ 7511-58

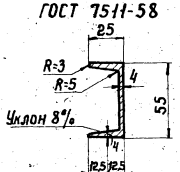

Профиль №7а
ГОСТ 7511-58

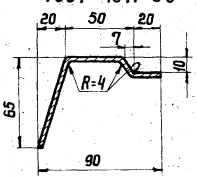

⊥ 45×45×3,8
ЧМТУ-2-81-69

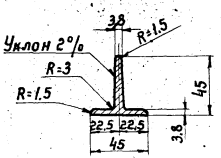

∟ 36×4
ГОСТ 8509-57

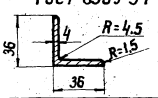

Примечания

1. Все отверстия d=7мм.
2. Марка 3н обратна чертежу.

ТК 1970	Детали переплета ПФ125. Сортамент профилей.	Серия 1.464-3	Лист 5

КОНСТРУКЦИЯ г. МОСКВА

Нач. отдела Гл. конструк. | Бахмутский Шувалов | Проверил Исполнил | Велькин Арешкина

11418 10

6т ∟ 36 × 4
ℓ = 1423

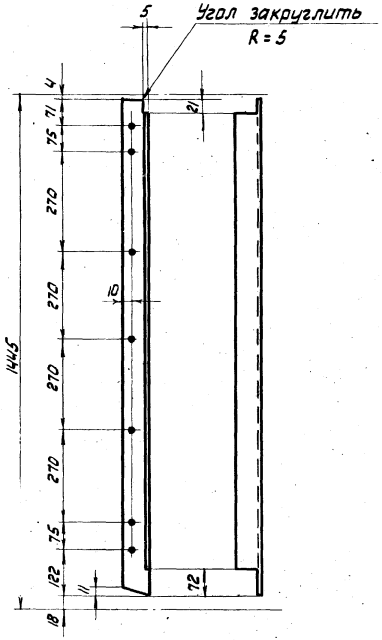

7 ⊥ 45 × 45 × 3,8
ℓ = 1420

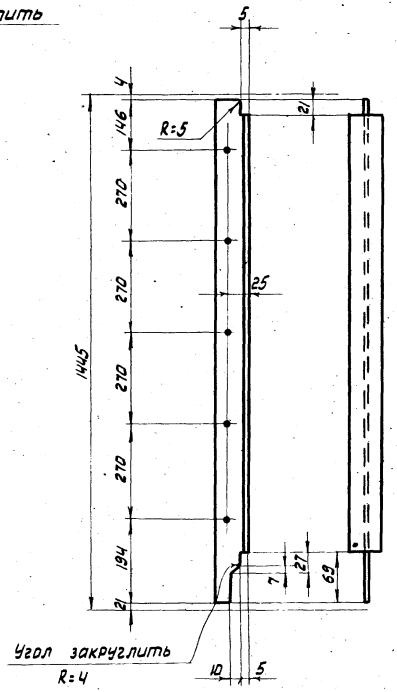

8 ⊥ 45 × 45 × 3,8
ℓ = 1420

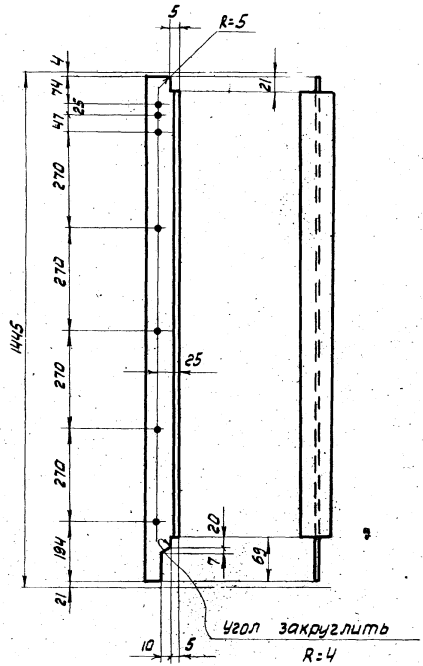

Примечания:

1 Все отверстия d=7.

2 Марка 6н обратна чертежу.

ТК 1970	Детали переплета ПФ 150.	Серия 1.464-3	Лист 6

Директор	Мельников		Гл. инж. проекта	Велькин	
Гл. инж. ин-та	Кузнецов		Бригадир	Велькин	
Нач. отдела	Бахмутский		Проверил	Велькин	
Гл. констр. отд.	Шувалов		Исполнил	Арешкина	

ЦНИИПРОЕКТСТАЛЬ КОНСТРУКЦИЯ г. МОСКВА

1141В 11

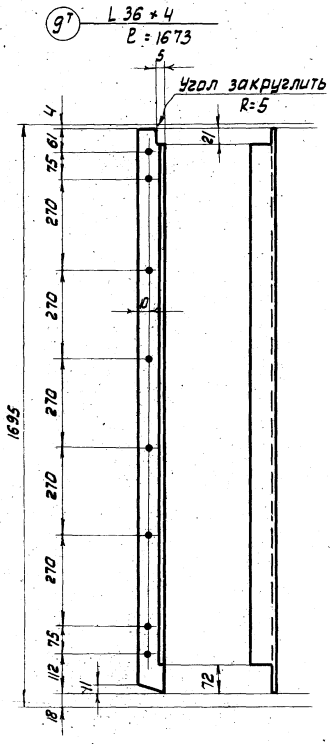

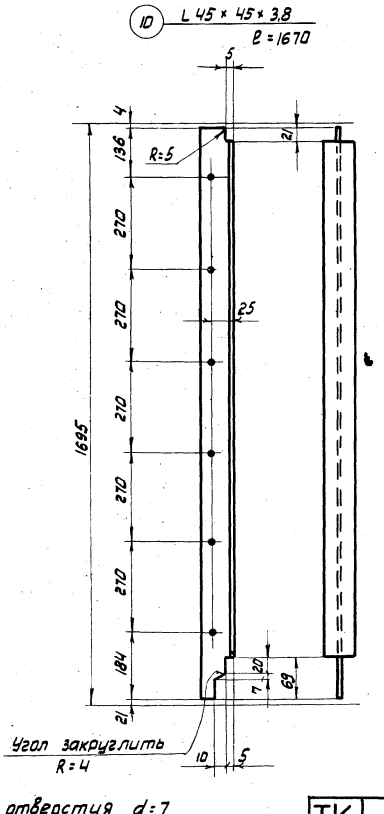

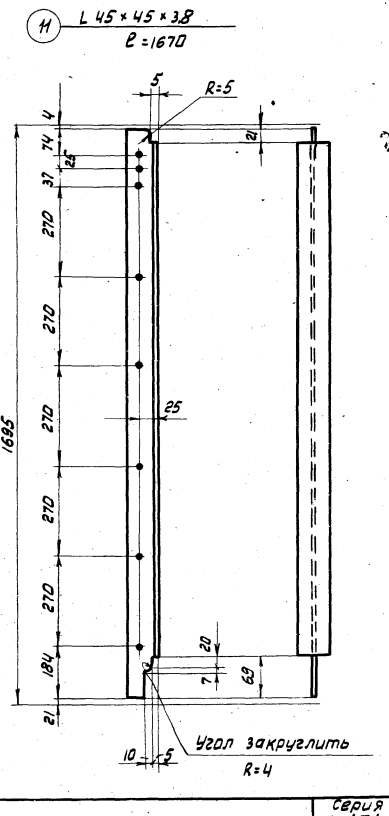

Примечания: 1. Все отверстия d=7
2. Марка 9н обратна чертежу.

ТК 1970	Детали переплета ПФ175	Серия 1.464-3 Лист 7

КОНСТРУКЦИЯ г. МОСКВА

Нач. отдела Гл. констр. отд. | Бахмутский Шувалов | Проверил Исполнил | Велькин Арешкина

11418 12

ПФ125-Н^{т}; ПФ125н (обр. чертежу)

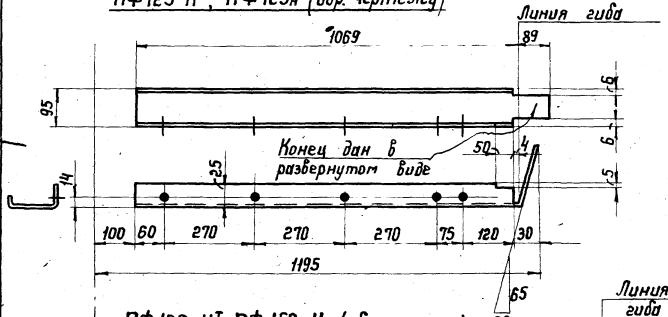

ПФ150-Н^{т}; ПФ150-Нн (обр. чертежу)

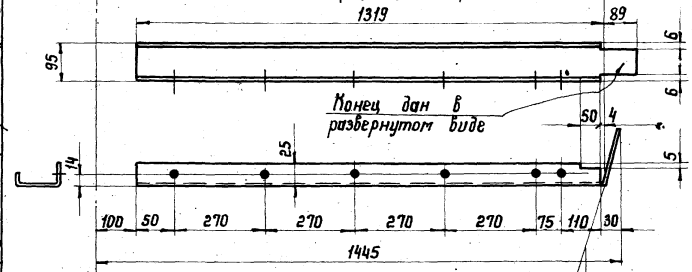

ПФ175-Н^{т}; ПФ175-Нн (обр. чертежу)

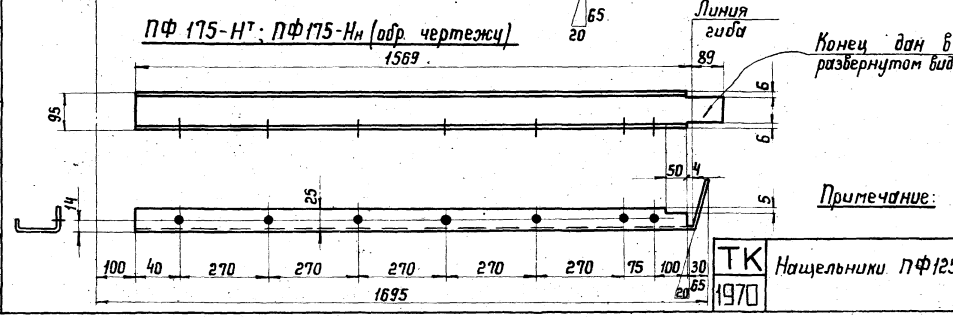

Спецификация

Марка	№ дет.	Сечение	Длина мм	Кол-во	Вес кг 1 дет.	Вес кг всех	Вес кг марки	Примечан.
ПФ125-Н^{т}	—	Проф. № 10	1158	1	2,96	2,96	2,96	Профиль по ГОСТ 7511-58
ПФ125-Нн	—	Обратна марке ПФ125-Н^{т}				—	2,96	
ПФ150-Н^{т}	—	Проф. № 10	1408	1	3,6	3,6	3,6	Профиль по ГОСТ 7511-58
ПФ150-Нн	—	Обратна марке ПФ150-Н^{т}				—	3,6	
ПФ175-Н^{т}	—	Проф. № 10	1658	1	4,22	4,22	4,22	Профиль по ГОСТ 7511-58
ПФ175-Нн		Обратна марке ПФ175-Н^{т}				—	4,22	

Профиль № 10

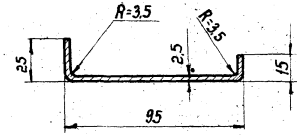

Примечание: Все отверстия d=7.

ТК 1970	Нащельники ПФ125-Н$^{т}_{н}$; ПФ150-Н$^{т}_{н}$; ПФ175-Н$^{т}_{н}$	Серия 1.464-3 Лист 8

Нач. отдела Гл. констр. Бахмутский Шувалов Проверил Исполнил Велькин Арешкина

г. МОСКВА

114 18 13

ПФ125-Т^{т}; ПФ125-Т$_{н}$ (обр. чертежу)

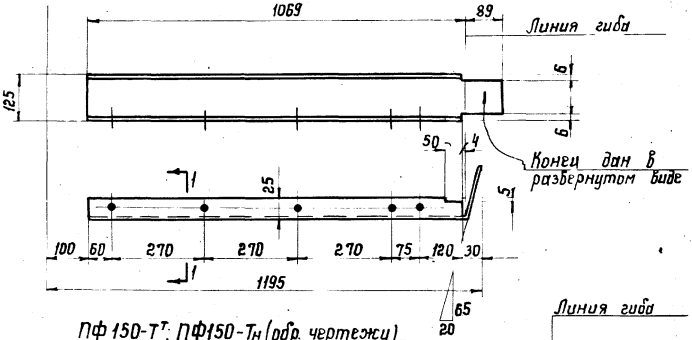

ПФ150-Т^{т}; ПФ150-Т$_{н}$ (обр. чертежу)

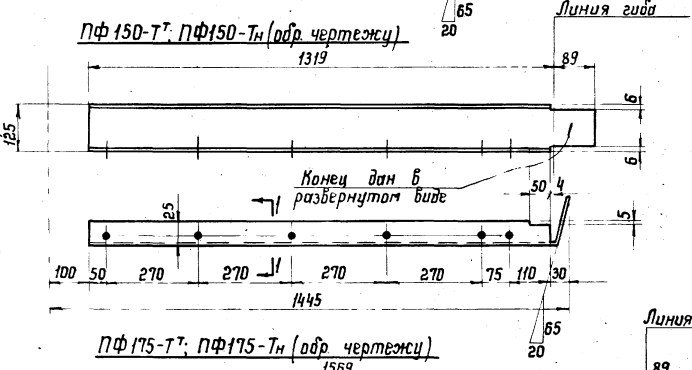

ПФ175-Т^{т}; ПФ175-Т$_{н}$ (обр. чертежу)

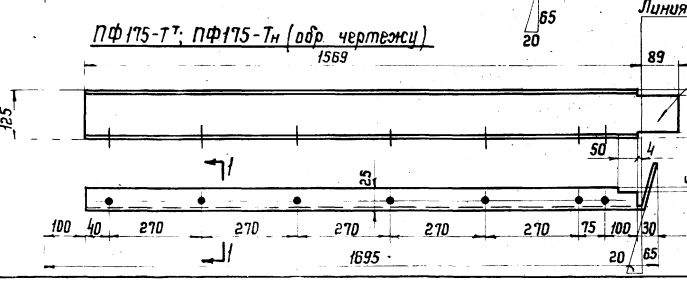

Спецификация

Марка	№ дет.	Сечение	Длина мм	Колич. т	Колич. н	Вес кг 1дет.	Вес кг всех	Вес кг Марки	Примеч.
ПФ125-Т^{т}	—	из-158×2,5	1158	1	—	3,6	3,6	3,6	
ПФ125-Т$_{н}$	—	Обратна марке ПФ125-Т^{т}				—		3,6	
ПФ150-Т^{т}	—	из-158×2,5	1408	1	—	4,35	4,35	4,35	
ПФ150-Т$_{н}$	—	Обратна марке ПФ150-Т^{т}				—		4,35	
ПФ175-Т^{т}	—	из-158×2,5	1658	1	—	5,15	5,15	5,15	
ПФ175-Т$_{н}$	—	Обратна марке ПФ150-Т^{т}				—		5,15	

По 1-1

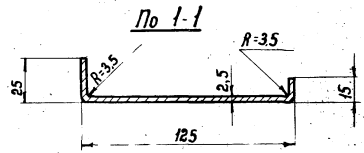

Примечание: Все отверстия d=9.

ТК 1970 — Нащельники для температурного шва ПФ125-Т$^{т}_{н}$; ПФ150-Т$^{т}_{н}$; ПФ175-Т$^{т}_{н}$.

Серия 1.464-3
Лист 9

11418 14

Гл. инж. ин-та Кузнецов
Нач. отдела Брастутский
Гл. констр. отд. Шубалов
Брига... Проверил Исполнил
Брига... Бельмин Арешкина

ГОССТРОЙ СССР ГЛАВНОЕ УПРАВЛЕНИЕ ТИПОВЫХ КОНСТРУКЦИЙ И ДЕТАЛЕЙ г. МОСКВА

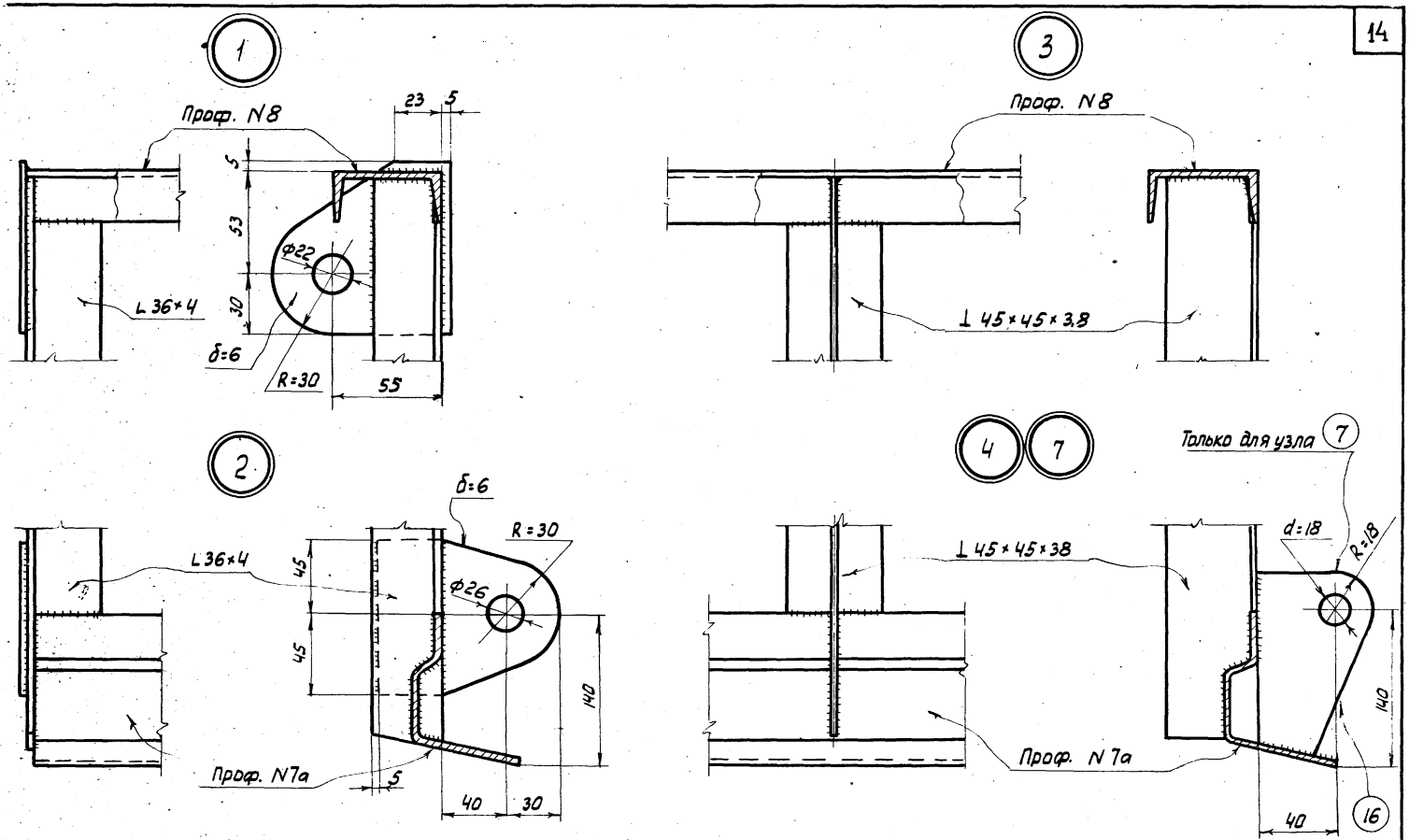

Примечание:

Все швы толщиной 4мм ; электроды типа Э42.

ТК 1970	Узлы переплетов. Узлы 1;2;3;4;7.	Серия 1.464-3	Лист 10

Директор		Бригадир	Велькин
Гл.инж.ин-та	Кузнецов	Проверил	Велькин
Нач. отдела	Бахмутский	Исполнил	Арешкина
Гл.констр.отд.	Шувалов		

ЦНИИПРОЕКТСТАЛЬ КОНСТРУКЦИЯ г.МОСКВА

11418 15

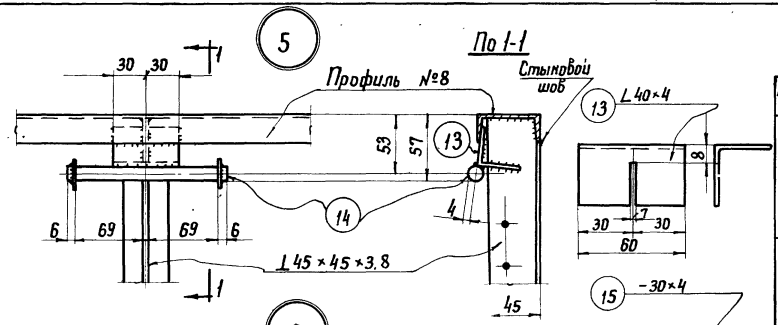

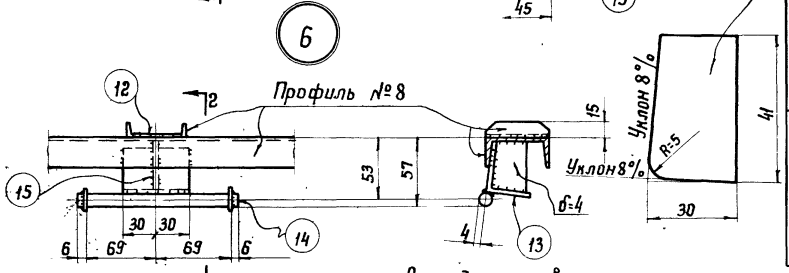

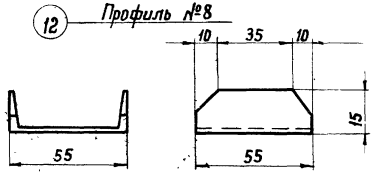

Расход метизов на нащельники

Марка нащельника	Метизы	На один нащельник	
		Колич. шт.	Общий вес кг
ПФ125-Н$^{Т}_{Н}$ ПФ150-Н$^{Т}_{Н}$ ПФ175-Н$^{Т}_{Н}$ ПФ125-Т$^{Т}_{Н}$ ПФ150-Т$^{Т}_{Н}$ ПФ175-Т$^{Т}_{Н}$	С1	1	0,007

Примечания

1. Схемы расположения метизов и типовых деталей см. лист 24;
2. С1 и С2 должны быть оцинкованы.

Метизы и типовые детали

Марка	Эскиз	Техническая характеристика	Вес 100 шт. кг	Назначение
С1	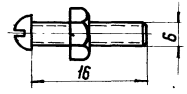	Винт М16×Б ГОСТ 1489-62 (исполнение II) Гайка М16 ГОСТ 5915-62 (исполнение II)	0,7	Для крепления С2, С3 и нащельников.
С2	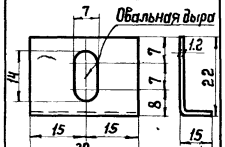	Сталь δ=1,2	1,02	Клямера для крепления стекла
С3	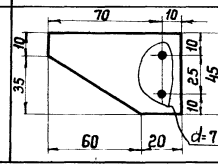	Полосовая сталь -45×4	8,0	Для закрепления переплетов

Расход метизов на переплеты.

Марка переплета	Метизы	На один переплет	
		Колич. штук	Общий вес кг
ПФ125	С1	46	0,32
	С2	80	0,82
	С3	1	0,08
	Итого:		1,22
ПФ150	С1	57	0,40
	С2	100	1,02
	С3	1	0,08
	Итого:		1,50
ПФ175	С1	68	0,48
	С2	120	1,22
	С3	1	0,08
	Итого:		1,78

Директор		
Гл. инж. ин-та	Кузнецов	
Нач. отдела	Богомутский	
Гл. конструк.	Шубалов	
Гл. инж. пр-та	Вельмин	
Бригадир	Вельмин	
Проверил	Вельмин	
Исполнил	Арешкина	

ГПИ-ЭКСПЕРИМЕНТПРОЕКТ КОНСТРУКЦИЯ г. МОСКВА

ТК 1970

Метизы и типовые детали. Узлы 5; 6.

Серия 1464-3

Лист 11

Н-125$^{н}_{т}$

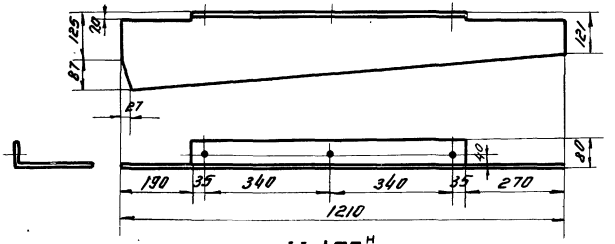

Н-150$^{н}_{т}$

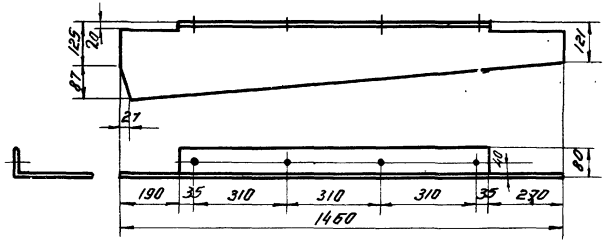

Н-175$^{н}_{т}$

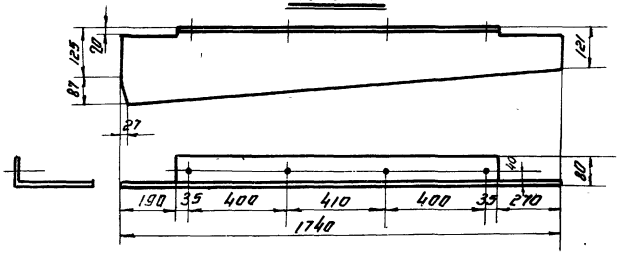

Спецификация

Марка	№ дет.	Сечение	Длина мм	Колич. т	Колич. н	Вес в кг. 1 дет.	Вес в кг. Всех	Вес в кг. Марки	Примечан.
Н-125^{т}	—	-286×6	1210	1		2,08	2,1	2,1	
Н-125$_{н}$		Обратна марке Н-125т						2,1	
Н-150^{т}	—	-286×6	1460	1		2,57	2,6	2,6	
Н-150$_{н}$		Обратна марке Н-150т							
Н-175^{т}	—	-286×6	1740	1		2,99	3,0	3,0	
Н-175$_{н}$	—	Обратна марке Н-175^{т}						3,0	

Примечание: Все отверстия d=19 под болты нормальной точности М16×30

ТК 1970 г.	Торцевые нащельники: Н-125$^{т}_{н}$; Н-150$^{т}_{н}$; Н-175$^{т}_{н}$	серия 1.454-3

г. Москва.

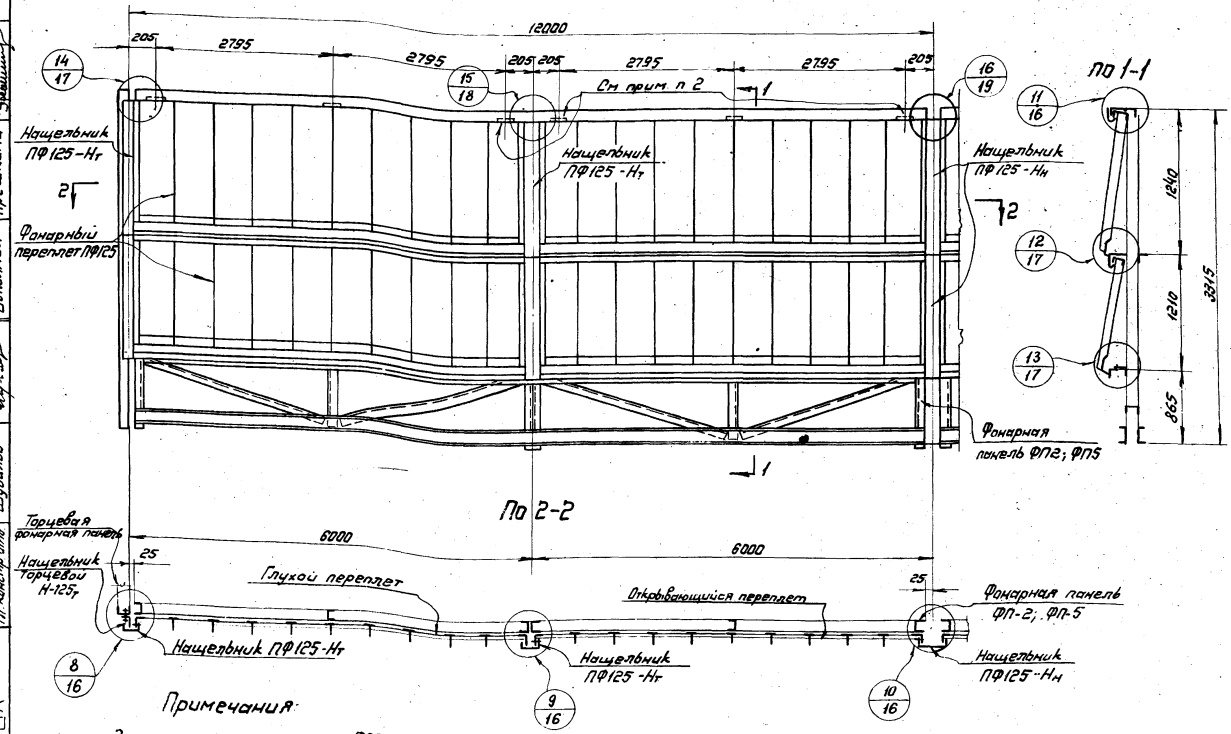

Примечания:

1. Заполнение фонарной панели ФПТ-2, ФПТ-5 выполняется аналогично.
2. Указанные стрелками петли после установки механизмов открывания можно снять.
3. Марки фонарных панелей условно приняты по серии 1.464-2 выпуск 1.

ТК 1970	Схема заполнения фонарных панелей фонарными переплетами ПФ125. Установка нащельников.	Серия 1.464-3	Лист 13

Директор	Мельников		Гл. инж. пр-та	Зелокин		
Гл. инж. пр-та	Кузнецов		Бригадир	Велькин		
Нач. отдела	Бахмутский		Проверил	Велькин		
Гл. констр. отд.	Шувалов		Исполнил	Арешкина		

ЦНИИПРОЕКТСТАЛЬ КОНСТРУКЦИЯ г. МОСКВА

11418 18

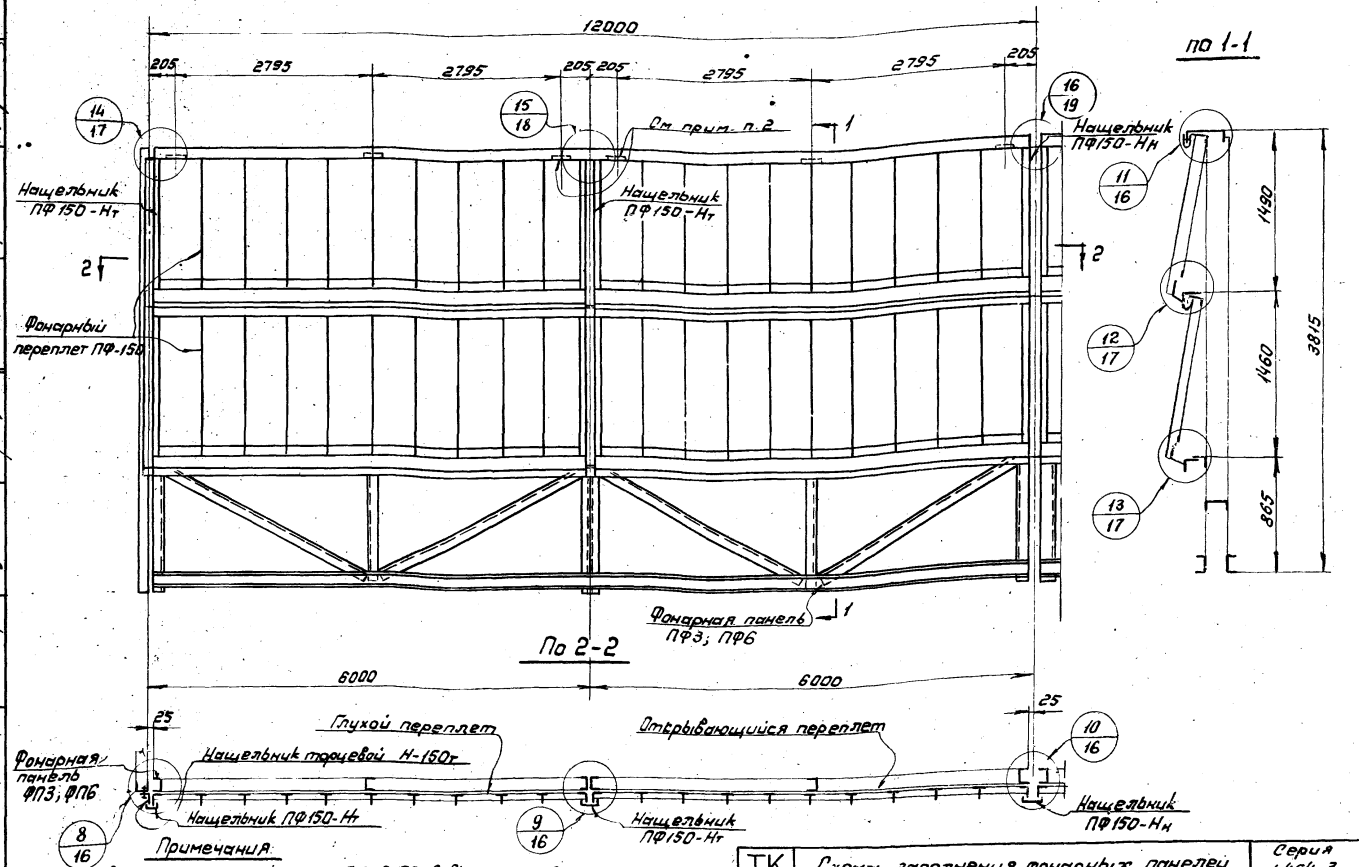

Примечания:

1. Заполнение фонарной панели ФПГ-3; ФПГ-6 выполняется аналогично.
2. Указанные стрелками петли после установки механизмов открывания можно снять.
3. Марки фонарных панелей условно приняты по серии 1.464-2 выпуск 1.

ТК 1970	Схема заполнения фонарных панелей фонарными переплетами ПФ150. Установка нащельников.	Серия 1.464-3 Лист 14

Гл. констр. отд. Шувалов. Исполнил Арешкина

г. МОСКВА

11418 19

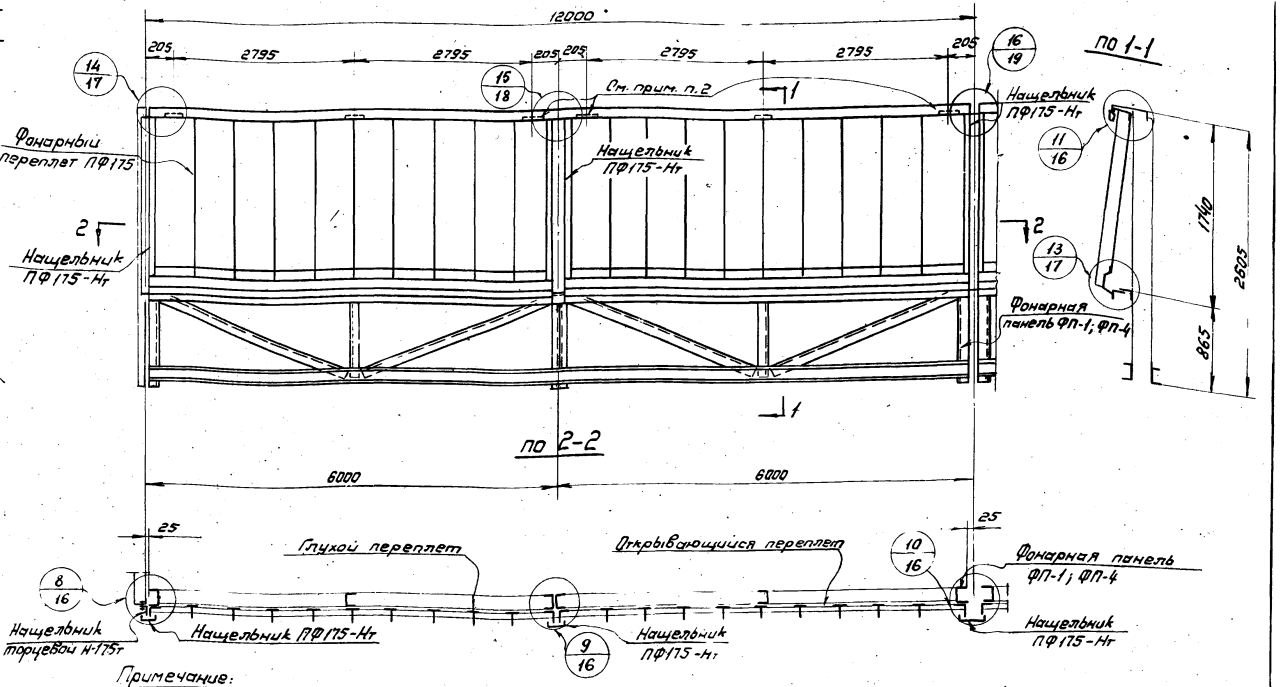

Примечание:

1. Заполнение фонарной панели ФПТ-1; ФПТ-4 выполняется аналогично.
2. Указанные стрелками петли, после установки механизмов открывания можно снять.
3. Марки фонарных панелей условно приняты по серии 1.464-2 выпуск 1.

ТК 1970	Схема заполнения фонарных панелей фонарными переплетами ПФ175. Установка нащельников.	Серия 1.464-3 Лист 15

ЦНИИПРОЕКТСТАЛЬ КОНСТРУКЦИЯ г.МОСКВА

Директор	Мельников		Гл. инж. пр-та	Велькин	
Гл. инж. ин-та	Кузнецов		Бригадир	Велькин	
Нач. отдела	Бахмутский		Проверил	Велькин	
Гл. констр. отд.	Шувалов		Исполнил	Арешкина	

114 18 20

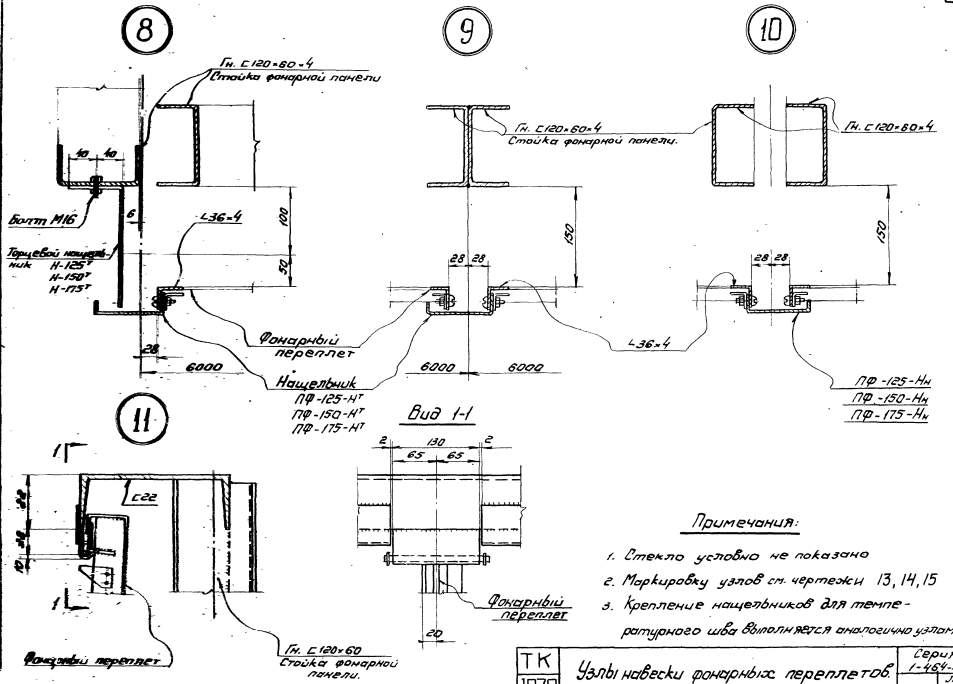

Примечания:

1. Стекло условно не показано
2. Маркировку узлов см. чертежи 13, 14, 15
3. Крепление нащельников для температурного шва выполняется аналогично узлам 9, 10

ТК 1970	Узлы навески фонарных переплетов. Узлы. 8; 9; 10; 11.	Серия 1-464-3 Лист 16

г. МОСКВА

Шуваков Исполнил Трухина

114/8 21

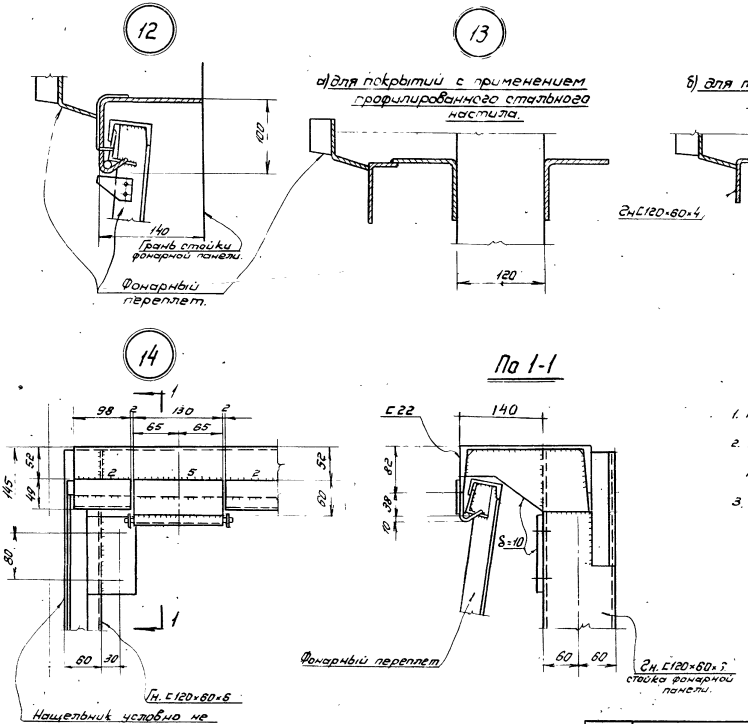

Примечания:

1. Маркировку узлов см. на листах 13÷15.
2. Конструкция фонарных панелей принята по серии 1.464-2 Выпуск 1.
3. Чертежи фонарных переплетов приведены на листах 2,3,4.

Директор	Мельников	Гл. инж. пр-та	Зелькин
Гл. инж. пр-та	Кузнецов	Бригадир	Велькин
Нач. отдела	Бахмутский	Проверил	Велькин
Гл. констр. отд.	Шубалов	Исполнил	Трухина

ЦНИИПРОЕКТСТАЛЬ КОНСТРУКЦИЯ г. МОСКВА

ТК 1970	Узлы навески фонарных переплетов. Узлы 12;13;14	Серия 1-464-3 Лист 17

15

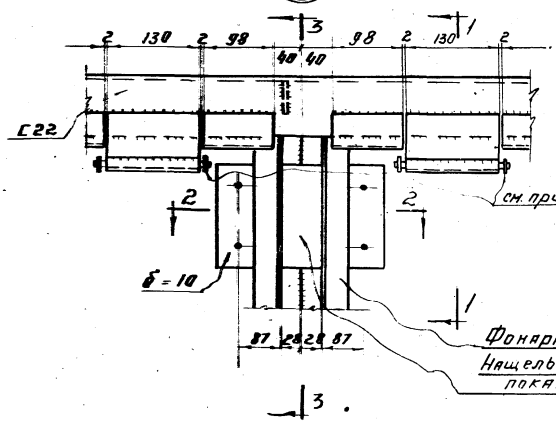

По 1–1
Для глухих

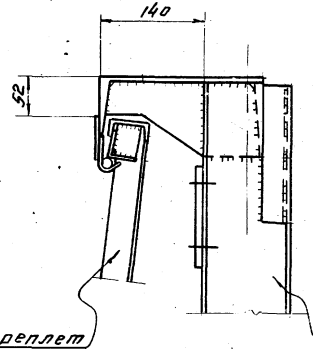

По 2–2
Для открывающихся

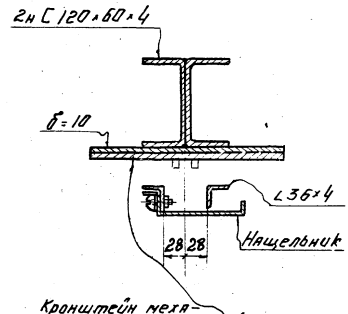

По 3–3
Для открывающихся

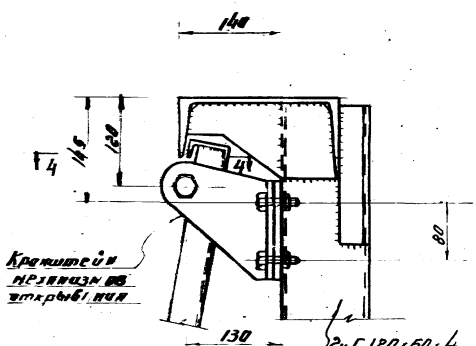

По 4–4

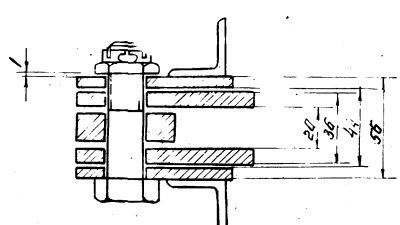

Примечания:

1. Маркировку узлов см. листы 13, 14, 15
2. При наличии механизмов открывания указанные подвески можно снять.
3. При глухих переплетах вместо кронштейна ставится накладка согласно серии 1.464-2.
4. Конструкция фонарных панелей принята по серии 1.464-2 выпуск 1.

ТК 1970г	Узлы навески фонарных переплетов. Узел 15	серия 1-464-3 Лист 18

16

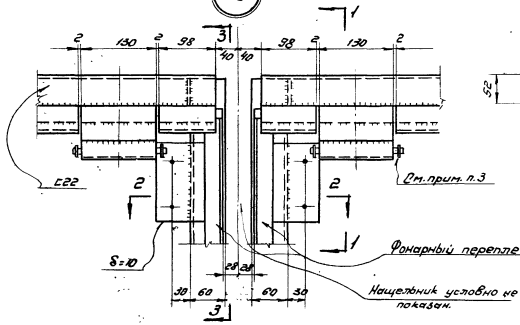

По 1-1

Для глухих

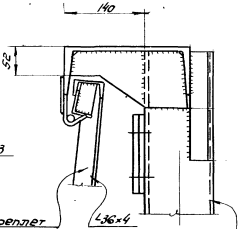

По 2-2

Для открывающихся

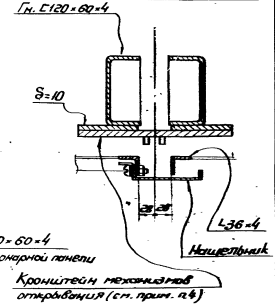

По 3-3

Для открывающихся

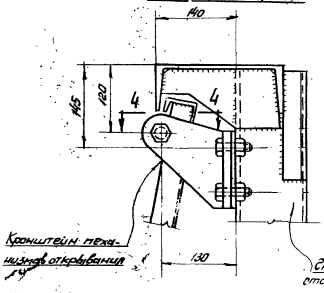

По 4-4

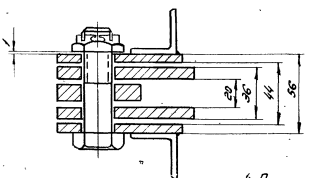

Примечания:

1. Маркировку узлов см. листы 13-15
2. Конструкция фонарных панелей принята по серии 1.464-2. Выпуск 1.
3. При наличии механизмов открывания указанную подвеску можно снять.
4. При глухих переплетах вместо кронштейна ставится накладка согласно серии 1.464-2.

ТК 1970	Узлы навески фонарных переплетов. Узел 16.	Серия 1-484-3	Лист 19

ЦНИИПРОЕКТСТАЛЬКОНСТРУКЦИЯ г. МОСКВА

Инв. № подл. | Подпись и дата | Взам. инв. №

11418. 24

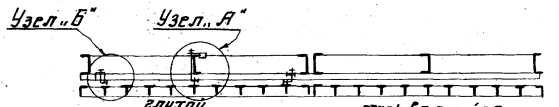

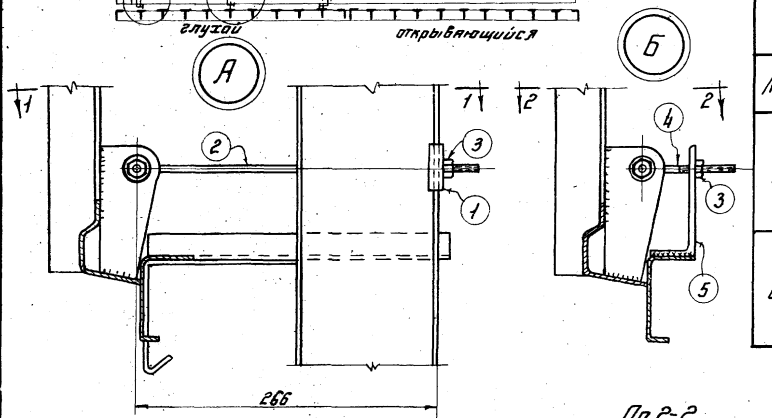

По 1-1

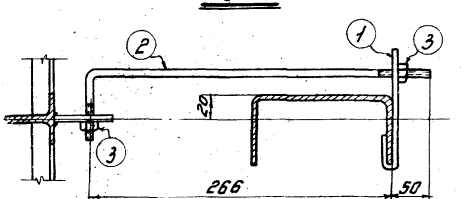

По 2-2

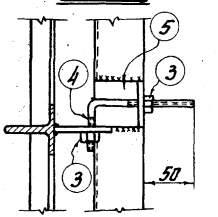

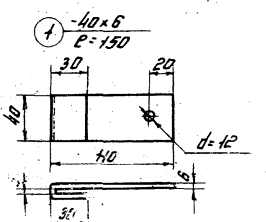

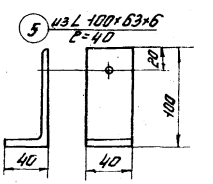

Спецификация

Марка	N дет.	Сечение	Длина мм	кол-во Т	кол-во N	Вес кг. 1 дет.	Вес кг. Всех	Вес кг. марки	Примечание
С	1	-40×6	150	1	-	0,283	0,283	0,57	
	2	Ф10	366	1	-	0,266	0,266		
	3	Гайка М10	-	2	-	0,012	0,024		ГОСТ 5915-62 (исполнение II)
С	3	Гайка М10	-	2	-	0,012	0,024	0,37	ГОСТ 5915-62 (исполнение II)
	4	Ф10	150	1	-	0,093	0,093		
	5	L 100×40×6	40	1	-	0,252	0,252		

Примечания.

1. Условия поставки стали см. пояснительную записку.
2. Схемы расположения фонарных переплетов приведены на листах 13; 14; 15.

г. Москва

ТК 1970 г.	Узлы крепления переплетов наклонно	Серия 1.464-3	Лист 20

Схема секции фонарного переплета с установкой в ней дверного блока

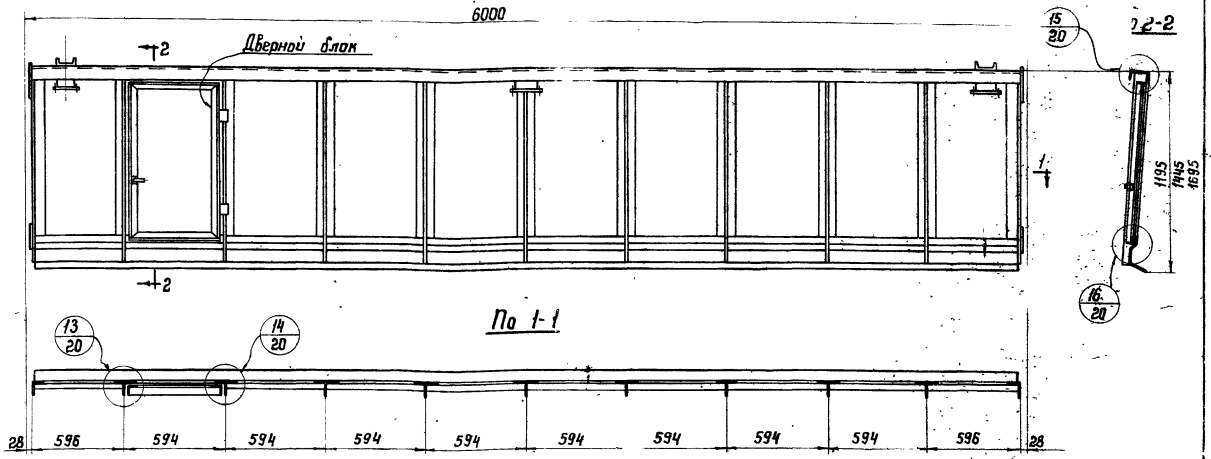

По 1-1

2-2

Примечания:

1. Местоположение дверного блока показано условно. Блок может быть установлен в любом месте переплета. Устройство дверных блоков в фонарных переплетах производить в местах расположения площадки механизмов открывания. При двуярусном остеклении блок устанавливается в нижнем ярусе переплетов.
2. Фонарные переплеты приведены на лист 2÷4.
3. Дверные блоки см. лист 22.
4. Узлы навески дверного блока на фонарный переплет см. лист 23.

ТК 1970	Схема фонарных переплетов ПФ125; ПФ150; ПФ175 с установкой в них дверного блока.	Серия 1.464-3	Лист 21

ЦНИИПРОЕКТСТАЛЬ КОНСТРУКЦИЯ г. МОСКВА	Директор	Мельников	Гл. инж. пр-та	Велькин	
	Гл. инж. ин-та	Кузнецов	Бригадир	Велькин	
	Нач. отдела	Бахмутский	Проверил	Велькин	
	Гл. конструк.	Шувалов	Исполнил	Домашук	

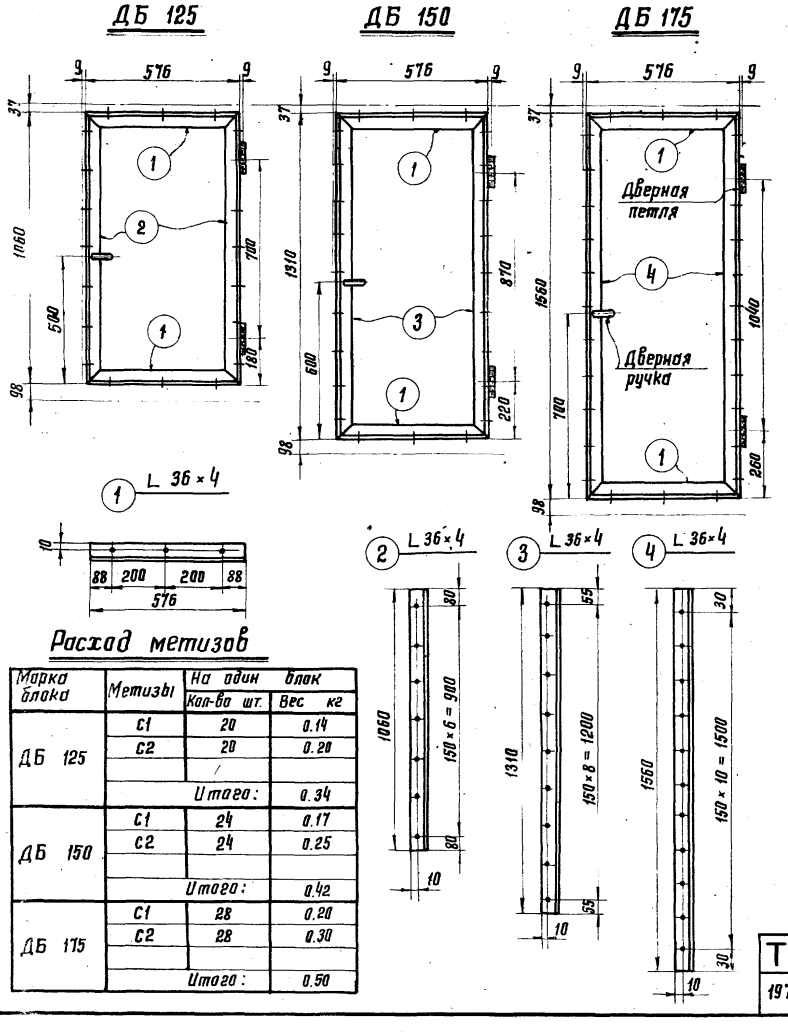

Спецификация

Марка	№ дет	Сечение	Длина мм	Кол.	Вес кг Дет.	Вес кг Всех	Вес кг Марка	Примечан.
ДБ 125	1	L 36×4	576	2	1.25	2.50	8.05	
	2	L 36×4	1060	2	2.29	4.58		
		Ручка	140	1	0.53	0.53		
		Петля	75	2	0.22	0.44		
ДБ 150	1	L 36×4	576	2	1.25	2.50	9.15	
	3	L 36×4	1310	2	2.84	5.68		
		Ручка	140	1	0.53	0.53		
		Петля	75	2	0.22	0.44		
ДБ 175	1	L 36×4	576	2	1.25	2.50	10.23	
	4	L 36×4	1560	2	3.38	6.76		
		Ручка	140	1	0.53	0.53		
		Петля	75	2	0.22	0.44		

Расход метизов

Марка блока	Метизы	На один блок Кол-во шт.	На один блок Вес кг
ДБ 125	С1	20	0.14
	С2	20	0.20
		Итого:	0.34
ДБ 150	С1	24	0.17
	С2	24	0.25
		Итого:	0.42
ДБ 175	С1	28	0.20
	С2	28	0.30
		Итого:	0.50

Примечания:

1. Схему установки дверного блока в фонарных переплетах см. лист 21.
2. Узлы навески дверных блоков на фонарные переплеты см. лист 23.
3. Метизы и детали см. лист 11.
4. Условия поставки стали см. пояснительную записку.

ТК 1970	Дверные блоки ДБ 125; ДБ 150; ДБ 175	Серия 1.464-3	Лист 22

Гл. конструкт. Шубалов Исполнил Домашук

Конструкция г. Москва

11418 21

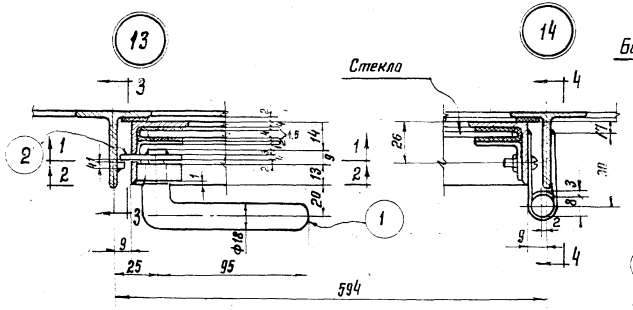

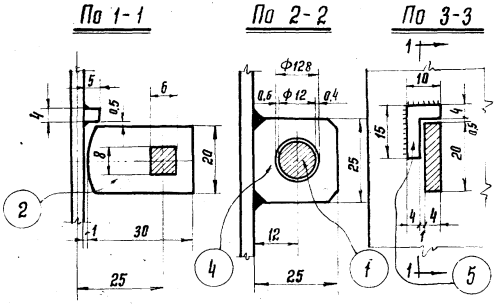

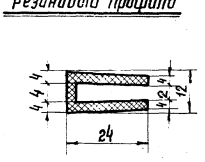

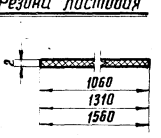

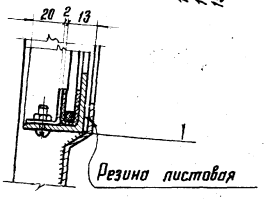

Спецификация метизов дверного блока

№ дет.	Сечение	Длина мм	Кол	Вес кг Дет.	Вес кг Всех	Примечание
1	Ручка дверная Ф18	140	1	0,28	0,28	
2	Защелка – 30×4	20	1	0,19	0,19	
3	Петля шарнирная	75	2	0,22	0,44	
4	Держатель	25	1	0,06	0,06	
5	Ограничитель	15	1	0,03	0,03	
				Итого:	1,00	

Примечания:

1. Кляммеры, болты приведены на листе 11.
2. Для резинового профиля резина должна быть упругой. Температура эксплуатации от +40° до –39° С.
3. Резина листовая крепится на клею 88-Н по ТУМХП 880-58.
4. Чертежи дверных блоков см. лист 22.

Исправленному верить Ерлиц – 11.X.1972г.

ТК 1970г	Узлы навески дверных блоков на фонарные переплеты	Серия 1464-3
		Лист 23

ЦНИИПРОЕКТСТАЛЬКОНСТРУКЦИЯ г. Москва

Инв. № подл. | Подпись и дата | Взам. инв. №

Гл. инж. пр-та Волкин
Гл. инж. Волкин
Гл. архитектор Долгушук
Руководитель группы Бригадир
Ст. инженер Проверил
Инженер Исполнил
Инженер Бахтинский
Инженер Шубалов

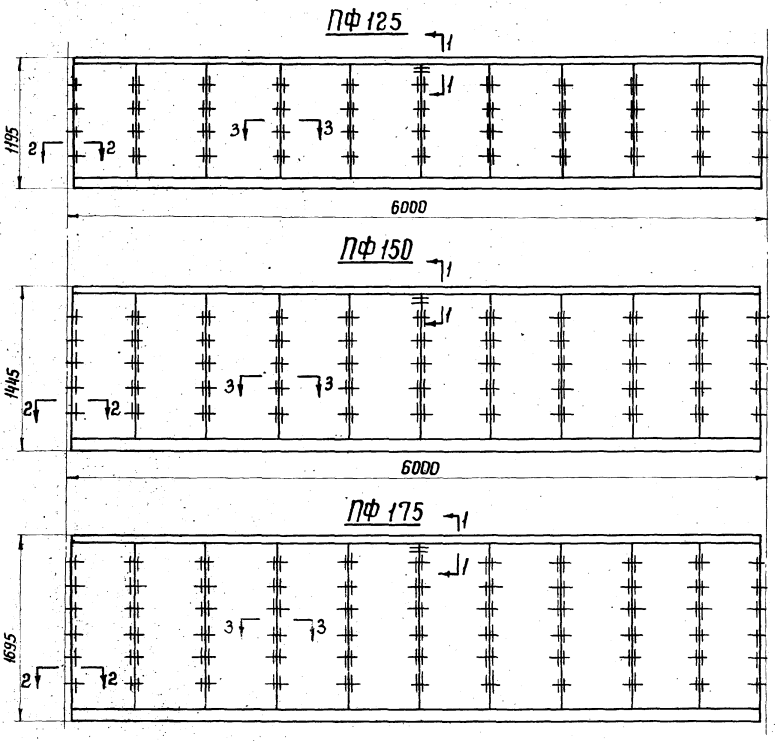

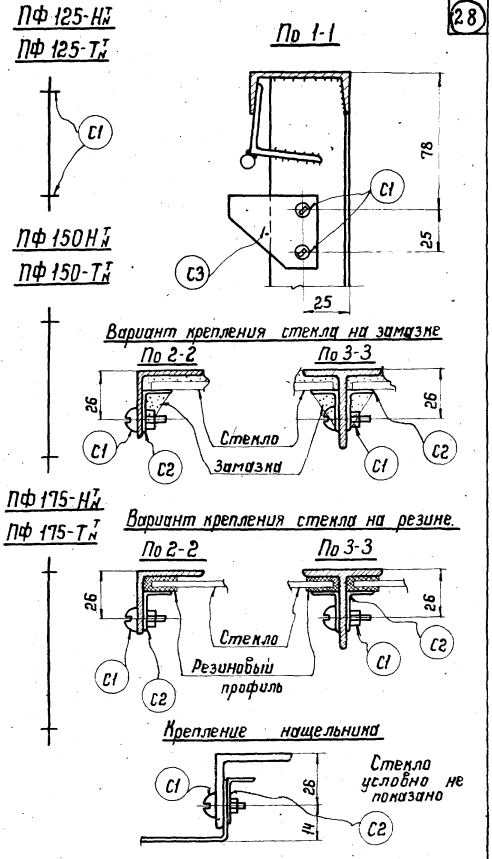

Примечания:

1. ...кировку переплетов см. лист 1;
2. Метизы и типовые детали см. лист 11;
3. Резиновый профиль приведен на листе 23.

ТК 1970	Схемы расположения метизов и типовых деталей.	Серия 1.464-3	Лист 24

Нач. отдела Бахмутский
Гл. конструк. Шувалов
Проверил Вельмин
Исполнил Арешкина

КОНСТРУКЦИЯ г. Москва

gost.e-ecolog.ru