ГОСУДАРСТВЕННЫЙ КОМИТЕТ
СОВЕТА МИНИСТРОВ СССР ПО ДЕЛАМ СТРОИТЕЛЬСТВА

ТИПОВЫЕ КОНСТРУКЦИИ И ДЕТАЛИ
ЗДАНИЙ И СООРУЖЕНИЙ

СЕРИЯ 1.463—3

ЖЕЛЕЗОБЕТОННЫЕ ПРЕДВАРИТЕЛЬНО НАПРЯЖЕННЫЕ БЕЗРАСКОСНЫЕ ФЕРМЫ ПРОЛЕТОМ 18 и 24 м

ДЛЯ ПОКРЫТИЙ ЗДАНИЙ СО СКАТНОЙ КРОВЛЕЙ

ВЫПУСК VII

РАБОЧИЕ ЧЕРТЕЖИ АРМАТУРНЫХ ИЗДЕЛИЙ И ЗАКЛАДНЫХ ЭЛЕМЕНТОВ ДЛЯ ФЕРМ С НАПРЯЖЕННЫМИ СТОЙКАМИ

10234-07
Цена 1-58

...ый институт типовых проектов
МОСКВА

gost.e-ecolog.ru

Государственный комитет
Совета Министров СССР по делам строительства

ТИПОВЫЕ КОНСТРУКЦИИ И ДЕТАЛИ
ЗДАНИЙ И СООРУЖЕНИЙ

СЕРИЯ 1.463—3

ЖЕЛЕЗОБЕТОННЫЕ ПРЕДВАРИТЕЛЬНО НАПРЯЖЕННЫЕ БЕЗРАСКОСНЫЕ ФЕРМЫ ПРОЛЕТОМ 18 и 24 м

ДЛЯ ПОКРЫТИЙ ЗДАНИЙ СО СКАТНОЙ КРОВЛЕЙ

ВЫПУСК VII

Рабочие чертежи арматурных изделий и закладных элементов для ферм с напряженными стойками

Проектный институт №1		Зам. директора	Александровский
Гл. инж. ин-та	Лобанов		
Гл. технолог ин-та	Сидоров	Рук. лаборат.	Бердичевский
Нач. отдела	Рашя	Рук. сектора	Клевцов

НИИЖБ Клевцов

РАЗРАБОТАНЫ
Проектным институтом №1
совместно с
НИИЖБ Госстроя СССР

УТВЕРЖДЕНЫ
и введены в действие с 1/VII-70 г.
Государственным комитетом
Совета Министров СССР
по делам строительства.
Постановление №42 от 16/IV-70 г.

Центральный институт типовых проектов
Москва

10234-07 2

Содержание

	Листы	Стр.
Пояснительная записка		6,7
Арматурные элементы		
АЭ-1	1	8
АЭ-2	2	9
АЭ-3	3	10
АЭ-4	4	11
АЭ-5	5	12
АЭ-6	6	13
АЭ-7	7	14
АЭ-8	8	15
АЭ-9	9	16
АЭ-10	10	17
АЭ-11	11	18
АЭ-12	12	19
АЭ-13	13	20
АЭ-14	14	21
АЭ-15	15	22
АЭ-16	16	23
АЭ-17	17	24
АЭ-18	18	25
АЭ-19	19	26
АЭ-20	20	27
АЭ-21	21	28
АЭ-22	22	29
АЭ-23	23	30
АЭ-24	24	31
АЭ-25	25	32
АЭ-26	26	33

Нач. отд.	Раша	Чеботарь
Гл. констр. пр.	Гершанок	Бобушкин
Нач. сектора	Морозов	
Рук. группы	Александровский	Боконенок
Ст. инжен.	Проверил	
Исполнил		

Госстрой СССР
ПРОЕКТНЫЙ ИНСТИТУТ №1
г. Ленинград

ТК	Фермы пролетом 18 и 24 м	Серия 1.463-3
1969	Содержание	Выпуск VII / Лист —

	Листы	Стр.
АЭ-27	27	34
АЭ-28	28	35
АЭ-29	29	36
АЭ-30	30	37
АЭ-31	31	38
АЭ-32	32	39
АЭ-33	33	40
АЭ-34	34	41
АЭ-35	35	42
АЭ-36	36	43
АЭ-37	37	44
АЭ-38	38	45
АЭ-39	39	46
АЭ-40	40	47
АЭ-41	41	48
АЭ-42	42	49
АЭ-43	43	50
АЭ-44	44	51
АЭ-45	45	52
АЭ-46	46	53
АЭ-47	47	54
АЭ-48	48	55
АЭ-49	49	56
АЭ-50	50	57
АЭ-51	51	58
АЭ-52	52	59

	Листы	Стр.
Сетки		
С 26	53	60
С 27	54	61
С 28	55	62
С 29	56	63
С 30	57	64
С 31	58	65
С 32	59	66
С 33	60	67
С 34	61	68
С 35	62	69
С 36	63	70
С 37	64	71
С 38	65	72
С 39	66	73
С 40	67	74
С 41	68	75
С 42	69	76
С 43	70	77
С 44	71	78
С 45	72	79
С 46	73	80
С 47	74	81
С 48	75	82
С 49	76	83
С 50	77	84

Госстрой СССР
Проектный институт № 1
г. Ленинград

Нач. отдела — Гл. констр. пр. — Нач. сектора — Рук. группы

Раша — Гершанок — Морозов — Александровский

Ст. инженер — Исполнит. — Проверил

Чеботарь — Бабушкин — Серпова

ТК	Фермы пролетом 18 и 24 м	Серия 1.463-3	
1969	Содержание	Выпуск VII	Лист —

	Листы	Стр.
С 51	78	85
С 52	79	86
С 53	80	87
С 54	81	88
С 55	82	89
С 56	83	90
С 57	84	91
Закладные элементы		
М 6	85	92
М 7	86	93
М 8	87	94
Накладные элементы		
А 3	88	95
А 4	89	96
А 5	90	97
А 6	91	98
А 7	92	99
А 8	93	100
Отдельные позиции		
Поз. 89, Поз. 90	94	101
Поз. 2	95	102
Поз. 6	96	103
Поз. 13	97	104

Пояснительная записка

1. Настоящий выпуск содержит рабочие чертежи арматурных изделий, закладных и накладных элементов для ферм пролетом 18 и 24 м, предназначенных для применения в зданиях с агрессивной средой.
2. Арматурные изделия и закладные элементы должны изготовляться в соответствии с требованиями следующих нормативных и инструктивных документов:
СН и П I-В. 4-62 „Арматура для железобетонных конструкций";
гост 10922-64 „Арматура и закладные детали сварные для железобетонных конструкций. Технические требования и методы испытаний";
„Указания по сварке соединений арматуры и закладных деталей железобетонных конструкций" (СН 393-69);
„Инструкция по технологии изготовления и установке стальных закладных деталей в сборных железобетонных и бетонных изделиях" (СН 313-65, издание 3-е);
„Указания по проектированию антикоррозионной защиты строительных конструкций" (СН 262-67).

Госстрой СССР Проектный институт №1 г. Ленинград	Нач. отдела	Раша	Ст. инженер
	Гл. констр. пр.	Гершанок	Павлушкова
	Нач. сектора	Морозов	
	Рук. группы	Александровский	

ТК	Фермы пролетом 18 и 24 м	Серия 1.463-3	
1969	Пояснительная записка	Выпуск VII	Лист —

3. Упрочнение напрягаемой арматуры класса А-III В должно производиться с контролем напряжений и удлинений до высадки головок.
4. Высадка головок на напрягаемой арматуре стоек, с целью обеспечения проектных размеров, должна производиться в специальных матрицах. Размеры головок приведены в таблице 1.
5. Длина заготовок стержней арматурных элементов стоек в спецификациях включает длину, необходимую для высадки головок. При освоении изготовления арматурных элементов необходимо уточнить длину заготовки в соответствии с принятой технологией высадки головок.

Таблица 1

Диаметр напряг. арматуры	Эскиз высаженной головки	Геометрические размеры		
		а	б	Н
20	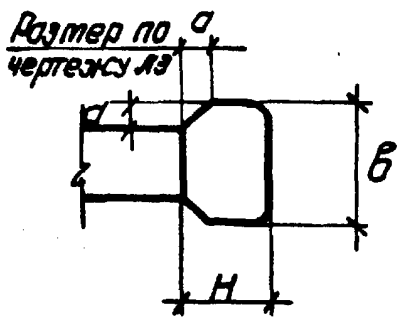	6	36	19
22		7	44	20
25		7	44	20
28		9	56	25
32		9	56	25

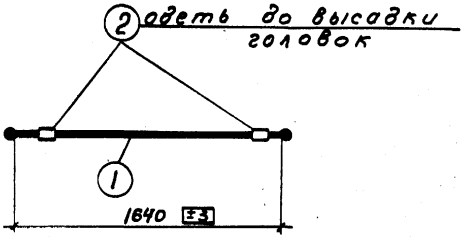

Марка изделия	N поз.	Эскиз	Ф мм	Длина мм	Колич. шт.	Выборка стали		
						Ф мм	Общая длина, м	Вес кг
АЭ-1	1	1640	20А III в	1740	1	20А III в	1,8	4,4
	2	см. лист 95	—	0,06	2	—	0,12	1,8
						Итого:		6,2

Госстрой СССР Проектный институт N1 г. Ленинград	Нач. отд.	Раша	Ст. инж.
	Гл. конст. пр.	Гершанок	Исполнит.
	Нач. сект.	Морозов	
	Рук. группы	Александровский	Проверил

Цеботарь	Бабушкин	Горбунова	

ТК	Фермы пролетом 18 м	Серия 1. 463-3	
1969	Арматурный элемент АЭ-1	Выпуск VIII	Лист 1

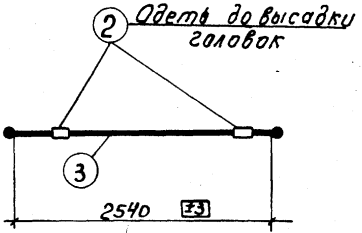

Марка изделия	N поз.	Эскиз	ф мм	Длина мм	Колич шт.	Выборка стали ф мм	Общая длина, м	Вес кг
АЭ-2	3	2540	20 AIII в	2640	1	20 AIII в	2,7	6,7
	2	см. лист 95	—	0,06	2	—	0,12	1,8
						Итого:		8,5

ТК	Фермы пролетом 18 м		Серия 1.463-3
1969	Арматурный элемент АЭ-2		Выпуск III Лист 2

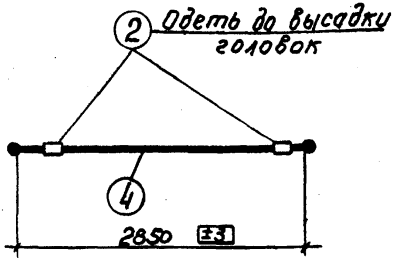

Марка изделия	N поз.	Эскиз	Ф мм	Длина мм	Колич. шт.	Выборка стали		
						Ф мм	Общая длина, м	Вес кг
АЭ-3	4	2850	20АIIIв	2950	1	20АIIIв	3.0	7.4
	2	см. лист 95	—	0.06	2	—	0,12	1.8
						Итого:		9.2

Госстрой СССР Проектный институт N1 г. Ленинград	Нач. отд.		Раша	Ст. инж.	Чеботарь
	Гл. конст. пр.		Гершанок	Исполнит.	Бабушкин
	Нач. сект.		Морозов		
	Рук. группы		Александровский	Проверил	Горбунова

ТК	Фермы пролетом 18 м	Серия 1.463-3	
1969	Арматурный элемент АЭ-3	Выпуск VII	Лист 3

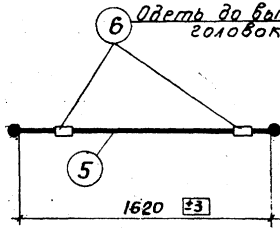

Марка изделия	N поз.	Эскиз	ф мм	Длина мм	Колич шт.	Выборка стали ф мм	Общая длина,м	Вес кг
АЭ-4	5	1620	22АIIIв	1730	1	22АIIIв	1,8	5,4
	6	см. лист 96	—	0,06	2	—	0,12	2,2
						Итого		7,6

ТК	Фермы пролетом 18 м		серия 1.463-3
1969	Арматурный элемент АЭ-4	выпуск VII	лист 4

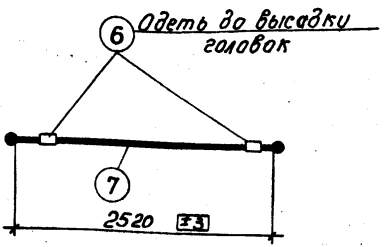

Марка изделия	N поз.	Эскиз	Ф мм	Длина мм	Колич. шт.	Выборка стали Ф мм	Общая длина, м	Вес кг
АЭ-5	7	2520	22А III в	2630	1	22А III в	2,7	8,0
	6	см. лист 96	—	0,06	2	—	0,12	2,2
						Итого:		10,2

Госстрой СССР Проектный институт № 1 г. Ленинград	Нач. отд.		
	Гл. конст. пр.		
	Нач. сект.		
	Рук. группы		
	Ст. инж.		
	Исполнит.	Чеботарь	Чеботарь
		Бабушкин	Бабушкин
	Проверил	А. Горбунов	Горбунова

ТК	Фермы пролетом 18 м	Серия 1.463-3	
1969	Арматурный элемент АЭ-5	Выпуск VII	Лист 5

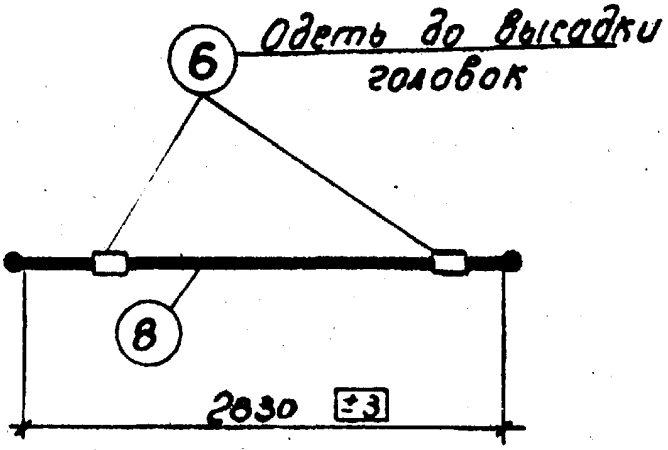

Марка изделия	N поз.	Эскиз	ф мм	Длина мм	Количество шт.	Выборка стали		
						ф мм	Общая длина м	Вес кг
АЭ-6	8	2830	22AIIIв	2940	1	22AIIIв	3,0	8,9
	6	см. лист 96	—	0,06	2	—	0,12	2,2
						Итого:		11,1

ТК	Фермы пролетом 18 м	Серия 1.463-3
1969	Арматурный элемент АЭ-6	Выпуск VII / Лист 6

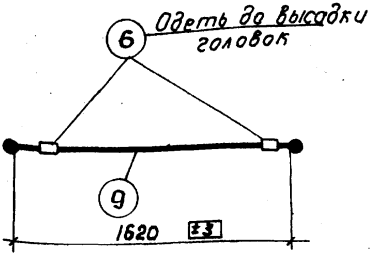

Марка изделия	N поз.	Эскиз	ф мм	Длина мм	Колич. шт.	Выборка стали ф мм	Общая длина, м	Вес кг
АЭ-7	9	1620	25А III в	1740	1	25А III в	1,8	6,9
	6	см. лист 96	—	0,06	2	—	0,12	2,2
						Итого:		9,1

Госстрой СССР Проектный институт N 1 г. Ленинград	Нач. отд.	Ст. инж.	Чеботарь
	Гл. конст. пр.	Исполнит.	Бабушкин
	Нач. сект.	Морозов	
	Рук. группы	Александровский Проверил	Горбунова

ТК	Фермы пролетом 18 м	серия 1. 463-3	
1969	Арматурный элемент АЭ-7	выпуск VII	лист 7

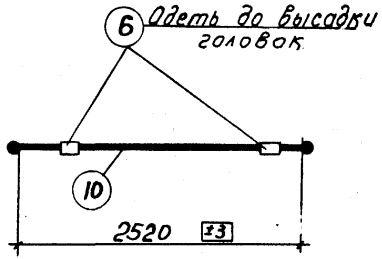

Марка изделия	N поз.	Эскиз	ф мм	Длина мм	Колич шт.	Выборка стали ф мм	Выборка стали общая длина м	Выборка стали вес кг
АЭ-8	10	2520	25АIIIв	2640	1	25АIIIв	2,7	10,4
	6	см. лист 96	—	0,06	2	—	0,12	2,2
						Итого:		12,6

ТК	Фермы пролетом 18 м		серия 1.463-3
1969	Арматурный элемент АЭ-8	Выпуск VII	Лист 8

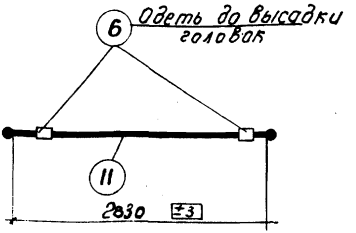

Марка изделия	N поз.	Эскиз	Ф мм	Длина мм	Колич. шт.	Выборка стали Ф мм	Общ. длина, м	Вес кг
АЭ-9	11	2830	25А III В	2950	1	25А III В	3,0	11,5
	6	см. лист 96		0,06	2	—	0,12	2,2
						Итого:		13,7

Госстрой СССР Проектный институт № 1 г. Ленинград	Нач. отд.	Раша	Ст. инж.
	Гл. конст. пр.	Гершанок	Исполнит.
	Нач. сектора	Морозов	
	Рук. группы	Александровский	Проверил
	Чеботарь	Бабушкин	Гордунова

ТК	Фермы пролетом 18 м	Серия 1.463-3	
1969	Арматурный элемент АЭ-9	Выпуск VII	Лист 9

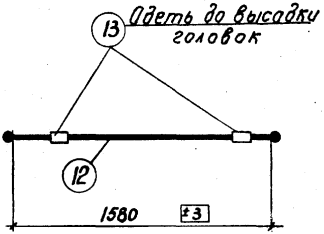

Марка изделия	N поз.	Эскиз	ф мм	Длина мм	Колич шт.	Выборка стали: ф мм	Общая длина, м	Вес кг
АЭ-10	12	1580	28АIIIв	1720	1	28АIIIв	1,8	8,7
	13	см. лист 97	—	0,1	2	—	0,2	6,0
						Итого:		14,7

ТК	Фермы пролетом 18 м		Серия 1.463-3
1969	Арматурный элемент АЭ-10	Выпуск VII	Лист 10

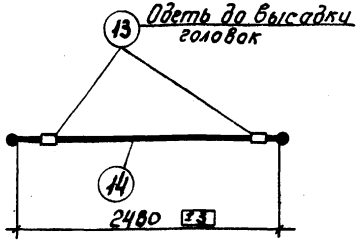

Марка изделия	N поз.	Эскиз	Ф мм	Длина мм	Колич. шт.	Выборка стали Ф мм	Общая длина, м	Вес кг
АЭ-11	14	2480	28 А III в	2620	1	28 А III в	2,7	13,0
	13	см. лист 97	—	0,1			0,2	6,0
						Итого :		19,0

Госстрой СССР Проектный институт N 1 г. Ленинград	Нач. отд.		Раша
	Гл. констр. пр.		Гершанок
	Нач. сект.		Морозов
	Рук. группы		Александровский
	Ст. инж.		Цеботарь
	Исполнит.		Бабушкин
	Проверил		Горбунова

ТК	Фермы пролетом 18 м	серия 1. 463-3	
1969	Арматурный элемент АЭ-11	Выпуск VII	Лист 11

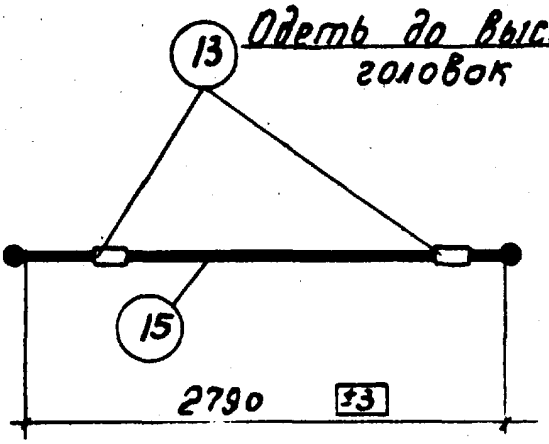

Марка изделия	N поз.	Эскиз	ф мм	Длина мм	Колич шт.	Выборка стали		
						ф мм	Общая длина м	Вес кг
АЭ-12	15	2790	28AIIIв	2930	1	28AIIIв	3,0	14,5
	13	см. лист 97	—	0,1	2		0,2	6.0
						Итого:		20.5

ТК	Фермы пролетом 18м	Серия 1.463-3	
1969	Арматурный элемент АЭ-12	Выпуск VII	Лист 12

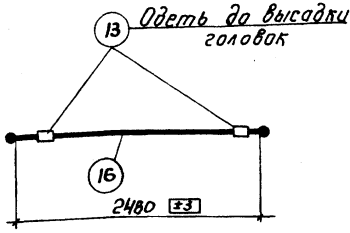

Марка изделия	N поз.	Эскиз	ф мм	Длина мм	Колич. шт.	Выборка стали ф мм	Общая длина м	Вес кг
АЭ-13	16	2480	32А III в	2640	1	32А III в	2.7	17.0
	13	см. лист 97	—	0,1	2	—	0,2	6,0
						Итого:		23.0

Госстрой СССР Проектный институт N1 г. Ленинград	Нач. отд.	Раша	Ст. инж.
	Гл. конст. пр.	Сершанок	Исполнит.
	Нач. сект.	Морозов	Проверил
	Рук. группы	Александровский	А. Горбунов
	Чеботарь	Бабушкин	Горбунова

ТК	Фермы пролетом 18 м	серия 1.463-3	
1969	Арматурный элемент АЭ-13	выпуск VII	лист 13

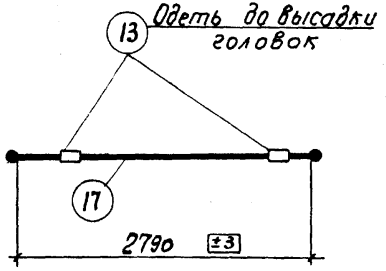

Марка изделия	N поз.	Эскиз	ф мм	Длина мм	Кол. шт.	Выборка стали ф мм	Выборка стали общая длина м	Выборка стали вес кг
АЭ-14	17	2790	32 AIIIв	2950	1	32 AIIIв	3,0	18,9
	13	см. лист 97	—	0,1	2	—	0,2	6,0
						Итого:		24,9

ТК	Фермы пролетом 18 м	серия 1.463-3	
1969	Арматурный элемент АЭ-14	Выпуск VII	Лист 14

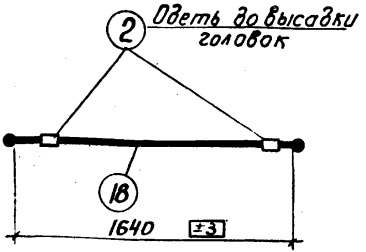

Марка изделия	N поз.	Эскиз	Ф мм	Длина мм	Колич. шт.	Выборка стали Ф мм	Общая длина м	Вес кг
АЭ-15	18	1640	20А IV	1740	1	20А IV	1,8	4,4
	2	см. лист 95	—	0,06	2	—	0,12	1,8
						Итого:		6,2

Госстрой СССР Проектный институт г. Ленинград	Нач. отд.	Раша	Ст. инж.
	Гл. конст. пр.	Гершанок	Исполнит.
	Нач. сект.	Морозов	
	Рук. группы	Александровский	Провер.

Цеботар	Бабушкин	Горбунова	

ТК	Фермы пролетом 18 м	серия 1.463-3	
1969	Арматурный элемент АЭ-15	Выпуск VII	Лист 15

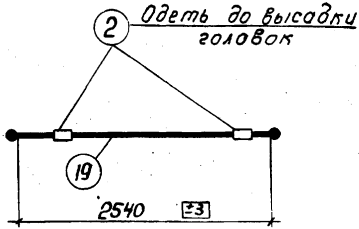

Марка изделия	N поз.	Эскиз	Ф мм	Длина мм	Кол. шт.	Выборка стали Ф мм	Общая длина, м	Вес кг
АЭ-16	19	2540	20АIV	2640	1	20АIV	2.7	6,7
	2	см. лист 95	—	0,06	2	—	0,12	1,8
						Итого:		8,5

ТК	Фермы пролетом 18 м	Серия 1 463-3	
1969	Арматурный элемент АЭ-16	Выпуск VII	Лист 16

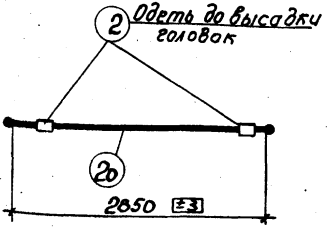

Марка изделия	N поз.	Эскиз	ф мм	Длина мм	Колич. шт.	Выборка стали ф мм	Общая длина, м	Вес кг
АЭ-17	2о	2850	2оА IV	2950	1	2оА IV	3.0	7,4
	2	см. лист 95	—	0,06	—	—	0,12	1,8
						Итого:		9.2

Госстрой СССР Проектный институт г. Ленинград	Нач. отд.	Раша	Чеботарь
	Гл. конст. пр.	Гершанок	Бабушкин
	Нач. сект.	Морозов	Гордунова
	Рук. группы	Александрович	
	Ст. инж.	Исполнит.	Проверил

ТК	Фермы пролетом 18 м	серия 1. 463-3	
1969	Арматурный элемент АЭ-17	Выпуск VII	Лист 17

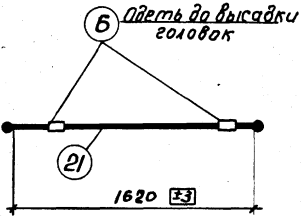

Марка изделия	N поз.	Эскиз	ф мм	Длина мм	Кол. шт.	Выборка стали ф мм	Общая длина м	Вес кг
АЭ-18	21	1620	22AIV	1730	1	22AIV	18	5,4
	6	см. лист 96	—	0,06	2	—	0,12	2,2
						Итого:		7,6

ТК	Фермы пролетом 18 м		серия 1.463-3
1969	Арматурный элемент АЭ-18	Выпуск VII	Лист 18

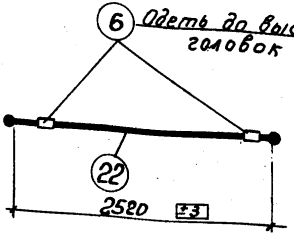

Марка изделия	N поз.	Эскиз	ф мм	Длина мм	Колич. шт.	Выборка стали ф мм	Общая длина, м	Вес кг
АЭ-19	22	2520	22А IV	2630	1	22А IV	2.7	8,0
	6	см. лист 96	—	0,06	2	—	0,12	2,2
						Итого:		10,2

Госстрой СССР Проектный институт №1 г. Ленинград	Нач. отд. Гл. конст. пр.	Раша	Ст. инж.
	Нач. сект.	Гершанок	Исполнит.
	Рук. группы	Морозов	Александровский Проверил
			Чеботарь
			Бабушкин
			Гордунова

ТК	Фермы пролетом 18 м	Серия 1. 463-3	
1969	Арматурный элемент АЭ-19	Выпуск VII	Лист 19

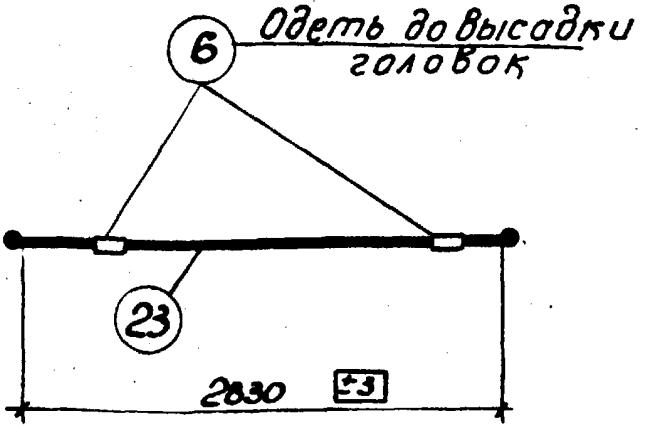

Марка изделия	N поз.	Эскиз	ф мм	Длина мм	Кол. шт.	Выборка стали ф мм	общая длина, м	Вес кг
АЭ-20	23	2830	22AIV	2940	1	22AIV	3,0	8,9
	6	см. лист 96	—	0,06	2	—	0,12	2,2
						Итого:		11,1

ТК	Фермы пролетом 18 м	Серия 1.463-3	
1969	Арматурный элемент АЭ-20	Выпуск VII	Лист 20

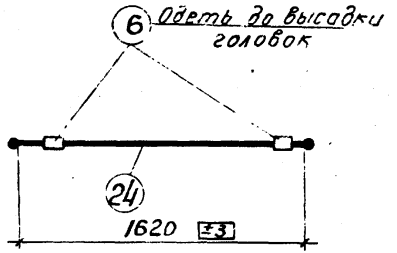

Марка изделия	N поз.	Эскиз	Ф мм	Длина мм	Колич. шт.	Выборка стали		
						Ф мм	Общая длина, м	Вес кг
АЭ-21	24	1620	25А IV	1740	1	25А IV	1,8	6,9
	6	см. лист 96	—	0,06	2	—	0,12	2,2
						Итого:		9,1

Госстрой СССР Проектный институт N1 г. Ленинград	Нач. отд.	Гл. конст. пр.	Нач. сект.
	Рук. группы		
Раша	Гершанок	Морозов	Ст. инж.
Исполнит.	Проверил	Чеботарь	Бабушкин
Гордунова			

ТК	Фермы пролетом 18 м	Серия 1 463-3	
1969	Арматурный элемент АЭ-21	Выпуск VII	Лист 21

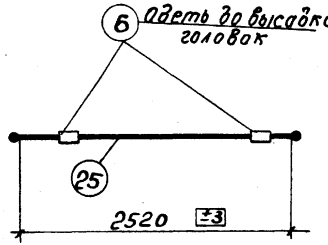

Марка изделия	N поз.	Эскиз	ф мм	Длина мм	Кол. шт.	Выборка стали: ф мм	Общая длина, м	Вес кг
АЭ-22	25	2520	25AIV	2640	1	25AIV	2,7	10,4
	6	см. лист 96	—	0,06	2	—	0,12	2,2
						Итого:		12,6

ТК	Фермы пролетом 18 м		Серия 1.463-3
1969	Арматурный элемент АЭ-22	Выпуск VIII	Лист 22

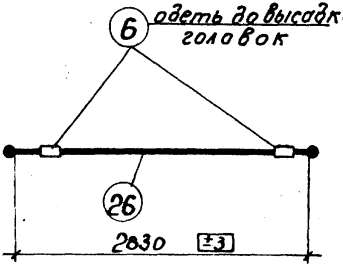

Марка изделия	N поз.	Эскиз	Ф мм	Длина мм	Колич. шт.	Выборка стали Ф мм	Общая длина, м	Вес кг
АЭ-23	26	2830	25А IV	2950	1	25А IV	3.0	11,5
	6	см. лист 96	—	0,06	2	—	0,12	2,2
						Итого:		13,7

Госстрой СССР Проектный институт N1 г. Ленинград	Нач. отд.		Раша
	Гл. конст. пр.		Гершанок
	Нач. сект.		Морозов
	Рук. группы		Александровский
	Ст. инж.		Чедотарь
	Исполнит.		Бабушкин
	Проверил		Гордунова

ТК	Фермы пролетом 18 м	Серия 1.463-3	
1969	Арматурный элемент АЭ-23	Выпуск VII	Лист 23

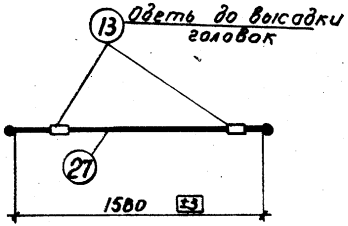

Марка изделия	N поз.	Эскиз	ф мм	Длина мм	Коли шт.	Выборка стали		
						ф мм	Общая длина, м	Вес кг
АЭ-24	27	1580	28 AIV	1720	1	28 AIV	1.8	8.7
	13	см. лист 97	—	0,1	2	—	0.2	6.0
						Итого:		14.7

ТК	Фермы пролетом 18 м	Серия 1.463-3	
1969	Арматурный элемент АЭ-24	Выпуск III	Лист 24

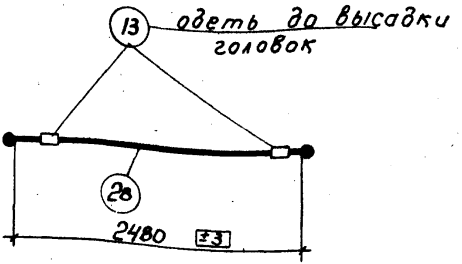

Марка изделия	N поз.	Эскиз	Ф мм	Длина мм	Колич. шт.	Выборка стали Ф мм	Общая длина м	Вес кг
АЭ-25	28	2480	28АIV	2620	1	28АIV	2.7	13.0
	13	см. лист 97	—	0,1	2	—	0,2	6.0
						Итого:		19.0

Госстрой СССР Проектный институт N1 г. Ленинград	Нач. отд.	Раша	Ст. инж.
	Гл. конст. пр.	Гершанок	Исполнит.
	Нач. сект.	Морозов	
	Рук. груп.	Александровский	Проверил А. Горбунов

ТК	Фермы пролетом 18 м	серия 1.463-3	
1969	Арматурный элемент АЭ-25	Выпуск VII	Лист 25

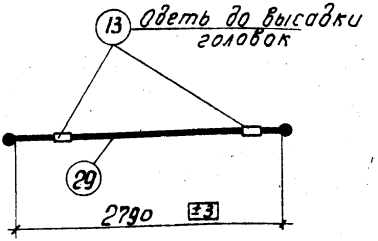

Марка изделия	N поз.	Эскиз	ф мм	Длина мм	Количество шт	Выборка стали ф мм	Общая длина, м	Вес кг
АЭ-26	29	2790	28 AIV	2930	1	28 AIV	3.0	14.5
	13	см. лист 97	—	0,1	2	—	0,2	6.0
						Итого:		20,5

ТК	Фермы пролетом 18 м		серия 1.463-3
1969	Арматурный элемент АЭ-26		Выпуск VII / Лист 26

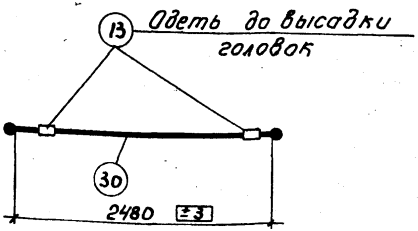

Марка изделия	N поз.	Эскиз	ф мм	Длина мм	Колич. шт.	Выборка стали		
						ф мм	Общая длина м	Вес кг
АЭ-27	30	2480	32А IV	2640	1	32А IV	2,7	17,0
	13	см. лист 97	—	0,1	2	—	0,2	6,0
						Итого:		23,0

Нач. отд.	Раша	Ст. инж.	Чеботарь
Гл. конст. пр.	Гершанок	Исполнит.	Бабушкин
Нач. сект.	Морозов	Александровский	Горбунов
Рук. группы			

Госстрой СССР
Проектный институт №1
г. Ленинград

ТК	Фермы пролетом 18 м	Серия 1.463-3
1969	Арматурный элемент АЭ-27	Выпуск VII, лист 27

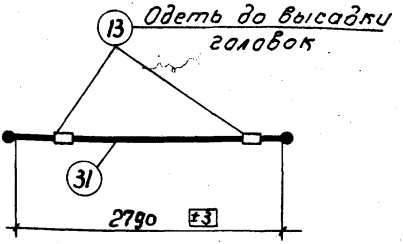

Марка изделия	N поз.	Эскиз	ф мм	Длина мм	Кол. шт.	Выборка стали ф мм	Общая длина	Вес кг
АЭ-28	31	2790	32AIV	2950	1	32AIV	3.0	18,9
	13	см. лист 97	—	0,1	2	—	0,2	6.0
						Итого:		24,9

ТК	Фермы пролетом 18м	серия 1.463-3	
1969	Арматурный элемент АЭ-28	выпуск VII	лист 28

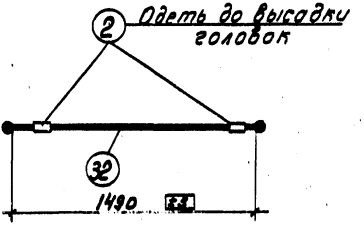

Марка изделия	N поз.	Эскиз	Ф мм	Длина мм	Колич. шт.	Выборка стали		
						Ф мм	Общая длина м	Вес кг
АЭ-29	32	1490	20АШв	1590	1	20АШв	1,6	4,0
	2	см. лист 35	—	0,06	2	—	0,12	1,8
						Итого:		5,8

Госстрой СССР Проектный институт г. Ленинград	Нач. отд. Зав. конст. пр. Нач. сект. Рук. группы	Раша Гершанок Морозов Александровский	Ст. инж. Исполнит. Проверил
Чеботарь Бабушкин Горбунова			

ТК	Фермы пролетом 24м	серия 1.463-3	
1968	Арматурный элемент АЭ-29	Выпуск III	Лист 29

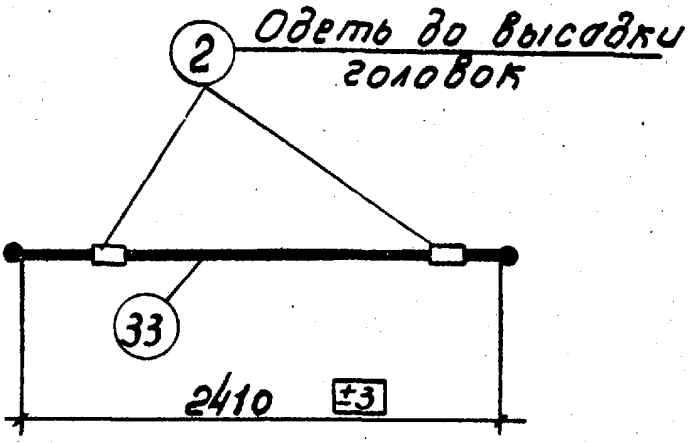

Марка изделия	N поз.	Эскиз	ф мм	Длина мм	Кол. шт.	Выборка стали: ф мм	Общая длина м	Вес кг
АЭ-30	33	2410	20 AIIIв	2510	1	20 AIIIв	2,5	6,2
	2	см. лист 95	—	0,06	2	—	0,12	1,8
						Итого:		8,0

ТК	Фермы пролетом 24 м	серия 1.463-3
1969	Арматурный элемент АЭ-30	Выпуск VII / Лист 30

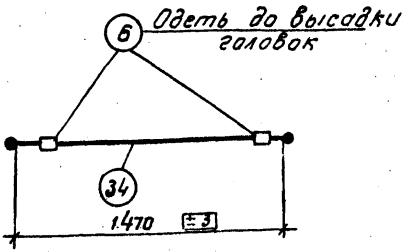

Марка изделия	N поз.	Эскиз	Ф мм	Длина мм	Кол. шт.	Выборка стали Ф мм	Общ. длина м	Вес кг
АЭ-31	34	1470	22АIIIВ	1580	1	22АIIIВ	1.6	4.8
	6	см. лист 96	—	0.06	2	—	0.12	2.2
						Итого:		7.0

Госстрой СССР Проектный институт №1 г. Ленинград	Нач. отд.	Раша	Ст. инж.	Чеботарь
	Гл. констр. пр.	Першонок	Исполнит.	Бабушкин
	Нач. сектора	Морозов		
	Рук. групп	Александровский	Проверил	Горбунова

ТК	Фермы пролетом 24 м	Серия 1.463-3	
1969	Арматурный элемент АЭ-31	Выпуск VII	Лист 31

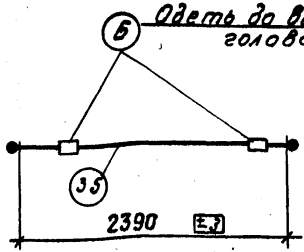

Марка изделия	N поз.	Эскиз	∅ мм	Длина мм	Кол. шт.	Выборка стали ∅ мм	Выборка стали Общ. длина м	Выборка стали Вес кг
АЭ-32	35	2390	22AIIIв	2500	1	22AIIIв	2.5	7.4
	6	см. лист 96	—	0.06	2	—	0.12	2.2
						Итого:		9.6

ТК	Фермы пролетом 24м	Серия 1.463-3	
1969	Арматурный элемент АЭ-32	Выпуск VII	Лист 32

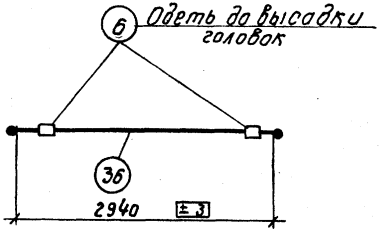

Марка изделия	N поз.	Эскиз	Ф мм	Длина мм	Кол. шт.	Выборка стали Ф мм	Общ. длина м	Вес кг
АЭ-33	36	2940	22АIIIВ	3050	1	22АIIIВ	3.1	9.2
	6	См. лист 96	—	0.06	2	—	0.12	2.2
						Итого:		11.4

Госстрой СССР Проектный институт N1 г. Ленинград	Нач. отд.	Гл. констр. пр.	Нач. сектора
	Рук. группы	Ст. инж.	Исполнит.
	Раша	Гершонок	Морозов
	Ст. инж.	Чеботарь	Бабушкин
	Проверил	Горбунов	Горбунова

ТК	Фермы пролетом 24 м	Серия 1.463-3	
1969	Арматурный элемент АЭ-33	Выпуск VII	Лист 33

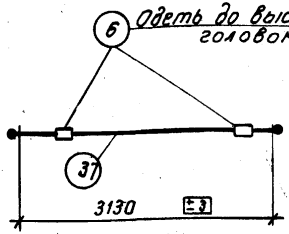

Марка изделия	N поз	Эскиз	ф мм	Длина мм	Кол. шт.	Выборка стали ф мм	Общ. длина	Вес кг
АЭ-34	37	3130	22 AIIIв	3240	1	22 AIIIв	3.3	9.8
	6	см. лист 96	—	0.06	2	—	0.12	2.2
						Итого:		12.0

ТК	Фермы пролетом 24 м	Серия 1.463-3	
1969	Арматурный элемент АЭ-34	Выпуск VII	Лист 34

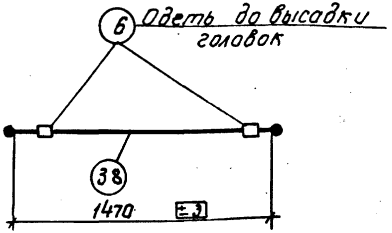

Марка изделия	N поз.	Эскиз	Ф мм	Длина мм	Кол. шт.	Выборка стали: Ф мм	Общ. длина, м	Вес кг
АЭ-35	38	1470	25АIIIв	1590	1	25АIIIв	1.6	6.2
	6	См. лист 96	—	0.06	2	—	0.12	2.2
						Итого:		8.4

Ст. инж.	Ст. инж.	Чеботарь	
Исполнит.	Исполнит.	Бабушкин	
Проверил	Проверил	Горбунова	
Райна	Гершанок	Морозов	Алексанфорова
Нач. отд.	Гл. констр. пр.	Нач. сектора	Рук. группы
Госстрой СССР Проектный институт № 1 г. Ленинград			

ТК	Фермы пролетом 24 м	Серия 1.463-3	
1969	Арматурный элемент АЭ-35	Выпуск VII	Лист 35

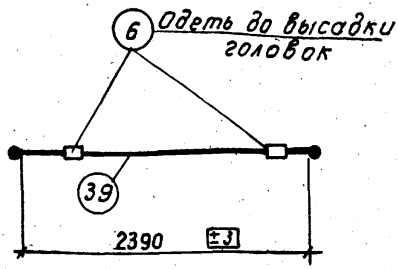

Марка изделия	N поз.	Эскиз	Ø мм	Длина мм	Кол. шт.	Выборка стали Ø мм	Выборка стали Общ. длина	Выборка стали Вес кг.
АЭ-36	39	2390	25 AIII в	2510	1	25 AIII в	2.6	10.0
	6	См. лист 96	—	0.06	2	—	0.12	2.2
						Итого:		12.2

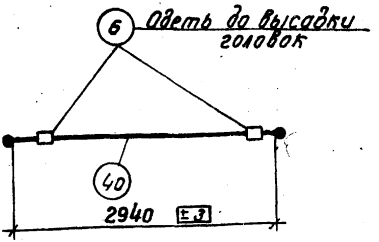

Марка изделия	N поз.	Эскиз	Ø мм	Длина мм	Кол. шт.	Выборка стали Ø мм	Общ. длина, м	Вес кг
АЭ-37	40	2940	25АIIIВ	3060	1	25АIIIВ	3.1	11.9
	6	См. лист 96	—	0.06	2	—	0.12	2.2
						Итого:		14.1

Госстрой СССР Проектный институт № 1 г. Ленинград	Нач. отд.	Ст. инж.	Чеботарь
	Гл. констр. пр.	Исполнит.	Бабушкин
	Нач. сектора	Проверил	Горбунова
	Рук. группы		
	Раша	Гершанок	
		Морозов	
		Александрович	

ТК	Фермы пролетом 24м	Серия 1.463-3	
1969	Арматурный элемент АЭ-37	Выпуск VII	Лист 37

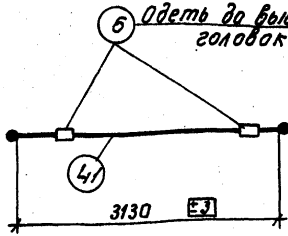

Марка изделия	N поз.	Эскиз	ф мм	Длина мм	Кол. шт.	Выборка стали: ф мм	Общ. длина м	Вес кг
АЭ-38	41	3130	25АIIIв	3250	1	25АIIIв	3.3	12.7
	6	См. лист 96	—	0.06	2	—	0.12	2.2
						Итого:		14.9

ТК	Фермы пролетом 24м	Серия 1.463-3
1969	Арматурный элемент АЭ-38	Выпуск VII, Лист 38

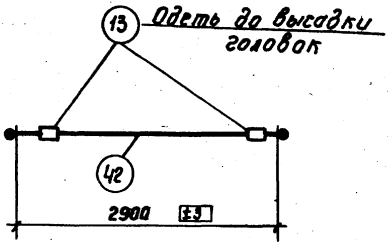

Марка изделия	N поз.	Эскиз	ф мм	Длина мм	Кол. шт.	Выборка стали ф мм	Общая длина м	Вес кг
АЭ-39	42	2900	28АIIIВ	3040	1	28АIIIВ	3.1	15,0
	13	См. лист 97	—	0.1	2	—	0.2	6,0
						Итого:		21,0

Госстрой СССР Проектный институт № 1 г. Ленинград	Нач. отдела	Гл. констр. пр.	Нач. сектора
	Рук. группы		
Раша	Гершанок	Морозов	Александровский
Ст. инженер	Исполнитель	Проверил	
Чеботарь	Бабушкин	Горбунова	

ТК	Фермы пролетом 24 м	Серия 1.463-3	
1969	Арматурный элемент АЭ-39	Выпуск VII	Лист 39

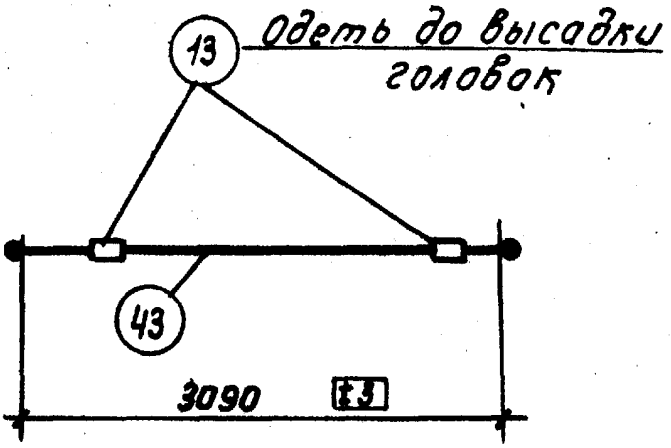

Марка изделия	N поз.	Эскиз	ф мм	Длина мм	Кол. шт.	Выборка стали ф мм	Выборка стали общая длина м	Выборка стали вес кг
АЭ-40	43	3090	28 AIII B	3230	1	28 AIII B	3.3	15.9
	13	См. лист 97	—	0,1	2	—	0.2	6.0
						Итого:		21.9

ТК	Фермы пролетом 24 м	Серия 1.463-3	
1969	Арматурный элемент АЭ-40	Выпуск VII	Лист 40

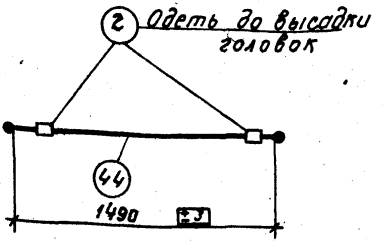

Марка изделия	N поз.	Эскиз	Ø мм	Длина мм	Кол. шт.	Выборка стали Ø мм	Общ. длина м	Вес кг
АЭ-41	44	1490	20АIV	1590	1	20АIV	1.6	4.0
	2	см. лист 95	—	0.06	2	—	0.12	1.8
						Итого:		5.8

Госстрой СССР Проектный институт № г. Ленинград	Нач. отд.	Раша	Ст. инж. Чеботарь
	Гл. констр. пр.	Гершанок	Исполнит. Бабушкин
	Нач. сектора	Морозов	Проверил А. Горбунов
	Рук. группы	Александровский	

ТК	Фермы пролетом 24 м	Серия 1.463-3	
1969	Арматурный элемент АЭ-41	Выпуск VII	Лист 41

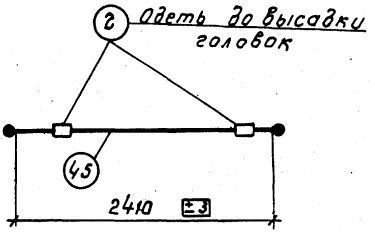

Марка изделия	N поз.	Эскиз	Ø мм	Длина мм	Кол. шт.	Выборка стали: Ø мм	Общ. длина м	Вес кг
АЭ-42	45	2410	20 AIV	2510	1	20 AIV	2.5	6.2
	2	См. лист 95	—	0.05	2	—	0.12	1.8
						Итого:		8.0

ТК	Фермы пролетом 24 м	Серия 1.463-3	
1969	Арматурный элемент АЭ-42	Выпуск VII	Лист 42

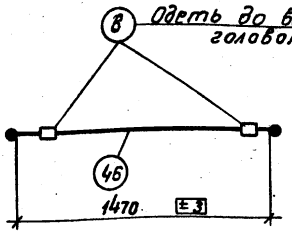

Марка изделия	№ поз	Эскиз	Ø мм	Длина мм	Кол. шт	Выборка стали Ø мм	Общ. длина м	Вес кг
АЗ-43	46	1470	22 AIV	1580	1	22 AIV	1.6	4.8
	6	См. лист 96	—	0.06	2	—	0.12	2.2
						Итого:		7.0

Госстрой СССР Проектный институт г. Ленинград	ТК	Фермы пролетом 24 м	Серия 1.463-3
	1969	Арматурный элемент АЗ-43	Выпуск VII, Лист 43

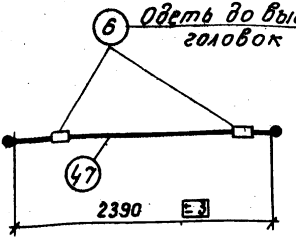

Марка изделия	N поз.	Эскиз	Ф мм	Длина мм	Кол. шт.	Выборка стали Ф мм	Выборка стали Общая длина	Выборка стали Вес кг
	47	2390	22АIV	2 510	1	22АIV	2.5	7.4
АЭ-44	6	см. лист 96	—	0.06	2	—	0.12	2.2
						Итого:		9.6

ТК	Фермы пролетом 24 м	Серия 1.463-3	
1988	Арматурный элемент АЭ-44	Выпуск VII	Лист 44

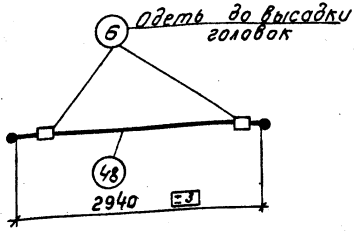

Марка изделия	N поз.	Эскиз	Ø мм	Длина мм	Кол. шт.	Выборка стали Ø мм	Общая длина, м	Вес кг
АЭ-45	48	2940	22АIV	3050	1	22АIV	3.1	9.2
	6	См. лист 96	—	0.06	2	—	0.12	2.2
						Итого		11.4

Госстрой СССР Проектный институт г. Ленинград	Нач. отд.		Раша
	Гл. констр. пр.		Гершанок
	Нач. сектора		Морозов
	Рук. группы		Шексонтовский
	Ст. инж.		Чеботарь
	Исполнит.		Бабушкин
	Проверил		Порбунова

ТК	Фермы пролетом 24 м	Серия 1.463-3	
1969	Арматурный элемент АЭ-45	Выпуск VII	Лист 45

10234-07 53

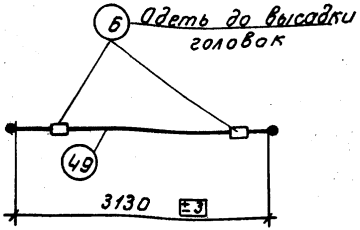

Марка изделия	N поз.	Эскиз	Ø мм	Длина мм	Кол. шт.	Выборка стали Ø мм	Выборка стали Общ. длина м	Выборка стали Вес кг
АЭ-46	49	3130	22 AIV	3240	1	22 AIV	3.3	9.8
	6	См. лист 96	—	0.06	2	—	0.12	2.2
								12.0

ТК	Фермы пролетом 24 м	Серия 1.463-3
1969	Арматурный элемент АЭ-46	Выпуск VII, Лист 46

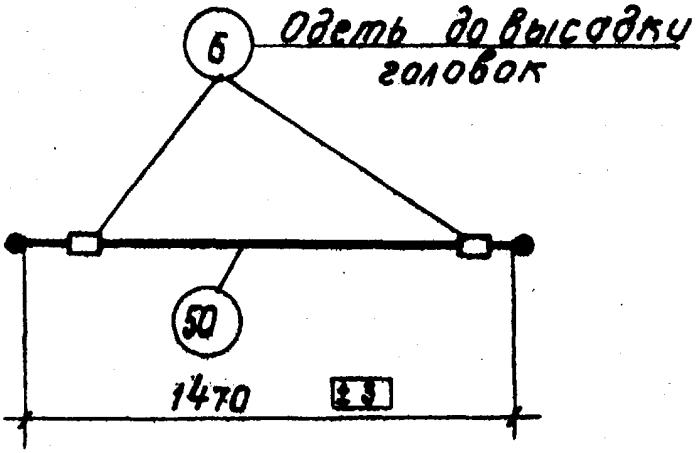

Марка изделия	N поз.	Эскиз	ф мм	Длина мм	Кол. шт.	Выборка стали ф мм	Общая длина, м	Вес кг
АЭ-47	50	1470	25А IV	1590	1	25А IV	1.6	6.2
	6	См. лист 96	—	0.06	2	—	0,12	2.2
						Итого:		8.4

Нач. отдела		Раша	Ст. инженер	Чеботарь
Гл. констр. пр.		Гершанок	Исполнитель	Бабушкин
Нач. сектора		Морозов		
Рук. группы		Александровский	Проверил	Горбунова

Госстрой СССР
ПРОЕКТНЫЙ ИНСТИТУТ №1
г. Ленинград

ТК	Фермы пролетом 24м	Серия 1.463-3	
1969	Арматурный элемент АЭ-47	Выпуск VII	Лист 47

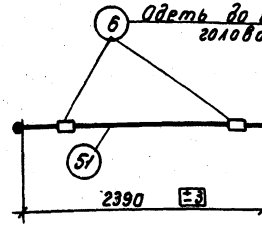

Марка изделия	N поз.	Эскиз	Ø мм	Длина мм	Кол. шт.	Выборка стали Ø мм	Выборка стали общ. длина м	Выборка стали вес кг
АЭ-48	51	2390	25 AIV	2510	1	25 AIV	2.6	10.0
	6	см. лист 96	—	0.06	2	—	0.12	2.2
						Итого:		12.2

ТК	Фермы пролетом 24 м	Серия 1.463-3	
1989	Арматурный элемент АЭ-48	Выпуск VII	Лист 48

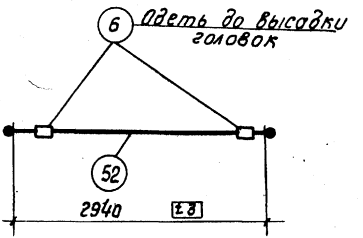

Марка изделия	N поз.	Эскиз	ф мм	Длина мм	Кол. шт.	Выборка стали		
						ф мм	Общая длина, м	Вес кг
АЭ-49	52	2940	25А IV	3060	1	25А IV	3.1	11.9
	6	См. лист 96	—	0.06	2	—	0.12	2.2
						Итого:		14.1

Госстрой СССР Проектный институт № 1 г. Ленинград	Нач. отдела	Раша	Ст. инженер
	Гл. констр. пр.	Гершанок	Исполнитель
	Нач. сектора	Морозов	Проверил
	Рук. группы	Александровский	

Чебатарь, Бабушкин, Горбунова

ТК	Фермы пролетом 24м	Серия 1.463-3	
1969	Арматурный элемент АЭ-49	Выпуск VII	Лист 49

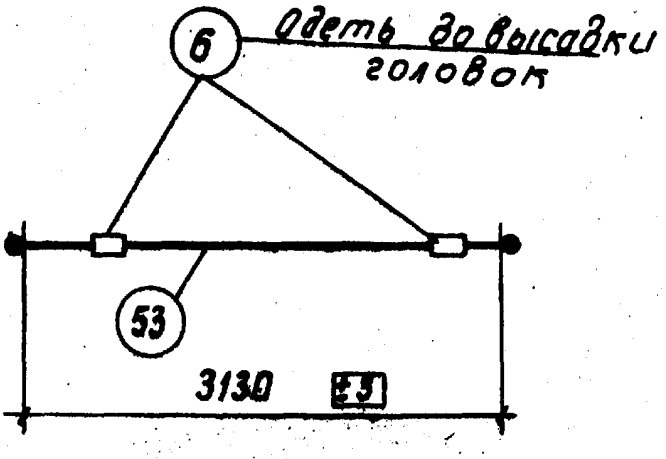

Марка изделия	N поз.	Эскиз	ф мм	Длина мм	Кол. шт.	Выборка стали		
						ф мм	Общая длина, м	Вес кг
	53	3130	25А IV	3250	1	25А IV	3.3	12.7
АЭ-50	6	См. лист 96	—	0.06	2	—	0.12	2.2
						Итого:		14.9

ТК	Фермы пролетом 24 м		Серия 1.463-3
1969	Арматурный элемент АЭ-50	Выпуск VII	Лист 50

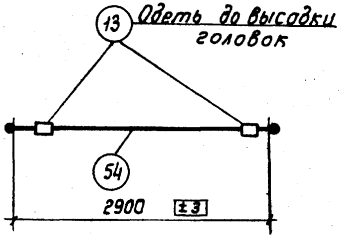

Марка изделия	N поз.	Эскиз	ф мм	Длина мм	Кол. шт.	Выборка стали ф мм	Общая длина м	Вес кг
АЭ-51	54	2900	28 А IV	3040	1	28 А IV	3.1	15,0
	13	См. лист 97	—	0.1	2	—	0.2	6.0
						Итого:		21,0

Госстрой СССР ПРОЕКТНЫЙ ИНСТИТУТ № 1 г. Ленинград	Нач. отдела	Ст. инженер	Чеботарь
	Гл. констр. пр.	Исполнитель	Бабушкин
	Нач. сектора	Проверил	Горбунова
	Рук. группы		

ТК	Фермы пролетом 24 м	Серия 1.463-3	
1969	Арматурный элемент АЭ-51	Выпуск VII	Лист 51

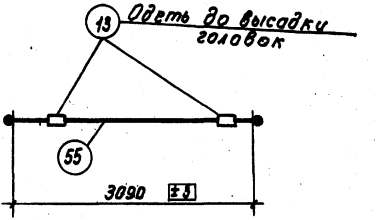

Марка изделия	N поз.	Эскиз	ф мм	Длина мм	Кол. шт.	Выборка стали ф мм	Общая длина м	Вес кг
	55	3090	28.А IV	3230	1	28.А IV	3.3	15,9
АЭ-52	13	См. лист 97	—	0.1	2	—	0.2	6.0
						Итого:		21,9

ТК	Фермы пролетам 24 м		Серия 1.483-3
1969	Арматурный элемент АЭ-52	Выпуск VII	Лист 52

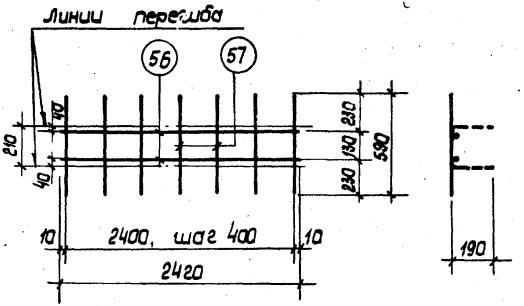

Марка изделия	N поз.	Эскиз	ф мм	Длина мм	Кол. шт.	Выборка стали ф мм	Общая длина, м	Вес кг
С26	56	—	6 А III	2420	2	6 А III	9,0	2,0
	57		6 А III	590	7			

Госстрой СССР Проектный институт № 1 г. Ленинград	Нач. отдела	Раша	Ст. инженер
	Гл. констр. пр.	Гершанок	Исполнитель
	Нач. сектора	Морозов	Проверил
	Рук. группы	Александровский	А. Горбунов
			Чеботарь
			Бабушкин
			Горбунова

ТК	Фермы пролетом 18 и 24 м	Серия 1.463-3	
1969	Сетка С26	Выпуск VII	Лист 53

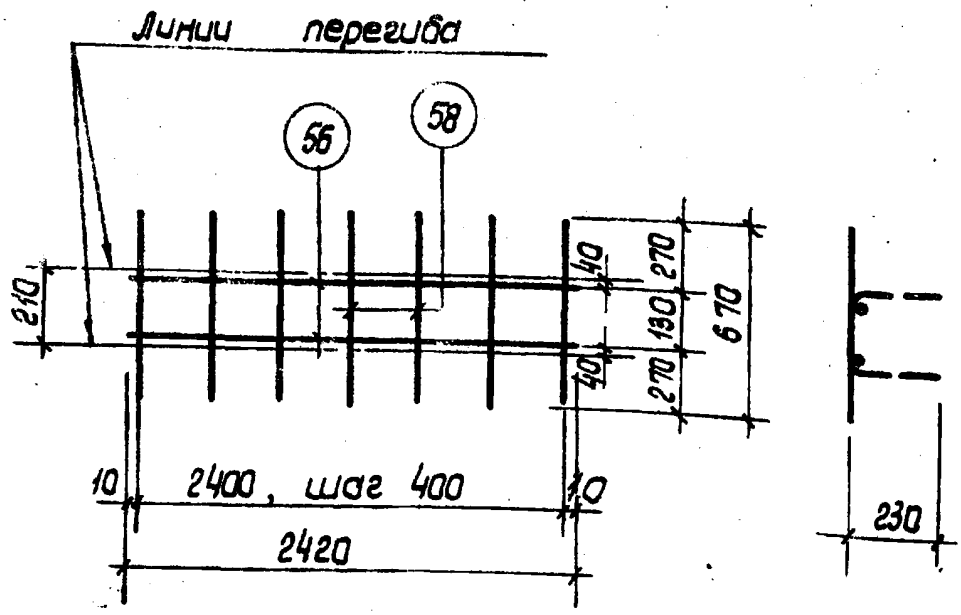

Марка изделия	N поз.	Эскиз	ф мм	Длина мм	Кол. шт.	Выборка стали: ф мм	Общая длина, м	Вес кг
С 27	56	—	6 А III	2420	2	6 А III	9.6	2.1
	58		6 А III	670	7			

ТК	Фермы пролетом 18 м	Серия 1.463-3	
1969	Сетка С 27	Выпуск VII	Лист 54

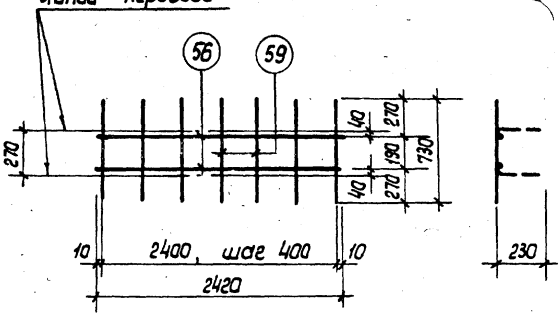

Марка изделия	N поз.	Эскиз	ф мм	Длина мм	шт.	Выборка стали ф мм	Общая длина, м	Вес кг
С28	56	—	6 А III	2420	2	6 А III	10.0	2.2
	59		6 А III	730	7			

Госстрой СССР Проект ИНСТИТУТ 1 г. Ленинград	Нач. де нстр пр.	Рада	Гершанок
	Нач. сектора	Морозов	Александровский
	Рук. группы		
	Сконструировал	Исполнитель	Проверил
	Чеботарь	Бабушкин	Гордунова

ТК	Фермы пролетом 18 и 24 м	Серия 1.463-3	
1969	Сетка С28	Выпуск VII	Лист 55

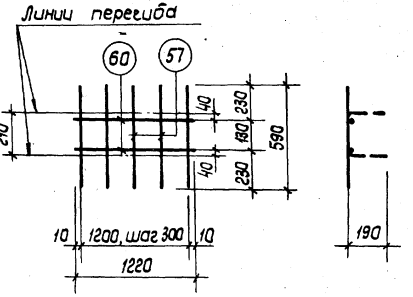

Марка изделия	N поз.	Эскиз	ф мм	Длина мм	Кол. шт.	Выборка стали: ф мм	Общая длина, м	Вес кг
С 29	60	—	6 А III	1220	2	6 А III	5,4	1,2
	57		6 А III	590	5			

ТК	Фермы пролетом 18 и 24м	Серия 1.463-3	
1969	Сетка С29	Выпуск VII	Лист 56

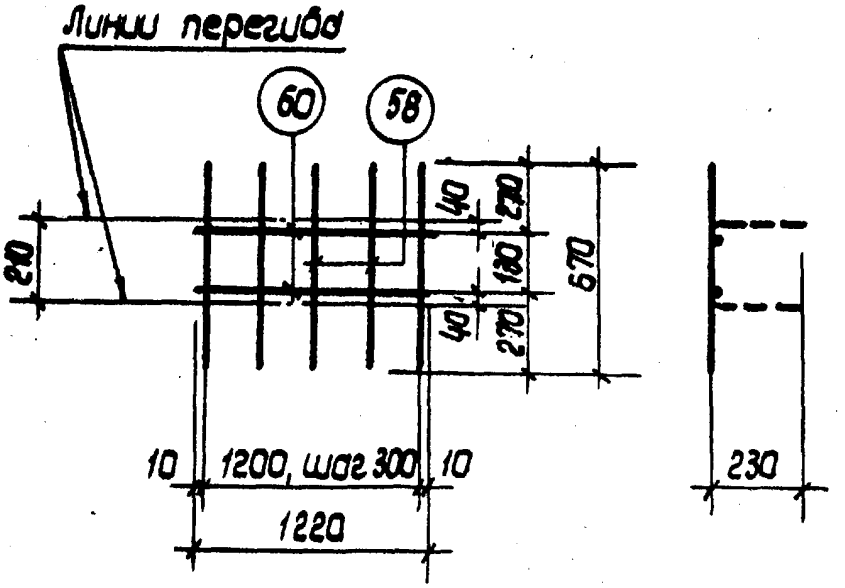

Марка изделия	N поз.	Эскиз	ф мм	Длина мм	Кол. шт.	Выборка стали ф мм	Общая длина, м	Вес кг
С 30	60	———	6 А III	1220	2	6 А III	5,8	1,3
	58		6 А III	670	5			

Госстрой СССР
Проектный институт №1
г. Ленинград

Нач. отдела		Раша	
Гл. констр. пр.		Гершанок	
Нач. сектора		Морозов	
Рук. группы		Александровский	
Ст. инженер		Чеботарь	
Исполнитель		Бабушкин	
Проверил		Горбунова	

ТК	Фермы пролетом 18 м	Серия 1.463-3	
1969	Сетка С 30	Выпуск VII	Лист 57

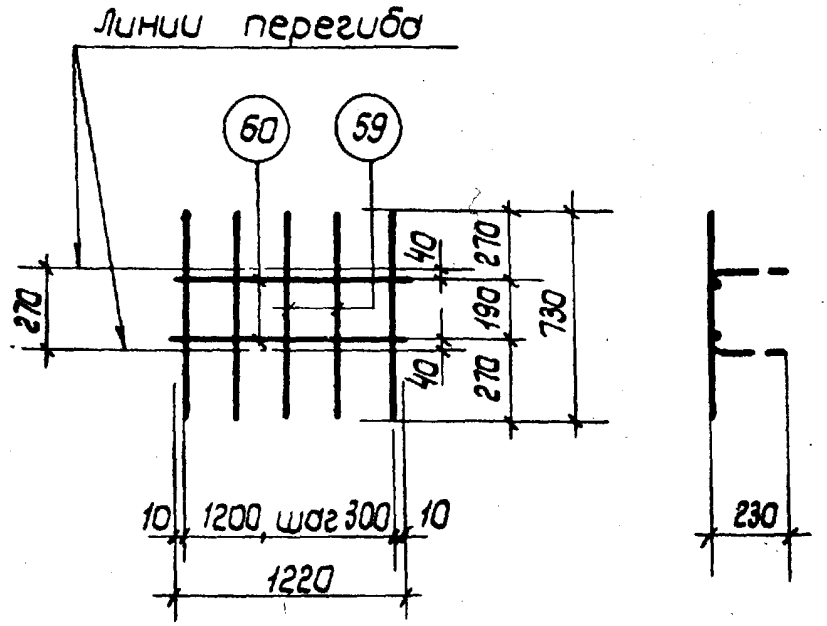

Марка изделия	N поз.	Эскиз	ф мм	Длина мм	Кол. шт.	Выборка стали ф мм	Общая длина, м	Вес кг
С 31	60		6 AIII	1220	2	6 AIII	6,1	1,4
	59		6 AIII	730	5			

ТК	Фермы пролетом 18 и 24 м	Серия 1.463-8	
1969	Сетка С31	Выпуск VII	Лист 58

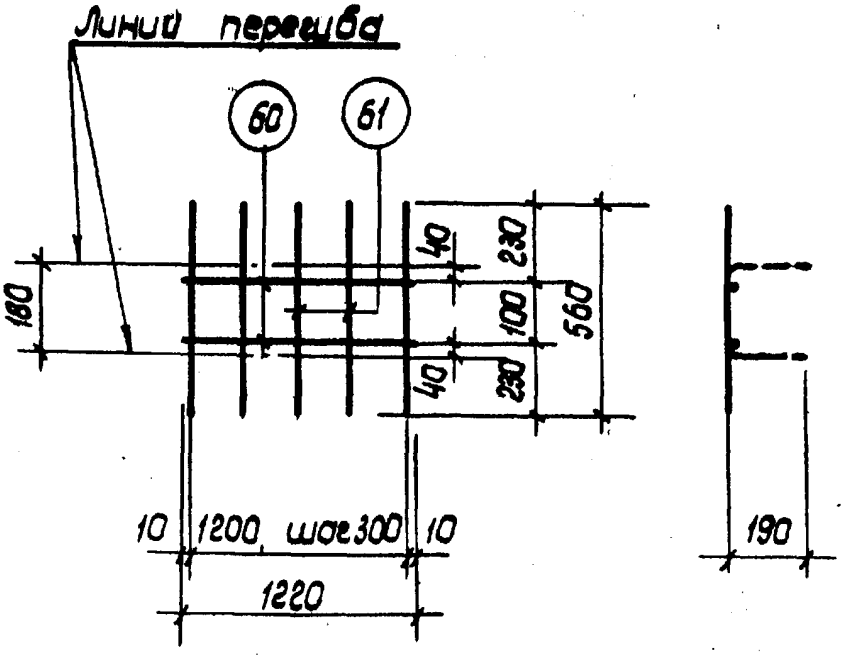

Марка изделия	N поз.	Эскиз	ф мм	Длина мм	Кол. шт.	Выборка стали: ф мм	Выборка стали: общая длина, м	Выборка стали: вес кг
С 32	60	—	6А III	1220	2	6А III	5,3	1,2
	61		6А III	560	5			

ТК	Фермы пролетом 18 м		Серия 1.463 - 3
1989	Сетка С 32	Выпуск VII	Лист 59

Госстрой СССР
Проектный институт № 1
г. Ленинград

Нач. отдела	Чеботарь	
Гл. констр. пр.	Бабушкин	
Нач. сектора	Работнов	
Рук. группы	Горбунова	
Ст. инженер	Чеботарь	
Исполнитель	Бабушкин	
Проверил	Горбунова	
Рама	Гершанок	
	Морозов	
	Александровский	

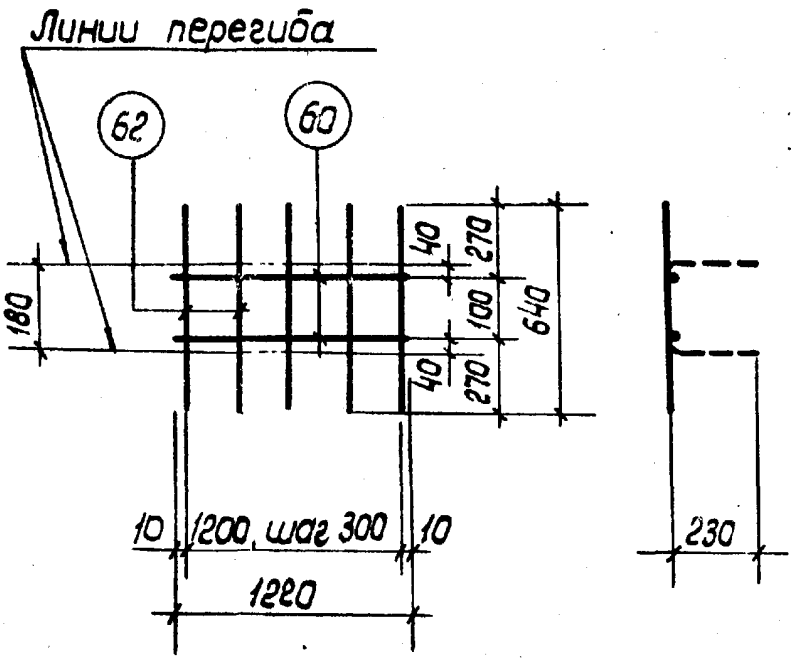

Марка изделия	N поз.	Эскиз	ф мм	Длина мм	Кол. шт.	Выборка стали ф мм	общая длина, м	вес кг
С 33	60	—	6 А III	1220	2	6 А III	5,7	1,3
	62		6 А III	640	5			

ТК	Фермы пролетом 18 м	Серия 1.463-3
1969	Сетка С 33	Выпуск VII / Лист 60

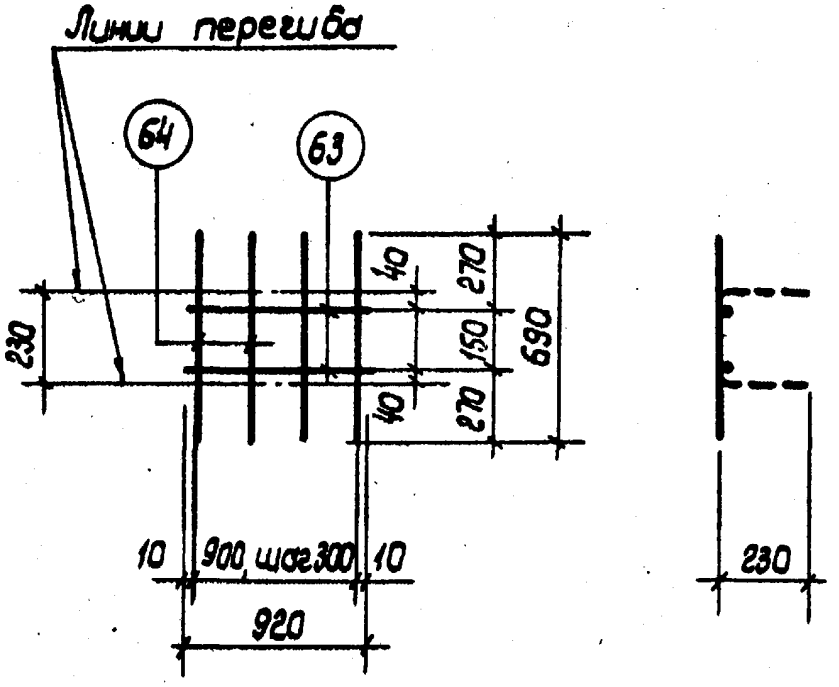

Марка изделия	N поз.	Эскиз	ф мм	Длина мм	Кол. шт.	Выборка стали: ф мм	общая длина, м	вес кг
С 34	63	—	6 А III	920	2	6 А III	4.6	1.0
	64		6 А III	690	4			

ТК	Фермы пролетом 18 и 24 м		Серия 1.463-3
1969	Сетка С 34	Выпуск VII	Лист 61

Госстрой СССР ПРОЕКТНЫЙ ИНСТИТУТ №1 г. Ленинград

Нач. отдела — Раша
Гл. констр. пр. — Гершанок
Нач. сектора — Морозов
Рук. группы — Александрович

Ст. инженер — Чеботарь
Исполнитель — Бабушкин
Проверил — Горбунова

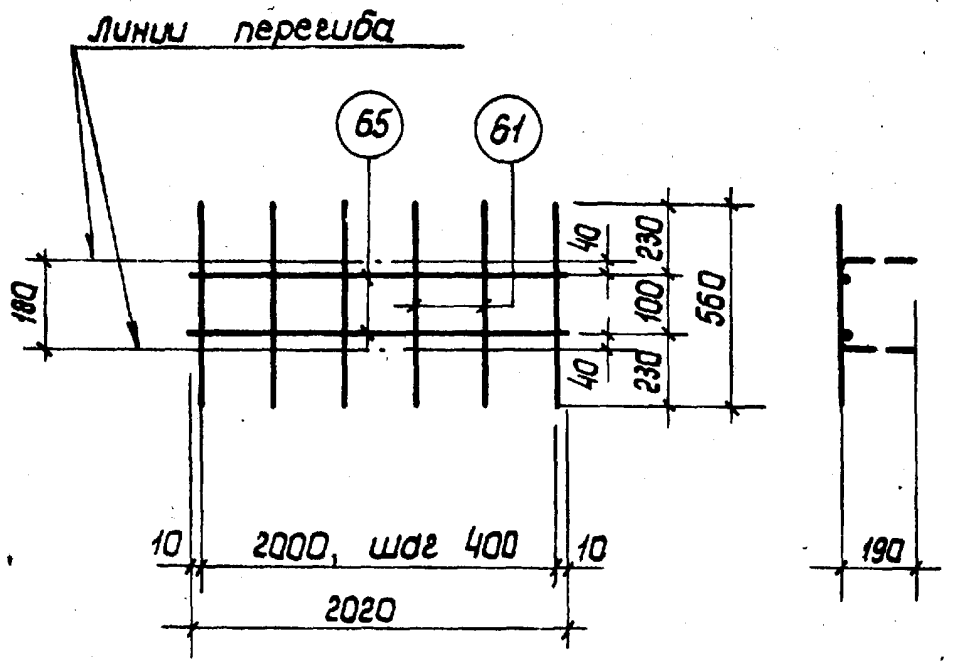

Марка изделия	N поз.	Эскиз	ф мм	Длина мм	Кол. шт.	Выборка стали ф мм	Общая длина, м	Вес кг
С 35	65	—	6 А III	2020	2	6 А III	7,5	1,7
	61		6 А III	560	6			

ТК	Фермы пролетом 18 и 24 м	Серия 1.463-3	
1969	Сетка С 35	Выпуск VII	Лист 62

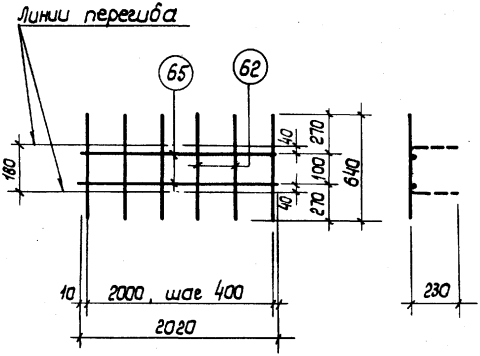

Марка изделия	N поз.	Эскиз	ф мм	Длина мм	Кол. шт.	Выборка стали ф мм	Общая длина, м	Вес кг
С 36	65	—	6 А III	2020	2	6 А III	7,9	1,8
	62		6 А III	640	6			

Ст. инженер		Чеботарь	
Исполнитель		Бабушкин	
Проверил	А. Горбунов	Горбунова	
Раша			
Германак			
Морозов			
Александровский			
Нач. отдела			
Гл. констр. пр.			
Нач. сектора			
Рук. группы			

Госстрой СССР
ПРОЕКТНЫЙ ИНСТИТУТ №1
г. Ленинград

ТК	Фермы пролетом 18 м	Серия 1.463 - 3	
1969	Сетка С36	Выпуск VII	Лист 63

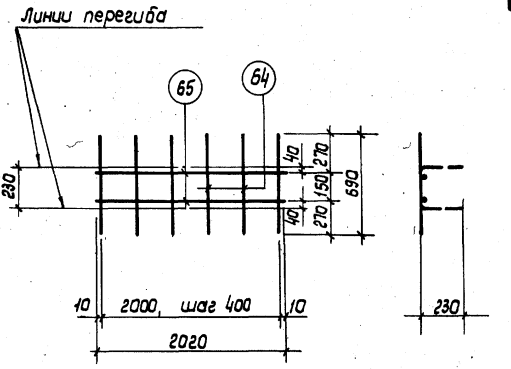

Марка изделия	N поз.	Эскиз	ф мм	Длина мм	Кол. шт.	Выборка стали: ф мм	общая длина, м	вес кг
С 37	65	—	6 А III	2020	2	6 А III	8,2	1.8
	64		6 А III	690	6			

ТК	Фермы пролетом 18 и 24 м.	Серия 1.463 - 3	
1969	Сетка С 37	Выпуск VII	Лист 64

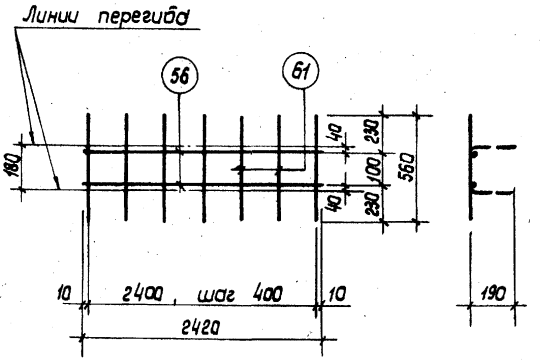

Марка изделия	N поз.	Эскиз	ф мм	Длина мм	Кол. шт.	Выборка стали ф мм	Общая длина, м	Вес кг
С 38	56	—	6 А III	2420	2	6 А III	8,8	2,0
	61		6 А III	560	7			

Госстрой СССР
ПРОЕКТНЫЙ ИНСТИТУТ N 1
г. Ленинград

Нач. отдела
Гл. констр. пр.
Нач. сектора
Рук. группы

Раша
Гершанок
Морозов
Александровский

Ст. инженер
Исполнитель
Проверил

Чеботарь
Бабушкин
Горбунова

ТК	Фермы пролетом 18 и 24 м	Серия 1.463-3	
1969	Сетка С 38	Выпуск VII	Лист 65

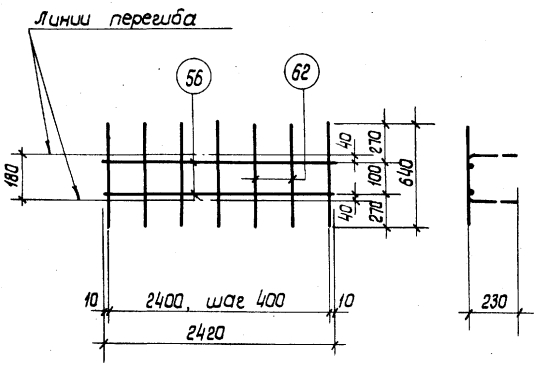

Марка изделия	N поз.	Эскиз	ф мм	Длина мм	Кол. шт.	Выборка стали: ф мм	Общая длина, м	Вес кг
С 39	56	—	6 А III	2420	2	6 А III	9,4	2,1
	62		6 А III	640	7			

ТК	Фермы пролетом 18 м	Серия 1.463-3
1969	Сетка С 39	Выпуск VII / Лист 66

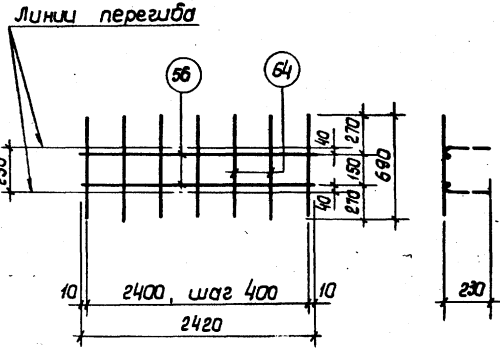

Марка изделия	N поз	Эскиз	ф мм	Длина мм.	Кол. шт.	Выборка стали ф мм	Общая длина, м	Вес кг
С 40	56	—	6 А III	2420	2	6 А III	9,7	2,2
	64		6 А III	690	7			

Госстрой СССР
ПРОЕКТНЫЙ ИНСТИТУТ № 1
г. Ленинград

Нач. отдела
Гл. констр. пр.
Нач. сектора
Рук. группы

Раша
Гершанок
Морозов
Александровский

Ст. инженер
Исполнитель
Проверил

Чебатарь
Бабушкин
Горбунова

ТК	Фермы пролетом 18 и 24 м	Серия 1. 463-3	
1969	Сетка С 40	Выпуск VII	Лист 67

10234-07 75

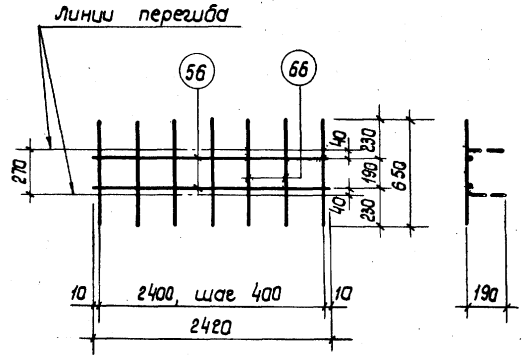

Марка изделия	N поз.	Эскиз	ф мм	Длина мм	Кол. шт.	Выборка стали: ф мм	Общая длина, м	Вес кг
С 41	56	—	6 А III	2420	2	6 А III	9.4	2.1
	66		6 А III	650	7			

ТК	Фермы пролетам 24 м	Серия 1.463-3	
1969	Сетка С 41	Выпуск VII	Лист 68

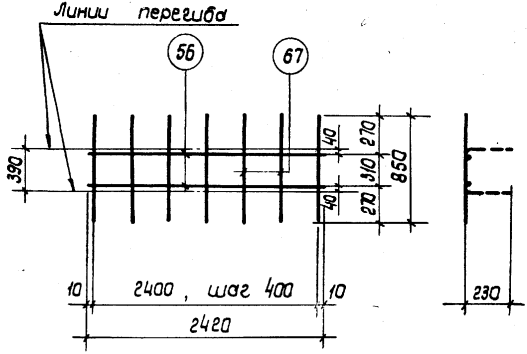

Марка изделия	N поз.	Эскиз	ф мм	Длина мм	Кол. шт.	Выборка стали ф мм	Общая длина, м	Вес кг
С 42	56	—	6 А III	2420	2	6 А III	10.8	2.4
	67		6 А III	850	7			

Госстрой СССР
ПРОЕКТНЫЙ ИНСТИТУТ N1
г. Ленинград

Нач. отдела
Гл. констр. пр.
Нач. сектора
Рук. группы

Раша
Гершанак
Морозов
Александровский

Ст. инженер
Исполнитель
Проверил

Чедотарь
Бабушкин
Горбунова

ТК	Фермы пролетом 24 м	Серия 1.463-3	
1969	Сетка С 42	Выпуск VII	Лист 69

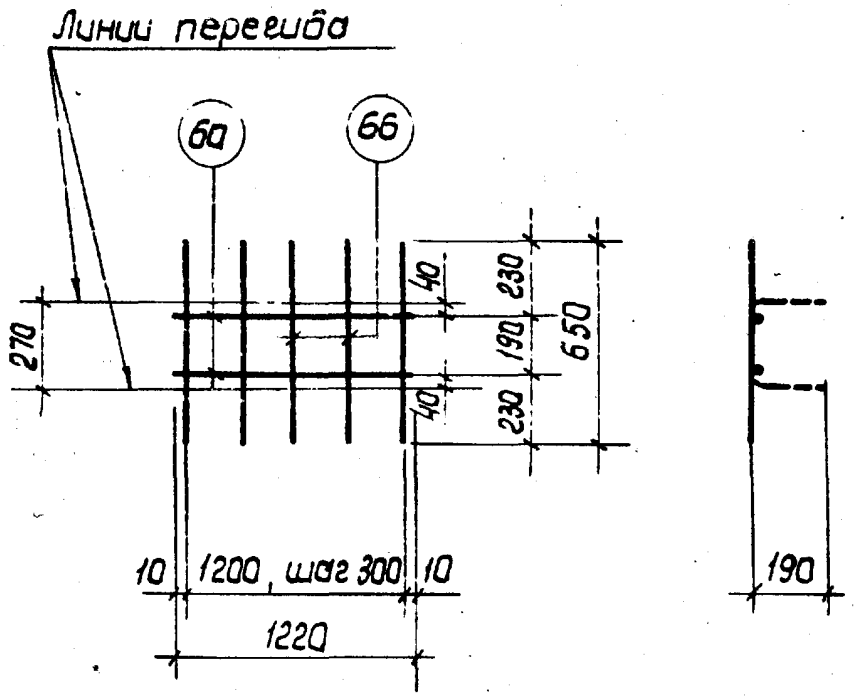

Марка изделия	N поз.	Эскиз	ф мм	Длина мм	Кол. шт.	Выборка стали ф мм	Выборка стали общая длина, м	Выборка стали вес кг
С43	60	—	6 AIII	1220	2	6 AIII	5,7	1,3
	66		6 AIII	650	5			

ТК	Фермы пролетом 24 м	Серия 1.463-3	
1969	Сетка С43	Выпуск VII	Лист 70

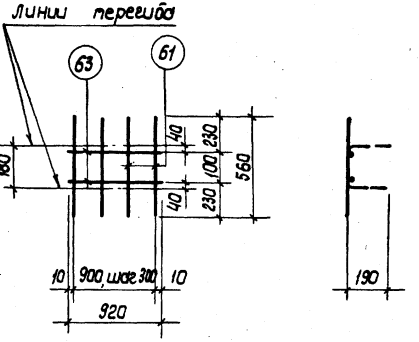

Марка изделия	N поз.	Эскиз	ф мм	Длина мм	Кол. шт.	Выборка стали ф мм	Общая длина, м	Вес кг
С 44	63	—	6 Я III	920	2	6 Я III	4,1	0,9
	61		6 Я III	560	4			

Госстрой СССР Проектный институт № 2. Ленинград	Нач. отдела	Гл. констр. пр.	Раша
		Нач. сектора	Гершанок
		Рук. группы	Морозов
			Александровский
	Ст. инженер		Чеботарь
	Исполнитель		Бабушкин
	Проверил		Горбунова

ТК	Фермы пролетом 24 м	Серия 1.463-3	
1969г	Сетка С 44	Выпуск VII	Лист 71

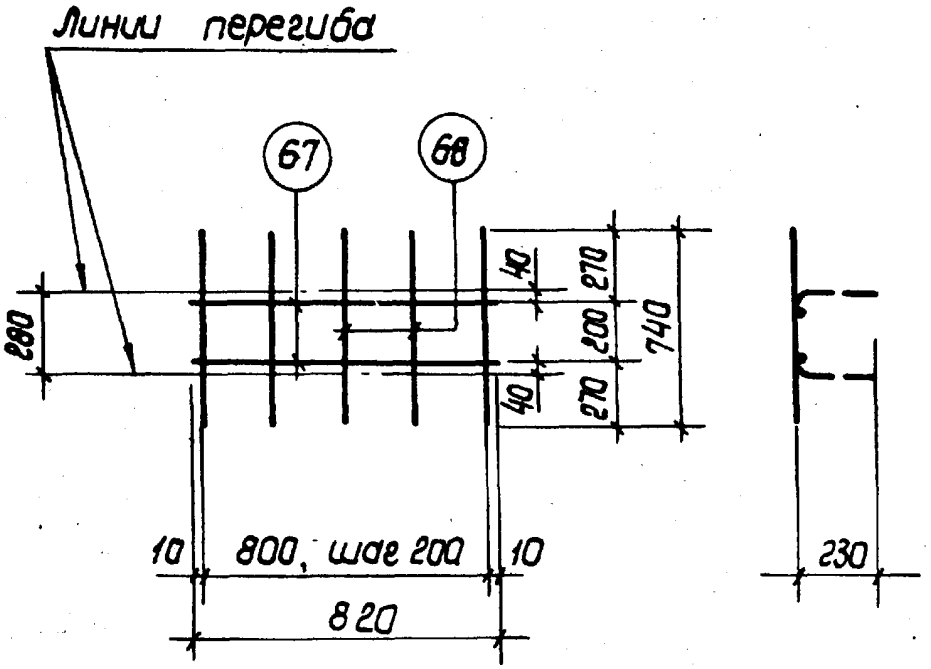

Марка изделия	N поз.	Эскиз	ф мм	Длина мм	Кол. шт.	Выборка стали		
						ф мм	Общая длина, м	Вес кг
С 45	67	—	6 А III	820	2	6 А III	5.4	1.2
	68		6 А III	740	5			

ТК	Фермы пролетом 24 м	Серия 1.463-3	
1969	Сетка С 45	Выпуск VII	Лист 72

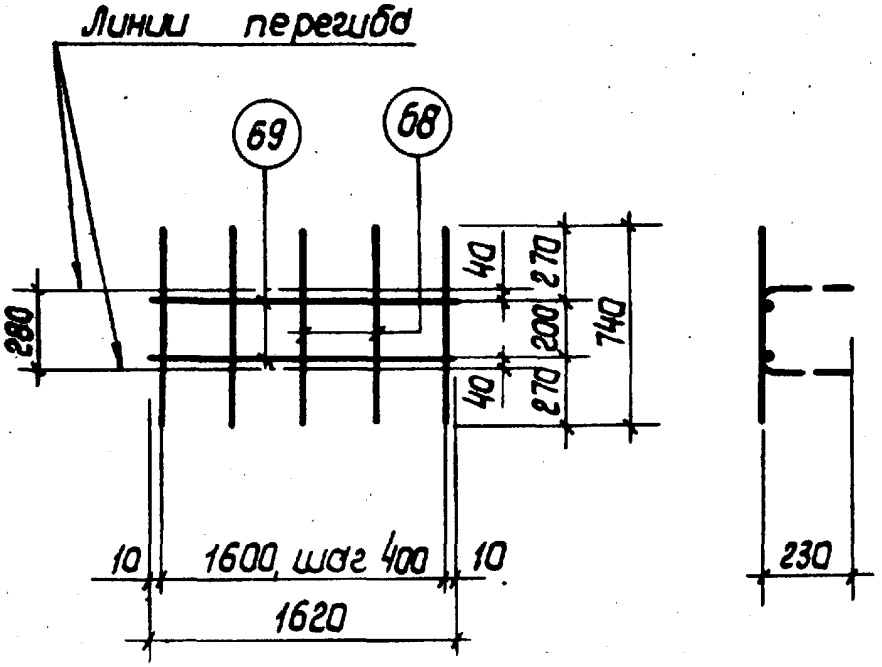

Марка изделия	N поз.	Эскиз	ф мм	Длина мм	Кол. шт.	Выборка стали: ф мм	Общая длина, м	Вес кг
С46	69	—	6 А III	1620	2	6 А III	7,0	1,6
	68		6 А III	740	5			

ТК	Фермы пролетом 24 м	Серия 1.463-3	
1969	Сетка С 46	Выпуск VII	Лист 73

Госстрой СССР ПРОЕКТНЫЙ ИНСТИТУТ №1 г. Ленинград

Нач. отдела		
Гл. констр. пр.		
Нач. сектора		
Рук. группы		
Раша	Гершачок	
	Морозов	
Ст. инженер	Чеботарь	
Исполнитель	Бабушкин	
Проверил	А. Горбунова	

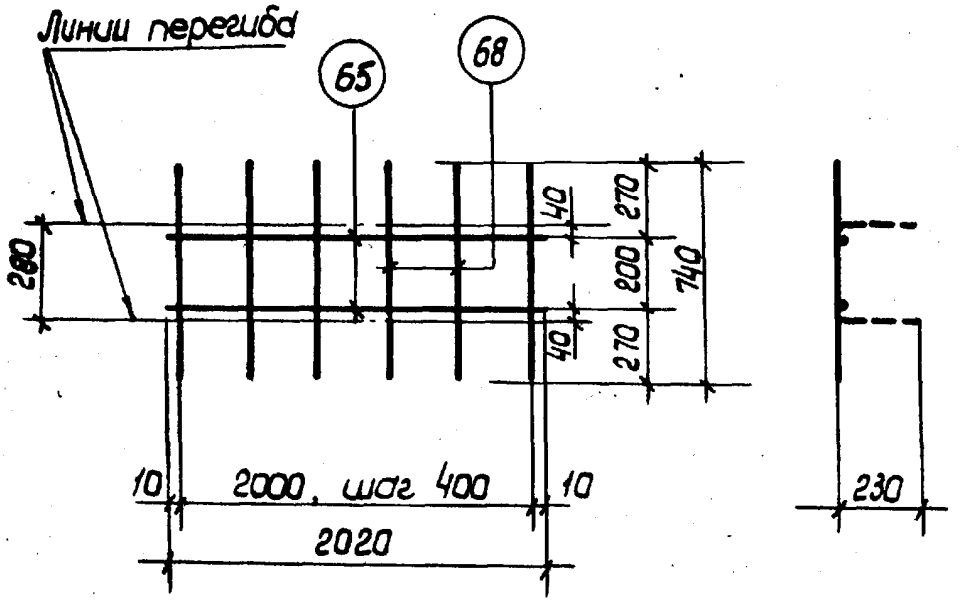

Марка изделия	N поз.	Эскиз	ф мм	Длина мм	Кол. шт.	Выборка стали ф мм	Общая длина, м	Вес кг
С 47	65	—	6 А III	2020	2	6 А III	8,5	1,9
	68		6 А III	740	6			

ТК	Фермы пролетом 24 м	Серия 1.463-3
1969	Сетка С 47.	Выпуск VII / Лист 74

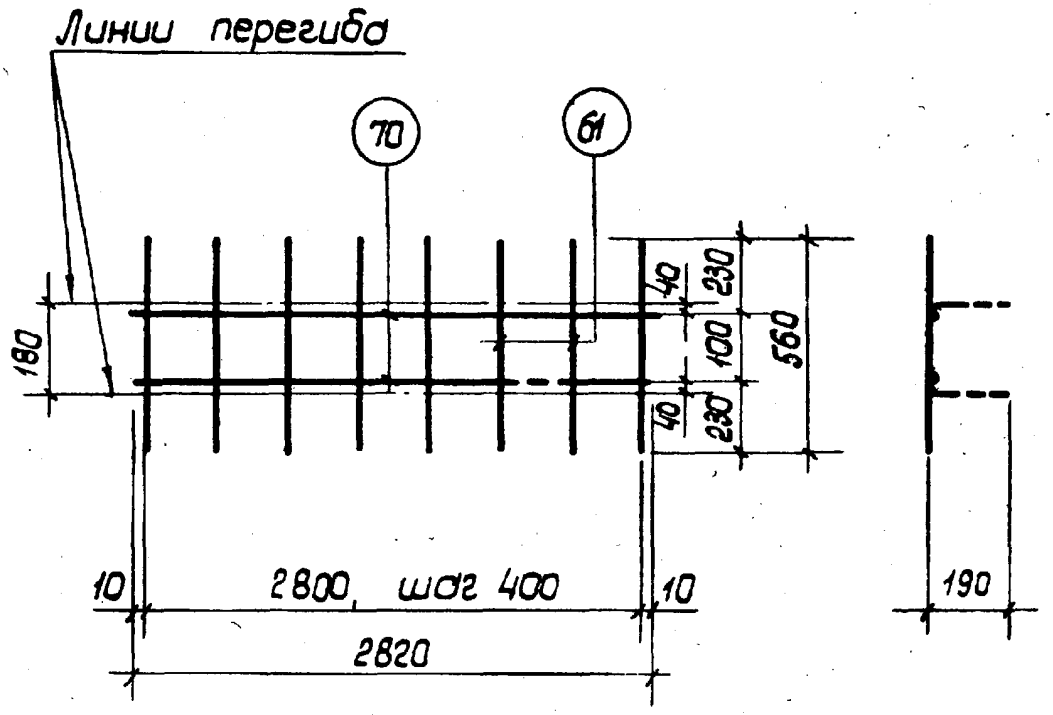

Марка изделия	N поз.	Эскиз	ф мм	Длина мм	Кол. шт.	Выборка стали ф мм	Общая длина, м	Вес кг
С 48	70	—	6 А III	2820	2	6 А III	10,2	2,3
	61		6 А III	560	8			

Ст. инженер	Чеботарь	Чеботарь
Исполнитель	Бабушкин	Бабушкин
Проверил	А. Горбунов	Горбунова
Раша	Гершанок	
	Морозов	
	Александровский	
Нач. отдела		
Гл. констр. пр.		
Нач. сектора		
Рук. группы		

Госстрой СССР
Проектный институт №1
г. Ленинград

ТК	Фермы пролетом 24 м	Серия 1. 463 - 3
1969	Сетка С 48	Выпуск VII / Лист 75

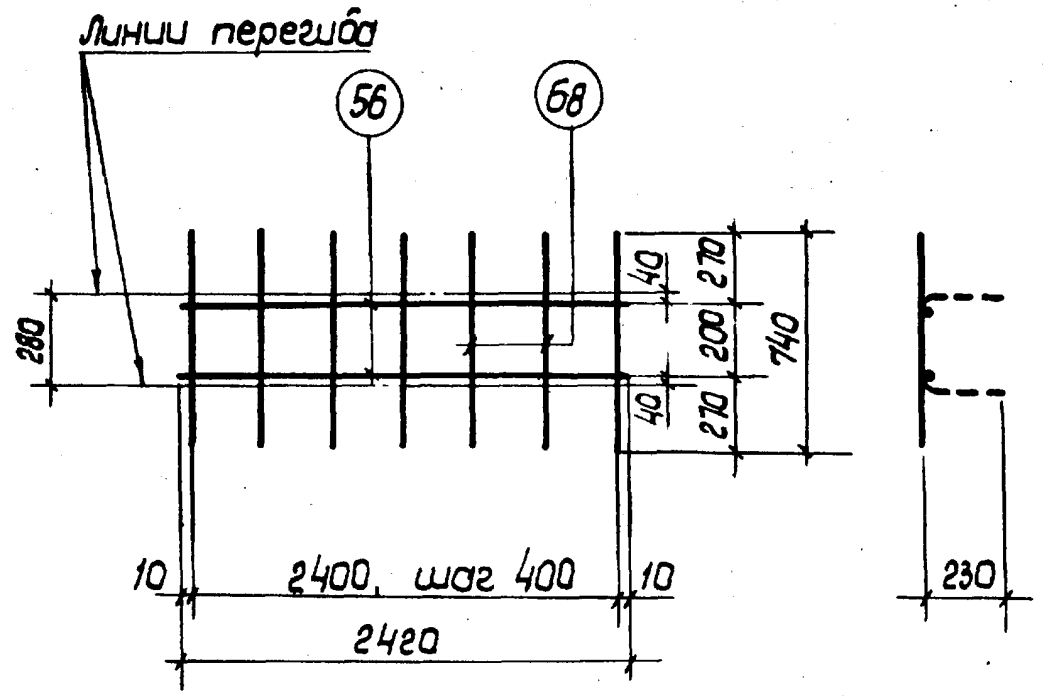

Марка изделия	N поз.	Эскиз	ф мм	Длина мм	Кол. шт.	Выборка стали: ф мм	Выборка стали: общая длина, м	Выборка стали: вес кг
С 49	56	—	6 А III	2420	2	6 А III	10,1	2,2
	68		6 А III	740	7			

ТК	Фермы пролетом 24 м	Серия 1.463-3
1969	Сетка С 49	Выпуск VII / Лист 76

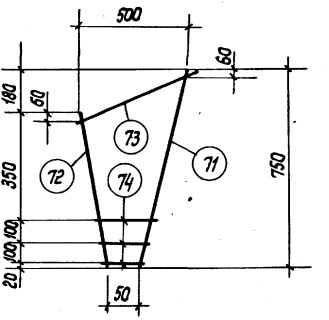

Марка изделия	N поз.	Эскиз	ф мм	Длина мм	Кол. шт.	Выборка стали		
						ф мм	Общая длина, м	Вес кг
С 50	71	—	12 А III	790	1	12 А III	1,4	1.3
	72		12 А III	650	1	6 А III	1,0	0.2
	74		6 А III	от 90 до 230	3	Итого:		1,5
	73		6 А III	550	1			

Госстрой СССР
ПРОЕКТНЫЙ ИНСТИТУТ №1
г. Ленинград

Нач. отдела		Ст. инженер	Чеботарь
Гл. констр. пр.		Исполнитель	Бабушкин
Нач. сектора		Проверил	Горбунов
Рук. группы			

ТК	Фермы пролетом 18 и 24 м	Серия 1.463-3	
1969	Сетка С 50	Выпуск VII	Лист 77

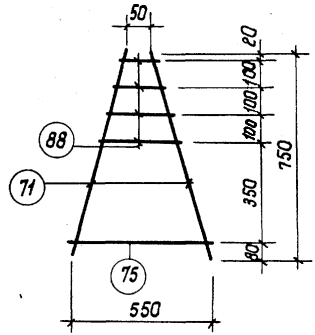

Марка изделия	N поз.	Эскиз	ф мм	Длина мм	Кол. шт.	Выборка стали ф мм	Общая длина м	Вес кг
С 51	71		12 A III	790	2	12 A III	1.6	1,4
	75		6 A III	520	1	6 A III	1.3	0.3
	88		6 A III	От 90 до 290	4	Итого:		1.7

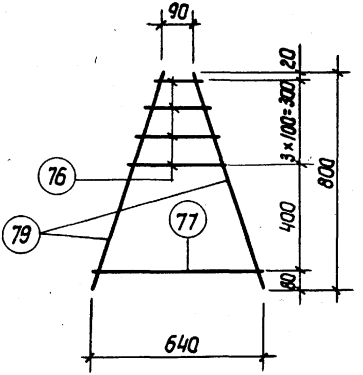

Марка изделия	N поз.	Эскиз	ф мм	Длина мм	Кол. шт.	Выборка стали ф мм	Общая длина, м	Вес кг
С52	79	—	12 Я III	840	2	12 Я III	1.7	1.5
	77		6 Я III	620	1	6 Я III	1.5	0,3
	76		6 Я III	От 120 до 320	4	Итого:		1,8

Госстрой СССР
ПРОЕКТНЫЙ ИНСТИТУТ №1
г. Ленинград

Нач. отдела		Ст. инженер	Чеботарь
Гл. констр. пр.		Исполнитель	Бабушкин
Нач. сектора		Проверил	Горбунова
Рук. группы			

ТК	Фермы пролетом 18 и 24 м	Серия 1.463-3	
1969	Сетка С 52	Выпуск VII	Лист 79

10234-07 87

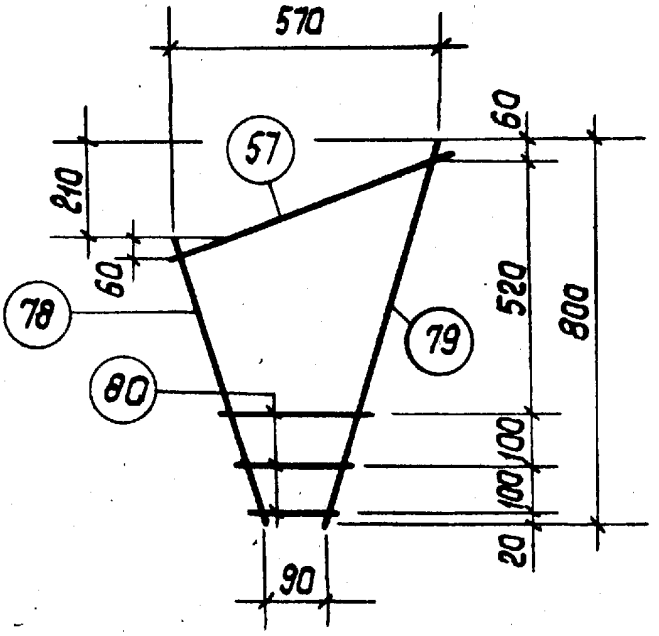

Марка изделия	N поз.	Эскиз	ф мм	Длина мм	Кол. шт.	Выборка стали: ф мм	Общая длина, м	Вес кг
С 53	79	—	12 А III	840	1	12 А III	1,5	1,3
	78		12 А III	620	1	6 А III	1,4	0,3
	57		6 А III	590	1	Итого:		1,6
	80		6 А II	От 120 до 270	3			

ТК	Фермы пролетом 18 и 24 м	Серия 1.463-3	
1969	Сетка С 53	Выпуск VII	Лист 80

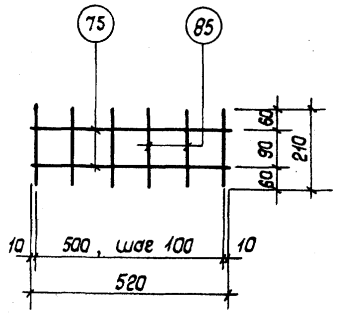

Марка изделия	N поз.	Эскиз	ф мм	Длина мм	Кол. шт.	Выборка стали ф мм	Общая длина м	Вес кг
С54	75	—	8 А III	520	2	8 А III	2,3	0,9
	85		8 А III	210	6			

Госстрой СССР
Проектный институт № 1
г. Ленинград

Нач. отдела
Гл. констр. пр.
Нач. сектора
Рук. группы

Роша
Гершанок
Морозов
Александровский

Ст. инженер
Исполнитель
Проверил

Чеботарь
Бабушкин
Гордунова

ТК	Фермы пролетом 18 и 24 м	Серия 1.463-3	
1969	Сетка С54	Выпуск VII	Лист 81

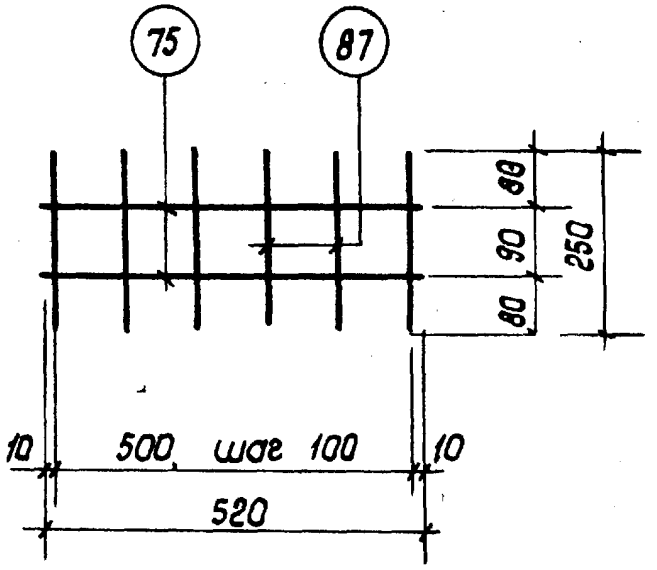

Марка изделия	N поз.	Эскиз	ф мм	Длина мм	Кол. шт.	Выборка стали ф мм	Общая длина, м	Вес кг
С 55	75	—	8 А III	520	2	8 А III	2,5	1,0
	87		8 А III	250	6			

ТК	Фермы пролетом 18 и 24 м	Серия 1.463-3	
1969	Сетка С 55	Выпуск VII	Лист 82

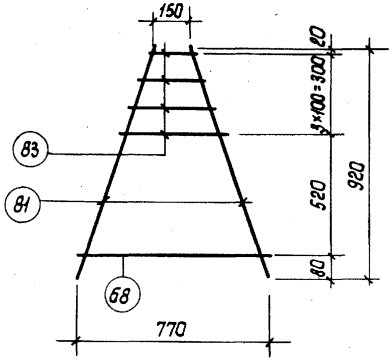

Марка изделия	N поз.	Эскиз	ф мм	Длина мм	Кол. шт.	Выборка стали ф мм	Общая длина, м	Вес кг
С 56	81	—	12 Я III	970	2	12 Я III	1,9	1,7
	68		6 Я III	740	1	6 Я III	2,0	0,4
	83		6 Я III	От 200 до 400	4	Итого:		2.1

Госстрой СССР
Проектный институт № 1
г. Ленинград

Нач. отдела
Гл. констр. пр.
Нач. сектора
Рук. группы

Раша
Гершанок
Марозов
Александровский

Ст. инженер
Исполнитель
Проверил

Чеботарь
Бабушкин
Горбунова

ТК	Фермы пролетом 24 м	Серия 1.463-3	
1969	Сетка С 56	Выпуск III	Лист 83

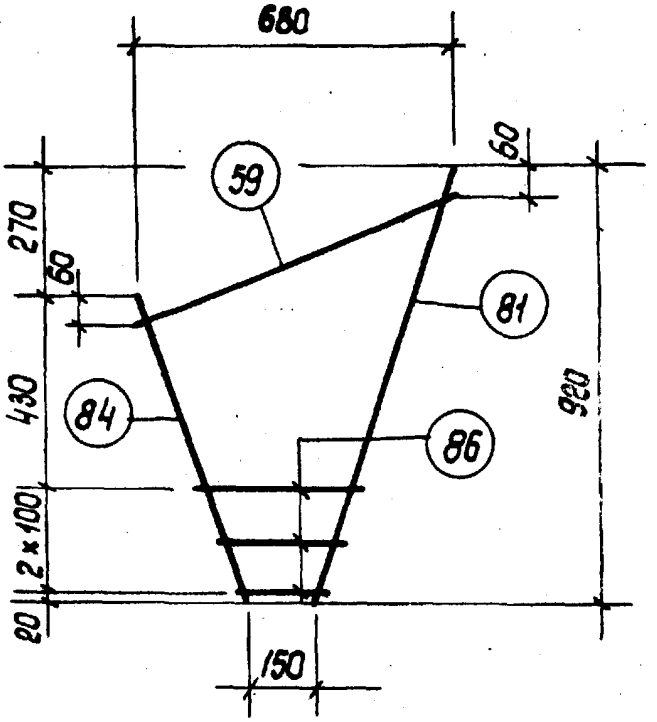

Марка изделия	N поз.	Эскиз	ф мм	Длина мм	Кол. шт	Выборка стали: ф мм	Общая длина, м	Вес кг
С57	81	—	12 А III	970	1	12 А III	1,6	1,4
	84		12 А III	680	1	6 А III	1,5	0,3
	59		6 А III	730	1	Итого:		1,7
	86		6 А III	От 200 до 340	3			

ТК	Фермы пролетом 24 м	Серия 1.463-3	
1969	Сетка С57	Выпуск VII	Лист 84

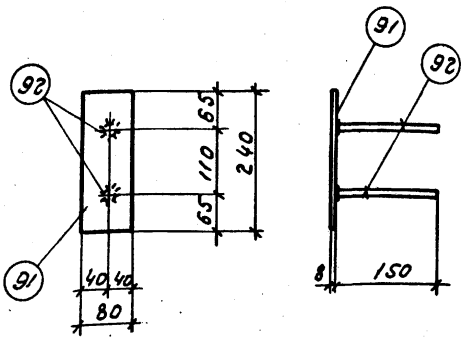

Марка элемента	N поз.	Профиль	Длина мм	Кол. шт.	Вес, кг: одной позиции	Вес, кг: всех позиций	Вес, кг: элемента
МБ	91	- 80×8	240	1	1.2	1.2	1.5
	92	Ф 12 А III	150	2	0.13	0.3	

Госстрой СССР Проектный институт №1 г. Ленинград	Нач. отд. Гл. констр. пр. Нач. сектора Рук. группы	Ст. инж. Исполнит. Проверил	Чеботарь Бабушкин Порбунова

ТК	Фермы пролетом 18 и 24 м	Серия 1.463-3	
1969	Закладной элемент МБ	Выпуск VII	Лист 85

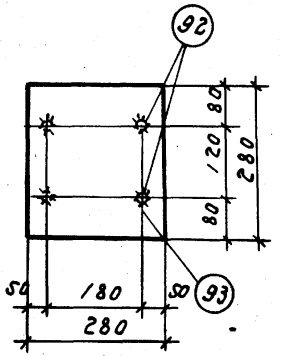

Марка элемента	№ поз.	Профиль	Длина мм	Кол. шт.	Вес, кг: одной позиции	Вес, кг: всех позиций	Вес, кг: элемента
М7	93	- 280 × 8	280	1	4.9	4.9	5.4
	92	⌀ 12 А III	150	4	0.13	0.5	

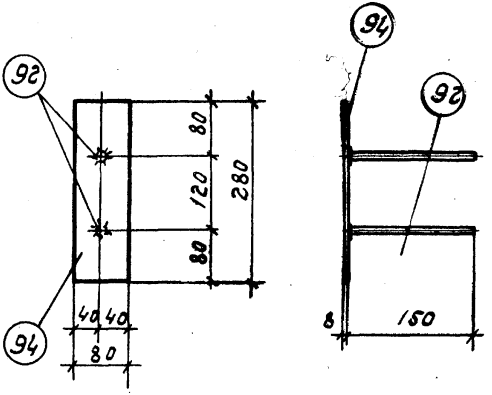

Марка элемента	N поз.	Профиль	Длина мм	Кол. шт.	Вес, кг		
					Одной позиции	Всех позиц.	Элемента
М 8	94	- 80 × 8	280	1	1.4	1.4	1.7
	92	⌀ 12 А III	150	2	0.13	0.3	

ТК	Фермы пролетом 18 и 24 м	Серия 1.463-3	
969	Закладной элемент М8	Выпуск VII	Лист 87

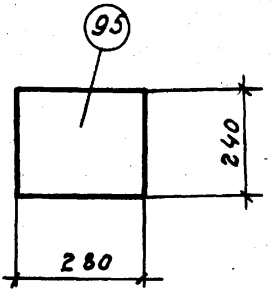

Марка элемента	N поз.	Профиль	Длина мм	Колич. шт.	Вес, кг: одной позиц.	Вес, кг: всех позиц.	Вес, кг: элемента
А3	95	- 240×8	280	1	4.2	4.2	4.2

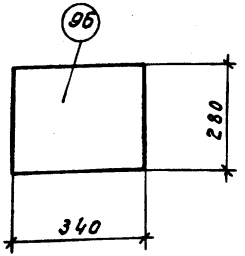

Марка элемента	N поз.	Профиль	Длина мм	Колич. шт.	Вес, кг Одной позиц.	Всех позиц.	Элемен-та
А 4	96	- 280 × 8	340	1	6.0	6.0	6.0

Госстрой СССР
Проектный институт
г. Ленинград

Нач. отд.		Раша	
Гл. констр. пр.		Гершанок	
Нач. сектора		Морозов	
Рук. группы		Александровский	
Ст. инж.		Чеботарь	
Исполнит.		Бабушкин	
Проверил		Горбунова	

ТК	Фермы пролетом 18 и 24 м	Серия 1.463-3	
1969	Накладной элемент А 4	Выпуск VII	Лист 89

10234-07 97

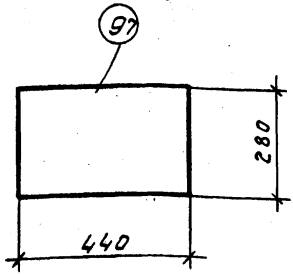

Марка элемента	N поз.	Профиль	Длина мм	Кол. шт.	Вес, кг		
					одной позиц.	всех позиц.	элемен-та
А5	97	- 280×8	440	1	7.7	7.7	7.7

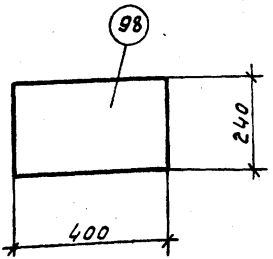

Марка элемента	N поз.	Профиль	Длина мм	Кол. шт.	Вес, кг		
					Одной позиции	Всех позиций	Элемента
А6	98	− 240×8	400	1	6.0	6.0	6.0

Госстрой СССР Проектный институт Ленинград	Нач. отд.		Раша	Ст. инж.	Чеботарь
	Гл. констр. пр.		Гершанок	Исполнит.	Бабушкин
	Нач. сектора		Морозов	Проверил	Горбунова
	Рук. группы		Александровский		

ТК	Фермы пролетом 18 и 24 м	Серия 1.463-3	
1969	Накладной элемент А6	Выпуск VII	Лист 91

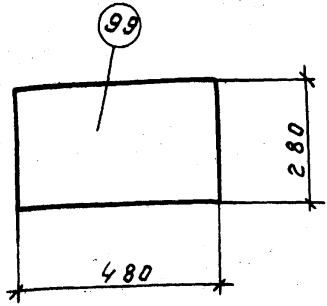

Марка элемента	№ поз.	Профиль	Длина мм	Кол. шт.	Вес, кг: Одной позиции	Всех позиций	Элемента
А7	99	-280×8	480	1	8.5	8.5	8.5

ТК	Фермы пролетом 18 и 24 м	Серия 1.463-3	
1969	Накладной элемент А7	Выпуск VII	Лист 92

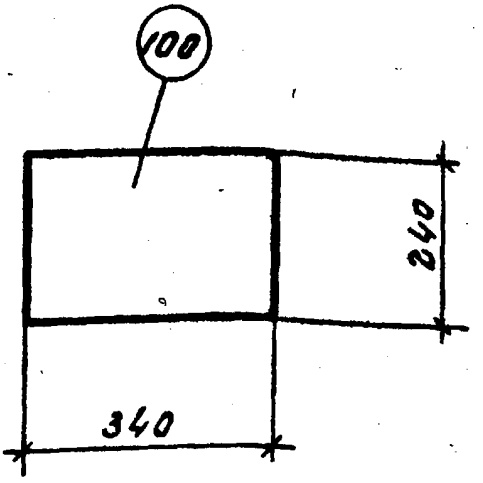

Марка элемента	N поз.	Профиль	Длина мм	Колич. шт.	Вес, кг		
					Одной позиции	Всех позиций	Элемента
А 8	100	- 240×8	340	1	5.1	5.1	5.1

Госстрой СССР
Проектный институт N1
г. Ленинград

Нач. отд.		Раша	Ст. инж.
Гл. констр. пр.		Першанок	Исполнит.
Нач. сектора		Морозов	
Рук. группы		Александровский	Проверил

Чеботарь
Бабушкин
Горбунова

ТК	Фермы пролетом 18 и 24 м	Серия 1.463-3	
1969	Накладной элемент А 8	Выпуск VII	Лист 93

Марка изделия	N поз.	Эскиз	Ф мм	Длина мм	Колич. шт.	Выборка стали Ф мм	Выборка стали общая длина	Выборка стали Вес кг
Отдельные позиции	89		36А III в	23960	1	36А III в	24.0	191.8
	90		36А IV	23960	1	36А IV	24.0	191.8

Примечание

Длина напрягаемой арматуры дана без учета крепления ее в натяжных устройствах.

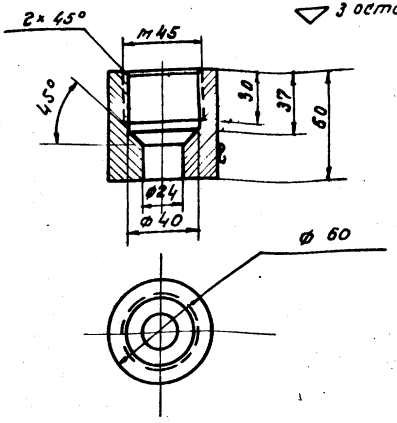

Марка изделия	N поз.	Эскиз	Ø мм	Длина мм	Кол. шт.	Выборка стали Ø мм	Выборка стали Общая длина м	Выборка стали Вес кг
Стакан	2		60	60	1	60	0.06	0.9

Примечания

1. Поз. 2 Выполнять из стали Ст. 3.
2. Выход резьбы по ГОСТ 8234-56, Тип III.

ТК	Фермы пролетом 18 и 24 м	Серия 1.463-3	
1969	Анкерный стакан поз. 2	Выпуск VII	Лист 95

Госстрой СССР Проектный институт № 1 г. Ленинград

Нач. отд. Пл. конст. пр. Нач. сектора Рук. групп.

Раша Гершанок Морозов Александровский

Ст. инж. Исполнит. Проверил

Чеботарь Бабушкин Горбунова

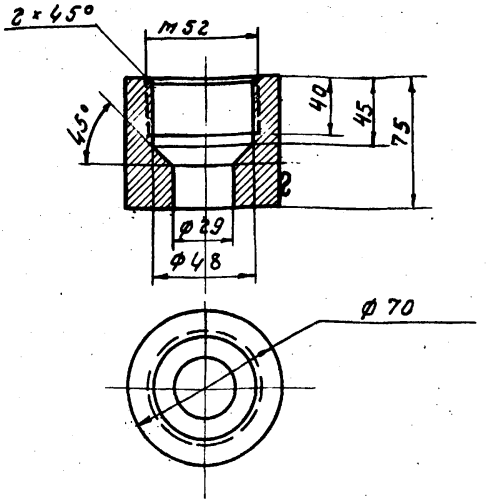

Марка изделия	N поз.	Эскиз	ф мм	длина мм	Кол. шт.	Выборка стали ф мм	Объем длиной	Вес кг
Стакан	6		70	75	1	70	0.075	1.1

Примечания

1. Поз. 6 выполнять из стали Ст. 3.
2. Выход резьбы по ГОСТ 8234-56, тип III.

ТК	Фермы пролетом 18 и 24 м	Серия 1.463-3	
1969	Анкерный стакан поз. 6	Выпуск VII	Лист 96

▽ 3 остальное

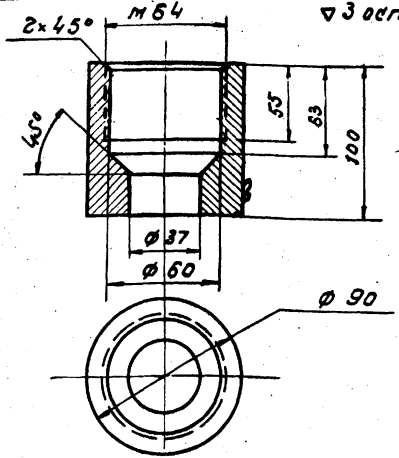

Марка изделия	№ поз.	Эскиз	ø мм	Длина мм	Кол. шт.	Выборка стали		
						ø мм	Общая длина, м	Вес кг
Стакан	13		90	100	1	90	0.1	3.0

Примечания

1. Поз. 13 выполнять из стали Ст. 3.
2. Выход резьбы по ГОСТ 8234-56, тип III.

gost.e-ecolog.ru

ТК	Фермы пролетом 18 и 24 м	Серия 1.463-3	
1969	Анкерный стакан поз. 13	Выпуск VII	Лист 87

Госстрой СССР Проектный институт Н. Ле. Ленгрод

Нач. отд. | Гл. конс. пр. | Нач. сектора | Рук. группы | Раша | Гершанок | Морозов | Александровский | Ст. инж. | Исполнит. | Проверил | Чеботарь | Бабушкин | Горбунова