ГОСУДАРСТВЕННЫЙ КОМИТЕТ СОВЕТА МИНИСТРОВ СССР ПО ДЕЛАМ СТРОИТЕЛЬСТВА

ТИПОВЫЕ КОНСТРУКЦИИ И ДЕТАЛИ ЗДАНИЙ И СООРУЖЕНИЙ

СЕРИЯ 1.463—3

ЖЕЛЕЗОБЕТОННЫЕ ПРЕДВАРИТЕЛЬНО НАПРЯЖЕННЫЕ БЕЗРАСКОСНЫЕ ФЕРМЫ ПРОЛЕТОМ 18 и 24 м

ДЛЯ ПОКРЫТИЙ ЗДАНИЙ СО СКАТНОЙ КРОВЛЕЙ

ВЫПУСК I

МАТЕРИАЛЫ ДЛЯ ПРОЕКТИРОВАНИЯ ПОКРЫТИЙ С ШАГОМ ФЕРМ 6 и 12 м

Заменена серией 1.463.1-3.87 п. 9.88

10234-01
Цена 2-82

ЦЕНТРАЛЬНЫЙ ИНСТИТУТ ТИПОВЫХ ПРОЕКТОВ

МОСКВА

gost.e-ecolog.ru

ГОСУДАРСТВЕННЫЙ КОМИТЕТ СОВЕТА МИНИСТРОВ СССР ПО ДЕЛАМ СТРОИТЕЛЬСТВА

ТИПОВЫЕ КОНСТРУКЦИИ И ДЕТАЛИ ЗДАНИЙ И СООРУЖЕНИЙ

СЕРИЯ 1.463–3

ЖЕЛЕЗОБЕТОННЫЕ ПРЕДВАРИТЕЛЬНО НАПРЯЖЕННЫЕ БЕЗРАСКОСНЫЕ ФЕРМЫ ПРОЛЕТОМ 18 и 24 м

ДЛЯ ПОКРЫТИЙ ЗДАНИЙ СО СКАТНОЙ КРОВЛЕЙ

ВЫПУСК I

МАТЕРИАЛЫ ДЛЯ ПРОЕКТИРОВАНИЯ ПОКРЫТИЙ С ШАГОМ ФЕРМ 6 и 12 м

РАЗРАБОТАНЫ
Проектным институтом №1
совместно с НИИЖБ Госстроя СССР

УТВЕРЖДЕНЫ
и введены в действие с 1 октября 1969 г
Госстроем СССР
Постановление №93 от 4 VII – 1969 г

ЦЕНТРАЛЬНЫЙ ИНСТИТУТ ТИПОВЫХ ПРОЕКТОВ
МОСКВА

Содержание

	лист	стр.
Пояснительная записка		3
Фермы пролетом 18 м. Ключ для подбора ферм с шагом 6 м.	1 и	4
Фермы пролетом 18 м. Ключ для подбора ферм с шагом 12 м.	2	5
Фермы пролетом 24 м. Ключ для подбора ферм с шагом 6 м.	3 и	6
Фермы пролетом 24 м. Ключ для подбора ферм с шагом 12 м.	4	7
Фермы пролетом 18 и 24 м. Несущая способность элементов ферм	5	8
Фермы пролетом 18 м. Номенклатура ферм и расход материалов	6	9
Фермы пролетом 24 м. Номенклатура ферм и расход материалов	7	10
Схемы нагрузок от покрытия и снега для ферм пролетом 18 м. с шагом 6 и 12 м.	8	11
Схемы нагрузок от покрытия и снега для ферм пролетом 24 м. с шагом 6 м.	9	12
Схемы нагрузок от покрытия и снега для ферм пролетом 24 м. с шагом 12 м.	10	13
Фермы пролетом 18 и 24 м. Схемы подвески транспорта	11	14
Фермы пролетом 18 м I и II типы опалубок Таблицы изгибающих моментов от единичных нагрузок	12	15
Фермы пролетом 18 м III и IV типы опалубок. Таблицы изгибающих моментов от единичных нагрузок	13	16
Фермы пролетом 18 м. Таблицы нормальных сил от единичных нагрузок	14	17
Фермы пролетом 24 м. I тип опалубки Таблицы изгибающих моментов в узлах ферм от единичных нагрузок	15	18
Фермы пролетом 24 м. I тип опалубки Таблица нормальных сил от единичных нагрузок	16	19
Фермы пролетом 24 м. II и IV типы опалубок Таблицы изгибающих моментов в узлах ферм и единичных нагрузок	17	20
Фермы пролетом 24 м. II и IV типы опалубок Таблицы нормальных сил от единичных нагрузок	18	21
Фермы пролетом 24 м. III тип опалубки Таблицы изгибающих моментов в узлах ферм от единичных нагрузок	19	22
Фермы пролетом 24 м. III тип опалубки Таблица нормальных сил от единичных нагрузок	20	23
Фермы пролетом 24 м. V тип опалубки Таблицы изгибающих моментов в узлах ферм от единичных нагрузок	21	24
Фермы пролетом 24 м. V тип опалубки Таблица нормальных сил от единичных нагрузок	22	25
Фермы пролетом 24 м. I, II и IV типы опалубок Таблицы изгибающих моментов по граням вутов верхнего пояса ферм от единичных нагрузок	23	26
Фермы пролетом 24 м. III и V типы опалубок. Таблицы изгибающих моментов от единичных нагрузок по граням вутов верхнего пояса	24	27
Примеры схем покрытия зданий пролетами 18 и 24 м. при шаге ферм 6 м.	25	28
Примеры схем покрытия зданий пролетами 18 и 24 м при шаге ферм 12 м.	26	29
Опирание ферм и крепление горизонтальных связей. Узлы 1-6	27	30
Примеры разбивки закладных и накладных элементов для крепления плит покрытия, стоек фонаря и связей для ферм пролетом 18 м. с шагом 6 м.	28	31
Примеры разбивки закладных и накладных элементов для крепления плит покрытия стоек фонаря и связей для ферм пролетом 18 м. с шагом 12 м.	29	32
Примеры разбивки закладных и накладных элементов для крепления плит покрытия, стоек фонаря и связей для ферм пролетом 24 м. с шагом 6 м.	30	33
Примеры разбивки закладных и накладных элементов для крепления плит покрытия, стоек фонаря и связей для ферм пролетом 24 м. с шагом 12 м.	31	34
Горизонтальная связь РС1	32	35
Горизонтальные связи РС2, РС3	33	36
Горизонтальные связи РС4, РС5	34	37
Горизонтальная связь РС6	35	38
Накладные элементы А1, А2, МС1, МС2, МС3	36	39
Примеры решения элементов крепления путей подвесного транспорта. Вариант крепления с гибкими подвесками	37	40
Примеры решения элементов крепления путей подвесного транспорта. Вариант крепления с перекидными балками	38	41
Примеры решения элементов крепления путей подвесного транспорта. Варианты решения связей при креплении путей подвесного транспорта с гибкими подвесками и перекидными балками	39	42
Примеры решения элементов крепления путей подвесного транспорта. Узлы 1÷4	40	43
Примеры решения элементов крепления путей подвесного транспорта Узлы 5÷9	41	44
Примеры решения элементов крепления путей подвесного транспорта. Узлы 10÷12 Элемент А-1	42	45

2

ТК	Фермы пролетом 18 и 24 м.	Серия 1.463-3	
1969	Содержание	Выпуск I	Лист —

10234-01 3

Пояснительная записка

I Общая часть

1. В серии 1.463-3 приведены материалы для проектирования и рабочие чертежи железобетонных предварительно напряженных безраскосных ферм пролетом 18 и 24 м, с шагом 6 и 12 м для покрытий зданий со скатной кровлей, возводимых в I-IV районах снеговой нагрузки.
2. Настоящий выпуск содержит материалы для проектирования покрытий зданий:
   - расчетные нагрузки и ключи для подбора марок ферм;
   - примеры монтажных схем конструкций покрытий;
   - чертежи горизонтальных связей, схемы их установки в покрытиях и др.
3. Фермы запроектированы с учетом применения в покрытиях плит размером 3х6, 3х12, 1,5х6 и 1,5 х 12 м.
4. Выбор ферм для конкретных условий применения производится с учетом требований данного выпуска.
5. Фермы обозначаются марками, состоящими из букв и цифр. Первые две буквы определяют тип конструкции (ФБ - фермы безраскосные), последняя буква - вид предварительно напряженной арматуры нижнего пояса (П - пряди, В - проволока, А IV и А III В - стержни из стали классов А-IV и А-III В). Римские цифры в марках обозначают типоразмер опалубки, арабские - пролет ферм и их порядковый номер по несущей способности, соответствующий определенной комбинации нагрузок. Например, ферма пролетом 18 м, третья по несущей способности, армированная стержневой предварительно напряженной арматурой из стали класса А-III В, имеет марку ФБ 18 II-3А III В.

II Конструктивное решение

6. Для всех ферм одного пролета приняты одинаковые размеры внешнего контура, что позволяет изготовлять фермы в единой опалубочной форме со сменными вкладышами. Верхний пояс имеет круговое очертание. Опорные узлы ферм приняты высотой 900 мм.
7. Фермы запроектированы с учетом опирания их на типовые железобетонные колонны или подстропильные фермы. Крепление плит покрытия к фермам, а также их работа в жестком диске устанавливаются в конкретных проектах в соответствии с требованиями „Указаний по применению крупноразмерных плит в покрытиях промышленных зданий" (серия 1-237). Разбивка закладных деталей должна выполняться в соответствии с рекомендациями, приведенными в настоящем выпуске.
8. Общая устойчивость ферм и покрытия в целом в процессе эксплуатации здания обеспечивается жестким диском покрытия и связями, устанавливаемыми по верхнему поясу ферм в зданиях с фонарями. По коньку ферм, в пределах всей длины фонаря, устанавливаются постоянные жесткие распорки, а в двух фонарных ячейках каждого температурного блока при шаге ферм 6 м и в одной ячейке при шаге ферм 12 м - горизонтальные крестообразные связи. Чертежи связей и распорок, а также закладные детали для их крепления, приведены в настоящем выпуске.

III Расчет ферм и нагрузки

9. Расчет ферм произведен в соответствии с главами СН и П:
   II-В. 1-62 „Бетонные и железобетонные конструкции. Нормы проектирования".
   II-А. 11-62 „Нагрузки и воздействия. Нормы проектирования".
10. Фермы рассчитаны на нагрузки от веса покрытия, фонарей, снега и подвесного транспорта грузоподъемностью до 5 тонн. Схемы подвески кранов приведены в настоящем выпуске.
11. В местах перепадов профиля покрытия (в поперечном и в продольном направлениях) необходимо устанавливать фермы, рассчитанные на нагрузки от дополнительных снеговых отложений.
12. Определение усилий в элементах ферм произведено как в статически неопределимых стержневых системах с жесткими узлами.
13. В случае применения ферм под нагрузки, не предусмотренные в ключах данной серии, необходимо произвести пересчет ферм. Расчетные усилия могут быть определены по таблицам усилий в элементах ферм от единичных нагрузок, приведенных в настоящем выпуске.
14. Расчетные длины элементов ферм приняты по СН и П II-В. 1-62. При фонарях шириной 12 м расчетная длина верхнего пояса из плоскости фермы принята равной 0,8 расстояния между узлом фермы под наружной ногой фонаря и средним узлом, в котором предусмотрена горизонтальная распорка.
15. По степени образования трещин нижние пояса ферм с прядевой и проволочной арматурой отнесены ко второй категории трещиностойкости; нижние пояса со стержневой арматурой и стойки ферм отнесены к третьей категории трещиностойкости (с ограничением ширины раскрытия трещин до 0,1 мм при нормативных значениях нагрузки).
16. Для обеспечения анкеровки и ширины раскрытия трещин до 0,1 мм напряжения в продольной арматуре стоек в сечениях по грани поясов приняты при расчетной нагрузке в пределах 1800-2300 кг/см².

IV Указания по применению чертежей серии

17. Монтажные схемы покрытий с маркировкой конструкций ферм, фонарей, плит и связей по фермам и фонарям разрабатываются в проектах зданий. В проектах должны быть приведены опалубочные чертежи ферм с нанесенной на них разбивкой закладных деталей для крепления плит, подвесного транспорта, стоек торцового фахверка, связей и стоек фонарей применительно к принятому конкретному решению. При применении типовых фонарей серий ПК-01-126 и ПК-01-127 их необходимо скорректировать с учетом очертания верхнего пояса безраскосных ферм.
18. Фермы предназначены для применения в зданиях без агрессивной среды, однако конструктивное решение ферм (защитные слои, категория трещиностойкости и величина раскрытия трещин) позволяет применять их в зданиях со слабо и среднеагрессивными воздушными средами. При этом состав бетона и группа антикоррозионного лакокрасочного покрытия назначаются в проекте здания согласно „Указаниям по проектированию антикоррозионной защиты строительных конструкций" (СН 262-67).
19. Для ферм, эксплуатация которых предусмотрена на открытом воздухе или в неотапливаемых помещениях при расчетных отрицательных температурах воздуха ниже минус 30°С, рекомендуется в качестве напрягаемой арматуры применять высокопрочную проволоку, пряди и горячекатаную стержневую сталь марки 20ХГ2Ц.
20. Выбор ферм для нагрузок, не предусмотренных ключами подбора ферм, может производиться с помощью таблиц несущей способности элементов ферм, приведенных на листе 5

3

ТК	Фермы пролетом 18 и 24 м	Серия 1.463-3	
1969	Пояснительная записка	Выпуск I	лист —

ПРОЕКТНЫЙ ИНСТИТУТ N1 г. Ленинград
рук. группы
Мирозов

Ключ подбора ферм пролётам 18 м с шагом 6 м

Профиль покрытия	Расчетная нагрузка, кг/м²		Покрытие с фонарём. Вид подвесного транспорта											Покрытие без фонаря. Вид подвесного транспорта										
	От покрытия и снега	В том числе от снега (не более)	Без подвесного транспорта	Подвесные грузы	2 кран-балки Q=1т	2 кран-балки Q=2т	2 кран-балки Q=3,2т	1 кран-балка Q=2т (2 оп.)	1 кран-балка Q=3,2т (2 оп.)	1 кран-балка Q=5т (2 оп.)	1 кран-балка Q=2т (3 оп.)	1 кран-балка Q=3,2т (3 оп.)	1 кран-балка Q=5т (3 оп.)	Без подвесного транспорта	Подвесные грузы	2 кран-балки Q=1т	2 кран-балки Q=2т	2 кран-балки Q=3,2т	1 кран-балка Q=2т (2 оп.)	1 кран-балка Q=3,2т (2 оп.)	1 кран-балка Q=5т (2 оп.)	1 кран-балка Q=2т (3 оп.)	1 кран-балка Q=3,2т (3 оп.)	1 кран-балка Q=5т (3 оп.)
При отсутствии переладов профиля покрытия	250	70	1	1	1	2	4	1	1	3	2	2	4	1	1	1	2	4	1	1	3	2	4	4
	300	100	1	1	1	3	5	1	1	4	2	3	5	1	1	1	2	4	1	1	4	2	4	5
	350	140	1	2	2	4	5	1	2	4	2	4	5	1	2	2	3	5	1	2	4	2	4	5
	400	100	2	2	3	4	5	2	3	4	3	4	6	1	2	2	4	5	2	2	4	3	5	5
		210									4				3	3				3	5			
	450	210	2	3	4	5	6	2	4	5	4	5	6	1	3	3	5	6	2	4	5	4	5	6
	500	210	2	4	4	5	6	3	4	5	4	5	6	2	3	4	5	6	2	4	5	4	5	6
	550	210	4	5	5	6	6	4	5	6	5	6	8	2	4	4	5	6	2	5	6	5	6	8
В местах переладов профиля покрытия	250	70	1	2	2	3	5	1	2	3	2	4	5	1	1	1	2	4	1	2	4	2	4	5
	300	100	1	2	2	4	5	1	2	4	3	5	5	1	2	2	4	5	1	2	4	3	4	5
	350	100	1	3	4	5	5	2	3	5	4	5	6	1	2	2	4	5	2	3	5	4	5	6
		140					6	3	4					2	4	4	5		3	4				
	400	100	2	4	4	5	6	4/2	4	5	4	5	6	1	2	2	4	5	3	4	5	4	5	6
		140						4	5					2	4	4	5	6	4	5	6			
	450	100	2	4	4	6	6	4/2	4	5	5	6	6	2	4	4	5	6	4	5	6	4	5	6
		210	4	5	5			4	5	6				4	5	5	8	8	5	6		5	6	8
	500	140	4	5	5	6	8	4	5	6	5	6	6	4	4	5	6	8	5	5	6	6	6	8
		210	5	6	6			5	6				8	5	5	6	8			6			8	
	550	210	5	6	6	6	8	5	6	6	6	8	8	5	6	6	8	8	5	6	8	6	8	8

Примечания

1. Цифры в клетках обозначают несущую способность ферм. Индексы, обозначающие пролет, тип опалубки и вариант армирования нижних поясов ферм, условно опущены.
2. За расчетную нагрузку принята равномерно распределённая нагрузка от покрытия и снега. Собственный вес ферм в нагрузку не включен, поскольку он учтён в расчетах дополнительно.
3. Схемы нагрузок от подъёмно-транспортного оборудования приведены на листе 11

Исправленному верить Глав 7/8-1969г.

ТК	Фермы пролётам 18м	серия 1.463-3	
1969	Ключ подбора ферм с шагом 6м	выпуск I	лист 1и

10234-01 5

Проверил Серпова
Гипрониигаз г. Ленинград

Ключ подбора ферм пролётом 18 м с шагом 12м

Профиль покрытия	Покрытие с фонарём: Расчетная нагрузка кг/м² от покрытия и снега	в том числе от снега (не более)	Без подвесного транспорта	Вид подвесного транспорта: Подвесные грузы	2 крана-балки Q=1т	2 крана-балки Q=2т	2 крана-балки Q=3,2т	1 кран-балка Q=2т (2 оп.)	1 кран-балка Q=3,2т (2 оп.)	1 кран-балка Q=2т (3 оп.)	1 кран-балка Q=3,2т (3 оп.)	Покрытие без фонаря: Расчетная нагрузка кг/м² от покрытия и снега	в том числе от снега (не более)	Без подвесного транспорта	Вид подвесного транспорта: Подвесные грузы	2 крана-балки Q=1т	2 крана-балки Q=2т	2 крана-балки Q=3,2т	1 кран-балка Q=2т (2 оп.)	1 кран-балка Q=3,2т (2 оп.)	1 кран-балка Q=2т (3 оп.)	1 кран-балка Q=3,2т (3 оп.)
При отсутствии перепадов профиля покрытия	300	70	7	7	7	9	9	7	7	7	9	300	70	7	7	9	7	9	7	7	7	9
	350	100	7	7	9	9	10	7	7	9	9	350	100	7	7	7	9	9	7	7	7	9
	400	140	7	9	9	10	11	9	9	9	9	400	100 140	7	7	7 9	9	9	7	7 9	7	9
	450	140	9	9	10	11	11	9	9	9	10	450	140	7	7	9	9	10	7	9	9	10
	500	140	9	10	11	11	12	10	10	10	11	500	210	9	9	9	10	11	9	9	9	10
	550	140	10	11	11	12	12	11	11	11	11	550	140 210	9	9	10	11	11 12	9	10	10	11
	650/540	210	11	12	12	13	—	12	12	12	12	650	210	10	11	11	12	12	11	12	11	12
	700	210	12	12	12	13	—	12	12	12	12	700	210									
С перепадом профиля покрытия: Вдоль и поперек ферм	300	70	7	7	7	9	10	7	7	7	9	300	70	7	7	9	9	9	7	7	9	9
	350	70 100	7	7	9	9	10	7 9	9	9	9	350	70 100	7	7 9	9	9	10	7 9	9	9	9
	400	100 140	7 9	9	9	10	11	9	9	9	10	400	100 140	7 9	9	9 10	9 10	10 11	9	9 10	9	10
	450	100	9	9	10	10	11	9	9	10	10	450	100	9	9	9	10	11	9	10	9	10
	500	100	10	10	10	11	12	10	10	10	11	500	100	9	10	10	11	11	10	11	10	11
	650/540	210	12	12	12	13	—	12	13	12	13	650	140 210	12 13	12 13	12 13	13	13 —	12 13	12 13	12 13	12 13
	700	210	12	13	13	13	—	12	13	13	13	700	210	13	13	13	—	—	13	—	13	—
	Вдоль ферм: 450	140	9	10	10	11	11	9	10	10	11	450	140	7	9	9	10	11	9	9	9	10
	500	210	11	11	11	11	12	11	11	11	11	500	210	9	9	10	10	11	9	9	10	10
	550	140	11	11	11	12	12	11	11	11	12	550	140	9	10	10	11	12	9	10	11	11

Примечания

1. Цифры в клетках ключа обозначают несущую способность ферм. Индексы, означающие пролёт, тип опалубки и вариант армирования нижних поясов ферм, условно опущены.
2. За расчетную нагрузку принята равномерно распределенная нагрузка от покрытия и снега. Собственный вес ферм в нагрузку не включен, поскольку он учтён в расчетах дополнительно.
3. Схемы нагрузок от подъемно-транспортного оборудования приведены на листе 11.
4. В графе „Расчетная нагрузка" в числителе приведена нагрузка на бесфонарных участках покрытия, в знаменателе — на фонаре.

ТК	Фермы пролётом 18 м	Серия 1.463-3	
1969	Ключ для подбора ферм с шагом 12 м	Выпуск I	Лист 2

г. Ленинград
Рук. группы Сергова
Гл. инженер проекта Гаврилов
Проверил Бакулин
Гл. специалист Городов
Нач. отдела Чеботарь

Ключ подбора ферм пролетом 24 м с шагом 6 м

Профиль покрытия	Покрытие с фонарём: Расчетная нагрузка кг/м²: От покрытия и снега	в том числе от снега (не более)	Без подвесного транспорта	Вид подвесного транспорта: Подвесные грузы	2 кран-балки Q=1т	2 кран-балки Q=2т	2 кран-балки Q=3,2т	1 кран-балка Q=2т (3× оп.)	1 кран-балка Q=3,2т (3× оп.)	1 кран-балка Q=5т (3× оп.)	Покрытие без фонаря: Без подвесного транспорта	Вид подвесного транспорта: Подвесные грузы	2 кран-балки Q=1т	2 кран-балки Q=2т	2 кран-балки Q=3,2т	1 кран-балка Q=2т (3× оп.)	1 кран-балка Q=3,2т (3× оп.)	1 кран-балка Q=5т (3× оп.)
При отсутствии перепадов профиля покрытия	250	70	1	3	3	4	5	3	5	6	1	2	2	3	4	2	4	5
	300	100	2	3	3	4	5	4	5	6	1	3	3	3	4	3	4	5
	350	140	3	4	4	4	6	4	5	6	2	3	3	4	5	4	5	6
	400	100 210	3	4	4	5	6	5	6	7	2	4	4	4	6	4 5	6	7
	450	100 210	4	4	4	5 6	7	5	6	7	3	4	4	5	7	5	6	7
	500	210	4	5	5	6	7	6	7	9	4	5	5	6	7	6	6	7
	550	210	5	6	6	7	9	6	7	9	4	5	5	6	7	6	7	9
В местах перепадов профиля покрытия	250	70	1	3	3	4	5	4	5	7	1	2	2	4	5	2	4	6
	300	100 70 70 100	2 3	4	4	4	6	4	6	7	2	3	3	4 5	6	3	5	7
	350	100 140	3 4	4	4	5	6	5	6	7	3 4	4 5	4 5	5 6	6	4 5	6	7
	400	100 140	4	5	5	5 6	7	5	7	9	4	4 5	5	6	7	6	6	7
	450	100 210	5	5	5	6	7	6	7	9	5 6	5 6	5 6	6 7	7 9	6 7	7 9	9
	500	140 210	5 6	6	6	7	9	7	7	9	5 6	6 7	6 7	6 7	9	7	7 9	9
	550	210	6	6	6	7	9	7	9	9	6	7	7	9	9	7	9	9

Примечания

1. Цифры в клетах ключа обозначают несущую способность ферм. Индексы, обозначающие пролёт, тип опалубки и вариант армирования нижних поясов ферм, условно опущены.
2. За расчетную нагрузку принята равномерно распределённая нагрузка от покрытия и снега. Собственный вес ферм в нагрузку не включен, поскольку он учтён в расчетах дополнительно.
3. Схемы подвески транспорта приведены на листе 11

Исправленному верить Згага
7/X-1969г.

(6)

ТК	Фермы пролётом 24 м		Серия 1.463-3	
1969	Ключ подбора ферм пролётом 24 м с шагом 6 м		Выпуск I	Лист 3и

Проектный институт г. Ленинград. Ст. инженер Морозов Главный инженер проекта Кагон Гл. инж. проекта Кагон Проверил Уповачков

Ключ подбора ферм пролётом 24 м с шагом 12 м

Профиль покрытия	Покрытие с фонарем: Расчетная нагрузка кг/м² от покрытия и снега	в том числе от снега (не более)	без подвесного транспорта	Вид подвесного транспорта: Подвесные грузы	2 кран-балки Q=1т	2 кран-балки Q=2т	2 кран-балки Q=3.2т	1 кран-балка Q=2т (3х оп.)	1 кран-балка Q=3.2т (3х оп.)	Покрытие без фонаря: Расчетная нагрузка кг/м² от покрытия снега	в том числе от снега (не более)	без подвесного транспорта	Вид подвесного транспорта: Подвесные грузы	2 кран-балки Q=1т	2 кран-балки Q=2т	2 кран-балки Q=3.2т	1 кран-балка Q=2т (3х оп.)	1 кран-балка Q=3.2т (3х оп.)
При отсутствии перепадов профиля покрытия	300	70	8	8	10	10	10	10	10	300	70	8	8	8	8	10	8	10
	350	100	10	10	10	11	11	10	10	350	100	8	8	8	10	10	8	10
	400	140	10	10	11	11	12	11	11	400	140	8	10	10	10	11	10	10
	450	140	11	11	11	12	12	11	12	450	140	10	10	11	11	12	11	11
	500	140	11	12	12	12	13	12	12	500	210	11	11	12	12	12	12	12
	550	140	12	13	13	13	14	13	13	550	210	11	12	12	13	13	12	13
	650/540	210	12	13	13	14	14	13	13	650	210	13	13	13	14	14	13	14
	700	210	13	14	14	14		14	14	700	—	—	—	—	—	—	—	—
С перепадами профиля покрытия: Вдоль и поперек ферм	300	70	8	10	10	10	11	10	10	300	70	8	8	8	10	10	8	10
	350	100	10	10	10	11	11	11	11	350	100	8	10	10	11	11	10	11
	400	140	10	11	11	12	12	11	12	400	140	10	11	11	12	12	11	11
	450	100	11	12	12	12	13	12	12	450	100	11	12	12	12	12	11	12
	500	100	12	12	12	13	14	12	13	500	100	12	12	12	13	13	12	12
	650/540	210	14	14	14	—	—	14	—	650	210	14	—	—	—	—	—	—
	700	210	14	—	—	—	—	—	—	700	—	—	—	—	—	—	—	—
Вдоль ферм	450	140	11	11	12	12	13	12	12	450	140	11	11	11	11	12	11	12
	500	210	12	12	12	13	13	13	13	500	210	11	11	11	12	13	12	12
	550	140	12	12	13	14	14	13	14	550	140	12	12	12	13	13	13	13

Примечания

1. Цифры в клетках ключа обозначают несущую способность ферм. Индексы, обозначающие пролёт, тип опалубки и вариант армирования нижних поясов ферм, условно опущены.
2. За расчетную нагрузку принята равномерно распределённая нагрузка от покрытия и снега. Собственный вес ферм в нагрузку не включен, поскольку он учтён в расчетах дополнительно.
3. Схемы подвески транспорта приведены на листе 11.
4. В графе "Расчетная нагрузка" в числителе приведена нагрузка на бесфонарных участках покрытия, в знаменателе - на фонаре

ТК	Фермы пролётом 24 м	серия 1.463-3	
1969	Ключ подбора ферм 24 м с шагом 12 м	Выпуск I	лист 4

Инв.№ подл. | Подпись и дата | Взам.инв.№ | Инв.№ дубл. | Гл.инженер проекта Чеботарёв | Проверил Ильина | Сергеева | г. Ленинград

10234-01

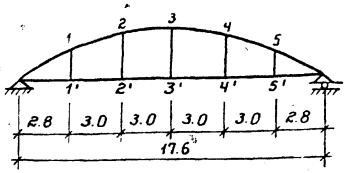

Схема ферм пролетом 18 м

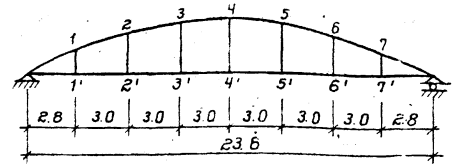

Схема ферм пролетом 24м

Несущая способность элементов ферм – Nе, тм

марка фермы	При проверке элементов ферм: по прочности: нижний пояс	верхний пояс	стойки 1-1' 5-5'	стойки 2-2' 4-4'	стойки 3-3'	по трещиностойкости: нижний пояс
ФБ18 I–1	3.4	5.8	1.2	2.1	2.5	2.5
ФБ18 I–2	3.8	5.8	1.4	2.8	2.7	2.9
ФБ18 I–3	3.8	5.8	1.7	2.8	3.3	3.2
ФБ18 I–4	4.1	5.8	1.7	3.2	3.3	3.6
ФБ18 II–4	6.2	9.8	2.1	3.1	3.2	4.0
ФБ18 II–5	7.1	9.8	2.1	4.1	4.5	4.8
ФБ18 II–6	8.0	9.8	2.1	4.1	4.5	5.5
ФБ18 III–7	9.0	11.3	2.3	3.6	3.4	5.3
ФБ18 III–8	10.0	11.3	2.3	5.4	6.1	6.0
ФБ18 III–9	10.5	13.2	2.8	4.6	5.4	6.3
ФБ18 IV–9	14.0	17.6	2.6	4.4	5.1	7.8
ФБ18 IV–10	15.4	17.6	3.0	5.2	5.8	7.9
ФБ18 IV–11	17.4	18.2	3.0	6.0	6.6	8.5
ФБ18 IV–12	20.0	20.1	3.0	6.0	6.6	10.1
ФБ18 IV–13	22.0	21.5	3.3	7.4	9.0	11.2

марка фермы	При проверке элементов ферм. по прочности: нижний пояс	верхний пояс	стойки 1-1' 7-7'	стойки 2-2' 6-6'	стойки 3-3' 5-5'	стойки 4-4'	по трещиностойкости: нижний пояс
ФБ24 I–1	3.8	5.8	1.8	1.8	2.0	2.0	2.9
ФБ24 I–2	4.7	6.1	2.4	3.3	3.6	3.8	3.2
ФБ24 I–3	5.3	6.8	2.4	3.3	3.7	3.8	3.6
ФБ24 II–3	8.0	9.8	1.5	2.8	3.2	3.6	4.6
ФБ24 II–4	8.9	10.7	2.3	3.7	4.0	3.9	5.2
ФБ24 II–5	10.0	11.3	2.3	3.7	4.5	4.7	5.8
ФБ24 III–5	13.3	15.3	1.9	3.1	3.8	3.9	7.0
ФБ24 III–6	15.9	15.3	1.9	3.7	5.3	5.6	7.2
ФБ24 III–7	17.3	15.9	2.0	4.2	5.3	5.6	8.6
ФБ24 IV–8	17.3	18.2	2.5	5.3	4.9	5.0	8.6
ФБ24 IV–9	19.9	18.2	2.9	5.3	7.3	7.4	9.7
ФБ24 IV–10	19.9	20.6	2.9	5.3	6.6	6.2	9.7
ФБ24 V–11	35.9	37.5	2.8	4.7	6.7	6.7	16.0
ФБ24 V–12	40.0	37.5	2.8	4.7	6.5	6.6	18.5
ФБ24 V–13	46.2	43.9	2.8	4.7	6.7	6.7	19.6
ФБ24 V–14	52.0	47.7	2.8	5.5	8.8	9.5	21.7

Выбор ферм для нагрузок, не предусмотренных ключами подбора ферм, производится следующим образом:
- Определяются усилия в элементах ферм по граням бутов и в расчетных сечениях верхнего пояса путем умножения усилий от единичных нагрузок, приведенных на листах 12÷24, на расчетные и нормативные (при проверке трещиностойкости) нагрузки;
- Определяют значения Nе в расчетных сечениях элементов по формулам, приведенным на данном листе;
- Определяется требуемая марка ферм по несущей способности путем сравнения полученных значений Nе от внешних нагрузок с несущей способностью элементов ферм.

Примечание. Значения Nе приведены для элементов ферм на участках между бутами

Формулы для определения величины Nе от действия внешних нагрузок на фермы

элемент	напряженное состояние	При проверке элементов ферм: по прочности	по трещиностойкости
Нижний пояс	Растяжение с малым эксцентриситетом	$Ne = K_1 M + N\left(\frac{h}{2} - a_1\right)$	$Ne = M_н + \frac{N_н h}{6}$
Верхний пояс	сжатие с малым эксцентриситетом	$Ne = K_2 M \cdot \eta + N\left(\frac{h}{2} - a_2\right)$	—
Стойки	Растяжение с большим эксцентриситетом	$Ne = M + N\left(\frac{h}{2} - a_3\right)$	—
	сжатие с большим эксцентриситетом	$Ne = M - N\left(\frac{h}{2} - a_3\right)$	—

h — высота сечения элемента

a — расстояние от центра тяжести растянутой или менее сжатой арматуры до ближайшей грани сечения, $a_1 = 5$ см, $a_2 = 4$ см, $a_3 = 3.5$ см.

K_1 и K_2 — коэффициенты, учитывающие перераспределение изгибающих моментов вследствие пластических деформаций бетона и образования трещин. $K_1 = 0{,}5$, $K_2 = 0{,}7$

M, $M_н$, N и $N_н$ — соответственно расчетные и нормативные изгибающие моменты и нормальные силы в элементах ферм, полученные из статического расчета, выполненного в упругой стадии.

η — коэффициент, учитывающий влияние прогиба элемента, определяемый по СНиП II-В.1-62, в опорном сечении (по грани бута) η принимается равным 1

$N_п$ — расчетная приведенная нормальная сила, определяемая по СНиП II-В.1-52. Всечении по грани бута $N_п = N$

ТК	Фермы пролетом 18 и 24 м	серия 1.463-3	
1969	Несущая способность элементов ферм	выпуск I	лист 5

г. Ленинград

Номенклатура ферм и расход материалов

Марка фермы	Напрягаемая арматура	Вес т	Бетон: марка	Бетон: прочность на сжатие к моменту отпуска натяжения арматуры	Бетон: объем м³	Расход стали кг
ФБ 18 I – 1В	32 ф 5 Вр II	6.5	400	280	2.6	319
ФБ 18 I – 1А III В	4 ф 20А III В					407
ФБ 18 I – 1А IV	2ф20А IV+2ф 18А IV					390
ФБ 18 I – 2п	6 ф 15 п 7	6.5	400	280	2.6	376
ФБ 18 I – 2В	40 ф 5 Вр II					368
ФБ 18 I – 2А III В	2ф22А III В+2ф20А III В					452
ФБ 18 I – 2А IV	4ф 20 А IV					434
ФБ 18 I – 3п	8 ф 15 п 7	6.5	400	280	2.6	431
ФБ 18 I – 3В	52 ф 5 Вр II					417
ФБ 18 I – 3А III В	2ф 22А III В+2ф20А III В					467
ФБ 18 I – 3А IV	4ф20А IV					449
ФБ 18 I – 4п	8 ф 15 п 7	6.5	500	350	2.6	450
ФБ 18 I – 4В	52 ф 5 Вр II					436
ФБ 18 I – 4А III В	4ф 22 А III В		400	280		504
ФБ 18 I – 4А IV	2ф22А IV+2ф20А IV					486
ФБ 18 II – 4п	6 ф 15 п 7	7.7	400	280	3.1	380
ФБ 18 II – 4В	40 ф 5 Вр II					365
ФБ 18 II – 5п	8 ф 15 п 7	7.7	400	280	3.1	469
ФБ 18 II – 5В	52 ф 5 Вр II					448
ФБ 18 II – 5А III В	2ф 25А III В+2ф22А III В					548
ФБ 18 II – 5А IV	4ф 22 А IV					516
ФБ 18 II – 6п	10 ф 15 п 7	7.7	400	300	3.1	510
ФБ 18 II – 6В	68 ф 5 Вр II			280		493
ФБ 18 II – 6А III В	4ф 25 А III В					580
ФБ 18 II – 6А IV	2ф25А IV+2ф 22 А IV					549
ФБ 18 III – 7п	8 ф 15 п 7	9.2	400	280	3.7	463
ФБ 18 III – 7В	56 ф 5 Вр II					450
ФБ 18 III – 7А III В	2ф 28А III В+2ф 25А III В					606
ФБ 18 III – 7А IV	4ф 25 А IV					570

Марка фермы	Напрягаемая арматура	Вес т	Бетон: марка	Бетон: прочность на сжатие к моменту отпуска натяжения арматуры	Бетон: объем м³	Расход стали кг
ФБ 18 III – 8п	10 ф 15 п 7	9,2	400	300	3.7	598
ФБ 18 III – 8В	68 ф 5 Вр II					578
ФБ 18 III – 8А III В	4ф 28 А III В			280		736
ФБ 18 III – 8А IV	2ф 28 А IV+2 ф 25А IV					701
ФБ 18 III – 9п	10ф 15 п 7	9,2	500	350	3.7	573
ФБ 18 III – 9 В	68ф 5 Вр II					548
ФБ 18 III – 9А III В	2ф 32А III В+2ф25А III В					739
ФБ 18 III – 9А IV	4ф 28 А IV					721
ФБ 18 IV – 9п	10ф 15 п 7	10,5	400	280	4.2	536
ФБ 18 IV – 9 В	64ф 5 Вр II					508
ФБ 18 IV – 9А III В	4ф25А III В+2ф20А III В					695
ФБ 18 IV – 9А IV	6ф 22А IV					651
ФБ 18 IV – 10п	10ф 15 п 7	10,5	400	280	4.2	586
ФБ 18 IV – 10 В	68ф 5 Вр II					562
ФБ 18 IV – 10А III В	2ф 32 А III В+2ф28А III В					773
ФБ 18 IV – 10А IV	4ф 28 А IV					720
ФБ 18 IV – 11 п	12ф 15 п 7	10,5	400	280	4, 2	675
ФБ 18 IV – 11 В	80 ф 5 Вр II					645
ФБ 18 IV – 11А III В	4ф 32 А III В					881
ФБ 18 IV – 11 А IV	2ф 32 А IV+2ф 28А IV					828
ФБ 18 IV – 12 п	14ф 15 п 7	10.5	500	350	4, 2	729
ФБ 18 IV – 12 В	96 ф 5 Вр II					695
ФБ 18 IV – 12А III В	6 ф 28А III В					954
ФБ 18 IV – 12 А IV	4ф 32 А IV					887
ФБ 18 IV – 13 п	16ф 15 п 7	10,5	500	400	4, 2	953
ФБ 18 IV – 13 В	108 ф 5 Вр II			350		912
ФБ 18 IV – 13 А III В	4ф28А III В+2ф 32А III В					1200
ФБ 18 IV – 13 А IV	6 ф 28 А IV					1146

Инв. № подл. | Подп. и дата | Взам. инв. № | Инв. № дубл. | Подп. и дата
Гип. Чеботаров | Нач. отд. Стасенко | Рук. группы Стасенко | Гип. проект Инженер | Проверил Чебаков | Н. контр. Нечаев
г. Ленинград

Номенклатура ферм и расход материалов

Марка фермы	Напрягаемая арматура	Вес т	Бетон: марка	Бетон: прочность на сжатие к моменту отпуска натяжения арматуры	Бетон: объем м³	Расход стали кг
ФБ24I-1п	6 ф 15 П7	9.2	400	280	3.7	458
ФБ24I-1В	40ф5 Вр II					446
ФБ24I-1АIIIВ	2ф22АIIIВ+2ф20АIIIВ					559
ФБ24I-1АIV	4ф20АIV					534
ФБ24I-2п	8 ф 15 П7	9.2	400	280	3.7	622
ФБ24I-2В	52ф5 Вр II					597
ФБ24I-2АIIIВ	2ф25АIIIВ+2ф22АIIIВ					733
ФБ24I-2АIV	4ф22АIV					691
ФБ24I-3п	8 ф 15 П7	9.2	500	350	3.7	654
ФБ24I-3В	52ф5 Вр II					623
ФБ24I-3АIIIВ	4ф25АIIIВ					800
ФБ24I-3АIV	2ф25АIV+2ф22АIV					759
ФБ24II-3п	8 ф 15 П7	10.5	400	280	4.2	570
ФБ24II-3В	48ф5 Вр II					535
ФБ24II-3АIIIВ	4ф25АIIIВ					726
ФБ24II-3АIV	2ф25АIV+2ф22АIV					685
ФБ24II-4п	10ф15П7	10.5	400	280	4.2	719
ФБ24II-4В	68ф5 Вр II					705
ФБ24II-4АIIIВ	2ф28АIIIВ+2ф25АIIIВ					870
ФБ24II-4АIV	4ф25АIV					822
ФБ24II-5п	10ф15П7	10.5	500	350	4.2	715
ФБ24II-5В	68ф5 Вр II					697
ФБ24II-5АIIIВ	4ф28АIIIВ					908
ФБ24II-5АIV	2ф28АIV+2ф25АIV					862
ФБ24III-5п	10ф15П7	11.7	400	280	4.7	659
ФБ24III-5В	64ф5 Вр II					626
ФБ24III-5АIIIВ	4ф28АIIIВ					852
ФБ24III-5АIV	2ф28АIV+2ф25АIV					806
ФБ24III-5п	10ф15П7	11.7	400	280	4.7	718
ФБ24III-6В	68ф5 Вр II					700
ФБ24III-6АIIIВ	6ф25АIIIВ					1002
ФБ24III-6АIV	4ф25АIV+2ф20АIV					935

Марка фермы	Напрягаемая арматура	Вес т	Бетон: марка	Бетон: прочность на сжатие к моменту отпуска натяжения арматуры	Бетон: объем м³	Расход стали кг
ФБ24III-7п	12ф15П7	11.7	400	320	4.7	888
ФБ24III-7В	84ф5 Вр II			280		870
ФБ24III-7АIIIВ	4ф25АIIIВ+2ф28АIIIВ					1160
ФБ24III-7АIV	6ф25АIV					1113
ФБ24IV-8п	12ф15П7	14.2	400	280	5.7	772
ФБ24IV-8В	84ф5 Вр II					754
ФБ24IV-8АIIIВ	4ф25АIIIВ+2ф28АIIIВ					1044
ФБ24IV-8АIV	6ф25АIV					997
ФБ24IV-9п	14ф15П7	14.2	400	320	5.7	963
ФБ24IV-9В	96ф5 Вр II			280		931
ФБ24IV-9АIIIВ	6ф28АIIIВ					1271
ФБ24IV-9АIV	4ф28АIV+2ф25АIV					1224
ФБ24IV-10п	14ф15П7	14.2	400	320	5.7	1020
ФБ24IV-10В	96ф5 Вр II			280		988
ФБ24IV-10АIIIВ	6ф28АIIIВ					1328
ФБ24IV-10АIV	4ф28АIV+2ф25АIV					1281
ФБ24V-11п	18ф15П7	18.2	400	280	7.3	1028
ФБ24V-11В	120ф5 Вр II					958
ФБ24V-11АIIIВ	4ф28АIIIВ+4ф25АIIIВ					1346
ФБ24V-11АIV	8ф25АIV					1252
ФБ24V-12п	20ф15П7	18.2	400	340	7.3	1081
ФБ24V-12В	136ф5 Вр II			280		1017
ФБ24V-12АIIIВ	8ф28АIIIВ					1440
ФБ24V-12АIV	4ф28АIV+4ф25АIV					1346
ФБ24V-13п	24ф15П7	18.2	500	350	7.3	1201
ФБ24V-13В	164ф5 Вр II					1128
ФБ24V-13АIIIВ	4ф32АIIIВ+4ф28АIIIВ					1631
ФБ24V-13АIV	8ф28АIV					1489
ФБ24V-14п	26ф15П7	18.2	500	400	7.3	1563
ФБ24V-14В	174ф5 Вр II			350		1432
ФБ24V-14АIIIВ	8ф32АIIIВ					2055
ФБ24V-14АIV	4ф32АIV+4ф28АIV					1913

г. Ленинград, Стройпроект, Госстроя СССР, Отдел типового проектирования

Нагрузки на фермы пролетом 18м с шагом ферм 6 и 12м

От покрытия q кг/м²	От снега, p кг/м²						
	Без перепадов профиля покрытия						
	Без фонаря			С фонарем			
	1	2	3	4	5	6	7
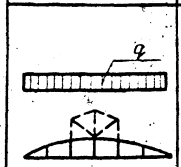	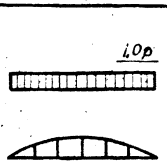	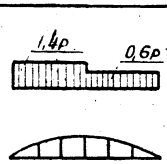	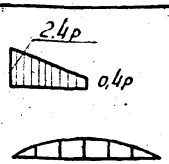	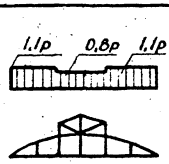	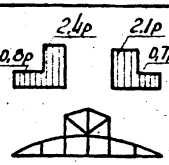	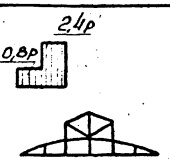	

От снега, p кг/м²						
В местах перепадов профиля покрытия						
Перепад поперек ферм					Перепад вдоль ферм	
Без фонаря		С фонарем			Без фонаря	С фонарем
8	9	10	11	12	13	14
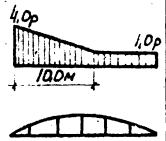	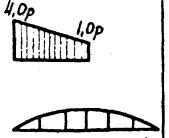	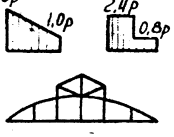	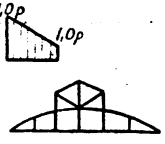	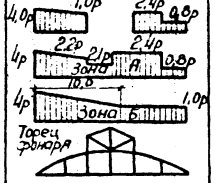	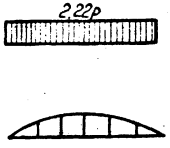	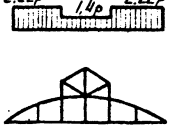

Расчетные нагрузки на фермы пролетом 18м от собственного веса светоаэрационных фонарей

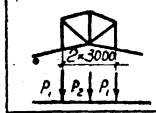

	На ряд колонн ферму		На ферму под торцом фонаря	
	P_1 т	P_2 т	P_1 т	P_2 т
шаг 6 м	2,6	0,1	1,4	1,0
шаг 12м	6,5	0,4	4,5	1,1

Без перепадов профиля покрытия

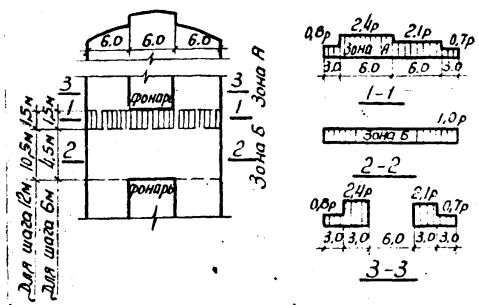

В местах перепадов профиля покрытия поперек ферм

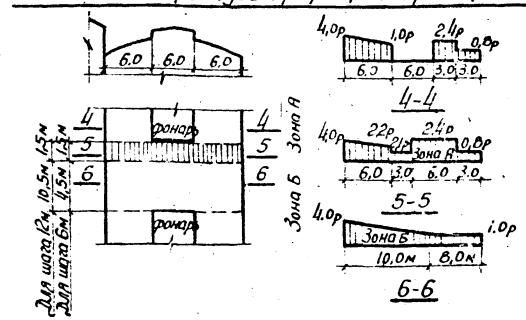

Примечания

1. Схемы снеговой нагрузки приняты по СНиП II-А 11-62. Снеговая нагрузка в местах перепадов профиля покрытия принята максимально возможной интенсивности.
2. Нагрузки от собственного веса фонаря включают вес торцовой стенки.
3. При шаге ферм 12м в покрытии по фонарям предусмотрена установка плит только размером 3×12м.

Схемы распределения снеговой нагрузки за торцом фонаря

ТК 1969	Схемы нагрузок от покрытия и снега для ферм пролетом 18м с шагом 6 и 12м	Серия 1.463-3 Выпуск 1 Лист 8.

Инв. № подл. | Подп. и дата | Взам. инв. № | Инв. № дубл. | Подп. и дата
Гипроспецгаз г. Ленинград
Проверил Ахметзянов
Гл. инж. Кашин
Гл. спец. Шишов

Нагрузки на фермы пролетом 24м с шагом ферм 6м

От покрытия q кг/м²	От снега, P кг/м²						
	Без перепадов профиля покрытия						
	Без фонаря			С фонарем			
	1	2	3	4	5	6	7
	q	1.0P	1.4P, 0.6P	2.4P, 0.4P	1.2P, 0.8P, 1.2P	0.83P, 2.5P, 2.5P, 0.83P	0.83P, 2.5P, 2.5P, 0.83P	2.5P, 0.83P, 2.5P, 0.83P, 1.0P, Зона А, Зона Б, Торец фонаря

От снега, P кг/м²					
В местах перепадов профиля покрытия					
Перепад поперек ферм				Перепад вдоль ферм	
Без фонаря		С фонарем		Без фонаря	С фонарем
8	9	10	11	12	13	14
4.0P, 1.0P, 10м	4.0P, 1.0P, 10м	4.0P, 1.0P, 2.5P, 0.83P	4.0P, 1.0P	4P, 1.0P, 2.5P, 0.83P, 2.2P, Зона А, Зона Б, Торец фонаря	2.22P	2.22P, 1.4P, 2.22P, Торец фонаря

Расчетные нагрузки на фермы пролетом 24 м от собственного веса светоаэрационных фонарей

Схема фонаря	На рядовую ферму				На ферму под торцом фонаря			
	P_1 т	P_2 т	P_3 т	P_4 т	P_1 т	P_2 т	P_3 т	P_4 т
4×3000	2.7	0.1	1.6	—	1.6	1.2	1.2	—
3000, 6000, 3000	2.7	—	—	0.9	1.6	—	—	1.8

Без перепадов профиля покрытия

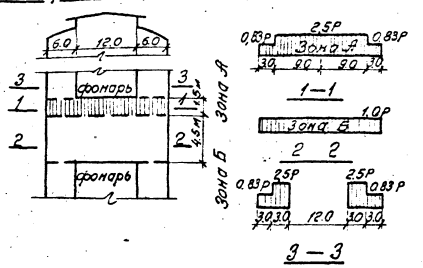

1–1

2 2

3–3

В местах перепадов профиля покрытия поперек ферм

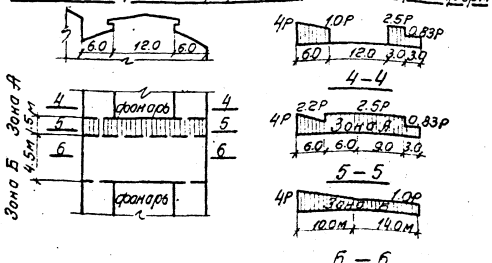

4–4

5–5

6–6

Примечания

1. Схемы снеговой нагрузки приняты по СНиП II-А 11-62. Снеговая нагрузка в местах перепадов профиля покрытия принята максимально возможной интенсивности.
2. Нагрузки от собственного веса фонаря включают вес торцовой стенки.

Схемы распределения снеговой нагрузки за торцом фонаря

ТК 1969	Схемы нагрузок от покрытия и снега для ферм пролетом 24м с шагом 6м	Серия 1.463-3, Выпуск I, Лист 9.

Управление начальника Главпромстроя при Госстрое СССР
г. Ленинград
От инженера Кагана
Проверил Подшивалов
Составил Новоселов

Нагрузки на фермы пролетом 24м с шагом ферм 12м

От покрытия q кг/м²	От снега, p кг/м² — Без перепадов профиля покрытия							
	Без фонаря			С фонарем				
	1	2	3	4	5	6	7	8
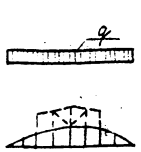	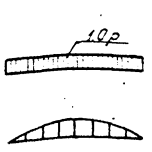	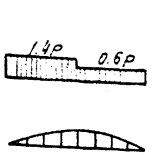	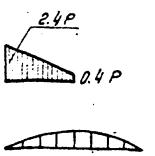	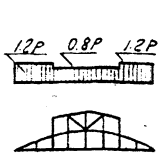	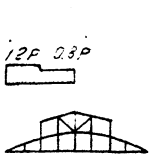	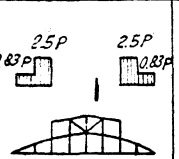	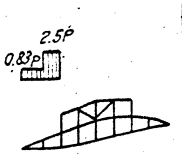	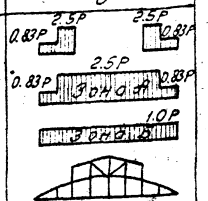

Торец фонаря

От снега, P кг/м² — В местах перепадов профиля покрытия						
Перепады поперек ферм					Перепады вдоль ферм	
Без фонаря		С фонарем			Без фонаря	С фонарем
9	10	11	12	13	14	15
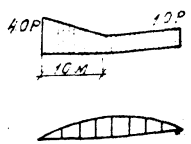	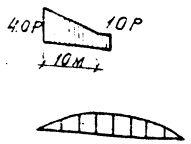	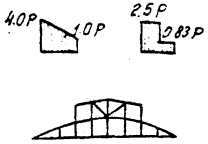	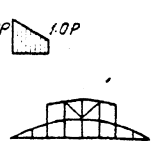	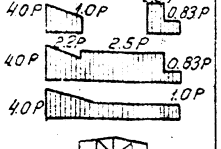	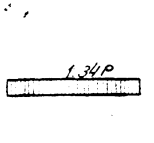	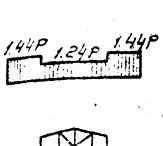

Торец фонаря — Торец фонаря

Схемы распределения снеговой нагрузки за торцом фонаря

Без перепадов профиля покрытия

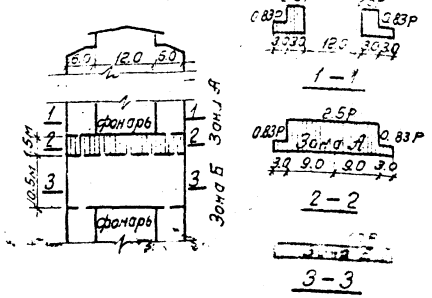

В местах перепадов профиля покрытия поперек ферм

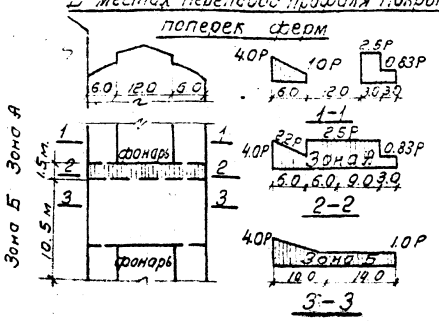

Расчетные нагрузки на фермы пролетом 24м от собственного веса светоаэрационных фонарей

Схема фонаря	На рядовую ферму				На ферму под торцом фонаря			
	P_1 т	P_2 т	P_3 т	P_4 т	P_1 т	P_2 т	P_3 т	P_4 т
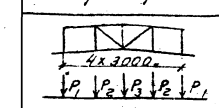	6.8	0.3	3.2	—	4.8	1.3	2.8	—
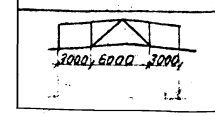	6.8	—	—	1.9	4.8	—	—	2.7

Примечания см. лист 8

Т-К 1969	Схемы нагрузок от покрытия и снега для ферм пролетом 24м с шагом 12м	Серия 1.463-3	Выпуск I	Лист 10

13

10234-01 14

Пролет м	№ схемы	Грузоподъемность т	Схемы подвески кранов: Гибкая подвеска	Схемы подвески кранов: Подвеска через перекидные балки
18	1	1	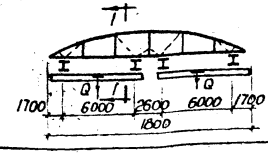	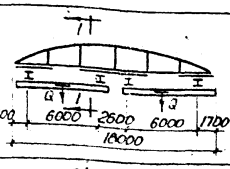
	2	2		
	3	3,2		
	4	2	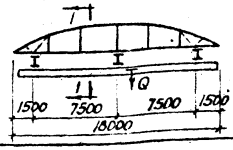	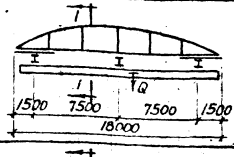
	5	3,2		
	6	5		
	7	2	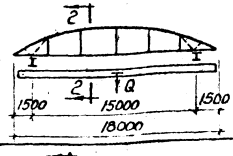	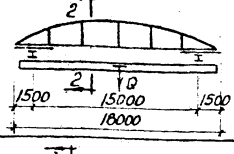
	8	3,2		
	9	5		
24	10	1	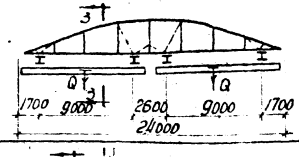	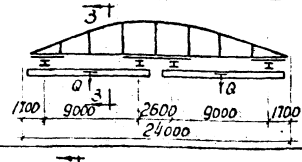
	11	2		
	12	3,2		
	13	2	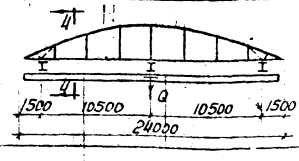	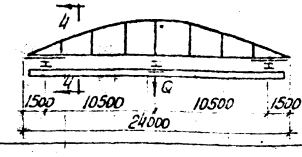
	14	3,2		
	15	5		

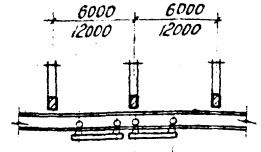

1500 1500 Q=1т, Q=2т, Q=3,2т
1800 1800 Q=5,0т
350 Q=1т, Q=2т
365 Q=3,2т
595 Q=5,0т (только для шага 6м)

1–1

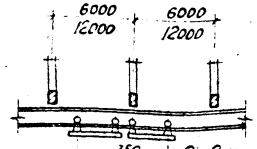

350 Q=2т
2400 2400 Q=2т, Q=3,2т
2700 2700 Q=5,0т
365 Q=3,2т
595 Q=5,0т

2–2

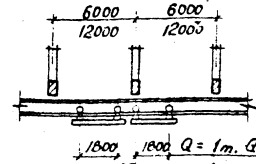

1800 1800 Q=1т, Q=2т, Q=3,2т
350 Q=1т
350 Q=2т
365 Q=3,2т

3–3

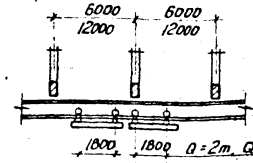

1800 1800 Q=2т, Q=3,2т
2100 2100 Q=5,0т
420 Q=2т
440 Q=3,2т
350 Q=5,0т (только для шага 6м)

4–4

К фермам пролетом 18 и 24 м с шагом 6 и 12м предусмотрена одновременная подвеска двух грузов, расчетная нагрузка от которых принята равной по 3,6т (нормативная нагрузка 3,0т). Грузы могут крепиться к любым узлам нижнего пояса ферм с расстоянием между ними 6 м (не менее)

Примечания

1. Схемы расположения подвесных кранов приняты в соответствии с приложением к приказу Госстроя СССР N 117 от 18 июля 1967г.
2. Подвесные краны приняты по ГОСТ 7890-67 „Краны подвесные электрические однобалочные общего назначения."
3. Конструкции крепления подвесного транспорта приведены на листах 37, 38, 39, 40, 41 и 42

(14)

ТК	Фермы пролетом 18 и 24 м	серия 1.463-3	
1969	Схемы подвески транспорта	выпуск 1	лист 14

Проектный институт г. Ленинград
Рук. груп. Морозов
Ст. инж. Повдликова
Исполнил Серпова
Проверил Когон

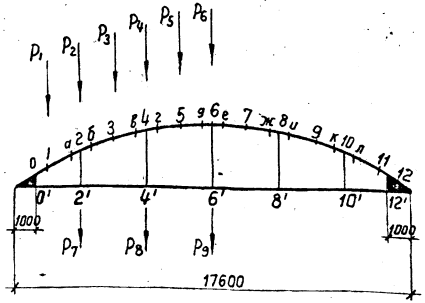

Правило знаков

в узлах ферм

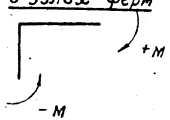

в сечениях по граням вутов

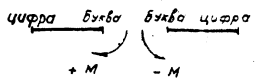

Таблица изгибающих моментов от единичных нагрузок по граням вутов верхнего пояса ферм.

силы / стержни	P_1	P_2	P_3	P_4	P_5	P_6	P_7	P_8	P_9
а–1	-0,105	0,100	-0,038	0,022	0,029	0,006	0,099	0,023	0,006
б–2	0,141	0,356	-0,047	-0,078	-0,082	-0,116	0,354	-0,076	-0,116
в–3	-0,088	-0,178	-0,208	0,199	0,046	0,092	-0,177	0,197	0,093
г–4	0,074	0,153	0,160	0,349	-0,087	-0,152	0,154	0,347	-0,150
д–5	-0,066	-0,137	-0,163	-0,196	-0,154	0,281	-0,137	-0,194	0,279
е–6	0,028	0,062	0,117	0,143	0,112	0,281	0,062	0,144	0,279
ж–7	-0,038	-0,083	-0,130	-0,162	-0,151	-0,152	-0,083	-0,162	-0,150
и–8	0,011	0,024	0,034	0,051	0,086	0,092	0,024	0,051	0,093
к–9	-0,019	-0,040	-0,061	-0,082	-0,107	-0,116	-0,040	-0,082	-0,116
л–10	0,0007	0,002	0,003	0,003	0,001	0,006	0,001	0,003	0,006

Примечания

1. Узлы с нечетными номерами расположены по середине панелей верхнего пояса.
2. Буквами обозначены сечения, расположенные по граням вутов верхнего пояса, например:



Таблица изгибающих моментов от единичных нагрузок в узлах ферм

Узлы	Силы / Стержни	P_1	P_2	P_3	P_4	P_5	P_6	P_7	P_8	P_9
0	0–1	-0,140	-0,003	-0,004	0,041	0,045	0,035	-0,006	0,041	0,035
	0'–2'	-0,247	-0,003	0,057	0,043	0,037	0,039	-0,0004	0,043	0,039
1	1–0	0,322	-0,003	-0,027	-0,051	-0,051	-0,044	-0,001	-0,051	-0,044
	1–2	-0,322	0,003	0,027	0,051	0,051	0,044	0,001	0,051	0,044
2'	2–1	-0,160	0,134	-0,022	0,049	0,055	0,026	0,132	0,051	0,026
	2–2'	0,328	-0,283	-0,084	-0,119	-0,120	-0,134	0,283	-0,118	-0,134
	2–3	-0,168	-0,418	0,106	0,070	0,065	0,108	-0,416	0,068	0,108
3	3–2	-0,002	0,029	0,439	-0,027	-0,097	-0,082	0,028	-0,027	-0,081
	3–4	0,002	-0,029	-0,439	0,027	0,097	0,082	-0,028	0,027	0,081
4	4–3	-0,097	-0,200	-0,294	0,248	0,082	0,130	-0,199	0,246	0,132
	4–4'	0,187	0,387	0,497	0,167	-0,237	-0,290	0,386	0,166	-0,289
	4–5	-0,091	-0,187	-0,203	-0,415	0,156	0,160	-0,188	-0,412	0,158
5	5–4	-0,012	-0,027	-0,054	0,008	0,451	-0,010	-0,027	0,008	-0,010
	5–6	0,012	0,027	0,054	-0,008	-0,451	0,010	0,027	-0,008	0,010
6	6–5	-0,072	-0,148	-0,171	-0,215	-0,234	0,340	-0,148	-0,213	0,337
	6–6'	0,109	0,230	0,319	0,399	0,387	0,000	0,230	0,398	0,00
	6–7	-0,037	-0,082	-0,149	-0,184	-0,153	-0,340	-0,082	-0,185	-0,337
7	7–6	-0,017	-0,036	-0,046	-0,062	-0,084	-0,010	-0,036	-0,062	-0,010
	7–8	0,017	0,036	0,046	0,062	0,084	0,010	0,036	0,062	0,010
8	8–7	-0,040	-0,086	-0,136	-0,168	-0,149	-0,160	-0,086	-0,168	-0,158
	8–8'	0,057	0,122	0,188	0,244	0,269	0,290	0,122	0,245	0,289
	8–9	-0,017	-0,037	0,053	-0,076	-0,120	-0,130	-0,037	-0,076	-0,132
9	9–8	-0,014	-0,031	-0,048	-0,062	-0,069	-0,082	-0,031	-0,062	-0,081
	9–10	0,014	0,031	0,048	0,062	0,069	0,082	0,031	0,062	0,081
10	10–9	-0,018	-0,038	-0,056	-0,077	-0,102	-0,108	-0,038	-0,077	-0,108
	10–10'	0,021	0,046	0,069	0,094	0,119	0,134	0,046	0,093	0,134
	10–11	-0,004	-0,008	-0,013	-0,017	-0,017	-0,026	-0,008	-0,017	-0,026
11	11–10	-0,007	-0,014	-0,022	-0,030	-0,037	-0,044	-0,014	-0,030	-0,044
	11–12	0,007	0,014	0,022	0,030	0,037	0,044	0,014	0,030	0,044
12	12–11	-0,005	-0,011	-0,018	-0,024	-0,028	-0,035	-0,011	-0,024	-0,035
	12'–10'	-0,006	-0,013	-0,019	-0,026	-0,034	-0,039	-0,013	-0,026	-0,039
2'	2'–0'	-0,066	0,175	0,158	-0,019	-0,052	-0,030	0,179	-0,021	-0,030
	2'–2	0,296	0,298	0,042	-0,145	-0,170	-0,153	0,296	-0,146	-0,153
	2'–4'	-0,230	-0,473	-0,200	0,165	0,222	0,184	-0,475	0,167	0,183
4'	4'–2'	-0,144	-0,267	-0,060	0,259	0,228	0,061	-0,268	0,262	0,060
	4'–4	0,205	0,413	0,416	0,177	-0,134	-0,308	0,414	0,177	-0,309
	4'–6'	-0,061	-0,147	-0,355	-0,435	-0,093	0,247	-0,146	-0,438	0,249
6'	6'–4'	-0,084	-0,181	-0,283	-0,288	0,012	0,356	-0,181	-0,290	0,359
	6'–6	0,112	0,238	0,354	0,419	0,300	0,00	0,238	0,420	0,00
	6'–8'	-0,027	-0,057	-0,071	-0,131	-0,313	-0,357	-0,057	-0,130	-0,359
8'	8'–6'	-0,055	-0,117	-0,171	-0,229	-0,288	-0,247	-0,117	-0,229	-0,249
	8'–8	0,060	0,128	0,193	0,256	0,307	0,308	0,128	0,256	0,309
	8'–10'	-0,005	-0,011	-0,022	-0,027	-0,019	-0,061	-0,011	-0,027	-0,060
10'	10'–8'	-0,029	-0,063	-0,098	-0,129	-0,152	-0,184	-0,063	-0,129	-0,183
	10'–10	0,024	0,052	0,080	0,107	0,130	0,153	0,052	0,107	0,153
	10'–12'	0,005	0,011	0,018	0,022	0,022	0,030	0,011	0,022	0,030

ТК	Фермы пролётом 18 м. I и II типы опалубок	серия 1.463-3	
1969	Таблицы изгибающих моментов от единичных нагрузок	Выпуск I	Лист 12

Проектный институт №1 г. Ленинград

Гл. конст. пр. Рук. группы Ст. инженер. Исполнит. Морозов Чеботарь Мазова Проверил Каган

10234-01 16

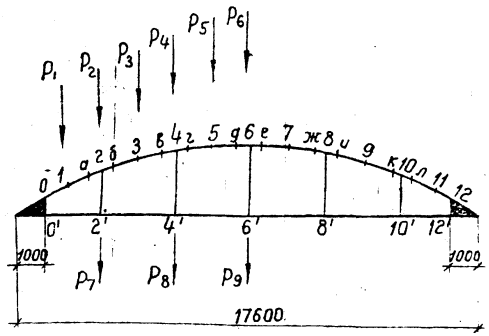

Правило знаков

в узлах ферм

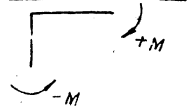

в сечениях по граням вутов

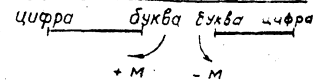

Таблица изгибающих моментов от единичных нагрузок по граням вутов верхнего пояса ферм

Силы / стержни	P_1	P_2	P_3	P_4	P_5	P_6	P_7	P_8	P_9
а–1	-0,122	0,098	-0,032	0,025	0,030	0,009	0,096	0,026	0,008
б–2	0,133	0,358	-0,038	-0,066	-0,071	-0,106	0,355	-0,063	-0,106
в–3	-0,084	-0,176	-0,213	0,192	0,043	0,091	-0,175	0,189	0,092
г–4	0,077	0,155	0,161	0,348	-0,086	-0,145	0,156	0,344	-0,143
д–5	-0,066	-0,135	-0,161	-0,193	-0,157	0,276	-0,136	-0,191	0,272
е–6	0,028	0,063	0,117	0,143	0,109	0,276	0062	0,144	0,272
ж–7	-0,037	-0,081	-0,127	-0,158	-0,145	-0,146	-0,081	-0,158	-0,143
и–8	0,011	0,024	0,034	0,051	0,085	0,091	0,024	0050	0,092
К–9	-0,017	-0,037	-0,056	-0,076	-0,098	-0,106	-0,037	-0,075	-0,106
Л–10	0,001	0,002	0,004	0,005	0003	0,009	0,002	0,005	0,008

Примечания

1. Узлы с нечетными номерами расположены по середине панелей верхнего пояса
2. Буквами обозначены сечения, расположенные по граням вутов верхнего пояса, например:

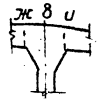

Таблица изгибающих моментов от единичных нагрузок в узлах ферм

Узлы	Силы / стержни	P_1	P_2	P_3	P_4	P_5	P_6	P_7	P_8	P_9
0	0–1	-0,201	-0,025	-0,016	0,017	0,022	0,017	0,028	0,018	0,017
	0'–2'	-0,217	-0,031	0,018	0,021	0,020	0,022	-0,029	0,021	0,022
1	1–0	0,367	0,013	-0,018	-0,033	-0,033	-0,030	0,015	-0,033	-0,030
	1–2	-0,367	-0,013	0,018	0,033	0,033	0,030	-0,015	0,033	0,030
2	2–1	-0,186	0,130	-0,017	0,050	0,055	0,028	0,127	0,052	0,027
	2–2'	0,346	0,290	-0,078	-0,105	-0,107	-0,124	0,290	-0,103	-0,124
	2–3	-0,160	-0,420	0,095	0,055	0,052	0,096	-0,417	0,052	0,097
3	3–2	0,005	0,029	0,439	-0,026	-0,095	-0,079	0,028	-0,026	-0,078
	3–4	0,005	-0,029	-0,439	0,026	0,095	0,079	-0,028	0,026	0,078
4	4–3	0,091	-0,198	-0,299	0,240	0,078	0,129	-0,196	0,237	0,131
	4–4'	0,185	0,367	0,503	0,173	-0,231	-0,281	0,386	0,172	-0,280
	4–5	-0,094	-0,189	-0,204	-0,413	0,153	0,152	-0,190	-0,409	0,149
5	5–4	-0,011	-0,026	0,054	0,007	0,449	-0,011	-0,026	0,006	-0,012
	5–6	0,011	0,026	0,054	-0,007	-0,449	0,011	0,026	-0,006	0,012
6	6–5	-0,071	-0,146	0,168	-0,212	-0,236	0,334	-0,146	-0,209	0,330
	6–6'	0,108	0,228	0,317	0,396	0,387	0,00	0,229	0,394	-0,000
	6–7	-0037	-0,082	-0,149	-0,184	-0,151	-0,334	-0,082	-0,185	-0,330
7	7–6	-0,017	-0,035	-0,045	-0,061	-0,083	-0,011	-0,035	-0,060	-0,012
	7–8	0,017	0,035	0,045	0,061	0,083	0,011	0,035	0,060	0,012
8	8–7	-0,038	-0,083	-0,132	-0,163	-0,142	-0,152	-0,083	-0,164	-0,149
	8–8'	0,055	0,119	0,184	0,239	0,261	0,281	0,119	0,239	0,280
	8–9	-0,017	-0,036	-0,052	-0,076	-0,119	-0,129	-0,036	-0,075	-0,131
9	9–8	-0,014	-0,030	-0,046	-0,060	-0,067	-0,079	-0,030	-0,060	-0,078
	9–10	0,014	0,030	0,046	0,060	0,067	0,079	0,030	0,060	0,078
10	10–9	-0,016	-0,034	0,051	-0,069	-0,092	-0,096	-0,034	-0,069	-0,097
	10–10'	0,020	0,042	0064	0,087	0,111	0,124	0,042	0,087	0,124
	10–11	-0,004	-0,008	-0,013	-0,017	-0,018	-0,027	-0,008	-0,017	-0,027
11	11–10	-0,005	-0,010	0,015	-0,020	-0,025	-0,030	-0,010	-0,020	-0,030
	11–12	0,005	0,010	0,015	0,020	0,025	0,030	0,010	0,020	0,030
12	12–11	-0,003	-0,006	-0,009	-0,012	-0,014	-0,017	-0,006	-0,012	-0,017
	12–10'	-0,003	-0,007	-0,011	-0,015	-0,019	-0,022	-0,007	-0,015	-0,022
2'	2'–0'	-0,043	0,185	0,162	-0,015	-0,047	-0,027	0,191	-0,017	-0,027
	2'–2	0,294	0,307	0,054	-0,136	-0,163	-0,147	0,305	-0,137	-0,146
	2'–4'	-0,250	-0,493	-0,217	0,151	0,210	0,174	-0,496	0,154	0,174
4'	4'–2'	-0,147	-0,269	-0,061	0,261	0,227	0,056	-0,271	0,265	0,054
	4'–4	0,207	0,417	0,423	0,185	-0,127	-0,301	0,418	0,184	-0,302
	4'–6'	-0,060	-0,149	-0,362	-0,446	-0,099	0,246	-0,147	-0,450	0,249
6'	6'–4'	0,084	-0,183	-0,284	-0,290	0,014	0,363	-0,182	-0,293	0,367
	6'–6	0,112	0,239	0,354	0,419	0,301	0,00	0,239	0,420	0,000
	6'–8'	-0,027	-0,056	-0,069	-0,129	-0,315	-0,362	-0,056	-0,127	-0,367
8'	8'–6'	-0,055	-0,118	-0,171	-0,229	-0,287	-0,246	-0,118	-0,229	-0,249
	8'–8	0,059	0,127	0,190	0,252	0,301	0,301	0,127	0,252	0,302
	8'–10'	-0,004	-0,009	-0,019	-0,023	-0014	-0,056	-0,009	-0,023	-0,054
10'	10'–8'	-0,028	-0,060	-0,093	-0,123	-0,145	-0,174	-0,060	-0,123	-0,174
	10'–10	0,023	0,050	0,077	0,103	0,124	0,147	0,050	0,103	0,147
	10'–12'	0,005	0,010	0,016	0,021	0,021	0,028	0,010	0,021	0,027

16

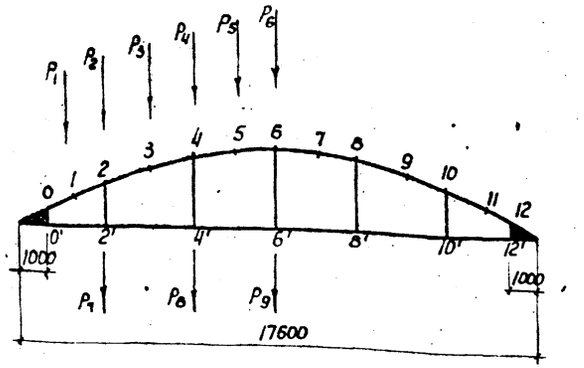

Правило знаков

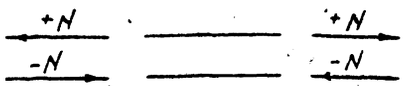

Таблицы нормальных сил от единичных нагрузок

I и II типы опалубок

Стержни		Силы P1	P2	P3	P4	P5	P6	P7	P8	P9
Верхний пояс	0-1	-1,286	-1,511	-1,420	-1,357	-1,207	-1,029	-1,508	-1,357	-1,029
	1-2	-0,802	-1,509	-1,422	-1,356	-1,206	-1,029	-1,507	-1,357	-1,029
	2-3	-0,437	-0,915	-1,508	-1,457	-1,313	-1,165	-0,915	-1,456	-1,165
	3-4	-0,447	-0,939	-1,240	-1,437	-1,301	-1,150	-0,939	-1,437	-1,150
	4-5	-0,282	-0,606	-0,920	-1,195	-1,460	-1,356	-0,606	-1,195	-1,356
	5-6	-0,269	-0,619	-0,933	-1,219	-1,385	-1,329	-0,619	-1,219	-1,329
	6-7	-0,212	-0,457	-0,700	-0,937	-1,151	-1,342	-0,457	-0,937	-1,342
	7-8	-0,215	-0,463	-0,710	-0,950	-1,161	-1,360	-0,463	-0,950	-1,360
	8-9	-0,174	-0,374	-0,573	-0,772	-0,971	-1,158	-0,374	-0,772	-1,158
	9-10	-0,175	-0,376	-0,576	-0,777	-0,977	-1,165	-0,376	-0,777	-1,165
	10-11	-0,153	-0,329	-0,505	-0,680	-0,854	-1,029	-0,329	-0,680	-1,029
	11-12	-0,153	-0,329	-0,505	-0,681	-0,854	-1,029	-0,329	-0,681	-1,029
Нижний пояс	0'-2'	0,848	1,314	1,273	1,188	1,051	0,903	1,313	1,188	0,902
	2'-4'	0,446	0,941	1,300	1,358	1,238	1,087	0,941	1,357	1,087
	4'-6'	0,289	0,620	0,933	1,220	1,388	1,328	0,620	1,220	1,327
	6'-8'	0,210	0,452	0,692	0,927	1,141	1,327	0,452	0,927	1,327
	8'-10'	0,163	0,351	0,539	0,726	0,910	1,087	0,351	0,726	1,087
	10'-12'	0,134	0,288	0,443	0,597	0,750	0,902	0,288	0,597	0,902
Стойки	2-2'	0,049	-0,343	-0,207	0,128	0,158	0,077	0,653	0,130	0,076
	4-4'	0,076	0,137	-0,126	-0,382	-0,177	0,120	0,139	0,614	0,122
	6-6'	0,021	0,051	0,132	0,121	-0,473	-0,402	0,051	0,123	0,504
	8-8'	0,016	0,033	0,041	0,068	0,143	0,120	0,033	0,067	0,122
	10-10'	0,011	0,024	0,039	0,050	0,051	0,077	0,024	0,050	0,076

III и IV типы опалубок

Стержни		Силы P1	P2	P3	P4	P5	P6	P7	P8	P9
Верхний пояс	0-1	-1,302	-1,556	-1,466	-1,398	-1,243	-1,061	-1,553	-1,399	-1,061
	1-2	-0,837	-1,550	-1,468	-1,394	-1,238	-1,058	-1,547	-1,395	-1,058
	2-3	-0,449	-0,937	-1,540	-1,469	-1,342	-1,192	-0,938	-1,488	-1,193
	3-4	-0,458	-0,961	-1,272	-1,470	-1,331	-1,178	-0,962	-1,469	-1,178
	4-5	-0,288	-0,619	-0,938	-1,219	-1,469	-1,383	-0,619	-1,220	-1,382
	5-6	-0,294	-0,632	-0,951	-1,243	-1,413	-1,356	-0,632	-1,243	-1,356
	6-7	-0,217	-0,466	-0,714	-0,956	-1,174	-1,369	-0,466	-0,956	-1,368
	7-8	-0,219	-0,472	-0,725	-0,969	-1,184	-1,386	-0,472	-0,969	-1,385
	8-9	-0,178	-0,383	-0,587	-0,791	-0,995	-1,186	-0,383	-0,791	-1,186
	9-10	-0,179	-0,385	-0,590	-0,795	-1,001	-1,192	-0,385	-0,795	-1,192
	10-11	-0,157	-0,339	-0,521	-0,702	-0,881	-1,061	-0,339	-0,702	-1,061
	11-12	-0,157	-0,339	-0,521	-0,702	-0,881	-1,061	-0,339	-0,702	-1,061
Нижний пояс	0'-2'	0,883	1,381	1,315	1,230	1,089	0,934	1,359	1,230	0,934
	2'-4'	0,456	0,962	1,331	1,391	1,269	1,115	0,962	1,390	1,115
	4'-6'	0,295	0,632	0,951	1,244	1,416	1,354	0,632	1,244	1,354
	6'-8'	0,214	0,461	0,706	0,946	1,164	1,354	0,461	0,946	1,354
	8'-10'	0,167	0,360	0,553	0,744	0,933	1,115	0,360	0,744	1,115
	10'-12'	0,139	0,299	0,459	0,618	0,776	0,934	0,299	0,618	0,934
Стойки	2-2'	0,012	-0,339	-0,193	0,134	0,161	0,080	0,655	0,138	0,078
	4-4'	0,084	0,143	-0,123	-0,383	-0,174	0,126	0,146	0,612	0,129
	6-6'	0,021	0,053	0,135	0,126	-0,172	-0,405	0,052	0,129	0,589
	8-8'	0,017	0,035	0,043	0,071	0,148	0,126	0,035	0,070	0,129
	10-10'	0,011	0,025	0,040	0,052	0,054	0,080	0,025	0,052	0,079

Примечание. Узлы с нечетными номерами расположены по середине панелей верхнего пояса

ТК	Фермы пролетом 18 м		Серия 1.463-3
1969	Таблицы нормальных сил от единичных нагрузок	Выпуск I	Лист 14

Проектный институт Госстроя СССР г. Ленинград
Отд. №№ Гл. инж. Руководитель Начальник Исполнил
Чертежи Проверил Гл. инж. Гл. конструктор

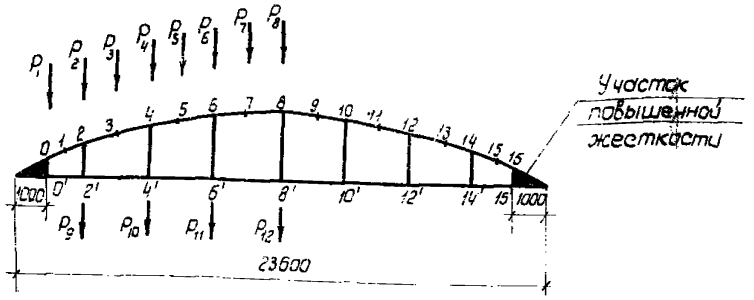

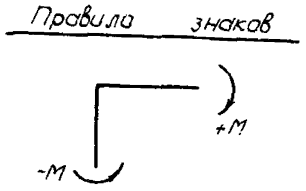

Узлы	Стержни \ Силы	P_1	P_2	P_3	P_4	P_5	P_6	P_7	P_8	P_9	P_{10}	P_{11}	P_{12}
0	0 - 1	0,098	0,062	0,054	0,083	0,081	0,070	0,062	0,056	0,060	0,083	0,070	0,056
	0' - 2'	- 0,197	0,048	0,081	0,055	0,059	0,057	0,052	0,045	0,049	0,065	0,057	0,045
1	1 - 0	0,288	- 0,048	- 0,058	- 0,071	- 0,068	- 0,061	- 0,054	- 0,049	- 0,046	- 0,071	- 0,061	- 0,049
	1 - 2	- 0,288	0,048	0,058	0,071	0,068	0,061	0,054	0,049	0,046	0,071	0,061	0,049
2	2 - 1	- 0,190	0,130	0,029	0,087	0,089	0,068	0,059	0,055	0,128	0,088	0,068	0,055
	2 - 2'	0,361	0,276	- 0,164	- 0,158	- 0,158	- 0,173	- 0,160	- 0,140	0,277	- 0,167	- 0,173	- 0,140
	2 - 3	- 0,171	- 0,405	0,135	0,081	0,069	0,105	0,101	0,085	- 0,405	0,079	0,105	0,085
3	3 - 2	0,003	0,027	0,420	- 0,023	- 0,066	- 0,053	- 0,047	- 0,046	0,027	- 0,022	- 0,053	- 0,046
	3 - 4	- 0,003	- 0,027	- 0,420	0,023	0,066	0,053	0,047	0,046	- 0,027	0,022	0,053	0,046
4	4 - 3	- 0,110	- 0,235	- 0,361	0,207	0,097	0,147	0,141	0,112	- 0,234	0,206	0,148	0,112
	4 - 4'	0,210	0,447	0,615	0,231	- 0,252	- 0,290	- 0,274	- 0,274	0,446	0,231	- 0,289	- 0,274
	4 - 5	- 0,100	- 0,211	- 0,254	- 0,438	0,154	0,143	0,133	0,152	- 0,212	- 0,437	0,141	0,162
5	5 - 4	- 0,003	- 0,007	- 0,025	0,015	0,431	- 0,012	- 0,064	0,048	- 0,007	0,014	- 0,012	- 0,048
	5 - 6	0,003	0,007	0,025	- 0,015	- 0,431	0,012	0,064	0,048	0,007	- 0,014	0,012	0,048
6	6 - 5	- 0,075	- 0,158	- 0,201	- 0,271	- 0,323	0,279	0,151	0,196	- 0,158	- 0,269	0,276	0,197
	6 - 6'	0,130	0,277	0,398	0,524	0,568	0,124	- 0,357	- 0,397	0,277	0,523	0,123	- 0,395
	6 - 7	- 0,055	- 0,119	- 0,197	- 0,253	- 0,245	- 0,403	0,206	0,200	- 0,119	- 0,254	- 0,400	0,198
7	7 - 6	- 0,007	- 0,014	- 0,017	- 0,025	- 0,044	0,005	0,436	- 0,003	- 0,014	- 0,025	0,005	- 0,003
	7 - 8	0,007	0,014	0,017	0,025	0,044	- 0,005	- 0,436	0,003	0,014	0,025	- 0,005	0,003
8	8 - 7	- 0,046	- 0,100	- 0,158	- 0,205	- 0,210	- 0,247	- 0,255	0,345	- 0,100	- 0,205	- 0,245	0,343
	8 - 8'	0,080	0,173	0,268	0,356	0,415	0,483	0,468	0,00	0,173	0,356	0,482	0,00
	8 - 9	- 0,034	- 0,073	- 0,110	- 0,151	- 0,206	- 0,236	- 0,203	- 0,345	- 0,073	- 0,151	- 0,237	- 0,343
9	9 - 8	- 0,006	- 0,014	- 0,022	- 0,029	- 0,031	- 0,039	- 0,056	- 0,003	- 0,014	- 0,029	- 0,039	- 0,003
	9 - 10	0,006	0,014	0,022	0,029	0,031	0,039	0,056	0,003	0,014	0,029	0,039	0,003
10	10 - 9	- 0,030	- 0,065	- 0,098	- 0,133	- 0,172	- 0,198	- 0,182	- 0,200	- 0,065	- 0,133	- 0,199	- 0,198
	10 - 10'	0,051	0,109	0,158	0,225	0,287	0,340	0,364	0,397	0,109	0,226	0,340	0,395
	10 - 11	- 0,021	- 0,045	- 0,059	- 0,093	- 0,115	- 0,141	- 0,182	- 0,195	- 0,045	- 0,093	- 0,141	- 0,197
11	11 - 10	- 0,006	- 0,013	- 0,019	- 0,026	- 0,034	- 0,040	- 0,041	- 0,048	- 0,013	- 0,026	- 0,040	- 0,048
	11 - 12	0,006	0,013	0,019	0,026	0,034	0,040	0,041	0,048	0,013	0,026	0,040	0,048
12	12 - 11	- 0,016	- 0,039	- 0,061	- 0,082	- 0,102	- 0,123	- 0,149	- 0,162	- 0,039	- 0,082	- 0,123	- 0,162
	12 - 12'	0,031	0,066	0,102	0,137	0,172	0,207	0,245	0,274	0,066	0,137	0,207	0,274

	Стержни \ Силы	P_1	P_2	P_3	P_4	P_5	P_6	P_7	P_8	P_9	P_{10}	P_{11}	P_{12}
12	12 - 13	- 0,012	- 0,027	- 0,041	- 0,055	- 0,070	- 0,084	- 0,096	- 0,112	- 0,027	- 0,055	- 0,084	- 0,112
13	13 - 12	- 0,005	- 0,011	- 0,017	- 0,022	- 0,028	- 0,034	- 0,041	- 0,045	- 0,011	- 0,023	- 0,034	- 0,041
	13 - 14	0,005	0,011	0,017	0,022	0,028	0,034	0,041	0,043	0,011	0,023	0,034	0,046
14	14 - 13	- 0,009	- 0,020	- 0,031	- 0,042	- 0,053	- 0,064	- 0,074	- 0,085	- 0,020	- 0,042	- 0,064	- 0,085
	14 - 14'	0,015	0,033	0,051	0,069	0,087	0,104	0,122	0,140	0,033	0,069	0,104	0,140
	14 - 15	- 0,006	- 0,013	- 0,020	- 0,027	- 0,034	- 0,040	- 0,048	- 0,054	- 0,013	- 0,027	- 0,040	- 0,054
15	15 - 14	- 0,005	- 0,011	- 0,018	- 0,024	- 0,030	- 0,036	- 0,042	- 0,049	- 0,011	- 0,024	- 0,036	- 0,049
	15 - 16	0,005	0,011	0,018	0,024	0,030	0,036	0,042	0,049	0,011	0,024	0,036	0,049
16	16 - 15	- 0,006	- 0,013	- 0,020	- 0,027	- 0,035	- 0,042	- 0,049	- 0,056	- 0,013	- 0,027	- 0,042	- 0,055
	16' - 14'	- 0,025	- 0,011	- 0,016	- 0,022	- 0,028	- 0,034	- 0,039	- 0,045	- 0,011	- 0,022	- 0,034	- 0,045
2'	2' - 0'	- 0,094	0,155	0,160	0,036	0,017	0,027	0,026	0,021	0,158	0,035	0,027	0,021
	2' - 2	0,321	0,314	0,038	- 0,207	- 0,225	- 0,201	- 0,180	- 0,163	0,312	- 0,207	- 0,200	- 0,163
	2' - 4'	- 0,227	- 0,469	- 0,198	0,171	0,208	0,174	0,154	0,142	- 0,470	0,172	0,173	0,142
4'	4' - 2'	- 0,153	- 0,303	- 0,101	0,233	0,228	0,104	0,075	0,078	- 0,303	0,236	0,103	0,078
	4' - 4	0,240	0,497	0,495	0,252	- 0,090	- 0,326	- 0,336	- 0,300	0,497	0,252	- 0,327	- 0,300
	4' - 6'	- 0,087	- 0,194	- 0,394	- 0,485	- 0,138	0,222	0,260	0,222	- 0,194	- 0,488	0,224	0,221
6'	6' - 4'	- 0,087	- 0,188	- 0,299	- 0,343	- 0,056	0,307	0,294	0,157	- 0,187	- 0,344	0,310	0,156
	6' - 6	0,137	0,296	0,453	0,569	0,450	0,132	- 0,222	- 0,432	0,296	0,569	0,132	- 0,433
	6' - 8	- 0,050	- 0,108	- 0,154	- 0,226	- 0,394	- 0,439	- 0,072	0,275	- 0,108	- 0,225	- 0,442	0,277
8'	8' - 6'	- 0,057	- 0,123	- 0,183	- 0,249	- 0,322	- 0,319	0,007	0,377	- 0,123	- 0,248	- 0,321	0,380
	8' - 8	0,086	0,185	0,281	0,379	0,472	0,521	0,346	0,00	0,185	0,379	0,522	0,00
	8' - 10'	- 0,029	- 0,062	- 0,098	- 0,130	- 0,150	- 0,202	- 0,353	- 0,377	- 0,062	- 0,131	- 0,201	- 0,380
10'	10' - 8'	- 0,038	- 0,082	- 0,126	- 0,169	- 0,207	- 0,251	- 0,302	- 0,275	- 0,082	- 0,169	- 0,250	- 0,277
	10' - 10	0,054	0,117	0,180	0,243	0,303	0,364	0,421	0,432	0,117	0,243	0,363	0,435
	10' - 12'	- 0,016	- 0,035	- 0,054	- 0,074	- 0,096	- 0,113	- 0,119	- 0,157	- 0,035	- 0,074	- 0,113	- 0,156
12'	12' - 10'	- 0,025	- 0,054	- 0,083	- 0,112	- 0,142	- 0,170	- 0,193	- 0,222	- 0,054	- 0,112	- 0,170	- 0,221
	12' - 12	0,033	0,072	0,111	0,150	0,189	0,227	0,263	0,300	0,072	0,150	0,228	0,300
	12' - 14'	- 0,008	- 0,018	- 0,028	- 0,038	- 0,047	- 0,057	- 0,070	- 0,078	- 0,018	- 0,038	- 0,058	- 0,079
14'	14' - 12'	- 0,015	- 0,034	- 0,052	- 0,070	- 0,088	- 0,106	- 0,125	- 0,142	- 0,034	- 0,070	- 0,106	- 0,142
	14' - 14	0,018	0,039	0,059	0,080	0,101	0,121	0,143	0,163	0,039	0,080	0,121	0,163
	14' - 16'	- 0,002	- 0,005	- 0,007	- 0,010	- 0,013	- 0,015	0,017	- 0,021	- 0,005	- 0,010	- 0,015	- 0,021

Примечания 1. Узлы с нечетными номерами расположены по середине панелей верхнего пояса

2. Таблицы изгибающих моментов по граням вутов верхнего пояса приведены на листе 23

ТК	Фермы пролетом 24 м. I тип опалубки	Серия 1.463 - 3	
1969	Таблицы изгибающих моментов в узлах ферм от единичных нагрузок	Выпуск I	Лист 15

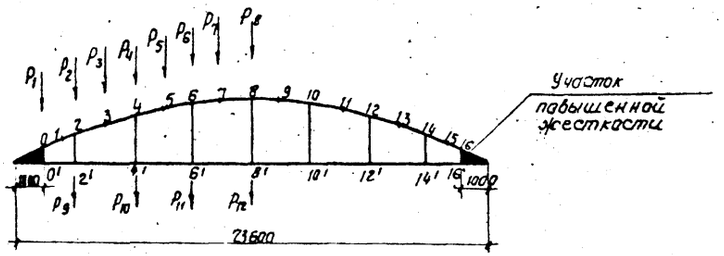

Правило знаков

+N ——— +N

−N ——— −N

Стержни / Усилия	P_1	P_2	P_3	P_4	P_5	P_6	P_7	P_8	P_9	P_{10}	P_{11}	P_{12}
Верхний пояс	0-1	-1,382	-1,719	-1,630	-1,565	-1,442	-1,306	-1,173	-1,042	-1,717	-1,565	-1,306	-1,042
	1-2	-0,977	-1,712	-1,627	-1,559	-1,436	-1,301	-1,169	-1,038	-1,711	-1,559	-1,301	-1,038
	2-3	-0,521	-1,106	-1,782	-1,777	-1,651	-1,530	-1,380	-1,223	-1,107	-1,776	-1,530	-1,224
	3-4	-1,528	-1,122	-1,502	-1,766	-1,644	-1,521	-1,372	-1,217	-1,122	-1,766	-1,521	-1,217
	4-5	-0,329	-0,709	-1,086	-1,436	-1,822	-1,751	-1,595	-1,438	-0,709	-1,437	-1,751	-1,438
	5-6	-0,334	-0,718	-1,096	-1,454	-1,660	-1,738	-1,586	-1,426	-0,718	-1,454	-1,738	-1,426
	6-7	-0,241	-0,520	-0,797	-1,074	-1,343	-1,591	-1,794	-1,693	-0,520	-1,074	-1,591	-1,693
	7-8	-0,244	-0,525	-0,806	-1,085	-1,353	-1,606	-1,748	-1,677	-0,525	-1,085	-1,606	-1,677
	8-9	-0,191	-0,411	-0,632	-0,852	-1,072	-1,289	-1,403	-1,684	-0,411	-0,852	-1,289	-1,684
	9-10	-0,192	-0,415	-0,636	-0,858	-1,081	-1,299	-1,502	-1,697	-0,415	-0,858	-1,299	-1,697
	10-11	-0,158	-0,341	-0,523	-0,706	-0,888	-1,071	-1,253	-1,432	-0,341	-0,706	-1,071	-1,432
	11-12	-0,159	-0,343	-0,526	-0,710	-0,893	-1,076	-1,261	-1,439	-0,343	-0,710	-1,076	-1,440
	12-13	-0,134	-0,290	-0,445	-0,600	-0,755	-0,910	-1,065	-1,220	-0,290	-0,600	-0,910	-1,220
	13-14	-0,135	-0,291	-0,446	-0,602	-0,758	-0,913	-1,068	-1,224	-0,291	-0,602	-0,913	-1,224
	14-15	-0,115	-0,247	-0,379	-0,512	-0,644	-0,776	-0,909	-1,041	-0,247	-0,512	-0,776	-1,041
	15-16	-0,115	-0,247	-0,380	-0,512	-0,645	-0,777	-0,910	-1,042	-0,247	-0,512	-0,777	-1,042
Нижний пояс	0'-2'	1,008	1,538	1,480	1,401	1,289	1,171	1,052	0,934	1,537	1,401	1,171	0,934
	2'-4'	0,527	1,122	1,569	1,666	1,558	1,434	1,292	1,147	1,122	1,665	1,434	1,147
	4'-6'	0,336	0,722	1,099	1,461	1,703	1,695	1,551	1,391	0,722	1,461	1,695	1,391
	6'-8'	0,244	0,525	0,806	1,085	1,354	1,601	1,750	1,675	0,525	1,086	1,601	1,675
	8'-10'	0,190	0,409	0,628	0,847	1,066	1,282	1,486	1,675	0,409	0,847	1,282	1,675
	10'-12'	0,154	0,331	0,508	0,686	0,863	1,040	1,217	1,391	0,331	0,686	1,040	1,391
	12'-14'	0,126	0,272	0,418	0,564	0,710	0,856	1,002	1,147	0,272	0,564	0,856	1,147
	14'-16'	0,103	0,222	0,340	0,459	0,578	0,696	0,815	0,934	0,222	0,459	0,696	0,934
Стойки	2-2'	0,035	-0,370	-0,234	0,078	0,103	0,046	0,033	0,037	0,626	0,080	0,045	0,037
	4-4'	0,069	0,130	-0,131	-0,411	-0,210	0,084	0,108	0,053	0,131	0,587	0,086	0,053
	6-6'	0,022	0,050	0,119	0,118	-0,174	-0,429	-0,207	0,091	0,050	0,120	0,568	0,093
	8-8'	0,014	0,029	0,037	0,058	0,120	0,102	-0,197	-0,435	0,029	0,058	0,104	0,562
	10-10'	0,008	0,018	0,029	0,038	0,040	0,057	0,115	0,091	0,018	0,038	0,056	0,093
	12-12'	0,006	0,013	0,019	0,026	0,034	0,040	0,039	0,053	0,013	0,026	0,040	0,052
	14-14'	0,004	0,009	0,13	0,018	0,022	0,027	0,033	0,037	0,009	0,018	0,027	0,037

Примечание Узлы с нечетными номерами расположены по середине панелей верхнего пояса.

ТК	Фермы пролетом 24 м. I тип опалубки	Серия 1463-3	
1969	Таблица нормальных сил от единичных нагрузок	Выпуск I	Лист 16

Инв. № подл. | Подпись и дата | Взам. инв. № | Инв. № дубл. | Подпись и дата

Ст. инж. Цебаторь | Исполнил Назова | Проверил Кацан

г. Ленинград

10234-01 20

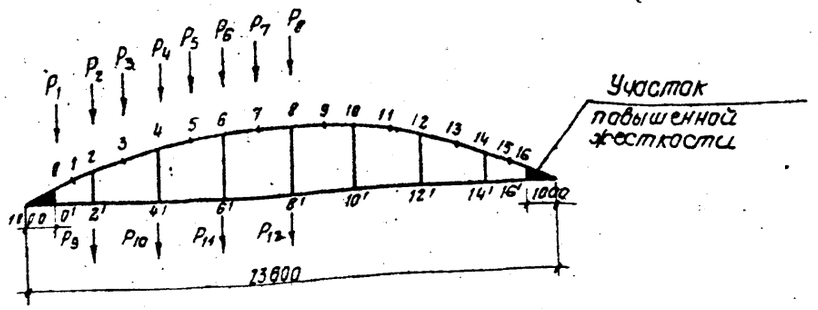

Правило знаков

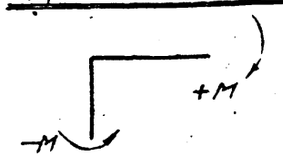

	Силы / Стержни	P_1	P_2	P_3	P_4	P_5	P_6	P_7	P_8	P_9	P_{10}	P_{11}	P_{12}
0	0 - 1	-0,167	0.030	0.037	0.068	0.069	0.061	0.054	0.049	0.027	0.068	0.061	0.049
	0' - 2'	-0.191	-0.004	0.041	0.043	0.041	0.038	0.034	0.030	0.042	0.042	0.034	0.035
1	1 - 0	0,347	-0.017	-0.047	-0.060	-0.059	-0.056	-0.050	-0.045	-0.015	-0.060	-0.056	-0.045
	1 - 2	-0,347	0.017	0.047	0.060	0.059	0.056	0.050	0.045	0.015	0.060	0.056	0.045
2	2 - 1	-0.180	0.154	0.014	0.082	0.086	0.058	0.048	0.045	0.151	0.083	0.058	0.046
	2 - 2'	0.346	0.276	-0.102	-0.130	-0.134	-0.156	-0.149	-0.131	0.276	-0.128	-0.157	-0.131
	2 - 3	-0.166	-0.430	0.088	0.048	0.048	0.098	0.101	0.086	-0.427	0.045	0.099	0.085
3	3 - 2	0.007	0.052	0.466	0.000	-0.071	-0.061	0.056	-0.058	0.052	0.000	-0.061	-0.058
	3 - 4	-0.007	-0.052	-0.466	0.000	0.071	0.061	0.056	0.058	-0.052	0.000	0.061	0.058
4	4 - 3	-0.096	-0.209	-0.317	0.222	0.071	0,130	0.128	0.093	-0.208	0.219	0.132	0.093
	4 - 4'	0.203	0.427	0.564	0,242	-0.174	-0,244	-0.250	-0.260	0.426	0.242	-0.242	-0.259
	4 - 5	-0,107	-0.218	-0.247	-0.464	0.103	0,114	0.122	0,167	-0,218	-0,461	0.110	0.166
5	5 - 4	-0,001	-0.005	-0.024	0.041	0,480	0.011	-0.071	-0.059	-0.005	0.041	0.010	-0.059
	5 - 6	0,001	0.005	0.024	-0.041	-0,480	-0.011	0.071	0.059	0.005	-0.041	-0.010	0.059
6	6 - 5	-0.077	-0.159	-0.190	-0.244	-0,276	0.296	0.128	0.182	-0.159	-0,241	0.292	0.184
	6 - 6'	0.130	0.275	0.390	0.495	0.508	0.130	-0.284	-0.354	0.275	0,494	0.129	-0,352
	6 - 7	-0.053	-0.116	-0.200	-0,251	-0,232	-0,426	0.156	0.172	-0.116	-0,253	-0.421	0.168
7	7 - 6	-0.009	-0.019	-0.021	-0,029	-0.047	0.030	0,485	0.021	-0.019	-0.029	0.030	0.020
	7 - 8	0.009	0.019	0.021	0,029	0.047	-0.030	-0.485	-0.021	0.019	0.029	-0.030	-0.020
8	8 - 7	-0.049	-0.106	-0.167	-0,210	-0.201	-0.219	-0.216	0.365	-0.106	-0.211	-0.218	0.361
	8 - 8'	0.081	0.174	0.267	0.351	0.403	0.446	0.401	0.000	0.174	0.352	0.448	0.000
	8 - 9	-0.032	-0.068	-0.100	-0,141	-0.202	-0,227	-0.185	-0.365	-0.068	-0.141	-0.229	-0.361
9	9 - 8	-0.009	-0.020	-0.032	-0.041	-0.041	-0.048	-0.063	0.021	-0.020	-0.041	-0.048	0.020
	9 - 10	0.009	0.020	0.032	0.041	0.041	0.048	0.063	-0.021	0.020	0.041	0.048	-0.020
10	10 - 9	-0.033	-0.070	-0.106	-0,144	-0.184	-0.205	-0.174	-0.172	-0.070	-0.144	-0.206	-0,168
	10 - 10'	0,051	0.110	0.167	0,225	0.283	0,330	0.345	0,354	0.110	0.226	0.331	0.352
	10 - 11	-0,018	-0.040	-0.061	-0.081	-0.099	-0.125	-0.171	-0,182	-0.040	-0.082	-0.125	-0,184
11	11 - 10	-0.008	-0.018	-0.028	-0.037	-0.048	-0.055	-0.053	-0.059	-0.018	-0.037	-0.055	-0.059
	11 - 12	0.008	0.018	0.028	0.037	0.048	0,055	0.053	0.059	0.018	0.037	0.055	0.059
12	12 - 11	-0.020	-0.043	-0.067	-0.089	-0.110	-0.133	-0.159	-0.166	-0.043	-0,089	-0.133	-0.167
	12 - 12'	0.030	0.065	0.100	0.134	0.168	0.202	0.236	0.260	0.065	0.134	0.202	0.259

	Силы / Стержни	P_1	P_2	P_3	P_4	P_5	P_6	P_7	P_8	P_9	P_{10}	P_{11}	P_{12}
12	12 - 13	-0.010	-0,022	-0.033	-0.045	-0.057	-0.068	-0.077	-0.093	-0.022	-0.045	-0.069	-0.093
13	13 - 12	-0.007	-0.014	-0.022	-0.030	-0.037	-0.045	-0.053	-0.058	-0.014	-0.030	-0.045	-0.058
	13 - 14	0.007	0.014	0.022	0.030	0.037	0.045	0.053	0.058	0.014	0.030	0,045	0.058
14	14 - 13	-0.010	-0.021	-0.032	-0.043	-0.054	-0.065	-0.074	-0.086	-0.021	-0.043	-0.065	-0.085
	14 - 14'	0.015	0.031	0.048	0.065	0.082	0.099	0.114	0,131	0.031	0.065	0.099	0.131
	14 - 15	-0.005	-0.010	-0.016	-0.022	-0.028	-0.034	-0.040	-0.045	-0.010	-0.022	-0.034	-0.046
15	15 - 14	-0.005	-0,011	-0.016	-0.022	-0.028	-0,034	-0.039	-0.045	-0.011	-0.022	-0.034	-0.045
	15 - 16	0.005	0,011	0.016	0.022	0.028	0.034	0.039	0.045	0.011	0.022	0.034	0.045
16	16 - 15	-0.005	-0,012	-0.018	-0.024	-0.030	-0.037	-0.043	-0.049	-0.012	-0.024	-0.037	-0.049
	16' - 14'	-0.004	-0.008	-0.012	-0.017	-0.021	-0.025	-0.030	-0.034	-0.008	-0.017	-0.025	-0.034
2'	2' - 0'	-0.037	0,208	0.195	0.023	-0.011	0.004	0.008	0.001	0.213	0.021	0.005	0.001
	2' - 2	0,296	0,304	0.049	-0.154	-0.186	-0.176	-0.161	-0.147	0.302	-0.155	-0.176	-0.147
	2' - 4'	-0,259	-0,512	-0.244	0.131	0.197	0.171	0.154	0.146	-0.515	0.134	0.171	0.146
4'	4' - 2'	-0,143	-0.261	-0.053	0.274	0.24	0.078	0.036	0.044	-0.263	0.278	0.076	0.045
	4' - 4	0.226	0.459	0.483	0.257	-0.063	-0.265	-0.294	-0.276	0.459	0.257	-0.266	-0.276
	4' - 6'	-0.083	-0,198	-0.430	-0,531	-0,183	0.187	0.258	0.232	-0.196	-0.535	0.190	0.231
6'	6' - 4'	-0,086	-0,186	-0.290	-0.303	-0.006	0.348	0.314	0.135	-0.186	-0.306	0,352	0.133
	6' - 6	0,134	0,287	0.420	0,523	0.430	0.136	-0,194	-0.375	0.287	0.524	0.136	-0.376
	6' - 8'	-0.048	-0.101	-0.129	-0.220	-0,424	-0.484	-0.120	0.240	-0.101	-0.218	-0.488	0.243
8'	8' - 6'	-0,061	-0.130	-0.191	-0,256	-0.319	-0.282	0.055	0,419	-0.130	-0.255	-0.386	0.424
	8' - 8	0,085	0.182	0.275	0,366	0.443	0.469	0.321	0.000	0.182	0.366	0.470	0.000
	8' - 10'	-0,024	-0.052	-0.085	-0.110	-0.124	-0.187	-0.376	-0,419	-0.052	-0.111	-0.184	-0.424
10'	10' - 8'	-0,042	-0.090	-0.138	-0,184	-0,221	-0.262	-0.302	-0.240	-0.090	-0.184	-0.262	-0.243
	10' - 10	0.053	0.115	0.176	0,237	0,293	0.346	0.385	0.375	0.115	0.237	0.346	0.376
	10' - 12'	-0.011	-0.025	-0.038	-0.053	-0.072	-0.084	-0.083	-0.135	-0.025	-0.053	-0.084	-0.133
12'	12' - 10'	-0.028	-0.060	-0.091	-0.123	-0.156	-0.185	-0.206	-0.232	-0.060	-0.123	-0.185	-0,231
	12' - 12	0,032	0.069	0.106	0,143	0,180	0,215	0,246	0,276	0.069	0.143	0.215	0.276
	12' - 14'	-0,004	-0.009	-0.015	-0.020	-0.024	-0.030	-0.040	-0.044	-0.009	-0.020	-0.030	0.045
14'	14' - 12'	-0.016	-0.035	-0.054	-0.073	-0,092	-0.112	-0.130	-0,147	-0.035	-0.073	-0.111	-0.147
	14' - 14	0,016	0.035	0.054	0.073	0.092	0.112	0.130	0.147	0.035	0.073	0.111	0.147
	14' - 16'	0,000	0,000	0.000	0.000	0,000	0.000	0.000	0.000	0.000	0.000	0.000	0.000

Примечания

1. Узлы с нечетными номерами расположены по середине панелей верхнего пояса.
2. Таблицы изгибающих моментов по граням вутов верхнего пояса приведены на листе 23

ТК	Фермы пролетом 24м II и IV типы опалубок	Серия 1463-3	
1969	таблицы изгибающих моментов в узлах ферм от единичных нагрузок	Выпуск I	Лист 17

Ф234-01 21

г. Ленинград | Исполнит. | Мазова | Мазов | Проверил | Каган

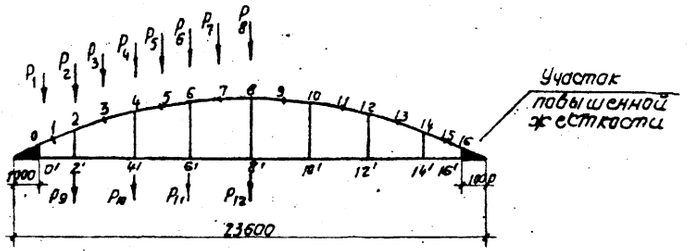

Правило знаков

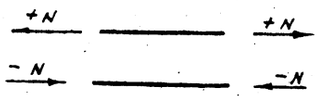

	Силы / Стержни	P_1	P_2	P_3	P_4	P_5	P_6	P_7	P_8	P_9	P_{10}	P_{11}	P_{12}
Верхний пояс	0-1	1.361	1.726	1.675	1.639	1.522	1.384	1.241	1.104	1.722	1.640	1.384	1.104
	1-2	0.946	1.723	1.675	1.637	1.520	1.380	1.240	1.103	1.720	1.638	1.379	1.103
	2-3	0.526	1.104	1.780	1.792	1.689	1.583	1.436	1.275	1.105	1.791	1.584	1.275
	3-4	0.530	1.115	1.784	1.787	1.687	1.579	1.432	1.272	1.116	1.786	1.580	1.272
	4-5	0.336	0.722	1.101	1.441	1.821	1.764	1.625	1.477	0.722	1.442	1.763	1.478
	5-6	0.339	0.729	1.108	1.453	1.644	1.757	1.621	1.471	0.729	1.453	1.156	1.472
	6-7	0.249	0.533	0.817	1.097	1.364	1.600	1.793	1.703	0.534	1.097	1.599	1.703
	7-8	0.250	0.537	0.823	1.105	1.371	1.610	1.734	1.694	0.537	1.105	1.610	1.694
	8-9	0.197	0.424	0.651	0.877	1.101	1.320	1.518	1.694	0.424	0.877	1.326	1.694
	9-10	0.198	0.426	0.654	0.882	1.108	1.328	1.524	1.703	0.426	0.882	1.328	1.703
	10-11	0.164	0.353	0.542	0.731	0.919	1.107	1.244	1.471	0.353	0.731	1.107	1.472
	11-12	0.164	0.354	0.544	0.734	0.922	1.111	1.299	1.477	0.354	0.734	1.111	1.478
	12-13	0.141	0.303	0.466	0.628	0.791	0.953	1.113	1.275	0.303	0.628	0.953	1.275
	13-14	0.141	0.303	0.466	0.628	0.791	0.953	1.113	1.275	0.303	0.628	0.953	1.275
	14-15	0.122	0.262	0.402	0.542	0.682	0.823	0.963	1.103	0.262	0.542	0.823	1.103
	15-16	0.122	0.262	0.402	0.542	0.683	0.824	0.964	1.104	0.262	0.543	0.824	1.104
Нижний пояс	0'-2'	1.001	1.546	1.528	1.474	1.365	1.243	1.118	0.994	1.544	1.474	1.243	0.994
	2'-4'	0.529	1.120	1.567	1.682	1.600	1.487	1.346	1.198	1.120	1.682	1.487	0.198
	4'-6	0.343	0.736	1.113	1.466	1.703	1.708	1.582	1.430	0.736	1.466	1.708	1.430
	6'-8'	0.250	0.539	0.826	1.110	1.374	1.615	1.750	1.686	0.539	1.110	1.615	1.685
	8'-10'	0.196	0.422	0.647	0.872	1.095	1.313	1.512	1.686	0.422	0.872	1.313	1.685
	10'-12'	0.159	0.343	0.527	0.711	0.894	1.076	1.256	1.430	0.343	0.711	1.076	1.430
	12'-14'	0.132	0.285	0.438	0.590	0.743	0.895	1.047	1.198	0.285	0.590	0.895	1.198
	14'-16'	0.110	0.236	0.362	0.489	0.615	0.741	0.868	0.994	0.236	0.489	0.741	0.994
Стойки	2-2'	-0.007	-0.371	0.230	0.099	0.131	0.057	0.038	0.044	0.623	0.102	0.056	0.044
	4-4'	0.077	0.130	-0.141	-0.413	-0.211	0.095	0.127	0.059	0.132	0.582	0.099	0.058
	6-6'	0.020	0.051	0.131	0.120	-0.184	-0.433	-0.212	0.097	0.050	0.122	0.561	0.101
	8-8'	0.014	0.030	0.035	0.060	0.133	0.105	-0.204	-0.439	0.030	0.059	0.110	0.558
	10-10'	0.008	0.019	0.031	0.040	0.039	0.060	0.130	0.097	0.019	0.040	0.058	0.101
	12-12'	0.006	0.013	0.020	0.028	0.038	0.043	0.039	0.059	0.013	0.028	0.043	0.058
	14-14'	0.005	0.010	0.016	0.021	0.026	0.032	0.041	0.044	0.010	0.021	0.032	0.044

Примечание Узлы с нечетными номерами расположены по середине панелей верхнего пояса

ТК	Фермы пролетом 24 м II и IV типы опалубок	Серия 1463-3	
1969	таблица нормальных сил от единичных нагрузок	Выпуск I	Лист 18

Проектный институт г. Ленинград | Ст. инж. | Исполнит. | Чеботарь | Мазова | Проверил | Каган

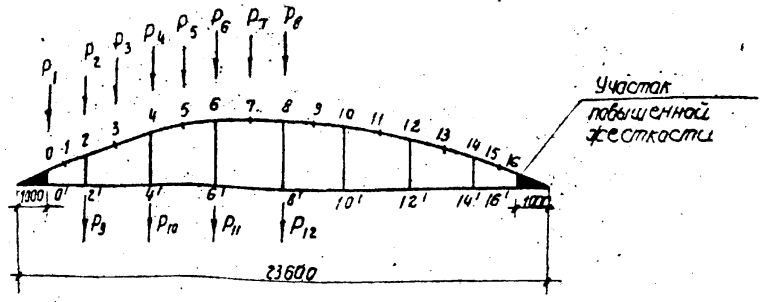

Правило знаков

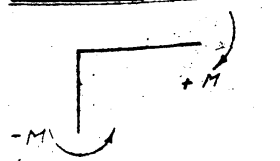

Узлы	Стержни \ Силы	P_1	P_2	P_3	P_4	P_5	P_6	P_7	P_8	P_9	P_{10}	P_{11}	P_{12}
0	0 - 1	-0.236	-0.014	0.011	0.040	0.045	0.042	0.039	0.036	-0.017	0.040	0.042	0.037
	0' - 2'	-0.192	-0.057	-0.003	0.019	0.035	0.028	0.027	0.025	-0.155	0.019	0.028	0.025
1	1 - 0	0.409	0.025	-0.026	-0.038	-0.041	-0.043	-0.041	-0.037	0.027	-0.038	-0.043	-0.037
	1 - 2	-0.409	-0.025	0.026	0.038	0.041	0.043	0.041	0.037	-0.027	0.038	0.043	0.037
2	2 - 1	-0.159	0.187	0.011	0.078	0.082	0.047	0.034	0.034	0.184	0.081	0.046	0.034
	2 - 2'	0.320	0.268	-0.049	-0.091	-0.108	-0.136	-0.135	-0.121	0.267	-0.088	-0.137	-0.121
	2 - 3	-0.161	-0.456	0.038	0.012	0.026	0.090	0.101	0.087	-0.451	0.007	0.091	0.087
3	3 - 2	0.014	0.084	0.519	0.031	-0.069	-0.067	-0.067	-0.074	0.083	0.031	-0.066	-0.074
	3 - 4	-0.014	-0.084	-0.519	-0.031	0.069	0.067	0.067	0.074	-0.083	-0.031	0.066	0.074
4	4 - 3	-0.078	-0.173	-0.263	0.249	0.057	0.114	0.112	0.070	-0.170	0.244	0.118	0.069
	4 - 4'	0.191	0.396	0.511	0.246	-0.107	-0.193	-0.219	-0.237	0.396	0.245	-0.191	-0.237
	4 - 5	-0.113	-0.223	-0.248	-0.495	0.050	0.079	0.107	0.167	-0.225	-0.489	0.073	0.168
5	5 - 4	0.001	-0.001	-0.016	0.073	0.532	0.039	-0.073	-0.070	-0.0002	0.072	0.038	-0.069
	5 - 6	-0.001	0.001	0.016	-0.073	-0.532	-0.039	0.073	0.070	0.0002	-0.072	-0.038	0.069
6	6 - 5	-0.077	-0.154	-0.173	-0.209	-0.225	0.319	0.113	0.165	-0.155	-0.205	0.312	0.169
	6 - 6'	0.127	0.266	0.373	0.458	0.451	0.133	-0.218	-0.305	0.266	0.457	0.133	-0.303
	6 - 7	-0.049	-0.112	-0.200	-0.249	-0.225	-0.452	0.105	0.140	-0.112	-0.252	-0.444	0.134
7	7 - 6	-0.013	-0.025	-0.025	-0.033	-0.045	0.059	0.535	0.048	-0.025	-0.032	0.058	0.047
	7 - 8	0.013	0.025	0.025	0.033	0.045	-0.059	-0.535	-0.048	0.025	0.032	-0.058	0.047
8	8 - 7	-0.052	-0.112	-0.174	-0.211	-0.189	-0.187	-0.166	0.389	-0.112	-0.212	-0.181	0.381
	8 - 8'	0.080	0.172	0.261	0.339	0.381	0.402	0.339	0.000	0.172	0.339	0.401	0.000
	8 - 9	-0.028	-0.060	-0.088	-0.127	-0.192	-0.216	-0.173	-0.389	-0.060	-0.126	-0.220	-0.381
9	9 - 8	-0.013	-0.029	-0.045	-0.055	-0.093	-0.058	-0.064	0.048	-0.029	-0.056	-0.056	0.047
	9 - 10	0.013	0.029	0.045	0.055	0.093	0.058	0.064	-0.048	0.029	0.056	0.056	-0.047
10	10 - 9	-0.036	-0.078	-0.117	-0.157	-0.136	-0.209	-0.163	-0.440	-0.078	-0.156	-0.211	-0.134
	10 - 10'	0.051	0.109	0.165	0.221	0.274	0.313	0.318	0.305	0.109	0.221	0.313	0.303
	10 - 11	-0.014	-0.031	-0.048	-0.065	-0.078	-0.103	-0.154	-0.165	-0.031	-0.065	-0.103	-0.169
11	11 - 10	-0.012	-0.026	-0.039	-0.052	-0.056	-0.074	-0.069	-0.070	-0.026	-0.052	-0.074	-0.069
	11 - 12	0.012	0.026	0.039	0.052	0.066	0.074	0.069	0.070	0.026	0.052	0.074	0.069
12	12 - 11	-0.022	-0.049	-0.075	-0.100	-0.122	-0.145	-0.169	-0.167	-0.049	-0.100	-0.145	-0.168
	12 - 12'	0.029	0.063	0.097	0.131	0.162	0.194	0.222	0.237	0.063	0.131	0.134	0.237

Узлы	Стержни \ Силы	P_1	P_2	P_3	P_4	P_5	P_6	P_7	P_8	P_9	P_{10}	P_{11}	P_{12}
12	12 - 13	-0.007	-0.015	-0.023	-0.031	-0.041	-0.048	-0.053	-0.078	-0.015	-0.031	-0.048	-0.069
13	13 - 12	-0.009	-0.019	-0.030	-0.040	-0.049	-0.059	-0.069	-0.74	-0.019	-0.040	-0.059	-0.074
	13 - 14	0.009	0.019	0.030	0.040	0.049	0.059	0.069	0.74	0.019	0.040	0.059	0.074
14	14 - 13	-0.010	-0.022	-0.034	-0.046	-0.058	-0.069	-0.077	-0.087	-0.022	-0.046	-0.069	-0.087
	14 - 14'	0.014	0.030	0.046	0.062	0.078	0.093	0.107	0.121	0.030	0.062	0.093	0.121
	14 - 15	-0.004	-0.008	-0.012	-0.016	-0.020	-0.024	-0.030	-0.034	-0.008	-0.016	-0.024	-0.034
15	15 - 14	-0.004	-0.009	-0.014	-0.018	-0.023	-0.028	-0.032	-0.037	-0.009	-0.018	-0.028	-0.037
	15 - 16	0.004	0.009	0.014	0.018	0.023	0.028	0.032	0.037	0.009	0.018	0.028	0.037
16	16 - 15	-0.004	-0.009	-0.013	-0.018	-0.022	-0.027	-0.032	-0.036	-0.009	-0.018	-0.027	-0.036
	16' - 14'	-0.003	-0.006	-0.009	-0.013	-0.016	-0.019	-0.022	-0.225	-0.006	-0.013	-0.019	-0.025
2'	2' - 0'	0.030	0.287	0.242	0.029	-0.025	-0.012	-0.010	-0.017	0.288	0.025	-0.011	-0.017
	2' - 2	0.268	0.284	0.061	-0.108	-0.150	-0.152	-0.144	-0.134	0.282	-0.109	-0.152	-0.134
	2' - 4'	-0.298	-0.566	-0.303	0.079	0.175	0.164	0.154	0.157	-0.570	0.083	0.163	0.151
4'	4' - 2'	-0.126	-0.208	0.016	0.327	0.269	0.059	-0.003	0.005	-0.211	0.334	0.055	0.006
	4' - 4	0.209	0.416	0.453	0.256	-0.029	-0.204	-0.249	-0.248	0.417	0.255	-0.205	-0.248
	4' - 6'	-0.082	-0.208	-0.469	-0.583	-0.240	0.145	0.252	0.243	-0.206	-0.589	0.150	0.242
6'	6' - 4'	-0.084	-0.181	-0.274	-0.255	0.056	0.395	0.333	0.117	-0.181	-0.259	0.403	0.112
	6' - 6	0.129	0.274	0.400	0.474	0.397	0.137	-0.157	-0.317	0.274	0.475	0.137	-0.318
	6' - 8	-0.045	-0.093	-0.126	-0.220	-0.453	-0.532	-0.176	0.200	-0.093	-0.216	-0.539	0.206
8'	8' - 6'	-0.066	-0.139	-0.200	-0.262	-0.312	-0.241	0.113	0.465	-0.139	-0.261	-0.246	0.473
	8' - 8	0.083	0.177	0.266	0.342	0.408	0.416	0.285	0.000	0.177	0.348	0.417	0.000
	8' - 10	-0.017	-0.038	-0.066	-0.086	-0.096	-0.175	-0.398	-0.465	-0.038	-0.087	-0.171	-0.473
10'	10' - 8'	-0.047	-0.101	-0.156	-0.204	-0.240	-0.275	-0.298	-0.200	-0.101	-0.205	-0.274	-0.200
	10' - 10	0.052	0.112	0.172	0.229	0.279	0.323	0.345	0.317	0.112	0.229	0.323	0.318
	10' - 12'	-0.005	-0.011	-0.016	-0.024	-0.040	-0.048	-0.047	-0.117	-0.011	-0.024	-0.049	-0.117
12'	12' - 10'	-0.032	-0.069	-0.105	-0.141	-0.177	-0.208	-0.224	-0.243	-0.069	-0.141	-0.208	-0.242
	12' - 12	0.031	0.066	0.102	0.137	0.171	0.203	0.203	0.248	0.066	0.137	0.203	0.248
	12' - 14'	0.001	0.003	0.004	0.005	0.007	0.005	-0.004	-0.005	0.003	0.005	0.005	-0.006
14'	14' - 12'	-0.017	-0.038	-0.058	-0.078	-0.098	-0.117	-0.137	-0.151	-0.038	-0.078	-0.117	-0.151
	14' - 14	0.015	0.033	0.051	0.068	0.086	0.103	0.120	0.134	0.033	0.068	0.103	0.134
	14' - 16'	0.002	0.005	0.007	0.010	0.012	0.014	0.017	0.017	0.005	0.010	0.014	0.017

Примечания

1. Узлы с нечетными номерами расположены по середине панелей верхнего пояса.
2. Таблицы изгибающих моментов по граням вутов верхнего пояса приведены на листе 24.

ТК	Фермы пролетам 24м III тип опалубки	Серия 1.463-3	
1969	Таблицы изгибающих моментов от единичных узлов в узлах ферм	Выпуск I	Лист 19

Проектный институт №1 Госстроя СССР г. Ленинград
Гл. инж. — Истомин
Рук. группы — Казан
Гл. спец. — Мазаева
Конструктор — Чебатарь
Проверил — Морозов

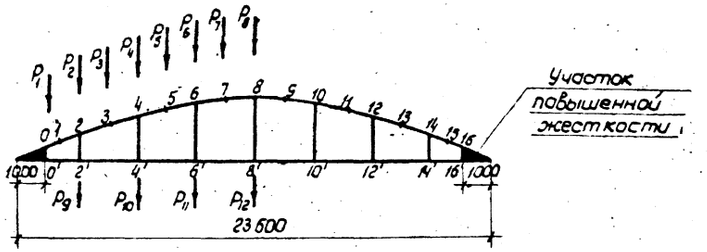

Правило знаков

+N —— +N

-N —— -N

	Стержни \ Силы	P_1	P_2	P_3	P_4	P_5	P_6	P_7	P_8	P_9	P_{10}	P_{11}	P_{12}
Верхний пояс	0-1	-1,324	-1,708	-1,704	-1,700	-1,595	-1,456	-1,313	-1,170	-1,703	-1,701	-1,456	-1,170
	1-2	-0,922	-1,702	-1,703	-1,700	-1,591	-1,453	-1,310	-1,167	-1,698	-1,697	-1,453	-1,167
	2-3	-0,526	-1,093	-1,764	-1,798	-1,723	-1,636	-1,495	-1,333	-1,094	-1,796	-1,636	-1,333
	3-4	-0,532	-1,109	-1,483	-1,788	-1,719	-1,628	-1,487	-1,327	-1,109	-1,787	-1,629	-1,327
	4-5	-0,341	-0,733	-1,113	-1,441	-1,814	-1,771	-1,654	-1,518	-0,733	-1,441	-1,770	-1,518
	5-6	-0,346	-0,743	-1,123	-1,458	-1,652	-1,759	-1,646	-1,507	-0,743	-1,458	-1,758	-1,507
	6-7	-0,255	-0,549	-0,838	-1,121	-1,383	-1,604	-1,790	-1,711	-0,549	-1,121	-1,604	-1,710
	7-8	-0,257	-0,554	-0,847	-1,132	-1,393	-1,619	-1,744	-1,695	-0,554	-1,132	-1,619	-1,694
	8-9	-0,204	-0,439	-0,673	-0,906	-1,134	-1,352	-1,543	-1,702	-0,439	-0,906	-1,352	-1,702
	9-10	-0,205	-0,442	-0,678	-0,913	-1,143	-1,362	-1,550	-1,714	-0,443	-0,913	-1,362	-1,713
	10-11	-0,171	-0,368	-0,565	-0,761	-0,956	-1,149	-1,338	-1,512	-0,368	-0,761	-1,149	-1,513
	11-12	-0,171	-0,370	-0,568	-0,765	-0,960	-1,154	-1,345	-1,519	-0,370	-0,765	-1,154	-1,520
	12-13	-0,148	-0,318	-0,488	-0,659	-0,829	-0,998	-1,165	-1,327	-0,318	-0,659	-0,998	-1,327
	13-14	-0,148	-0,319	-0,489	-0,660	-0,830	-1,000	-1,167	-1,333	-0,319	-0,660	-1,000	-1,333
	14-15	-0,129	-0,278	-0,427	-0,576	-0,725	-0,874	-1,022	-1,170	-0,278	-0,575	-0,874	-1,169
	15-16	-0,129	-0,278	-0,427	-0,576	-0,725	-0,874	-1,023	-1,170	-0,278	-0,576	-0,874	-1,170
Нижний пояс	0'-2'	0,977	1,532	1,561	1,536	1,438	1,318	1,190	1,060	1,529	1,537	1,318	1,060
	2'-4'	0,526	1,108	1,551	1,688	1,636	1,540	1,404	1,255	1,108	1,687	1,540	1,255
	4'-6'	0,349	0,747	1,123	1,465	1,696	1,716	1,612	1,471	0,747	1,465	1,716	1,471
	6'-8'	0,258	0,554	0,847	1,132	1,392	1,620	1,746	1,693	0,554	1,132	1,620	1,693
	8'-10'	0,203	0,437	0,570	0,901	1,128	1,345	1,537	1,693	0,437	0,901	1,345	1,693
	10'-12'	0,165	0,358	0,550	0,741	0,939	1,118	1,300	1,471	0,358	0,741	1,118	1,471
	12'-14'	0,139	0,300	0,461	0,622	0,782	0,942	1,100	1,255	0,300	0,622	0,942	1,255
	14'-16'	0,117	0,252	0,387	0,522	0,657	0,792	0,926	1,060	0,252	0,522	0,792	1,060
Стойки	2-2'	-0,051	-0,382	-0,228	0,109	0,148	0,065	0,041	0,048	0,610	0,115	0,063	0,048
	4-4'	0,086	0,128	-0,152	-0,415	-0,209	0,106	0,144	0,068	0,007	0,131	0,578	0,066
	6-6'	0,019	0,052	0,139	0,119	-0,193	-0,438	-0,216	0,102	0,051	0,124	0,554	0,108
	8-8'	0,016	0,031	0,035	0,064	0,143	0,107	0,143	-0,464	0,031	0,062	0,113	0,548
	10-10'	0,020	0,033	0,042	0,040	0,065	0,141	0,102	0,102	0,020	0,042	0,063	0,108
	12-12'	0,007	0,015	0,022	0,031	0,042	0,048	0,044	0,068	0,015	0,031	0,048	0,066
	14-14'	0,005	0,011	0,017	0,023	0,028	0,035	0,044	0,048	0,011	0,023	0,034	0,048

Примечание Узлы с нечетными номерами расположены по середине панелей верхнего пояса

ТК	Фермы пролетом 24 м. III тип опалубки	Серия 1.463-3
1969	Таблица нормальных сил от единичных нагрузок	Выпуск I, Лист 20

ГПИСИБТИНЖПРОМСТРОЙПРОЕКТ г. Ленинград
Рук. группы
Ст. инженер
Исполнитель
Главный инженер проекта
Начальник отдела
Гл. специалист
Начальник сектора
Проверил
Н. контр.

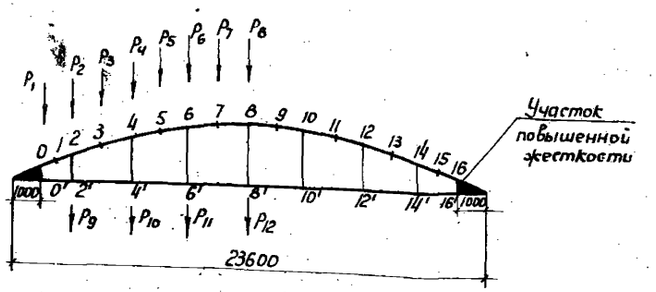

Правило знаков

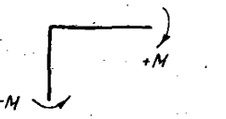

Узлы	Силы / Стержни	P_1	P_2	P_3	P_4	P_5	P_6	P_7	P_8	P_9	P_{10}	P_{11}	P_{12}
0	0-1	-0,334	-0,093	-0,062	-0,050	-0,043	-0,037	-0,032	-0,028	-0,017	0,040	-0,037	-0,028
	0'-2'	-0,169	-0,107	-0,073	-0,038	-0,027	-0,024	-0,020	-0,017	-0,055	0,019	-0,024	-0,017
1	1-0	0,483	0,028	0,038	0,039	0,035	0,026	0,021	0,019	0,027	0,038	0,025	0,019
	1-2	-0,483	-0,028	-0,038	-0,039	-0,035	-0,026	-0,021	-0,019	-0,027	-0,038	-0,025	-0,019
2	2-1	-0,199	0,183	0,054	0,096	0,099	0,068	0,055	0,052	0,184	0,081	0,067	0,052
	2-2'	0,352	0,280	-0,058	-0,085	-0,096	-0,126	-0,124	-0,110	0,267	-0,088	-0,127	-0,110
	2-3	-0,153	-0,463	0,004	-0,012	-0,003	0,058	0,069	0,059	-0,451	0,007	0,060	0,058
3	3-2	0,012	0,082	0,573	0,033	-0,057	-0,051	-0,050	-0,056	0,083	0,031	-0,050	-0,056
	3-4	-0,012	-0,082	-0,573	-0,033	0,057	0,051	0,050	0,056	-0,083	-0,031	0,050	0,056
4	4-3	-0,072	-0,177	-0,280	0,239	0,063	0,123	0,122	0,083	-0,170	0,244	0,128	0,082
	4-4'	0,192	0,410	0,542	0,263	-0,109	-0,188	-0,208	-0,226	0,396	0,245	-0,184	-0,227
	4-5	-0,120	-0,233	-0,262	-0,502	0,046	0,065	0,087	0,143	-0,225	-0,489	0,056	0,145
5	5-4	0,005	0,003	-0,012	0,069	0,520	0,036	-0,065	-0,059	0,0002	0,072	0,035	-0,057
	5-6	-0,005	-0,003	0,012	-0,069	-0,520	-0,036	0,065	0,059	-0,0002	-0,072	-0,035	0,057
6	6-5	-0,077	-0,153	-0,176	-0,219	-0,245	0,307	0,115	0,169	-0,155	-0,205	0,295	0,176
	6-6	0,129	0,271	0,381	0,475	0,479	0,143	-0,228	-0,308	0,266	0,457	0,142	-0,305
	6-7	-0,052	-0,118	-0,206	-0,256	-0,234	-0,450	0,113	0,139	-0,112	-0,252	-0,437	0,129
7	7-6	-0,011	-0,020	-0,020	-0,027	-0,042	0,053	0,521	0,042	-0,025	-0,032	0,051	0,040
	7-8	0,011	0,020	0,020	0,027	0,042	-0,053	-0,521	-0,042	0,025	0,032	-0,051	-0,040
8	8-7	-0,049	-0,107	-0,166	-0,205	-0,187	-0,192	-0,180	0,382	-0,112	-0,212	-0,183	0,369
	8-8'	0,080	0,171	0,262	0,341	0,386	0,414	0,359	0,000	0,172	0,339	0,411	0,000
	8-9	-0,031	-0,065	-0,095	-0,136	-0,199	-0,222	-0,179	-0,382	-0,060	-0,126	-0,228	-0,369
9	9-8	-0,011	-0,024	-0,037	-0,046	-0,044	-0,050	-0,060	0,042	-0,029	-0,056	-0,048	0,040
	9-10	0,011	0,024	0,037	0,046	0,044	0,050	0,060	-0,042	0,029	0,056	0,048	-0,040
10	10-9	-0,033	-0,071	-0,107	-0,145	-0,182	-0,196	-0,154	-0,139	-0,078	-0,156	-0,198	-0,129
	10-10'	0,049	0,106	0,161	0,216	0,269	0,309	0,315	0,308	0,109	0,221	0,309	0,305
	10-11	-0,016	-0,034	-0,054	-0,072	-0,087	-0,112	-0,161	-0,169	-0,031	-0,065	-0,111	-0,176
11	11-10	-0,010	-0,021	-0,032	-0,043	-0,054	-0,060	-0,056	-0,059	-0,026	-0,052	-0,061	-0,057
	11-12	0,010	0,021	0,032	0,043	0,054	0,060	0,056	0,059	0,026	0,052	0,061	0,057
12	12-11	-0,019	-0,041	-0,063	-0,084	-0,103	-0,124	-0,145	-0,143	0,049	-0,100	-0,123	-0,145
	12-12	0,028	0,059	0,091	0,123	0,153	0,183	0,211	0,226	0,063	0,131	0,182	0,227

Узлы	Силы / стержни	P_1	P_2	P_3	P_4	P_5	P_6	P_7	P_8	P_9	P_{10}	P_{11}	P_{12}
12	12-13	-0,009	-0,018	-0,028	-0,038	-0,049	-0,059	-0,066	-0,083	-0,015	-0,031	-0,059	-0,082
13	13-12	-0,007	-0,014	-0,022	-0,030	-0,037	-0,044	-0,052	-0,056	-0,019	-0,040	-0,044	-0,056
	13-14	0,007	0,014	0,022	0,030	0,037	0,044	0,052	0,056	0,019	0,040	0,044	0,056
14	14-13	-0,007	-0,015	-0,023	-0,031	-0,039	-0,046	-0,051	-0,059	-0,022	-0,046	-0,046	-0,058
	14-14'	0,013	0,027	0,041	0,056	0,070	0,084	0,097	0,110	0,030	0,062	0,084	0,110
	14-15	-0,006	-0,012	-0,019	-0,025	-0,032	-0,038	-0,046	-0,052	-0,008	-0,016	-0,038	-0,052
15	15-14	0,002	0,004	0,007	0,009	0,012	0,014	0,017	0,019	-0,009	-0,018	0,014	0,019
	15-16	-0,002	-0,004	-0,007	-0,009	-0,012	-0,014	-0,017	-0,019	0,009	0,018	-0,014	-0,019
16	16-15	0,003	0,007	0,010	0,014	0,017	0,021	0,025	0,028	-0,009	-0,018	0,021	0,028
	16'-14'	0,002	0,004	0,006	0,008	0,010	0,013	0,015	0,017	-0,006	-0,013	0,013	0,017
2'	2'-0'	0,072	0,322	0,289	0,027	0,047	0,054	0,050	0,038	0,288	0,025	0,055	0,038
	2'-2	0,261	0,286	0,060	-0,125	-0,165	-0,162	-0,151	-0,140	0,282	-0,109	-0,161	-0,140
	2'-4'	-0,333	-0,608	-0,350	0,098	0,117	0,108	0,101	0,101	-0,570	0,083	0,106	0,102
4'	4'-2'	-0,131	-0,219	-0,001	0,316	0,267	0,067	0,011	0,018	-0,211	0,334	0,060	0,019
	4'-4	0,217	0,436	0,479	0,278	-0,017	-0,201	-0,243	-0,240	0,417	0,255	-0,203	-0,240
	4'-6	-0,086	-0,218	-0,478	-0,595	-0,250	0,134	0,233	0,222	-0,206	-0,589	0,143	0,220
6'	6'-4'	-0,082	-0,180	-0,275	-0,265	0,041	0,387	0,332	0,125	-0,181	-0,259	0,400	0,118
	6'-6	0,131	0,281	0,413	0,496	0,418	0,148	-0,158	-0,324	0,274	0,475	0,148	-0,324
	6'-8'	-0,049	-0,100	-0,138	-0,231	-0,459	-0,535	-0,174	0,199	-0,093	-0,216	-0,548	0,207
8'	8'-6'	-0,064	-0,135	-0,195	-0,258	-0,309	-0,247	0,103	0,461	-0,139	-0,261	-0,255	0,475
	8'-8	0,083	0,178	0,269	0,354	0,418	0,431	0,297	0,000	0,177	0,348	0,433	0,000
	8'-10'	-0,020	-0,044	-0,073	-0,096	-0,109	-0,184	-0,400	-0,461	-0,038	-0,087	-0,178	-0,475
10'	10'-8'	-0,044	-0,095	-0,146	-0,192	-0,228	-0,264	-0,289	-0,199	-0,101	-0,205	-0,262	-0,208
	10'-10	0,051	0,110	0,169	0,226	0,277	0,323	0,348	0,324	0,112	0,229	0,323	0,326
	10'-12'	-0,007	-0,016	-0,023	-0,034	-0,050	-0,059	-0,059	-0,125	-0,011	-0,024	-0,060	-0,118
12'	12'-10'	-0,029	-0,061	-0,094	-0,126	-0,159	-0,187	-0,203	-0,222	-0,069	-0,141	-0,187	-0,220
	12'-12	0,029	0,063	0,096	0,130	0,163	0,193	0,219	0,240	0,066	0,137	0,194	0,240
	12'-14'	-0,0007	-0,002	-0,003	-0,004	-0,004	-0,007	-0,016	-0,018	0,003	0,005	-0,007	-0,019
14'	14-12'	-0,012	-0,025	-0,039	-0,052	-0,065	-0,079	-0,092	-0,101	-0,036	-0,078	-0,078	-0,102
	14'-14	0,016	0,034	0,052	0,070	0,082	0,106	0,124	0,140	0,033	0,068	0,106	0,140
	14'-16'	-0,004	-0,009	-0,013	-0,018	-0,023	-0,028	-0,032	-0,038	0,005	0,010	-0,028	-0,038

Примечания

1. Узлы с нечетными номерами расположены по середине панелей верхнего пояса.
2. Таблицы изгибающих моментов по граням вутов верхнего пояса приведены на листе 24.

ТК	Фермы пролетом 24 м. V тип опалубки	Серия 1.463-3	
1969	Таблицы изгибающих моментов в узлах ферм от единичных нагрузок	Выпуск 7	Лист 21

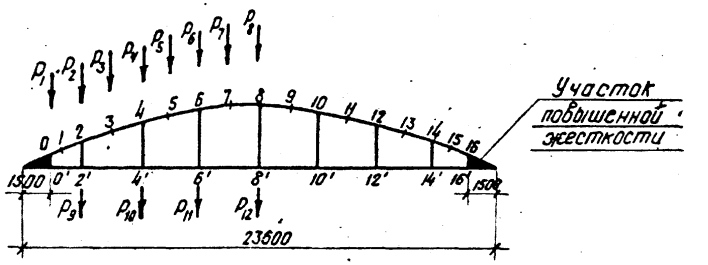

Правило знаков

+N ——— +N

-N ——— -N

	Силы / Стержни	P_1	P_2	P_3	P_4	P_5	P_6	P_7	P_8	P_9	P_{10}	P_{11}	P_{12}
Верхний пояс	0-1	-1.392	-1.815	-1.790	-1.764	-1.646	-1.500	-1.351	-1.202	-1.815	-1.764	-1.500	-1.203
	1-2	-0.994	-1.812	-1.791	-1.762	-1.644	-1.499	-1.350	-1.202	-1.812	-1.762	-1.499	-1.202
	2-3	-0.556	-1.160	-1.862	-1.897	-1.808	-1.710	-1.558	-1.388	-1.160	-1.897	-1.711	-1.387
	3-4	-0.561	-1.175	-1.581	-1.888	-1.804	-1.703	-1.551	-1.382	-1.175	-1.888	-1.709	-1.385
	4-5	-0.355	-0.763	-1.160	-1.509	-1.896	-1.843	-1.720	-1.573	-0.763	-1.509	-1.847	-1.574
	5-6	-0.360	-0.772	-1.170	-1.526	-1.734	-1.837	-1.712	-1.563	-0.772	-1.526	-1.835	-1.564
	6-7	-0.263	-0.566	-0.866	-1.160	-1.435	-1.670	-1.864	-1.779	-0.566	-1.160	-1.671	-1.778
	7-8	-0.266	-0.572	-0.875	-1.171	-1.444	-1.685	-1.819	-1.763	-0.572	-1.171	-1.685	-1.763
	8-9	-0.210	-0.452	-0.694	-0.934	-1.171	-1.398	-1.599	-1.771	-0.452	-0.934	-1.399	-1.770
	9-10	-0.211	-0.455	-0.698	-0.941	-1.180	-1.408	-1.606	-1.782	-0.455	-0.941	-1.408	-1.781
	10-11	-0.176	-0.380	-0.583	-0.786	-0.987	-1.188	-1.384	-1.568	-0.380	-0.786	-1.188	-1.569
	11-12	-0.177	-0.381	-0.585	-0.789	-0.991	-1.192	-1.391	-1.574	-0.381	-0.789	-1.192	-1.575
	12-13	-0.153	-0.331	-0.508	-0.685	-0.861	-1.038	-1.212	-1.385	-0.331	-0.685	-1.038	-1.385
	13-14	-0.154	-0.331	-0.508	-0.686	-0.863	-1.039	-1.213	-1.387	-0.331	-0.686	-1.039	-1.387
	14-15	-0.133	-0.286	-0.439	-0.592	-0.745	-0.898	-1.051	-1.203	-0.286	-0.592	-0.898	-1.203
	15-16	-0.133	-0.286	-0.439	-0.592	-0.745	-0.898	-1.051	-1.202	-0.286	-0.592	-0.898	-1.203
Нижний пояс	0'-2'	1.068	1.647	1.650	1.610	1.500	1.371	1.236	1.100	1.647	1.610	1.371	1.100
	2'-4'	0.554	1.172	1.648	1.786	1.720	1.612	1.467	1.309	1.172	1.786	1.613	1.309
	4'-6'	0.362	0.777	1.170	1.533	1.778	1.794	1.678	1.527	0.777	1.533	1.794	1.527
	6'-8'	0.266	0.572	0.875	1.172	1.445	1.686	1.821	1.762	0.572	1.172	1.686	1.762
	8'-10'	0.209	0.450	0.690	0.930	1.165	1.391	1.593	1.762	0.450	0.930	1.391	1.761
	10'-12'	0.172	0.370	0.568	0.765	0.961	1.156	1.346	1.527	0.370	0.765	1.156	1.527
	12'-14'	0.145	0.312	0.480	0.647	0.814	0.981	1.146	1.309	0.312	0.647	0.981	1.309
	14'-16'	0.121	0.261	0.401	0.541	0.681	0.821	0.960	1.099	0.251	0.541	0.821	1.099
Стойки	2-2'	-0,101	-0,394	-0,237	0,822	0,117	0,041	0,021	0,028	0,610	0,115	0,038	0,029
	4-4'	0,099	0,143	-0,134	-0,401	-0,198	0,116	0,151	0,076	0,007	0,131	0,125	0,072
	6-6'	0,018	0,054	0,140	0,124	-0,187	-0,434	-0,212	0,104	0,051	0,124	0,551	0,115
	8-8'	0,015	0,032	0,038	0,067	0,144	0,112	-0,206	-0,440	0,031	0,062	0,121	0,545
	10-10'	-0,000	-0,020	0,034	-0,043	-0,043	0,068	0,142	0,104	0,020	0,042	0,064	-0,115
	12-12'	0,008	0,017	0,025	0,035	0,047	0,054	0,051	0,076	0,015	0,031	0,054	0,072
	14-14'	0,003	0,005	0,010	0,013	0,016	0,020	0,026	0,028	0,011	0,023	0,020	0,029

Примечание Узлы с нечетными номерами расположены по середине панелей верхнего пояса.

ТК	Фермы пролетом 24м. V тип опалубки	серия 1.463-3
1969	Таблица нормальных сил от единичных нагрузок	Выпуск I, Лист 22

Инв.№ подл. | Подпись и дата | Взам.инв.№ | Инв.№ дубл. | Подпись и дата | Взам.инв.№ | Инв.№ подл. | Подпись и дата | Инв.№ подл.
Гипростроймост г. Ленинград
Исполнитель
Гл. инженер проекта
Гл. архитектор
Нач. отд.
Руководитель группы
Проверил
Разработал
Н. контр.
Гл. специалист

Правила знаков

цифра — буква — буква — цифра

+ м — м

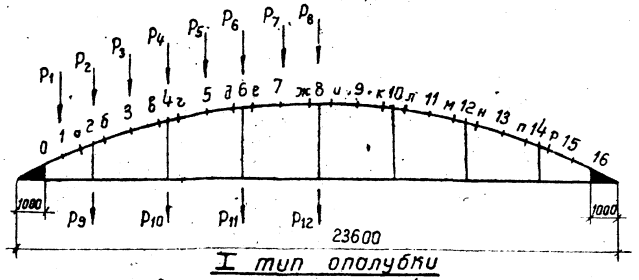

I тип опалубки

Таблица изгибающих моментов от единичных нагрузок по граням вутов верхнего пояса ферм

силы / стержни	P1	P2	P3	P4	P5	P6	P7	P8	P9	P10	P11	P12
а–1	-0.125	0.092	0.006	0.054	0.056	0.040	0.034	0.032	0.090	0,054	0.040	0.032
б–2	0.142	0.342	-0.063	-0.083	-0.079	-0.107	-0.102	-0.087	0.340	-0,082	-0.107	-0.087
в–3	-0.096	-0.203	-0.254	0.162	0.063	0.108	0.105	0.081	-0.202	0,161	0.109	0.081
г–4	0.083	0.174	0.205	0.366	-0.077	-0.134	-0.132	-0.153	1.174	0.364	-0.132	-0.154
д–5	-0.066	-0.140	-0.181	-0.237	-0.220	0.225	0.110	0.151	-0.140	-0.235	0.223	0.152
е–6	0.044	0.096	0.160	0.205	0.194	0.334	-0.120	-0.180	0.096	0.205	0.331	-0.179
ж–7	-0.042	-0.090	-0.141	-0.184	-0.193	-0.218	-0.170	0.284	-0.090	-0.185	-0.216	0281
и–8	0.027	0.058	0.087	0.119	0.164	0.187	0.156	0.283	0.058	0.119	0.188	0.281
к–9	-0.028	-0.059	-0.090	-0.123	-0.157	-0.182	-0.172	-0.180	-0.059	-0.122	-0.182	-0.179
л–10	0.016	0.034	0.053	0.071	0.087	0.108	0.141	0.151	0.034	0.071	0.108	0.152
м–11	-0.017	-0.037	-0.058	-0.078	-0.097	-0.117	-0.140	-0.153	-0.037	-0.078	-0.117	-0.154
н–12	0.009	0.019	0.029	0.040	0.05	0.061	0.069	0.081	0.019	0.040	0.061	0.081
п–13	-0.009	-0.021	-0.032	-0.043	-0.054	-0.065	-0.076	-0.087	-0.021	-0.043	-0.065	-0.087
р–14	0.003	0.008	0.012	0.016	0.020	0.024	0.028	0.032	0.008	0.016	0.024	0.032

II и III типы опалубок

Таблица изгибающих моментов от единичных нагрузок по граням вутов верхнего пояса ферм

силы / стержни	P1	P2	P3	P4	P5	P6	P7	P8	P9	P10	P11	P12
а–1	-0.108	0.117	-0.006	0.050	0.054	0.032	0.025	0.025	0.115	0.051	0.032	0.025
б–2	0.139	0.366	-0.016	-0.052	-0.062	-0.103	-0.103	-0.090	0.363	-0.049	0.104	-0.089
в–3	-0.084	-0.177	-0.210	0.178	0.039	0.092	0.092	0.063	-0.176	0.115	0.094	0.062
г–4	0.088	0.179	0.200	0.392	-0.026	-0.105	-0.124	-0.159	0.180	0.389	-0.102	0.159
д–5	-0.068	-0.140	-0.171	-0.209	-0.173	0.243	0.089	0.137	-0.140	-0.207	0.239	0.139
е–6	0.042	0.093	0.162	0.203	0.182	0.357	-0.069	-0.153	0.093	0.205	0.353	-0.150
ж–7	-0.044	-0.096	-0.149	-0.189	-0.186	-0.191	-0.121	0.304	-0.096	-0.190	-0.188	0.300
и–8	0.024	0.052	0.077	0.109	0.159	0.178	0.139	0.304	0.052	0.108	0.180	0.300
к–9	-0.030	-0.065	-0.099	-0.133	-0.169	-0.189	-0.166	-0.153	-0.065	-0.133	-0.190	-0.150
л–10	0.013	0.029	0.045	0.060	0.072	0.092	0.130	0.137	0.029	0.059	0.091	0.139
м–11	-0.019	-0.041	-0.064	-0.086	-0.106	-0.128	-0.151	-0.159	-0.041	-0.086	-0.128	-0.159
н–12	0.007	0.014	0.022	0.030	0.038	0.046	0.050	0.063	0.014	0.030	0.046	0.062
п–13	-0.010	-0.021	-0.033	-0.045	-0.057	-0.068	-0.078	-0.089	-0.022	-0.045	-0.068	-0.089
р–14	0.003	0.006	0.009	0.011	0.015	0.018	0.022	0.025	0.006	0.012	0.018	0.025

Примечания

1. Узлы с нечетными номерами расположены в середине панелей верхнего пояса.
2. Буквами обозначены сечения, расположенные по граням вутов верхнего пояса, например:

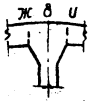

ТК 1969	Фермы пролетом 24 м. I, II и III типы опалубок	серия 1.463-3	
	Таблицы изгибающих моментов от единичных нагрузок по граням вутов верхнего пояса	Выпуск I	Лист 23

Инв. № подл. | Подпись и дата | Взам. инв. №

г. Ленинград | Инженер | Мозова | Проверил | Главный | Н. контр. | Утвердил | Исполнитель

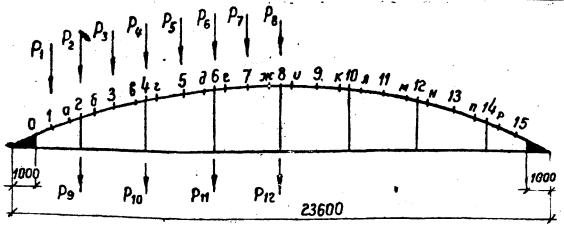

Правила знаков

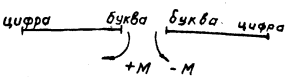

III тип опалубки

Таблица изгибающих моментов от единичных нагрузок по граням вутов верхнего пояса ферм

силы / стержни	P_1	P_2	P_3	P_4	P_5	P_6	P_7	P_8	P_9	P_{10}	P_{11}	P_{12}
а–1	-0.080	0.152	-0.006	0.049	0.053	0.024	0.014	0.015	0.149	0.052	0.023	0.016
б–2	0.135	0.392	0.034	-0.017	-0.044	-0.097	-0.105	-0.094	0.388	-0.013	-0.098	-0.094
в–3	-0.067	-0.142	-0.155	0.206	0.027	0.077	0.076	0.041	-0.139	0.201	0.080	0.040
г–4	0.094	0.185	0.201	0.423	0.027	-0.071	-0.112	-0.161	0.187	0.417	-0.067	-0.162
д–5	-0.067	-0.135	-0.156	-0.176	-0.122	0.267	0.075	0.121	-0.136	-0.172	0.261	0.125
е–6	0.038	0.088	0.161	0.200	0.177	0.383	-0.019	-0.121	0.088	0.203	0.377	-0.117
ж–7	-0.047	-0.102	-0.156	-0.191	-0.176	-0.159	-0.071	0.328	-0.102	-0.192	-0.155	0.321
и–8	0.021	0.044	0.064	0.094	0.149	0.167	0.129	0.328	0.044	0.094	0.170	0.321
К–9	-0.034	-0.073	-0.110	-0.147	-0.181	-0.194	-0.157	-0.122	-0.073	-0.146	-0.195	-0.117
Л–10	0.009	0.020	0.032	0.043	0.050	0.070	0.113	0.121	0.020	0.043	0.069	0.125
М–11	-0.022	-0.047	-0.073	-0.097	-0.119	-0.141	-0.162	-0.161	-0.047	-0.097	-0.141	-0.162
Н–12	0.004	0.008	0.012	0.016	0.022	0.026	0.028	0.041	0.008	0.016	0.026	0.040
П–13	-0.011	-0.024	-0.036	-0.049	-0.062	-0.073	-0.083	-0.094	-0.024	-0.049	-0.074	-0.094
Р–14	0.002	0.003	0.005	0.007	0.009	0.010	0.014	0.015	0.003	0.007	0.011	0.015

V тип опалубки

Таблица изгибающих моментов от единичных нагрузок по граням вутов верхнего пояса ферм

силы / стержни	P_1	P_2	P_3	P_4	P_5	P_6	P_7	P_8	P_9	P_{10}	P_{11}	P_{12}
а–1	-0.083	0.152	0.021	-0.072	0.075	0.048	0.038	0.036	0.149	0.052	0.047	0.037
б–2	0.123	0.384	0.061	0.001	-0.022	-0.069	-0.077	-0.069	0.388	-0.013	-0.071	-0.068
в–3	-0.061	-0.138	-0.147	0.188	0.028	0.075	0.079	0.048	-0.139	0.201	0.084	0.046
г–4	0.096	0.185	0.203	0.411	0.045	-0.060	-0.095	-0.138	0.187	0.417	-0.052	-0.140
д–5	-0.064	-0.129	-0.154	-0.177	-0.117	0.245	0.070	0.117	-0.136	-0.172	0.235	0.123
е–6	0.038	0.088	0.158	0.196	0.173	0.365	-0.009	-0.118	0.088	0.203	0.355	-0.110
ж–7	-0.044	-0.095	-0.145	-0.180	-0.170	-0.158	-0.064	0.308	-0.102	-0.192	-0.151	0.297
и–8	0.021	0.045	0.065	0.096	0.146	0.163	0.124	0.308	0.044	0.094	0.168	0.297
К–9	-0.031	-0.066	-0.100	-0.133	-0.165	-0.179	-0.148	-0.118	-0.073	-0.146	-0.180	-0.110
Л–10	0.010	0.022	0.034	0.045	0.054	0.073	0.117	0.117	0.020	0.043	0.072	0.123
М–11	-0.018	-0.040	-0.061	-0.082	-0.101	-0.120	-0.138	-0.138	-0.047	-0.097	-0.120	-0.140
Н–12	0.005	0.010	0.015	0.021	0.027	0.032	0.035	0.048	0.008	0.016	0.033	0.046
П–13	-0.008	-0.017	-0.026	-0.036	-0.045	-0.053	-0.060	-0.069	-0.024	-0.049	-0.054	-0.068
Р–14	0.004	0.008	0.013	0.017	0.022	0.027	0.032	0.036	0.003	0.007	0.027	0.037

Примечания

1. Узлы с нечетными номерами расположены в середине панелей верхнего пояса.
2. Буквами обозначены сечения, расположенные по граням вутов верхнего пояса, например:



ТК 1969	Фермы пролетом 24 м. III и V типы опалубок	Серия 1.463-3	
	Таблицы изгибающих моментов от единичных нагрузок по граням вутов верхнего пояса	Выпуск I	Лист 24

Проектный институт № 1 г. Ленинград
Гл. инженер проекта
Рук. группы
Ст. инженер
Исполнитель
Проверил
Нач. отд.
Гл. констр. проекта
Герасимов
Мерзов
Павлитова
Мозова
Серпова
Монтаж

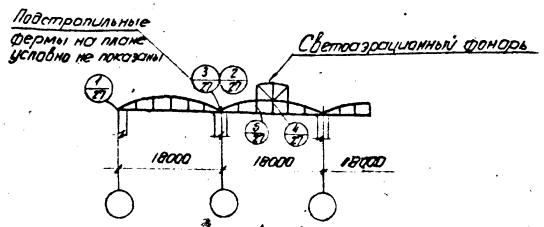

1—1

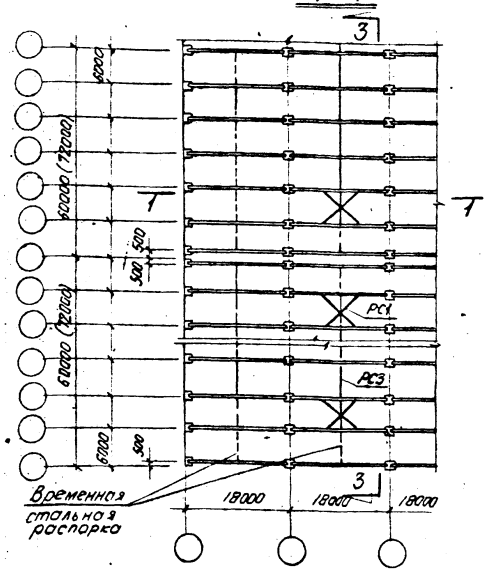



3—3

План покрытия при пролете 18м
(фонарь шириной 6м)

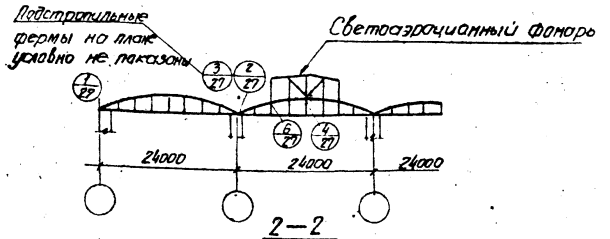

2—2

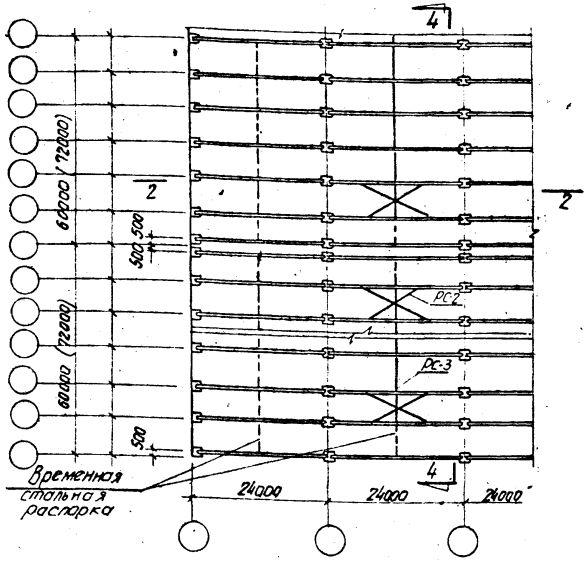

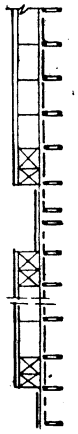

4—4

План покрытия при пролете 24м
(фонарь шириной 12м)

Примечания

1. Конструкция покрытия должна отвечать требованиям „Указаний по применению крупноразмерных плит в покрытиях промышленных зданий", серия 1-237.
Связи по верхним поясам ферм устанавливаются из условия обеспечения устойчивости верхних поясов под фонарями.
2. На чертеже пунктиром показаны временные стальные распорки по верхним поясам ферм, снимаемые по мере установки и приварки плит.
3. Узлы сопряжения элементов покрытия выполняются в соответствии с типовыми монтажными деталями одноэтажных промышленных зданий (тдм).
4. Плиты покрытий необходимо устанавливать в каждой ячейке покрытия после монтажа первых двух ферм, а также монтажа каждой последующей фермы.

ТК 1969	Примеры схем покрытий зданий пролетами 18 и 24м при шаге ферм 6м	Серия 1.463-3 Выпуск I Лист 25

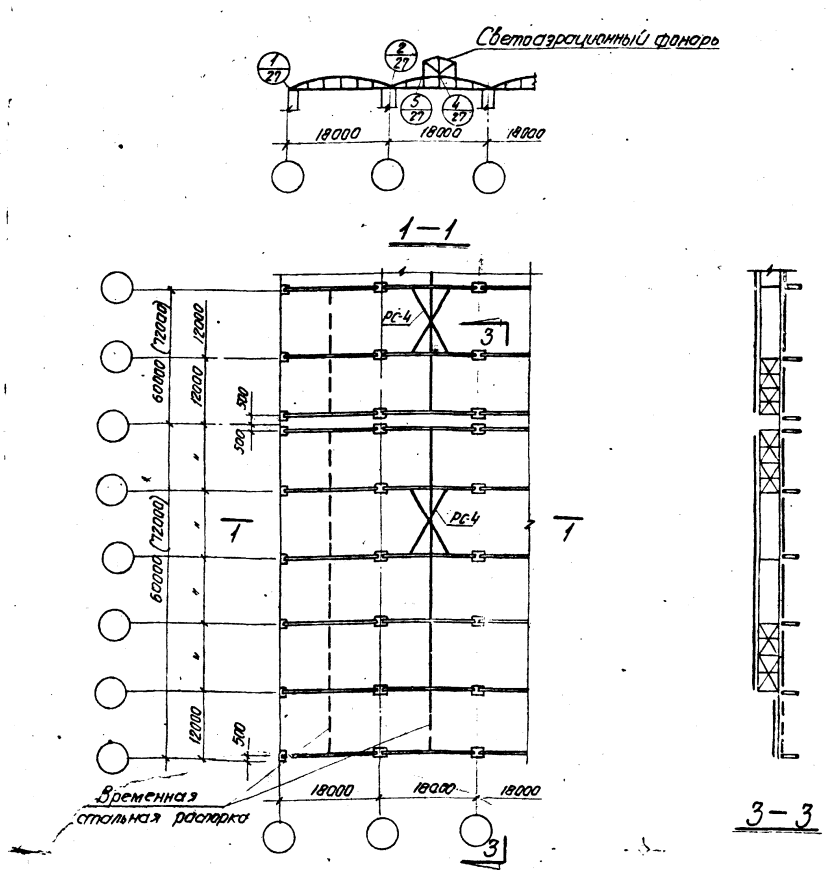

План покрытия при пролете 18м
(фонарь шириной 6м)

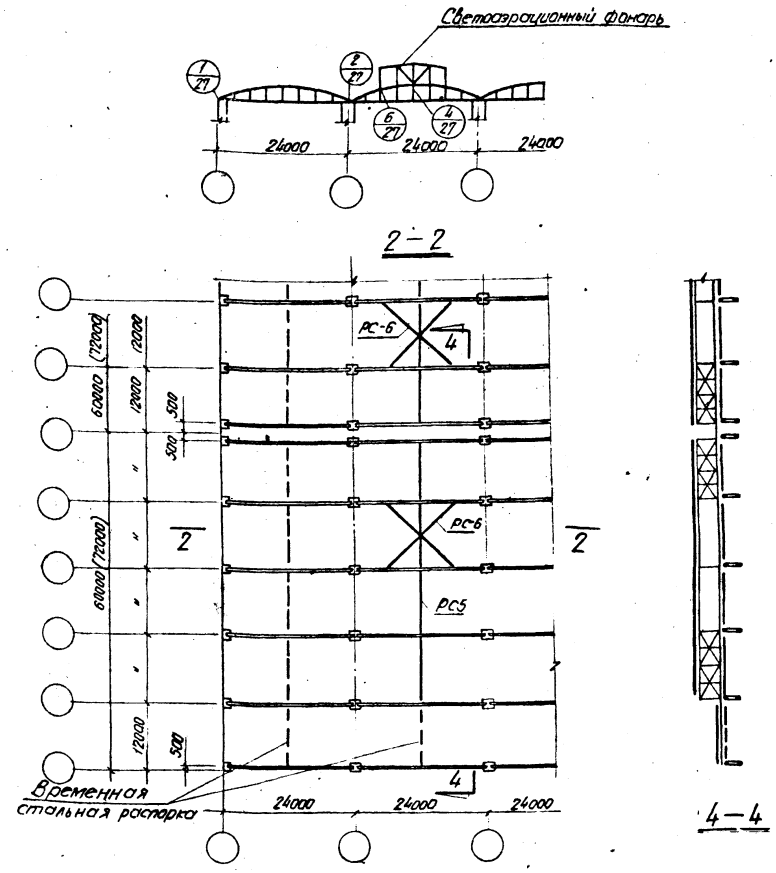

План покрытия при пролете 24м
(фонарь шириной 12м)

Примечания

1. Конструкция покрытия должна отвечать требованиям „Указаний по применению крупноразмерных плит в покрытиях промышленных зданий", серия 1-239. Связи по верхним поясам ферм устанавливаются из условия обеспечения устойчивости верхних поясов под фонарями
2. На чертеже пунктиром показаны временные стальные распорки по верхним поясам ферм, снимаемые по мере установки и приварки плит.
3. Узлы сопряжения элементов покрытия выполняются в соответствии с типовыми монтажными деталями одноэтажных промышленных зданий (ТДМ).
4. Плиты покрытий необходимо устанавливать в каждой ячейке покрытия после монтажа первых двух ферм, а также монтажа каждой последующей фермы.

29

ТК 1969	Примеры схем покрытий зданий пролетами 18 и 24 м при шаге ферм 12 м	Серия 1.463-3	
		Выпуск I	Лист 26

г. Ленинград | Ст. инжен. | Каган | Проверил | Чеботарь

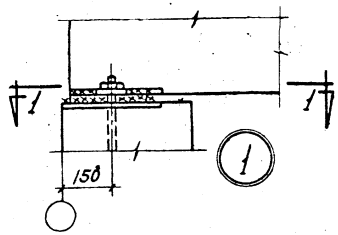

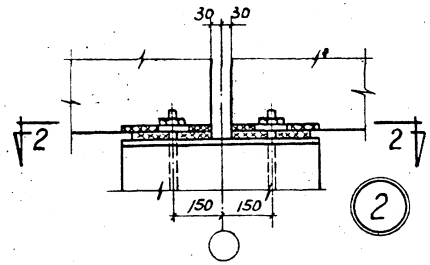

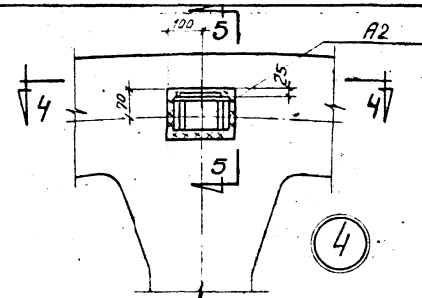

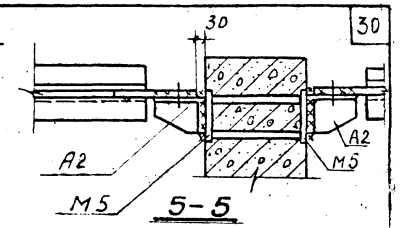

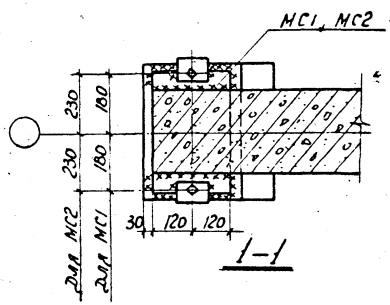

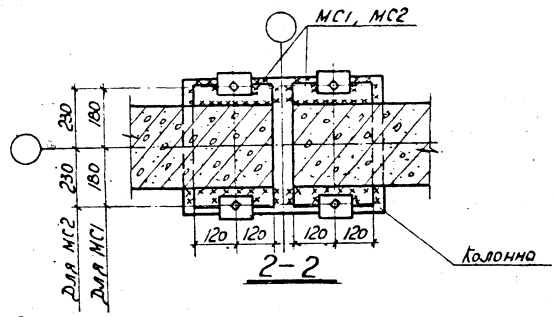

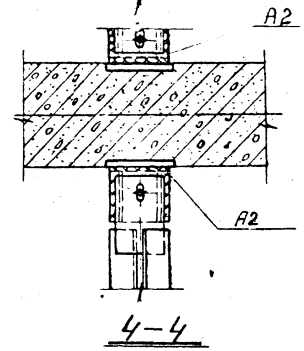

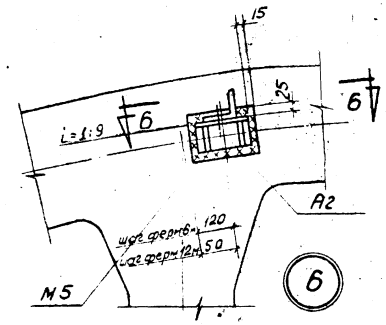

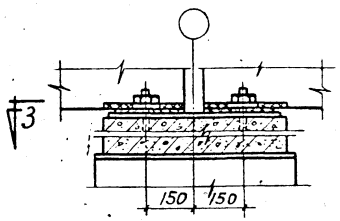

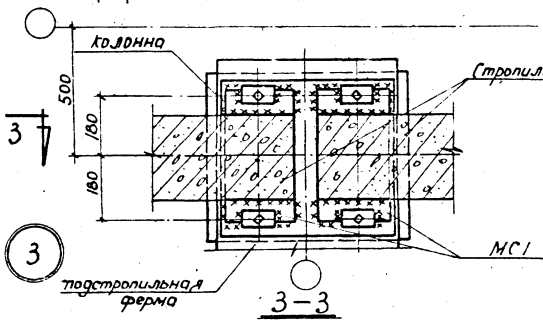

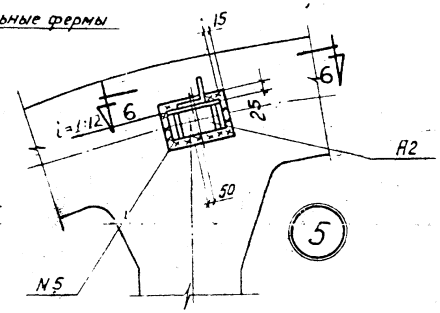

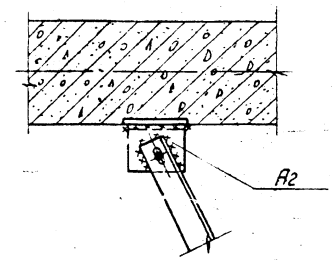

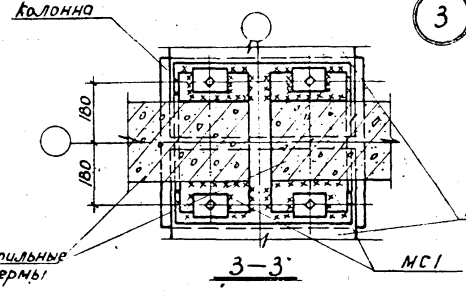

У торца и поперечного температурного шва

по основной оси

Примечания

1. Сборку производить электродами типа Э42. Все швы h=6мм.
2. Узел опирания ферм на колонны при привязке их к продольным разбивочным осям 250мм решается аналогично узлу 1.

30

ТК 1969	Опирание ферм и крепление горизонтальных связей. Узлы 1-6	Серия 1.463-3 Выпуск 1 Лист 27

Проектный институт г. Ленинград
Гл. инж. проекта Зайдан
Гл. инженер проекта Хасан
Руководитель группы Неудев
Серия
Инв. № подл. | Подпись и дата | Взам. инв. №

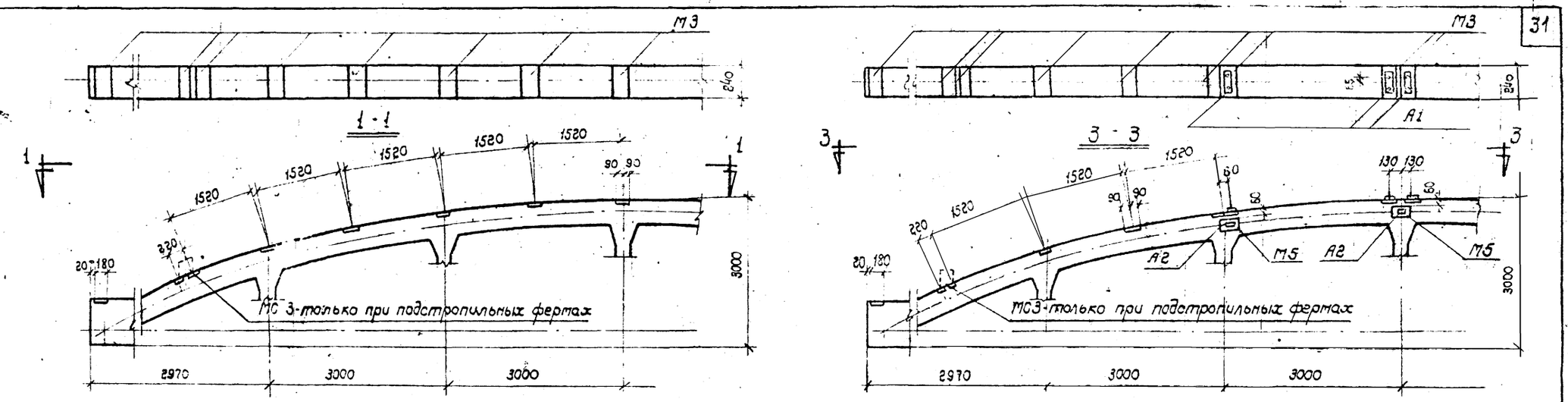

Для ферм без фонаря

При плитах покрытия 1,5×6,0 м

Для ферм с фонарем

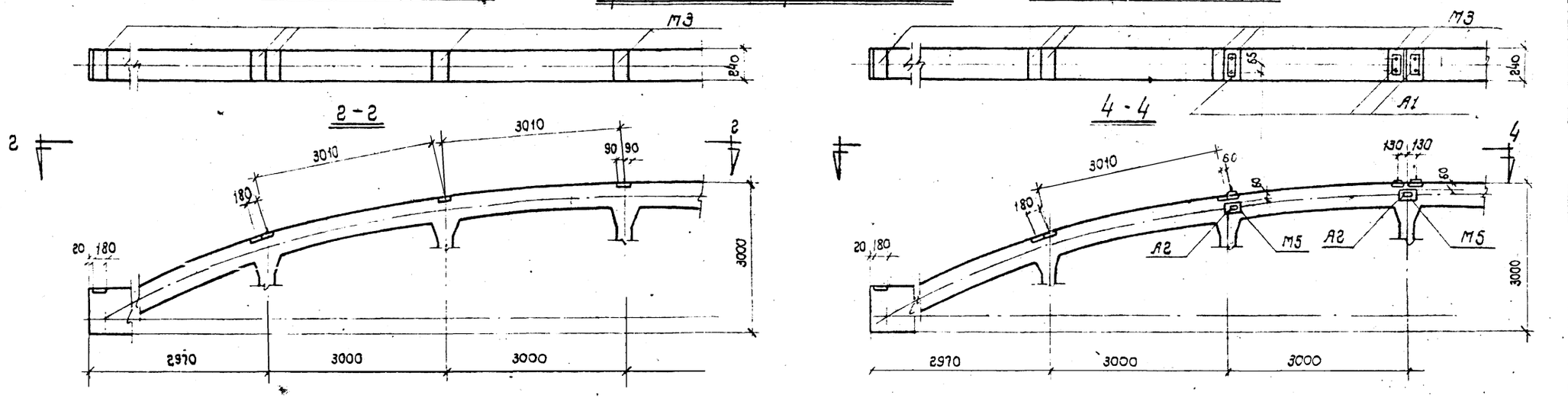

Для ферм без фонаря

При плитах покрытия 3,0×6,0 м

Для ферм с фонарем

Выборка закладных и накладных элементов на одну ферму

Плиты покрытия 1.5×6 м								Плиты покрытия 3×6 м							
Пролет фермы	Тип покрыт.	Количество элементов: закладных М3	М4	М5	накладных А1	А2	Общий вес кг	Пролет фермы	Тип покрыт.	Количество элементов: закладных М3	М4	М5	накладных А1	А2	Общий вес кг
18	без фонаря	15	—	—	—	—	47	18	без фонаря	9		—		—	28
	с фонарем	16	—	4	4	4	90		с фонарем		—	4	4	4	78

Примечания

1. Приварку элементов А1 и А2 производить электродами типа Э42, шов n=6 мм.
2. Количество элементов А2 принято для ферм, к которым примыкают крестовая связь и распорка. В конкретном проекте элементы А2 следует принимать в соответствии со схемой, приведенной на листе 25.
3. Закладные элементы М3, , М5 приведены в выпуске III.
4. Накладные элементы А1, А2 даны на листе 36

ТК	Примеры разбивки закладных и накладных элементов для крепления плит покрытия очек фонаря и связей для ферм пролетом 18м с шагом 6м	Серия 1.463-3	
1969		Выпуск I	Лист 28

31

10234-01

Проектный институт г. Ленинград
Гл. инженер Ст. инженер Инженер
Гершанов Морозов Каган Серпова

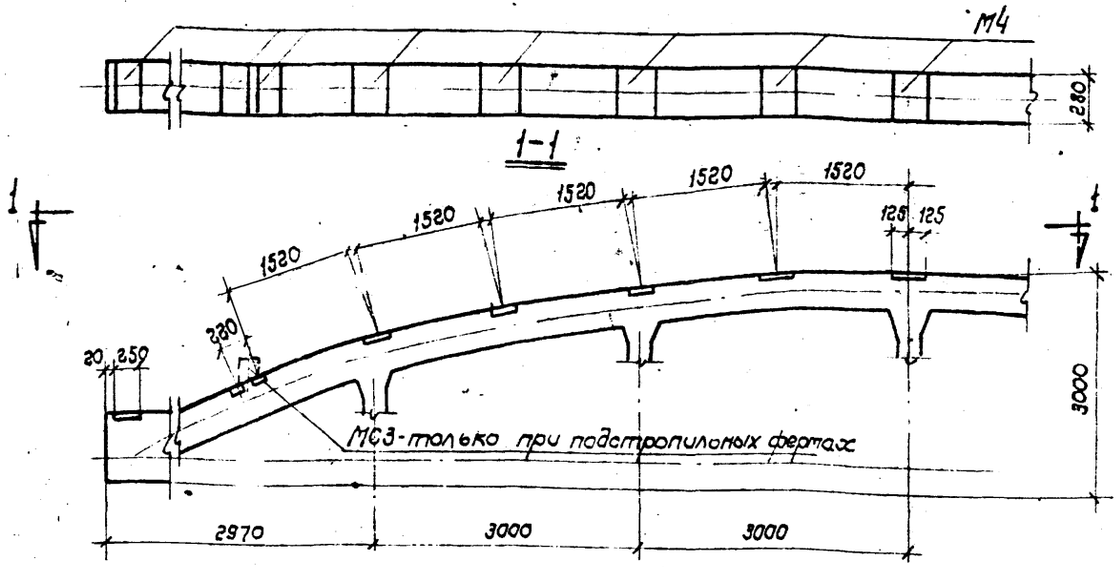

Для ферм без фонаря

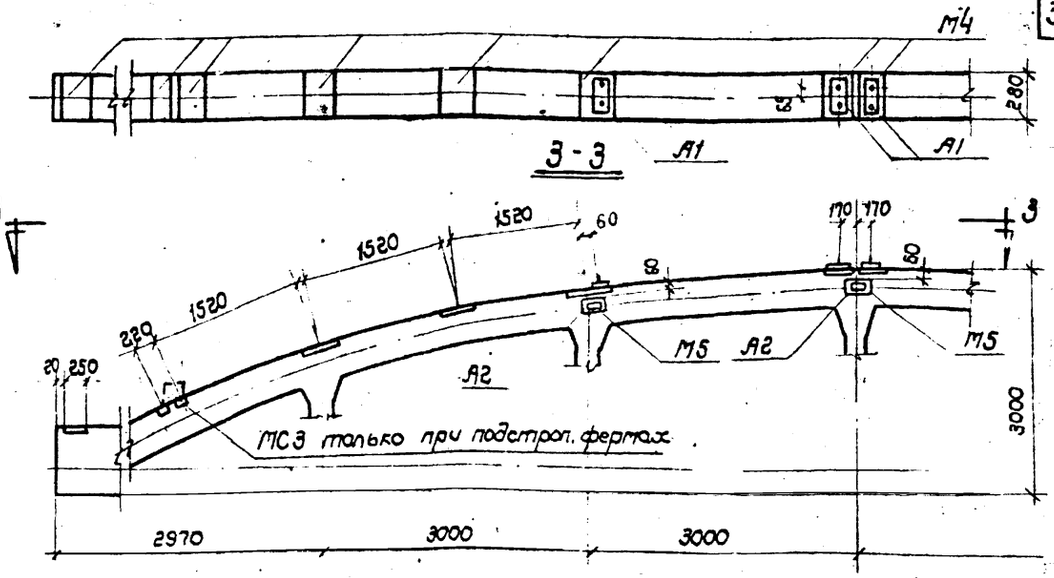

Для ферм с фонарем

При плитах покрытия 1,5х12,0 м

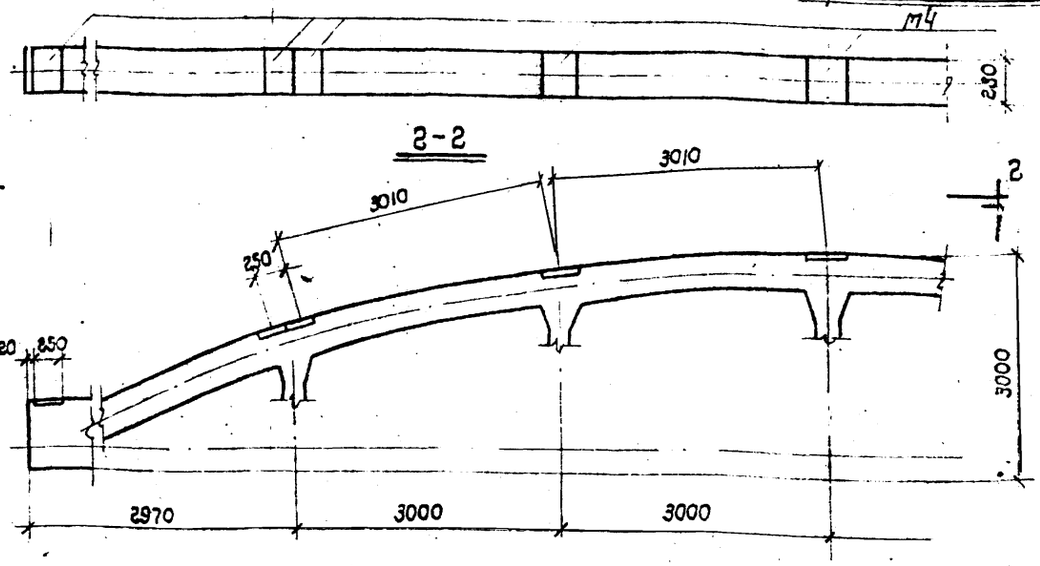

Для ферм без фонаря

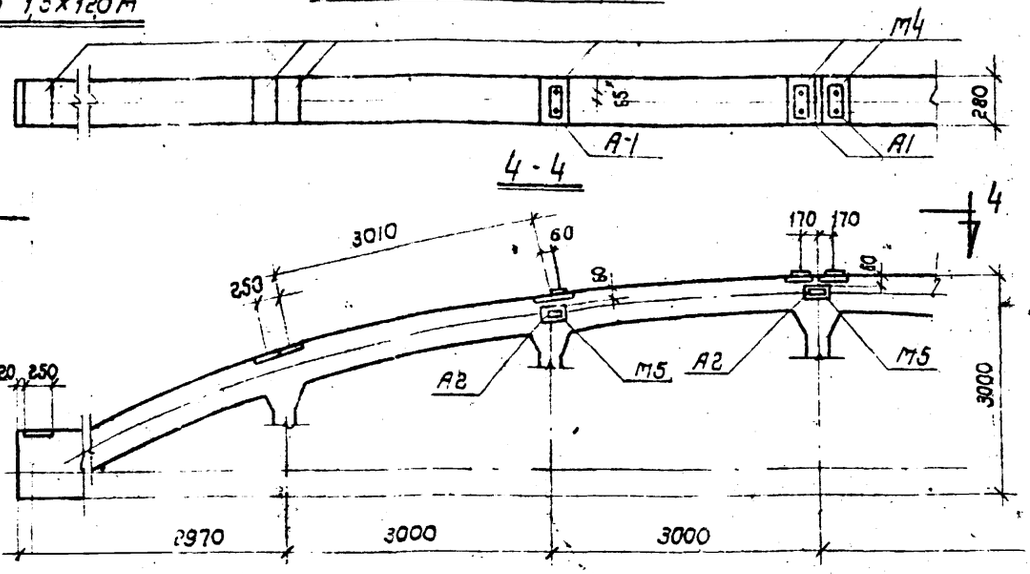

Для ферм с фонарем

При плитах покрытия 3,0х12,0 м

Выборка закладных и накладных элементов на одну ферму

Плиты покрытия 1.5 х 12м								
Пролет фермы	Тип покрыт.	Количество элементов					Общ. вес кг	
		закладных			накладных			
		М3	М4	М5	А1	А2		
18	без фонаря	—	15	—	—		54	
	с фонарем	—	14	4	4	4	91	

Плиты покрытия 3х12м								
Пролет фермы	Тип покрыт.	Количество элементов					Общ. вес кг	
		закладных			накладных			
		М3	М4	М5	А1	А2		
18	без фонаря	—	9	—	—		32	
	с фонарем	—	10	4	4	4	67	

Примечания

1. Приварку элементов А1 и А2 производить электродами типа 342, шов h=6мм.
2. Количество элементов А2 принято для ферм, к которым примыкают крестовая связь и распорка. В конкретном проекте элементы А2 следует принимать в соответствии со схемой приведенной на листе 26
3. Закладные элементы М4, М5 приведены в выпуске III
4. Накладные элементы А1, А2 даны на листе 36

ТК	Примеры разбивки закладных и накладных элементов для крепления плит покрытия, стоек фонаря и связей для ферм пролетом 18м с шагом 12м	Серия 1.463-3	
1969		Выпуск I	Лист 29

г. Ленинград | Инженер | Инженер | Чесноков | Танкавид

10234-01 33

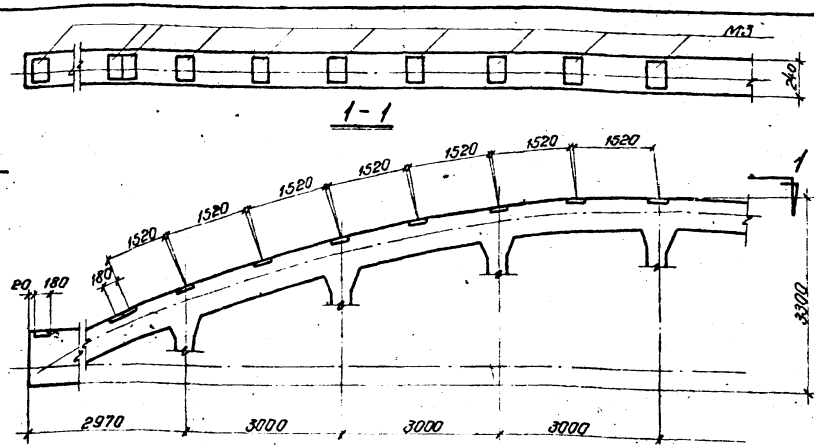

Для ферм без фонаря

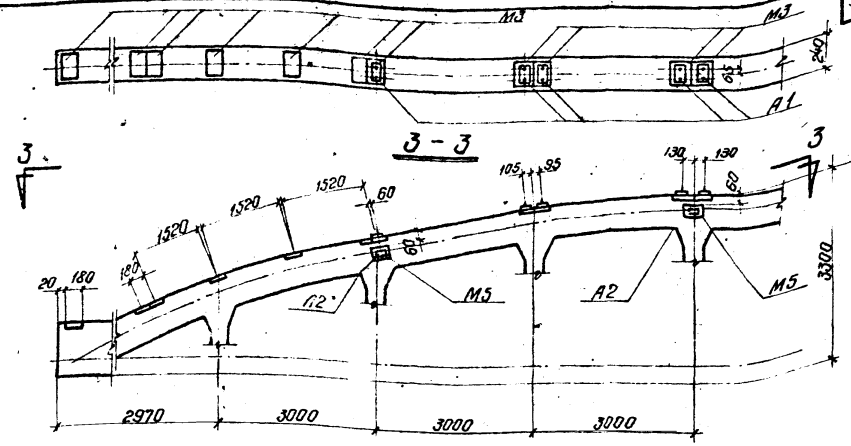

Для ферм с фонарем

При плитах покрытия 1,5×6,0м

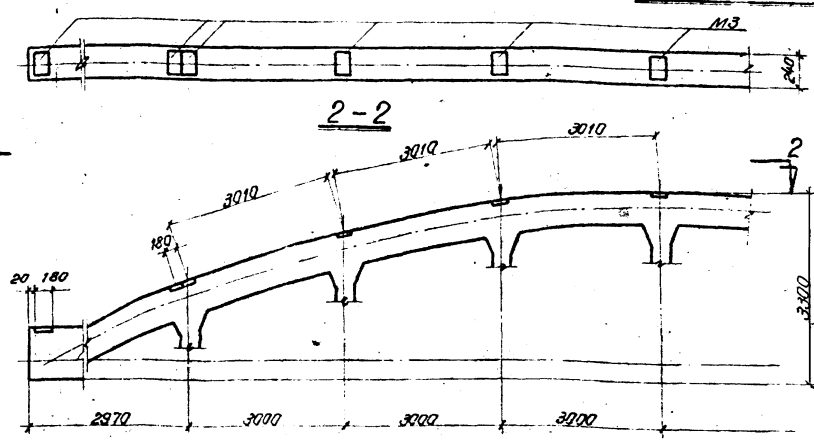

Для ферм без фонаря

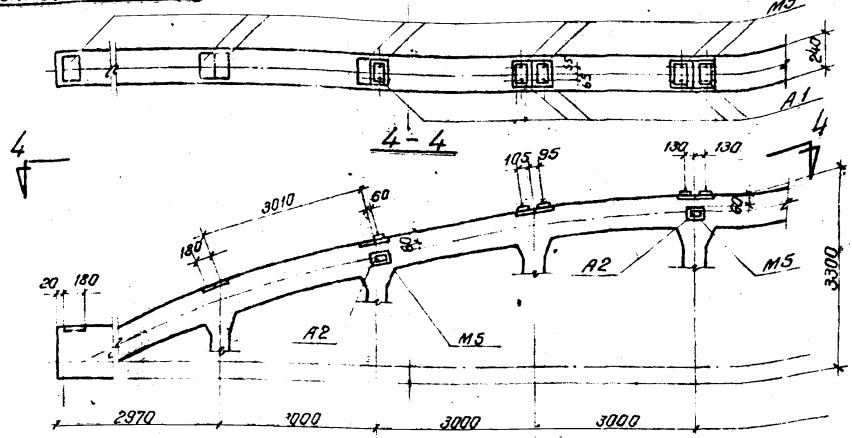

Для ферм с фонарем

При плитах покрытия 3,0×6,0м

Выборка закладных и накладных элементов на одну ферму

Плиты покрытия 1,5×6м								Плиты покрытия 3×6м							
Пролет фермы	Тип покрытия	Количество элементов: Закладных М3	М4	М5	Накладных А1	А2	Марка, вес, кг	Пролет фермы	Тип покрытия	Количество элементов: Закладных М3	М4	М5	Накладных А1	А2	Марка, вес, кг
24	без фонаря	19	—	—	—		59	24	без фонаря	11	—	—	—		53
	с фонарем	20	—	4	8	4	119		с фонарем	16	—	4	8	4	103

Примечания

1. Прихватку элементов А1 и А2 производить электродами типа Э42, шов h=6мм.
2. Количество элементов А2 принято для ферм, к которым примыкают крестовая связь и распорка. В конкретном проекте элементы А2 следует принимать в соответствии со схемой приведенной на листе 25
3. Закладные элементы М3, М5 приведены в выпуске V.
4. Закладные элементы А1, А2 даны на листе 35

33

ТК	Примеры разбивки закладных и накладных элементов для крепления плит покрытия, стоек фонарей и связей для ферм пролетом 24м с шагом 6м	Серия 1.463-3	
1969		Выпуск V	Лист 30

10234-01

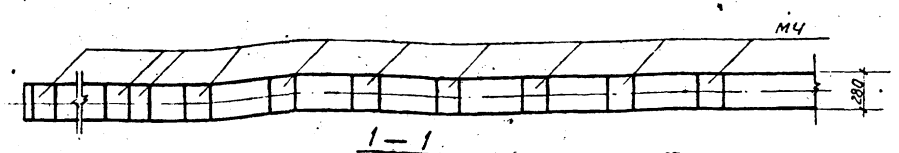

1—1

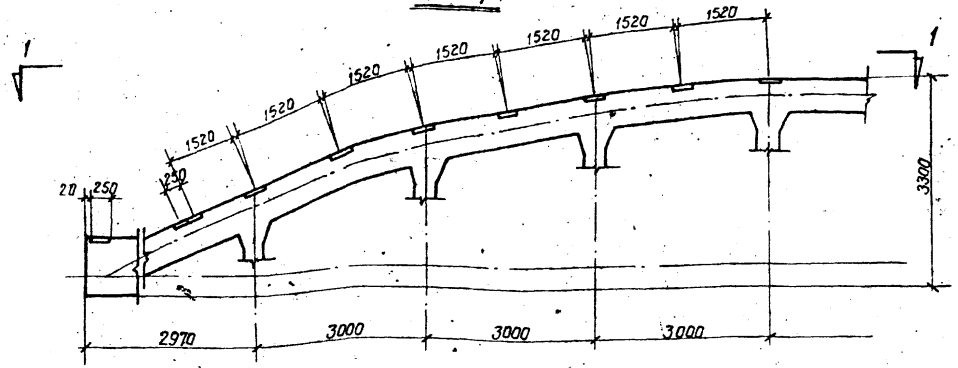

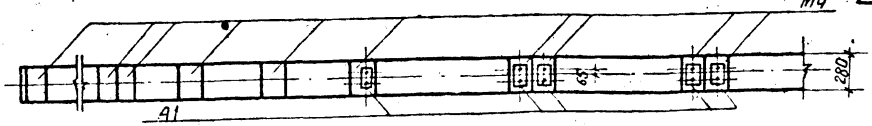

3—3

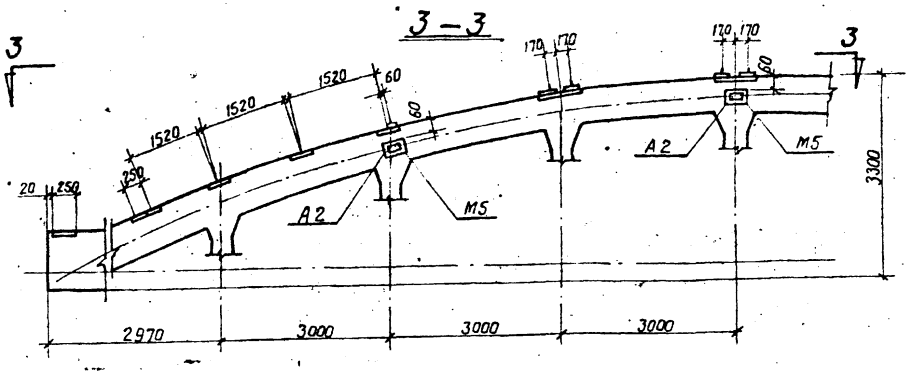

Для ферм без фонаря

При плитах покрытия 1.5 × 12м

Для ферм с фонарем

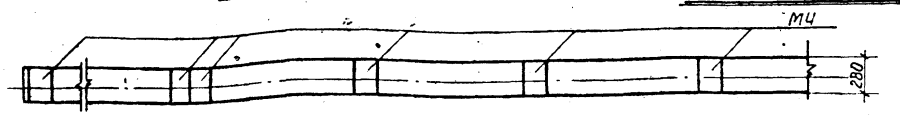

2—2

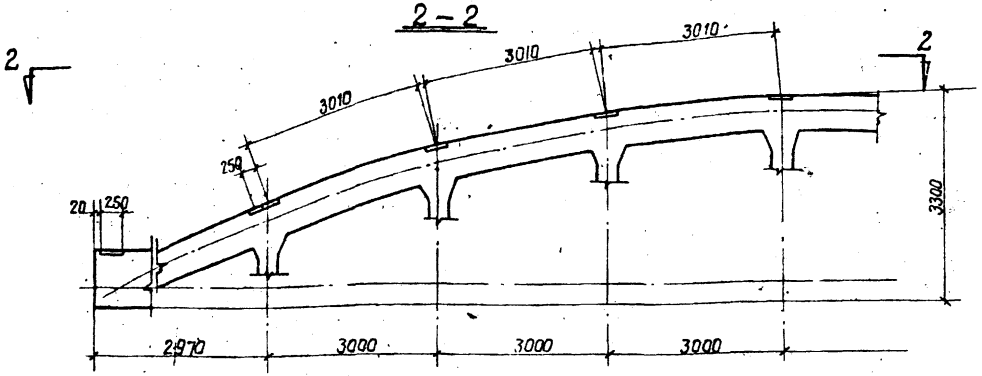

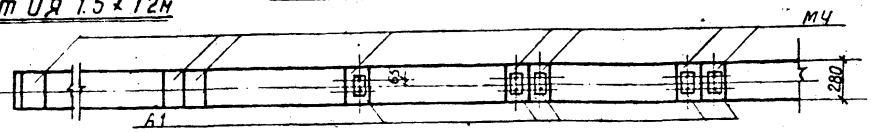

4—4

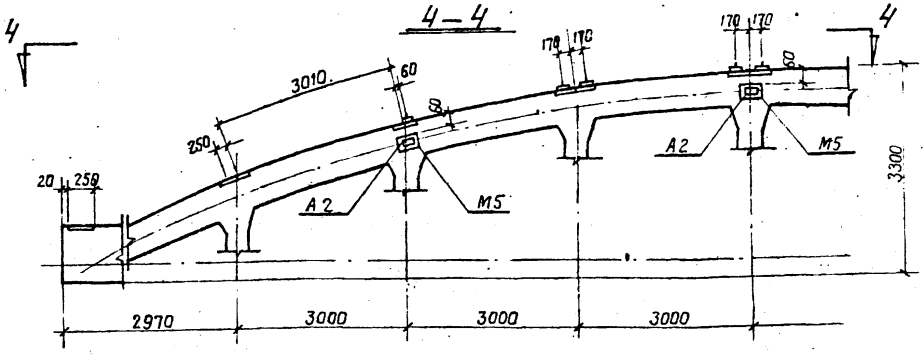

Для ферм без фонаря

При плитах покрытия 3.0 × 12м

Для ферм с фонарем

Выборка закладных и накладных элементов на одну ферму

Плиты покрытия 1.5 × 12 м								Плиты покрытия 3 × 12 м							
Пролет фермы	Тип покрытия	Количество элементов: закладных М3	закладных М4	закладных М5	накладных А1	накладных А2	Общий вес, кг	Пролет фермы	Тип покрытия	Количество элементов: закладных М3	закладных М4	закладных М5	накладных А1	накладных А2	Общий вес, кг
24	без фонаря	—	19	—	—	—	69	24	без фонаря	—	11	—	—	—	40
	с фонарем	—	18	4	8	4	118		с фонарем	—	14	4	8	4	103

Примечания

1. Приварку элементов А1 и А2 производить электродами типа Э42, шов $h=6$ мм.
2. Количество элементов А2 принято для ферм, к которым примыкают крестовая связь и расспорка. В конкретном проекте элементы А2 следует принимать в соответствии со схемой, приведенной на листе 26.
3. Закладные элементы М4, М5 приведены в выпуске V.
4. Накладные элементы А1, А2 даны на листе 36.

ТК 1969	Примеры разбивки закладных и накладных элементов для крепления плит покрытия, стоек фонаря и связей для ферм пролетом 24м с шагом 12м	Серия 1.463-3	Выпуск I	Лист 31

Проектный институт г. Ленинград
Акустик Гл. инженер проекта Кононов
Рук. группы Ст. инженер Зотов
Гл. инженер проекта Павлушкин Проверил
Ст. инженер Сергеева
Инженер

10234-01

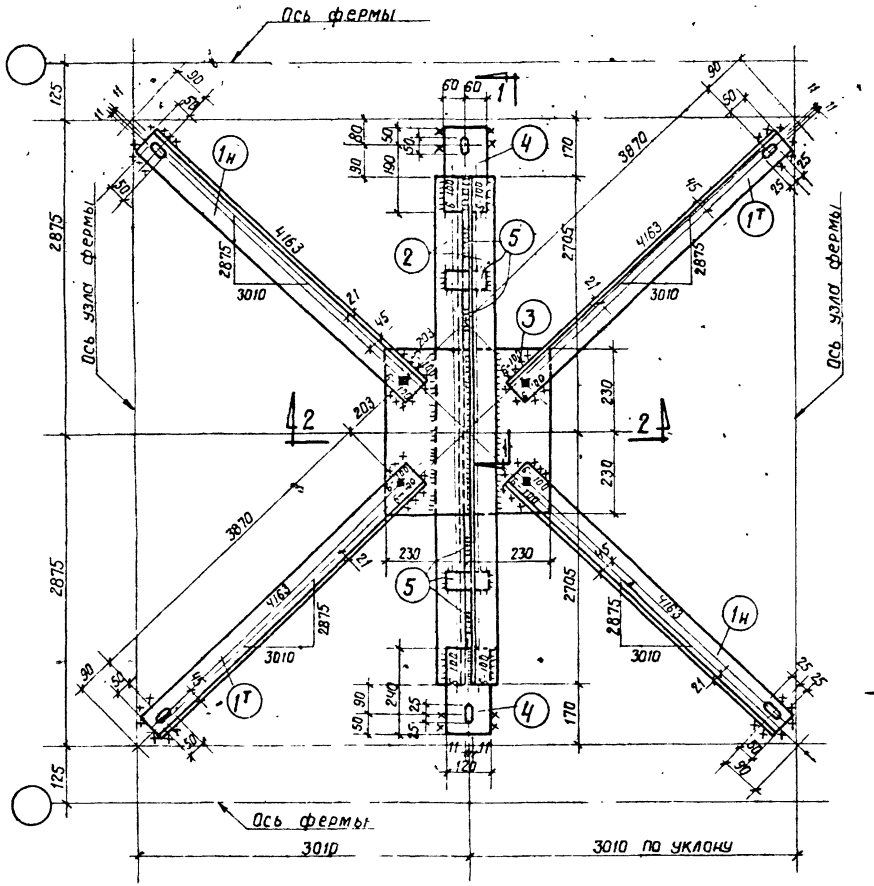

РС1

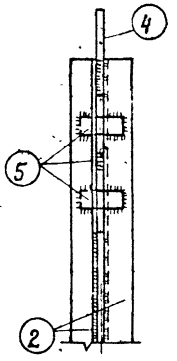

1–1

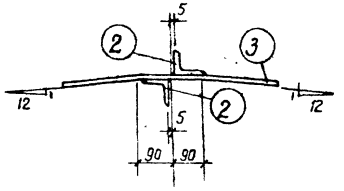

2–2

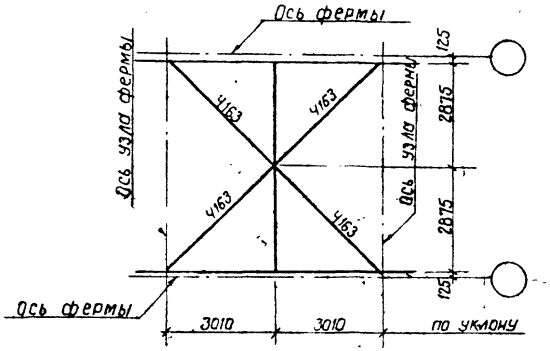

Геометрическая схема

Спецификация стали на одну марку

35

Марка элемента	NN поз.	Профиль	Длина мм	Кол-во шт Т	Кол-во шт Н	Вес кг деталм	Вес кг всех	Вес кг марки	Примечания
РС1	1	L 75×6	3960	2	2	27.3	109	213	
	2	L 75×6	5410	2	—	37.3	75		
	3	— 460×10	460	1	—	16.7	17		
	4	— 120×12	240	2	—	2.7	5		
	5	— 60×10	100	6	—	0.5	3		
	Наплавленный металл 2%						4		

Примечания

1. Материал конструкций – сталь марки ВМСт. 3КП для сварных конструкций по ГОСТ 380-60*.
2. Все отверстия d=21 мм под болты ф 18 мм (кроме оговоренных).
3. Все обрезы 40 мм (кроме оговоренных)
4. Все швы h=6 мм.
5. Сварку производить электродами типа Э42

Проектный институт N1 г. Ленинград
Гл. инженер проекта Кагон
Нач. сект. Лавушкин
Проверил Лавушкин
Гл. специалист Лавушкин
Руководитель группы
Исполнитель

ТК 1969

Горизонтальная связь РС1.

Серия 1.463-3 Выпуск I Лист 32

10234-01 36

Спецификация стали на одну марку

Марка элемента	N/N поз.	Профиль	Длина мм	Кол-во шт. т	Кол-во шт. н	Вес кг деталь	Вес кг всех	Вес кг марки	Примечания
РС2	1	L 75×6	6420	2	2	44.2	177	277	
	2	L 75×6	5410	2	—	37.3	75		
	3	— 250×10	560	1	—	11.0	11		
	4	— 120×12	240	2	—	2.7	5		
	5	— 60×10	100	6	—	0.5	3		
	Наплавленный металл 2%						6		
РС3	2	L 75×6	5410	2		37.3	75	87	
	4	— 120×12	240	2		2.7	5		
	5	— 60×10	100	9		0.5	5		
	Наплавленный металл 2%						2		

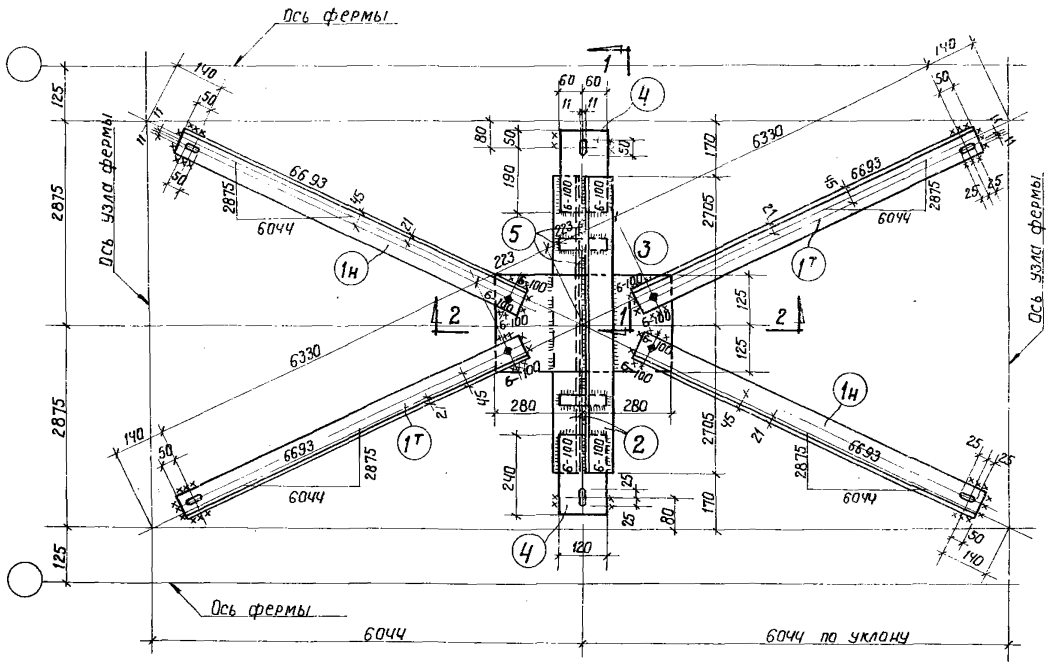

РС2

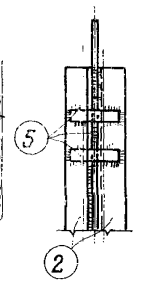

1–1

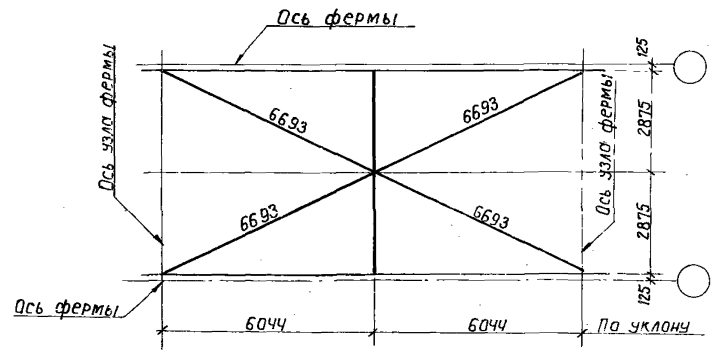

Геометрическая схема

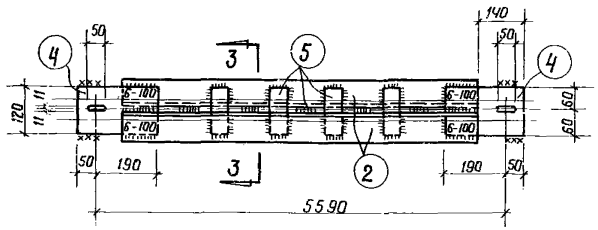

РС3

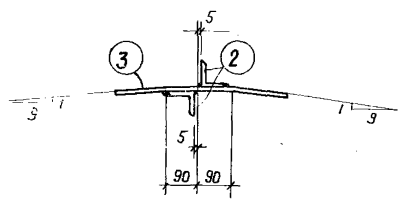

2–2

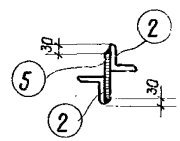

3–3

Примечания

1. Материал конструкций – сталь марки ВМСт.3КП для сварных конструкций по ГОСТ 380-60.*
2. Все отверстия d=21 мм под болты ф 18 мм (кроме оговоренных).
3. Все обрезы 40 мм (кроме оговоренных).
4. Все швы h=6 мм.
5. Сварку производить электродами типа Э42.

ТК 1969	Горизонтальные связи РС2, РС3	Серия 1.463-3 Выпуск I Лист 33

Спецификация стали на одну марку

Марка элемента	№№ поз.	Профиль	Длина	Кол-во шт. Т	Кол-во шт. Н	Вес, кг Деталь	Вес, кг Всех	Марки	Примечание
РС4	1	∟ 75×6	6250	2	2	43,1	172	416	
	2	⊏ 18	11380	1	—	183,0	183		
	3	∟ 75×6	11180	1		76,9	77		
	4	— 240×10	700	2	—	13,2	26		
	5	— 90×10	240	2	—	1,9	4		по контуру ⊏18
	6	— 120×12	230	2	—	2,6	5		
	Наплавленный металл 2%						9		
РС5	2	⊏ 18	11380	1		183,0	183	270	
	3	∟ 75×6	11180	1	—	76,9	77		
	6	— 120×12	230	2	—	26	5		
	Наплавленный металл 2%						5		

Ось фермы

Ось узла фермы

РС4

2-2

Поз. 5

1-1

3-3

4-4

РС-5

Примечания

1. Материал конструкций - сталь ВМСт3кп для сборных конструкций по ГОСТ 380-60*
2. Все отверстия d=21 мм под болты ф18мм (кроме оговоренных).
3. Все обрезы 40мм (кроме оговоренных).
4. Все швы h=6мм.
5. Сварку производить электродами типа Э42

Геометрическая схема

(37)

ТК 1969	Горизонтальные связи РС4, РС5	Серия 1.463-3	Выпуск 1	Лист 34

Спецификация стали на одну марку

38

Марка элемента	№№ поз.	Профиль	Длина	Кол-во шт. Т	Кол-во шт. Н	Вес, кг Изделия	Вес, кг Всех	Вес, кг Марки	Примечание
РС6	1	L 75×6	8150	2	2	56,6	226	525	
	2	C 9	11380	1	–	183,0	183		
	3	L 75×6	11180	1	–	77,0	77		
	4	−275×10	460	2	–	9,9	20		
	5	−90×10	275	2	–	1,9	4		доконтуру С 18
	6	−120×12	230	2	–	2,6	5		
	Наплавленный металл 2%						10		

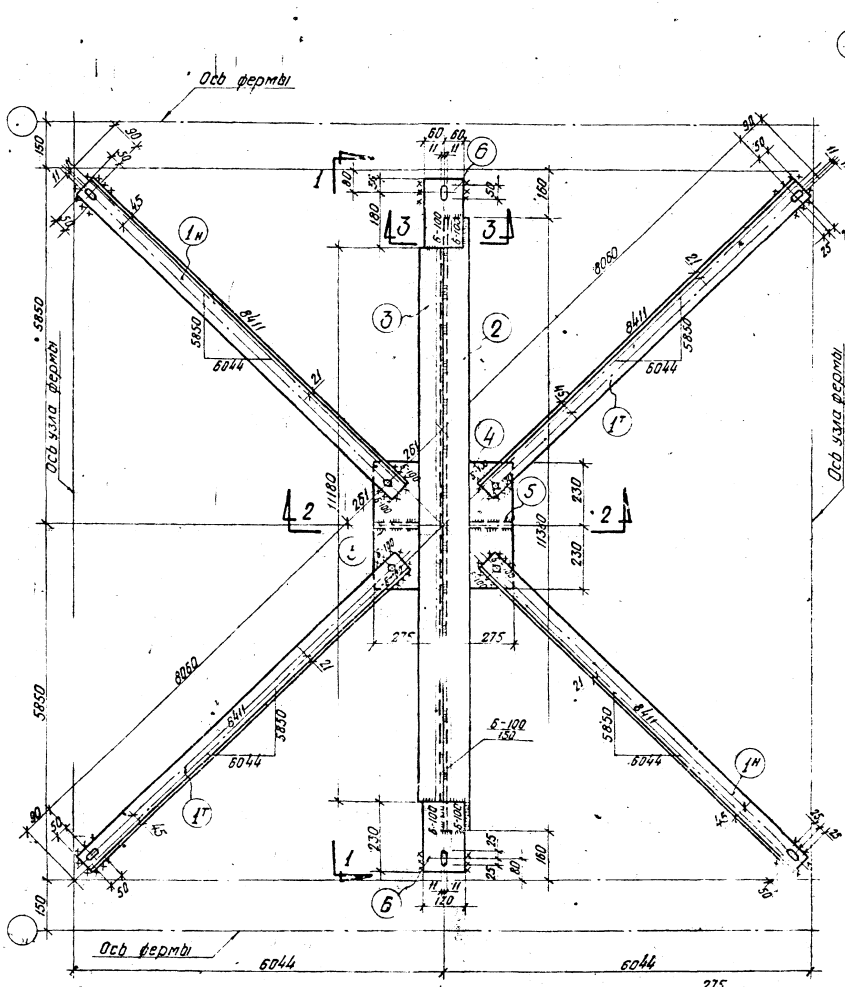

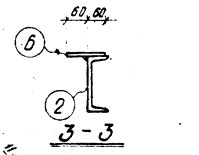

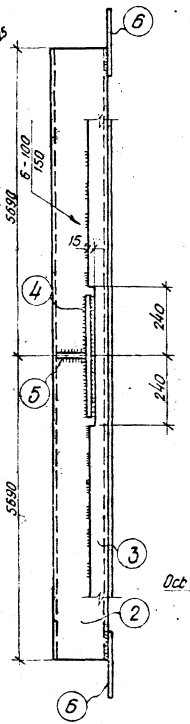

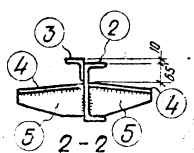

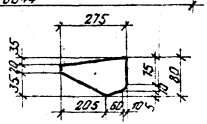

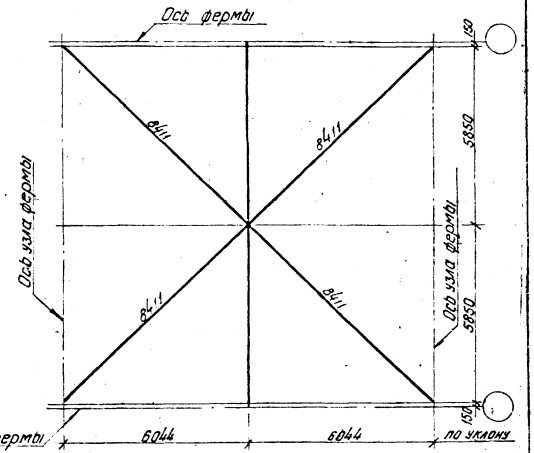

Геометрическая схема

Примечания

1. Материал конструкций - сталь марки ВМСт. 3кп для сварных конструкций по ГОСТ 380 - 60*.
2. Все отверстия d=21мм под болты ф 18мм (кроме оговоренных).
3. Все обрезы 40мм (кроме оговоренных).
4. Все швы h=6мм.
5. Сварку производить электродами типа Э42.

ТК 1969	Горизонтальная связь РС6	Серия 1-463-3 Выпуск 1 Лист 35

Инв. № подл. | Подп. и дата | Взам. инв. №
Гл. инженер | Руководитель | Подпись
Ст. инженер | Проверил | Подпись
Исполнил | Н.контр. | Подпись
Инв. № подл. | Подп. и дата | Взам. инв. №
ЦИТП Госстроя СССР г. Ленинград
10234-61 3.

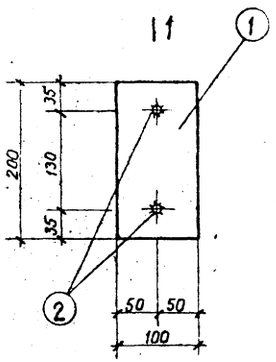

А 1

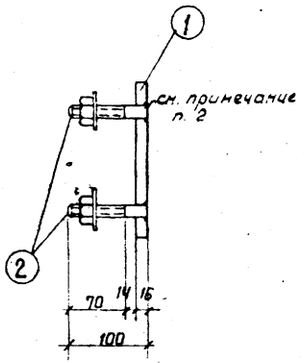

1 — 1

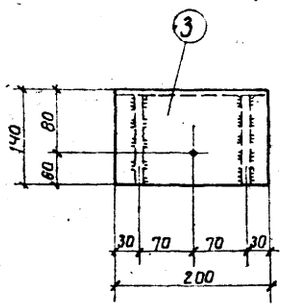

А 2

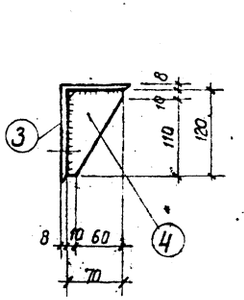

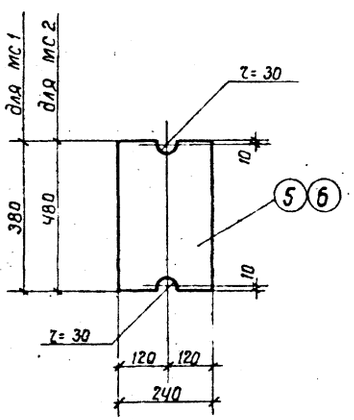

МС 1, МС 2

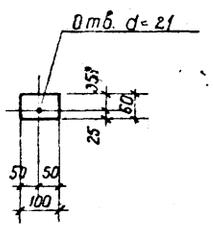

поз. 7

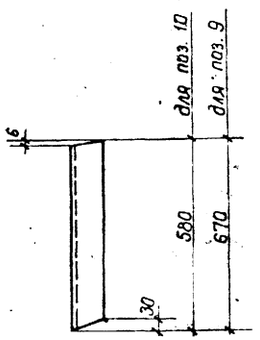

поз. 9 ; поз. 10

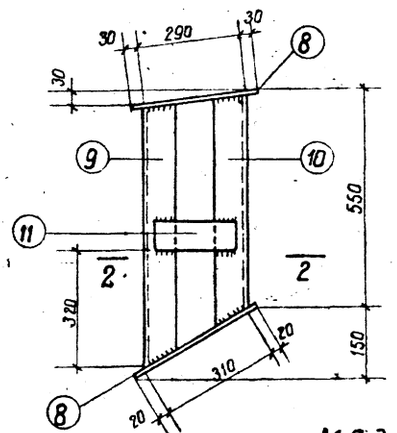

МС 3

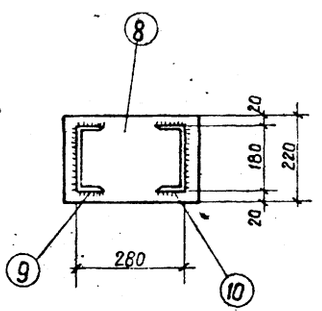

2 — 2

Спецификация стали на один элемент

Марка эл-та	N поз.	Профиль	Длина мм	К-во шт.	Вес, кг одной поз.	Вес, кг всех поз.	Марки	Примечание
А-1	1	– 100×16	200	1	2,5	2,5	3.1	Отверстия разенковать
	2	Шпилька М18	100	2	0.3	0.6		с гайкой и шайбой
А-2	3	L 140×90×8	200	1	2.8	2.8	3.6	
	4	– 70×6	120	2	0.4	0.8		
МС 1	5	– 240×20	380	1	14.3	14.3	15.7	
	7	– 60×14	100	2	0.7	1.4		
МС 2	6	– 240×20	480	1	18.1	18.1	19,5	
	7	– 60×14	100	2	0.7	1.4		
МС 3	8	– 220×10	350	2	6.1	12.2	36.8	
	9	С 18	670	1	11.7	11.7		
	10	С 18	580	1	10.1	10.1		
	11	– 70×10	250	2	1.4	2.8		

Примечания

1. Электродуговую сварку выполнять электродами типа Э 42.
   Высота шва $h_w = 6$ мм
2. Шпильки поз. 2 приварить в раззенкованных отверстиях листа согласно требованиям СН 313-65, издание 3-е.

39

Т.К. 1969	Накладные элементы А1, А2, МС1, МС2, МС3	Серия 1.463-3	Выпуск I / Лист 36

10234-01

ЗОСКИНЫШ ИНСТИТУТ N1 г. Ленинград
Гл. специалист
Рук. группы
Ст. инженер
Исполнитель
Морозов
Павлушкобт
Гончарова
Проверил
Старш.
Коган

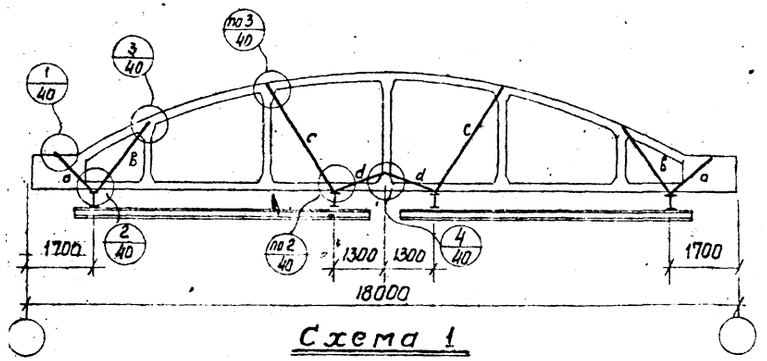

Схема 1

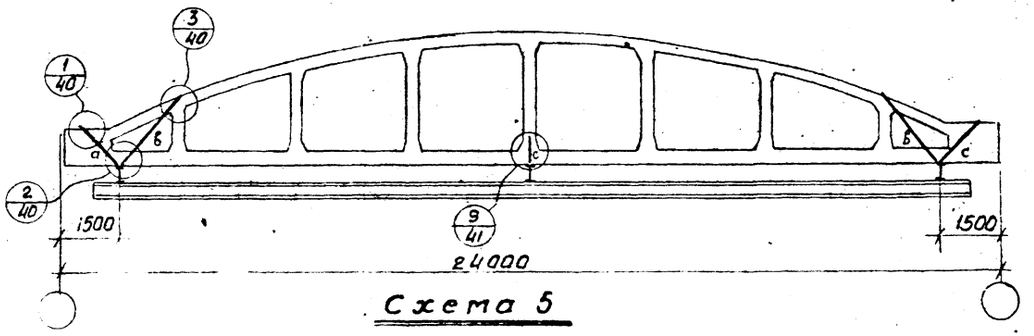

Схема 5

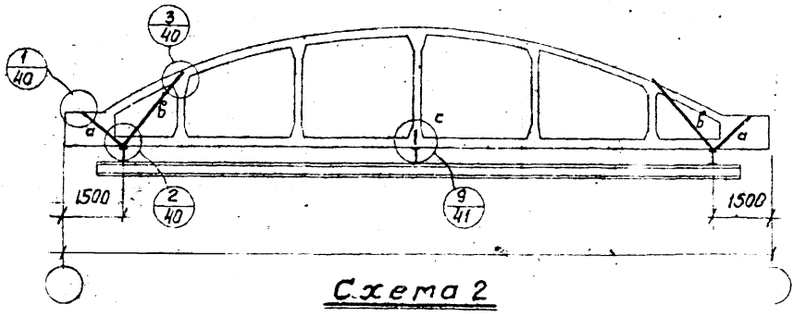

Схема 2

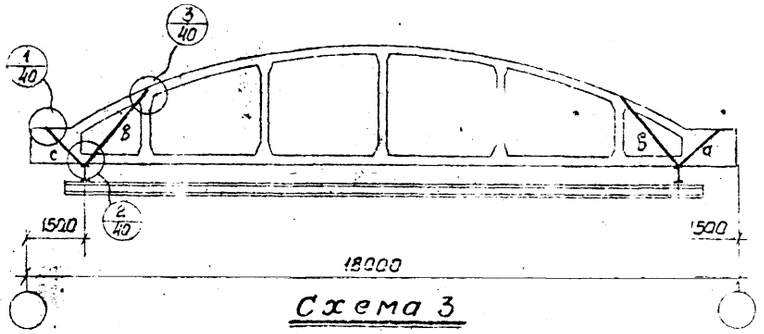

Схема 3

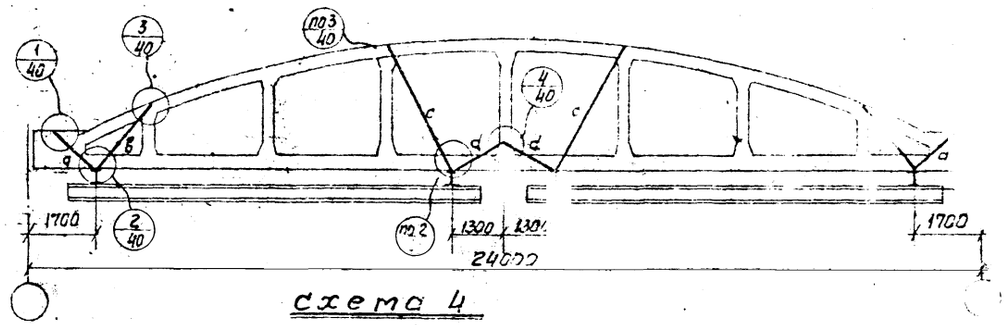

Схема 4

Расчетные усилия в элементах крепления путей подвесного транспорта в тоннах

Схемы подвески транспорта	Грузоподъемность подвесных кранов, т	Марка элемента a	Марка элемента б	Марка элемента с	Марка элемента d	Примечания
Схема 1	1,0	3,0 / 5,5	3,5 / 4,5	4,5 / 5,5	2,5 / 3,0	
	2,0	4,5 / 5,5	5,6 / 7,0	7,5 / 8,5	4,0 / 4,5	
	3,2	6,5 / 7,5	8,0 / 7,5	10,5 / 11,5	5,5 / 6,5	
Схема 2	2,0	4,5 / 5,4	5,6 / 6,9	8,3 / 10,6	—	
	3,2	6,2 / 7,5	8,0 / 9,5	11,5 / 13,0	—	
	5,0	9,5 / —	11,5 / —	15,5 / —	—	
Схема 3	2,0	4,6 / 6,0	6,0 / 7,5	— / —	— / —	
	3,2	6,8 / 8,5	9,0 / 11,0	— / —	— / —	
	5,0	9,4 / —	12,5 / —	— / —	— / —	
Схема 4	1,0	2,6 / 3,5	4,0 / 5,0	4,5 / 5,5	2,5 / 3,0	
	2,0	4,5 / 5,5	6,0 / 7,3	7,0 / 8,5	3,4 / 4,6	
	3,2	6,0 / 6,6	8,5 / 10,0	9,5 / 11,0	5,0 / 5,5	
Схема 5	2,0	4,0 / 6,5	4,6 / 7,5	8,0 / 10,5	— / —	
	3,2	6,5 / 8,8	8,0 / 9,5	12,0 / 13,5	— / —	
	5,0	9,5 / —	11,5 / —	16,0 / —	— / —	

Примечания

1. Подвесные краны приняты по ГОСТ 7890-67, краны подвесные электрические однобалочные общего назначения.
2. В числителе даны расчетные усилия в элементах крепления путей подвесного транспорта при шаге ферм 6 м, в знаменателе – при шаге ферм 12 м.

40

ТК	Примеры решения элементов крепления путей подвесного транспорта		Серия 1.463-3,
1969	Вариант крепления с гибкими подвесками	Выпуск I	Лист 37

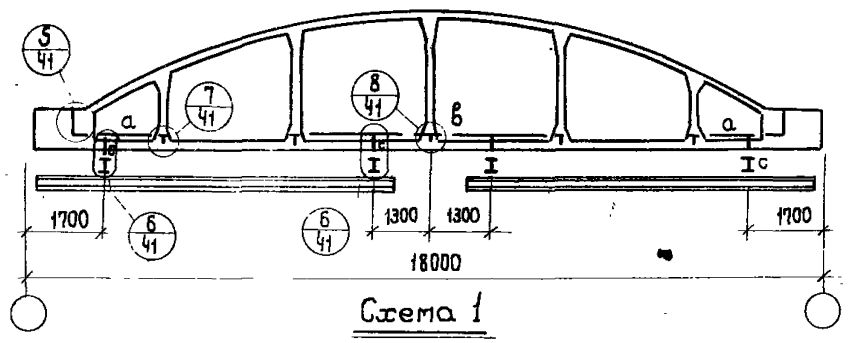

Схема 1

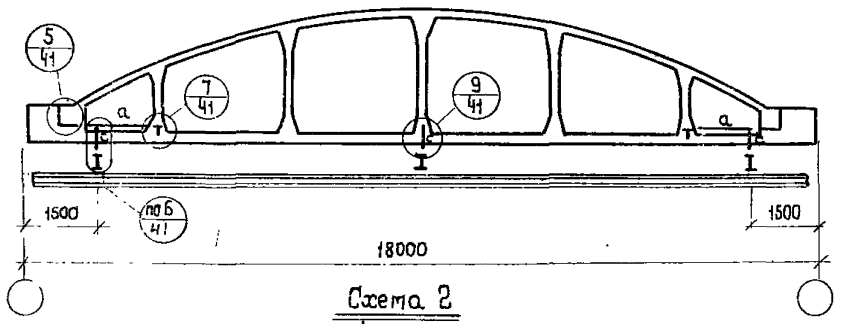

Схема 2

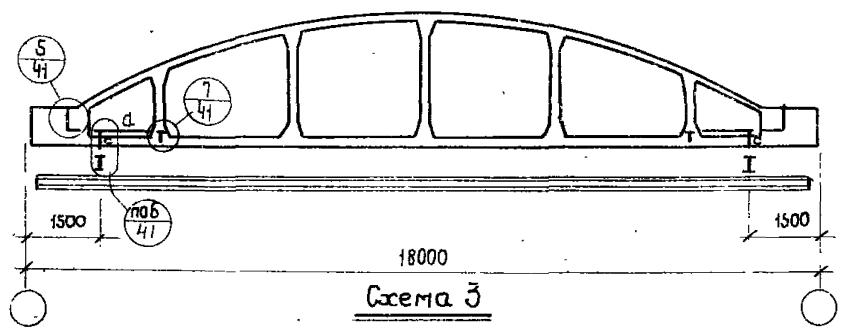

Схема 3

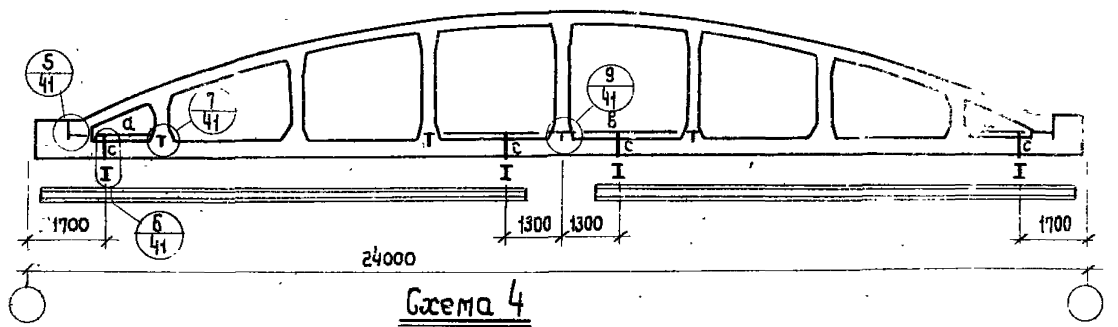

Схема 4

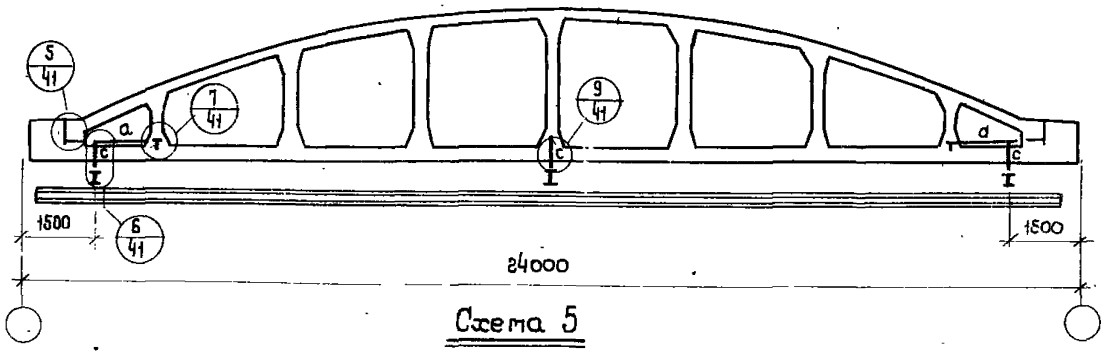

Схема 5

Расчетные усилия в элементах крепления путей подвесного транспорта, $M_{тм}$, $N_т$

Марка элемента	Расчетные усилия	Схемы подвески транспорта и грузоподъемность подвесных кранов															Примечание
		Схема 1			Схема 2			Схема 3			Схема 4			Схема 5			
		Q=1,0т	Q=2,0т	Q=3,2т	Q=2,0т	Q=3,2	Q=5,0т	Q=2,0т	Q=3,2т	Q=5,0т	Q=1,0т	Q=2,0т	Q=3,2т	Q=2,0т	Q=3,2т	Q=5,0т	
а	M_1, т.м	2,0 / 2,5	3,3 / 4,0	4,7 / 5,4	2,4 / 2,7	3,8 / 4,3	5,5 / —	2,8 / 3,5	4,2 / 5,0	5,7 / —	2,1 / 2,7	3,4 / 4,1	4,6 / 5,3	2,2 / 2,9	4,0 / 4,5	5,6 / —	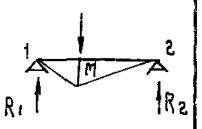
	R_1, т	3,9 / 3,8	5,0 / 6,0	7,0 / 8,1	5,0 / 5,8	8,0 / 9,1	11,7 / —	6,0 / 7,5	8,8 / 10,7	12,0 / —	3,2 / 4,1	5,1 / 6,2	6,8 / 7,9	4,7 / 6,1	8,5 / 9,5	12,0 / —	
	R_2, т	1,5 / 1,9	2,5 / 3,1	3,6 / 4,1	1,6 / 1,8	2,5 / 2,8	3,6 / —	1,9 / 2,3	2,8 / 3,3	3,8 / —	1,6 / 2,1	2,6 / 3,1	3,5 / 4,1	1,4 / 1,8	2,7 / 2,9	3,7 / —	
в	M_2, тм	-2,5 / -3,3	-4,4 / -5,2	-6,1 / -7,1	— / —	— / —	— / —	— / —	— / —	— / —	-2,8 / -3,6	-4,5 / -5,4	-6,0 / -7,0	— / —	— / —	— / —	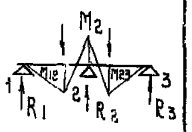
	R_{12}; M_{23}, тм	1,7 / 2,4	3,1 / 3,8	4,5 / 5,1	— / —	— / —	— / —	— / —	— / —	— / —	2,0 / 2,4	3,1 / 3,7	4,3 / 5,0	— / —	— / —	— / —	
	R_1; R_3, т	1,0 / 1,4	1,8 / 2,2	2,6 / 3,0	— / —	— / —	— / —	— / —	— / —	— / —	1,2 / 1,4	1,8 / 2,2	2,5 / 2,9	— / —	— / —	— / —	
	R_2, т	7,8 / 6	11,4 / 13,6	16,0 / 18,4	— / —	— / —	— / —	— / —	— / —	— / —	7,2 / 9,4	11,8 / 14,2	15,6 / 18,2	— / —	— / —	— / —	
с	N, т	4,4 / 5,7	7,5 / 9,0	10,6 / 12,2	6,6 / 7,6	11,2 / 12,9	15,5 / —	7,9 / 9,8	11,6 / 14,0	15,8 / —	4,8 / 6,1	7,7 / 9,3	10,3 / 12,0	7,7 / 9,3	11,7 / 13,2	15,9 / —	

Примечания

1. Подвесные краны приняты по ГОСТ 7890-67 "Краны подвесные электрические однобалочные общего назначения."
2. В числителе даны расчетные усилия в элементах крепления путей подвесного транспорта при шаге ферм 6м, в знаменателе - при шаге ферм 12м.

ТК	Примеры решения элементов крепления путей подвесного транспорта	Серия 1.463-3	
1969	Вариант крепления с перекидными балками	Выпуск I	Лист 38

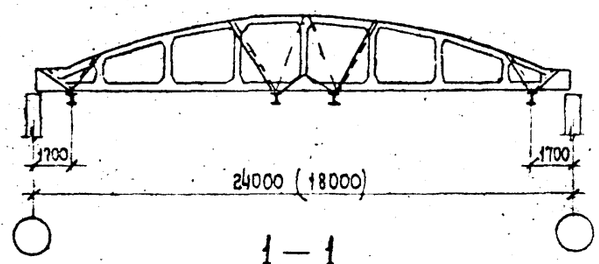

1 – 1

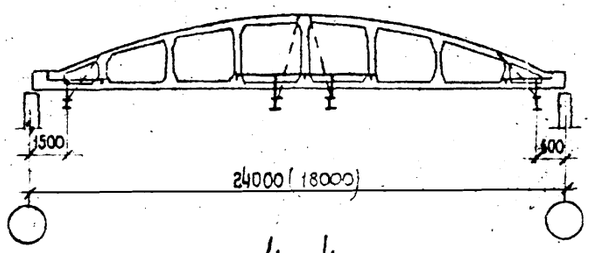

4 – 4

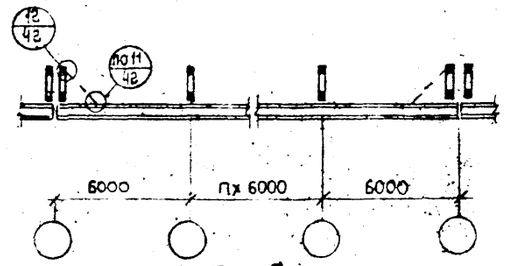

5 – 5

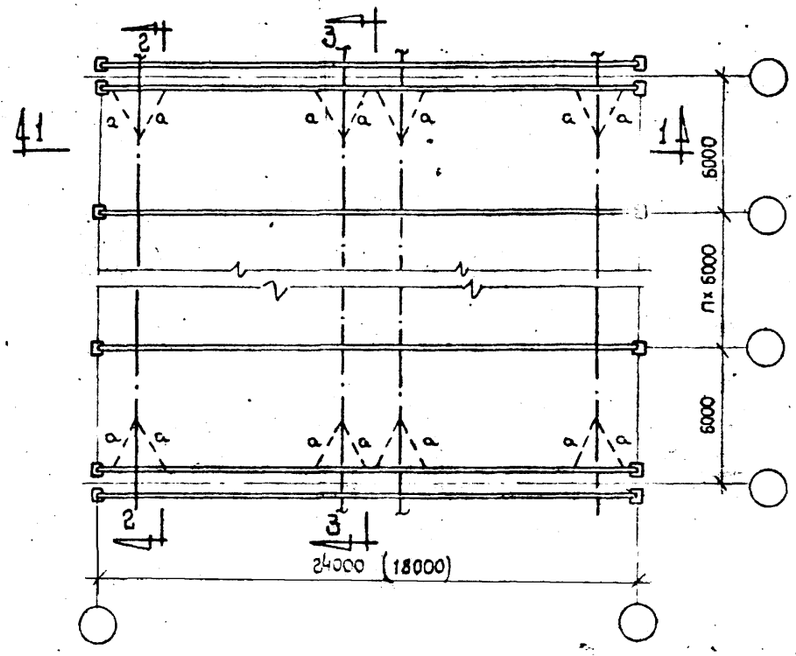

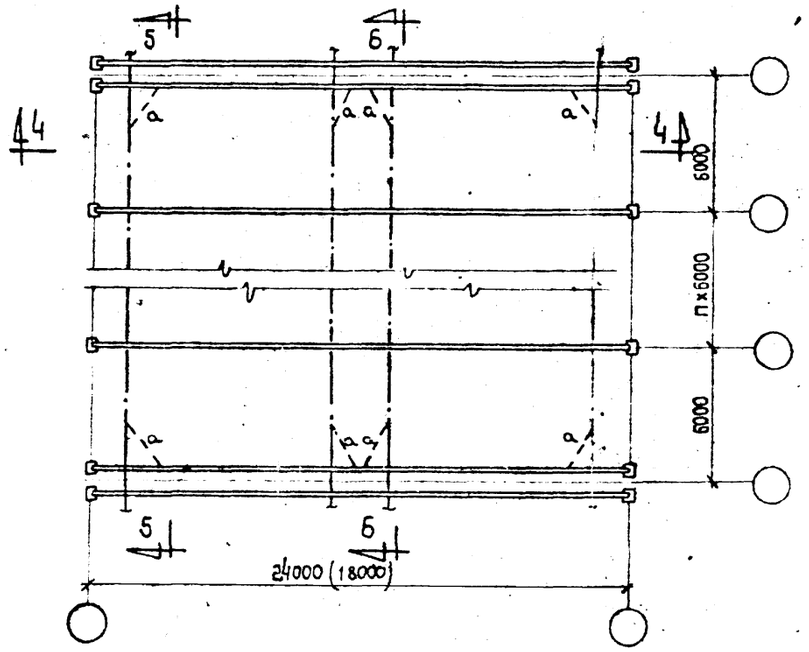

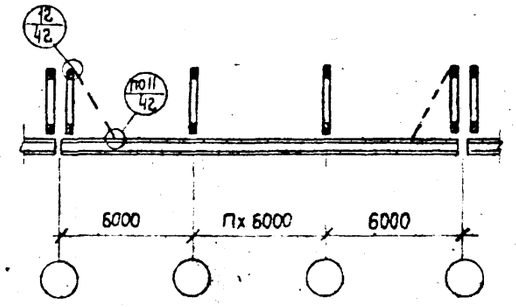

6 – 6

Ключ для подбора сечений связей			
Грузоподемность подвесных кранов Q, т	Марка	Сечение	Примечание
1.0, 2.0, 3.2, 5.0	a	2 ∟ 50 x 5	

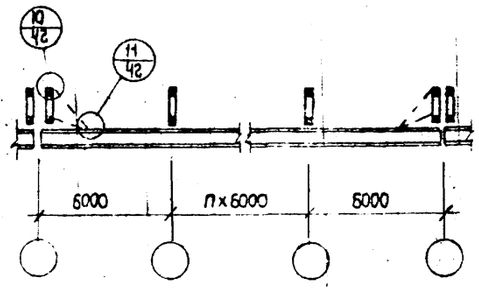

2 – 2

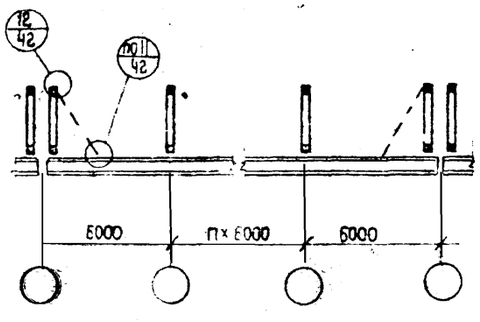

3 – 3

Примечание

1. Подвесные краны приняты по ГОСТ 7890-67 „Краны подвесные электрические однобалочные общего назначения"

47

ТК	Примеры решения элементов крепления путей подвесного транспорта	Серия 1.463-3	
1959	Варианты решения связей при креплении путей подвесного транспорта с гибкими подвесками и перекидными балками	Выпуск I	Лист 39

ПРОЕКТНЫЙ ИНСТИТУТ г. Ленинград

Исполнитель

Гагаг

Каган

10234-01

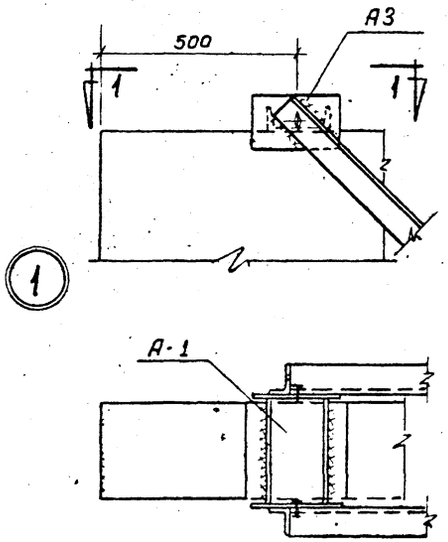

1 — 1

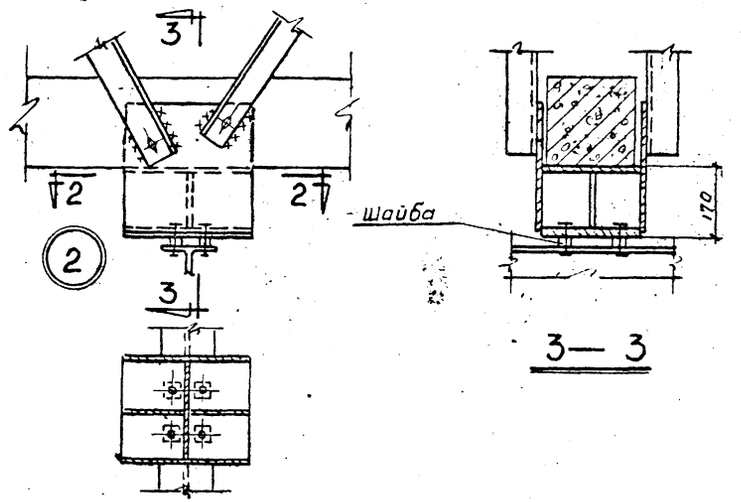

2 — 2

3 — 3

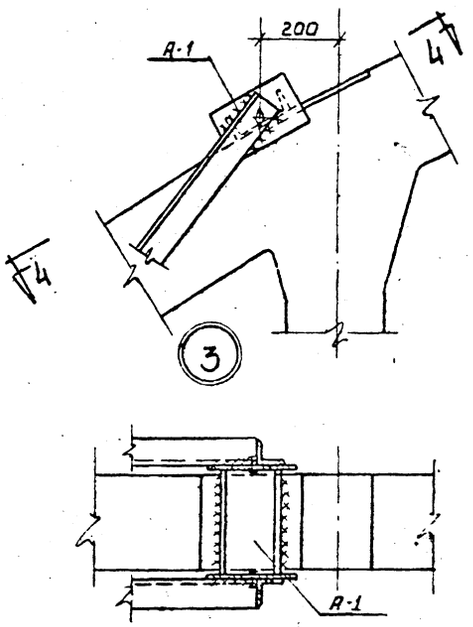

3

4 — 4

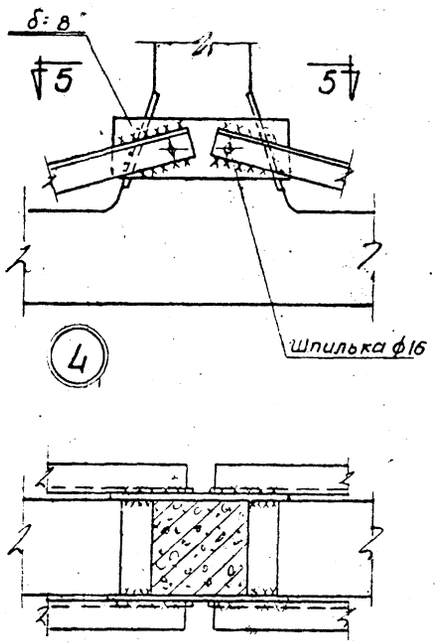

4

5 — 5

Примечание

Сечения элементов крепления, величины сварных швов и диаметр болтов для крепления путей принимаются при разработке проекта здания.

ТК	Примеры решения элементов крепления путей подвесного транспорта	Серия 1.463-3	
1969	Узлы 1 - 4	Выпуск I	Лист 40

ПРОЕКТНЫЙ ИНСТИТУТ №1 г. Ленинград

Гл. констр. пр. Гершанок
Рук. группы Александровский
Ст. инж. Павлушкова
Исполнит. Горбунова Проверил Каган

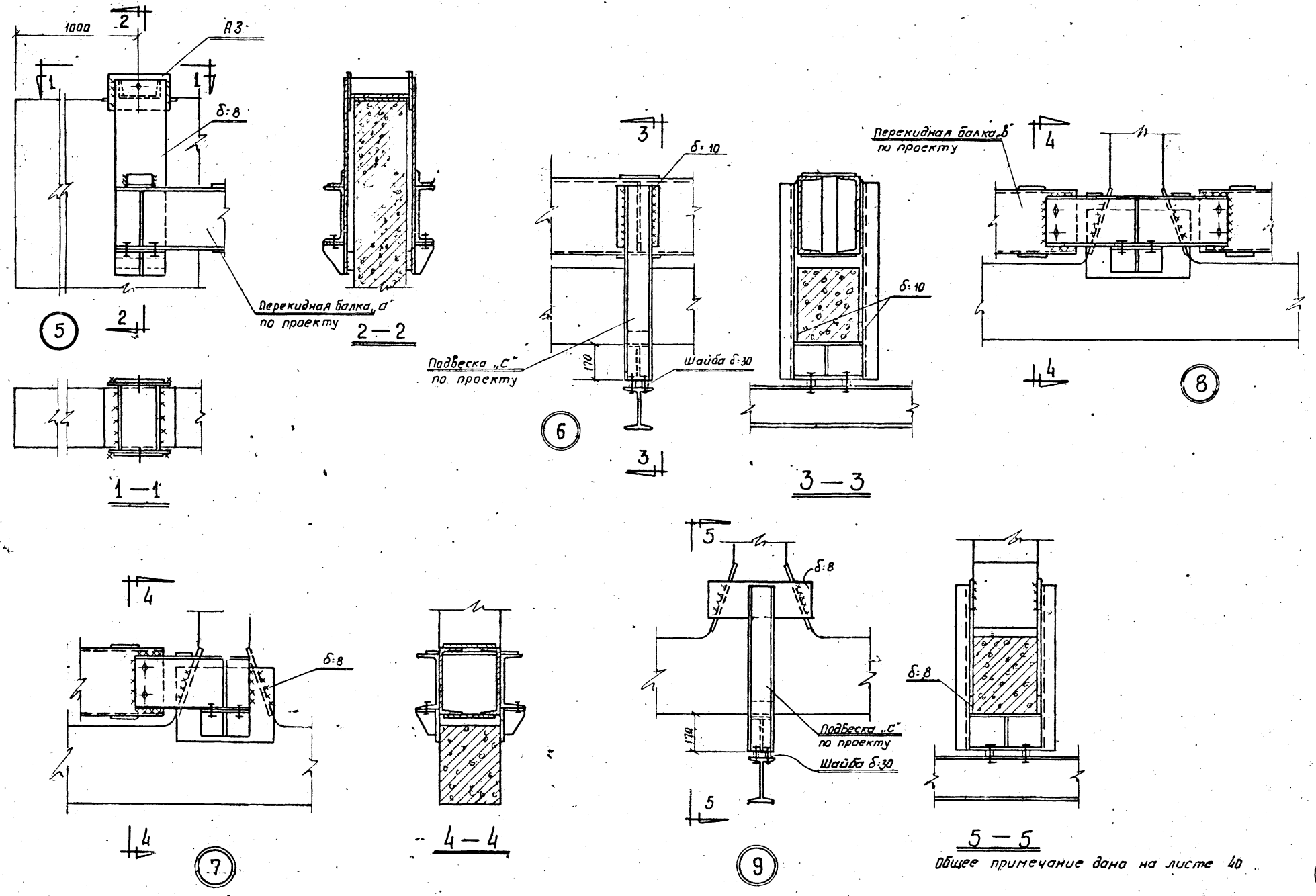

Общее примечание дано на листе 40

44

ТК	Примеры решения элементов крепления путей подвесного транспорта	Серия 1. [redacted] 3.	
1969	Узлы 5-9	Выпуск I	Лист 41

Ст. инж. Павлушкова
Исполнит. А. Горбунова
Проверил Гагин
Т. Ленинград

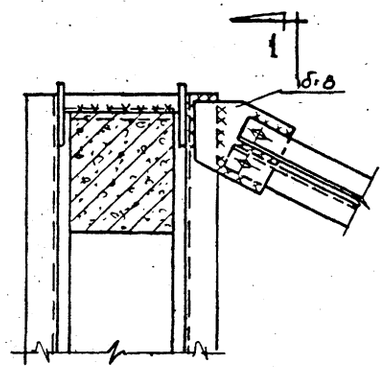

10

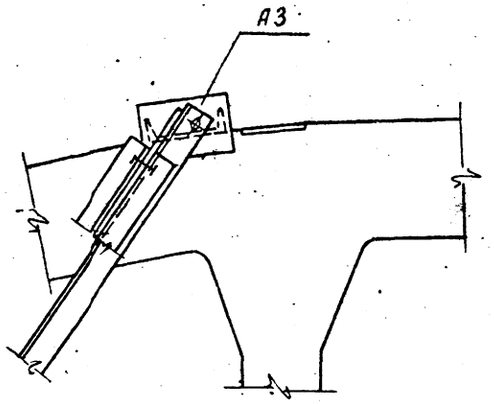

1—1

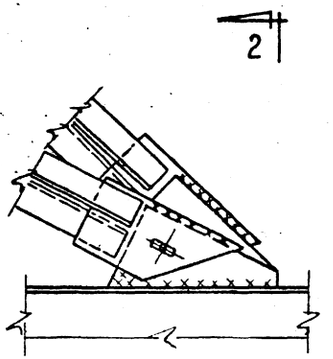

11

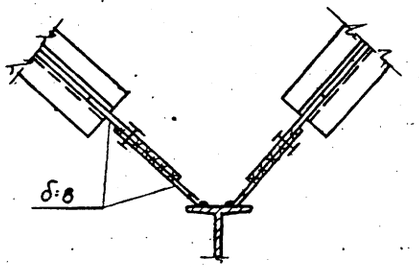

2—2

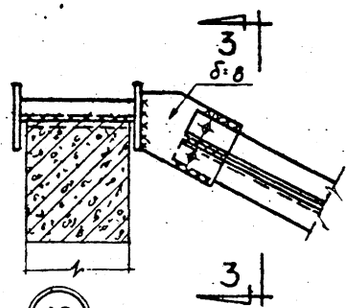

12

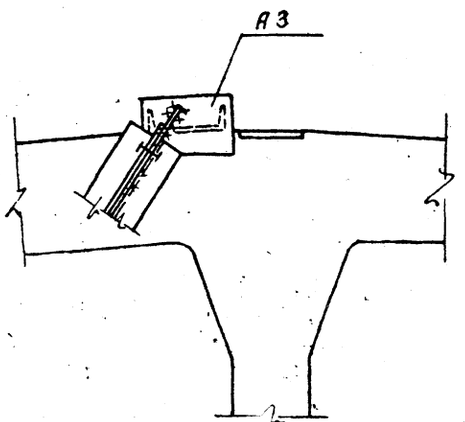

3—3

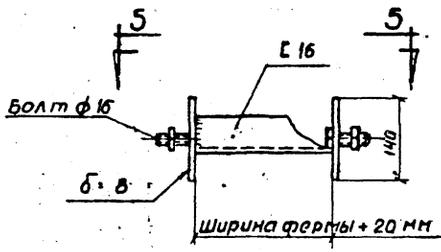

Элемент А-1

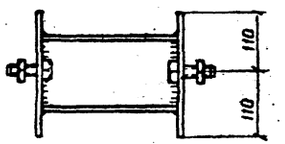

5—5

ТК	Примеры решения элементов крепления путей подвесного транспорта	Серия 1.463-3	
1969	Узлы 10-12 Элемент А-1	Выпуск I	Лист 42

Астолова. 10234-01

gost.e-ecolog.ru