Серия 1.444-2

ТИПОВЫЕ КОНСТРУКЦИИ, ИЗДЕЛИЯ И УЗЛЫ ЗДАНИЙ И СООРУЖЕНИЙ

СЕРИЯ 1.444-2

ПОЛЫ СЪЕМНЫЕ МЕТАЛЛИЧЕСКИЕ ДЛЯ МАШИННЫХ ЗАЛОВ ЭВМ

ВЫПУСК 1

РАБОЧИЕ ЧЕРТЕЖИ

16222-02
ЦЕНА 0-99

Заменена 1.444.2-3 и.10-83

gost.e-ecolog.ru

ЦЕ[illegible]ЛЬНЫЙ ИНСТИТУТ ТИПОВОГО ПР[illegible]ЕКТИРОВАНИЯ
ГОССТРОЯ СССР

Москва, А-445, Смольна[illegible]2

Сдано в печать [illegible]да

Заказ № 10200 Тираж ~300 экз.

ТИПОВЫЕ КОНСТРУКЦИИ, ИЗДЕЛИЯ И УЗЛЫ ЗДАНИЙ И СООРУЖЕНИЙ

СЕРИЯ 1.444-2

ПОЛЫ СЪЕМНЫЕ МЕТАЛЛИЧЕСКИЕ ДЛЯ МАШИННЫХ ЗАЛОВ ЭВМ

ВЫПУСК 1

РАБОЧИЕ ЧЕРТЕЖИ

РАЗРАБОТАНЫ
ЦНИИПРОМЗДАНИЙ
Зам. директора института — С.М. Гликин
Руководитель отдела СОК — П.Д. Колбацкий
Главный инженер проекта — В.В. Маркелов

НИЦЭВТ минрадиопрома
Зам. главного инженера — Ю.С. Объедков

1978 г.

ОДОБРЕНЫ
Отделом типового проектирования и организации проектно-изыскательских работ Госстроя СССР для применения в строительстве с целью накопления опыта их эксплуатации
(письмо от 20 июля 1978 г №2/2-246)

Обозначение	Наименование	Стр.
1.444-2.1.0000	Пол съемный металлический	5-6
1.444-2.1.0000 СБ	Пол съемный металлический	
	Сборочный чертеж	7-8
1.444-2.1.0000 Д	Пол съемный металлический	
	Сводная ведомость материалов	9-11
1.444-2.1.0001	Ригель плиты	12
1.444-2.1.0010	Съемник	13
1.444-2.1.0010 СБ	Съемник	
	Сборочный чертеж	14
1.444-2.1.0010 Д	Съемник	
	Ведомость материалов	15
1.444-2.1.0011	Рукоятка	16
1.444-2.1.0020	Вакуум-камера	17
1.444-2.1.0021	Болт	18
1.444-2.1.0100	Опора	19
1.444-2.1.0100 СБ	Опора	
	Сборочный чертеж	20
1.444-2.1.0100 Д	Опора	
	Ведомость материалов	21
1.444-2.1.0110	Основание	22
1.444-2.1.0111	Стойка	23
1.444-2.1.0120	Опора верхняя	24
1.444-2.1.0121	Оголовок	25
1.444-2.1.0122	Втулка	26
1.444-2.1.0123	Гайка	27
1.444-2.1.0200	Обойма	28
1.444-2.1.0200 СБ	Обойма	
	Сборочный чертеж	29

Обозначение	Наименование	Стр.
1.444-2.1.0200Д	Обойма	
	Ведомость материалов	30
1.444-2.1.0201	Стяжка	31
1.444-2.1.0300	Плита алюминиевая П5А в сборе	32
1.444-2.1.0300СБ	Плита алюминиевая П5А в сборе	
	Сборочный чертеж	33
1.444-2.1.0300Д1	Плита алюминиевая П5Ак в сборе	
	Ведомость материалов	34
1.444-2.1.0300Д2	Плита алюминиевая П5Ап в сборе	
	Ведомость материалов	35
1.444-2.1.0301	Окантовка	36
1.444-2.1.0302	Плита алюминиевая П5Ак	37-38
1.444-2.1.0303	Плита алюминиевая П5Ап	39-40
1.444-2.1.0400	Плита стальная П5Ш в сборе	41
1.444-2.1.0400СБ	Плита стальная П5Ш в сборе	
	Сборочный чертеж	42
1.444-2.1.0400Д	Плита стальная П5Ш в сборе	
	Ведомость материалов	43
1.444-2.1.0410	Короб сварной	44
1.444-2.1.0411	Короб	45-46
1.444-2.1.0500	Плита стальная П5Ша в сборе	47
1.444-2.1.0500СБ	Плита стальная П5Ша в сборе	
	Сборочный чертеж	48
1.444-2.1.0500Д	Плита стальная П5Ша в сборе	
	Ведомость материалов	49
1.444-2.1.0501	Лист	50
1.444-2.1.0000ТУ	Пол съемный металлический	
	Технические условия	51-64
1.444-2.1.0000ВД	Пол съемный металлический	
	Ведомость ссылочных документов	65

Формат	Зона	Поз.	Обозначение	Наименование	Кол.	Примечан.
				Документация		
			1.444-2.1.0000СБ	Сборочный чертеж		
			1.444-2.0.0000ТО	Техническое описание		
			1.444-2.1.0000ТУ	Технические условия		
			1.444-2.1.0000Д	Сводная ведомость материалов		
			1.444-2.1.0000ВД	Ведомость ссылочных документов		
				Сборочные единицы		
11		1	1.444-2.1.0010	Съемник	1	
11		2	1.444-2.1.0100	Опора	424	
11		3	1.444-2.1.0200	Обойма	100	
			Переменные данные для исполнений:			
				1.444-2.1.0000(ПС5Ял)		
				Сборочные единицы		
11		4	1.444-2.1.0300	Плита алюминиевая		
				ПС5Ял в сборе	400	
				1.444-2.1.0000-01(ПС5Ял)		
				Сборочные единицы		
11		4	1.444-2.1.0300-01	Плита алюминиевая		
				ПС5Ял в сборе	400	

Инв. № подл. | Подп. и дата | Взам. инв. № | Инв. № дубл. | Подп. и дата

Изм.	Лист.	№ докум.	Подп.	Дата
Разраб.		Монсеральд		
Пров.		Колякина		
Рук. бр.		Монсеральд		
Н. контр.		Шерстнева		

1.444-2.1.0000

Пол съемный металлический.

Литер	Лист	Листов
А	1	2

ЦНИИПромзданий
г. Ма

Формат	Зона	Поз	Обозначение	Наименование	Кол.	Примечание
				1.444-2.1.0000-02 (ПС 5Ш)		
				Сборочные единицы		
11		4	1.444-2.1.0400	Плита стальная ПЗШ в сборе	377	
11		5	1.444-2.1.0500	Плита стальная ПЗШ1 в сборе	23	
				Детали		
11		6	1.444-2.1.0001	Ригель плиты	424	
			Примечание: Количество элементов указывается для площадки пола 100 м²			

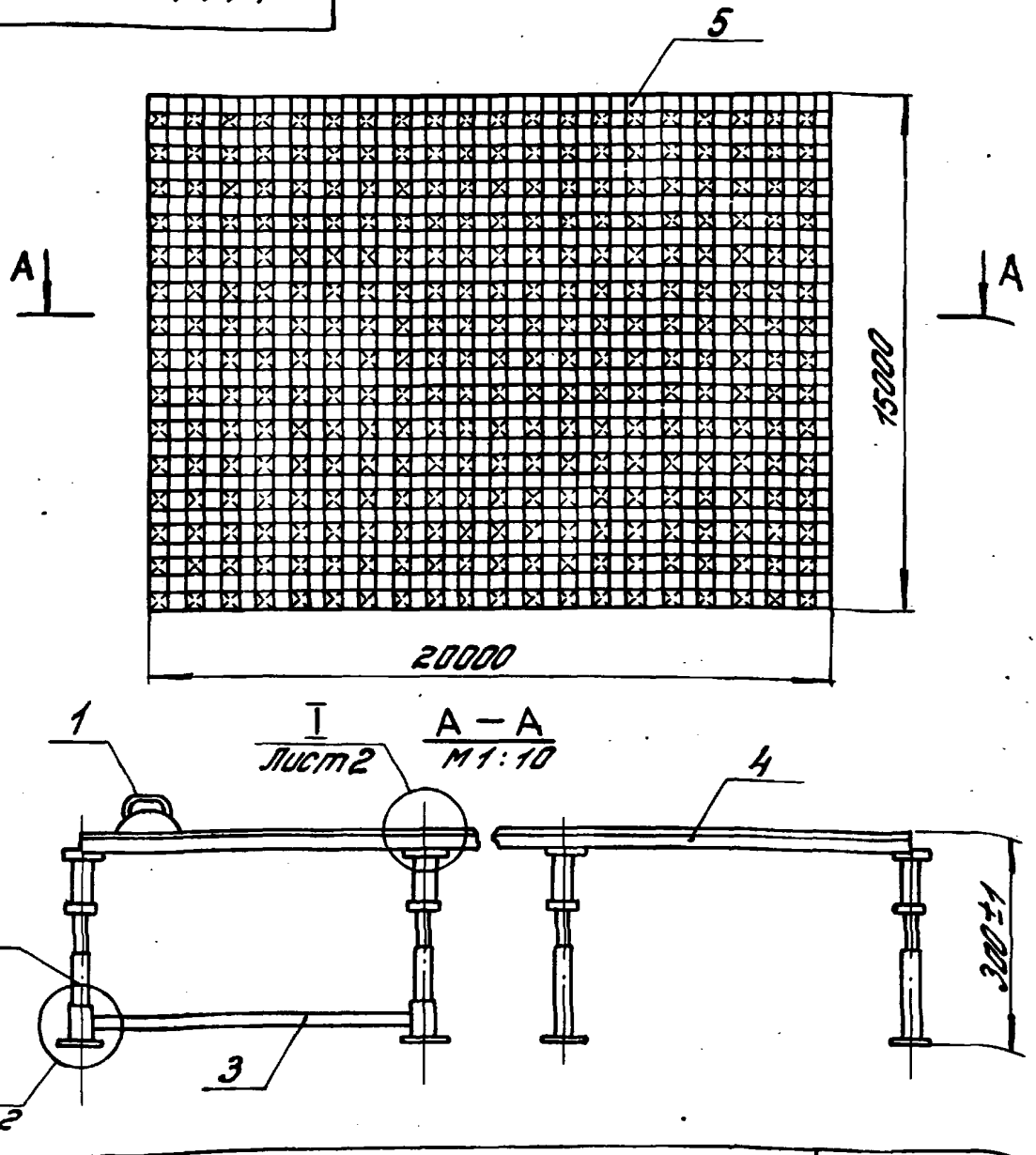

Марка	Обозначение	Масса, кг
ПС5Ак	1.444-2.1.0000	3092
ПС5Ап	-01	2292
ПС5Ш	-02	4105

1* Размер для справок.
2. Масса пола дана для площади 100 м²

Инв.№ подл. | Подп. и дата | Взам.инв.№ | Инв.№ дубл. | Подп. и дата

Изм.	Лист.	№ докум.	Подп.	Дата
Разраб.		Калёкина		
Пров.		Манфельд		
Т.контр.		Маркелов		
Н. контр.		Шерстнева		
Утв.		Маркелов		

1.444-2.1.0000 СБ

Пол съемный металлический. Сборочный чертеж.

Лит.	Масса	Масштаб
А	см табл.	1:200
Лист 1	Листов 2	

ЦНИИПРОМЗДАНИЙ г. Москва

I
М 1:2
Лист 1

Для полов ПС5А

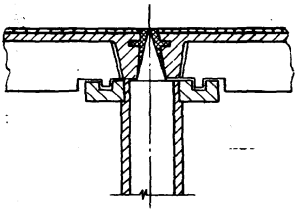

Для пола ПС5Ш

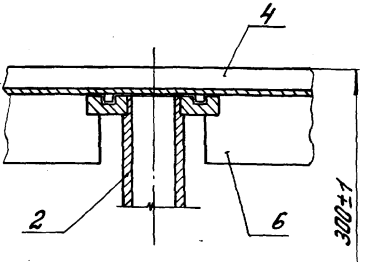

II
М 1:2
Лист 1

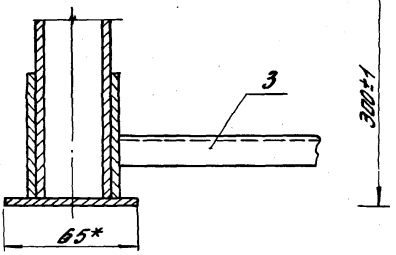

Серия 1.444-2
Вып. 1

46

Инв. № подл.	Подп. и дата	Взам. инв. №	Инв. № дубл.	Подп. и дата

Изм.	Лист	№ докум.	Подп.	Дата
Разраб.		Калёкина		
Пров.		Мансфельд		
Рук. др.		Мансфельд		
Н. конт.		Шерстнева		

1.444-2.1.0000Д

Пол съемный металлический. Сводная ведомость

Литер	Лист	Листов
А	1	3

ЦНИИПРОМЗДАНИЙ

Наименование материалов (изделий) N N ГОСТов, ТУ	№ чертежа (куда входит)	Марка пола ПС5Ак	ПС5Ап	ПС5Ш	Примечание
		Масса на 100 м² пола, кг			
I Профили					
1. Круг В28 ГОСТ 2590-71* / Ст. 3 ГОСТ 535-58*	1.444-2.1.0010	0,03	0,03	0,03	
2. Круг В30 ГОСТ 2590-71* / Ст. 3 ГОСТ 535-58*	1.444-2.1.0100	38,2	38,2	38,2	
3. Круг В65 ГОСТ 2590-71* / Ст. 3 ГОСТ 535-58*	1.444-2.1.0100	76,3	76,3	76,3	
4. Лист Б-ПН1,5 ГОСТ 19903-74 / Б-IV Ст. 3 ГОСТ 16523-70*	1.444-2.1.0200;0400	100	100	1382	
5. Лист Б-ПН2,0 ГОСТ 19903-74 / Б-IV Ст. 3 ГОСТ 16523-70*	1.444-2.1.0001;0400	—	—	1839	
6. Лист Б-ПН3,0 ГОСТ 19903-74 / Б-IV Ст. 3 ГОСТ 16523-70*	1.444-2.1.0100	42,4	42,4	174,4	

Наименование материалов (изделий) N N ГОСТов, ТУ	№ чертежа (куда входит)	Марка пола			Примечание
		ПС5.Ак	ПС5.Ап	ПС5.Ш	
		Масса на 100 м² пола, кг			
7. Труба Л-15 ГОСТ 3262-75*	1.444-2.1.0100	110,2	110,2	110,2	
8. Труба Л-20 ГОСТ 3262-75*	1.444-2.1.0100;0200	70,2	70,2	70,2	
II Литьё					
9. Алюминий АЛ2 ГОСТ 2685-75*	1.444-2.1.0010	0,63	0,63	0,63	
10. Алюминий АЛ3В ГОСТ 2685-75*	1.444-2.1.0300;0300-01	2320	1520	—	
III Неметаллические материалы					
1. Клей лейконат ТУ21-292-68	1.444-2.1.0400;0500	—	—	59,5	
2. Кумарно-каучуковая мастика КН-3 ТУ21-292-68	1.444-2.1.0300;0300-01	60	60	—	
3. Линолеум резиновый многослойный-релин тип В черный ГОСТ 18914-71	1.444-2.1.0400;0500	—	—	240	

1.444-2.1.0000.4

2

Инв. № подл.	Подпись и дата	Взам. инв. №	Инв. № дубл.	Подпись и дата

Серия 1.444-2.
Вып. 1

40

Наименование материалов (изделий) NN ГОСТов, ТУ	№ чертежа (куда входит)	Марка пола ПС5Ак	ПС5Ап	ПС5Ш	Примечание
		Масса на 100 м² пола, кг			
4. Линолеум 2 марки „АСН" ТУ21-29-72	1.444-2.1.0300;0300-01	252/100	252/100	—	кг/м²
5. Поливинилхлорид ПВХ-Е70П ГОСТ 14039-78Е	1.444-2.1.0300;0300-01	48	48	—	
6. Резиновая смесь марки 7-НО-68-1 ТУ38.005 204-71	1.444-2.1.0010;	0,26	0,26	0,26	
7. Резиновая смесь марки 3826 С ТУ 38.005 204-71	1.444-2.1.0400;0500	—	—	140	
IV Покупные изделия					
Гайка М8.5.09 ГОСТ 11860-73	1.444-2.1.0010	0,01	0,01	0,01	

Изм. | Лист | № докум. | Подпись | Дата

1.444-2.1.0000 Д

Лист

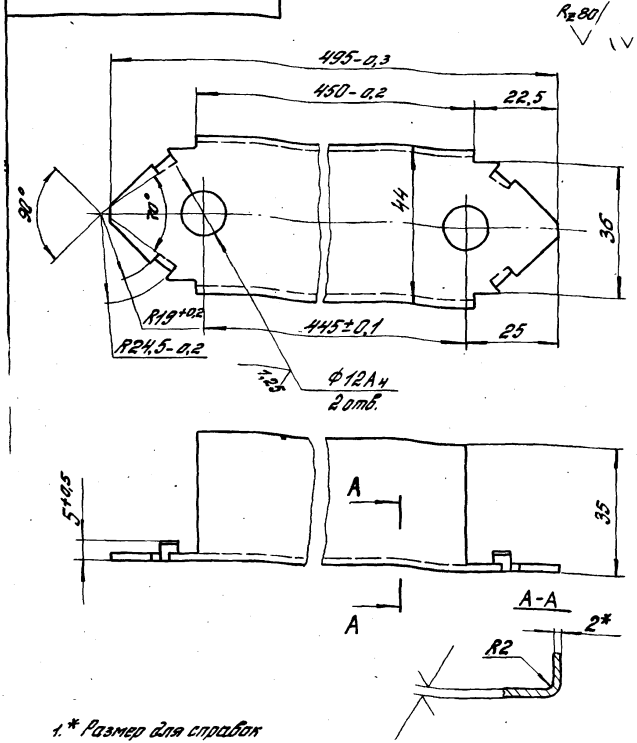

1.* Размер для справок

2. Неуказанные предельные отклонения размеров: отверстий - по A_7; валов - по B_7; остальных - по CM_7.

					1.444-2.1.0001			
Изм.	Лист	№ докум.	Подп.	Дата				
Разраб.		Мансфельд			Ригель плиты	Лит.	Масса	Масштаб
Пров.		Калёнкина				А	0,87	1:1
Т.контр.		Маркелов				Лист	Листов: 1	
Гл.инж. пр.		Мансфельд						
Н.контр.		Шерстнева			Лист Б-ПН2,0 ГОСТ 19903-74 Б-IV Ст.3 ГОСТ 16523-70*	ЦНИИПРОМЗДАНИЙ г. Москва		
Нач.отд.		Маркелов						

Серия 1.444-2. Вып. 1

Формат	Зона	Поз	Обозначение	Наименование	Кол.	Прим.
				Документация		
11			1.444-2.1.0010 СБ	Сборочный чертеж		
11			1.444-2.1.0010 Д	Ведомость материалов		
				Сборочные единицы		
11		1	1.444-2.1.0020	Вакуум-камера	1	
				Детали		
11		2	1.444-2.1.0011	Рукоятка	1	
				Стандартные изделия		
		3		Гайка М8.5.09		
				ГОСТ 11860-73	1	

Подп. и дата | Инв. № подл. | Взам. инв. № | Подп. и дата | Инв. № дубл.

Изм.	Лист.	№ докум.	Подп.	Дата
Разраб.		Капёлкина		
Пров.		Мансфельд		
Рук. гр.		Мансфельд		
Н. контр.		Шерстнева		
Утв.		Тодолелов		

1.444-2.1.0010

Съемник

Литер	Лист	Листов
А		1

ЦНИИПРОМЗДАНИЙ г. Москва

1.444-2.1.001ОС6

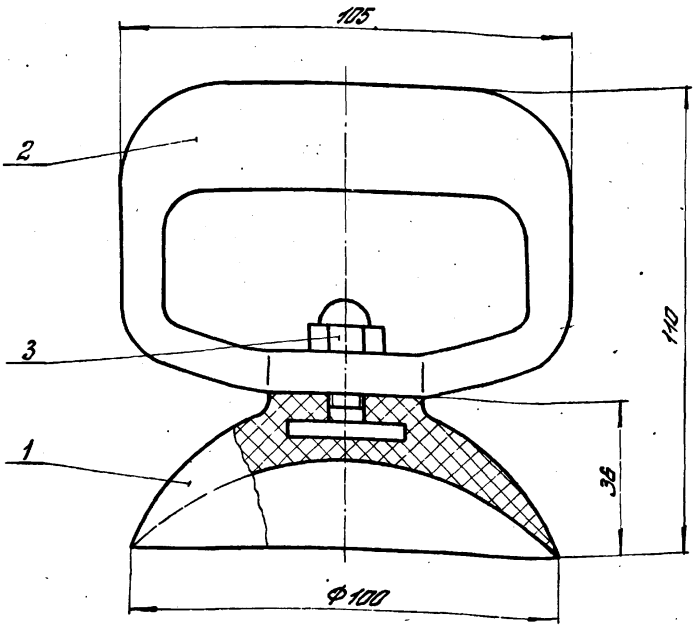

Размеры для справок

					1.444-2.1.001ОС6		
Изм.	Лист.	№ докум.	Подп.	Дата			
Разраб.		Мансфельд			Съёмник Сборочный чертеж	Лит.	Масса	Масштаб
Пров.		Калёшина				А	0,48	1:1
Т. контр.		Маркелов				Лист	Листов 1	
Рук. гр.		Мансфельд						
Н. контр.		Шерстнева				ЦНИИПРОМЗДАНИЙ г. Москва		
ГИП		Маркелов						

Серия 1.444-2
Вып.1

Наименование материалов (изделий) NN ГОСТов, ТУ	№ чертежа узла (детали)	Кол.	Масса, кг		Примеч.
			един.	всего	
I Профили					
1. Круг В28 ГОСТ 2590-71* ст.3 ГОСТ 535-58*	1.444-2.1.0021	1	—	0,03	
2. Алюминий АЛ2 ГОСТ 2685-75*	1.444-2.1.0011	1	—	0,18	
II Неметаллические материалы					
1. Резиновая смесь марки 7-НО-68-1 ТУ 38.005 204-71	1.444-2.1.0020	1	—	0,26	
III Покупные изделия					
1. Гайка М8.5.09 ГОСТ 11860-73	1.444-2.1.0010	1	—	0,01	

Подп. и дата | Инв. № дубл. | Взам. инв. № | Подп. и дата | Инв. № подл.

Изм.	Лист	№ докум.	Подп.	Дата
Разраб.		Мансфельд	Манс	
Пров.		Калёкина	Мсал	
Рук. гр.		Мансфельд	Манс	
Н. контр.		Шерстнева	Шер	
Утв.		Маркелов	Мар	

1.444-2.1.0010Д

Съемник.
Ведомость материалов

Лит.	Лист	Листов
А		1

ЦНИИПРОМЗДАНИЙ г. Москва

16222-02 15

1.444-2.1.0011

Вып. 1

46

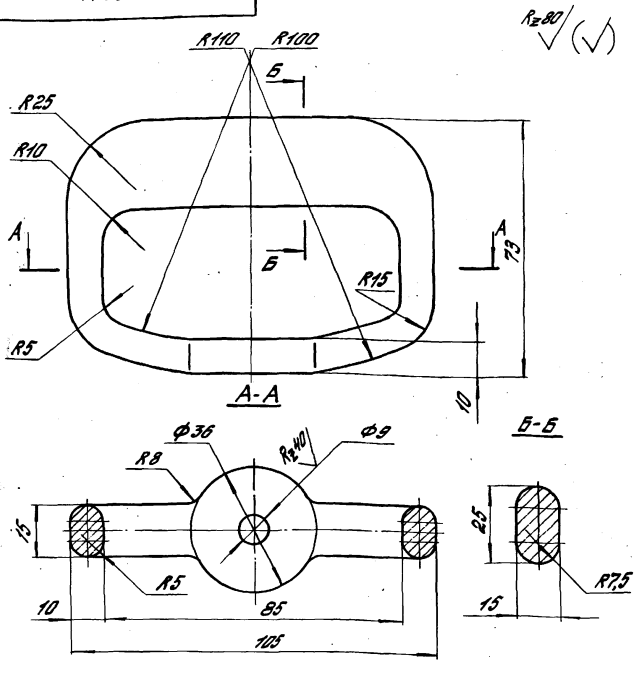

1. Неуказанные литейные уклоны - 3...5°
2. Неуказанные литейные радиусы R2...3мм
3. Неуказанные предельные отклонения размеров: отверстий - по A_7; валов - по B_7; остальных - по CM_7.

					1.444-2.1.0011			
Изм.	Лист.	№ докум.	Подп.	Дата	Рукоятка	Лит	Масса	Масштаб
Разраб.		Мансфельд	[signature]			А	0,18	1:1
Пров.		Калёкина	[signature]			Лист	Листов: 1	
Т.контр.		Маркелов	[signature]					
Рук.бр.		Мансфельд	[signature]		Алюминий АЛ2 ГОСТ 2685-75*	ЦНИИПРОМЗДАНИЙ г. Москва		
Н.контр.		Шерстнева	[signature]					
Утв.		Маркелов	[signature]					

16222-02 16 Копировал: Щедрина Формат: 11

Серия 1.444-2. Вып. 1

1.444-2.1.0020

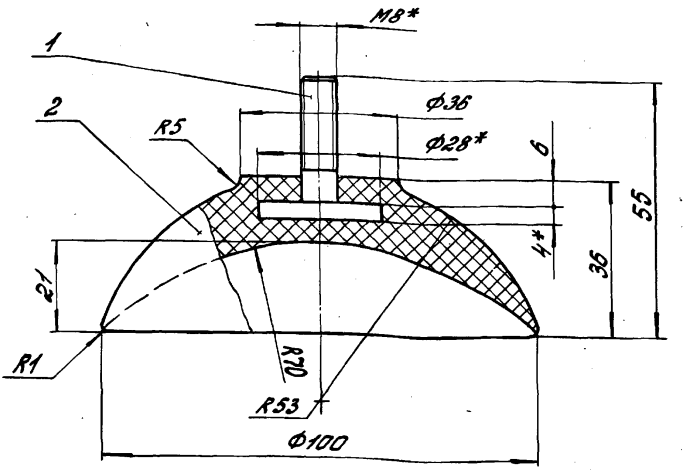

1. * Размеры для справок.
2. Неуказанные предельные отклонения размеров: отверстий – по A_7; валов – по B_7; остальных – по CM_7.

Формат	Зона	Поз	Обозначение	Наименование	Кол.	Примечан.
				Детали		
11		1	1.444-2.1.0021	Болт	1	
				Материалы		
		2		Резиновая смесь		
				марки 7-НО-68-1		
				ТУ 38.005 204-71	0,26	кг

Инв. № подл. | Подп. и дата | Взам. инв. № | Инв. № дубл. | Подп. и дата

Изм.	Лист.	№ докум.	Подп.	Дата
Разраб.	Мансфельд			
Пров.	Калёшина			
Т. контр.	Маркелов			
Рук. гр.	Мансфельд			
Н. контр.	Шерстнева			
Утв.	Мамаладов			

1.444-2.1.0020

Вакуум-камера

Лит.	Масса	Масштаб
А	0,29	1:1

Лист | Листов: 1

ЦНИИПромзданий г. Москва

1.444-2.1.0021

Rz80 (√)

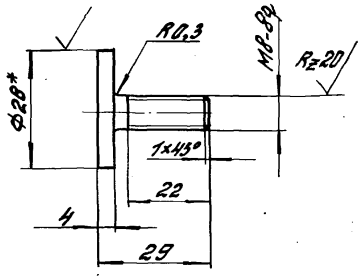

1.* Размер для справок

2. Неуказанные предельные отклонения размеров по CM_7

					1.444-2.1.0021			
Изм.	Лист.	№ докум.	Подп.	Дата	Болт	Лит.	Масса	Масштаб
Разраб.		Мансфельд				А	0,03	1:1
Пров.		Калёкина				Лист	Листов: 1	
Т.контр.		Каркелов						
Рук. бр.		Мансфельд			Круг В28 ГОСТ 2590-71 / Ст.3 ГОСТ 535-58*	ЦНИИПРОМЗДАНИЙ г. Москва		
Н.контр.		Шерстнева						
Утв.		Маркелов						

Серия 1.444-2
Вып. 1

Формат	Зона	Поз.	Обозначение	Наименование	Кол.	Примечание
				Документация		
11			1.444-2.1.0100СБ	Сборочный чертеж		
11			1.444-2.1.0100СБ	Ведомость материалов		
				Сборочные единицы		
11		1	1.444-2.1.0110	Основание	1	
11		2	1.444-2.1.0120	Опора верхняя	1	

Инв.№ подл. | Подп. и дата | Взам. инв.№ | Инв.№ дубл. | Подп. и дата

Изм.	Лист.	№докум.	Подп.	Дата
Разраб.		Калёкина		
Пров.		Мансфельд		
Рук. гр.		Мансфельд		
Н. контр.		Шерстнева		
Утв.		Маркелов		

1.444-2.1.0100

Опора

Литер	Лист	Листов
А		1

ЦНИИПРОМЗДАНИЙ
г. Москва

1.444-2.0100СБ

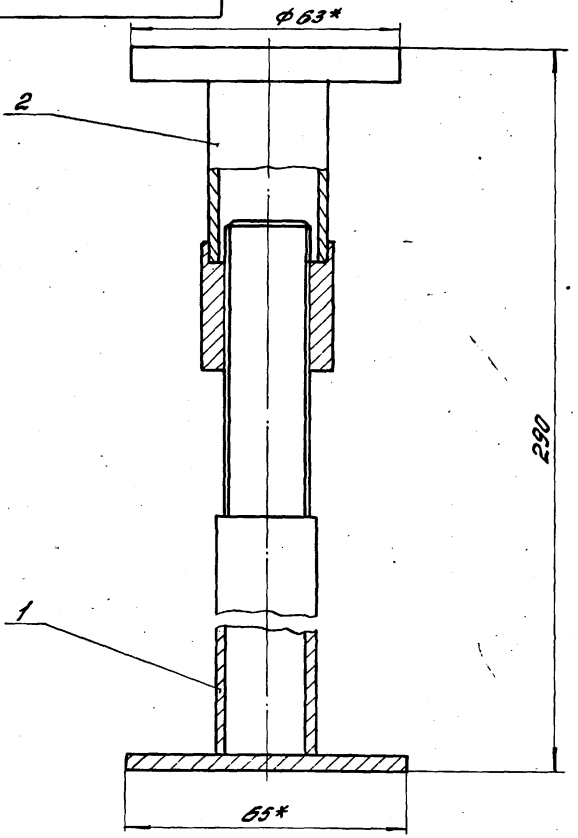

1. Размер для справок.

				1.444-2.1.0100 СБ			
Изм.	Лист	№ докум.	Подп.	Дата			
Разраб.		Калёшина			Опора	Лит.	Масса	Масштаб
Пров.		Мансфельд				А	0,56	1:1
Н. контр.		Маркелов			Сборочный чертеж	Лист	Листов: 1	
Гл. инж.		Шерстнева				ЦНИИПРОМЗДАНИЙ г. Москва		
		Маркелов						

Наименование материалов (изделий) №№ ГОСТов, ТУ	№ чертежа, узла (детали)	Кол.	Масса, кг Един.	Масса, кг Всего	Примеч.
I Профили					
1. Круг В30 ГОСТ 2590-71* / Ст. 3 ГОСТ 535-58*	1.444-2.1.0123	1		0,09	
2. Круг В65 ГОСТ 2590-71* / Ст. 3 ГОСТ 535-58*	1.444-2.1.0121	1		0,14	
3. Лист Б-ПН3,0 ГОСТ 19903-74 / Б-IV Ст. 3 ГОСТ 16523-70*	1.444-2.1.0112	1		0,1	
4. Труба Л-15 ГОСТ 3262-75*	1.444-2.1.0111	1		0,26	
5. Труба Л-20 ГОСТ 3262-75*	1.444-2.1.0122	1		0,07	

Инв.№ подл. | Подп. и дата | Взам. инв.№ | Инв.№ дубл. | Подп. и дата

Изм.	Лист.	№ докум.	Подп.	Дата
Разраб.		Колекина		
Пров.		Монсфельд		
Рук. др.		Монсфельд		
Н. контр.		Шерстнева		
Утв.		Марцелов		

1.444-2.1.0100 Д

Опора

Ведомость материалов.

Литер.	Лист	Листов
А		1

ЦНИИПромзданий г. Москва

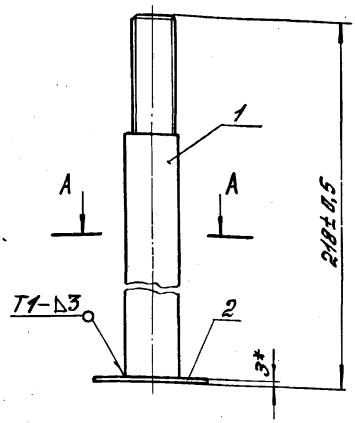

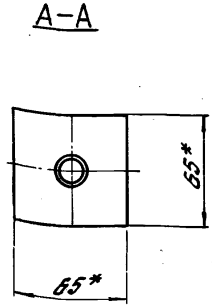

1. Сварные швы по ГОСТ 5264-69

2* Размеры для справок.

Формат	Зона	Поз.	Обозначение	Наименование	Кол.	Примечан.
				Детали		
11		1	1.444-2.1.0111	Стойка	1	
Б4		2	1.444-2.1.0112	Пластина		
				Лист Б-ПН3.0 ГОСТ 19903-74 Б-IV Ст.3 ГОСТ 16523-70*		
				65В$_7$ × 65В$_7$	1	0,1 кг.

1.444-2.1.0110

Изм.	Лист.	№ докум.	Подп.	Дата
Разраб.		Колесина		
Пров.		Макарова		
Т.контр.		Маркелов		
Н.контр.		Шерстнева		
Утв.		Маркелов		

Основание

Лит.	Масса	Масштаб
А	0,36	1:2,5
Лист	Листов 1	

ЦНИИПРОМЗДАНИЙ г. Москва

1.444-2.1.0111

Серия 1.444-2.
Вып. 1

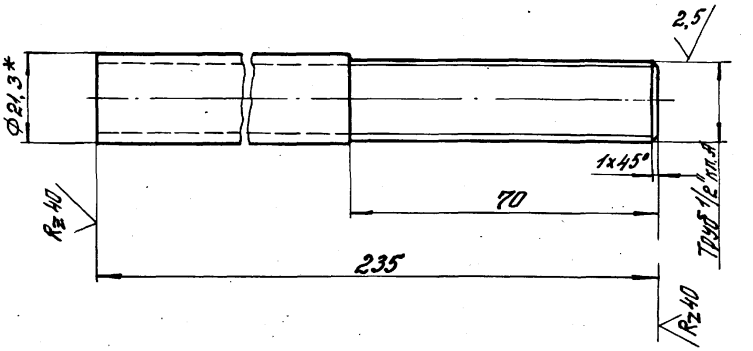

1. * Размер для справок
2. Неуказанные предельные отклонения размеров по СМ7

Изм.	Лист.	№ докум.	Подп.	Дата
Разраб.		Калёкина		
Пров.		Мансфельд		
Т.контр.		Маркелов		
Н.контр.		Шерстнева		
Утв.		Маркелов		

1.444-2.1.0111

Стойка

Лит.	Масса	Масштаб
А	0,26	1:1

Лист | Листов 1

Труба Л-15ГОСТ3262-75*

ЦНИИПРОМЗДАНИЙ г. Москва

Инв. № подл. | Подп. и дата | Взам. инв. № | Инв. № дубл. | Подп. и дата

1.444-2.1.0120

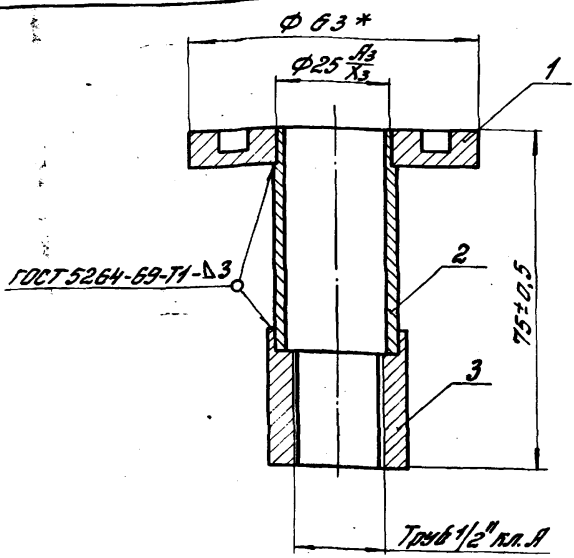

* Размер для справок.

Формат	Зона	Поз	Обозначение	Наименование	Кол.	Примечан.
				Детали		
А1		1	1.444-2.1. 0121	Оголовок	1	
А1		2	1.444-2.1. 0122	Втулка	1	
А1		3	1.444-2.1. 0123	Гайка	1	

Изм.	Лист	№ докум.	Подп.	Дата	1.444-2.1.0120			
Разраб.		Малёкина			Опора верхняя	Лит.	Масса	Масштаб
Пров.		Мансфельд				А	0,3	1:1
Т.контр.		Маркелов				Лист	Листов 1	
Н.контр.		Шерстнева				ЦНИИПРОМЗДАНИЙ г. Москва		
Утв.		Маркелов						

Серия 1.444-2.
Вып. 1

1.444-2.1.0121

Rz 40

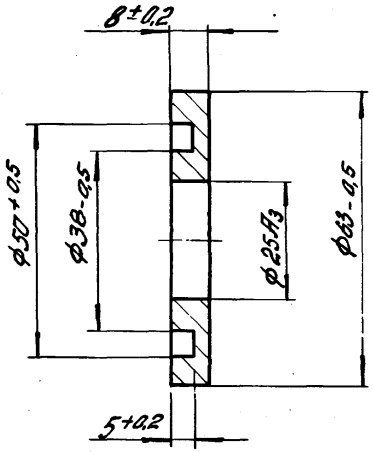

Изм.	Лист.	№ докум.	Подп.	Дата
Разраб.		Мансурельо		
Пров.		Калёгина		
Т. контр.		Маркелов		
Рук. гр.		Мансурельо		
Н. контр.		Шерстнева		

1.444-2.1.0121

Оголовок

Лит.	Масса	Масштаб
А	0,14	1:1
Лит.	Листов: 1	

Калг В65 ГОСТ 2590-71

ЦНИИПРОМЗДАНИЙ

Инв. № подл. | Подп. и дата | Взам. инв. № | Инв. № дубл. | Подп. и дата

1.444-2.1.0122

√ (√)

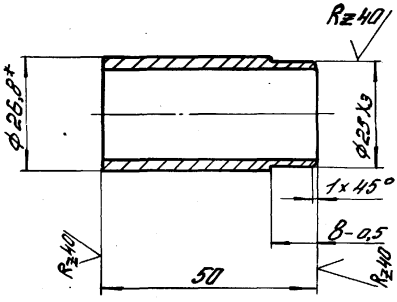

1.* Размер для справок

2. Неуказанные предельные отклонения размеров по СМ7.

					1.444-2.1.0122		
Изм.	Лист	№ докум.	Подп.	Дата	Втулки	Лит.	Масса	Масштаб
Разраб.		Калекина				А	0,07	1:1
Пров.		Макеренко				Лист	Листов 1: 1
Т.контр.		Маркелов					
Н.контр.		Шерстнева			Труба Л-20 ГОСТ 3262-75*	ЦНИИПРОМЗДАНИЙ г. Москва	
Утв.		Маркелов					

Инв. № подл. | Подп. и дата | Взам. инв. №

1.444-2.1.0123

Rz40 (√)

Серия 1.444-2.
Вып.1

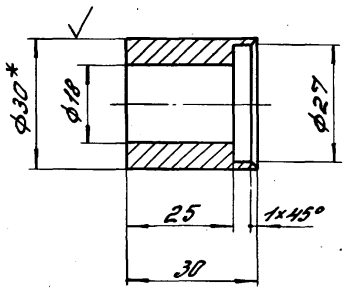

1. * Размер для справок
2. Неуказанные предельные отклонения размеров по СМ-7

Изм.	Лист.	№ докум.	Подп.	Дата
Разраб.		Налёкина		
Пров.		Мансфельд		
Т.контр.		Маркелов		
Н.контр.		Шерстнева		
Утв.		Маркелов		

1.444-2.1.0123

Гайка

Лит.	Масса	Масштаб
А	0,09	1:1

Лист | Листов 1

Круг В30 ГОСТ 2590-71 / Ст.3 ГОСТ 535-58*

ЦНИИПРОМЗДАНИЙ г. Москва

Инв.№ подл. | Подп. и дата | Взам. инв.№ | Инв.№ дубл. | Подп. и дата

Формат	Зона	Поз.	Обозначение	Наименование	Кол.	Примечан.
				Документация		
11			1.444-2.1.0200 СБ	Сборочный чертеж		
11			1.444-2.1.0200 Д	Ведомость материалов		
				Детали		
11		1	1.444-2.1.0201	Стяжка	4	
64		2	1.444-2.1.0202	Втулка		
				Труба Ø20 ГОСТ 9262-75*		
				L = 508	4	0,088

Изм.	Лист.	№ докум.	Подп.	Дата	1.444-2.1.0200			
Разраб.		Мансфельд			Обойма	Литер	Лист	Листов
Пров.		Калёнина				А		1
Рук. гр.		Мансфельд				ЦНИИПРОМЗДАНИЙ		
Н. контр.		Шерстнева						
		Малахов						

1.444-2.1.0200.06

Серия 1.444-2. Вып. 1

46

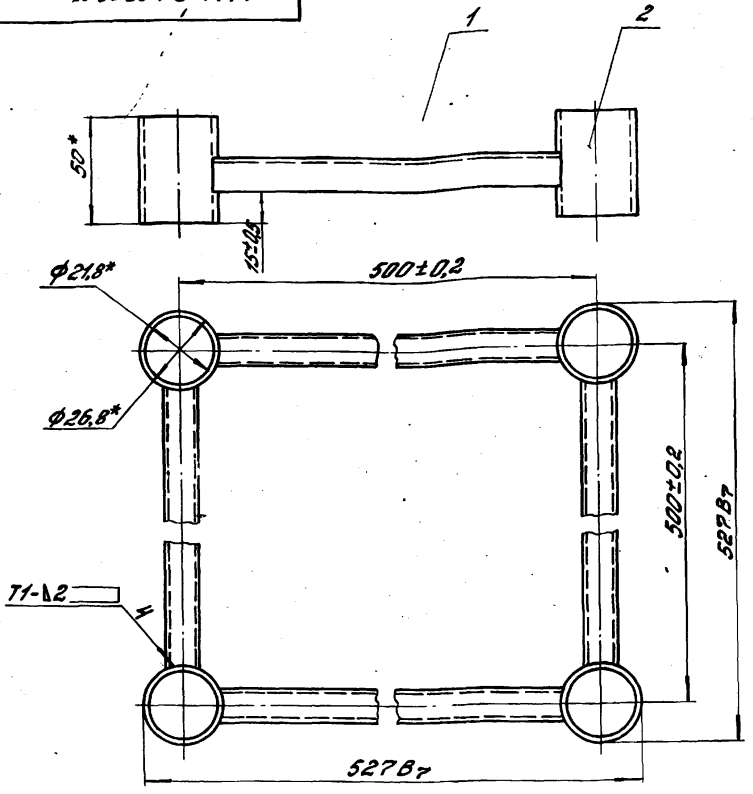

1. Сварные швы по ГОСТ 5264-69
2. * Размеры для справок
3. Грунтовать грунтом ГФ-020 ГОСТ 4056-63* и окрасить распылением в два слоя эмалью ПФ-115 ГОСТ 6465-76

Инв. № подл. | Подп. и дата | Взам. инв. № | Инв. № дубл. | Подп. и дата

Изм.	Лист.	№ докум.	Подп.	Дата
Разраб.		Мансфельд		
Пров.		Калинина		
Т. контр.		Маркелов		
Рук. гр.		Мансфельд		
Н. контр.		Шерстнева		
Утв.		Маркелов		

1.444-2.1.0200 СБ

Обойма

Сборочный чертеж

Лит.	Масса	Масштаб
А	1,32	1:2
Лист	Листов 1	

ЦНИИПРОМЗДАНИЙ г. Москва

Копировал: Щеглина

Формат: А1

Наименование материалов (изделий) №№ ГОСТов, ТУ	№ чертежа, узла (детали)	Кол.	Масса, кг: един.	Масса, кг: всего	Примеч.
I Профили					
1. Лист $\frac{\text{Б-ПН1,5 ГОСТ 19903-74}}{\text{Б-IV ст.3 ГОСТ 16523-70*}}$	1.444-2.1.0201	4	0,25	1,0	
2. Труба Л-20 ГОСТ 3262-75*	1.444-2.1.0202	4	0,08	0,32	

Изм.	Лист.	№ докум.	Подп.	Дата
Разраб.		Мансурель		
Провер.		Калёлина		
Рук. гр.		Мансурель		
Н. контр.		Шерстнева		
Утв.		Марселов		

1.444-2.1.0200 Д

Обойма

Ведомость материалов

Лит	Масса	Масштаб
А		

Лист	Листов
	1

ЦНИИПРОМЗДАНИЙ г. Москва

1.444-2.1.0201

Серия 1.444-2. Вып.1

46

Rz 80 (√)

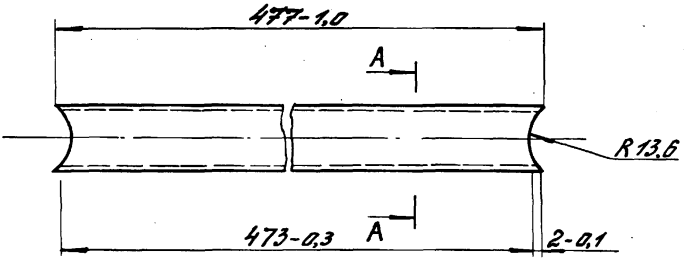

А—А

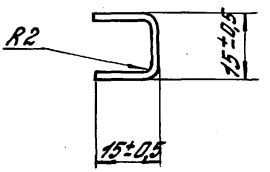

* Размер для справок

Изм.	Лист.	№ докум.	Подп.	Дата	1.444-2.1.0201			
Разраб.		Мансфельд			Стяжка	Лит.	Масса	Масштаб
Пров.		Калёкина				А	0,25	1:1
Т.контр.		Маркелов				Лист	Листов 1	
Рук.бр.		Мансфельд			Лист Б-ПН1,5 ГОСТ 19903-74 / Б-IV ст.3 ГОСТ 16523-70*	ЦНИИПРОМЗДАНИЙ г. Москва		
Н.контр.		Шерстнева						
Утв.		Маркелов						

Инв.№ подл. | Подп. и дата | Взам. инв.№ | Инв.№ дубл. | Подп. и дата

Серия 1.444-2. Вып. 1

Формат	Зона	Поз.	Обозначение	Наименование	Кол.	Примечан.
				Документация		
11			1.444-2.1.0300 СБ	Сборочный чертеж		
				Детали		
11		1	1.444-2.1.0301	Окантовка	4	
				Материалы		
		2		Линолеум 2 марки „АСН"		
				ТУ21-29-72	0,63	кг/0,25м²
		3		Кумарано-каучуковая		
				мастика КН-3		
				ТУ21-292-68	0,15	кг
			Применение данные для исполнений			
				1.444-2.1.0300		
				Документация		
11			1.444-2.1.0300 Д1	Ведомость материалов		
				Детали		
11		4	1.444-2.1.0302	Плита алюминие-		
				вая П5Ак	1	
				1.444-2.1.0300-01		
				Документация		
11			1.444-2.1.0300 Д2	Ведомость материалов		
				Детали		
11		4	1.444-2.1.0303	Плита алюминие-		
				вая П5Ап	1	

Подп. и дата | Инв. № дубл. | Взам. инв. № | Подп. и дата | Инв. № подл.

Изм	Лист	№ докум.	Подп.	Дата
Разраб.		Калёкина	[signature]	
Пров.		Мансфельд	[signature]	
Рук. бр.		Мансфельд	[signature]	
Н. конт.		Шерстнева	[signature]	
Утв.		Маскеров	[signature]	

1.444-2.1.0300

Плита алюминиевая П5А в сборе.

Литер	Лист	Листов
А		1

ЦНИИПРОМЗДАНИЙ

1.444-2.1.0300.СБ

Рис. 1

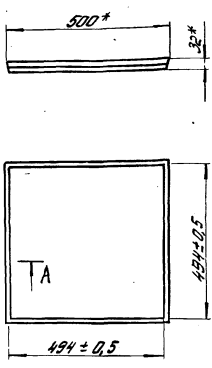

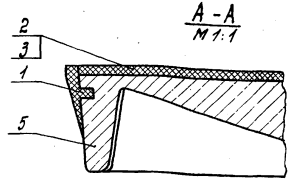

Рис. 2

Остальное - см. рис. 1

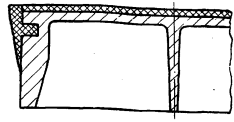

Марка	Обозначение	Рис.	Масса, кг
ПЗАк	1.444-2.1.0300	1	6.7
ПЗАп	-01	2	4.7

* Размер для справок

1.444-2.1.0300 СБ

Изм.	Лист.	№ докум.	Подпись	Дата
Разраб.		Монсеров		
Пров.		Калейчев		
Т.контр.		Маркелов		
Н.контр.		Шерстнева		
Утв.		Маркелов		

Плита аэродромная ПЗА в сборе. Сборочный чертеж

Лит.	Масса	Масштаб
А	см. подл.	1:10
Лист.	Листов 1	

ЦНИИПРОМЗДАНИЙ г. Москва

Серия 1.444-2. Вып.1

Наименование материалов (изделий) №№ ГОСТов ТУ	№№ чертежа, узла (детали)	Кол.	Масса, кг		Прим.
			Един.	Всего	
I. Литье					
1. Алюминий					
Ал 3В ГОСТ 2685-75	1.444-2.1.0302	1	—	5,8	
II. Неметаллические материалы					
1. Поливинилхлорид					
ПВХ-Е ТОП ГОСТ 14039-78Е	1.444-2.1.0301	4	0,03	0,12	
2. Линолеум 2 марки „ЛСН" ТУ 21-29-72	1.444-2.1.0300	—	—	0,63	0,25 м²
3. Кумароно-каучуковая мастика КН-3 ТУ 21-292-68	1.444-2.1.0300	—	—	0,15	

Инв. № подл. | Подп. и дата | Взам. инв. № | Инв. № дубл. | Подп. и дата

Изм.	Лист.	№ докум.	Подп.	Дата
Разраб.		Мансфельд		
Пров.		Малявина		
Рук. гр.		Мансфельд		
Н. контр.		Шерстнева		
Утв.		Малявов		

1.444-2.1.0300 Д1

Плита алюминиевая ПЗАл в сборе. Ведомость материалов.

Литер	Лист	Листов
А		1

ЦНИИПРОМЗДАНИЙ г. Мос

Наименование материалов (изделий) №№ ГОСТов, ТУ	№ чертежа, узла (детали)	Кол.	Масса, кг Един.	Масса, кг Всего	Прим.
I Литье					
1. Алюминий					
Ал 3В ГОСТ 2685-75*	1.444-2.1.0303	1	—	3,8	
II Неметаллические материалы					
1. Поливинилхлорид					
ПВХ-Е ЭОП ГОСТ 14039-68*	1.444-2.1.0301	4	0,03	0,12	
2. Линолеум 2 марки „ЛСН"					
ТУ 21-29-72	1.444-2.1.0300	—	—	0,63	0,25 м²
3. Кумароно-каучуковая мастика КН-3					
ТУ 21-292-68	1.444-2.1.0300	—	—	0,15	

Изм.	Лист.	№ докум.	Подп.	Дата
Разраб.		Мандрельов		
Пров.		Калёкина		
Нач. др.		Мандрельов		
Н. контр.		Шерстнева		
ГИП		Маяклелов		

1.444-2.1.0300 ДВ

Плита алюминиевая П5Ал В сборе. Ведомость материалов.

Литер	Лист	Листов
А		1

ЦНИИПРОМЗДАНИЙ г. Москва

1.444-2.1.0301

Серия 1.444-2. Вып. 1

Rz 80

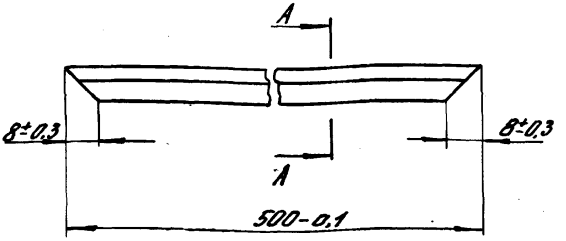

A-A
M5:1

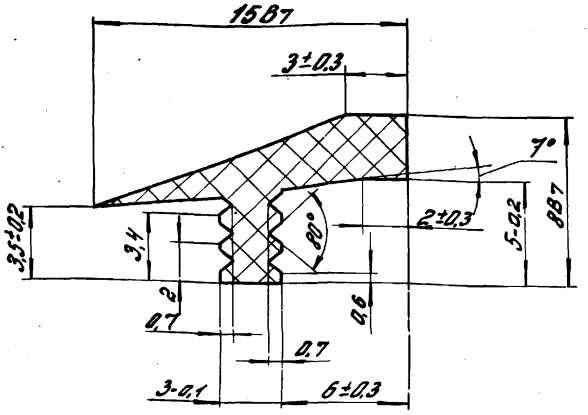

Неуказанные предельные отклонения размеров по СМ7

Изм.	Лист.	№ докум.	Подп.	Дата
Разраб.		Макрелов		
Пров.		Калёнкина		
Т. контр.		Макелов		
Рук. бр.		Макрелов		
Н. контр.		Шерстнева		
Утв.		Макрелов		

1.444-2.1.0301

Опантовка

Лит.	Масса	Масштаб
А	0,03	1:1
Лист	Листов: 1	

Поливинилхлорид ПВХ-Е 70 ГОСТ 14039-69*

ЦНИИПРОМЗДАНИЙ г. Москва

Инв. № подл. | Подп. и дата | Взам. инв. № | Инв. № дубл. | Подп. и дата

1.444-2.1.0302

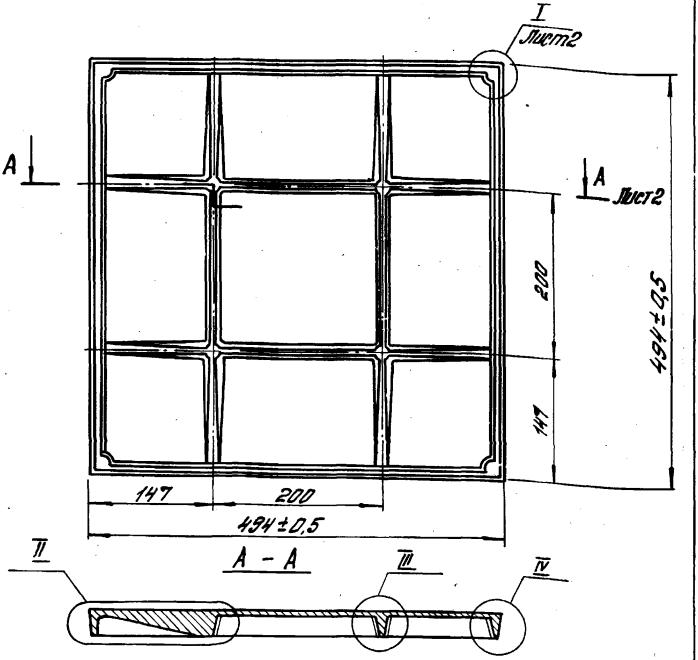

1. Литейные уклоны 5°; 7°
2. Неуказанные литейные радиусы R=5мм
3. На поверхности „Б" допускается чернота и литейные раковины.
4. На плоскости „В" допускается листные недоливы.
5. Неуказанные предельные отклонения размеров по СМ7

					1.444-2.1.0302			
Изм.	Лист.	№ докум.	Подпись	Дата	Плита алюминиевая П5 Ак	Лит.	Масса	Масштаб
Разраб		Мансфельд				А	5,8	1:5
Пров.		Калёкина				Лист 1	Листов 2	
Т.контр.		Маркелов						
Н.контр.		Шерстнева			Литье в кокиль ЛлЗВ ГОСТ 2685-75*	ЦНИИПРОМЗДАНИЙ г. Москва		
Утв.		Маркелов						

1.444-2.1.0302

Серия 1.444-2. Вып.

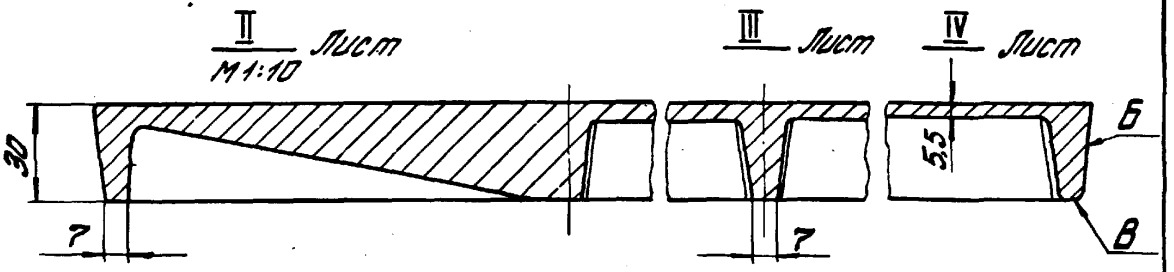

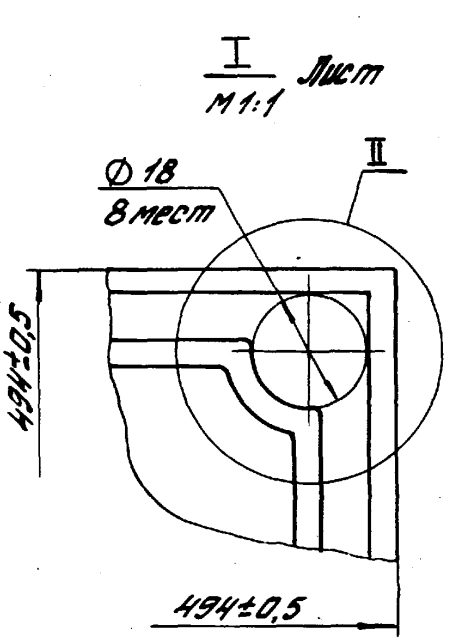

До механической обработки

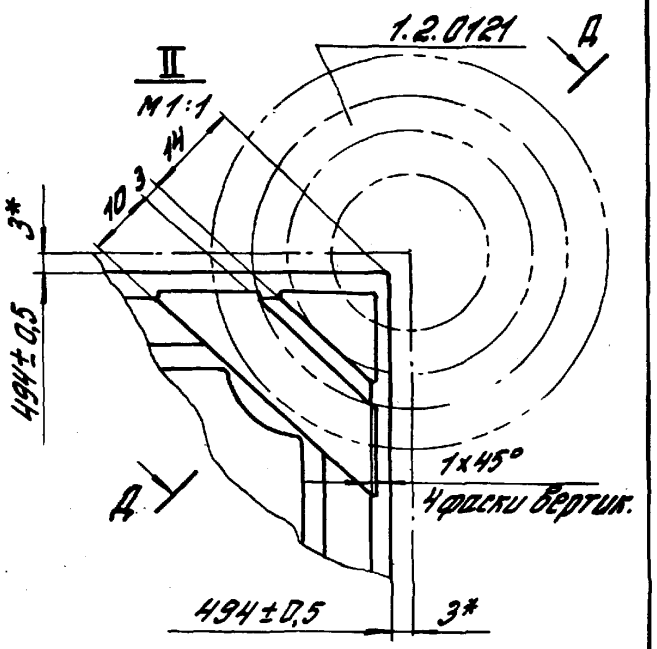

После механической обработки

Д — Д повернуто

М 1:1

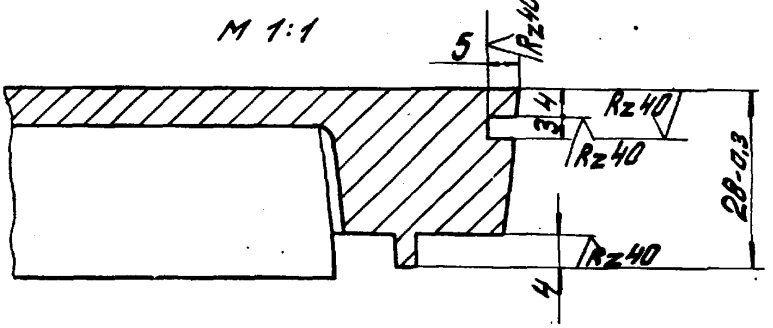

Инв.№ подл.	Подп. и дата	Взам. инв.№	Инв.№ дубл.	Подп. и дата

Изм	Лист	№ докум.	Подп.	Дата	1.444-2.1.-0302	Лист 2

1.444-2.1.0303

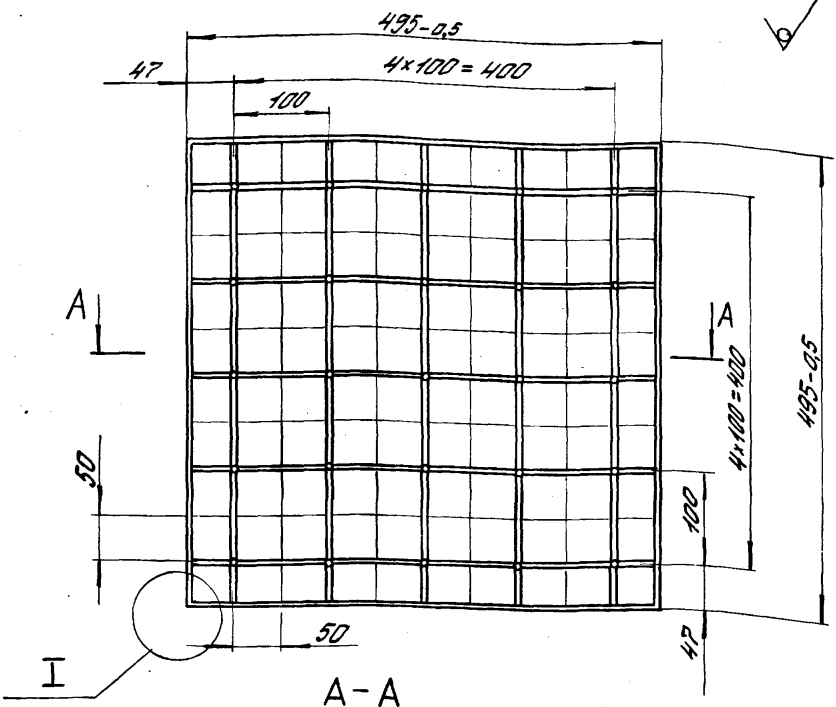

лист 2

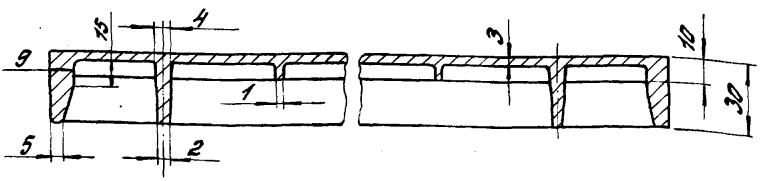

1. Неуказанные предельные отклонения размеров по СМ$_7$.
2. Неуказанные литейные радиусы R=4мм.

Изм.	Лист.	№докум.	Подп.	Дата
Разраб.		Манцельов		
Пров.		Калёнкина		
Т. контр.		Маркелов		
Рук. гр.		Манцельов		
Н. контр.		Шерстнева		
Утв.		Маркелов		

1.444-2.1.0303

Плита алюминиевая ПБАп

Лит.	Масса	Масштаб
А	3,8	1:5

Лист 1 | Листов 2

Литьё под давлением
Ал 3В ГОСТ [illegible]

ЦНИИПРОМЗДАНИЙ

Инв. № подл. | Подп. и дата | Взам. инв. № | Инв. № дубл. | Подп. и дата

1.444-2.1.0303

I / М1:1 Лист 1

Rz 40 √(√)

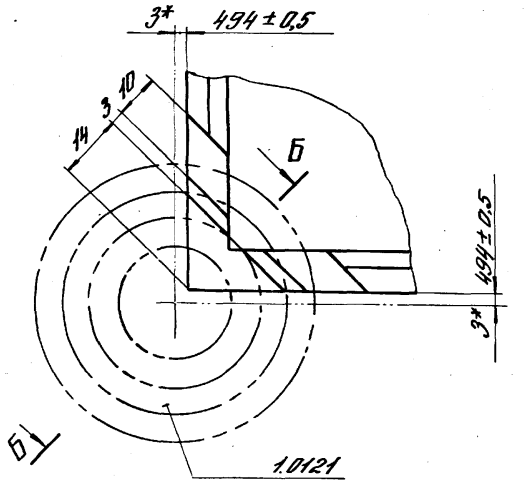

Б—Б / М1:1 повернуто

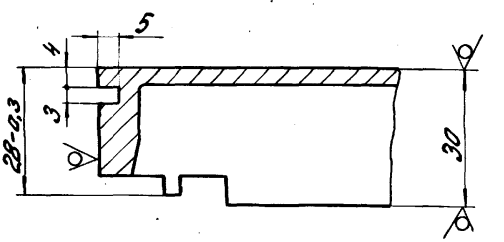

Плита после механической обработки

Серия 1.444-2. Вып. 1

46

Формат	Зона	Поз	Обозначение	Наименование	Кол.	Примечание
				Документация		
11			1.444-2.1.0400СБ	Сборочный чертеж		
11			1.444-2.1.1.0400Д	Ведомость материалов		
				Сборочные единицы		
11		1	1.444-2.1.0410	Корпус сварной	1	
				Детали		
Б4		2	1.444-2.1.0401	Покрытие линолеум резиновый многослойный - релин тип 8 черный ГОСТ 15914-71 488-0,3 х 488-0,3	1	0,6 кг
				Материалы		
		3		Резиновая смесь марки 3826 с ТУ 38.005 204-71	0,35	кг
		4		Клей лейконат ТУ6-14-35-75	0,15	кг

Подп. и дата | Взам. инв. № | Инв. № дубл. | Подп. и дата | Инв. № подл.

Изм.	Лист	№ докум.	Подп.	Дата
Разраб.		Мансфельд		
Пров.		Калелина		
Рук. гр.		Мансфельд		
Н. контр.		Шростнева		
Утв.		Маллелов		

1.444-2.1.0400

Плита стальная ПБШ в сборе

Литер	Лист	Листов
А		1

ЦНИИПРОМЗДАНИЙ г. Москва

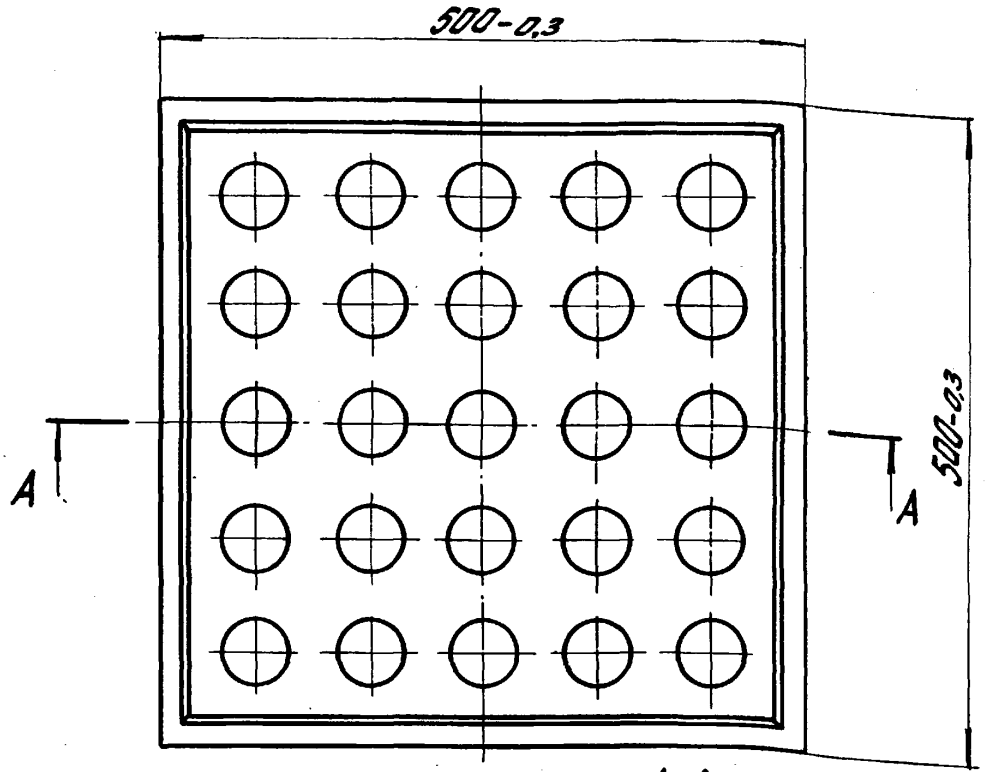

А-А
М 1:1

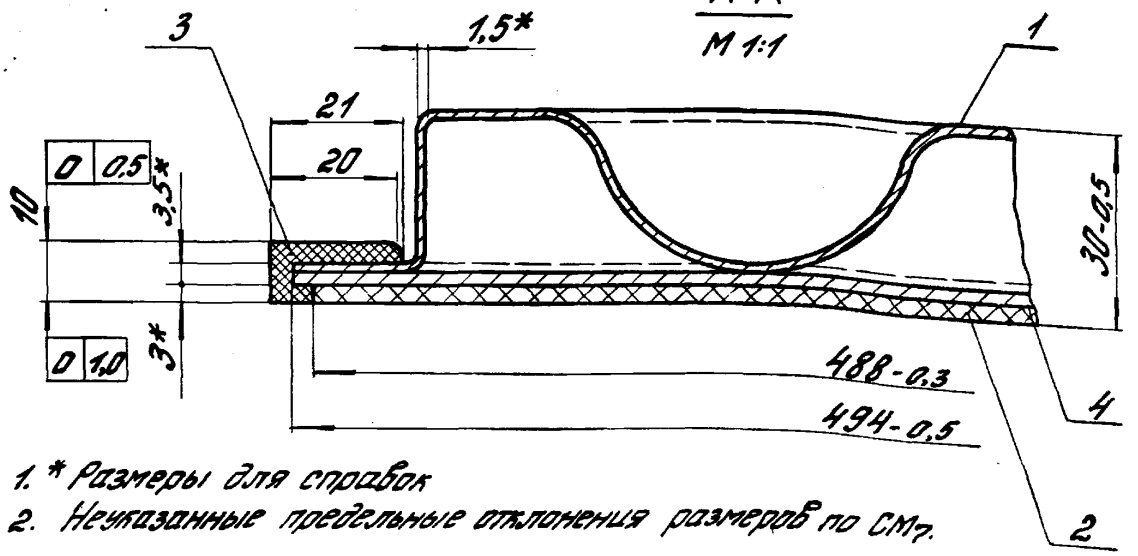

1. * Размеры для справок
2. Неуказанные предельные отклонения размеров по СМ7.

Изм.	Лист.	№ докум.	Подп.	Дата
Разраб.		Мансфельд		
Пров.		Калёкина		
Т.контр.		Маркелов		
Нач. отд.		Мансфельд		
Н.контр.		Шерстнева		
ГИП		Маркелов		

1.444-2.1.0400 СБ

Плита стальная ПБШ
в сборе
Сборочный чертеж

Лит.	Масса	Масштаб
А	8,4	1:5
Лист	Листов: 1	

ЦНИИПРОМЗДАНИЙ
г. Москва

Наименование материалов (изделия) NN ГОСТов, ТУ	№ чертежа, узла (детали)	Кол.	Масса, кг Един.	Масса, кг Всего	Примеч.
I Профили					
1. Лист Б-ПН1,5 ГОСТ 19903-74 Б-IV Ст.3 ГОСТ 16523-70*	1.444-2.1.0411	1	—	3,4	
2. Лист Б-ПН2,0 ГОСТ 19903-74 Б-IV Ст.3 ГОСТ 16523-70*	1.444-2.1.0412	1	—	3,9	
II Неметаллические материалы					
1. Линолеум резиновый многослойный - релин тип В черный ГОСТ 16914-71	1.444-2.1.0401	1	—	0,6	0,25 м²
2. Резиновая смесь марки 3826С ТУ 38.005204-71	1.444-2.1.0400	—	—	0,35	
3. Клей лейконат ТУ6-14-95-75	1.444-2.1.0400	—	—	0,15	

Инв. № подл. | Подп. и дата | Взам. инв. № | Инв. № дубл. | Подп. и дата

Изм.	Лист	№ докум.	Подп.	Дата
Разраб.		Мансфельд		
Пров.		Малехина		
Рук. гр.		Мансфельд		
Н. контр.		Шеростнева		
Утв.		Маркелов		

1.444-2.1.0400Д

Плита стальная ПТШ в сборе

Ведомость материалов.

Литер.	Лист	Листов
А		1

ЦНИИПРОМЗДАНИЙ г. Москва

1.444-2.1.0410

Серия 1.444-2.
Вып. 1

46

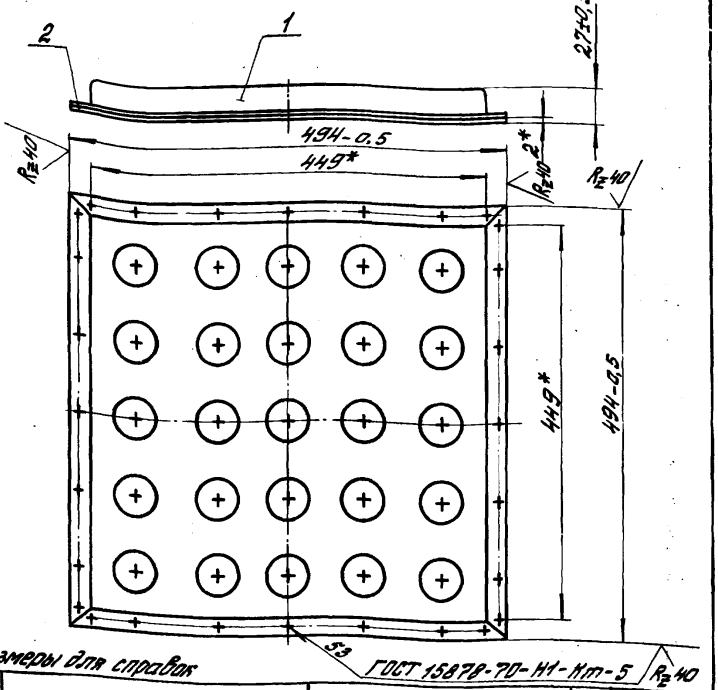

* Размеры для справок

Формат	Зона	Поз.	Обозначение	Наименование	Кол.	Примечан
11		1	1.444-2.1.0411	Короб	1	
Б4		2	1.444-2.1.0412	Лист		
				Лист Б-ПН2,0 ГОСТ 19903-74		
				Б-IV Ст.3 ГОСТ 16523-70*		
				4948т × 494т	1	3,9 кг.

1.444-2.1.0410

Изм.	Лист.	№ докум.	Подп.	Дата
Разраб.		Мансфельд		
Пров.		Калёнина		
Т.контр.		Маркелов		
Рук.бр.		Мансфельд		
Н.контр.		Шерстнева		
Утв.		Маркелов		

Короб сварной

Лит.	Масса	Масштаб
А	7,3	1:5

Лист | Листов 1

ЦНИИПРОМЗДАНИЙ
г. Москва

Инв. № подл. | Подп. и дата | Взам. инв. № | Инв. № дубл. | Подп. и дата

16222 02 Копировал Шарова

Формат: 11

1.444-2.1.0411

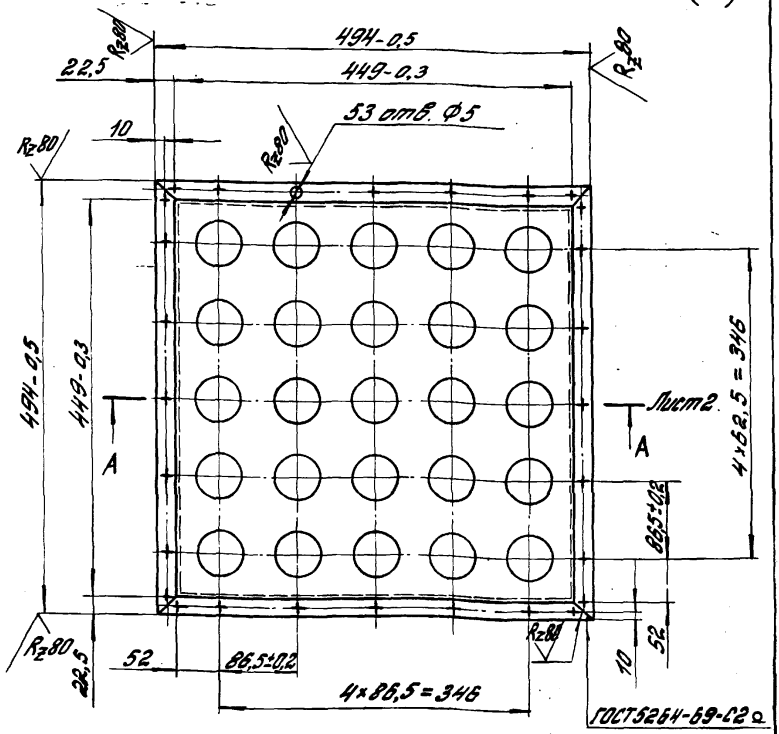

1.* Размер для справок

2. Неуказанные предельные отклонения размеров: отверстий - по A_7, валов - по B_7, остальных - по CM_7.

Изм.	Лист.	№ докум.	Подп.	Дата
Разраб.		Мансурель		
Пров.		Калёнкина		
Т. контр.		Маркелов		
Рук. бр.		Мансурель		
Н. контр.		Шерстнева		
Утв.		Моделов		

1.444-2.1.0411

Короб

Лит.	Масса	Масштаб
А	3,4	1:5

Лист 1 Листов 2

Лист: Б-ПН 1,5 ГОСТ 19903-74 / Б-IV Ст.3 ГОСТ 16523-70

ЦНИИПРОМЗДАНИЙ г. Москва

Шерстнева

Серия 1.444-2.
Вып. 1

1.444-2.1.0411

А-А
М1:2

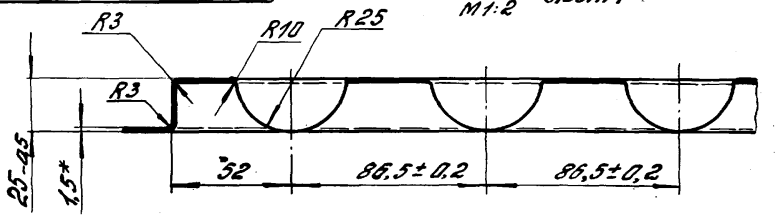

Развёртка

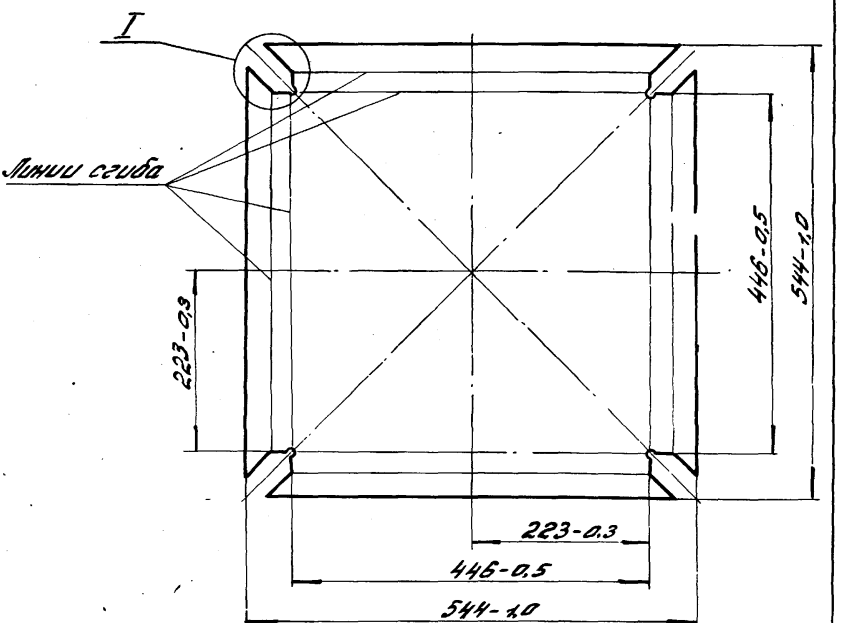

I
М1:2

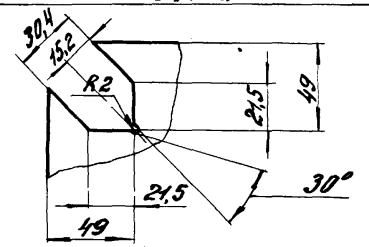

Инв. № подл. | Подп. и дата | Взам. инв. № | Инв. № дубл. | Подп. и дата

Изм.	Лист	№ докум.	Подп.	Дата	1.444-2.1.0411	Лист 2

Формат	Зона	Поз	Обозначение	Наименование	Кол.	Примеч.
				Документация		
11			1.444-2.1.0500СБ	Сборочный чертеж		
			1.444-2.1.0500Д	Ведомость материалов		
11						
				Детали		
11		1	1.444-2.1.0501	Лист	1	
64		2	1.444-2.1.0502	Покрытие		
				Линолеум резиновый		
				многослойный-релин		
				тил В черный		
				ГОСТ 16914-71		
				488-0,3 × 488-0,3	1	0,6кг
				Материалы		
		3		Резиновая смесь		0,35кг
				марки 3826 с		
				ТУ 38.005 204-71		0,15кг
				Клей лейконат		
				ТУ6-14-95-75		

Изм.	Лист	№ докум.	Подп.	Дата
Разраб.		Мансфельд		
Пров.		Калекина		
Рук. гр.		Мансфельд		
Н. контр.		Шерстнева		
Утв.		Маркелов		

1.444-2.1.0500

Плита стальная ПШ2 в сборе

Литер.	Лист	Листов
А		1

ЦНИИПРОМЗДАНИЙ г. Москва

Инв. № подл. | Подп. и дата | Взам. инв. №

1.444-2.1.0500СБ

Серия 1.444-2. Вып. 1

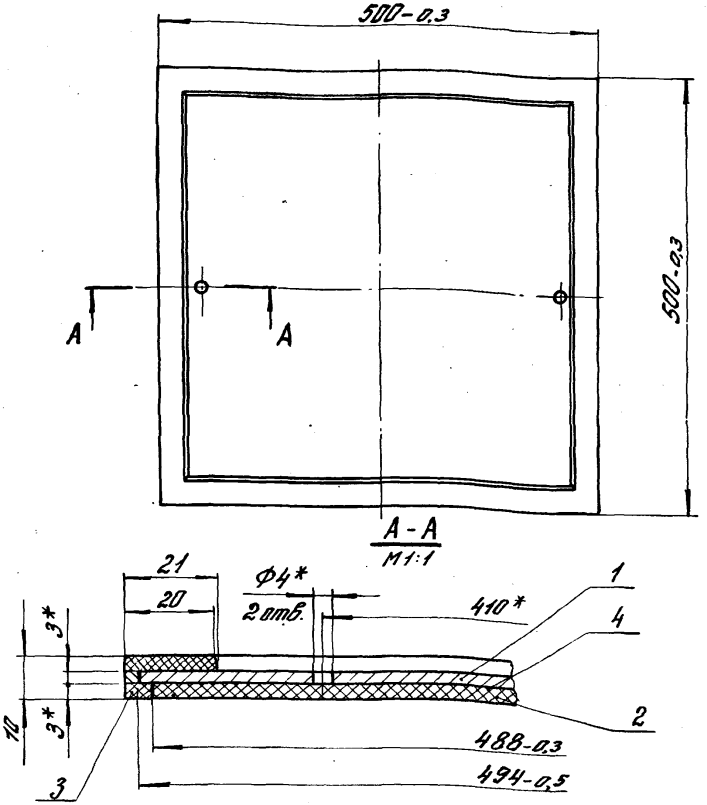

1. *Размеры для справок

2. Неуказанные предельные отклонения размеров по СМ7

Изм.	Лист.	№ докум.	Подп.	Дата
Разраб.		Мансфельд		
Пров.		Калёкина		
Т. контр.		Маркелов		
Рук. бр.		Мансфельд		
Н. контр.		Шерстнева		
Утв.		Маркелов		

1.444 - 2.1.0500СБ

Плита стальная П5Ш2 в сборе. Сборочный чертеж.

Лит.	Масса	Масштаб
А	6,84	1:5

Лист | Листов: 1

ЦНИИПРОМЗДАНИЙ г. Москва

Инв. № подл. | Подп. и дата | Взам. инв. № | Инв. № дубл. | Подп. и дата

Наименование материалов (изделий) № № ГОСТов, ТУ	№ чертежа узла (детали)	Кол.	Масса, кг		Примеч.
			един.	Всего	
I Профили					
1. Лист Б-ПК3,0 ГОСТ 19903-74 / Б-IV Ст.3 ГОСТ 16523-70*	1.444-2.1.0501	1	—	5,74	
II Неметаллические материалы					
1. Линолеум резиновый многослойный-релин тип В черный ГОСТ 16914-71	1.444-2.1.0502	1	—	0.5	0,25м²
2. Резиновая смесь марки 3826 С ТУ 38.005 204-71	1.444-2.1.0500	—	—	0.35	
3. Клей лейконат ТУ6-14-95-75	1.444-2.1.0500	—	—	0.15	

Изм.	Лист	№ докум.	Подп.	Дата
Разраб.		Мансфельд		
Пров.		Калёлина		
Рук. гр.		Мансфельд		
Н. контр.		Шерстенев		
Утв.		Марселов		

1.444-2.1.0500Д

Плита стальная ПЗШ6 в сборе. Ведомость материалов.

Литер	Лист	Листов
А		1

ЦНИИПРОМЗДАНИЙ г. Москва

1.444-2.1.0501

Серия 1.444-2
Вып. 1

16

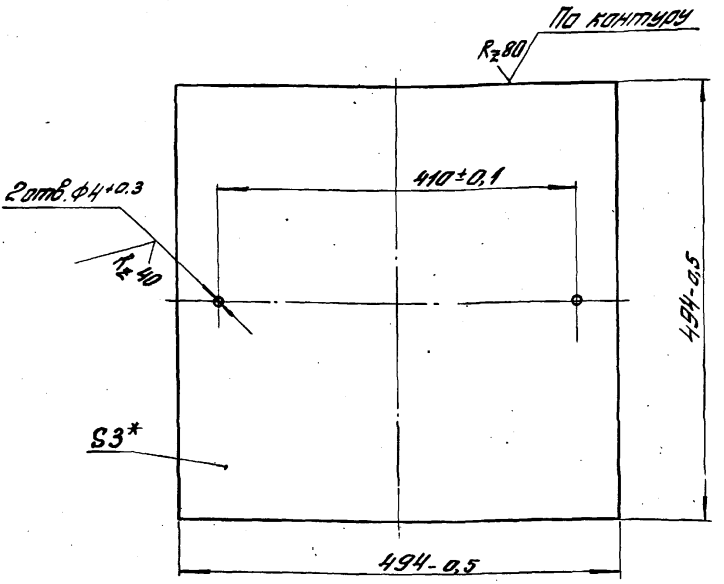

*Размер для справок

Инв.№ подл. | Подп. и дата | Взам. инв.№ | Инв.№ дубл. | Подп. и дата

Изм.	Лист	№ докум.	Подп.	Дата
Разраб.		Мандрелло		
Пров.		Калёнкина		
Т. контр.		Маркелов		
Рук. бр.		Мандрелло		
Н. контр.		Шорстнева		
Утв.		Маркелов		

1.444-2.1.0501

Лист

Лит.	Масса	Масштаб
А	5,74	1:5
Лист	Листов: 1	

Лист Б-ПЗ.О ГОСТ 19903-74
Б-IV Ст.3 ГОСТ 16523-70*

ЦНИИПРОМЗДАНИЙ
г. Москва

Серия 1.444-2.
Вып. 1

16

Настоящие технические условия распространяются на съемные алюминиевые и стальной полы, предназначенные для помещений вычислительных центров одноэтажных и многоэтажных зданий, с сеткой колонн краткой 0,5 м и в помещениях без колонн.

Высоту этажа рекомендуется принимать не менее 4,2 м.

Номенклатура съемных полов:

ПС5Ак, ПС5Ап, ПС5Ш.

Изм.	Лист.	№ докум.	Подп.	Дата
Разраб.		Калекина	Л.Калек	
Пров.		Мансфельд	Мансф	
Рук. др.		Мансфельд	Мансф	
Н. конт.		Шерстнева	Шерст	
Утв.		Маркелов	Марк	

1.444-2.1.0000 ТУ

Пол съемный металлический

Технические условия.

Литер	Лист	Листов
А	1	14

ЦНИИПРОМЗДАНИЙ г. Москва

Инв. № подл. | Подпись и дата | Взам. инв. № | Инв. № дубл. | Подпись и дата

16222-02 51 Копировал: Щедрина. Формат: 11

1. Технические требования

1.1. Съемные полы должны изготавливаться в соответствии с требованиями настоящих технических условий по рабочим чертежам (серия 1.444-2.1.0000).

1.2. Конструкции съемных полов должны соответствовать указанным на рисунках 1-3.

1.3. Заготовки для элементов полов из листового и фасонного проката должны быть очищены от загрязнений, коррозии и окалин любым способом, не нарушающим структуру металла и не понижающим прочность деталей.

1.4. Литье деталей в кокиль выполнять по ТУ 205 Латвийской ССР 056-74 „Отливки из алюминиевых сплавов."

1.5. Покрытие плит съемных полов следует выполнять из антистатического линолеума по ГОСТ 16914-71 или по ТУ 21-24-72.

1.6. Постоянные нагрузки на съемные полы не должны превышать:
распределенная – 800 кгс/м²;
сосредоточенная нагрузка, приложенная к любой точке плиты пола на площадке 25 см² - 250 кгс, при этом допустимый

прогиб не должен превышать 1,5мм, а остаточная деформация после снятия нагрузки не должна превышать 0,3мм.

1.7. Удельная нагрузка на съемные полы не должна превышать 150кгс/м².

Съемные полы должны быть устойчивы при нагрузке в 200 кгс, действующей на них в горизонтальной плоскости.

1.8. Воздухопроницаемость полов при расчетной разности давления 10мм вод. ст. не должна быть более 10м³/м². час.

1.9. Металлические поверхности элементов съемных полов должны иметь защитное покрытие, обеспечивающее их коррозийную стойкость и возможность очистки поверхности от загрязнения.

Защитное покрытие для стальных поверхностей плит, опор и обойм - грунт ГФ-020 по ГОСТ 4056-63* и эмаль ПФ-115 по ГОСТ 6465-76.

Трущиеся поверхности грунтовке и окраске не подлежат и должны быть покрыты тонким слоем консистентной смазки УС-2 по ГОСТ 1033-73 или ЦИАТИМ 203 по ГОСТ 8773-73*

Инв.№ подл. | Подп. и дата | Взам.инв.№ | Инв.№ дубл. | Подп. и дата

1.10. Для алюминиевых поверхностей применять цветное и бесцветное анодирование.

1.11. Косоугольность плиты и обоймы допускается в пределах поля допуска на линейные размеры.

1.12. Непрямолинейность торцов стальной плиты по периметру и ригелей не более 0,5 мм.

1.13. Неплоскостность верха стальной плиты не более 1,0 мм и её опорных поверхностей по периметру не более 0,5 мм.

1.14. Неуказанная чистота поверхности деталей не должна быть ниже $R_z 80$ по ГОСТ 2789-73

1.15. Неуказанные предельные отклонения размеров: отверстий - по A_7, валов - по B_7, остальное - по CM_7.

1.16. Трубная цилиндрическая резьба должна выполняться в соответствии с требованиями ГОСТ 6357-73.

1.17. Сварка стальных деталей должна производиться по ГОСТ 5264-69 или по ГОСТ 14771-76 в среде CO_2

Соединение элементов короба стальной плиты должно производиться контактной точечной электросваркой по ГОСТ 15878-70 в приспособлениях, обеспечивающих точность, указанную в рабочих чертежах.

Сварные швы должны быть равной толщины, без прожогов, шлаковых включений и других дефектов.

1.18. Короб стальной плиты перед нанесением покрытия из линолеума и окантовки должен быть тщательно очищен от коррозии дробеструйной обработкой, очищен от пыли бензином и просушен на воздухе 10÷15 мин. для удаления растворителя из пор металла.

1.19. Покрытие и окантовка плит производится по технологии разработанной заводом-изготовителем.

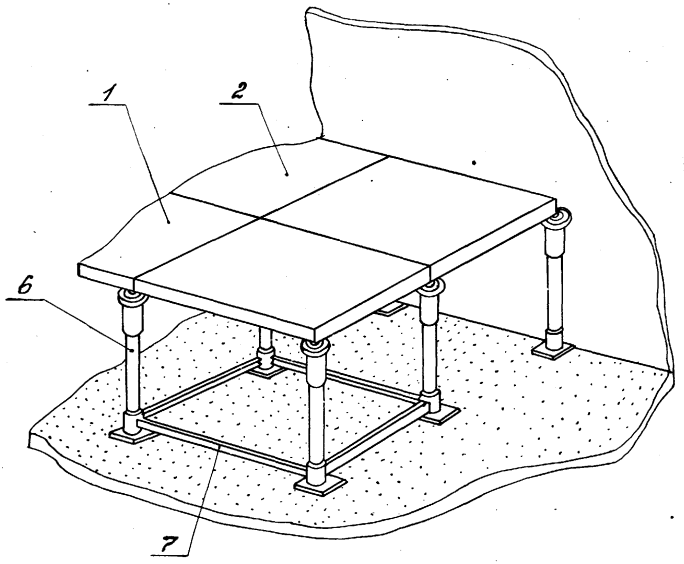

Рис. 1 Фрагмент съёмного пола

1 - плита, 2 - доборная плита, 3 - корпус плиты,

4 - покрытие из линолеума, 5 - облицовка,

6 - регулируемая опора, 7 - обойма, 8 - ригель плиты

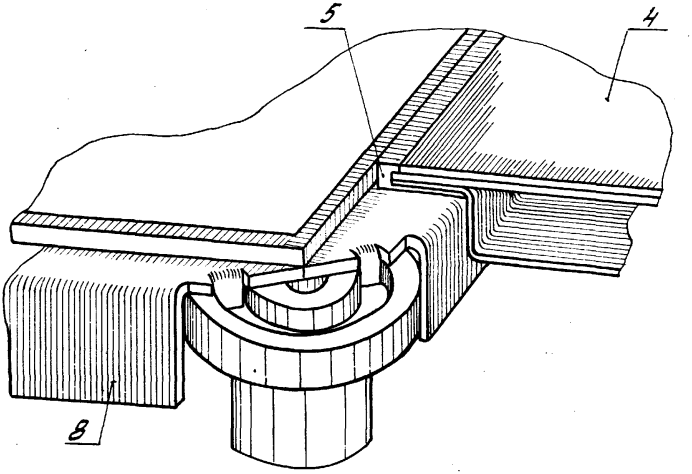

Рис. 2 Опора со стальной плитой

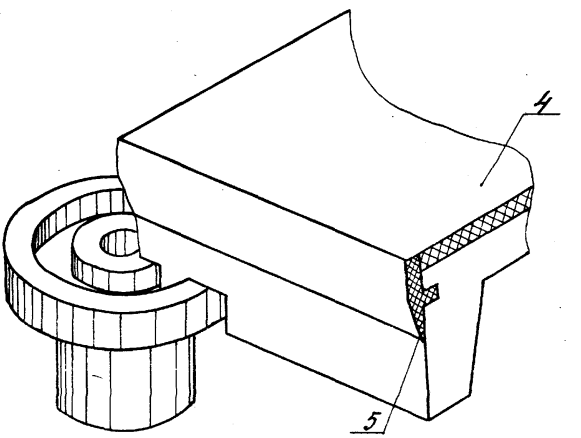

Рис. 3 Опора с алюминиевой плитой

2. Комплектность

2.1. Съемные полы должны поставляться по спецификации заказчика.

2.2. К каждой поставке съемных полов прикладывается инструкция по эксплуатации и монтажу.

3. Маркировка и упаковка

Маркировка комплекта съемных полов должна быть выполнена на упаковочной таре краской черного цвета и содержать следующие данные:

наименование предприятия - изготовителя;

условное обозначение съемных полов;

год выпуска съемных полов;

массу комплекта съемных полов.

Предприятие - изготовитель должно производить упаковку элементов съемных полов вместе с сопроводительной документацией в упаковочную тару, разработанную и утвержденную в установленном порядке.

Перемещение плит внутри упаковочной тары не допускается.

Поверхности, не окрашенные и не имеющие антикоррозийного покрытия, должны быть смазаны тонким слоем консистентной смазкой ЦИАТИМ-203 по ГОСТ 8773-73*

4. Правила приема и методы контроля.

4.1. Все элементы съемных полов должны быть подвергнуты контролю в соответствии с требованиями табл. 1 поштучно.

Результаты технического контроля должны быть занесены в журнал технического контроля предприятия – изготовителя.

4.2. Приемка элементов съемных полов на соответствие требованиям пунктов 2, 3 и 4 табл. 1 (кроме габаритных размеров и косоугольности обоймы) должна производиться партиями в количестве не более 100 штук, одного типоразмера, выполненных из материала одного качества по одной технологии.

Для проверки от каждой партии отбирают 15 образцов и если хотя бы один образец не будет соответствовать установленным требованиям, то производится повторная проверка удвоенного количества образцов, взятых из той же партии.

Если при повторной проверке окажется хотя бы один образец не соответствующий установленным требованиям, то вся партия бракуется.

Вид. 1

Таблица 1

Вид контроля	Методы контроля
1. Проверка предельных отклонений размеров деталей и составных частей съемных полов.	Приспособления завода-изготовителя
2. Проверка габаритных размеров плиты и обоймы съемных полов	Штангенциркуль по ГОСТ 166-73,* линейка по ГОСТ 427-75 и рулетка по ГОСТ 7502-69
3. Проверка косоугольности стального короба плиты и обоймы.	Угломер с конусом по ГОСТ 5378-66,* угломер оптический по ГОСТ 11197-73, угольник поверочный 90° по ГОСТ 3749-77 и индикатор часового типа по ГОСТ 577-68*

Инв. № подл. | Подп. и дата | Взам. инв. № | Инв. № дубл. | Подп. и дата

Серия 1.444-2. Вып. 1

Продолжение таблицы 1

Вид контроля	Методы контроля
4. Проверка непрямолинейности стального короба, ригелей и неплоскостности верхней поверхности стальной плиты и её опорных поверхностей.	Измерением штангенциркулем по ГОСТ 166-73 наибольшего зазора между струной, натянутой с усилием не менее 10 кгс и проверяемой поверхностью.
5. Проверка качества материалов.	Качество применяемых материалов должно соответствовать требованиям, указанным в стандартах и технических условиях на эти материалы
6. Проверка качества покрытия составных частей полов	по ГОСТ 17332-71
7. Проверка качества резьбы в резьбовых соединениях.	Калибрами по ГОСТ 18107-72* и ГОСТ 18465-73
8. Проверка качества обработки поверхностей	по ГОСТ 9378-75
9. Проверка качества сварных соединений.	по ГОСТ 3242-69

Изм.	Лист.	№ докум.	Подп.	Дата	1.444-2.1.0000 ТЭ	Лист 11

Инв. № подл. | Подп. и дата | Взам. инв. № | Инв. № дубл. | Подп. и дата

4.3. Виды и методы контроля при основании производства, изменении конструкции съемных полов, материалов или технологических процессов должны соответствовать указанным в табл. 1 и 2.

Таблица 2

Виды контроля	Методы контроля
1. Проверка воздухопроницаемости	Путем создания избыточного давления 10мм вод. ст. в подпольном пространстве.
2. Проверка прочности на расчетные временные нагрузки.	На ударную нагрузку-ударом кожаного мяча весом 10кгс, поднятого на высоту 1,5 м.
3. Проверка прочности пола на постоянные нагрузки.	Приложением сосредоточенной нагрузки в 250кгс по центру плиты и по середине каждой из её четырех сторон или равномерно распределенной нагрузки.

Продолжение таблицы 2

Виды контроля	Методы контроля
	в 800 кгс/м² путем насыпания равномерного слоя песка на поверхность пола.
4. Проверка устойчивости пола	Проверяется горизонтальной силой 200 кгс, действующей на участок пола размером 2×2 м, нагруженный равномерно распределенной нагрузкой 800 кгс/м²

4.4. Потребитель имеет право производить выборочный контроль съемных полов в соответствии с таблицей 1.

5. Транспортирование и хранение

5.1. Транспортирование элементов съемных полов должно осуществляться любым видом транспорта, обеспечивающим их сохранность.

5.2. Элементы съемных полов должны храниться под навесом или в закрытых складах.

Длительное хранение (свыше 15 дней) разрешается только в закрытых складах.

6. Гарантии изготовителя

Предприятие - изготовитель гарантирует соответствие съемного пола требованиям настоящих ТУ при соблюдении потребителем условий эксплуатации, транспортирования и хранения.

Срок гарантии устанавливается два года с момента отгрузки полов предприятием - изготовителем.

Серия 1.444-2. Вып. 1

Формат	Зона	Поз.	Обозначение	Наименование	Кол.	Примеч.
				Технические условия		
			ТУ6-14-95-75	Клей лейконат		
			ТУ21-92-72	Линолеум антистатический		
			ТУ21-292-68	мастика кумароно каучуковая КН-3		
			ТУ38.005.204-71	Детали резиновые для автомобильного, тракторного, дорожного и сельскохозяйственного машиностроения и резины, применяемые для их изготовления		
			ТУ 205 Латвийская ССР 056-74	Отливки из алюминиевых сплавов.		

Инв. № подл. | Подп. и дата | Взам. инв. № | Инв. № дубл. | Подп. и дата

Разраб.	Калёкина		
Провер.	Тансфелд		
Н. контр.	Шерстнева		
Утв.	Маркелов		

1.444-2.1.0000 ВД

Пол съемный металлический

Ведомость ссылочных документов

Литер	Лист	Листов
А		1

ЦНИИпромзданий г. Москва

16222-02 (65) Формат А4

gost.e-ecolog.ru