ТИПОВЫЕ КОНСТРУКЦИИ, ИЗДЕЛИЯ И УЗЛЫ ЗДАНИЙ И СООРУЖЕНИЙ

СЕРИЯ 1.444.2-3

ПОЛЫ СЪЕМНЫЕ МЕТАЛЛИЧЕСКИЕ ДЛЯ МАШИННЫХ ЗАЛОВ ЭВМ

РАБОЧИЕ ЧЕРТЕЖИ

Заменены вып 1
серии 1.444.2-4
11.10.88

18930
ЦЕНА 1-35

gost.e-ecolog.ru

ЦЕНТРАЛЬНЫЙ ИНСТИТУТ ТИПОВОГО ПРОЕКТИРОВАНИЯ
ГОССТРОЯ СССР

Москва, А-410, Смольная ул., 22

Сдано в печать 14 1984 г.

Заказ № 3706 Тираж 1700 экз.

ТИПОВЫЕ КОНСТРУКЦИИ, ИЗДЕЛИЯ И УЗЛЫ ЗДАНИЙ И СООРУЖЕНИЙ

СЕРИЯ 1.444.2-3

ПОЛЫ СЪЕМНЫЕ МЕТАЛЛИЧЕСКИЕ ДЛЯ МАШИННЫХ ЗАЛОВ ЭВМ

РАБОЧИЕ ЧЕРТЕЖИ

РАЗРАБОТАНЫ

ЦНИИПРОМЗДАНИЙ

Директор института Ю.Н. Хромец

Главный инженер проекта П.Д. Колбацкий

ОДОБРЕНЫ

Отделом типового проектирования и организации проектно-изыскательских работ Госстроя СССР для применения в строительстве с целью накопления опыта эксплуатации

(письмо от 11 мая 1983г. № 2/2-163)

18930 2

Содержание

Обозначение	Наименование	Стр.
1.444.2-3.0000 ТО	Техническое описание	4
1.444.2-3.0000 У	Узлы крепления и сопряжения	16
1.444.2-3.0000 ТТ	Технические требования	26
1.444.2-3.1000	Пол съемный ПСШ5	33
1.444.2-3.1000 СБ	Пол съемный ПСШ5. Сборочный чертеж	34
1.444.2-3.1000 ВМ	Пол съемный ПСШ5 Ведомость расхода материалов	35
1.444.2-3.1100	Плита стальная ПШ5	36
1.444.2-3.1110	Короб сборной	37
1.444.2-3.1111	Короб	38
1.444.2-3.1201	Ригель съемный РС5	39
1.444.2-3.1300	Стойка винтовая СВ3	40
1.444.2-3.1301	Гайка	41
1.444.2-3.1310	Опора стойки	42
1.444.2-3.1311	Винт	43
1.444.2-3.1312	Пята	44
1.444.2-3.1400	Обойма ОС5	45
1.444.2-3.1401	Втулка	46
1.444.2-3.1402	Стяжка	47
1.444.2-3.1501	Съемник СР	48

Изм.	Лист	№ докум.	Подп.	Дата
Разраб.		Орехова		
Проверил		Колбацкий		
Гкп		Колбацкий		

1.444.2-3.0000 С

Содержание

Стадия	Лист	Листов
Р	1	2

ЦНИИПРОМЗДАНИЙ

Копировал Щерб 18930 3 Формат А4

Обозначение	Наименование	Стр.
1.444.2-3.2000	Пол съемный алюминиевый ПСА5...ПСП6	49
1.444.2-3.2000СБ	Пол съемный алюминиевый ПСА5...ПСП6 Сборочный чертеж	51
1.444.2-3.2000ВМ	Пол съемный алюминиевый ПСА5...ПСП6 Ведомость расхода материалов	52
1.444.2-3.2100	Плита алюминиевая ПА5	53
1.444.2-3.2200	Плита алюминиевая ПА6	54
1.444.2-3.2201	Плита литая в кокиль	55
1.444.2-3.2300	Плита алюминиевая ППА5	56
1.444.2-3.2400	Плита алюминиевая ППА6	57
1.444.2-3.2401	Плита литая под давлением	58
1.444.2-3.2500	Обойма ОА5	59
1.444.2-3.2600	Обойма ОА6	60
1.444.2-3.2601	Стяжка	61
1.444.2-3.2701	Ригель съемный РА5 и РА6	62
1.444.2-3.3100	Плита доборная ПД5	63
1.444.2-3.3100ВМ	Плита доборная ПД5 Ведомость расхода материалов	64
1.444.2-3.3200	Плинтус съемный ПС2	65
1.444.2-3.3200ВМ	Плинтус съемный ПС2 Ведомость расхода материалов	65
1.444.2-3.3201	Плинтус	67
1.444.2-3.3202	Планка	68
1.444.2-3.3203	Втулка ригеля	69

Введение

Рабочая документация на съемные полы серии 1.444.2-3 содержит:

Техническое описание (1.444.2-3.0000ТО) со сведениями, необходимыми для изучения, заказа и эксплуатации съемных полов;

Узлы крепления и сопряжения съемного пола (1.444.2-3.0000У) с конструкциями помещения;

Технические требования (1.444.2-3.0000ТТ);

Рабочие чертежи изделий.

В проекте использованы изобретения по авторским свидетельствам № 590419, 666261, 724664, 724665.

1. Назначение и область применения

1.1. Съемные полы предназначены для помещений вычислительных центров, в которых требуется подпольное пространство для размещения скрытых коммуникационных линий электрических связей, воздуховодов и т. п.

1.2. Область применения - одноэтажные и многоэтажные здания с высотой этажа для машинных залов не менее 4.2м.

Изм.	Лист	№ докум.	Подпись	Дата	1.444.2-3.0000ТО			
Разраб.		Колбацкий	[illegible]		Техническое описание	Стадия	Лист	Листов
Провер.		Орехова	[illegible]			Р	1	12
Дизайнер		Мостовая	[illegible]			ЦНИИПРОМЗДАНИЙ		
ГИП		Колбацкий	[illegible]	06.83				

копировал Евдокимова формат А4
18930 5

2. Технические данные

2.1. Номенклатура съемных полов и их элементов

Марка	Расшифровка марки
	Съемные полы
ПСШ5	Пол съемный со стальными штампованными плитами размером 500×500 мм.
ПСА5	Пол съемный с алюминиевыми плитами (литье в кокиль) размером 500×500 мм.
ПСА6	То же размером 600×600 мм.
ПСП5	Пол съемный с алюминиевыми плитами (литье под давлением) размером 500×500 мм.
ПСП6	То же размером 600×600 мм.
	Элементы съемных полов
ПШ5	Плита стальная штампованная размером 500×500 мм.
ПА5	Плита алюминиевая (литье в кокиль) размером 500×500 мм.
ПА6	То же размером 600×600 мм
ПП5	Плита алюминиевая (литье под давлением) размером 500×500 мм.
ПП6	То же размером 600×600 мм
СВ3	Стойка винтовая высотой 300 мм.
ОС5	Обойма стальная размером 500×500 мм
ОА5	Обойма алюминиевая размером 500×500 мм
ОА6	То же размером 600×600 мм
РС5	Ригель съемный стальной размером 500 мм.
РА5	Ригель съемный алюминиевый размером 500 мм.
РА6	То же размером 600 мм
СР	Съемник
	Доборные элементы
ПД5	Плита стальная доборная размером 500×500 мм.
ПС2	Плинтус съемный стальной размером 2 м

Перспектива

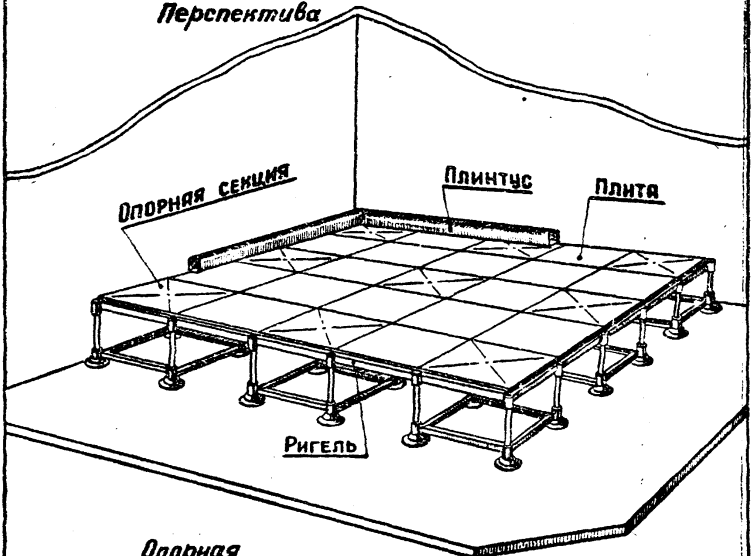

Опорная секция

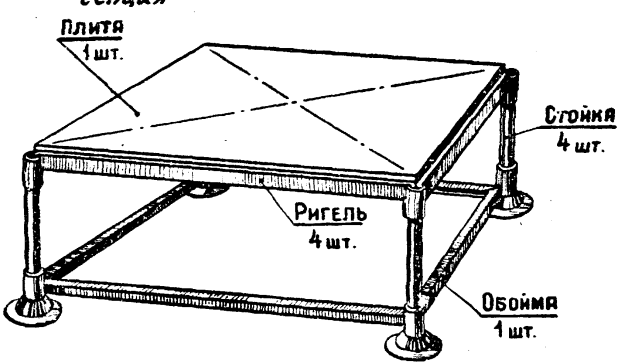

Изм	Лист	№ докум.	Подпись	Дата	1.444.2-3.0000 ТО	Лист 3

Копировал Формат А4

10030 7

2.2. Показатели назначения

2.2.1. Высота съемного пола - 300 мм.

2.2.2. Сосредоточенная нагрузка на съемный пол со следом опирания 50см^2 - 250кгс.

Примечание: Доборные плиты ПД5 не рассчитаны на установку средств ЭВМ.

2.2.3. Расчетная нагрузка от съемного пола на перекрытие здания без средств ЭВМ - 36 кгс/м^2.

2.2.4. Максимальное усилие при установке и съеме плит пола при помощи съемника - 9 кгс.

2.2.5. Допустимое давление воздуха в подпольном пространстве для марок пола ПСА5 и ПСА6 - 20кгс/м^2; ПСП5 и ПСП6 - 15кгс/м^2; ПСШ5 - 25 кгс/м^2.

2.3. Заводы - изготовители

Съемные полы марки ПСШ5 в полном комплекте изготавливает Московский опытный механический завод Главмоспромстройматериалы при Мосгорисполкоме (127411, Москва, И-411, Дмитровское шоссе, 157).

Съемные полы марки ПСА5 и ПСА6 (только литье) изготавливает Рижский завод цветного литья (226018, г. Рига, ул. Екабпилс, 5), а остальные детали пола Рижский завод цветного литья размещает по кооперации.

2.4. Формулирование заказа

2.4.1. Съемные полы поставляются по нарядам Госплана СССР.

Заказы подаются через территориальные управления материально технического снабжения или соответствующие управления (отделы) своих министерств и комитетов.

При заказе съемного пола необходимо указать его марку, через тире площадь пола в квадратных метрах, номер серии 1.444.2-3

Пример: „ПСШ5-120, серия 1.444.2-3."

При заказе доборных элементов необходимо указать их марку, через тире количество в штуках, номер серии 1.444.2-3

Примеры: "ПС2-120, серия 1.444.2-3",

"ПД5-120, серия 1.444.2-3."

2.4.2. В спецификациях на съемные полы приведено количество элементов на 1 м² пола с учетом дополнительных элементов, необходимых при планировке элементов в конкретных помещениях с условными размерами 15 х 20 м.

2.4.3. Съемные полы высотой, отличной от 300 мм - 200, 400, 500 и 600 и доборные элементы ПД5 и ПС2 в соответствии с технологической потребностью заказчика поставляются заводом-изготовителем за дополнительную плату.

Изм.	Лист	№ докум.	Подп.	Дата	1.444.2-3.0000 ТО	Лист 5

Копировал Евдокимова формат А

18930 9

2.5. Расход материалов

2.5.1. Расчетная площадь (выделена жирной линией).

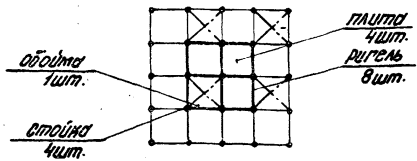

2.5.2. Количество элементов на 1м² пола (в числителе по П.2.5.1, в знаменателе с учетом дополнительного количества элементов по п.2.4.2).

Элементы пола	марки пола				
	ПСШ5	ПСА5	ПСП5	ПСА6	ПСП6
Расчетная площадь, м²	1,0	1,0	1,0	1,44	1,44
плита, шт.	4	4	4	2,78	2,78
стойка, шт.	4 / 4,24	4 / 4,24	4 / 4,24	2,78 / 2,9	2,78 / 2,9
обойма, шт.	1	1	1	0,70	0,70
Ригель, шт.	8 / 8,23	8 / 8,23	8 / 8,23	5,56 / 5,7	5,56 / 5,7

2.5.3. Расход материалов на 1м² съемного пола, кг (в числителе – по П.2.5.1, в знаменателе – по П.2.4.2).

материалы	марки пола				
	ПСШ5	ПСА5	ПСП5	ПСА6	ПСП6
сталь	32.70 / 32.94	3,49 / 3,59	3,49 / 3,59	2,37 / 2,43	2,37 / 2,43
алюминий	—	26,59 / 26,69	20,79 / 20,89	24,50 / 24,60	19,90 / 20,00
ПВХ – покрытие	2,96	2,96	2,96	2,96	2,96

3. Описание съемных полов

Съемные полы состоят из перекрытия и каркаса. Перекрытие состоит только из съемных плит, которые опираются по контуру на съемные ригели каркаса.

Алюминиевые плиты разработаны размером 500 x 500 мм и 600 x 600 мм. Стальные плиты разработаны размером 500 x 500 мм из стальных штампованных листов.

Верхняя поверхность стальных и алюминиевых плит имеет антистатическое покрытие, обеспечивающее нейтрализацию статического электричества. Торцы плит по контуру имеют окантовку, выполненную также из антистатических материалов.

Каркас пола независимо от перекрытия выполнен одного типа и состоит из ригелей, стоек и обойм. При монтаже пола каждые 4 стойки объединяются в жесткую опорную секцию по низу обоймой, а сверху 4-мя ригелями.

Ригели выполнены съемными и предназначены для фиксации плит, стоек в опорной секции и опорных секций между собой, что позволяет вести монтаж укрупненными узлами и сократить его сроки. При снятии стальных плит могут быть сняты и съемные ригели, образуя в съемном полу свободные проемы для доступа к инженерным коммуникациям.

Стойка включает опору и оголовок с резьбой. В проекте стойка разработана применительно

Изм.	Лист	№ докум.	Подп.	Дата	1.444.2-3.0000ТО	Лист 7

Копировал: [подпись] 18930 11 формат А4

к высоте пола, равной 300мм. При высоте пола, отличной от 300 мм, следует откорректировать длину стойки.

Обойма предназначена для обеспечения устойчивости съемного пола от случайных горизонтальных сил. Обойма имеет квадратную форму в плане и состоит из 4-х точно центрированных по размеру 600х500 мм втулок и стяжек.

Подъем плит производится с помощью резинового съемника, приложенного в середине плиты.

Конструкция съемного пола включает также доборные элементы: плинтус для сопряжения пола со стеной и доборную стальную плиту ПД5, состоящую из плоского стального листа толщиной 3мм с антистатическим покрытием.

Технологические отверстия в съемном полу выполняются или путем снятия плит под устройствами ЗВМ, или изготовлением отверстий по месту в плитах пола (в алюминиевых - размером до 400 мм, в стальных - во всех пуклях до ф 80 мм).

Проемы съемного пола меньше размера плиты (около колонн, стен и т. д.) заполняются порезкой по месту или алюминиевых плит или доборных плит ПД5.

4. Опробование, приемка, сдача в эксплуатацию

4.1. Опробование съемного пола производится после окончания всех монтажных работ и внешнего его осмотра.

4.2. При осмотре съемного пола проверить горизонтальность расположения плит, плотность установки плит, отсутствие повреждений в покрытии пола.

4.3. При опробовании пола проверяется легкость демонтажа и монтажа плит, герметичность пола.

4.4. При съеме и установке плит проверить усилие, возникающее при подъеме плиты (не более 9 кгс), а также плотность притыкания плиты по контуру к другим плитам.

4.5. Устойчивость пола проверяется горизонтальной силой 250кгс, действующей на остров пола из 9-ти плит с 4-мя опорными секциями по углам, нагруженные равномерно распределенной нагрузкой 1000 кгс/м².

4.6. Герметичность пола проверяется нагнетанием воздуха в подпольное пространство давлением 14 кгс/м², при этом не должно быть появления струй воздуха в местах сопряжения плит.

4.7. Съемные полы, испытание которых прошло удовлетворительно, предъявляются приемочной комиссии с предоставлением:

а) данного технического описания;

б) паспорта, составленного заводом-изготовителем;

в) приемо-сдаточного акта монтажной организации, в котором должны быть отражены условия и результаты опробования съемных полов;

г) документов о согласовании допущенных отступлений от проекта.

Приемочная комиссия, при наличии гарантий завода-изготовителя и монтажной организации, составляет акт с выводами и решением о вводе, предъявленных к приемке съемных полов, во временную или постоянную эксплуатацию.

5. Техническое обслуживание

Для поддержания съемных полов в исправном состоянии регулярно через 3 месяца проводится их техническое обслуживание, в которое входит:

внешний осмотр;
подъем плит и ригелей, осмотр стоек и обойм;
подкраска поверхности основного пола;
проверка состояния покрытия и окантовки пола.

Во время эксплуатации съемного пола должен вестись учет технического обслуживания, видов ремонта, неисправностей при эксплуатации, результатов проверки проверяющими лицами, особых замечаний по эксплуатации и аварийным случаям.

Состав специалистов, необходимых для технического обслуживания, определяется заказчиком.

6. Проверка технического состояния

С целью установления пригодности съемных полов для дальнейшего их использования ежегодно проверяется их техническое состояние по пунктам, изложенным в таблице.

Что проверяется	Технические требования
1. Качество покрытия	Покрытие не должно иметь отслаивания или вспучивания. Окантовка плит должна плотно прилегать ко всему покрытию
2. Герметичность пола	Зазор между плитами должен быть не более 0,5 мм. При создании в подпольном пространстве избыточного давления 14 мм вод. ст. не должно быть появления кинжальных струй воздуха в местах сопряжения
3. Устойчивость пола	Островки пола из 9-ти плит с опорными секциями по углам, нагруженные силой 1000 кгс/м^2, должны выдерживать горизонтальную нагрузку силой 250 кгс
4. Прочность пола	Прогиб пола должен быть не более 1,5 мм от нагрузки 250 кгс на площадке 11 х 11 мм, приложенной в любой точке плиты
5. Качество подпольного пространства	Не должно быть отслоений покраски основного пола и несущих конструкций. Полное отсутствие пыли

1. Пояснительная записка

1.1. Съемный пол является конструкцией, передающей полезные нагрузки с плит пола на межэтажное перекрытие или основание под полы одноэтажного здания. Съемный пол является чистым полом помещения, в котором в качестве покрытия используется, как правило, линолеум светлых тонов. Учитывая напряженные условия работы и значительные тепловыделения от основного оборудования, цвет линолеума рекомендуется принимать светло-зеленым или светло-серым одноцветным, или с рисунком.

Четкие швы между плитами пола придают помещению масштабность и раздвигают его границы.

1.2. Одним из важных качеств съемного пола является легкая доступность к сетям инженерного обеспечения технических средств, путем съема с помощью съемника одной или ряда плит между оборудованием. Съем плиты используется также для регулярной очистки подпольного пространства от пыли с помощью пылесоса.

Подпольное пространство широко используется для целей вентиляции помещения и подачи охлажденного воздуха к техническим средствам машинного зала.

Изм.	Лист	№ докум.	Подп.	Дата	1.414.2-3.0000у		
Разраб.		Калашник			Узлы крепления и сопряжения	Стадия	Лист	Листов
Проверил		Орехова				Р	1	10
Дизайнер		Мостовая				ЦНИИПРОМЗДАНИЙ		
ГИП		Калашник						

Копировал Евдокимова 18930 17 Формат А4

1.3. Съемный пол разработан на основе модуля 500×500 мм и 600×600 мм.

Планировку расположения плит пола необходимо производить с учетом их модульного размера, при этом резка плит по месту должна быть сведена до минимума. За базу отсчета принимать в помещениях без колонн угол, равный 90° и образованный стенами без уступов и впадин, в помещениях с колоннами – центр колонн, совмещенный с центром плит.

2. Монтаж пола

2.1. Укладку отдельных составных частей пола следует производить с соблюдением мер предосторожности от механических повреждений конструкций.

2.2. Проверить соответствие сборочных единиц съемного пола техническим условиям, обратив особое внимание на отсутствие деформаций деталей после перевозки.

2.3. При соответствии съемных полов технической документации они принимаются для монтажа.

2.4. Монтаж съемного пола следует производить методами, обеспечивающими безопасность ведения монтажных работ.

2.5. Последовательность работ при монтаже съемных полов на объекте в соответствии с чертежами на листах 6–10 приведена в таблице.

Наименование работ	Способ выполнения
1. Подготовка поверхности чернового пола	Очистить от мусора и пыли. Протереть мокрой тряпкой
2. Укладка сетки размером ячейки не более 1мм электромагнитной защиты по требованию технологов	Расстелить тканную латунную сетку. Произвести пайку швов в местах стыкования сетки. У стен сетку отогнуть на 100мм вверх
3. Выравнивание чернового пола	Уложить под уровень цементную стяжку толщиной не менее 20мм. Провести железнение поверхности

Продолжение таблицы

Наименование работ	Способ выполнения
	стяжки с последующей грунтовкой по масляной основе. Окрасить за 2 раза масляной краской светлого тона
4. Сборка створных секций пола, черт. 1	Вставить в обоймы 4 стойки. Выверить высоту стоек по проекту
5. Предварительная установка пала, черт. 2	Собрать взаимноперпендикулярные ряды по контуру помещения и внутри контура через 2-4 м. Ряд включает створные секции, соединенные ригелями и плитой, при этом в помещениях с колоннами оси взаимноперпендикулярных рядов должны совпадать с осями колонн. Проверить горизонтальность всех рядов с помощью стальной линейки длиной 2 м с уровнем, при необходимости отрегулировать высоту отдельных стоек при помощи винтового оголовка. Проверить разность диагоналей незатянутых участков между рядами, которая должна быть не более 2 мм, при необходимости отрегулировать перемещением рядов
6. Окончательная установка пала, черт. 3	Собрать пол в вставшихся участках между рядами, оставляя на каждом квадратном метре открытые проемы

Продолжение таблицы

Наименование работ	Способ выполнения
	для регулировки уровня пола. Выверить стальной линейкой с уровнем горизонтальность уложенных плит и при необходимости отрегулировать высоту стоек при помощи винтового оголовка. Закрыть плитами оставленные проемы
6. Установка доборных плит и ригелей, черт. 4	Доборные плиты устанавливаются в проемах у стен, колонн и т. д., размеры которых меньше размера плиты. По разметке распилить съемные ригели и плиты добора, как указано на чертеже
7. Установка плинтусов, черт. 5	Просверлить отверстия диаметром 10 мм под дюбели. В отверстия ввести втулку дюбеля. Прикрепить планку шурупом. Установить и закрепить плинтус, как указано на чертеже.

Опорная секция пола

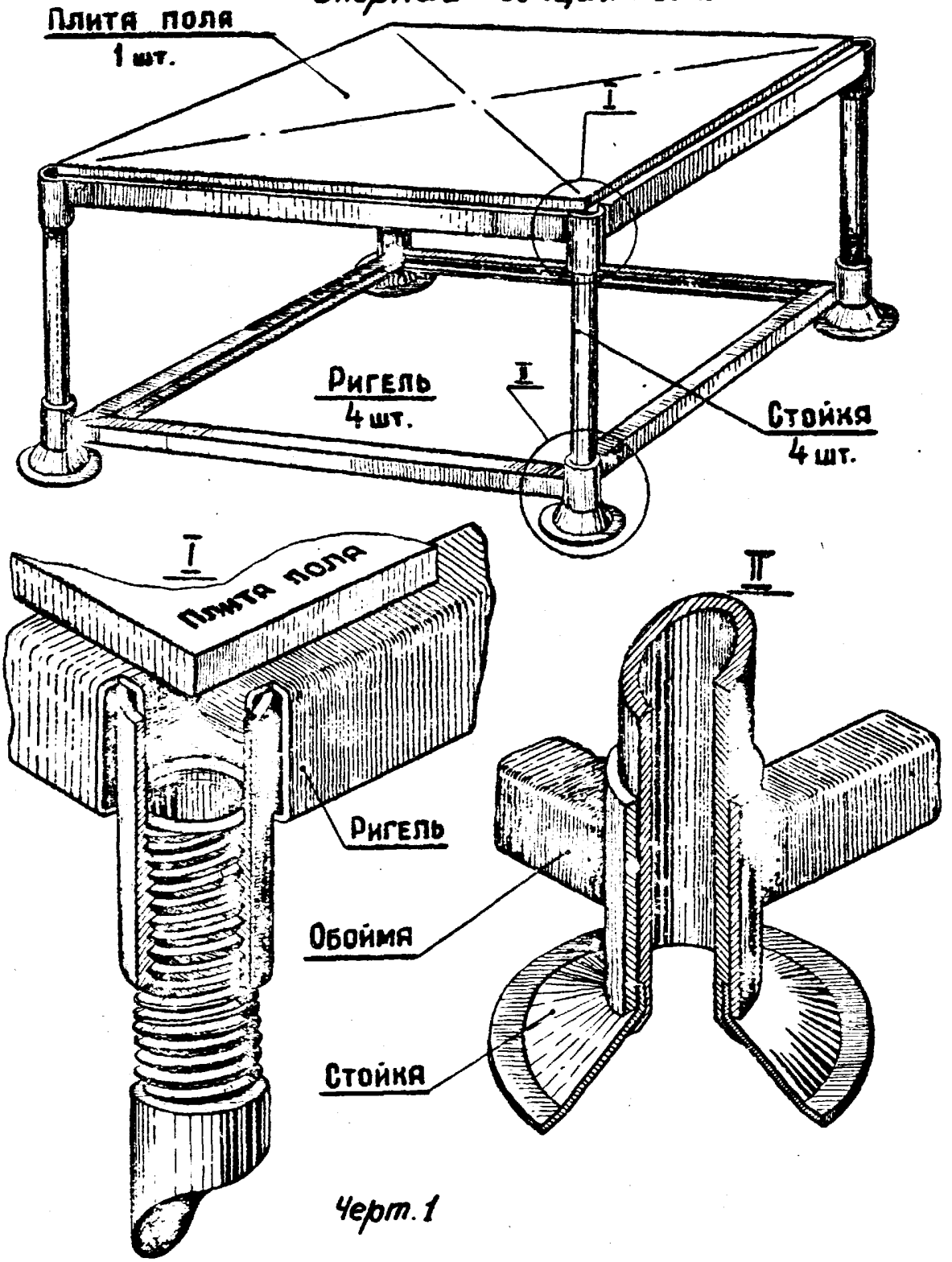

Черт. 1

Схема пола с плитами 500 х 500 мм

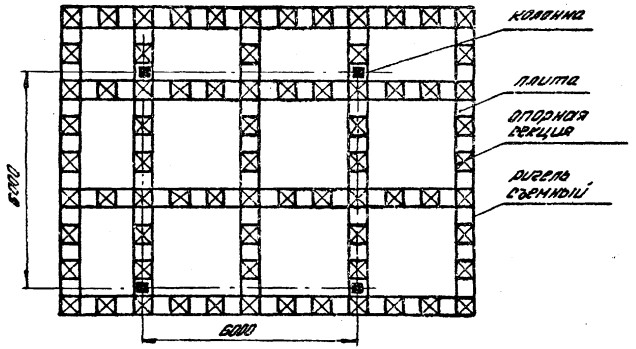

Схема пола с плитами 600 х 600 мм

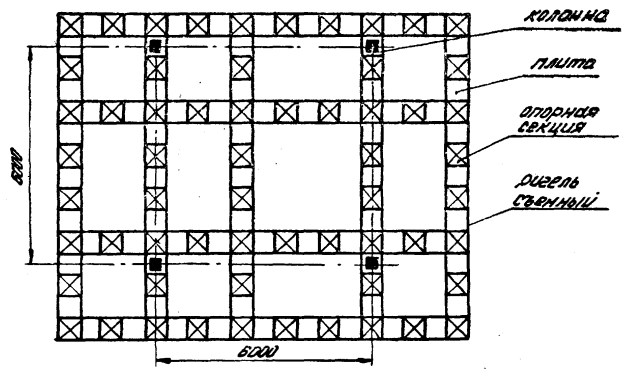

Черт. 2

Копировал Формат А4
18930 23

Схема пола с плитами 500 × 500 мм

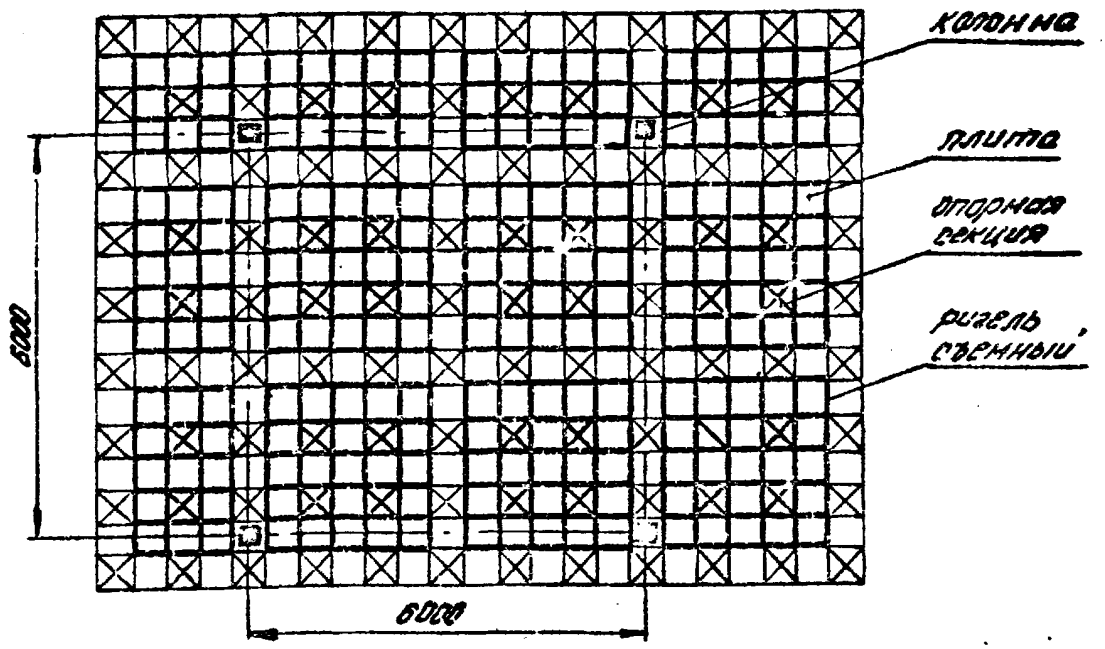

Схема пола с плитами 600 × 600 мм

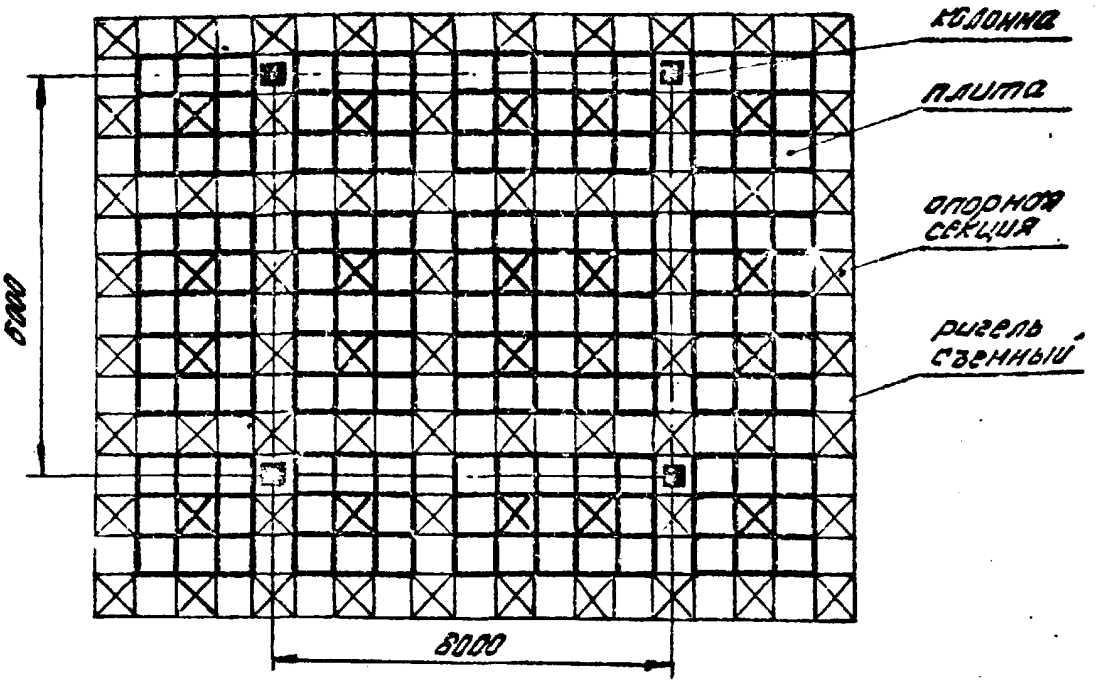

Черт 3

Доборные плиты у стен М 1:25

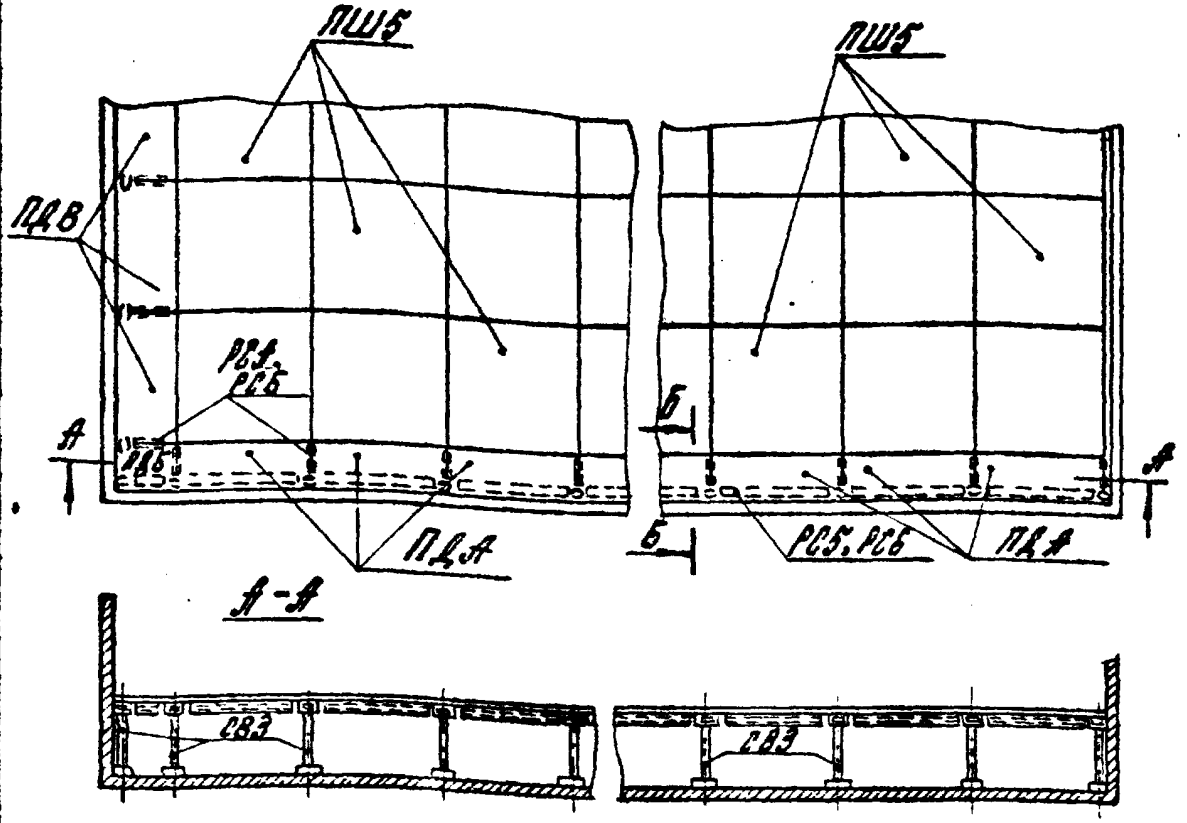

Доборные плиты у колонн

М1:25

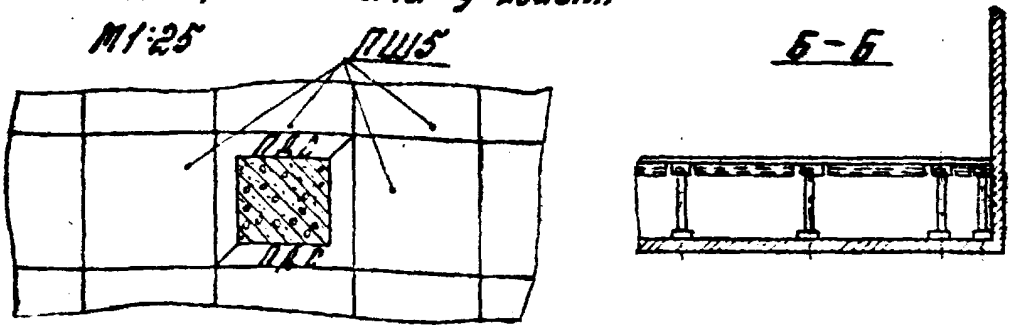

1. На чертеже дана планировка с плитами ПШ5. Аналогично выполняется планировка с плитами ПА5, ПА6, ПП5 и ПП6.
2. Съемные ригели РС4, РС6 и т.п. выполняются по месту из съемных ригелей РС5, РА5, РА6 разрезкой и сборкой по середине.
3. Доборные плиты ПДА, ПДБ, ПДВ, ПДС и т.п. выполняются по разметке по месту из плит ПД5, ПА5, ПА6, ПП5, ПП6.

Черт.4

Изм.	Лист	№ докум.	Подп.	Дата	1.444.2-3.0000 У	Лист 9

Копировал: Балер

Формат А4

18930 25

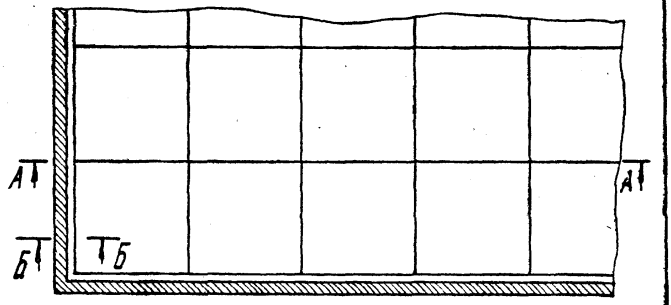
А
А
Б
Б

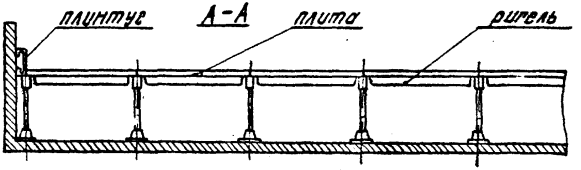
плинтус
А-А
плита
ригель

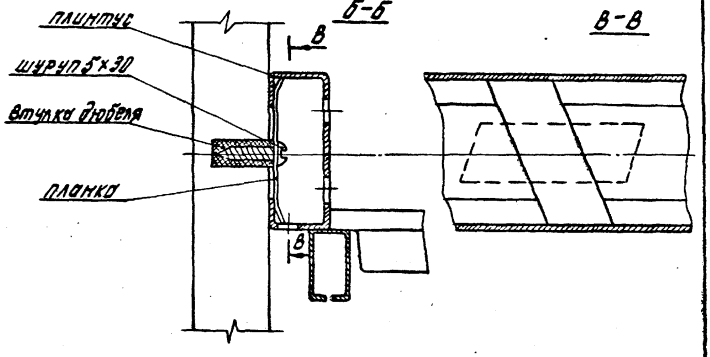
плинтус
шуруп 5х30
втулка дюбеля
планка
Б-Б
В
В
В-В

Черт. 5.

1. Требования к конструкции

1.1. Съемные полы должны изготавливаться по рабочим чертежам настоящей серии и техническим условиям, разработанным заводом-изготовителем по ГОСТ 2.114-70 и утвержденным по ГОСТ 2.115-70. Внесение изменений в документацию должно производиться в соответствии с ГОСТ 2.503-74.

1.2. Съемные полы включают съемные плиты, съемные ригели, стойки, обоймы и съемник.

1.3. Надежность пола: долговечность - 15 лет безотказность - 5 лет, сохраняемость - 15 лет, ремонтнопригодность обеспечивается заменой элементов.

1.4. Сосредоточенная нагрузка со следом опирания 50 см² - 250 кгс.

1.5. Расчетная нагрузка на съемный пол на перекрытие здания от съемного пола без средств ЭВМ - 36 кгс/м².

1.6. Высота съемного пола по серии - 300 мм. Пол может выполняться высотой 200, 400, 500, 600 мм за дополнительную плату.

1.7. Размер плит пола 500 × 500 мм и 600 × 600 мм.

Изм.	Лист	№ докум.	Подп.	Дата	1.444.2-3.0000 ТТ			
Разраб.		Колбацкий	[signature]		Технические требования	Стадия	Лист	Листов
Провер.		Орехова	[signature]			Р	1	7
Дизайнер		Мостовая	[signature]			ЦНИИПРОМЗДАНИЙ		
ГИП		Колбацкий	[signature]	06.83				

Копировал Евдокимова Формат А4
18930 27

1.8. Вес плиты сборного пола должен быть не более 8,5 кгс.

1.9. Влагостойкость покрытия:

коэффициент размягчения не менее 0,85;

коэффициент набухания не более 1,05.

1.10. Герметичность подпольного пространства: при воздушном напоре в подпольном пространстве 14 кгс/м² в местах сопряжения плит не должно быть линейных струй воздуха.

1.11. Устойчивость сборного пола: квадратные островки пола из 9-ти плит с обоймами по углам с нагрузкой 1000 кгс/м² должны быть устойчивыми от действия горизонтальной силы 250 кгс.

1.12. Прогиб плит пола от сосредоточенной нагрузки 250 кгс со следом опирания 50 см² должен быть не более 1,5 мм, при этом остаточная деформация не более 0,5 мм.

1.13. Коэффициент звукопоглощения должен быть не менее 0,3 при частотах более 500 гц.

1.14. Степень электризуемости лицевой поверхности пола:

удельное поверхностное электросопротивление должно быть в пределах 10^{4} - 10^{13} ом.

1.15. Конструкция пола не должна разрушаться при падении с высоты 1 м стального шара весом 5 кгс или мешка с песком весом 75 кгс на площадку размером 7 х 7 см. Место удара: середина плиты и середины кромок плиты.

2. Требования к элементам пола

2.1. Чистота поверхности должна быть не ниже Rz 80 ГОСТ 2789 - 73.

2.2. Предельные отклонения размеров: стальных деталей $\pm\frac{IT14}{2}$ по СТ СЭВ 144-75 и СТ СЭВ 145 - 75, плит - $500_{-0,5}$ и $600_{-0,5}$

2.3. Метрическая резьба должна соответствовать ГОСТ 16093-81. Поля допусков для наружной резьбы - 8 g, внутренней - 7 H.

2.4. Обработанные поверхности деталей должны быть без заусенцев, забоин и других механических повреждений, видимых невооруженным глазом.

2.5. Острые кромки на деталях должны быть притуплены фаской или радиусом - 0,5 мм.

2.6. Непрямолинейность торцов плиты по периметру и ригелей не более 0,5 мм.

2.7. Неплоскостность верха плиты не более 1,0 мм и ее опорных поверхностей по периметру не более 0,5 мм.

2.8. Косоугольность плиты и обоймы в пределах поля допуска на линейные размеры.

3. Требования к материалам

3.1. Качество материалов должно соответствовать требованиям государственных, отраслевых стандартов или технических условий.

3.2. Стальные заготовки из листового и фасонного проката должны быть очищены от загрязнений, коррозии и окалин любым способом, не ухудшающим структуру металла и не понижающим прочность деталей.

3.3. Показатели материала покрытия плит.

Деформативность при вдавливании по ГОСТ 12729 – 78.

Истираемость по ГОСТ 14632-79 и ГОСТ 11629-75.

Выделение в окружающую среду вредных химических веществ не должно превышать предельно допустимых концентраций.

Материал должен быть не пылящим.

3.4. Литье деталей в кокиль выполнять по ТУ Латвийской ССР 205-056-80.

Отливки из алюминиевых сплавов.

4. Требования к качеству изготовления

4.1. Поступающие на сборку детали должны иметь клеймо ОТК или другие документы, удостоверяющие их качество.

4.2. Сварные швы должны иметь равномерную чешуйчатую поверхность по всей длине. Сварные швы не должны иметь трещин, пор, непроваров, прожогов, незаделанных кратеров, шлаковых включений, подрезов, а также должны быть очищены от брызг металла.

Устранение дефектов сварного шва в одном и том же месте допускается не более одного раза.

4.3. Сборку стальной плиты и обоймы производить в кондукторах, обеспечивающих требуемую точность.

4.4. Покрытие и окантовка плит производится по технологии, разработанной заводом-изготовителем.

4.5. Контроль качества сборки должен производить ОТК завода-изготовителя. Контроль качества сварных швов производить в неокрашенном виде по ГОСТ 3242-79.

4.6 Надежность конструкции полов определяется следующими испытаниями:

а) типовыми - при подготовке производства и при изменении конструкции полов по

утвержденной программе и методике испытаний, разработанными заводом - изготовителем. Типовые испытания должны включать определение несущей способности, устойчивости, герметичности, ремонтнопригодности и антистатических свойств съемного пола.

б) приемо - сдаточным - при серийном и массовом производстве полов по утвержденным техническим условиям. Приемо - сдаточные испытания должны включать проверку соответствия элементов пола требованиям технических условий.

4.7. Завод - изготовитель может изменить конструкцию полов при их совершенствовании, а также в зависимости от технологических возможностей завода и изменения материалов.

При организации серийного производства заводу-изготовителю разрешается скорректировать чертежи в соответствии с технологическим процессом изготовления.

5. Требования к защитно-декоративным покрытиям

5.1. Металлические поверхности элементов сетных полов должны иметь защитное покрытие, обеспечивающее их коррозийную стойкость и возможность очистки поверхности от загрязнения.

5.2. Защитно-декоративное покрытие стальных поверхностей элементов пола выполняется:
а) по IV классу ГОСТ 9.032-74 и по группе А ГОСТ 9.104-79 или б) по группе А ГОСТ 14007-68

5.3. Защитно-декоративное покрытие плит должно обеспечивать: прочность связи покрытия с материалом плиты не менее 0,4 кгс/см.

5.4. Эстетичность покрытия плит: Внешний вид (художественная выразительность) покрытия плит - поверхность гладкая или тисненая, лицевая поверхность не должна иметь видимых с расстояния 1м под прямым углом зрения складок, пузырей, раковин, пятен, полос, подтеков. На лицевой стороне не допускаются наплывы и вмятины площадью более 0,2 см² в количестве более 3шт. на плиту. Материал покрытия должен допускать возможность очистки загрязненных поверхностей бытовыми моющими средствами.

5.5. Трущиеся поверхности грунтовке и окраске не подлежат и должны быть покрыты тонким слоем консистентной смазки УС-2 по ГОСТ 1033-73 или ЦИАТИМ 203 по ГОСТ 8773-73

Формат	Зона	Поз.	Обозначение	Наименование	Кол.	Примечание
				Документация		
А4			1.444.2-3.1000 СБ	Сборочный чертеж		
А4			1.444.2-3.0000 ТО	Техническое описание		
А4			1.444.2-3.0000 У	Узлы крепления и сопряжения		
А4			1.444.2-3.0000 ТТ	Технические требования		
А4			1.444.2-3.1000 ВМ	Ведомость расхода материалов		
				Сборочные единицы		
А4		1	1.444.2-3.1100	Плита стальная ПШ5	4	шт/м²
А4		2	1.444.2-3.1300	Стойка винтовая СВ3	4.24	шт/м²
А4		3	1.444.2-3.1400	Обойма ОС5	1	шт/м²
				Детали		
А4		4	1.444.2-3.1201	Ригель съемный РС5	8.23	шт/м²
А4		5	1.444.2-3.1501	Съемник	2	по заказу
				Примечание		
				Обоснование количества элементов на 1м² пола приведено в техническом описании (п.2.5.2)		

Изм.	Лист	№ докум.	Подп.	Дата
Разраб.	Колбацкий			
Пробер.	Орехова			
Дизайнер.	Мостовая			
Гип.	Колбацкий			81.13

1.444.2-3.1000

Пол съемный ПСШ5

Стадия	Лист	Листов
Р		1

ЦНИИПРОМЗДАНИЙ

Копировал

формат А4

18930 34

Схема съемного пола

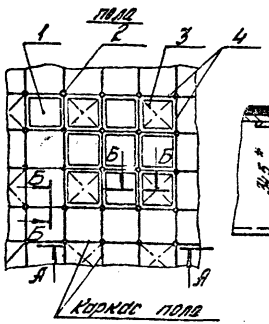

Б-Б
М1:1

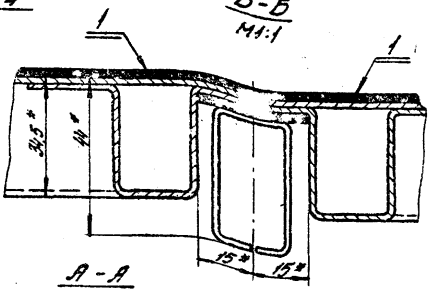

А-А
М1:10

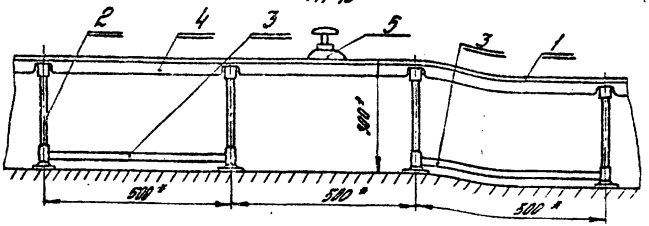

1.* Размеры для справок.

2. Технические требования по 1.444.2-3.0000ТТ.

					1.444.2-3.1000СБ			
Изм.	Лист	№ докум.	Подп.	Дата	Пол съемный ПСШ5. Сборочный чертеж	Стад.	Масса	Масштаб
Разраб.		Орехова	Орех			Р	—	—
Пров.		Колбашкин	[illegible]			Лист	Листов 1	
Утв.		Колбашкин	[illegible]	26.83		ЦНИИПРОМЗДАНИЙ		

копировал: Евдокимова формат А4
18930 35

Номер строки	Наименование материала и единица измерения	Код материала	Код ед. изм.	Колич. на 1м² пола Тип.	Инд.	Всего
1	Лист 1,5 ГОСТ 19904-74* / 08ФКП III ОСВ-6 ГОСТ 9845-80,					
2	кг	090206	166	13,60	—	13,60
3	Лист 1,5 ГОСТ 19904-74* / 08КП ГОСТ 16523-70*, кг	090206	136	17,23	—	17,23
4	Круг 30(3а) ГОСТ 7417-75* / 20 ГОСТ 1051-73, кг	093400	136	0,65	—	0,65
5	Труба Н15×2,5 ГОСТ 3262-75*, кг	138500	136	1,18	—	1,18
6	Труба Н20×2,5 ГОСТ 3262-75*, кг	138500	136	0,28	—	0,28
10	Итого металла					32,94
11	Лист толщиной 1,2-2,0 мм					
12	Линолеум поливинилхлоридный			—		
13	двухслойный антистатический					
14	ТУ21-29(2)-41-82, кг	224620	166	2,4	—	2,4
15	м²		055	1,1		
16	Кант ПВХ 5×10мм					
17	ТУ 480-1-19-76, кг	224620	166	0,56	—	0,56
18	Резиновая смесь 7.НО-68-1					
19	ТУ 38.005.204-71, кг	229480	166	0,01	—	0,01
20	Итого неметалла					2,97
21	Всего материалов					35,91
22	Примечание. Расход материалов на квадратный метр пола приведен без учета технологических отходов.					

Изм.	Лист	№ докум.	Подп.	Дата
Разраб.		Колбацкий	[illegible]	
Проверил		Орехова	[illegible]	
Дизайнер		Мастовая	[illegible]	
ГИП		Колбацкая	[illegible]	06.83

1.444.2-3. 1000 ВМ

Пол съемный ПСШ5
Ведомость расхода материалов

Стадия	Лист	Листов
Р		1

ЦНИИПРОМЗДАНИЙ

Копировал [illegible] 18930 36 Формат А4

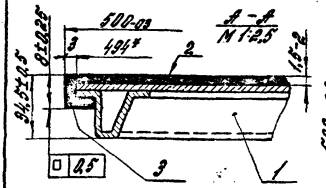

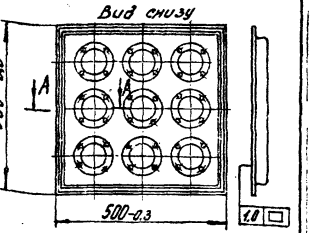

1.* Размеры для справок.
2. На боковой поверхности короба при отбортовке возможны риски глубиной не более 0,2 по высоте короба.
3. Остальные технические требования по 1.444.2-3.0000ТТ.

Формат	Зона	Поз.	Обозначение	Наименование	Кол.	Примечание
				Сборочные единицы		
А4		1	1.444.2-3.1110	Короб сварной		
				Детали		
Б4		2	1.444.2-3.1101	Лист 525×525		
				ТУ21-29(2)-41-82		
				Линолеум поливинилхлоридный двухслойный		
				антистатический	1	0,6кг
Б4		3	1.444.2-3.1102	Кант ПВХ 5×10×495		без припуска
				ТУ 480-1-19-76	4	на одной 0,14кг

1.444.2-3.1100

Изм.	Лист	№ докум.	Подп.	Дата
Разраб.		Колбацкий	[signature]	
Провер.		Орехова	[signature]	
Чертил		Мостовая	[signature]	
Дизайнер		Мостовая	[signature]	
ГИП		Колбацкий	[signature]	05.83.

Плита стальная ПШ5

Стадия	Масса	Масштаб
Р	7,04	1:10
Лист	Листов 1	

ЦНИИПРОМЗДАНИЙ

Копировал: [signature]

18930 37 формат А4

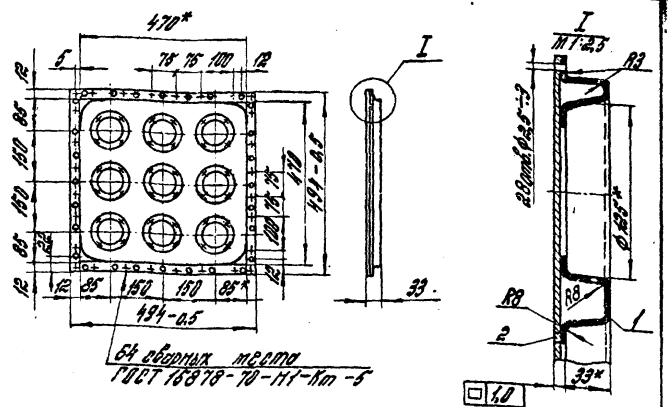

1.* Размеры для справок.

2. Технические требования по 1.444.2-3.0000 ТТ.

			Обозначение	Наименование	Кол.	Примечание
				Детали		
А4		1	1.444.2-3.1111	Короб	1	
Б4		2	1.444.2-3.1112	Лист 1,5×494×494		без припуска на сбор.
				1,5 ГОСТ 19904-74 / 0,8 кп ГОСТ 16523-70	1	2,9 кг.

1.444.2-3.1110

Изм.	Лист	№ докум.	Подп.	Дата
Разраб.		Колбацкий		
Чертил		Мостовая		
Дизайнер		Мостовая		
ГИП		Колбацкий		15.83

Короб сварной

Стадия	Масса	Масштаб
Р	6,3	1:10

Лист | Листов 1

ЦНИИПРОМЗДАНИЙ

Копировал [подпись] 18930 38 Формат А4

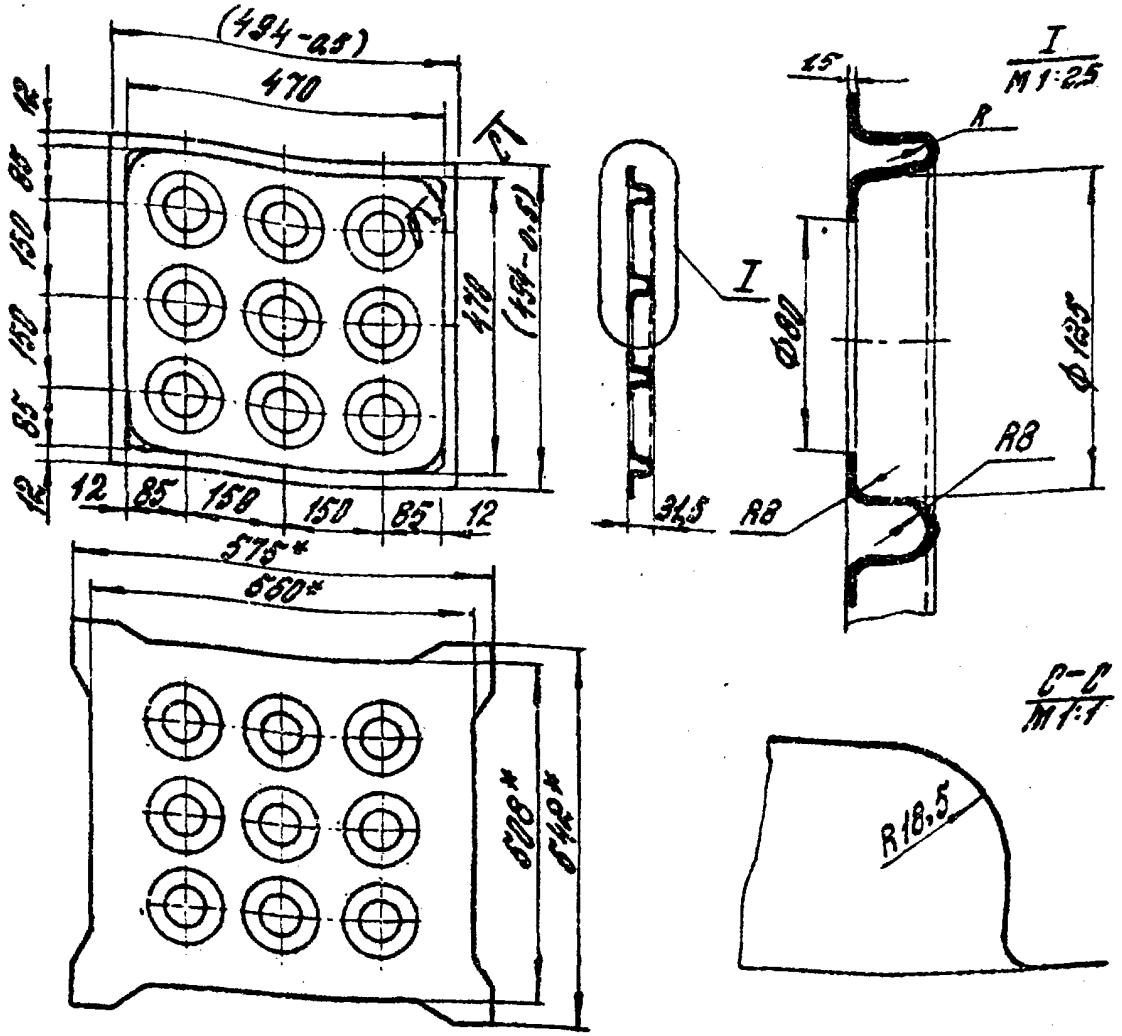

1. * Размеры для справок.
2. Неуказанные предельные отклонения размеров: отверстий по H14, валов по h14, остальных по $\frac{IT14}{2}$.
3. Размеры в скобках получить после совместной обработки со сварным коробом.
4. Развертка дана с припуском на обрубку.

Изм.	Лист	№ докум.	Подп.	Дата
Разраб.		Колбецкий		
Чертил		Ростовая		
Дизайнер		Ростовая		
Гип		Колбецкий		05.83

1.444.2-3.1111

Короб

Стадия	Масса	Масштаб
Р	24	1:10
Лист	Листов 1	

Лист 15 ГОСТ 19904-74*
Q8 Фкп III ОС8-5 ГОСТ 9045-80

ЦНИИПРОМЗДАНИЙ

Копировал Гал

18930 39

Формат А4

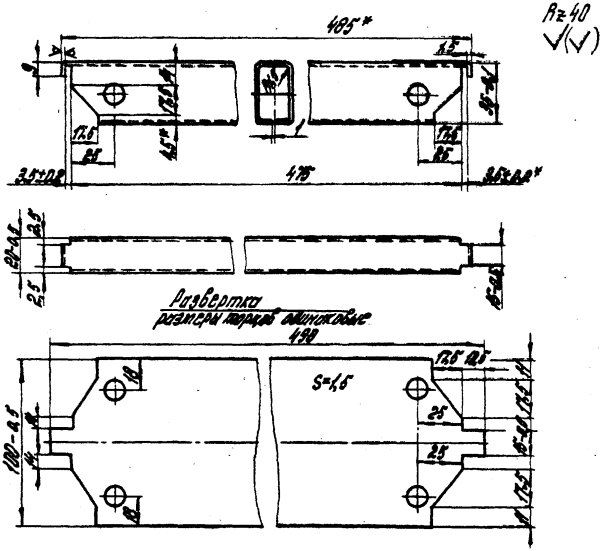

1. *Размеры для справок.
2. Неуказанные предельные отклонения размеров по $\frac{IT14}{2}$.
3. При гибке ригеля возможны риски глубиной не более 0,2 мм на всей длине.

					1.444.2 - 3.1201			
Изм.	Лист.	№ докум.	Подп.	Дата	Ригель съемный РС5	Стадия	Масса	Масштаб
Разраб.		Колбацкий				Р	0,54	1:2
Чертил		Мостовая				Лист	Листов 1	
Дизайнер		Мостовая						
ГИП		Колбацкий		05.83	Лист 15 ГОСТ 19904-74 / 0,8 кп ГОСТ 10523-70	ЦНИИПРОМЗДАНИЙ		

Копировал: [signature] формат А4

18930 40

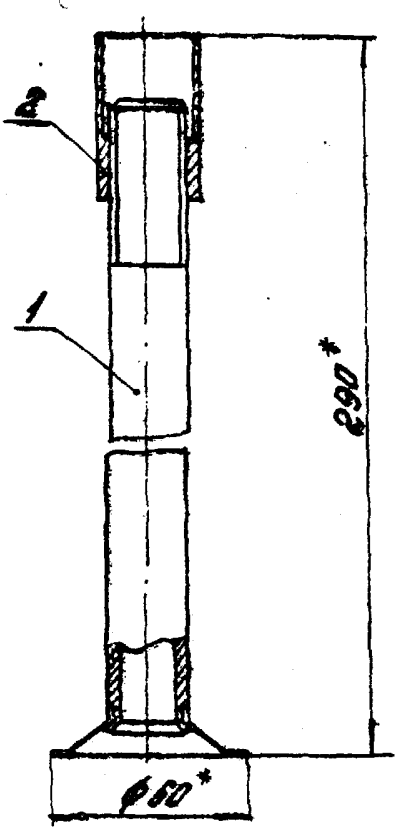

1.* Размеры для справок.
2. Технические требования по 1.444.2-3 0000 ТТ.

Формат	Зона	Поз.	Обозначение	Наименование	Кол.	Примечание
				Сборочные единицы		
А4		1	1.444.2-3.1310	Опора стойки	1	
				Детали		
А4		2	1.444.2-3.1301	Ройка	1	

1.444.2-3.1300

Стойка винтовая СВ3

Изм.	Лист	№ докум.	Подп.	Дата
Разраб.		Колбацкий		
Чертил		Мостовая		
Дизайнер		Мостовая		
Гип		Колбацкий		05.83

Стадия	Масса	Масштаб
Р	0.473	1:2
Лист	Листов 1	

ЦНИИПРОМЗДАНИЙ

Копировал Ткач 18930 41 Формат А4

Rz40
▽(▽)

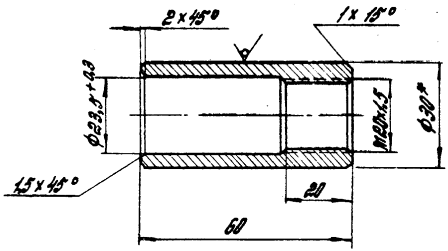

1.* Размеры для справок.
2. Фаски 2×45° и 1,5×45° необходимы для сборки с ригелем.
3. Неуказанные предельные отклонения размеров: отверстий по H14, валов по h14, остальных по ±IT14/2.

					1.444.2-3.1301		
Изм.	Лист	№ докум.	Подп.	Дата	Гайка	Стадия	Масса	Масштаб
Разраб.		Колбецкий				Р	0,153	1:1
Чертил.		Мостовая						
Дизайнер		Мостовая				Лист	Листов 1
Гип		Колбецкий			Круг 30(3а) ГОСТ 7417-75 / 20 ГОСТ 1051-73	ЦНИИПРОМЗДАНИЙ	

Копировал Балм 18930 42 формат А4

1. Неперпендикулярность оси опоры относительно поверхности А не более 0,5 мм по всей высоте.
2. Остальные технические требования по 1.444.2-3.0000 ТТ.

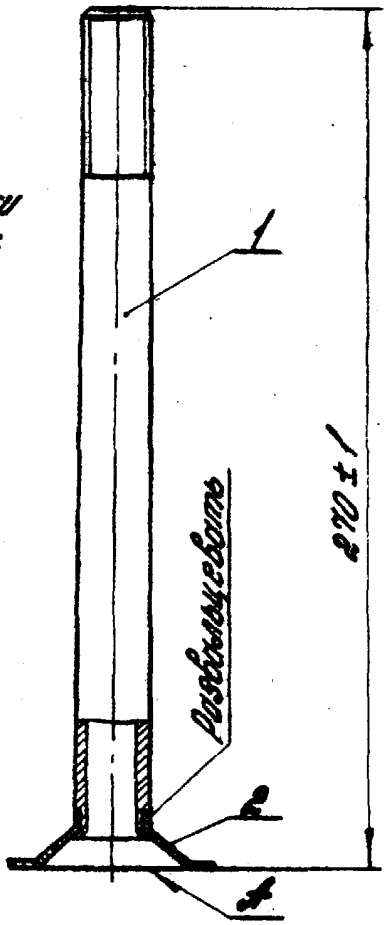

Формат	Зона	Поз.	Обозначение	Наименование	Кол.	Примеч.
				Детали		
А4		1	1.444.2-3.1311	Винт	1	
А4		2	1.444.2-3.1312	Пята	1	

Изм.	Лист	№ докум.	Подп.	Дата
Разраб.		Колбацкий	[illegible]	
Чертил		Мостовая	[illegible]	
Дизайнер		Мостовая	[illegible]	
Гип		Колбацкий	[illegible]	05.83

1.444.2-3.1310

Опора стойки

Стадия	Масса	Масштаб
Р	0,32	1:2

Лист | Листов 1

ЦНИИПРОМЗДАНИЙ

Копировал [illegible] 18930 43 формат А4

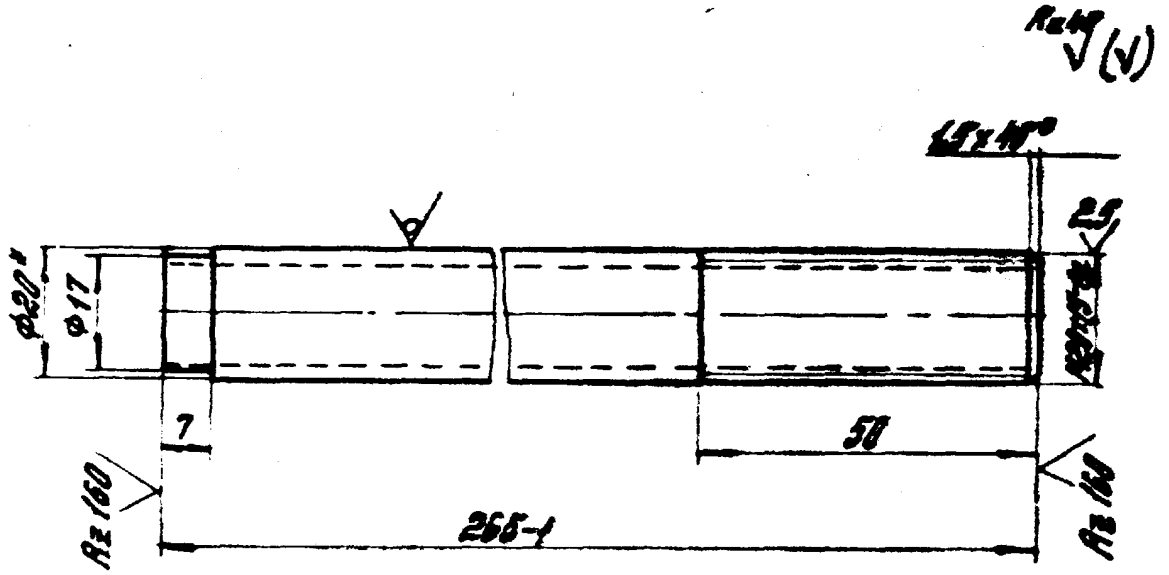

1.* Размеры для справок.

2. Неуказанные предельные отклонения размеров $\frac{IT14}{2}$.

					1.444.2-3.1311			
Изм	Лист	№ докум.	Подп.	Дата	Винт	Стадия	Масса	Масштаб
Разраб		Колбацкий				Р	0,28	1:1
Чертил		Мостовая				Лист	Листов 1	
Дизайнер		Мостовая						
Гип		Колбацкий		05.83	Труба Н15х2,5 ГОСТ 3262-75	ЦНИИПРОМЗДАНИЙ		

Копировал Полу

18930 44

формат № 4

Rz 80
√ (√)

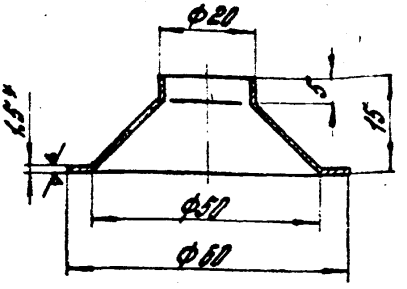

1.* Размеры для справок.
2. Предельные отклонения размеров $\frac{IT14}{2}$

					1.444.2-3.1312			
Изм.	Лист	№ докум.	Подп.	Дата	Пята	Стадия	Масса	Масштаб
Разраб.		Колбацкий	[illegible]			Р	0,04	1:1
Чертил		Мастовая	[illegible]			Лист	Листов 1	
Дизайн		Мастовая	[illegible]					
Рит		Колбацкий	[illegible]	[illegible]	Лист 1,5 ГОСТ 19904-74 / 0,8 кп ГОСТ 16523-70	ЦНИИПРОМЗДАНИЙ		

Копировал [illegible] Формат А4

18930 45

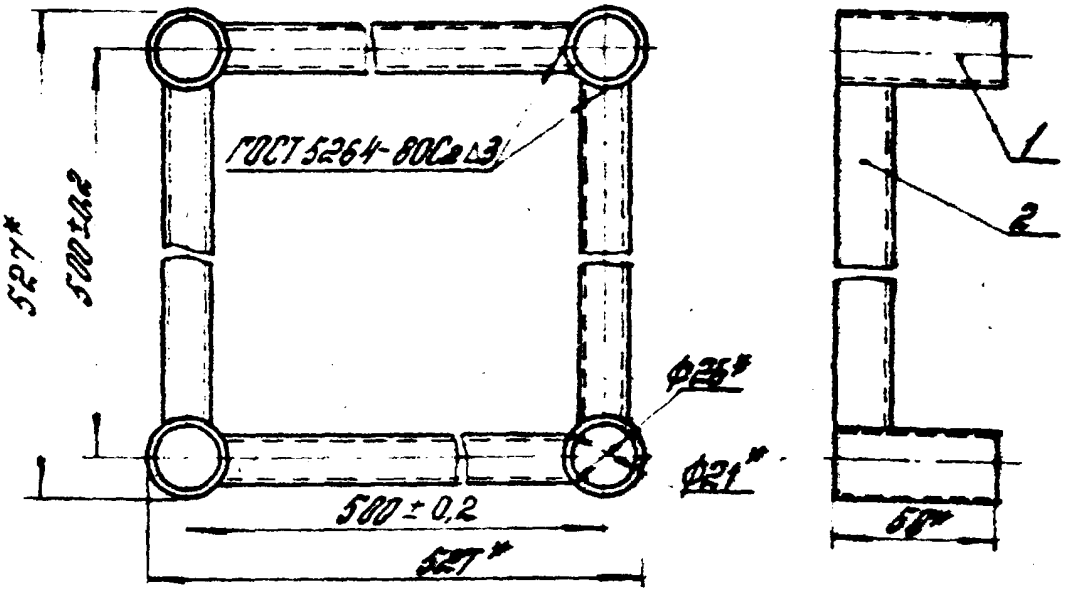

1.* Размеры для справок.

2. Технические требования по 1.444.2-3.0000 ТТ.

Формат	Зона	Поз	Обозначение	Наименование	Кол.	Примечание
				Детали		
А4		1	1.444.2-3.1401	Втулка	4	
А4		2	1.444.2-3.1402	Шпилька	4	

Изм.	Лист	№ докум.	Подп.	Дата
Разраб.		Колбецкий		
Чертил		Мостовая		
Дизайнер		Мостовая		
ГИП		Колбецкий		

1.444.2-3.1400

Обойма ОС5

Стадия	Масса	Масштаб
Р	4,16	1:2
Лист	Листов 1	

ЦИТРОМЗОЛОТО

Копировал Бат 18930 46 формат А4

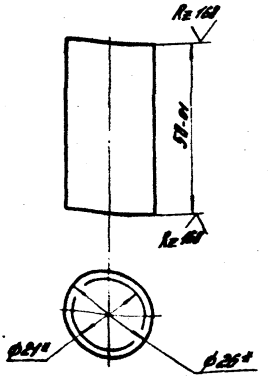

1.* Размеры для справок.

2. Втулку разрешается делать штампованной из листа $\frac{2\ ГОСТ\ 19904-74}{СТ\ 3\ ГОСТ\ 16523-70}$, при этом размер ф26, равный наружному диаметру трубы, будет равен ф25 + 0,8.

					1.444.2-3.1401			
Изм.	Лист	№ докум.	Подп.	Дата	Втулка	Стадия	Масса	Масштаб
Разраб.		Колбаскин				Р	8,07	1:1
Пертин		Мистовая				Лист	Листов 1	
Дизайнер		Мистовая						
Гип		Колбаскин			Труба Н 20×2,5 ГОСТ 3262-75*	ЦНИИПРОМЗДАНИЙ		

Копировал [illegible] Формат А4

18930 47

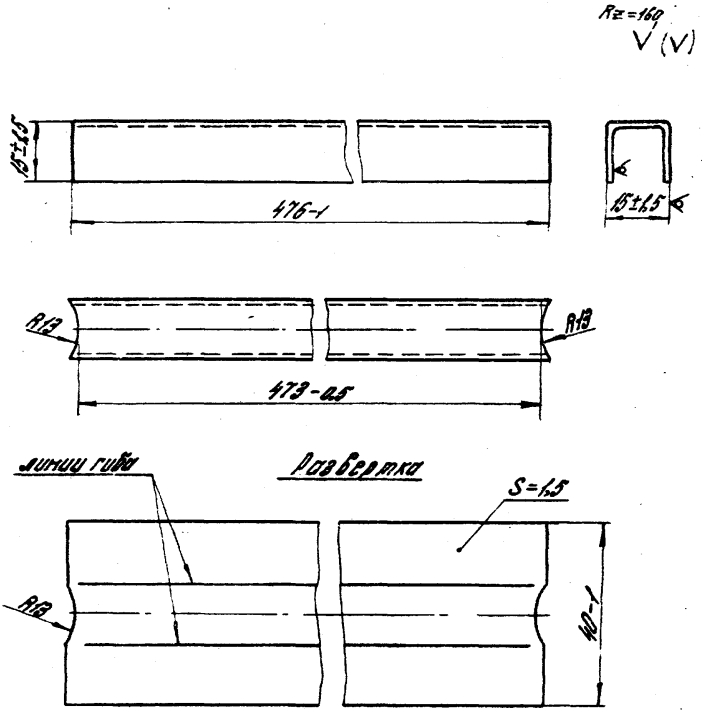

1.* Размеры для справок.
2. Неуказанные предельные отклонения по $\frac{IT14}{2}$.

					1.444.2-3.1402			
Изм.	Лист	№ докум.	Подп.	Дата	Стяжка	Стадия	Масса	Масштаб
Разраб.		Колбацкий	[illegible]			Р	0,22	1:1
Чертил		Мостовая	[illegible]			Лист	Листов 1	
Дизайнер		Мостовая	[illegible]					
Гип		Колбацкий	[illegible]	05.83	Лист 1,5 ГОСТ 19904-74* / 0,8 кп ГОСТ 16523-70	ЦНИИПРОМЗДАНИЙ		

Копировал: [illegible] формат А4
18930 48

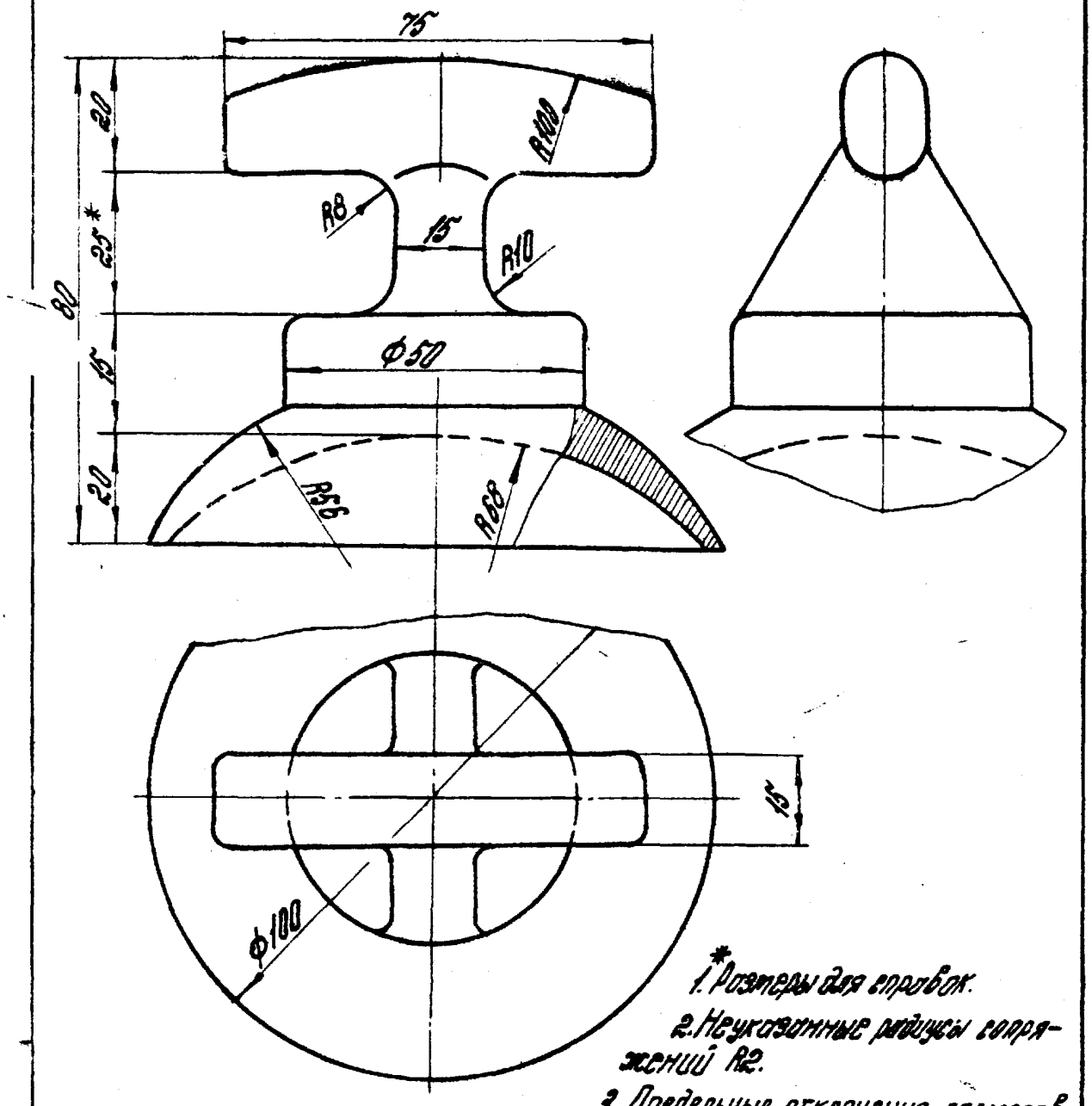

1.* Размеры для справок.

2. Неуказанные радиусы сопряжений R2.

3. Предельные отклонения размеров $\frac{IT14}{2}$.

					1.444.2-3.1501			
Изм.	Лист	№ докум.	Подп.	Дата	Съемник СР	Стадия	Масса	Масштаб
Разраб		Колбацкий				Р	0.4	1:1
Чертил		Мостовая				Лист	Листов 1	
Дизайнер		Мостовая						
ГИП		Колбацкий		05.83	Резиновая смесь 7-НО-68-1 ТУ38.005 204-71	ЦНИИПРОМЗДАНИЙ		

Копировал: Зам. Формат А4

Формат	Зона	Поз	Обозначение	Наименование	Кол.	Примеч.
				Документация		
А4			1.444.2-3.2000СБ	Сборочный чертеж		
А4			1.444.2-3.0000ТО	Техническое описание		
А4			1.444.2-3.0000У	Узлы крепления и сопряжения		
А4			1.444.2-3.0000ТТ	Технические требования		
А4			1.444.2-3.2000ВМ	Ведомость расхода материалов		
				Детали		
А4		5	1.444.2-3.1501	Съемник	2	на заказ
				Переменные данные для исполнений:		
				1.444.2-3.2000		
				Пол съемный ПСА5		
				Сборочные единицы		
А4		1	1.444.2-3.2100	Плита алюминиевая ПА5	4	шт/м²
А4		2	1.444.2-3.1300	Стойка винтовая СВ5	4.24	шт/м²
А4		3	1.444.2-3.2500	Обойма ОА5	1	шт/м²
				Детали		
А4		4	1.444.2-3.2701	Ригель съемный РА5	8.23	шт/м²
				1.444.2-3.2000-01		
				Пол съемный ПСА6		
				Сборочные единицы		
А4		1	1.444.2-3.2200	Плита алюминиевая ПА6	2.78	шт/м²
А4		2	1.444.2-3.1300	Стойка винтовая СВ3	2.9	шт/м²
А4		3	1.444.2-3.2600	Обойма ОА6	0.7	шт/м²

Изм.	Лист	№ докум.	Подп.	Дата
Разраб.		Колбацкий	[illegible]	
Провер.		Орехова	[illegible]	
Дизайнер		Мостовая	[illegible]	
ГИП.		Колбацкий	[illegible]	06.83

1.444.2-3.2000

Пол съемный алюминиевый ПСА5...ПСА6

Стадия	Лист	Листов
Р	1	2

ЦНИИПРОМЗДАНИЙ

Копировал Евдокимова

формат А4

18930 50

Формат	Зона	Поз.	Обозначение	Наименование	Кол.	Примечан.
				Детали		
А4		4	1.444.2-3.2701-01	Ригель съемный РА6	5,7	шт/м²
				1.444.2-3.2000-02		
				Пол съемный ПСП5		
				Сборочные единицы		
А4		1	1.444.2-3.2300	Плита алюминиевая ПП5	4	шт/м²
А4		2	1.444.2-3.1300	Стойка винтовая СВ3	4,24	шт/м²
А4		3	1.444.2-3.2500	Обойма ОА5	1	шт/м²
				Детали		
А4		4	1.444.2-3.2701	Ригель съемный РА5	8,23	шт/м²
				1.444.2-3.2000-03		
				Пол съемный ПСП6		
				Сборочные единицы		
А4		1	1.444.2-3.2400	Плита алюминиевая ПП6	2,78	шт/м²
А4		2	1.444.2-3.1300	Стойка винтовая СВ3	2,9	шт/м²
А4		3	1.444.2-3.2600	Обойма ОА6	0,7	шт/м²
				Детали		
А4		4	1.444.2-3.2701-01	Ригель съемный РА6	5,7	шт/м²
				Примечание:		
				Обоснование количества		
				элементов на 1м² пола		
				приведено в техническом		
				описании (п. 2.5.2)		

Изм.	Лист	№докум.	Подп.	Дата	1.444.2-3.2000	Лист 2

Копировал Евдокимова формат А4

18930 51

Схема съемного пола

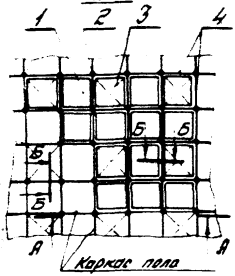

Б-Б
М1:1

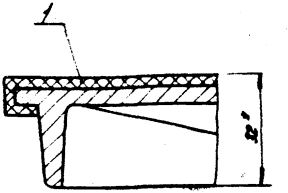

А-А
М1:10

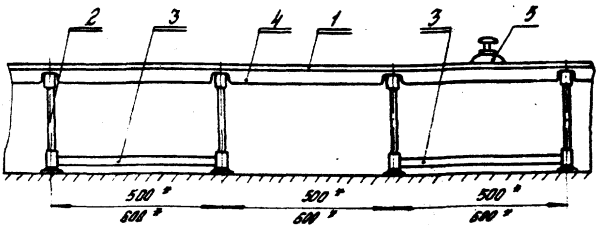

1.* Размеры для справок.

2. Технические требования по 1.444.2-3.0000 ТТ.

3. Шаг стоек 500мм для пола марок ПСА5 и ПСП5, шаг стоек 600мм для пола марок ПСА6 и ПСП6.

					1.444.2-3.2000 СБ			
Изм.	Лист	№докум.	Подп.	Дата	Пол съемный алюминиевый ПСА5...ПСП6. Сборочный чертеж	Стад.	Масса	Масштаб
Разраб.		Орехова				Р	–	–
Пров.		Колбацкий				Лист	Листов 1	
Утв.		Колбацкий		06.83		ЦНИИПРОМЗДАНИЙ		

копировал Е.Вдохинова формат А4

18930 52

Номер строки	Наименование материала и единица измерения	Код материалы	Код ед. изм.	Количество на 1 квадратный метр пола по маркам ПСА5	ПСА6	ПСП5	ПСП6
1.	Алюминий АК5 м2 ГОСТ 1583-73,						
2	кг	171300	166	26,69	24,60	20,89	20,00
3	Лист 1,5 ГОСТ 19904-74* / 0,8 кл ГОСТ 16523-70*,						
4	кг	090206	166	1,70	1,16	1,70	1,16
5	Круг 30(30) ГОСТ 7417-75* / 20 ГОСТ 1051-73						
6	кг	093400	166	0,66	0,44	0,66	0,44
7	Труба Н15×2,5 ГОСТ 3262-75*,						
8	кг	138500	166	1,23	0,83	1,23	0,83
9	Итого металла			30,28	27,03	24,48	22,43
10	Лист толщ. 1,2-20. Линолеум						
11	поливинилхлоридный двух-						
12	слойный антистатический						
13	ТУ21-29(2)-41-82, кг	224620	166	2,4	2,4	2,4	2,4
14	м²		0,55	1,1	1,1	1,1	1,1
15	Конт ПВХ 5×10 мм						
16	ТУ480-1-19-76, кг	224620	166	0,56	0,56	0,56	0,56
17	Резиновая смесь 7.140-68-1						
18	ТУ38.005.204-71, кг	229480	166	0,01	0,01	0,601	0,01
	Итого неметалла			2,97	2,97	2,97	2,97
	Всего материалов			33,35	30,00	27,35	25,70

Примечание. Расход материалов на квадратный метр пола приведен без учета технологических отходов.

Изм.	Лист	№ докум.	Подп.	Дата
Разраб.		Колбацкий		
Проверил		Орехова		
Дизайнер		Мостовая		
Гип		Колбацкий		

1.444.2-3.2000ВМ

Пол съемный алюминиевый ПСА5...ПСА6. Ведомость расхода материалов

Стадия	Лист	Листов
Р		1

ЦНИИПРОМЗДАНИЙ

копировал Евдокимова формат А4

18930 53

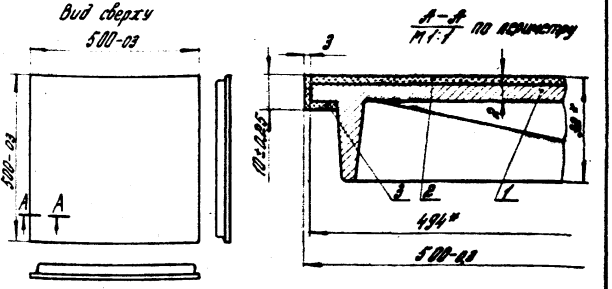

1.* Размеры для справок.
2. Технические требования по 1.444.2 – 3.0000 ТТ.

Формат	Зона	Поз.	Обозначение	Наименование	Кол.	Примеч.
				Детали		
А4		1	1.444.2 – 3.2201	Плита литая в кокиль	1	
Б4		2	1.444.2 – 3.1101	Лист 525×525		
				ТУ21-29(2)-41-82		
				Линолеум поливинилхлоридный двухслойный		
				антистатический	1	0,6 кг
Б4		3	1.444.2 – 3.1102	Кант ПВХ 5×10×495		без фрагмента
				ТУ 480-1-19-76	4	на обход 0,14 кг

1.444.2 – 3.2100

Изм.	Лист	№ докум.	Подп.	Дата
Разраб.		Колбацкий		
Провер.		Орехова		
Чертил.		Мостовая		
Дизайнер		Мостовая		
Н.Ин.		Колбацкий		05.83

Плита алюминиевая ПА5

Стадия	Масса	Масштаб
Р	6,34	1:10
Лист	Листов 1	

ЦНИИПРОМЗДАНИЙ

18930 54

Копировал [подпись] формат А4

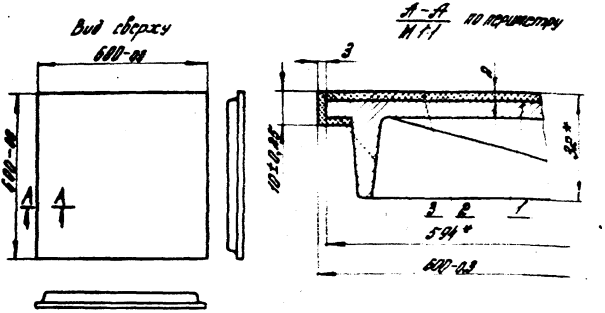

1.* Размеры для справок

2. Технические требования по 1.444.2-3.0000 ТТ

Формат	Зона	Поз.	Обозначение	Наименование	Кол.	Примеч.
				Детали		
84		1	1.444.2-3.2201-01	Плита литая в кокиль	1	
57		2	1.444.2-3.1103	Лист 625×625		
				ТУ21-29(2)-41-82		
				Линолеум поливинилхлоридный двухслойный		
				антистатический	1	0,73 кг
57		3	1.444.2-3.1104	Кант ПВХ 5×10×5956		Без припуска на сопой 0,17 кг
				ТУ 480-1-19-76	4	

1.444.2-3.2200

Изм.	Лист	№ докум.	Подп.	Дата
Разраб.		Колбацкий		
Пробер.		Дехтева		
Ф.Ф.Ф.		Мостовая		
Дополнит.		Мостовая		
Гип.		Колбацкий		

Плита алюминиевая П№6

Стадия	Масса	Масштаб
0	8,5	1:10
Лист	Листов 1	

ЦНИИПРОМЗДАНИЙ

18930 55

Копировал [signature] формат №4

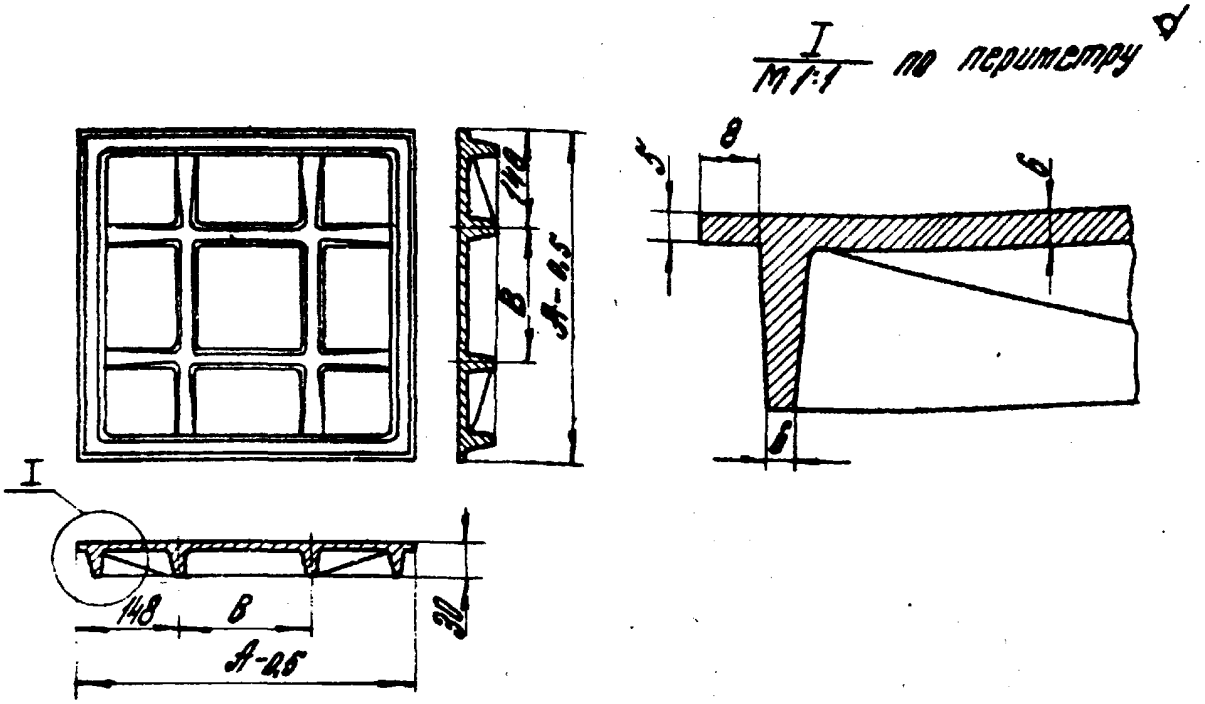

Обозначение	А, мм	В, мм	масса, кг
1.444.2-3.2201	494	280	5,6
-01	594	300	7,6

1. Литейные уклоны 5 -7°.
2. Неуказанные литейные радиусы R=5мм.
3. Неуказанные предельные отклонения размеров $\frac{IT14}{2}$.
4. Остальные требования по 1.444.2-3.0000ТТ.

					1.444.2-3.2201			
Изм.	Лист	№ докум.	подп.	Дата	Плита литая в кокиль	Стадия	Масса	Масштаб
Разраб.		Колбацкий				Р	см табл.	1:10
Чертил.		Мостовая				Лист	Листов 1	
Дизайнер		Мостовая						
Гип		Колбацкий		15.83	Ак5М2 ГОСТ 1583-73	ЦНИИПРОМЗДАНИЙ		

Копировал 18930 56 Формат А4

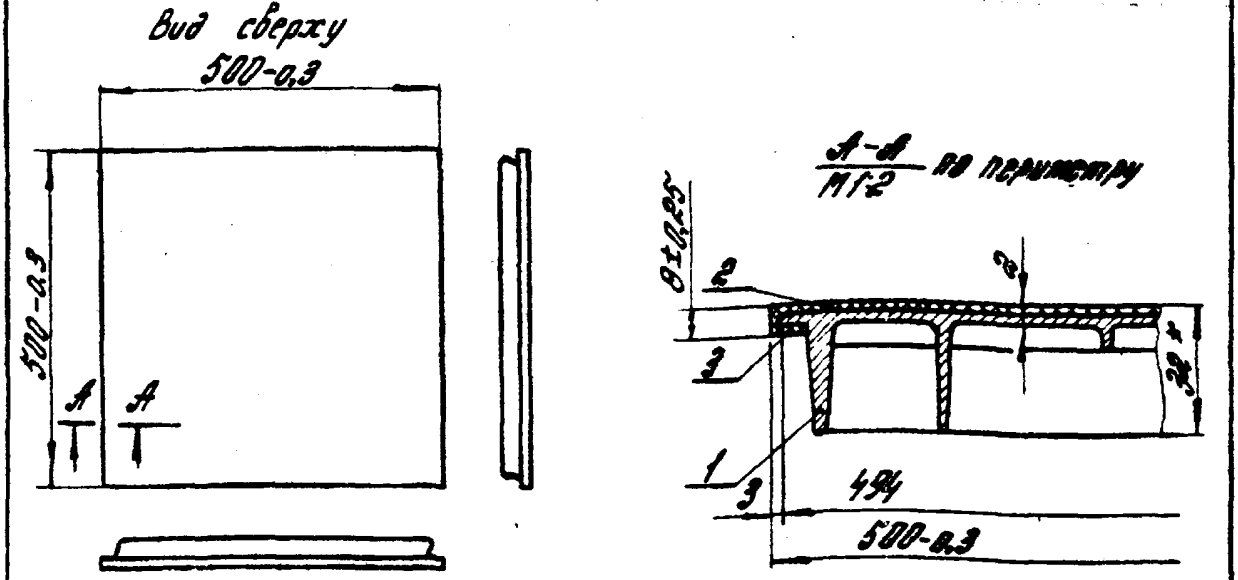

1.* Размеры для справок.

2. Технические требования по 1.444.2-3.0000ТТ.

Формат	Зона	Поз.	Обозначение	Наименование	Кол.	Примечание
				Детали		
А4		1	1.444.2-3.2401	Плита плитная под оборудование	1	
Б4		2	1.444.2-3.1101	Лист 525 х 525		
				ТУ 21-29(2)-41-82		
				Линолеум поливинил-хлоридный двухслойный		
				антистатический	1	0,6 кг
Б4		3	1.444.2-3.1102	Кант ПВХ 5х10х495		без припуска
				ТУ 480-1-19-76	4	на облой 0,4 кг

1.444.2-3.2300

Изм.	Лист	№ докум.	Подп.	Дата
Разраб.	Колбацкий			
Провер.	Орехова			
Чертил	Мостовая			
Диазотир	Мостовая			
ГИП	Колбацкий			05.83

Плита алюминиевая ПП5

Стадия	Масса	Масштаб
Р	5,14	1:10
Лист	Листов 1	

ЦНИИПРОМЗДАНИЙ

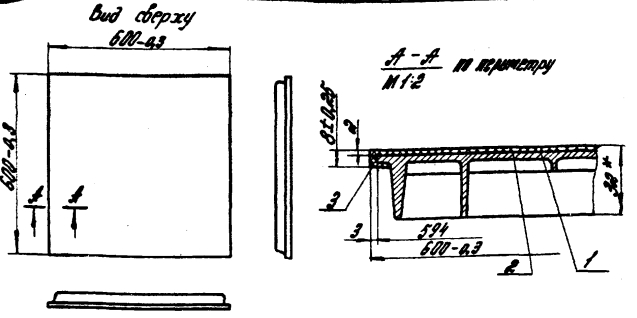

1.* Размеры для справок.
2. Технические требования по 1.444.2 - 3. 0000ТТ.

Формат	Зона	Поз.	Обозначение	Наименование	Кол.	Примеч.
				Детали		
А4		1	1.444.2-3.2401-01	Плита литая под давлением	1	
Б4		2	1.444.2-3.1103	Лист 625 × 625	1	0,73кг
				ТУ 21-29(2)-41-82		
				Линолеум поливинилхлоридный двухслойный		
				антистатический	1	0,73кг без припуска
Б4		3	1.444.2-3.1104	Кант ПВХ5×10×595	4	
				ТУ 480-1-19-76	4	на одной 0,14кг

Изм.	Лист	№ докум.	Подп.	Дата
Разраб.		Колбацкий	[signature]	
Провер.		Орехова	[signature]	
Чертил.		Мостовая	[signature]	
Дизайнер		Мостовая	[signature]	
Гип		Колбацкий	[signature]	05.83

1.444.2-3.2400

Плита алюминиевая ПП6

Стадия	Масса	Масштаб
Р	6,87	1:10

Лист | Листов 1

ЦНИИПРОМЗДАНИЙ

18930 58

Копировал: [signature]

$\frac{I}{M1:2}$ по периметру

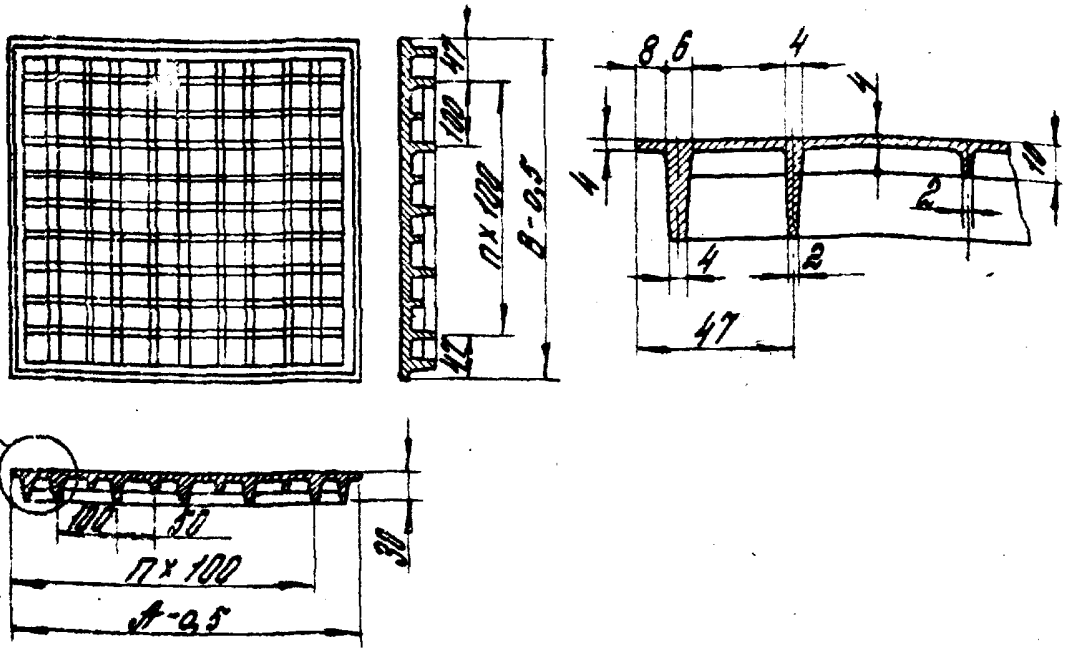

Обозначение	A, мм	B, мм	n	Масса, кг
1.444.2-3.2401	494	494	4	4,4
-01	594	594	5	6,0

1. Литейные уклоны 5°÷7°.
2. Неуказанные литейные радиусы R = 5мм.
3. Неуказанные предельные отклонения размеров $\frac{IT14}{2}$.
4. Остальные требования по 1.444.2-3.0000 ТТ.

					1.444.2-3.2401		
Изм.	Лист	№ докум.	Подп.	Дата	Плита литая под давлением	Стадия	Масса	Масштаб
Разраб.		Колбацкий				Р	См. табл.	1:10
Чертил		Мостовая				Лист	Листов 1	
Дизайнер		Мостовая						
Гип		Колбацкий		05.83	Ак5 М2 ГОСТ 1583-73	ЦНИИПРОМЗДАНИЙ		

18930 59

Напировал [signature] формат А4

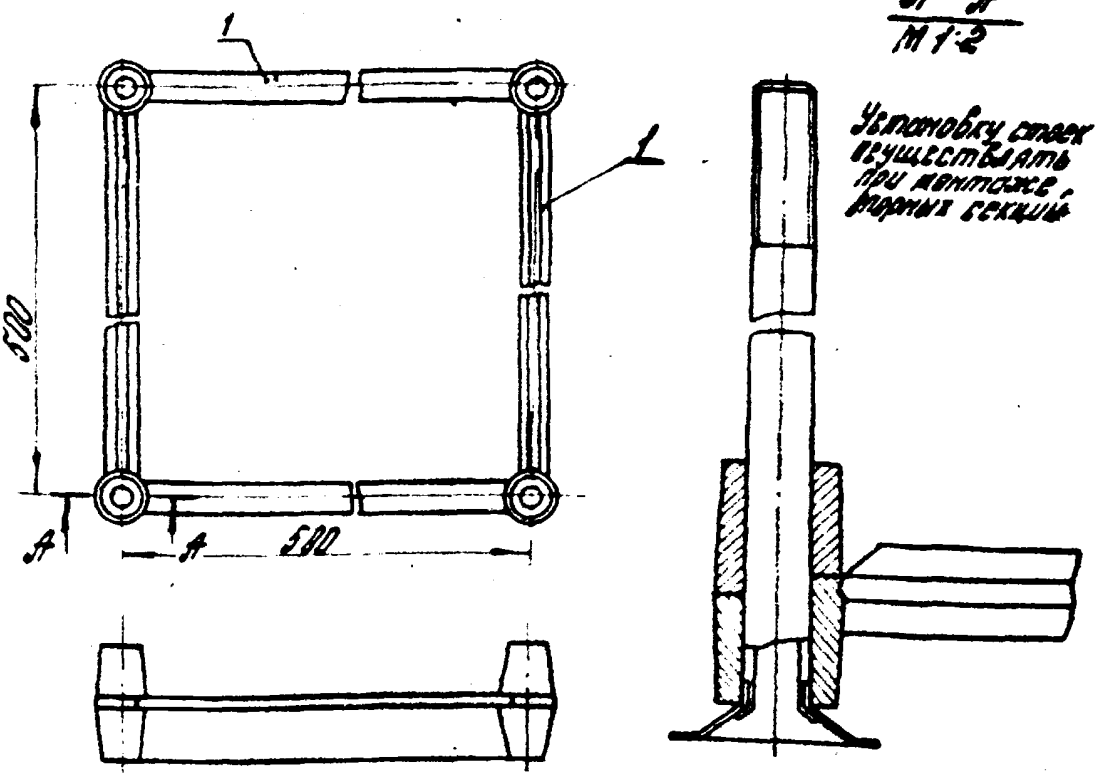

1. Технические требования по 1.444.2-3.0000 ТТ.
2. Допускается затенить обойтой 085 по черт. 1.444.2-3.1400.

Формат	Зона	Поз.	Обозначение	Наименование	Кол.	Примечание
				Детали		
А4		1	1.444.2-3.260И	Стяжка	4	

1.444.2-3.2500

Обойма 085

Изм.	Лист	№ докум.	Подп.	Дата
Разраб.		Колбацкий		
Чертил		Мостовая		
Дизайнер		Мостовая		
ГИП		Колбацкий		05.83

Стадия	Масса	Масштаб
Р	16	1:5
Лист	Листов 1	

ЦНИПРОМЗЗЯПИН

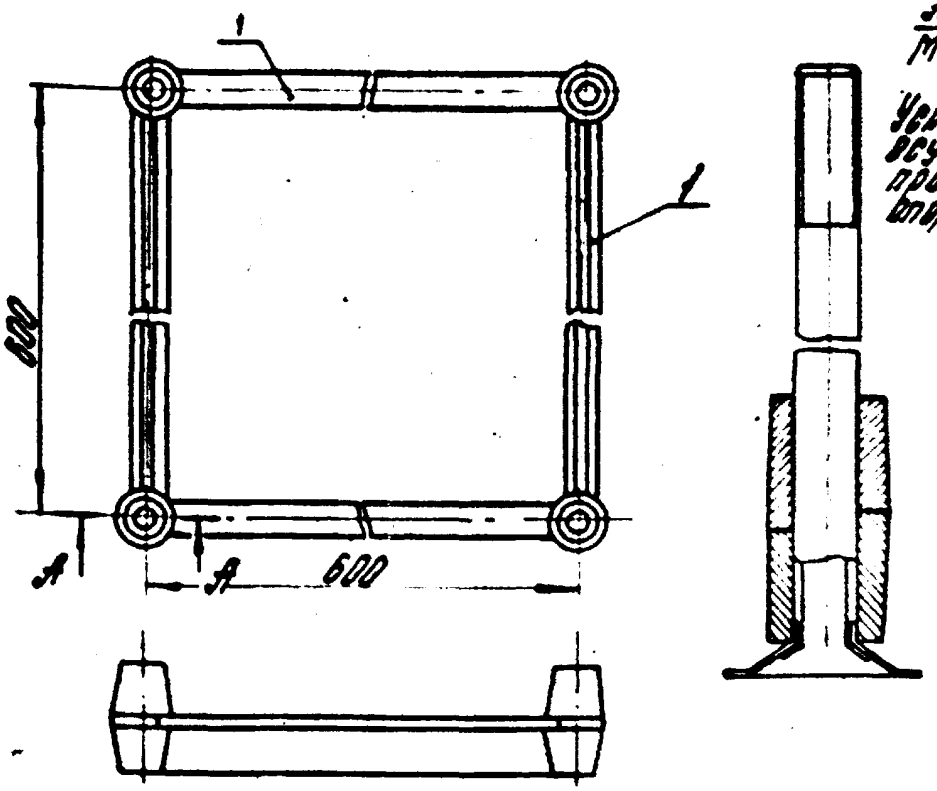

А-А
М 1:2

Установку стоек осуществлять при монтаже вторых секций

1. Допускается заменить обоймой по типу ОС5 (черт. 1.444.2-3.1400).

2. Технические требования по 1.444.2-3.0000 ТТ.

Формат	Зона	Поз.	Обозначение	Наименование	Кол.	Примеч.
				Детали		
11		1	1.444.2-3.2601-01	Стяжка	4	

Изм.	Лист	№ докум.	Подп.	Дата
Разраб.		Колбацкий		
Чертил		Костовая		
Дизайнер		Костовая		
Гип		Колбацкий		05.87

1.444.2-3.2600

Обойма ОА6

Стадия	Масса	Масштаб
Р	1,84	1:5

Лист | Листов 1

ЦНИИПРОМЗДАНИЙ

Копировал [illegible] 18930 61

формат №4

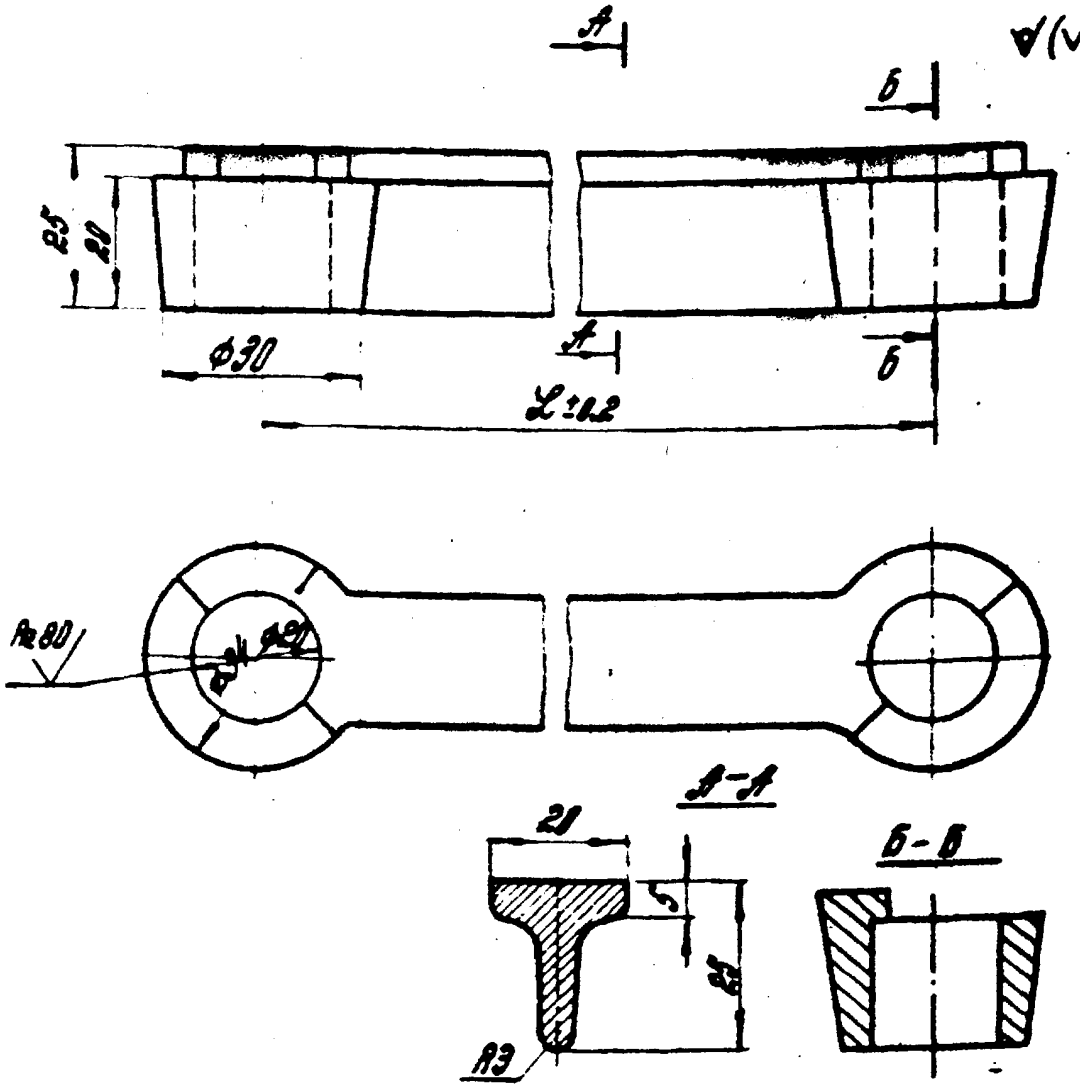

Обозначение	L, мм	Масса, кг.
1.444.2-3.2601	508	2,40
-01	680	2,46

Неуказанные предельные отклонения размеров ПТ 2.

				1.444.2-3.2601	
Изм.	Лист	№ докум.	Подп.	Дата	
Разраб.		Колпацкий			Стяжка
Утвердил		Мостовая			
Дизайнер		Мостовая			
Рил		Колпацкий		05.83	Ж 5 М2 ГОСТ 1583-73

Стадия	Масса	Масштаб
Р		1:1
Лист	Листов	1

ЦНИИПРОМЗЕРНО

Копировал Формат А4

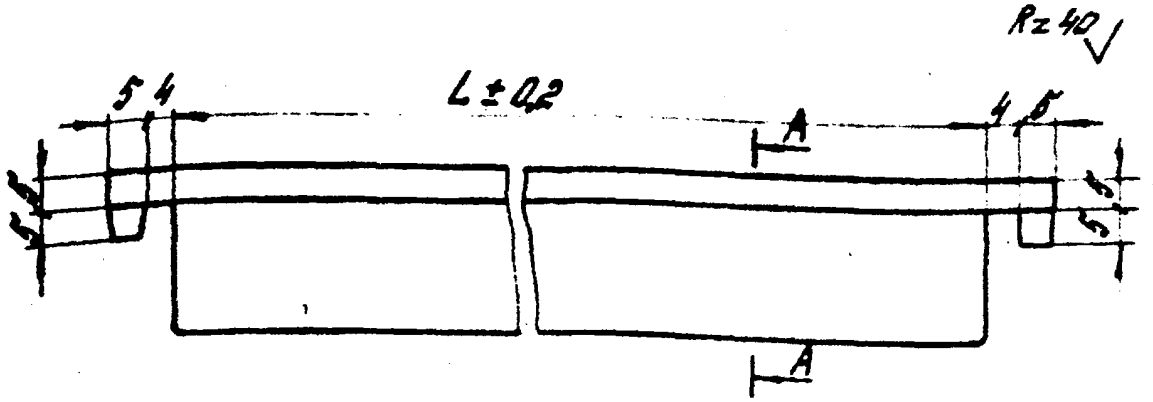

Вид снизу

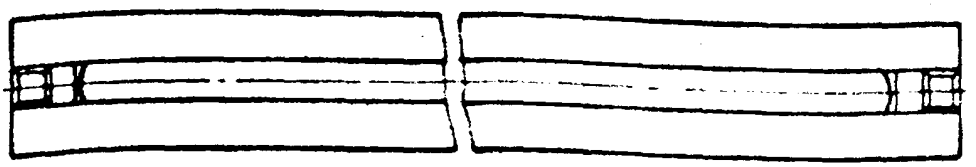

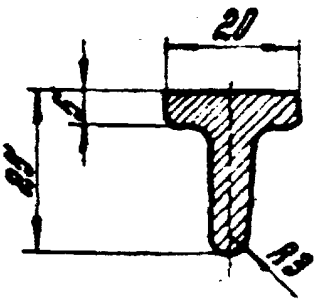

Марка	Обозначение	L, мм	Масса, кг
РА5	1.444.2-3.2701	470	0,30
РА6	-01	570	0,36

Неуказанные предельные отклонения размеров $\frac{IT14}{2}$.

Изм.	Лист	№ докум.	Подп.	Дата
Разраб.		Колбацкий		
Чертил		Мостовая		
Дизайнер		Мостовая		
Рис.		Колбацкий		

1.444.2-3.2701

Ригель съемный РА5 и РА6

Стадия	Масса	Масштаб
Р	см. табл.	1:1

Лист | Листов 1

ЦНИИПРОМЗДАНИЙ

Копировал: [illegible] 18930 63

Формат А4

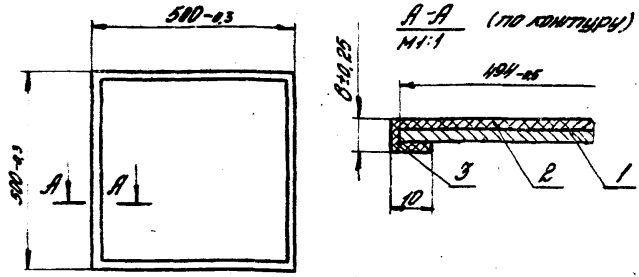

Форм.	Зона	Поз.	Обозначение	Наименование	Кол.	Примеч.
				Документация		
А4			1.444.2-3.0000 ТО	Техническое описание		
А4			1.444.2-3.0000 У	Узлы крепления и сопряжения		
А4			1.444.2-3.0000 ТТ	Технические требования		
А4			1.444.2-3.3100 ВМ	Ведомость материалов		
				Детали		
Б4		1	1.444.2-3.3101	Панель 494×494×3		
				Лист 3,0 ГОСТ 19903-74 * / 0,8 КП ГОСТ 16523-70 *	1	5,8кг
Б4		2	1.444.2-3.1101	Лист 525×525		
				ТУ21-29(2)-41-82		
				Линолеум поливинилхлоридный двухслойный		
				антистатический	1	0,6кг
Б4		3	1.444.2-3.1102	Кант ПВХ5×10×495		
				ТУ480-1-19-76	1	0,14кг

1.444.2-3.3100

Изм.	Лист	№ докум.	Подп.	Дата
Разраб.		Колбацкий		
Провер.		Орехова		
Чертил.		Мостовая		
Дизайнер		Мостовая		
ГИП		Колбацкий		06.88

Плита доборная ПД5

Стадия	Масса	Масштаб
Р	6,54	1:10
Лист	Листов 1	

ЦНИИПРОМЗДАНИЙ

копировал Евдокимова 18930 64 формат А4

Номер строки	Наименование материала и единица измерения	Код		Колич. на 1м² плит		
		Материала	ед. изм.	Тип.	Инд.	Всего
1	Лист 3,0 ГОСТ 19903-74*, 0,8кп ГОСТ 16523-70*, кг	090208	166	23,20	-	23,20
2	Лист толщиной 1,2-2,0 мм					
3	Линолеум поливинилхлоридный					
4	двухслойный антистатический					
5	ТУ21-29(2)-41-82 кг	224620	166	0,56	-	0,56
	м²		053	1,1		
6	Конт ПВХ 5×10 мм					
7	ТУ480-1-19-76, кг	224620	166	0,56	-	0,56
8	Всего материалов					25,00
9	Примечание. Расход материалов на квадратный метр плит приведен без учета технологических отходов.					

Изм.	Лист	№ докум	Подпись	Дата
Разраб.		Колбацкий	П. Колб	
Проверил		Орехова	Орех	
Дизайнер		Ностовая		
ГИП		Колбацкий	П. Колб	06.83

1.444.2-3.3100 ВМ

Плита доборная ПД5

Ведомость расхода материалов

Стадия	Лист	Листов
Р		1

ЦНИИПРОМЗДАНИЙ

Копировал Евдокимова

Формат А4

18930 65

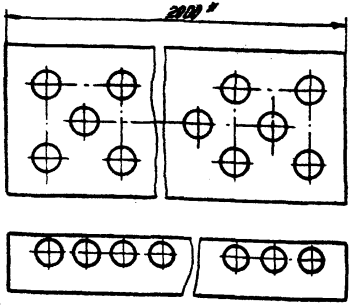

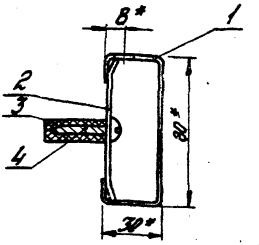

Форм.	Зона	Поз.	Обозначение	Наименование	Кол.	Примеч.
				Документация		
А4			1.444.2-3.3000ТО	Техническое описание		
А4			1.444.2-3.0000У	Узлы крепления и сопряжения		
А4			1.444.2-3.0000ТТ	Технические требования		
А4			1.444.2-3.3200ВМ	Ведомость материалов		
				Детали		
А4		1	1.444.2-3.3201	Плинтус	1	
А4		2	1.444.2-3.3202	Планка	2	
А4		3	1.444.2-3.3203	Втулка дюбеля	2	
				Стандартные изделия		
		4		Шуруп 6х30.09.1		
				ГОСТ 1145-70	2	

1.444.2-3.3200

Изм.	Лист	№ докум.	Подп.	Дата
Разраб.		Колбацкий	[signature]	
Провер.		Орехова	[signature]	
Дизайнер		Мостовая	[signature]	
ГИП		Колбацкий	[signature]	06.83

Плинтус съемный ПС2

Стадия	Масса	Масштаб
Р	2,68	1:2

Лист | Листов 1

ЦНИИПРОМЗДАНИИ

Копировал Евдокимова

формат А4

18930 66

Номер строки	Наименование материала и единицы измерения	Код материала	Код ед. изм.	Колич. на 1 п.м. плинт. тип.	инд.	Всего
1	Лист 1.0 ГОСТ 19904-74* / 08КП ГОСТ 16523-70*, кг	090206	166	1.30	—	1.30
2	Лист 2.0 ГОСТ 19904-74* / 08КП ГОСТ 16523-70, кг	090206	166	0.04	—	0.04
3	Шуруп 5х30.09.1 ГОСТ 1145-70,					
4	шт	128400	796	1.0	—	1.0
5	Полиамид (капрон) 6-6					
6	ОСТ 6-06-09-76, кг	222400	166	0.01	—	0.01
7	Всего материалов					1.35
8	Примечание. Расход материалов на 1 погонный метр плинтуса приведен без учета технологических отходов.					

Изм.	Лист	№ докум.	Подп.	Дата
Разраб.		Колбацкий	[signature]	
Чертил		Мостовая	[signature]	
Дизайнер		Мостовая	[signature]	
Гип.		Колбацкий	[signature]	06.83

1.444.2-3.3200 ВМ

Плинтус съемный ПС2 ведомость расхода материалов.

Стадия	Лист	Листов
Р		1

ЦНИИПРОМЗДАНИЙ

Копировал [signature] 18930 67 Формат А4

Развертка

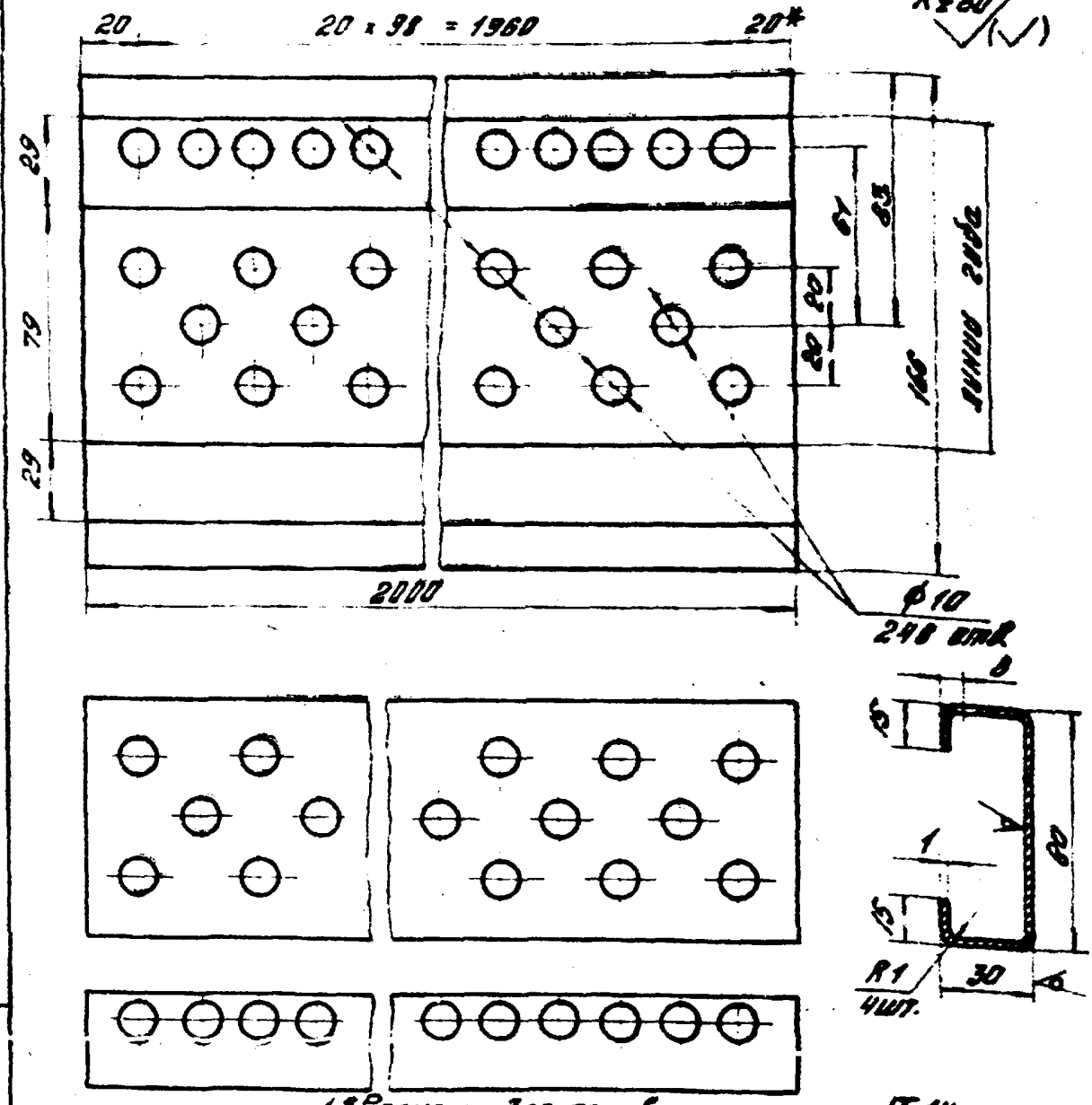

1.* Размеры для справок.
2. Предельные отклонения размеров $\frac{П\ 14}{2}$.

					1.444.2-3.3201			
Изм.	Лист	№ докум.	Подп.	Дата	Плинтус	Стадия	Масса	Масштаб
Разраб.		Колбацкий	Б. Кол			Р	2.6	1:2
Чертил.		Мостовая	[illegible]					
Дизайнер		Мостовая	[illegible]			Лист	Листов 1	
ГИП		Колбацкий	Б. Кол	05.83	Лист $\frac{1,0\ ГОСТ\ 19904-74^*}{0,8\ кп\ ГОСТ\ 16523-70^*}$	ЦНИИПРОМЗДАНИЙ		

Копировал [illegible] 18930 68 Формат А4

$R_z 80$ (V)

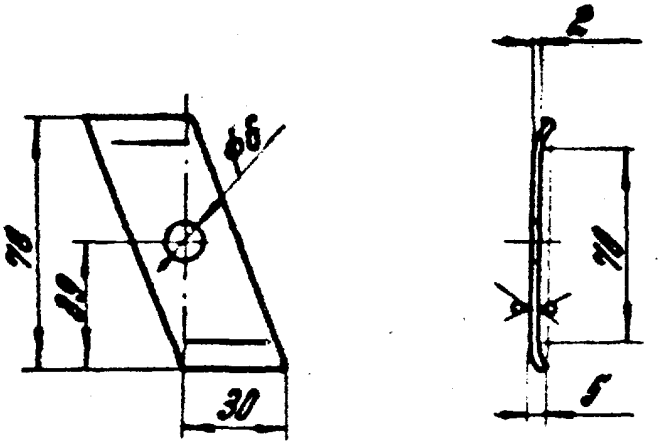

Предельные отклонения размеров $\frac{IT14}{2}$.

					1.444.2-3.3202			
Изм.	Лист	№ докум.	Подп.	Дата	Пластина	Стадия	Масса	Масштаб
Разраб.						Р	0,038	1:2
Пров.						Лист	Листов 1	
Т.контр.								
Н.контр.								
Утв.					Лист 2.0 ГОСТ 19904-74* 0.8 кп ГОСТ 16523-70*	ЦНИПРОМЗДАНИЙ		

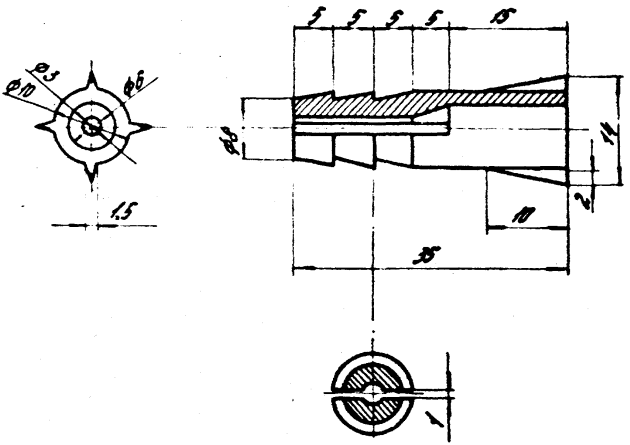

Предельные отклонения размеров $\frac{IT14}{2}$.

					1.444.2-3.3203			
Изм.	Лист	№ докум.	Подп.	Дата	Втулка дюбеля	Стадия	Масса	Масштаб
						Р	0,005	2:1
Дизайнер		Мостовая				Лист	Листов 1	
Гип		Колбацкий		05.83	Полиамид (капрон) Б-6 ОСТ 6-06-С9-76	ЦНИИПРОМЗДАНИЙ		

gost.e-ecolog.ru

Копировал 18930 (70)