ГОСУДАРСТВЕННЫЙ КОМИТЕТ СОВЕТА МИНИСТРОВ СССР
ПО ДЕЛАМ СТРОИТЕЛЬСТВА
/ГОССТРОЙ СССР/

ТИПОВЫЕ КОНСТРУКЦИИ И ДЕТАЛИ ЗДАНИЙ И СООРУЖЕНИЙ

Серия 1.438-1

ЖЕЛЕЗОБЕТОННЫЕ ПАРАПЕТНЫЕ ПЛИТЫ

РАБОЧИЕ ЧЕРТЕЖИ

13222
ЦЕНА 0-33

gost.e-ecolog.ru

ЦЕНТРАЛЬНЫЙ ИНСТИТУТ ТИПОВОГО ПРОЕКТИРОВАНИЯ
ГОССТРОЯ СССР

Москва, А-445, Смольная ул., 22

Сдано в печать 1975 года

Заказ № 7726 Тираж 5400 экз

ГОСУДАРСТВЕННЫЙ КОМИТЕТ СОВЕТА МИНИСТРОВ СССР
ПО ДЕЛАМ СТРОИТЕЛЬСТВА
/ГОССТРОЙ СССР/

ТИПОВЫЕ КОНСТРУКЦИИ И ДЕТАЛИ ЗДАНИЙ И СООРУЖЕНИЙ

Серия 1.438-1

ЖЕЛЕЗОБЕТОННЫЕ ПАРАПЕТНЫЕ ПЛИТЫ

РАБОЧИЕ ЧЕРТЕЖИ

РАЗРАБОТАНЫ

Центральным научно-исследовательским и проектно-экспериментальным институтом промышленных зданий и сооружений
/ЦНИИПРОМЗДАНИЙ/

ОДОБРЕНЫ

Государственным комитетом Совета министров СССР по делам строительства

протокол
технического совещания в Отделе типового проектирования и организации проектно-изыскательских работ
от 28 января 1975 г.

Содержание

		стр.	лист
1.	Пояснительная записка	3	
2.	Номенклатура железобетонных парапетных плит.	4	1
3.	Опалубка парапетной плиты ПП10-40 Таблица расхода материалов	5	2
4.	Армирование парапетной плиты ПП15-40 Спецификация и выборка стали	6	3
5.	Опалубка парапетной плиты ПП10-40 Таблица расхода материалов	7	4
6.	Армирование парапетной плиты ПП10-40 Спецификация и выборка стали	8	5
7.	Опалубка парапетной плиты ПП 15-50 Таблица расхода материалов	9	6
8.	Армирование парапетной плиты ПП15-50 Спецификация и выборка стали	10	7
9.	Опалубка парапетной плиты ПП10-50 Таблица расхода материалов	11	8
10.	Армирование парапетной плиты ПП10-50 Спецификация и выборка стали	12	9
11	Опалубка парапетной плиты ПП15-50 Таблица расхода материалов	13	10
12.	Армирование парапетной плиты ПП15-60 Спецификация и выборка стали	14	11
13.	Опалубка парапетной плиты ПП10-60 Таблица расхода материалов	15	12
14.	Армирование парапетной плиты ПП10-60 Спецификация и выборка стали	16	13
15.	Опалубка, армирование угловой парапетной плиты ПУ1-40; ПУ2-40	17	14
16.	Опалубка, армирование угловой парапетной плиты ПУ1-50, ПУ2-50	18	15
17.	Опалубка, армирование угловой парапетной плиты ПУ1-60, ПУ2-60	19	16
18.	Спецификация и выборка стали, Таблица расхода материалов	20	17

Пояснительная записка

1. Сборные железобетонные парапетные плиты по чертежам настоящего выпуска предназначаются для покрытия парапетов производственных и вспомогательных зданий промышленных предприятий. Плиты разработаны на основании ГОСТа 6785-71
2. Плиты предусмотрены рядовые и угловые.
3. Плиты должны изготовляться из тяжелого бетона марки не ниже 200. Марка бетона по морозостойкости должна быть не менее $M_{рз}$ 9. Плиты армированы сборными сетками, которые должны соответствовать требованиям ГОСТа 8478-66 из стали класса В-1.
4. Бетонирование плит должно производиться лицевой поверхностью к днищу формы.
5. Отклонения размеров плит от предусмотренных чертежами допускается в пределах:

   по длине и ширине ± 5 мм
   по толщине ± 3 мм

6. Отклонение от прямой линии (непрямолинейность) профиля лицевой поверхности и ребер плиты не должно превышать 3 мм.
7. В плитах не допускаются трещины за исключением единичных местных поверхностных усадочных шириной не более 0,1 мм
8. Внешний вид и качество поверхностей парапетных плит должны удовлетворять следующим требованиям:

   а) плиты должны быть правильной формы, сколы бетона ребер на лицевых поверхностях не допускаются;

   б) на лицевых поверхностях плит допускаются раковины и воздушные поры размером не более 3 мм и глубиной не более 3 мм, а также местные наплывы и впадины размером не более 2 мм.

9. Плиты должны укладываться на цементном пластичном растворе впритык, швы на стыках плит должны быть заполнены раствором вподрезку. Петли после монтажа срезаются.
10. Транспортировка и хранение плит должна производиться в положении на ребро, причем каждая плита должна опираться на деревянные инвентарные подкладки и прокладки толщиной 30 мм.
11. Если длина покрываемого участка стены не кратна длинам типовых плит с нормальными швами, допускается забелка по месту бетоном остатка в конце покрываемого участка или применение в этом месте тщательно окалоченного и притесанного половняка плиты.
12. Укладка плит на парапеты должна производиться в соответствии с приложением ГОСТа 6785-71

ТД	Железобетонные парапетные плиты	серия № 1.438-1
1974г.	Пояснительная записка	

Номенклатура железобетонных парапетных плит

наименование	марка	эскиз	размеры в мм: длина ℓ	размеры в мм: ширина a	вес кг
рядовые	ПП15-40	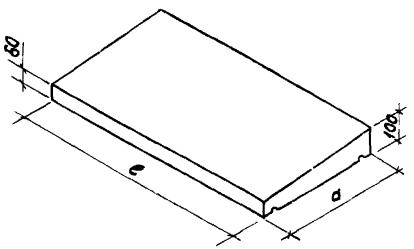	1490	400	120
	ПП10-40		990	400	80
	ПП15-50		1490	500	150
	ПП10-50		990	500	100
	ПП15-60		1490	600	180
	ПП10-60		990	600	120
угловые для внешних углов	ПУ1-40	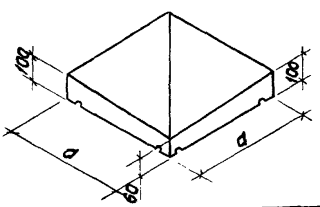	—	400	32
	ПУ1-50		—	500	40
	ПУ1-60		—	500	48
угловые для внутренних углов	ПУ2-40	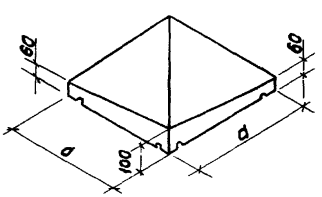	—	400	32
	ПУ2-50		—	500	40
	ПУ2-60		—	600	48

ПП 15-40

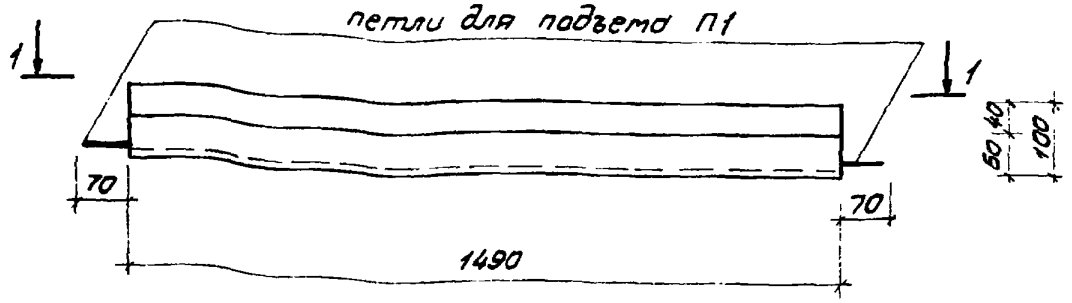

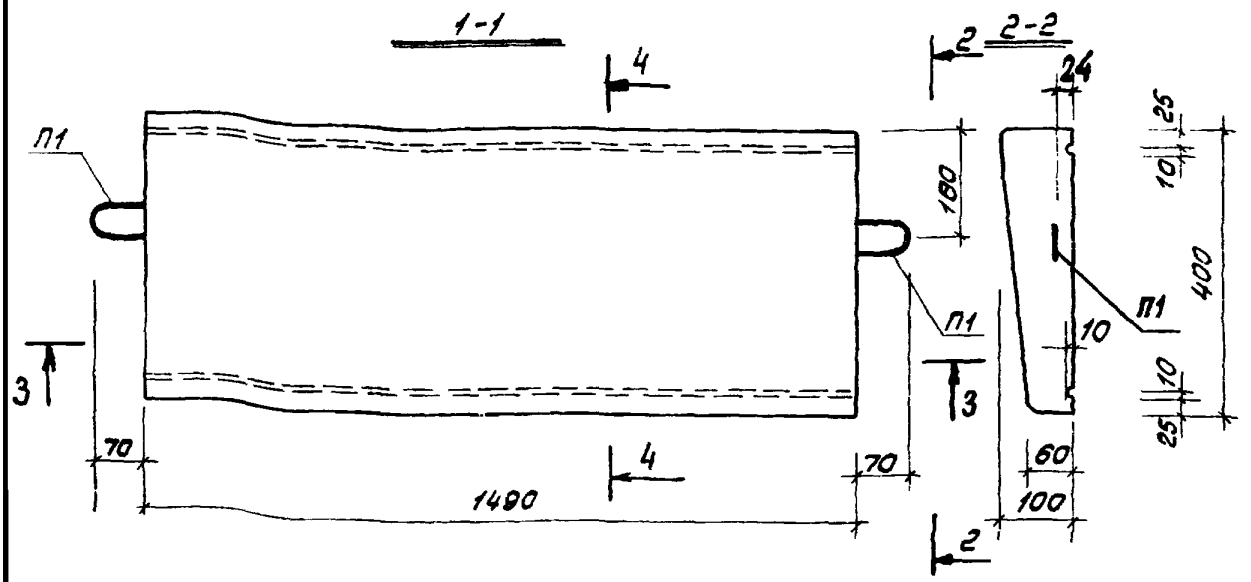

Таблица расхода материалов

марка плиты	длина плиты мм	ширина плиты мм	вес плиты кг	марка бетона	расход бетона м³	расход стали кг/м³
ПП15-40	1490	400	120	200	0,048	33,9

ТД	Железобетонные парапетные плиты		серия № 1.438-1
1974г	Опалубка парапетной плиты ПП15-40 Таблица расхода материалов	лист	2

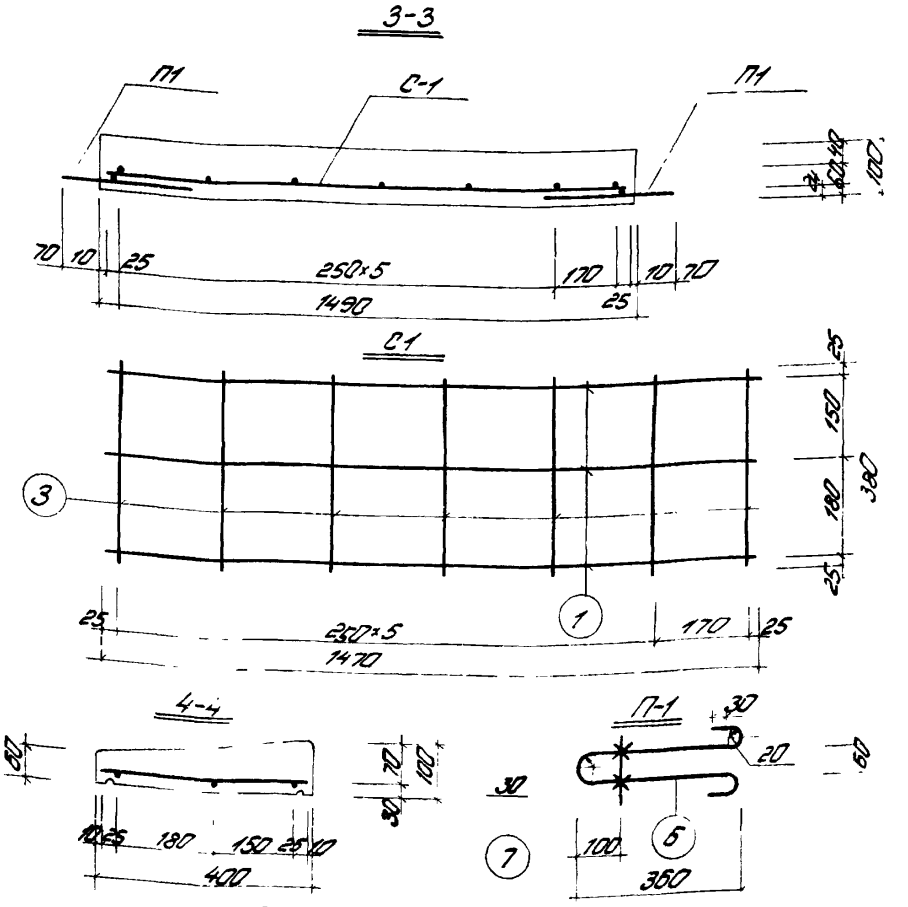

Спецификация и выборка стали

Марка изделия	№№ поз.	эскиз	Ø мм	длина мм	К-во шт.	общая длина м	Выборка стали Ø мм	общая длина м	вес кг
С1	1		48I	1470	3	4,41	48I	7,07	0,69
шт.1	3		48I	380	7	2,66			
							Итого:		0,69
П1	6		8AI	880	1	1,76	8AI	2,35	0,94
шт.2	7		8AI	300	1	0,60			
							Итого:		0,94

ТД	Железобетонные парапетные плиты	Серия № 1.438-1	
1974г	Армированные парапетной плиты ПП15-40 Спецификация и выборка стали	лист	3

ПП10-40

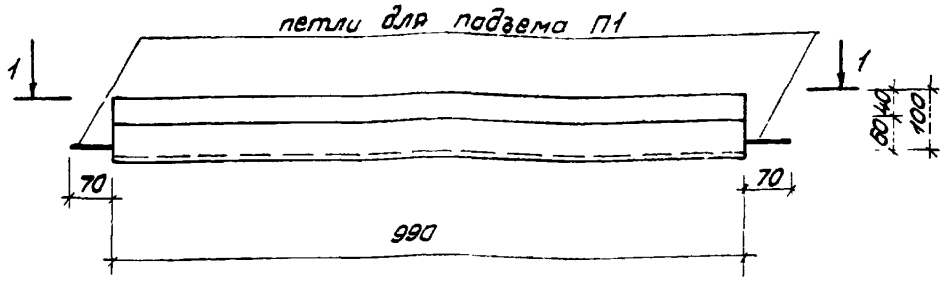

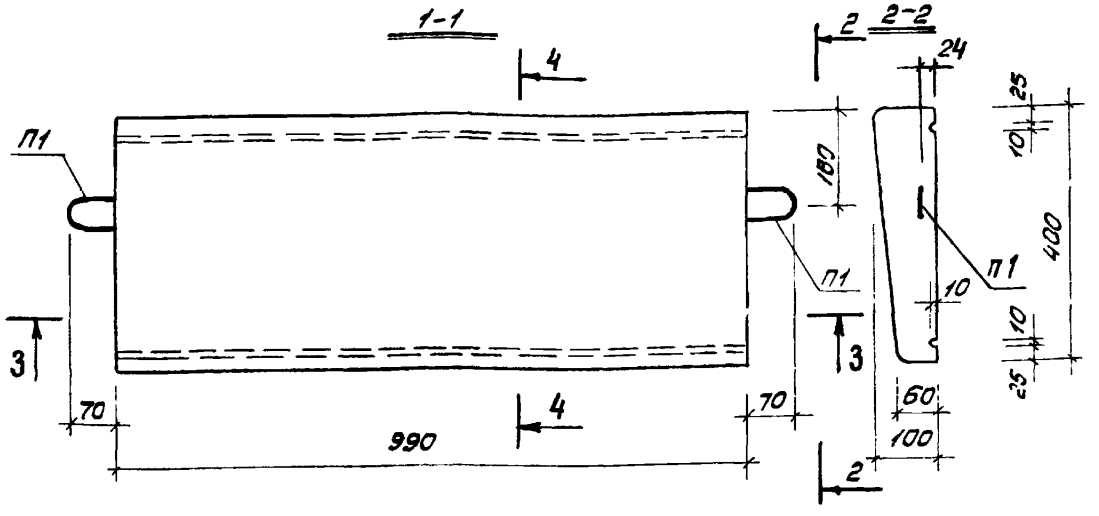

Таблица расхода материалов

Марка плиты	Длина плиты мм	Ширина плиты мм	Вес плиты кг	Марка бетона	Расход бетона м³	Расход стали кг/м³
ПП10-40	990	400	80	200	0,032	44,1

ТД	Железобетонные парапетные плиты	Серия №1.438-1
1974г	Опалубка парапетной плиты ПП10-40 Таблица расхода материалов.	Лист 4

3-3

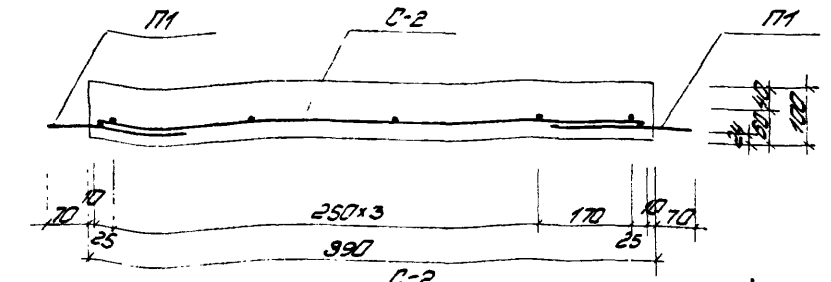

С-2

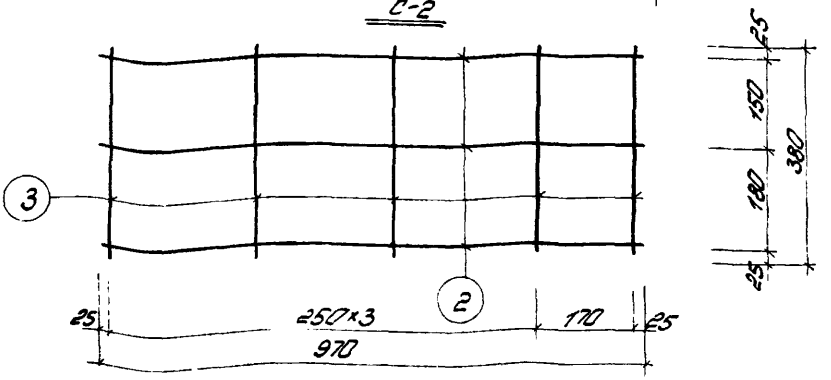

4-4

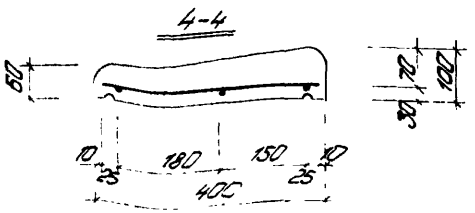

Спецификация и выборка стали

Марка изделия	№№ поз.	Эскиз	Ø мм	Длина мм	К-во шт.	Общая длина м	Выборка стали Ø мм	Выборка стали общая длина	Выборка стали вес кг
С2 шт.1	2		48I	970	3	2.91	48I	4,81	0,47
	3		48I	380	5	1.90			
							Итого:		0,47
П1 шт.2	6		8AI	880	1	1,75	8AI	2,35	0,94
	7		8AI	300	1	0,60			
							Итого:		0,94

П1 см. лист 3

ПП 15-50

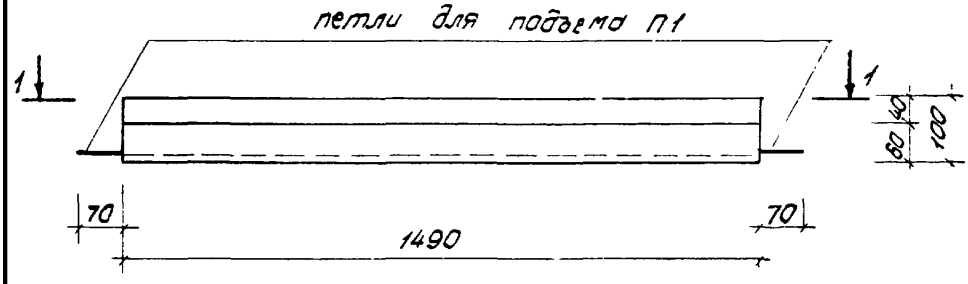

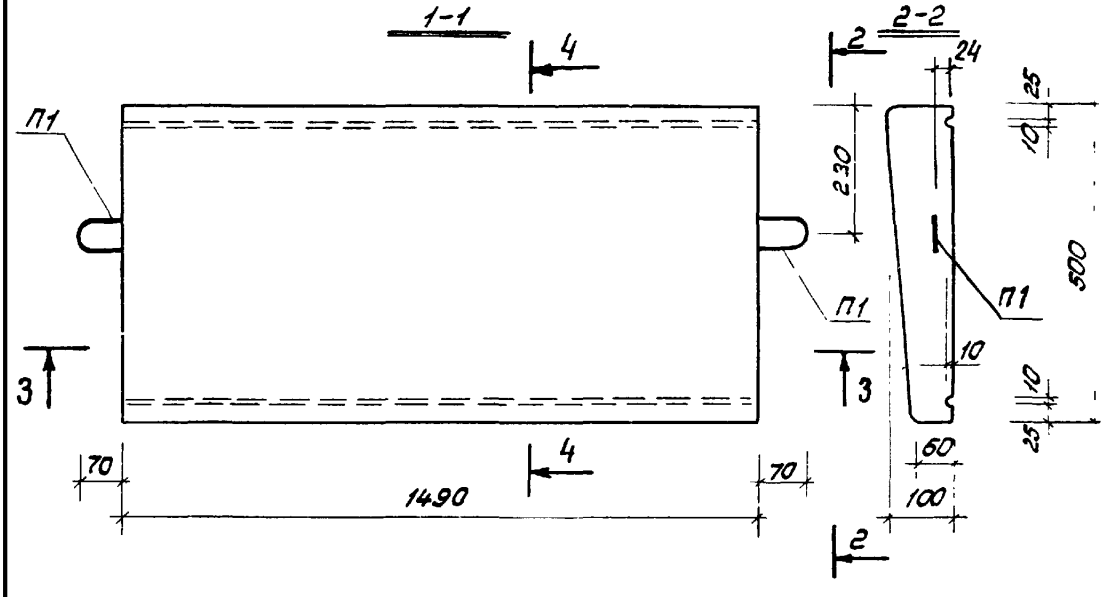

Таблица расхода материалов

марка плиты	длина плиты мм	ширина плиты мм	вес плиты кг	марка бетона	расход бетона м³	расход стали кг/м³
ПП 15-50	1490	500	150	200	0,060	28,3

ТД	Железобетонные парапетные плиты	серия № 1.438-1
1974г	Опалубка парапетной плиты ПП15-50 Таблица расхода материалов	лист 6

3-3

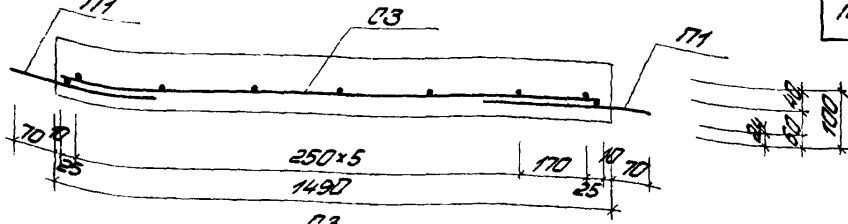

С3

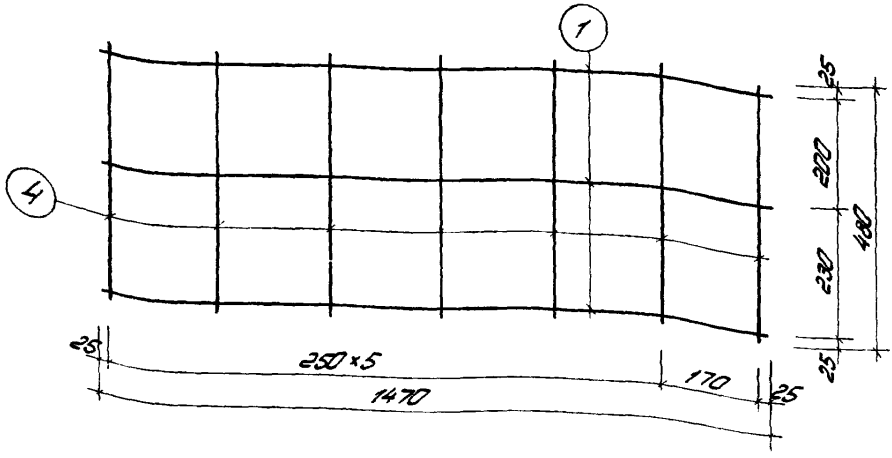

4-4

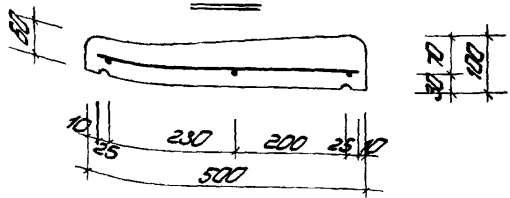

Спецификация и выборка стали

Марка изделия	NN поз.	Эскиз	Ф мм	Длина мм	К-во шт.	Общая длина м	Выборка стали: Ф мм	Выборка стали: общая длина м	Выборка стали: вес кг
С3 шт.1	1	—	4ВI	1470	3	4,41	4ВI	7,77	0,76
	4		4ВI	480	7	3,36			
								Итого:	0,76
П1 шт.2	6		8АI	880	1	1,75	8АI	2,35	0,94
	7	—	8АI	300	1	0,60			
								Итого:	0,94

П1 см. лист 3

ТД	Железобетонные парапетные плиты	Серия № 1.438-1	
1974г	Армирование парапетной плиты ПП15-50 Спецификация и выборка стали	лист	7

ПП 10-50

петли для подъема П1

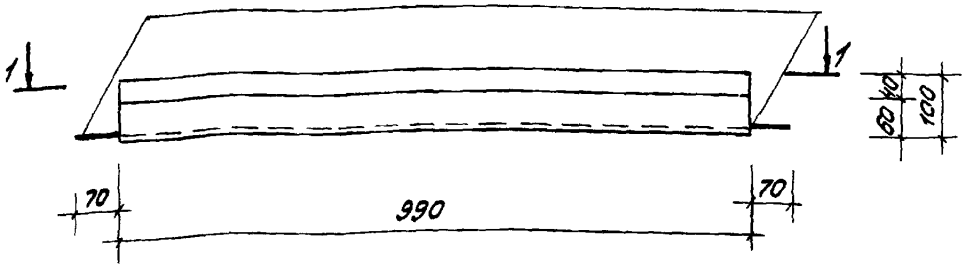

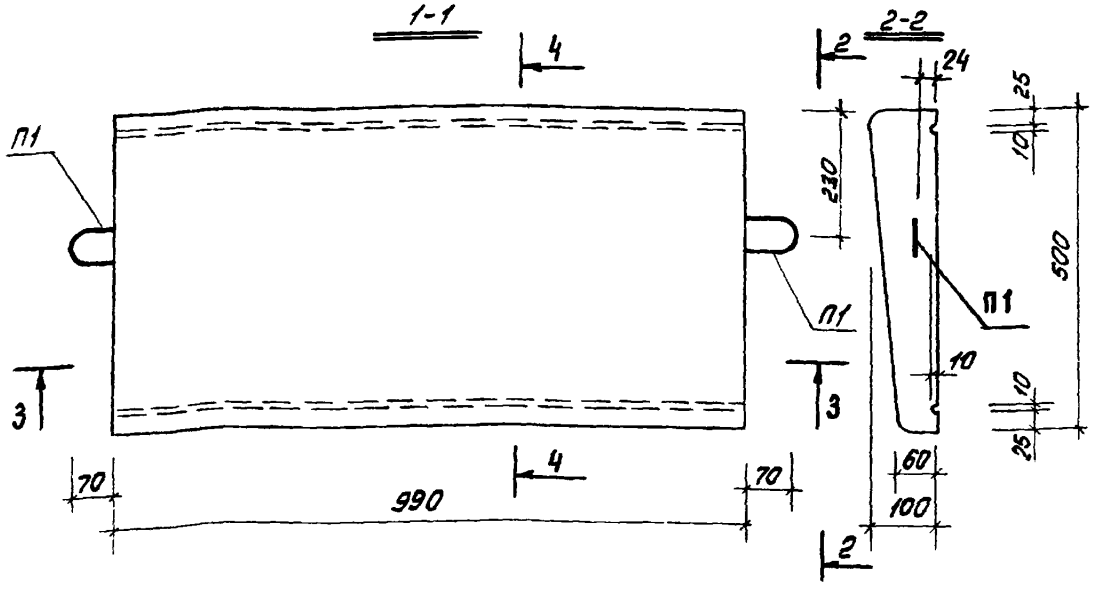

Таблица расхода материалов

марка плиты	длина плиты мм	ширина плиты мм	вес плиты кг	марка бетона	расход бетона м³	расход стали кг/м³
ПП 10-50	990	500	100	200	0,040	31.5

ТД	Железобетонные парапетные плиты	серия № 1.438-1	
1974г	Опалубка парапетной плиты ПП10-50 таблица расхода материалов	лист	8

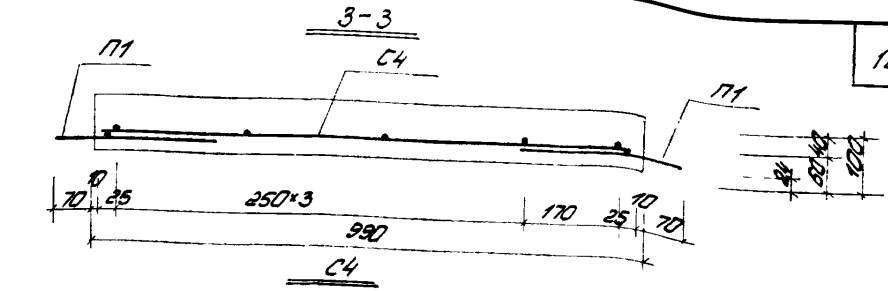

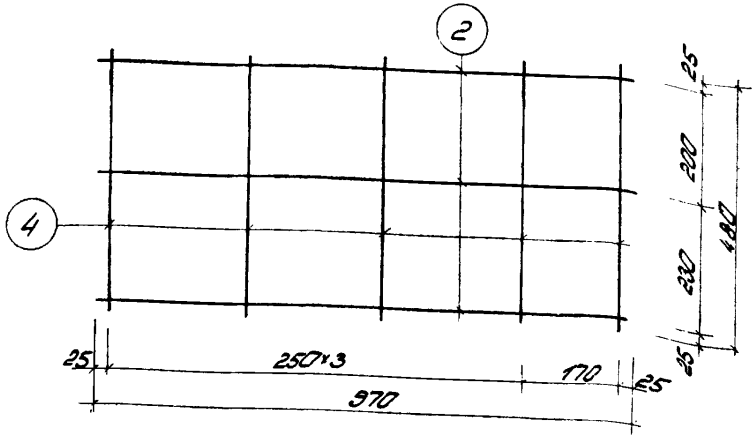

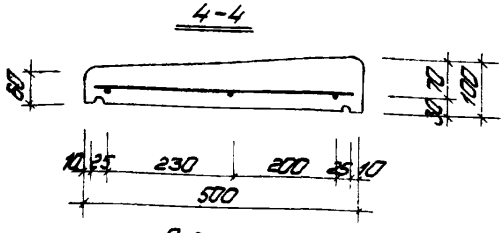

Спецификация и выборка стали

Марка изделия	№№ поз.	Эскиз	Ø мм	Длина мм	К-во штук	Общая длина м	Выборка стали Ø мм	Выборка стали Общая длина м	Выборка стали вес кг
С4 шт.1	2		48I	970	3	2,91	48I	5,31	0,52
	4		48I	480	5	2,40			
						Итого:			0,52
П1 шт.2	6		8AI	880	1	1,75	8AI	2,35	0,74
	7		8AI	300	1	0,60			
						Итого:			0,74

П1 см. лист 3

ПП15-60

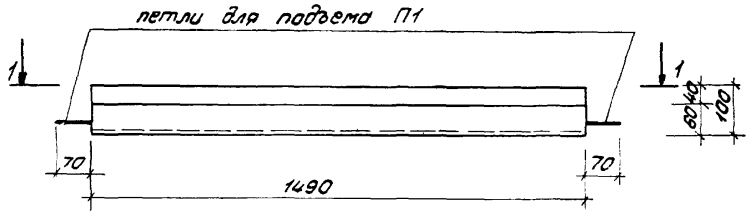

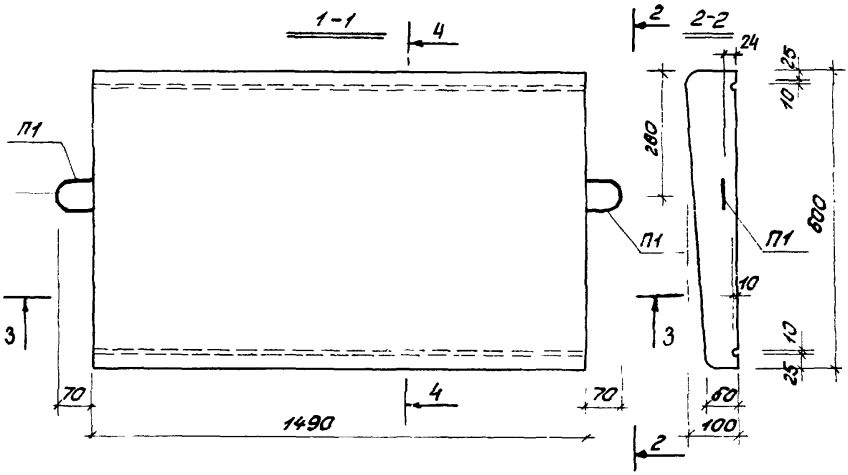

Таблица расхода материалов

Марка плиты	Длина плиты мм	Ширина плиты мм	Вес плиты кг	Марка бетона	Расход бетона м³	Расход стали кг/м³
ПП15-60	1490	600	180	200	0,072	24,5

ТД	Железобетонные парапетные плиты	серия № 1.438-1
1974г	Опалубка парапетной плиты ПП15-60 Таблица расхода материалов	лист 10

3-3

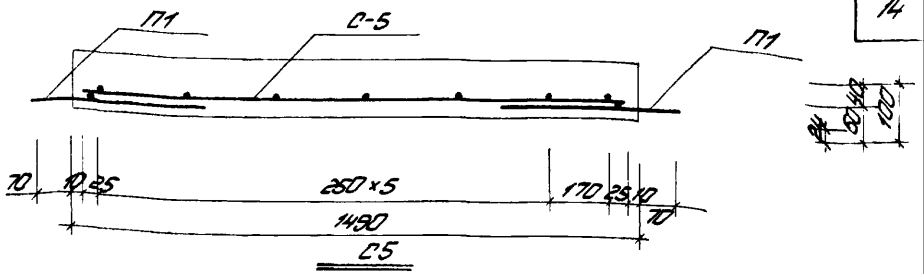

С5

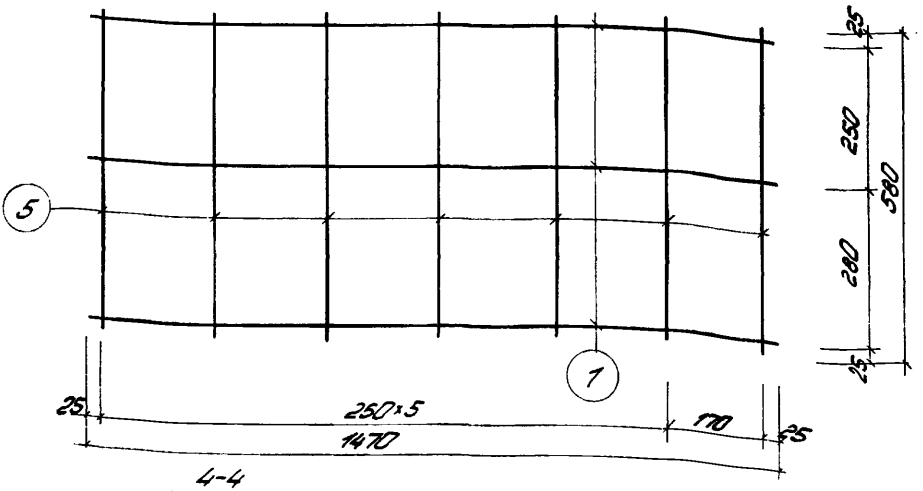

4-4

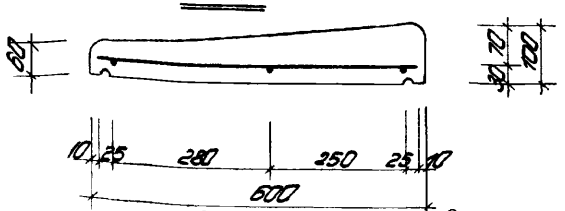

Спецификация и выборка стали

Марка изделия	№№ поз.	Эскиз	Ø мм	Длина мм	К-во шт.	Общая длина м	Выборка стали Ø мм	Выборка стали общая длина м	Выборка стали вес кг
С5 шп.1	1		48I	1470	3	4,41	48I	8,47	0,83
	5		48I	580	7	4,06			
						Итого:			0,83
П1 шп.2	6		8AI	880	1	1,75	8AI	2,35	0,94
	7		8AI	300	1	0,80			
						Итого:			0,94

П1 см. лист 3

ПП10-60

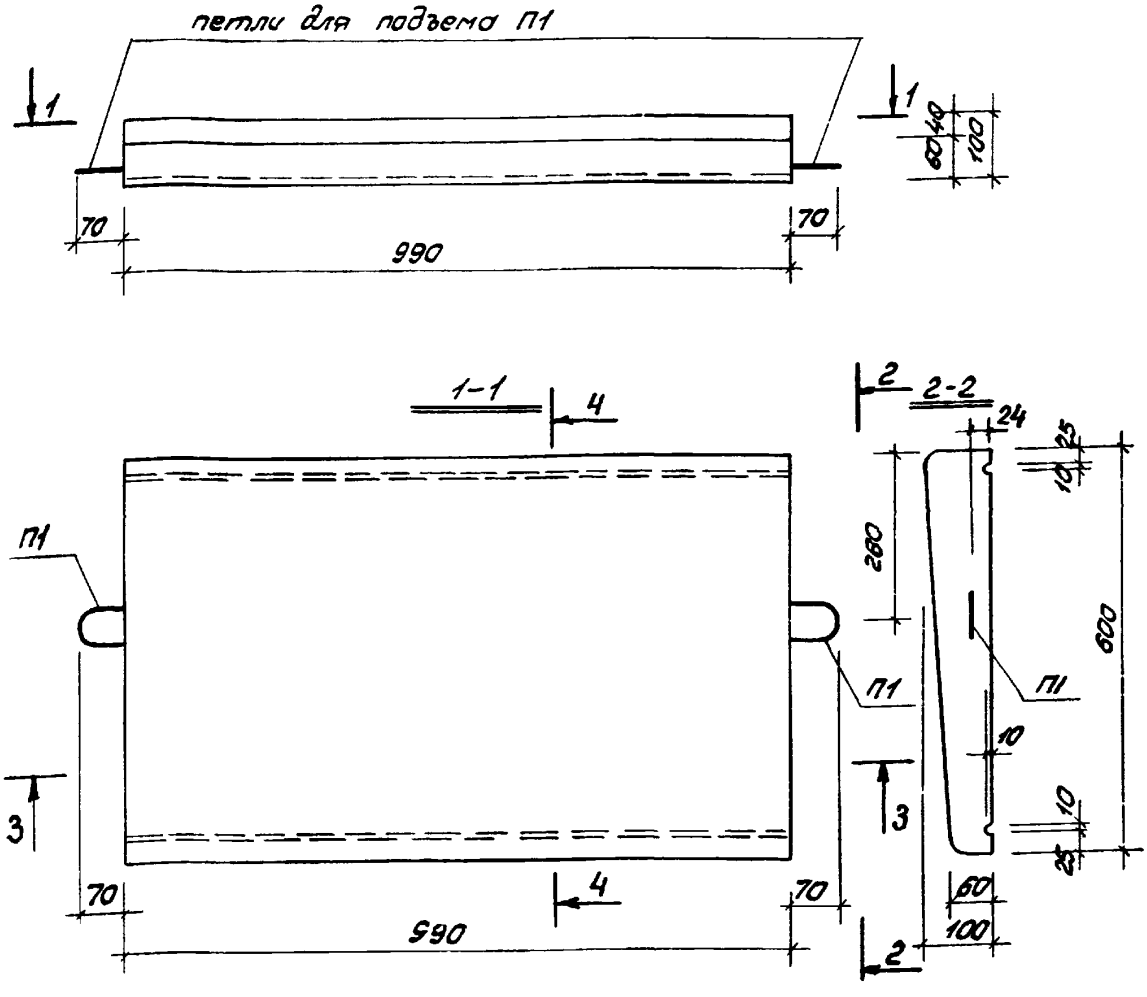

Таблица расхода материалов

марка плиты	длина плиты мм	ширина плиты мм	вес плиты кг	марка бетона	расход бетона м3	расход стали кг/м3
ПП 10-60	990	600	120	200	0,048	31,5

ТД	Железобетонные парапетные плиты	серия № 1.438-1	
1974г	Опалубка парапетной плиты ПП 10-60 Таблица расхода материалов	лист	12

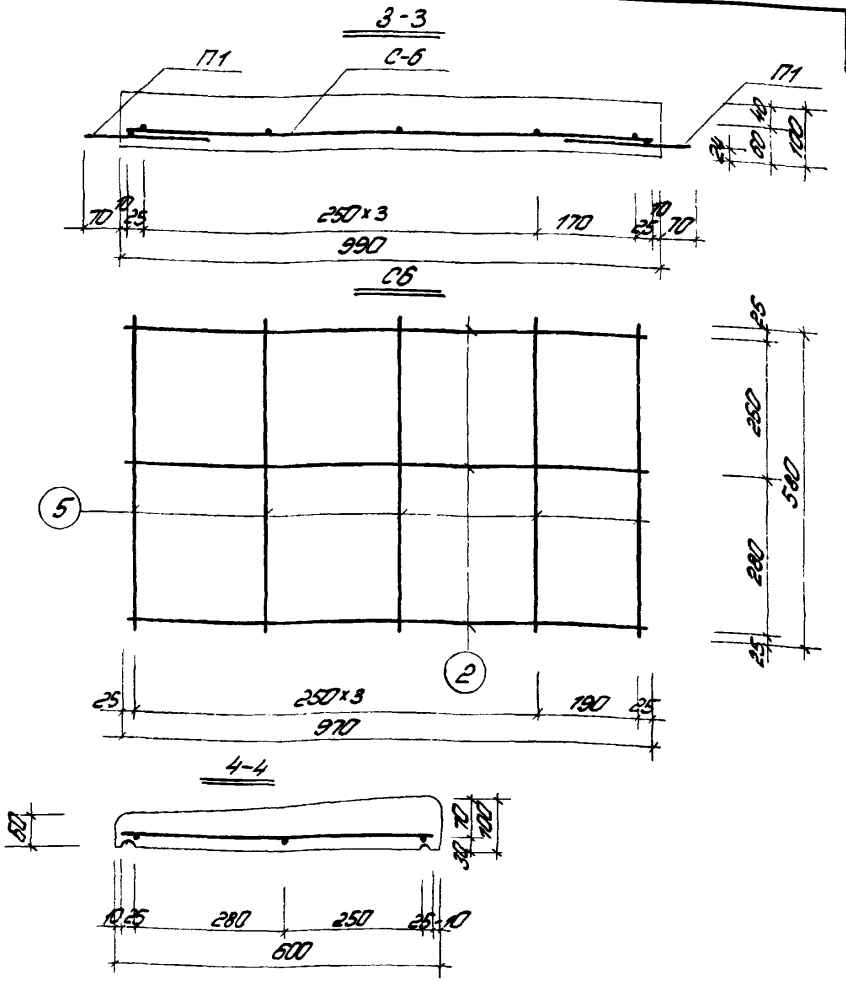

Спецификация и выборка стали

Марка изделия	NN поз.	Эскиз	ф мм	Длина мм	К-во шт.	Общая длина м	Выборка стали ф мм	Выборка стали общая длина	Выборка стали вес кг
С6 шт.1	2		48.I	970	3	2,91	48.I	5,81	0,57
	5		48.I	580	3	2,90			
							Итого:		0,57
П1 шт.2	6		8A.I	880	1	1,75	8A.I	2,36	0,94
	7		8A.I	300	1	0,60			
							Итого:		0,94

П-1 см. лист 3

ТД	Железобетонные пароизоляционные плиты	Серия № 1.438-1
1974г	Армированные пароизоляционные плиты ПП 10-60 Спецификация и выборка стали	лист 13

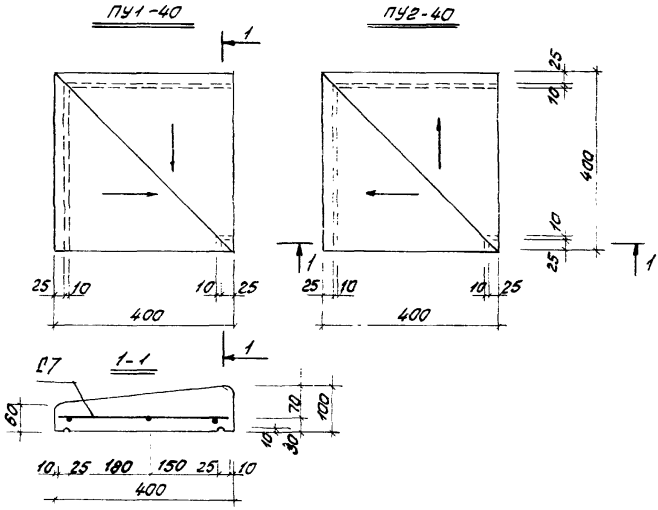

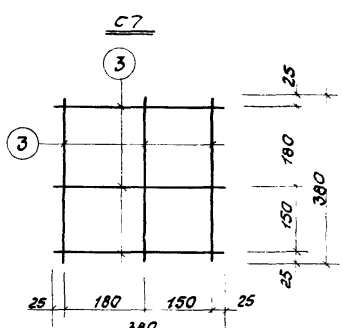

Примечание. Спецификацию и выборку стали, расход материалов – см. лист 17.

ТД	Железобетонные парапетные плиты	серия № 1.438-1
1974г	Опалубка, армирование угловой парапетной плиты ПУ1-40; ПУ2-40	лист 14

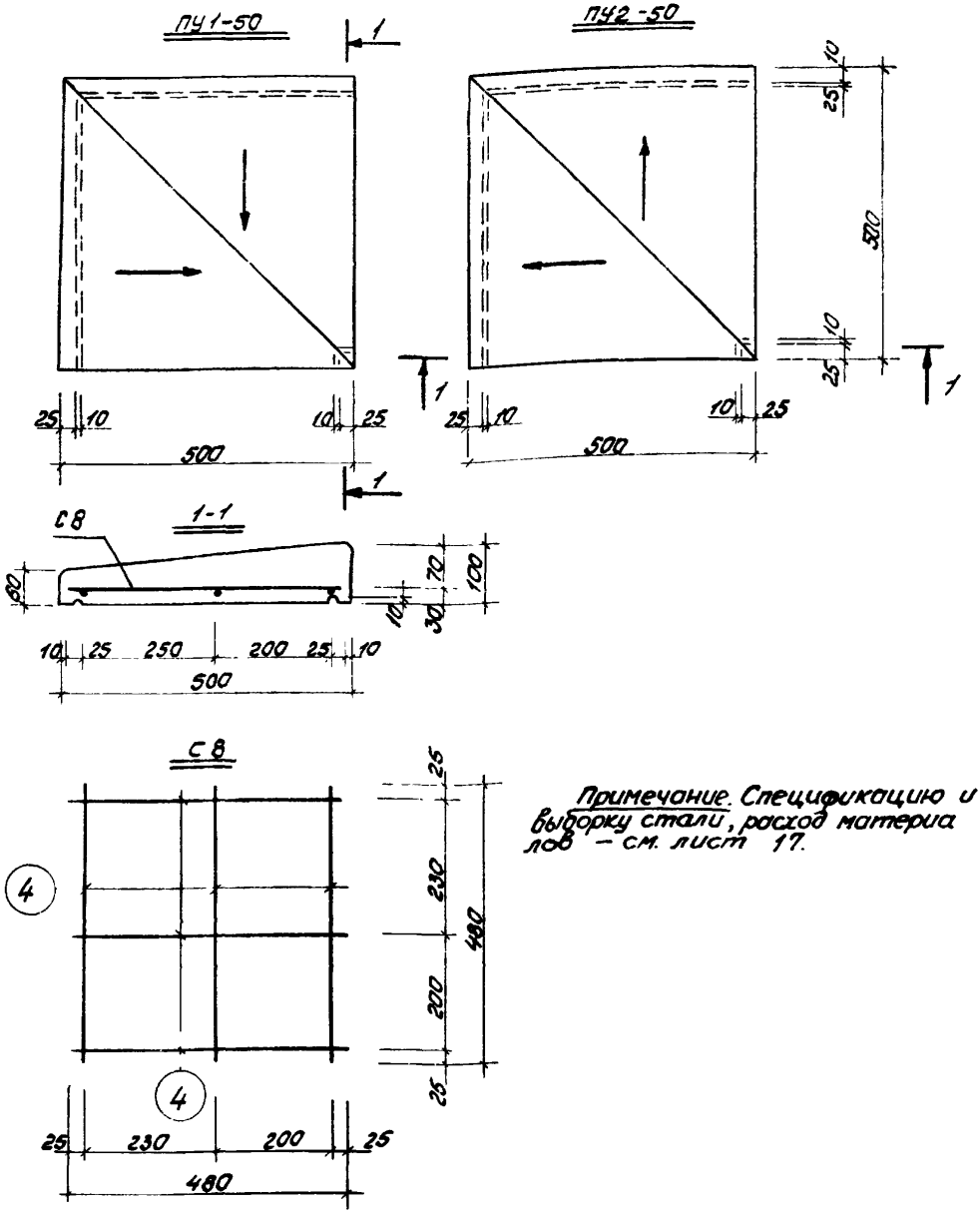

Примечание. Спецификацию и выборку стали, расход материалов – см. лист 17.

ТД	Железобетонные парапетные плиты	серия № 1.438-1	
1974г	Опалубка армирование угловой парапетной плиты ПУ1-50, ПУ2-50	лист	15

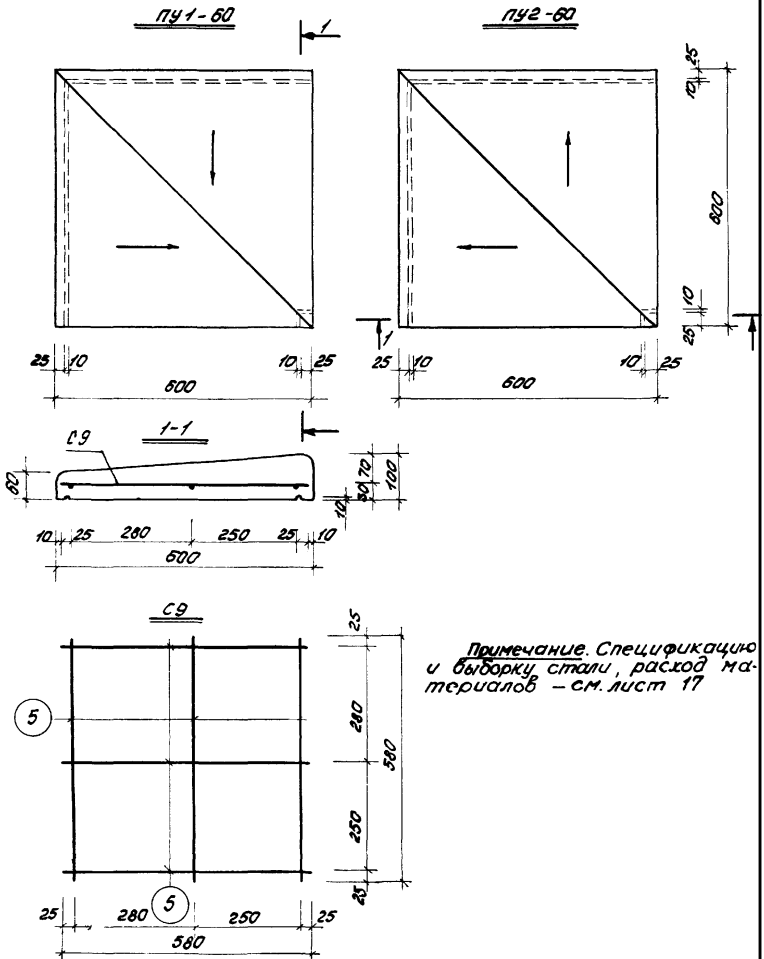

Примечание. Спецификацию и выборку стали, расход материалов – см. лист 17

ТД	Железобетонные парапетные плиты	серия № 1.438-1
1974г	Опалубка, армирование угловой парапетной плиты ПУ1-60 ПУ2-60	лист 16

Спецификация и выборка стали

Марка изделия	№№ поз	Эскиз	ф мм	Длина мм	Кол-во штук	Общая длина мм	Выборка стали ф мм	Выборка стали общая длина м	Выборка стали вес кг
ПУ1-40	3	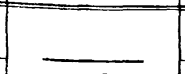	4BI	380	6	2,3	4BI	2,3	0,23
ПУ2-40	3		4BI	380	6	2,3	4BI	2,3	0,23
ПУ1-50	4	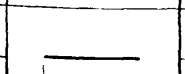	4BI	480	6	2,9	4BI	2,9	0,28
ПУ2-50	4		4BI	480	6	2,9	4BI	2,9	0,28
ПУ1-60	5	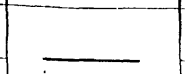	4BI	580	6	3,5	4BI	3,5	0,35
ПУ2-60	5		4BI	580	6	3,5	4BI	3,5	0,35

Таблица расхода материалов

Тип плиты	Марка плиты	Длина плиты мм	Ширина плиты мм	Вес плиты кг	Марка бетона	Расход бетона м3	Расход стали кг/м3
угловая наружная	ПУ1-40	400	400	33	200	0,013	16,9
угловая внутренняя	ПУ2-40	400	400	33	200	0,013	16,9
угловая наружная	ПУ1-50	500	500	50	200	0,020	14,0
угловая внутренняя	ПУ2-50	500	500	50	200	0,020	14,0
угловая наружная	ПУ1-60	600	600	67	200	0,029	11,7
угловая внутренняя	ПУ2-60	600	600	67	200	0,029	11,7

gost.e-ecolog.ru