ГОСУДАРСТВЕННЫЙ КОМИТЕТ СОВЕТА МИНИСТРОВ СССР ПО ДЕЛАМ СТРОИТЕЛЬСТВА

ГОССТРОЙ СССР

ТИПОВЫЕ КОНСТРУКЦИИ И УЗЛЫ

ЗДАНИЙ И СООРУЖЕНИЙ

СЕРИЯ 1.431-15

ПЕРЕГОРОДКИ МНОГОЭТАЖНЫХ ЗДАНИЙ С КАРКАСОМ ПО СЕРИИ ИИ-04

ВЫПУСК 4

СТАЛЬНЫЕ ИЗДЕЛИЯ

РАБОЧИЕ ЧЕРТЕЖИ

Заменена серией 1.030.9-2 вып. 0, 1-7 и 7.85

14367-05

ЦЕНА 0-90

gost.e-ecolog.ru

ЦЕНТРАЛЬНЫЙ ИНСТИТУТ ТИПОВОГО ПРОЕКТИРОВАНИЯ
ГОССТРОЯ СССР

Москва, А-445, Смольная ул., 22

Сдано в печать 1973 г.

Заказ № 166 Тираж 1500 экз.

ГОСУДАРСТВЕННЫЙ КОМИТЕТ СОВЕТА МИНИСТРОВ СССР ПО ДЕЛАМ СТРОИТЕЛЬСТВА

ГОССТРОЙ СССР

ТИПОВЫЕ КОНСТРУКЦИИ И УЗЛЫ

ЗДАНИЙ И СООРУЖЕНИЙ

СЕРИЯ 1.431-15

ПЕРЕГОРОДКИ МНОГОЭТАЖНЫХ ЗДАНИЙ С КАРКАСОМ ПО СЕРИИ ИИ-04

ВЫПУСК 4

СТАЛЬНЫЕ ИЗДЕЛИЯ

РАБОЧИЕ ЧЕРТЕЖИ

РАЗРАБОТАНЫ
ИНСТИТУТАМИ ХАРЬКОВСКИЙ ПРОМСТРОЙНИИПРОЕКТ
И ЦНИИПРОМЗДАНИЙ

УТВЕРЖДЕНЫ
И ВВЕДЕНЫ В ДЕЙСТВИЕ ГОССТРОЕМ СССР
ПОСТАНОВЛЕНИЕ от 20/XII-76г.

1-4367-05 2

Содержание

		Лист	Стр.
Пояснительная записка		1	5
Сетки	С-1 ÷ С-4	2	6
Сетка	С-5	3	7
Сетка	С-6	4	8
Сетка	С-7	5	9
Сетка	С-8	6	10
Сетка	С-9	7	11
Сетка	С-10	8	12
Сетка	С-11	9	13
Сетка	С-12	10	14
Сетка	С-13	11	15
Сетка	С-14	12	16
Сетка	С-15	13	17
Сетка	С-16	14	18
Сетки	С-17, С-18	15	19
Сетки	С-19, С-20	16	20
Сетка	С-21	17	21
Сетки	С-22 ÷ С-24	18	22
Сетка	С-25	19	23

		Лист	Стр.
Сетка	С-26	20	24
Сетка	С-27	21	25
Сетки	С-28 ÷ С-30	22	26
Сетка	С-31	23	27
Сетка	С-32	24	28
Сетка	С-33	25	29
Сетки	С-34, С-35	26	30
Сетки	С-36, С-37	27	31
Сетка	С-38	28	32
Сетка	С-39	29	33
Сетка	С-40	30	34
Сетка	С-41	31	35
Сетки	С-42 ÷ С-44	32	36
Сетка	С-45	33	37
Сетка	С-46	34	38
Сетка	С-47	35	39
Сетка	С-48, С-49	36	40
Сетка	С-50	37	41
Сетка	С-51	38	42
Сетка	С-52	39	43
Сетка	С-53	40	44

Инв. № подл. | Подпись и дата | Взам. инв. №

ТК 1976

Содержание

Серия 1.431-/5

Выпуск 4 | Лист —

	Лист	Стр.
Сетка С-54	41	45
Сетка С-55	42	46
Сетка С-56	43	47
Сетка С-57	44	48
Сетка С-58	45	49
Сетка С-59	46	50
Закладные изделия М-1, М-2	47	51
Закладные изделия М-3, М-4, М-5	48	52
Соединительные изделия МС-1, МС-2, МС-3	49	53
Соединительные изделия МС-4, МС-5, МС-6, МС-7	50	54
Соединительные изделия МС-8, МС-9, МС 0, МС-11, МС-12, МС-13	51	55
Соединительное изделие МС-14	52	56
Соединительные изделия МС-15, МС-16, МС-17, МС-18, МС-19, МС-20	53	57
Пример замены сетки С-5 на сетки, изготавливаемые на многоэлектродных сварочных машинах	54	58

1. Состав серии 1.431-15
Выпуск 0 Материалы для проектирования
Выпуск 1 Монтажные узлы.
Выпуск 2 Панели из различных бетонов
Выпуск 3 Панели из гипсобетона
Выпуск 4 Стальные изделия

2. В настоящем выпуске приведены рабочие чертежи арматурных и закладных изделий.

3. Сварные сетки из стержней ⌀ 5 В I для армирования сплошных панелей изготовляются на многоэлектродных сварных машинах.

Сетки для армирования перегородок с проемами запроектированы из условия их изготовления на одноточечных сварочных машинах. При использовании многоэлектродных точечных машин каждая сетка должна быть заменена на соответствующее количество простых сеток, объединяемых с помощью соединительных стержней, диаметры и количества которых указаны в чертежах. (Пример см. лист 54.) Соединительные стержни привариваются при помощи электросварочных клещей.

4. Сварные сетки ⌀ 5 мм. приняты из обыкновенной гладкой арматурной проволоки по ГОСТ 6727-53*.

Для стержней ⌀ 12 А II и ⌀ 16 А II принята горячекатанная арматурная сталь периодического профиля ГОСТ 5781-75.

Для закладных изделий применена сталь марок Вст 3 кп 2 ГОСТ 380-71*.

Для монтажных петель принята горячекатанная арматурная сталь класса А I ГОСТ 5781-61*.

5. Изготовление, приемка и контроль качества сварных сеток и закладных изделий должны производиться в соответствии с требованиями. ГОСТ 10922-75. Арматура и закладные детали для ж/б. конструкций. Технические требования и методы испытаний" и СН 313-65, Указания по сварке соединений арматуры и закладных деталей железобетонных конструкций.

6. Арматура в панелях ячеистых бетонов должна быть защищена от коррозии. Способы защиты арматуры панелей из ячеистых бетонов от коррозии и составы покрытий принимать в соответствии с. Инструкцией по технологии изготовления изделий из автоклавного ячеистого бетона (СН 277-70), СНиП II-28-73 и таблица 1 Выпуск 0.

Дата выпуска 1976

ТК 1976

Пояснительная записка

Серия 1.431-15
Выпуск 4 Лист 1

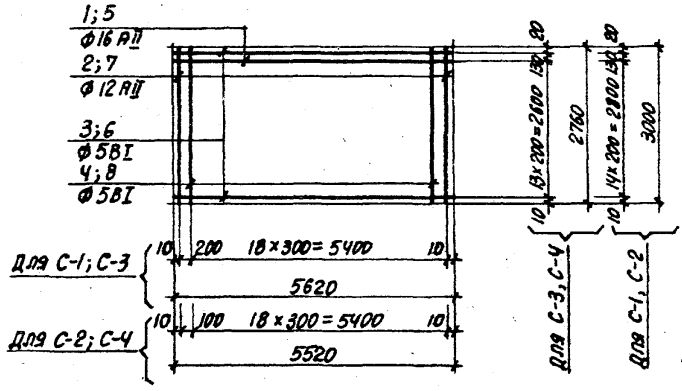

Спецификация и выборка стали на одно изделие

Марка изделия	№ поз.	Ф мм	Длина мм	Кол-во шт.	Выборка стали Ф мм	Общая длина м	Общая масса кг
С-1	1	16 AII	5620	1	5 BI	138.5	21.3
	2	12 AII	3000	2	12 AII	6.0	5.3
	3	5 BI	5620	15	16 AII	5.6	8.8
	4	5 BI	3000	18	Итого		35.4
С-2	2	См. выше	3000	2	5 BI	137.0	21.1
	4	—»—	3000	18	12 AII	6.0	5.3
	5	16 AII	5520	1	16 AII	5.5	8.7
	6	5 BI	5520	15	Итого		35.1
С-3	1	См. выше	5620	1	5 BI	128.5	19.8
	3	—»—	5620	14	12 AII	5.5	4.9
	7	12 AII	2760	2	16 AII	5.6	8.8
	8	5 BI	2760	18	Итого		33.5
С-4	5	См. выше	5520	1	5 BI	127.1	19.6
	6	—»—	5520	14	12 AII	5.5	4.9
	7	—»—	2760	2	16 AII	5.5	8.7
	8	—»—	2760	18	Итого		33.2

ТК 1976	Сетки С-1 ÷ С-4	Серия 1.431-15	
		Выпуск 4	Лист 2

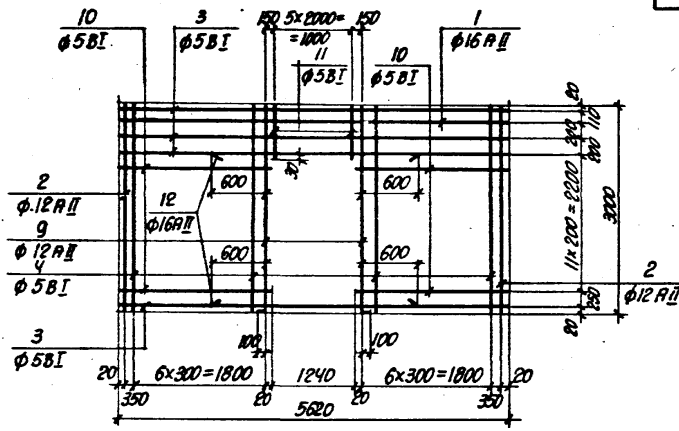

Спецификация и выборка стали на одно изделие

Марка изделия	№ поз.	ф мм	Длина мм	Кол-во шт.	Выборка стали: ф мм	Выборка стали: Общая длина м	Выборка стали: Общая масса кг
С-5	1	16 АII	5620	1	5ВI	110.2	17.0
	2	12 АII	3000	2	12 АII	12.2	10.8
	3	5ВI	5620	4	16 АII	10.5	16.6
	4	5ВI	3000	12	Итого		44.4
	9	12 АII	3100	2			
	10	5ВI	2195	22			
	11	5ВI	560	6			
	12	16 АII	2440	2			

ТК 1976

Сетка С-5

Серия 1.431-/5

Выпуск 4 | Лист 3

14367-05 8

Инв. № подл. | Подпись и дата | Взам. инв. №

Дата выпуска МАЙ 1976г.

ПРОМСТРОЙНИИПРОЕКТ

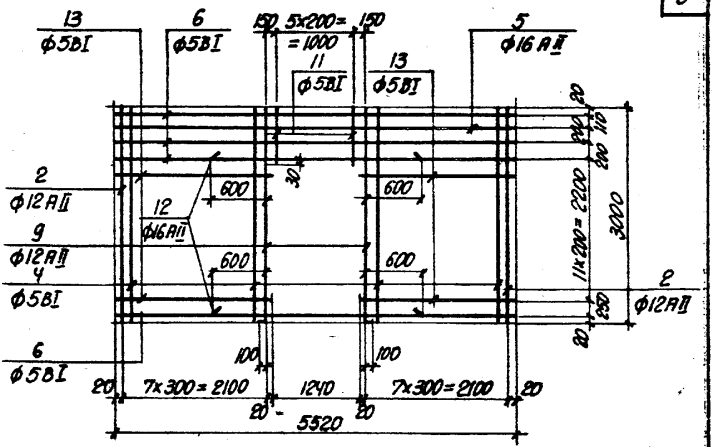

Спецификация и выборка стали на одно изделие

Марка изделия	№ поз.	ф мм	Длина мм	Кол-во шт.	Выборка стали		
					ф мм	Общая длина м	Общая масса кг
С-6	2	12АII	3000	2	5ВI	108.7	16.7
	4	5ВI	3000	12	12АII	12.2	10.8
	5	16АII	5520	1	16АII	10.5	16.6
	6	5ВI	5520	4	Итого		44.1
	9	12АII	3100	2			
	11	5ВI	560	6			
	12	16АII	2480	2			
	13	5ВI	2145	22			

Дата выпуска 1976 г.

ТК 1976

Сетка С-6

Серия 1.431-15

Выпуск 4 | Лист 4

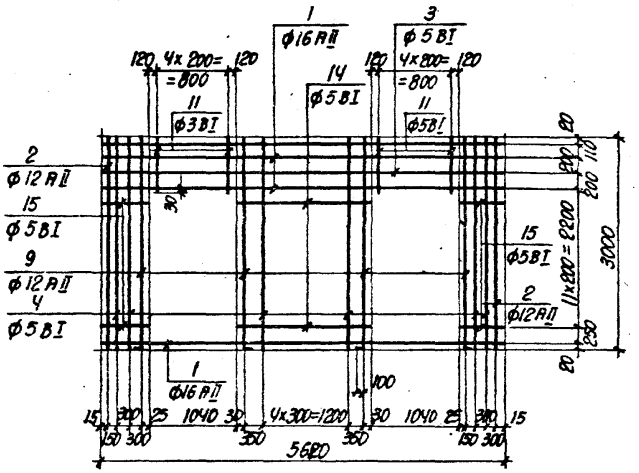

Спецификация и выборка стали на одно изделие

Марка изделия	№ поз.	ф мм	Длина мм	Кол-во шт.	Выборка стали: ф мм	Общая длина м	Общая масса кг
С-7	1	16..II	5620	3	5 BI	82.9	12.8
	2	12 A II	3000	2	12 A II	18.4	16.3
	3	5 BI	5620	2	16 A II	16.9	26.7
	4	5 BI	3000	9	Итого		55.8
	9	12 A II	3100	4			
	11	5 BI	560	10			
	14	5 BI	1960	11			
	15	5 BI	795	22			

Инв. № подл. | Подпись и дата | Взам. инв. №

ТК	Сетка С-7	Серия 1.431-15	
1976		Выпуск 4	Лист 5

14367-05 10

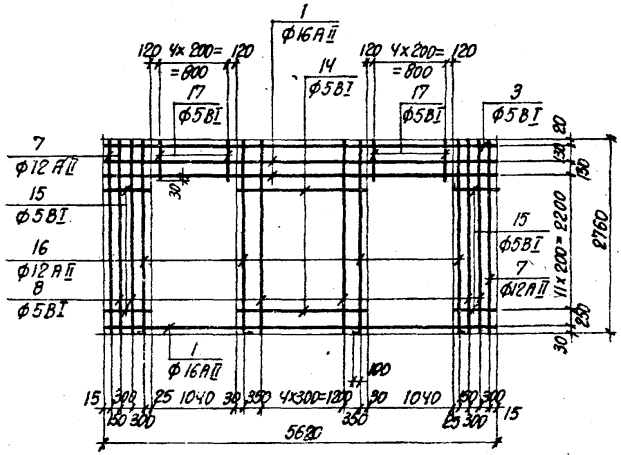

Спецификация и выборка стали на одно изделие

Марка изделия	№ поз.	ф мм	Длина мм	Кол-во шт.	Выборка стали ф мм	Общая длина м	Общая масса кг
С-8	1	16 АII	5620	3	5ВI	72.6	11.2
	3	5ВI	5620	1	12АII	17.0	15.1
	7	12 АII	2760	2	16АII	16.9	26.7
	8	5ВI	2760	9	Итого		53.0
	14	5ВI	1960	11			
	15	5ВI	795	22			
	16	12 АII	2860	4			
	17	5ВI	310	10			

Дата выпуска МАЙ 1976г.

ТК 1976	Сетка С-8	Серия 1.431-15	
		Выпуск 4	Лист 6

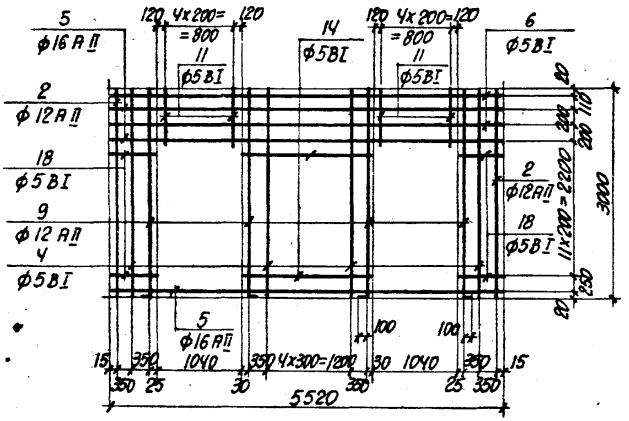

Марка изделия	№ поз.	ф мм	Длина мм	Кол-во шт.	Выборка стали		
					ф мм	Общая длина м	Общая масса кг
С-9	2	12 А II	3000	2	5 В I	75.6	11.7
	4	5 В I	3000	7	12 А II	18.4	16.3
	5	16 А II	5520	3	16 А II	16.6	26.2
	6	5 В I	5520	2	Итого		54.2
	9	12 А II	3100	4			
	11	5 В I	560	10			
	14	5 В I	1960	11			
	18	5 В I	745	22			

Инв. № подл. | Подп. и дата | Взам. инв. №

ТК 1976

Сетка С-9

Серия 1.431-15

Выпуск 4 | Лист 7

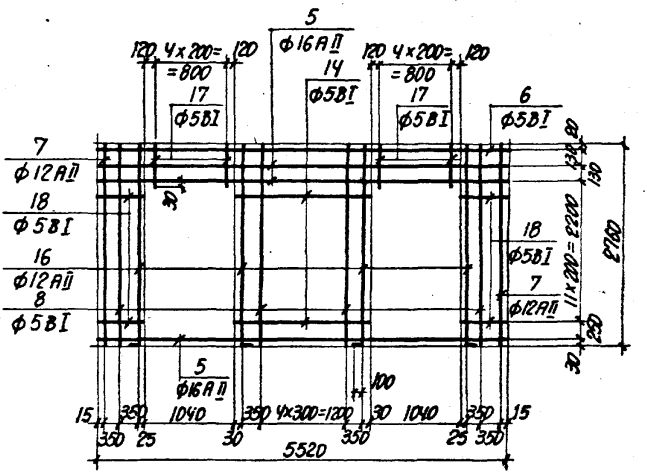

Марка изделия	№ поз.	Ф мм	Длина мм	Кол-во шт.	Выборка стали		
					Ф мм	Общая длина м	Общая масса кг.
С-10	5	16АII	5520	3	5ВI	65.9	10.1
	6	5ВI	5520	1	12АII	17.0	15.1
	7	12АII	2760	2	16АII	16.6	26.2
	8	5ВI	2760	7	Итого		51.4
	14	5ВI	1960	11			
	16	12АII	2060	4			
	17	5ВI	310	10			
	18	5ВI	745	22			

ТК 1976

Сетка С-10

Серия 1.431-15

Выпуск 4 | Лист 8

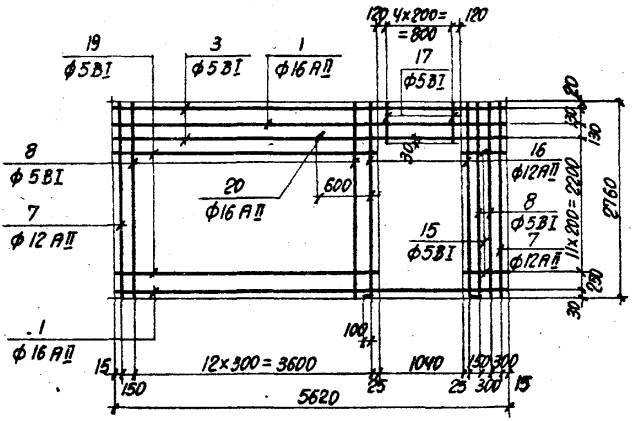

Марка изделия	№ поз.	ф мм	Длина мм	Кол-во шт.	Выборка стали		
					ф мм	Общая длина м	Общая масса кг
С-11	1	16АII	5620	2	5ВI	101.9	15.7
	3	5ВI	5620	2	12АII	11.2	9.9
	7	12АII	2760	2	16АII	13.7	21.6
	8	5ВI	2760	14	Итого		47.2
	15	5ВI	795	11			
	16	12АII	2860	2			
	17	5ВI	310	5			
	19	5ВI	3795	11			
	20	16АII	2460	1			

Инв. № подл. | Подпись и дата | Взам. инв. №

ТК 1976

Сетка С-11

Серия 1.431-15

Выпуск 4 | Лист 9

14367-05 14

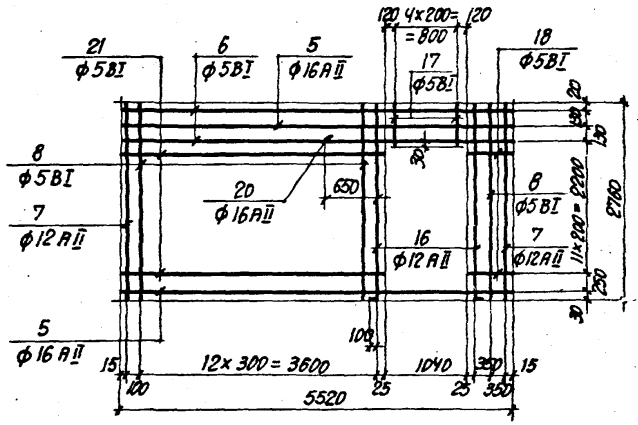

Спецификация и выборка стали на одно изделие

Марка изделия	№ поз.	ф мм	Длина мм	Кол-во шт.	Выборка стали		
					ф мм	Общая длина м	Общая масса кг
С-12	5	16АII	5520	2	5ВI	97.9	15.1
	6	5ВI	5520	2	12АII	11.2	9.9
	7	12АII	2760	2	16АII	13.5	21.3
	8	5ВI	2760	13	Итого		46.3
	16	12АII	2860	2			
	17	5ВI	310	5			
	18	5ВI	745	11			
	20	16АII	2460	1			
	21	5ВI	3745	11			

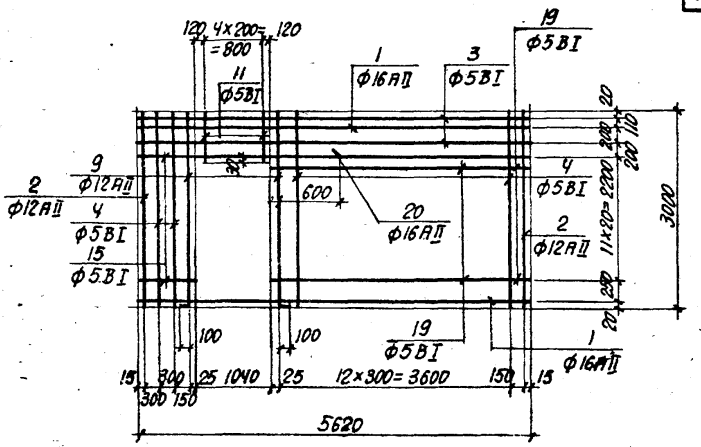

Спецификация и выборка стали на одно изделие

Марка изделия	№ поз.	ф мм	Длина мм	Кол-во шт.	Выборка стали: ф мм	Общая длина м	Общая масса кг
С-13	1	16 АII	5620	2	5ВI	107.1	16.5
	2	12 АII	3000	2	12АII	12.1	10.7
	3	5ВI	5620	2	16АII	13.8	21.8
	4	5ВI	3000	14		Итого	49.0
	9	12АII	3100	2			
	11	5ВI	560.	6			
	15	5ВI	795	11			
	19	5ВI	3795	11			
	20	16АII	2460	1			

Дата выпуска МАЙ

ТК	Сетка С-13	Серия 1.431-15	
1976		Выпуск	Лист
		4	11

14367-05 16

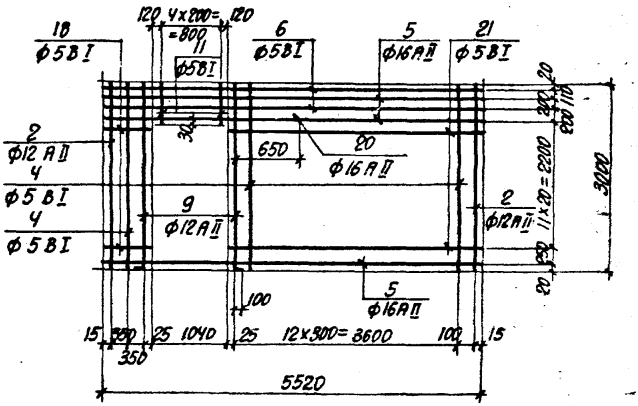

Спецификация и выборка стали на одно изделие

Марка изделия	№ поз.	ф мм	Длина мм	Кол-во шт.	Выборка стали		
					ф мм	Общая длина м	Общая масса кг
С-14	2	12АII	3000	2	5ВI	102.8	15.8
	4	5ВI	3000	13	12АII	12.2	10.8
	5	16АII	5520	2	16АII	13.6	21.5
	6	5ВI	5520	2	Итого		48.1
	9	12АII	3100	2			
	11	5ВI	560	6			
	18	5ВI	745	11			
	20	16АII	2460	1			
	21	5ВI	3745	11			

ТК 1976

Сетка С-14

Серия 1.431-15

Выпуск 4 | Лист 12

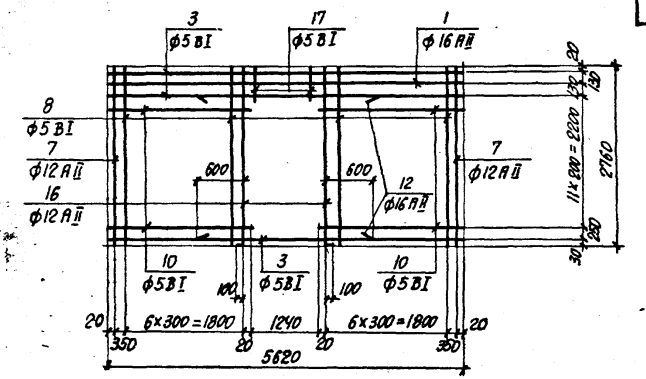

Спецификация и выборка стали на одно изделие

Марка изделия	№ поз.	ф мм	Длина мм	Кол-во шт.	Выборка стали		
					ф мм	Общая длина м	Общая масса кг
С-15	1	16 AII	5620	1	5 BI	99.8	15.4
	3	5 BI	5620	3	12 AII	11.2	9.9
	7	12 AII	2760	2	16 AII	8.1	12.8
	8	5 BI	2760	12	Итого		38.1
	10	5 BI	2195	22			
	12	16 AII	2480	1			
	16	12 AII	2860	2			
	17	5 BI	310	5			

ТК 1976

Сетка С-15

Серия 1.431-15
Выпуск 4
Лист 13

Дата выпуска 1976

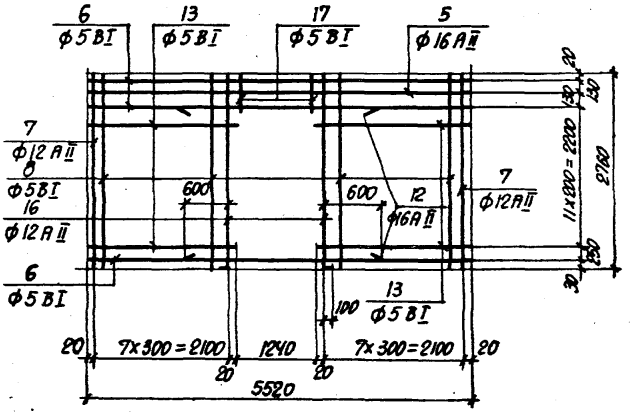

Спецификация и выборка стали на одно изделие

Марка изделия	№ поз.	ф мм	Длина мм	Кол-во шт.	Выборка стали		
					ф мм	Общая длина м	Общая масса кг
С-16	5	16 AII	5520	1	5 BI	79	12.2
	6	5 BI	5520	3	12 AII	11.2	9.9
	7	12 AII	2760	2	16 AII	8	12.6
	8	5 BI	2760	5	Итого		34.7
	12	16 AII	2500	1			
	13	5 BI	2145	22			
	16	12 AII	2860	2			
	17	5 BI	310	5			

ТК 1976

Сетка С-16

Серия 1.431-15
Выпуск 4 Лист 14

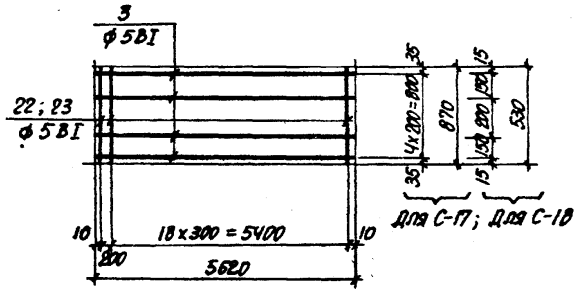

Спецификация и выборка стали на одно изделие.

Марка изделия	№ поз.	ф мм	Длина мм	Кол-во шт.	Выборка стали ф мм	Выборка стали общая длина м	Выборка стали общая масса кг
С-17	3	5ВI	5620	5	5ВI	45.6	7.0
	22	5ВI	870	20			
С-18	3	См. выше	5620	4	5ВI	33.1	5.1
	23	5ВI	530	20			

ТК 1976

Сетки С-17, С-18

Серия 1.431-15

Выпуск 4 | Лист 15

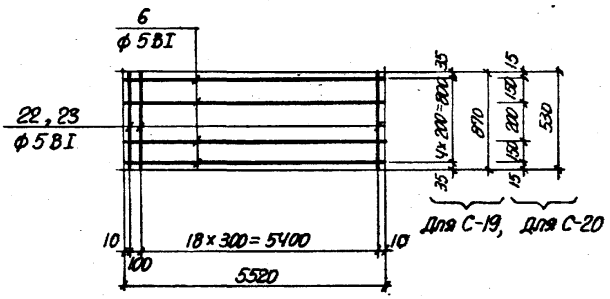

Спецификация и выборка стали на одно изделие

Марка изделия	№ поз.	ф мм	Длина мм	Кол-во шт.	Выборка стали ф мм	Общая длина м	Общая масса кг
С-19	6	5ВI	5520	5	5ВI	45.1	7.0
	22	5ВI	870	20			
С-20	6	См. выше	5520	4	5ВI	32.7	5.0
	23	5ВI	530	20			

ДАТА ВЫПУСКА МАЙ 1976

ТК 1976	Сетки С-19, С-20	Серия 1431-15	
		Выпуск 4	Лист 16

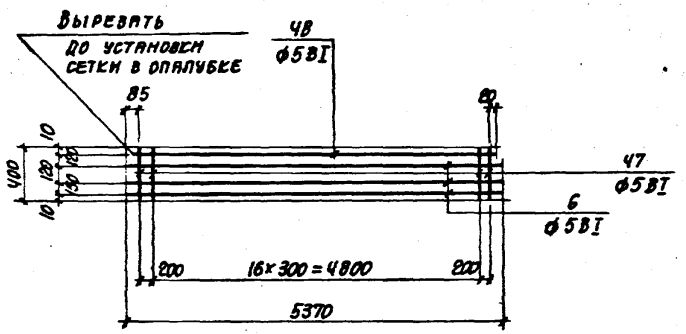

Спецификация и выборка стали на одно изделие

Марка изделия	№ поз	ф мм	Длина мм	Кол-во шт.	Выборка стали		
					ф мм	Общая длина м	Общая масса кг
С-21	6	5ВI	5370	3	5ВI	29.5	4.5
	Ч7	5ВI	400	19			
	Ч8	5ВI	5240	1	Итого		4.5

ТК

1976

Дата выпуска

Сетка С-21

Серия 1.431-15

Выпуск 4 | Лист 17

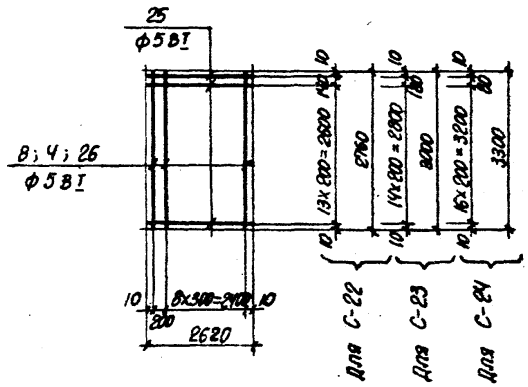

Спецификация и выборка стали на одно изделие

Марка изделия	№ поз.	ф мм	Длина мм	Кол-во шт.	Выборка стали ф мм	Общая длина м	Общая масса кг
С-22	8	5ВI	2760	10	5ВI	67.0	10.3
	25	5ВI	2620	15			
С-23	4	5ВI	3000	10	5ВI	72.1	11.1
	25	См. выше	2620	16			
С-24	25	См. выше	2620	18	5ВI	80.3	12.3
	26	5ВI	3300	10			

ТК 1976	Сетки С-22 ÷ С-24	Серия 1.431-15	
		Выпуск	Лист
		4	18

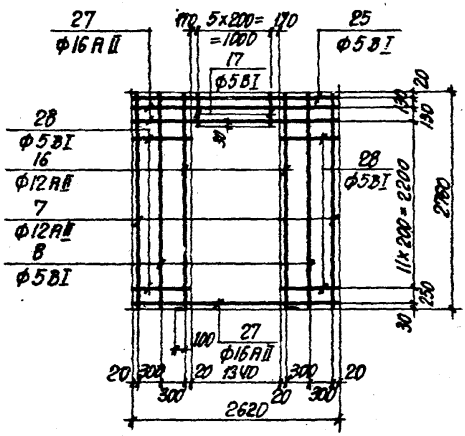

Спецификация и выборка стали на одно изделие

Марка изделия	№ поз.	ф мм	Длина мм	Кол-во шт.	Выборка стали		
					ф мм	Общая длина м	Общая масса кг
С-25	7	12АII	2760	2	5ВI	27.9	4.3
	8	5ВI	2760	2	12АII	11.2	10.0
	16	12АII	2860	2	16АII	5.3	8.4
	17	5ВI	310	6	Итого		22.7
	25	5ВI	2620	2			
	27	16АII	2620	2			
	28	5ВI	695	22			

Дата выпуска 1976

ТК

Сетка С-25

Серия 1.431-15

Выпуск 4 | Лист 19

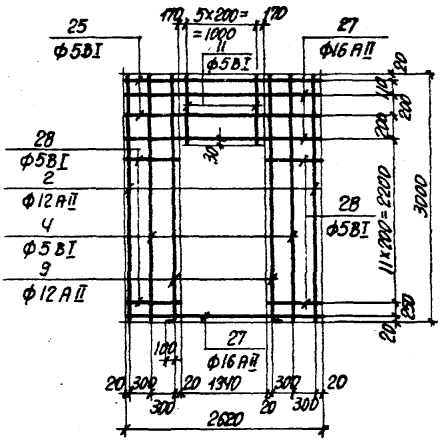

Спецификация и выборка стали на одно изделие

Марка изделия	№ поз.	ф мм	Длина мм	Кол-во шт.	Выборка стали		
					ф мм	Общая длина м	Общая масса кг
С-26	2	12АII	3000	2	5ВI	29.9	4.6
	4	5ВI	3000	2	12АII	12.2	10.8
	9	12АII	3100	2	16АII	7.9	12.5
	11	5ВI	560	6	Итого		27.9
	25	5ВI	2620	2			
	27	16АII	2620	3			
	28	5ВI	695	22			

ТК 1976	Сетка С-26	Серия 1.431-1/5	
		Выпуск 4	Лист 20

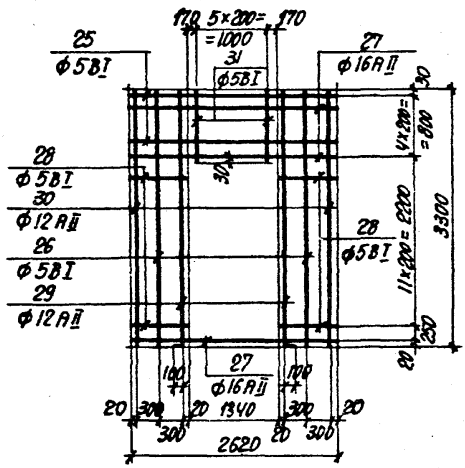

Спецификация и выборка стали на одно изделие

Марка изделия	№ поз.	ф мм	Длина мм	Кол-во шт.	Выборка стали: ф мм	Общая длина м	Общая масса кг
С-27	25	5ВI	2620	3	5ВI	37.6	5.8
	26	5ВI	3300	2	12АII	13.4	11.9
	27	16АII	2620	3	16АII	7.9	12.6
	28	5ВI	695	22	Итого		30.3
	29	12АII	3400	2			
	30	12АII	3300	2			
	31	5ВI	860	6			

ТК 1976

Сетка С-27

Серия 1.431-15

Выпуск 4 | Лист 21

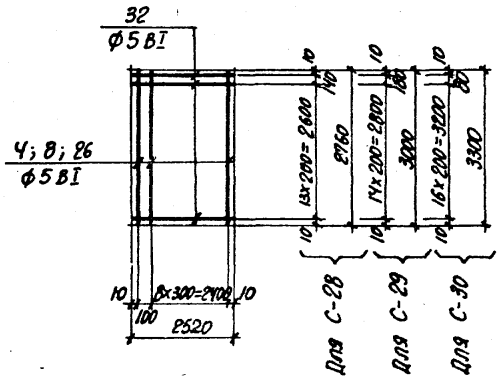

Спецификация и выборка стали на одно изделие

Марка изделия	№ поз.	ф мм	Длина мм	Кол-во шт.	Выборка стали		
					ф мм	Общая длина м	Общая масса кг
С-28	8	5ВI	2760	10	5ВI	65.6	10.1
	32	5ВI	2520	15			
С-29	Ч	5ВI	3000	10	5ВI	70.5	10.9
	32	См. выше	2520	16			
С-30	26	5ВI	3300	10	5ВI	78.5	12.1
	32	См. выше	2520	18			

ТК 1976

Сетки С-28 ÷ С-30

Серия 1.431-15
Выпуск 4 Лист 22

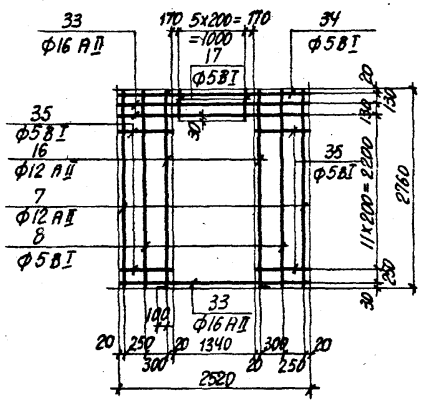

Спецификация и выборка стали на одно изделие

Марка изделия	№ поз.	ф мм	Длина мм	Кол-во шт.	Выборка стали: ф мм	Общая длина м	Общая масса кг
С-31	7	12 AII	2760	2	5 BI	26.6	4.1
	8	5 BI	2760	2	12 AII	11.2	10.0
	16	12 AII	2860	2	16 AII	7.6	12.2
	17	5 BI	310	6	Итого		26.3
	33	16 AII	2520	3			
	34	5 BI	2520	2			
	35	5 BI	645	22			

Инв. № подл. | Подпись и дата | Взам. инв. №

ТК	Сетка С-31	Серия 1.431-1/5	
Дата выпуска 1976		Выпуск 4	Лист 23

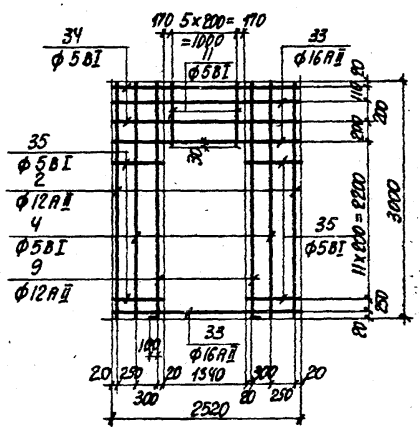

Спецификация и выборка стали на одно изделие

Марка изделия	№ поз.	ф мм	Длина мм	Кол-во шт.	Выборка стали		
					ф мм	Общая длина м	Общая масса кг
С-32	2	12АII	3000	2	5ВI	28.6	4.4
	4	5ВI	3000	2	12АII	12.2	10.8
	9	12АII	3100	2	16АII	7.6	12.0
	11	5ВI	560	6	Итого		27.2
	33	16АII	2520	3			
	34	5ВI	2580	2			
	35	5ВI	645	22			

ТК 1976

Сетка С-32

Серия 1.431-15

Выпуск 4 | Лист 24

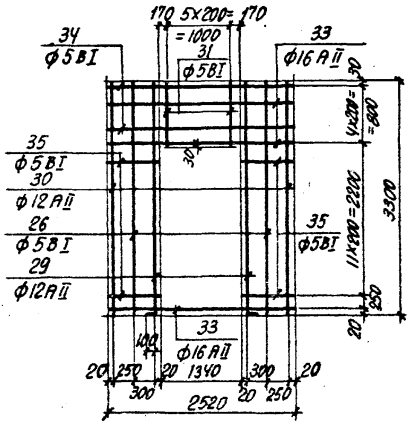

Спецификация и выборка стали на одно изделие

Марка изделия	№ поз.	ф мм	Длина мм	Кол-во шт.	Выборка стали ф мм	Общая длина м	Общая масса кг
С-33	26	5ВI	3300	2	5АI	33.5	5.2
	27	12АII	3400	2	12АII	13.4	11.9
	30	12АII	3300	2	16АII	7.6	12.0
	31	5ВI	860	6	Итого		29.1
	33	16АII	2520	3			
	34	5ВI	2520	3			
	35	5ВI	645	22			

ТК 1976

Сетка С-33

Серия 1.431-15
Выпуск 4 | Лист 25

14367-05 30

Промстройниипроект
Дата выпуска май 1976г.

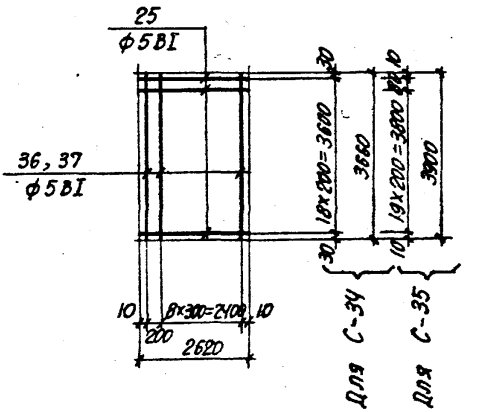

Спецификация и выборка стали на одно изделие

Марка изделия	№ поз.	ф мм	Длина мм	Кол-во шт.	Выборка стали		
					ф мм	Общая длина м	Общая масса кг
С-34	25	5ВI	2620	19	5ВI	86.6	13.3
	36	5ВI	3660	10			
С-35	25	См. выше	2620	21	5ВI	94.2	14.5
	37	5ВI	3900	10			

ТК 1976

Сетки С-34, С-35

Серия 1.431-15
Выпуск 4 | Лист 26

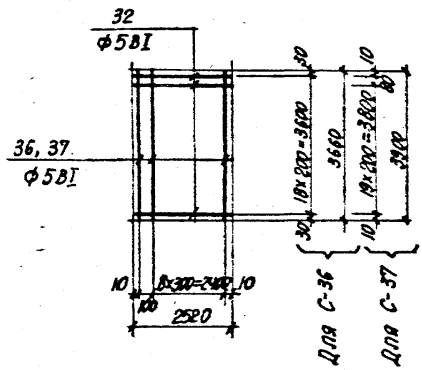

Спецификация и выборка стали на одно изделие

Марка изделия	№ поз.	ф мм	Длина мм	Кол-во шт.	Выборка стали: ф мм	Выборка стали: Общая длина м	Выборка стали: Общая масса кг
С-36	32	5ВI	2520	19	5ВI	84.7	13.0
	36	5ВI	3660	10			
С-37	32	См. выше	2520	21	5ВI	92.1	14.2
	37	5ВI	3900	10			

Дата выпуска 1976

ТК

Сетки С-36, С-37

Серия 1.431-15

Выпуск 4 | Лист 27

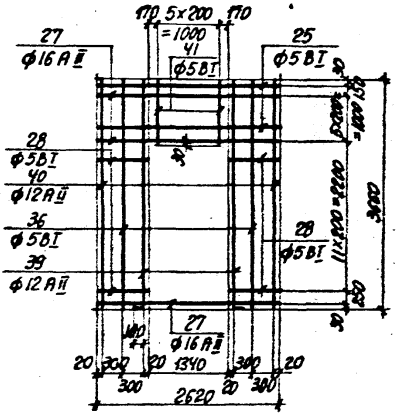

Спецификация и выборка стали на одно изделие

Марка изделия	№ поз.	ф мм	Длина мм	Кол-во шт.	Выборка стали		
					ф мм	Общая длина м	Общая масса кг
С-38	25	5 В I	2620	5	5 В I	43.0	6.6
	27	16 А II	2620	3	12 А II	14.8	13.1
	28	5 В I	695	22	16 А II	7.9	12.5
	36	5 В I	3660	2	Итого		32.2
	39	12 А II	3760	2			
	40	12 А II	3660	2			
	41	5 В I	1210	6			

ТК 1976

Сетка С-38

Серия 1.431-15

Выпуск 4 | Лист 28

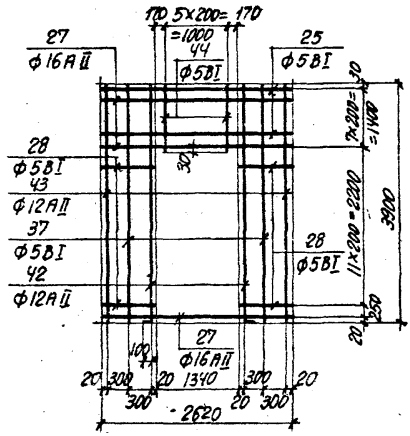

Спецификация и выборка стали на одно изделие

Марка изделия	№ поз.	ф мм	Длина мм	Кол-во шт.	Выборка стали		
					ф мм	Общая длина м	Общая масса кг
С-39	25	5ВI	2620	6	5ВI	50.3	7.7
	27	16АII	2620	3	12АII	15.8	14.0
	28	5ВI	695	22	16АII	7.9	12.6
	37	5ВI	3900	2	Итого		34.3
	42	12АII	4000	2			
	43	12АII	3900	2			
	44	5ВI	1460	6			

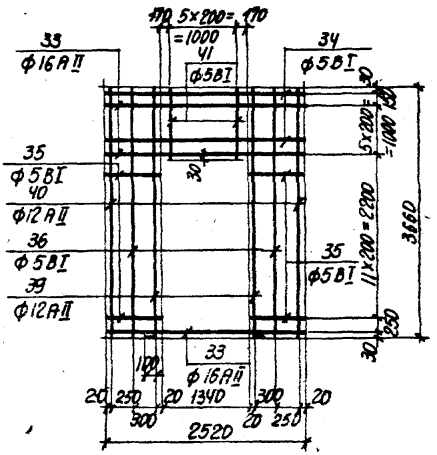

Спецификация и выборка стали на одно изделие

Марка изделия	№ поз.	ф мм	Длина мм	Кол-во шт.	Выборка стали		
					ф мм	Общая длина м	Общая масса кг
С-40	33	16AII	2520	3	5BI	41.4	6.4
	34	5BI	2520	5	12AII	14.8	13.2
	35	5BI	645	22	16AII	7.6	12.0
	36	5BI	3660	2	Итого		31.6
	39	12AII	3760	2			
	40	12AII	3660	2			
	41	5BI	1210	6			

ТК 1976

Сетка С-40

Серия 1.431-15

Выпуск 4 | Лист 30

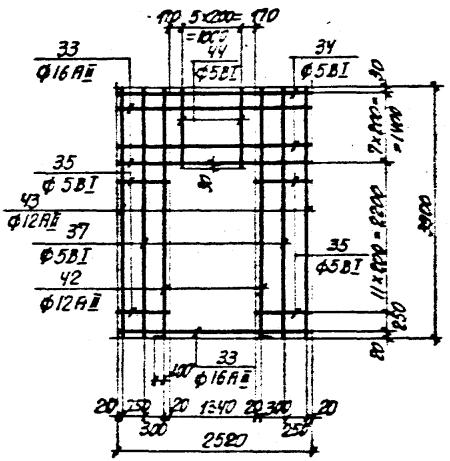

Спецификация и выборка стали на одно изделие

Марка изделия	№ поз.	ф мм	Длина мм	Кол-во шт.	Выборка стали: ф мм	Выборка стали: общая длина м	Выборка стали: общая масса кг
С-41	33	16 АII	2520	3	5 ВI	45.9	7.1
	34	5 ВI	2520	6	12 АII	15.8	14.0
	35	5 ВI	645	22	16 АII	7.6	12.0
	37	5 ВI	3900	2	Итого		33.1
	42	12 АII	4000	2			
	43	12 АII	3900	2			
	44	5 ВI	1460	6			

ТК 1976

Сетка С-41

Серия 1.431-15

Выпуск 4 | Лист 31

Дата выпуска 1976

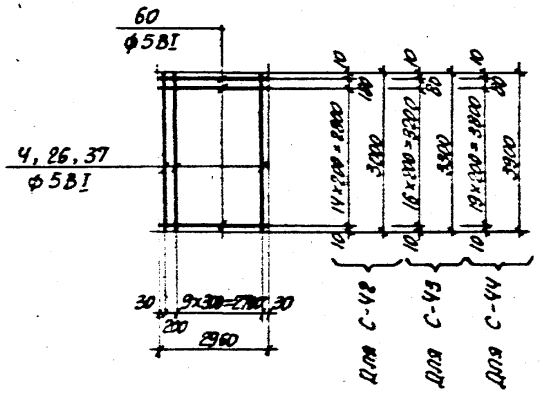

Спецификация и выборка стали на одно изделие

Марка изделия	№ поз.	ф мм	Длина мм	Кол-во шт.	Выборка стали ф мм	Выборка стали общая длина м	Выборка стали общая масса кг
С-42	Ч	5ВI	3000	11	5ВI	80.4	12.4
	60	5ВI	2960	16			
С-43	26	5ВI	3300	11	5ВI	89.6	13.8
	60	См. выше	2960	18			
С-44	37	5ВI	3900	11	5ВI	105.0	16.2
	60	См. выше	2960	21			

Инв. № подл. | Подпись и дата | Взам. инв. №

Дата выпуска 1976

ТК

Сетки С-42 ÷ С-44

Серия 1.431-15
Выпуск Ч
Лист 32

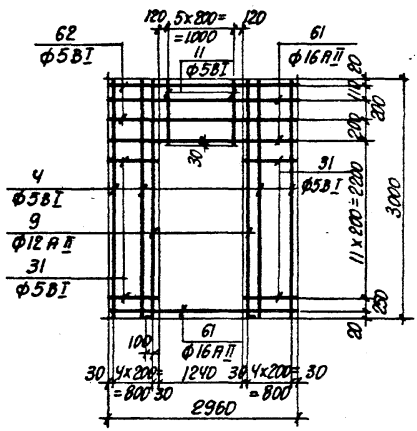

Спецификация и выборка стали на одно изделие

Марка изделия	№ поз.	ф мм	Длина мм	Кол-во шт.	Выборка стали		
					ф мм	Общая длина м	Общая масса кг
С-45	4	5ВI	3000	8	5ВI	52.2	8.0
	9	12АII	3100	2	12АII	6.2	5.5
	11	5ВI	560	6	16АII	8.9	14.1
	31	5ВI	860	22	Итого		27.6
	61	16АII	2960	3			
	62	5ВI	2960	2			

Инв. № подл. | Подпись и дата | Взам. инв. №

ТК 1976

Сетка С-45

Серия 1.431-15

Выпуск 4 | Лист 33

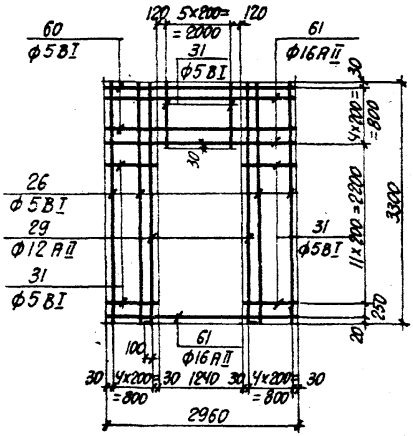

Спецификация и выборка стали на одно изделие

Марка изделия	№ поз.	ф мм	Длина мм	Кол-во шт.	Выборка стали		
					ф мм	Общая длина м	Общая масса кг
С-46	26	5 BI	3300	8	5 BI	54.2	8.3
	29	12 AII	3400	2	12 AII	6.8	6.0
	31	5 BI	860	22	16 AII	8.9	14.1
	60	5 BI	2960	3	Итого		28.4
	61	16 AII	2960	3			

Инв. № подл. | Подпись и дата | Взам. инв. №

ТК 1976

Сетка С-46

Серия 1.431-1/5
Выпуск 4 Лист 34

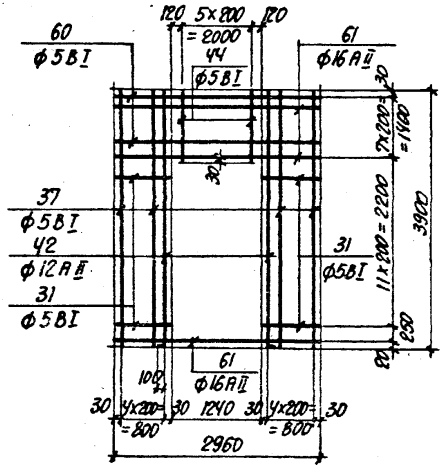

Спецификация и выборка стали на одно изделие

Марка изделия	№ поз.	ф мм	Длина мм	Кол-во шт.	Выборка стали		
					ф мм	Общая длина м	Общая масса кг
С-47	37	5ВI	3900	8	5ВI	76.6	11.8
	42	12АII	4000	2	12АII	8.0	7.1
	44	5ВI	1460	6	16АII	8.9	14.1
	61	16АII	2960	3	Итого		33.0
	60	5ВI	2960	6			
	31	5ВI	860	22			

Инв. № подл. | Подпись и дата | Взам. инв. №

ТК	Сетка С-47	Серия 1.431-15	
1976		Выпуск 4	Лист 35

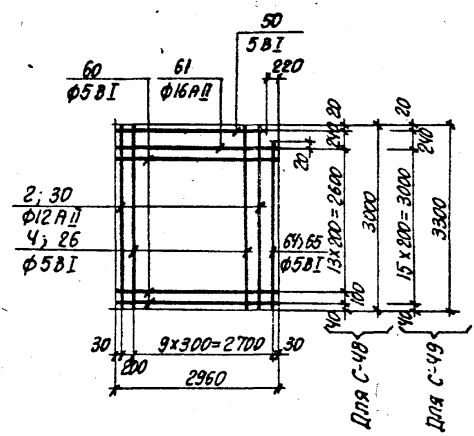

Спецификация и выборка стали на одно изделие

Марка изделия	№ поз.	ф мм	Длина мм	Кол-во шт.	Выборка стали ф мм	Общая длина м	Общая масса кг
С-48	2	12АII	3000	2	5ВI	70.9	10.9
	4	5ВI	3000	8	12АII	6.0	5.4
	50	5ВI	2740	1	16АII	3.0	4.7
	60	5ВI	2960	14	Итого		21.0
	61	16АII	2960	1			
	64	5ВI	2760	1			
С-49	26	5ВI	3300	8	5ВI	79.5	12.3
	30	12АII	3300	2	12АII	6.6	5.9
	50	См. выше	2740	1	16АII	3.0	4.7
	60	—»—	2960	16	Итого		22.9
	61	—»—	2960	1			
	65	5ВI	3060	1			

ПРОМСТРОЙНИИПРОЕКТ

ДАТА ВЫПУСКА МАЙ 1976 г.

ТК 1976	Сетки С-48, С-49	Серия 1.431-15	
		Выпуск 4	Лист 36

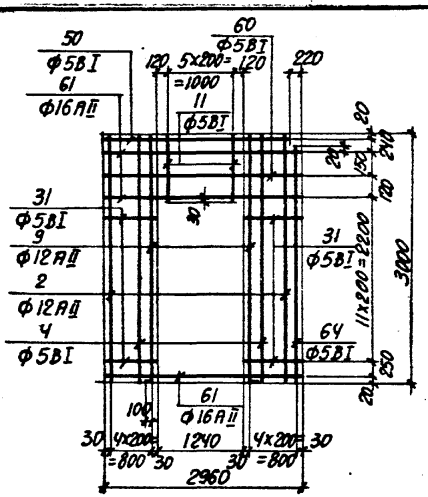

Спецификация и выборка стали на одно изделие

Марка изделия	№ поз.	ф мм	Длина мм	Кол-во шт.	Выборка стали		
					ф мм	Общая длина м	Общая масса кг
С-50	2	12АII	3000	2	5ВI	45.7	7.0
	4	5ВI	3000	5	12АII	12.2	10.8
	9	12АII	3100	2	16АII	8.9	14.1
	11	5ВI	560	6	Итого		31.9
	31	5ВI	860	22			
	50	5ВI	2740	1			
	60	5ВI	2960	1			
	61	16АII	2960	3			
	64	5ВI	2760	1			

ТК 1976

Сетка С-50

Серия 1.431-15
Выпуск 4
Лист 37

14367-05 42

Инв. № подл. | Подпись и дата | Взам. инв. №

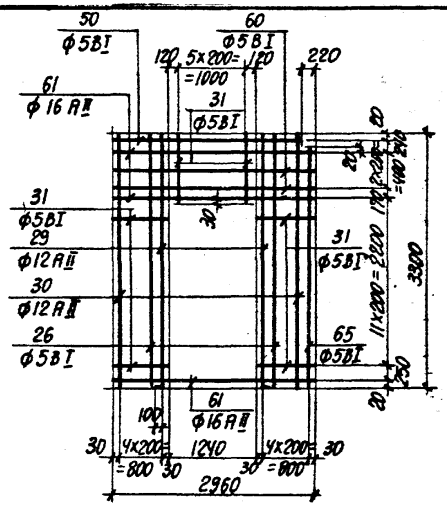

Спецификация и выборка стали на одно изделие

Марка изделия	№ поз.	ф мм	Длина мм	Кол-во шт.	Выборка стали		
					ф мм	Общая длина м	Общая масса кг
С-51	26	5ВI	3300	5	5ВI	50.6	7.8
	29	12АII	3400	2	12АII	13.4	11.9
	30	12АII	3300	2	16АII	8.9	14.1
	31	5ВI	860	26	Итого		33.8
	50	5ВI	2740	1			
	60	5ВI	2960	2			
	61	16АII	2960	3			
	65	5ВI	3060	1			

ТК 1976

Сетка С-51

Серия 1.431-1/8
Выпуск 4
Лист 38

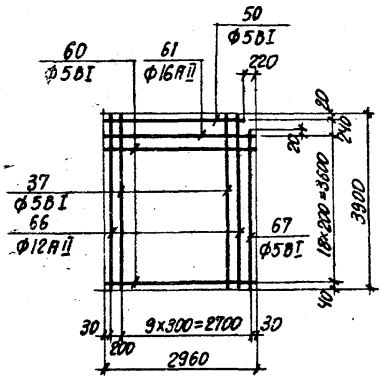

Спецификация и выборка стали на одно изделие

Марка изделия	№ поз.	ϕ мм	Длина мм	Кол-во шт.	Выборка стали: ϕ мм	Выборка стали: общая длина м	Выборка стали: общая масса кг
С-52	37	5ВI	3900	8	5ВI	90.9	14.0
	50	5ВI	2740	1	12АII	7.8	6.9
	60	5ВI	2960	18	16АII	3.0	4.7
	61	16АII	2960	1	Итого		25.6
	66	12АII	3900	2			
	67	5ВI	3660	1			

ТК 1976

Сетка С-52

Серия 1.431-15

Выпуск 4 | Лист 39

Дата

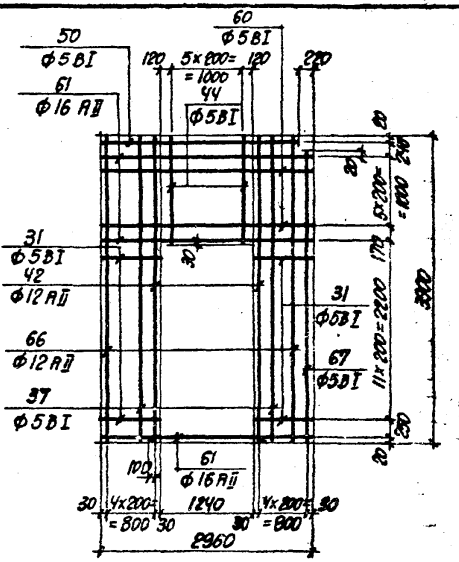

Спецификация и выборка стали на одно изделие

Марка изделия	№ поз.	ф мм	Длина мм	Кол-во шт.	Выборка стали		
					ф мм	Общая длина м	Общая масса кг
С-53	31	5ВI	860	22	5ВI	68.4	10.5
	37	5ВI	3900	5	12АII	15.8	14.0
	42	12АII	4000	2	16АII	8.9	14.1
	44	5ВI	1460	6	Итого		38.6
	50	5ВI	2740	1			
	60	5ВI	2960	5			
	61	16АII	2960	3			
	66	12АII	3900	2			
	67	5ВI	3660	1			

ТК 1976

Сетка С-53

Серия 1.431-15

Выпуск 4 | Лист 40

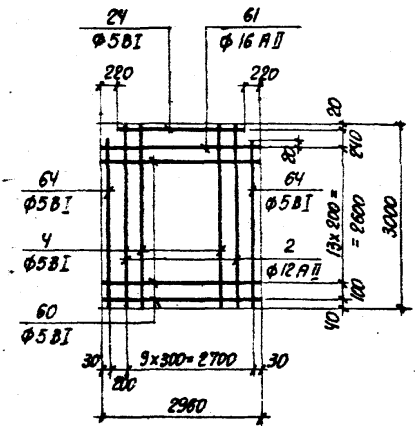

Спецификация и выборка стали на одно изделие

Марка изделия	№ поз.	Ф мм	Длина мм	Кол-во штук	Выборка стали		
					Ф мм	Общая длина м	Общая масса кг
С-54	2	12АII	3000	2	5ВI	73.5	11.3
	4	5ВI	3000	8	12АII	6.0	5.4
	24	5ВI	2520	1	16АII	3.0	4,3
	60	5ВI	2960	14	Итого		21,0
	61	5ВI	2960	1			
	64	5ВI	2760	2			

Инв. № подл. | Подпись и дата | Взам. инв. №

ТК	Сетка С-54	Серия 1.431-15
1976		Выпуск 4

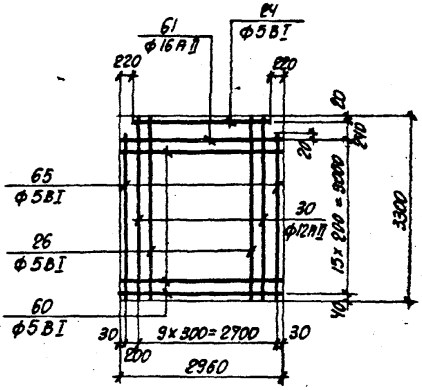

Спецификация и выборка стали на одно изделие

Марка изделия	№ поз.	ф мм	Длина мм	Кол-во шт.	Выборка стали		
					ф мм	Общая длина м	Общая масса кг
С-55	24	5ВI	2520	1	5ВI	79.4	12.2
	26	5ВI	3300	8	12АII	6.6	5.8
	30	12АII	3300	2	16АII	3.0	4.7
	60	5ВI	2960	15	Итого		22.7
	61	16АII	2960	1			
	65	5ВI	3060	2			

ТК 1976	Сетка С-55	Серия 1.431-15	
		Выпуск 4	Лист 42

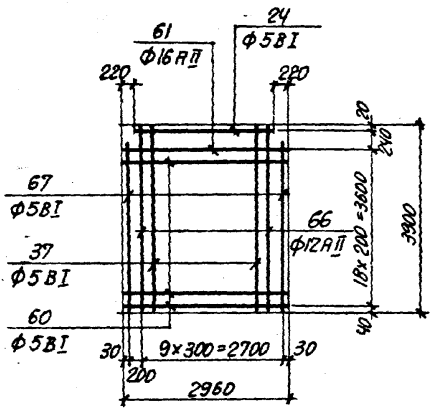

Спецификация и выборка стали на одно изделие

Марка изделия	№ поз.	Ф мм	Длина мм	Кол-во шт.	Выборка стали		
					Ф мм	Общая длина м	Общая масса кг
С-56	24	5ВI	2520	1	5ВI	90.6	13.9
	37	5ВI	3900	7	12АII	7.8	6.9
	60	5ВI	2960	18	16АII	3.0	4.7
	61	16АII	2960	1	Итого		25.5
	66	12АII	3900	2			
	67	5ВI	3660	2			

ТК 1976	Сетка С-56	Серия 1.431-15	
		Выпуск 4	Лист 43

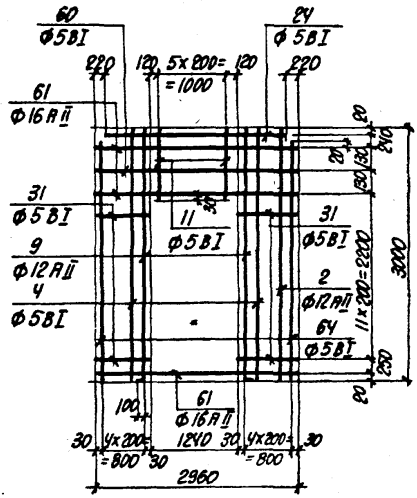

Спецификация и выборка стали на одно изделие

Марка изделия	№ поз.	ф мм	Длина мм	Кол-во шт.	Выборка стали		
					ф мм	Общая длина м	Общая масса кг
С-57	2	12АII	3000	1	5ВI	48.3	7.4
	4	5ВI	3000	5	12АII	9.2	8.2
	9	12АII	3100	2	16АII	5.9	9.3
	11	5ВI	560	6	Итого		24.9
	24	5ВI	2520	1			
	31	5ВI	860	22			
	60	5ВI	2960	1			
	61	16АII	2960	2			
	64	5ВI	2760	2			

ТК 97.6

Сетка С-57

Серия 1.431-15

Выпуск 4 | Лист

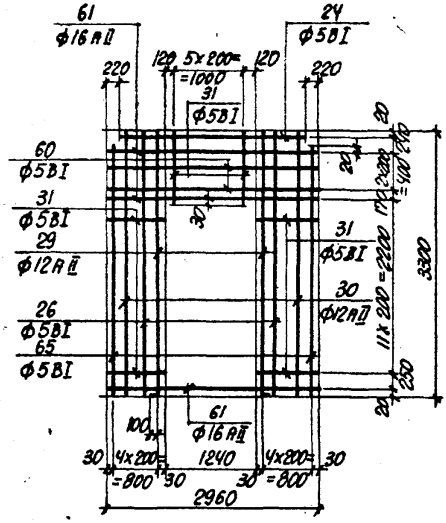

Спецификация и выборка стали на одно изделие

Марка изделия	№ поз.	ф мм	Длина мм	Кол-во штук	Выборка стали		
					ф мм	Общая длина м	Общая масса кг
С-58	24	5 BI	2520	1	5 BI	45.9	7.1
	26	5 BI	3300	4	12 AII	13.4	11.8
	29	12 AII	3400	2	16 AII	5.9	9.3
	30	12 AII	3300	2	Итого		28.2
	31	5 BI	860	28			
	60	5 BI	2960	2			
	61	16 AII	2960	2			
	65	5 BI	3060	2			

ТК 1976	Сетка С-58	Серия 1.431-1/5	
		Выпуск 4	Лист 49

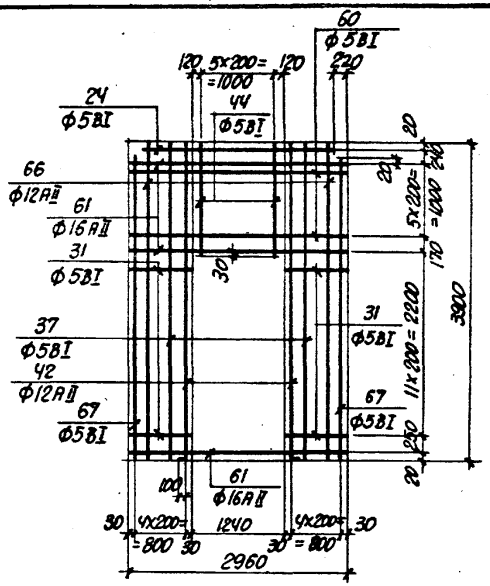

Спецификация и выборка стали на одно изделие

Марка изделия	№ поз.	ф мм	Длина мм	Кол-во штук	Выборка стали		
					ф мм	Общая длина м	Общая масса кг
	24	5ВI	2520	1	5ВI	68.0	10.5
	31	5ВI	860	22	12АII	15.8	14.0
	37	5ВI	3900	4	16АII	8.9	14.0
	42	12АII	4000	2	Итого		38.5
	44	5ВI	1460	6			
	60	5ВI	2960	5			
	61	16АII	2960	3			
	66	12АII	3900	2			
	67	5ВI	3660	2			

ТК 1976

Сетка С-59

Серия 1.431-15

Выпуск 4 | Лист 46

М-1; М-2

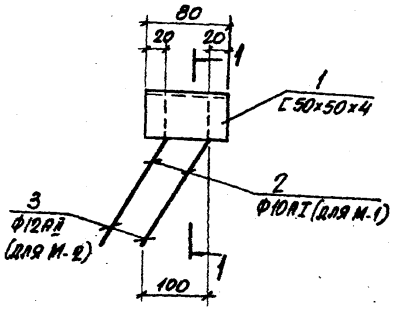

1-1

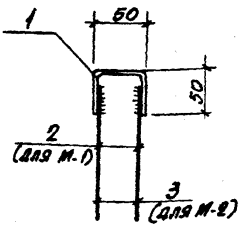

Спецификация стали на одно закладное изделие

Марка элемента	NN поз.	Сечение, профиль	Длина мм	Кол. шт.	Масса, кг			Примечания
					Поз.	Всех	Марки	
М-1	1	[50×50×4	80	1	0.03	0.03	1.51	[50×50×4 холоднотянутый по ГОСТ 8278-63
	2	Ф10 AI	460	4	0,37	1.48		
М-2	1	[50×50×4	80	1	0.03	0.03	1.63	
	3	Ф12 AII	460	4	0.4	1.6		

ТК 1976

Закладные изделия М-1; М-2

Серия 1.431-15
Выпуск 4
Лист 7

ПРОМСТРОЙНИИПРОЕКТ

М-3; М-4; М-5

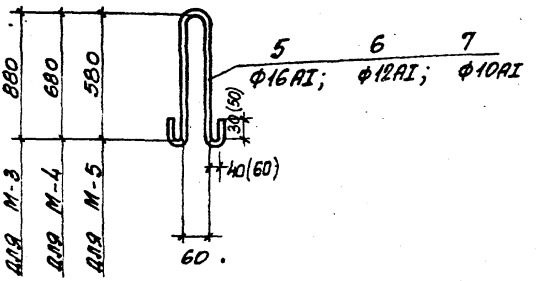

Спецификация стали на одно закладное изделие

Марка элемента	№№ поз.	Сечение, профиль	Длина, мм	Кол. шт.	Масса, кг			Примечания
					Поз.	Всех	Марки	
М-3	5	Ф16АI	2050	1	3,2	3,2	3,2	
М-4	6	Ф12АI	1600	1	1,4	1,4	1,4	
М-5	7	Ф10АI	1400	1	0.86	0.86	0.86	

Примечание: Размеры в скобках - для М-3.

Для выпуска 1976 г.

МС-1, МС-3

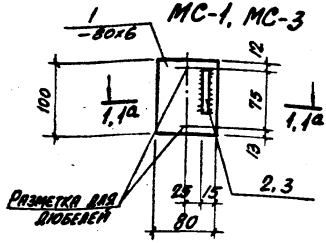

1-1 (для МС-1)

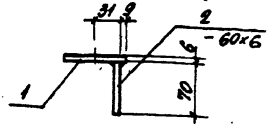

1а-1а (для МС-3)

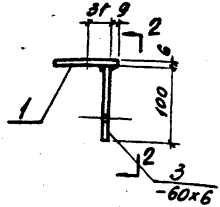

2-2

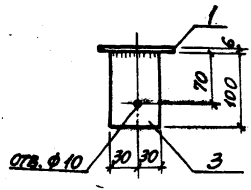

Спецификация стали на одно соединительное изделие

Марка элемента	NN поз.	Сечение, профиль	Длина мм	Кол. шт.	Масса, кг			Примечания
					Поз.	Всех	Марки	
МС-1	1	-80х6	100	1	0,4	0,4	0,6	
	2	-60х6	70	1	0,2	0,2		
МС-2	2	-60х6	70	1	0,2	0,2	0,2	
МС-3	1	-80х6	100	1	0,4	0,4	0,7	
	3	-60х6	100	1	0,3	0,3		

ТК 1976

Соединительные изделия МС-1; МС-2; МС-3

Серия 1.431-12
Выпуск 4
Лист 49

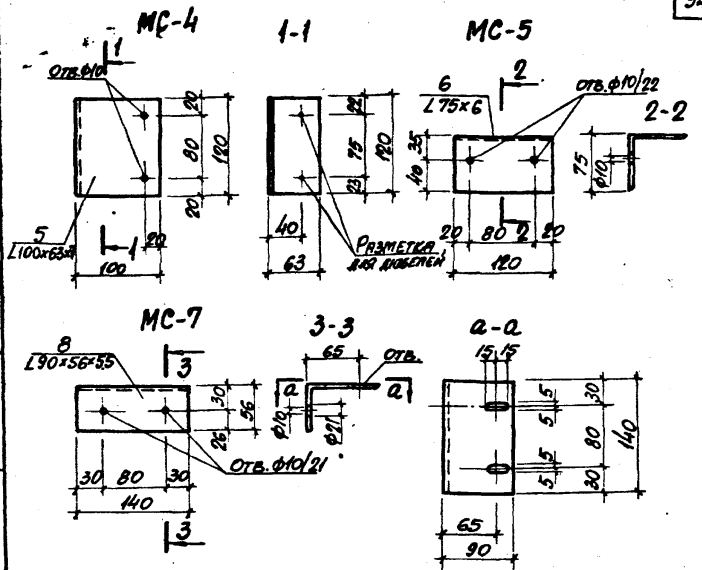

Спецификация стали на одно соединительное изделие

Марка элемента	№№ поз.	Сечение, профиль	Длина мм	Кол. шт.	Масса, кг			Примечания
					Поз.	Всех	Марки	
МС-4	5	∠100×63×7	120	1	1.1	1.1	1.1	
МС-5	6	∠75×6	120	1	0.83	0.83	0.83	
МС-6	7	– 70×6	120	1	0.4	0.4	0.4	
МС-7	8	∠90×56×5.5	140	1	0.87	0.87	0.87	

ТК 1676 — Соединительные изделия МС-4; МС-5; МС-6; МС-7

Серия 1.431-15 | Выпуск 4 | Лист 50

МС-9

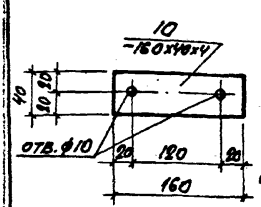

МС-10

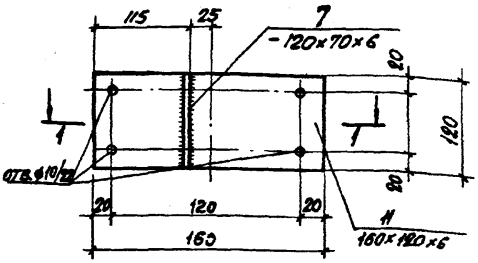

МС-13

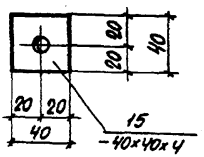

1-1

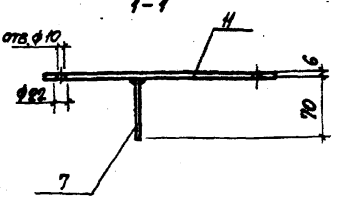

Спецификация стали на одно соединительное изделие

Марка элемента	№ поз.	Сечение, профиль	Длина мм	Кол. шт.	Масса, кг			Примечания
					Поз.	Всего	Марки	
МС-8	9	ф10 AI	120	1	0.07	0.07	0.07	
МС-9	10	-40×4	160	1	0.2	0.2	0.2	
МС-10	7	-70×6	120	1	0.4	0.4	1.3	
	11	-120×6	160	1	0.9	0.9		
МС-11	12	Болт М8×70.58.019 ГОСТ 7798-70*		1			0.025	
	13	Гайка М8.5.019 ГОСТ 5915-70		1				
МС-12	14	Шуруп А8×50.019 ГОСТ 1145-70					0.015	
МС-13	15	-40×4	40	1	0.05	0.05	0.05	

ТК 1976

Соединительные изделия МС-8, МС-9, МС-10, МС-11, МС-12, МС-13

Серия 1.431-15

Выпуск 4

Лист 5

Для выписки

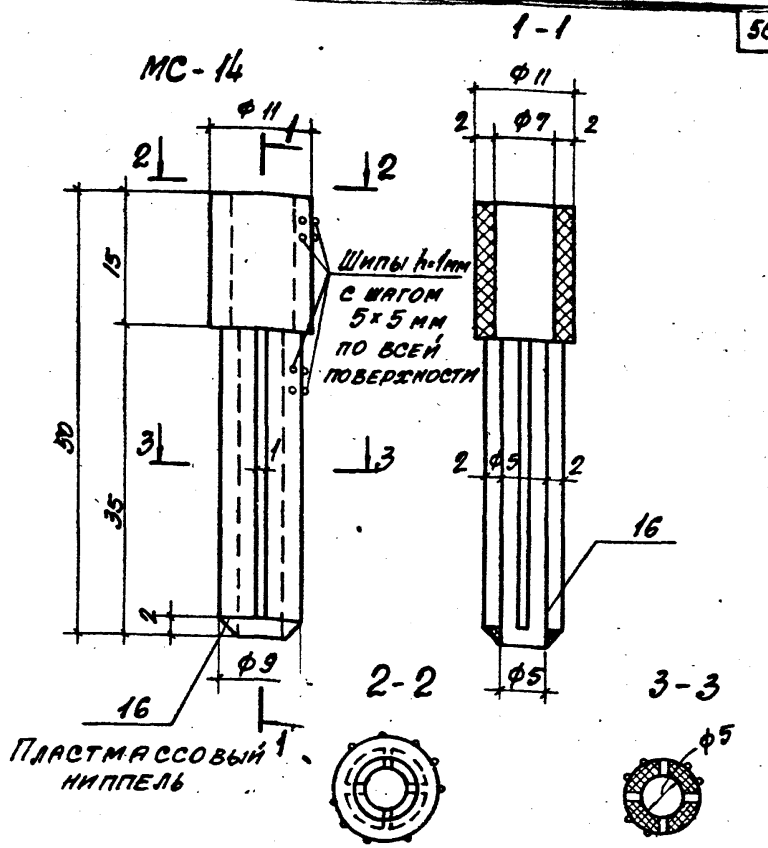

Расход полиэтилена на одно соединительное изделие

Марка элемента	№№ поз.	Сечение, профиль	Длина мм	Кол. шт.	Масса, кг			Примечание
					Поз.	Всех	Марки	
МС-14	16	По чертежу	50	1	0.01	0.01	0,01	

ТК 1976

Соединительное изделие МС-14.

Серия 1.431-15
Выпуск 4 Лист 52

МС-15

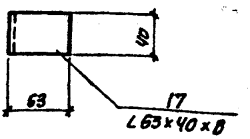

МС-16

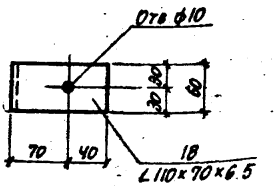

МС-20

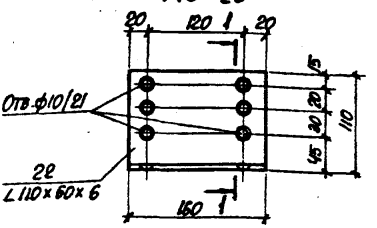

1-1

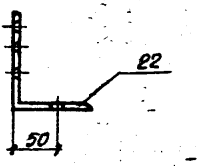

Спецификация стали на одно соединительное изделие

Марка элемента	NN поз.	Сечение, профиль	Длина мм	Кол. шт.	Масса, кг			Примечания
					Поз.	Всех	Марки	
МС-15	17	∠63×40×8	40	1	0.3	0.3	0.3	ГОСТ 8510-72
МС-16	18	∠110×70×6.5	60	1	0.6	0.6	0.6	
МС-17	19	−80×6	120	1	0.45	0.45	0.45	
МС-18	20	∠125×100×6	120	1	1.5	1.5	1.5	ГОСТ 8278-63
МС-19	21	∠110×90×6	120	1	1.3	1.3	1.3	
МС-20	22	∠110×90×6	160	1	1.76	1.76	1.76	

Альбом выпуска

ТК 1976

Соединительные изделия
МС-15, МС-16, МС-17, МС-18, МС-19, МС-20

Серия 1.431-15
Выпуск 4
Лист 53

С-5а

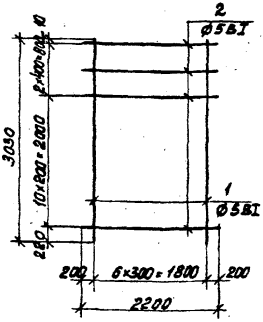

С-5б

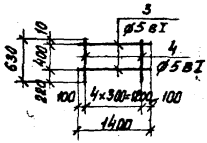

Компоновочная схема сеток

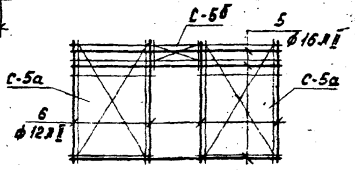

Спецификация и выборка стали на одно изделие

Марка изделия	№ поз.	ф мм.	Длина мм	Кол-во шт.	Выборка стали ф мм	Общая длина м.	Общая масса кг.
С-5а	1	5 BI	3030	7	5 BI	105.6	16.2
(2 шт.)	2	5 BI	2200	13	12 AII	12.2	10.8
С-5б	3	5 BI	1400	2	16 AII	16.9	26.7
(1 шт.)	4	5 BI	630	5	Итого:		53.7
Соединительные стержни	5	16 AII	5620	3			
	6	12 AII	3030	4			

Альбом

ТК

Пример замены сетки С-5 на сетки, изготавливаемые на многоэлектродных ных машинах.

Серия 1.431-15

Выпуск 4 Лист 54

1970

gost.e-ecolog.ru