ГОСУДАРСТВЕННЫЙ КОМИТЕТ СОВЕТА МИНИСТРОВ СССР ПО ДЕЛАМ СТРОИТЕЛЬСТВА

ГОССТРОЙ СССР

ТИПОВЫЕ КОНСТРУКЦИИ И УЗЛЫ

ЗДАНИЙ И СООРУЖЕНИЙ

СЕРИЯ 1.431-15

ПЕРЕГОРОДКИ

МНОГОЭТАЖНЫХ ЗДАНИЙ

С КАРКАСОМ ПО СЕРИИ ИИ-04

ВЫПУСК 3

ПАНЕЛИ ИЗ ГИПСОБЕТОНА

РАБОЧИЕ ЧЕРТЕЖИ

Заменена серией 1.030.9-2 вып. 0 1-7 и 7.85

14367-04

ЦЕНА 0-99

gost.e-ecolog.ru

ЦЕНТРАЛЬНЫЙ ИНСТИТУТ ТИПОВОГО ПРОЕКТИРОВАНИЯ
ГОССТРОЯ СССР

Москва, А-445, Смольная ул., 22

Сдано в печать 1978 года

Заказ № 2706 Тираж 2900 экз.

ГОСУДАРСТВЕННЫЙ КОМИТЕТ СОВЕТА МИНИСТРОВ СССР ПО ДЕЛАМ СТРОИТЕЛЬСТВА

ГОССТРОЙ СССР

ТИПОВЫЕ КОНСТРУКЦИИ И УЗЛЫ ЗДАНИЙ И СООРУЖЕНИЙ

СЕРИЯ 1.431-15

ПЕРЕГОРОДКИ МНОГОЭТАЖНЫХ ЗДАНИЙ С КАРКАСОМ ПО СЕРИИ ИИ-04

ВЫПУСК 3

ПАНЕЛИ ИЗ ГИПСОБЕТОНА

РАБОЧИЕ ЧЕРТЕЖИ

РАЗРАБОТАНЫ
ИНСТИТУТАМИ ХАРЬКОВСКИЙ ПРОМСТРОЙНИИПРОЕКТ И ЦНИИПРОМЗДАНИЙ

УТВЕРЖДЕНЫ
И ВВЕДЕНЫ В ДЕЙСТВИЕ ГОССТРОЕМ СССР
ПОСТАНОВЛЕНИЕ от 20/XII-76 г.

Содержание выпуска 3

			лист	стр.
пояснительная записка			1	6
панели	ппг-1 / 5.64×3.04	ппг-2 / 5.54×3.04	2	7
панели	ппг-1-д1 / 5.64×3.04	ппг-2-д1 / 5.54×3.04	3	8
панели	ппг-3 / 5.64×2.78	ппг-4 / 5.54×2.78	4	9
панели	ппг-1-д / 5.64×3.04	ппг-2-д / 5.54×3.04	5	10
панели	ппг-1-2д / 5.64×3.04	ппг-2-2д / 5.54×3.04	6	11
панели	ппг-3-д1 / 5.64×2.78	ппг-4-д1 / 5.54×2.78	7	12
панели	ппг-3-2д / 5.64×2.78	ппг-4-2д / 5.54×2.78	8	13
панели	ппг-3-д / 5.64×2.78	ппг-4-д / 5.54×2.78	9	14
панели	ппг-5 / 5.64×0.89	ппг-6 / 5.54×0.89	10	15
панели	ппг-7 / 5.64×0.55	ппг-8 / 5.54×0.55	11	16
панели	ппг-10 / 2.64×2.78	ппг-11 / 2.54×2.78	12	17
панели	ппг-10-д / 2.64×2.78	ппг-11-д / 2.54×2.78	13	18
панели	ппг-12 / 2.64×3.04	ппг-13 / 2.54×3.04	14	19
панели	ппг-12-д / 2.64×3.04	ппг-13-д / 2.54×3.04	15	20
панели	ппг-14 / 2.64×3.34	ппг-15 / 2.54×3.34	16	21

ПАНЕЛИ	ППГ-14-Д / 2.64×3.34 ;	ППГ-15-Д / 2.54×3.34	17	22
ПАНЕЛИ	ППГ-16 / 2.64×3.69 ;	ППГ-17 / 2.54×3.69	18	23
ПАНЕЛИ	ППГ-16-Д / 2.64×3.69 ;	ППГ-17-Д / 2.54×3.69	19	24
ПАНЕЛИ	ППГ-18 / 2.64×3.94 ;	ППГ-19 / 2.54×3.94	20	25
ПАНЕЛИ	ППГ-18-Д / 2.64×3.94 ;	ППГ-19-Д / 2.54×3.94	21	26
ПАНЕЛЬ	ППГ-20 / 2.98×3.04		22	27
ПАНЕЛЬ	ППГ-20-В / 2.98×3.04		23	28
ПАНЕЛЬ	ППГ-20-2В / 2.98×3.04		24	29
ПАНЕЛЬ	ППГ-20-2В-Д / 2.98×3.04		25	30
ПАНЕЛЬ	ППГ-20-В-Д / 2.98×3.04		26	31
ПАНЕЛИ	ППГ-20-Д / 2.98×3.04 ;	ППГ-21-Д / 2.98×3.34	27	32
ПАНЕЛЬ	ППГ-21 / 2.98×3.34		28	33
ПАНЕЛЬ	ППГ-21-В / 2.98×3.34		29	34
ПАНЕЛЬ	ППГ-21-2В / 2.98×3.34		30	35
ПАНЕЛЬ	ППГ-21-В-Д / 2.98×3.34		31	36
ПАНЕЛЬ	ППГ-21-2В-Д / 2.98×3.34		32	37
ПАНЕЛЬ	ППГ-22 / 2.98×3.94		33	38

Главный инженер проекта

Гл. инж. проекта — Моисеев
Нач. отдела — Скляренко
Гл. конструктор — Коротеев
Дата выпуска — Май 1976

Разработал — Пивоваров
Проверил — Чухарева
Н. контр. — Ларина

ТК 1976

СОДЕРЖАНИЕ

Серия 1.431-15
Выпуск 3
Лист —

ПАНЕЛЬ	ППГ-22-В / 2.98 х 3.94	34	39
ПАНЕЛЬ	ППГ-22-В-Д / 2.98 х 3.94	35	40
ПАНЕЛЬ	ППГ-22-Д / 2.98 х 3.94	36	41
ПАНЕЛЬ	ППГ-22-2В / 2.98 х 3.94	37	42
ПАНЕЛЬ	ППГ-22-2В-Д / 2.98 х 3.94	38	43
УЗЛЫ	1, 2	39	44
УЗЛЫ	3, 4	40	45
УЗЛЫ	5, 6, 7	41	46
УЗЛЫ	8, 9, 10, 11	42	47
УЗЛЫ	12, 13	43	48
УЗЕЛ	14	44	49
РАСХОД ДРЕВЕСИНЫ, ГВОЗДЕЙ И СТАЛИ НА КАРКАСЫ К-1 ÷ К-4		45	50
РАСХОД ДРЕВЕСИНЫ, ГВОЗДЕЙ И СТАЛИ НА КАРКАСЫ К-5 ÷ К-8		46	51
РАСХОД ДРЕВЕСИНЫ, ГВОЗДЕЙ И СТАЛИ НА КАРКАСЫ К-9 ÷ К-12		47	52
РАСХОД ДРЕВЕСИНЫ, ГВОЗДЕЙ И СТАЛИ НА КАРКАСЫ К-13 ÷ К-16		48	53
РАСХОД ДРЕВЕСИНЫ, ГВОЗДЕЙ И СТАЛИ НА КАРКАСЫ К-17 ÷ К-20		49	54

Инв. № подл. | Подпись и дата | Взам. инв. № | Инв. № дубл. | Подпись и дата | 1976

Гл. конструктор Хорошенькин САПР

Дата выпуска 1976

ТК

СОДЕРЖАНИЕ

СЕРИЯ 1.431-15

ВЫПУСК	ЛИСТ
3	—

РАСХОД ДРЕВЕСИНЫ, ГВОЗДЕЙ И СТАЛИ НА КАРКАСЫ К-21 ÷ К-24	50	55
РАСХОД ДРЕВЕСИНЫ, ГВОЗДЕЙ И СТАЛИ НА КАРКАСЫ К-25 ÷ К-28	51	56
РАСХОД ДРЕВЕСИНЫ, ГВОЗДЕЙ И СТАЛИ НА КАРКАСЫ К-29 ÷ К-32	52	57
РАСХОД ДРЕВЕСИНЫ, ГВОЗДЕЙ И СТАЛИ НА КАРКАСЫ К-33 ÷ К-36	53	58
РАСХОД ДРЕВЕСИНЫ, ГВОЗДЕЙ И СТАЛИ НА КАРКАСЫ К-37 ÷ К-40	54	59
РАСХОД ДРЕВЕСИНЫ, ГВОЗДЕЙ И СТАЛИ НА КАРКАСЫ К-41 ÷ К-44	55	60
РАСХОД ДРЕВЕСИНЫ, ГВОЗДЕЙ И СТАЛИ НА КАРКАСЫ К-45 ÷ К-48	56	61
РАСХОД ДРЕВЕСИНЫ, ГВОЗДЕЙ И СТАЛИ НА КАРКАСЫ К-49 ÷ К-52	57	62
РАСХОД ДРЕВЕСЕНЫ, ГВОЗДЕЙ И СТАЛИ НА КАРКАСЫ К-53 ÷ К-56	58	63
РАСХОД ДРЕВЕСИНЫ, ГВОЗДЕЙ И СТАЛИ НА КАРКАСЫ К-57, К-58	59	64

ХАРЬКОВСКИЙ ПРОМСТРОЙНИЙПРОЕКТ

Гл. инж. проекта	Монин	Ст. архит.	Ильин
Нач. отдела	Кузнецов	Исполнитель	Бондаренко
Гл. конструкт.	Коротецкий	Проверил	Чумакова
Дата выпуска	Май 1976		

ТК 1976	СОДЕРЖАНИЕ	СЕРИЯ 1.431-15	
		ВЫПУСК 3	ЛИСТ —

Пояснительная записка.

1. Состав серии 1.431-

выпуск 0 Материалы для проектирования
выпуск 1 монтажные узлы
выпуск 2 панели из различных бетонов
выпуск 3 панели из гипсобетона
выпуск 4 стальные изделия

2. В настоящем выпуске приведены рабочие чертежи панелей для перегородок многоэтажных производственных зданий с каркасом по серии ИИ-04.

3. Панели запроектированы из гипсобетона с пределом прочности при сжатии 35 кгс/см², объемной массой 1250 кг/м³, с деревянным каркасом.

4. Указания по применению и расчету панелей приведены в выпуске 0 данной серии.

5. Величина отпускной прочности гипсобетона должна быть равна проектной.

6. Складирование и транспортирование панелей выполнять в положении „на ребро".

7. Гвозди принимать по ГОСТ 4028-63*.

8. Гипсобетонные панели и их отдельные элементы должны удовлетворять требованиям ГОСТ 9574-74 „Панели гипсобетонные для перегородок".

9. Изготовление, транспортировка и складирование панелей с высотой более 3040 мм предусматривается в перпендикулярном эксплуатационному положении. Связанные с этим подъемно-транспортные операции производятся с помощью дополнительных монтажных петель, расположенных по длинной стороне панели.

10. Строповку панелей производить только при помощи траверсы, обеспечивающей вертикальное направление подъемного усилия во всех точках строповки.

Гл. инженер	Ильина		Исполнитель	Бондаренко
Нач. отдела	Кузнецов		Проверил	Чумакова
Гл. конструкт.	Коротецкий			
Дата выпуска	май	1976		

Харьковский промстройниипроект

ТК	Пояснительная записка	Серия 1.431-15	
1976		Выпуск	Лист
		3	1

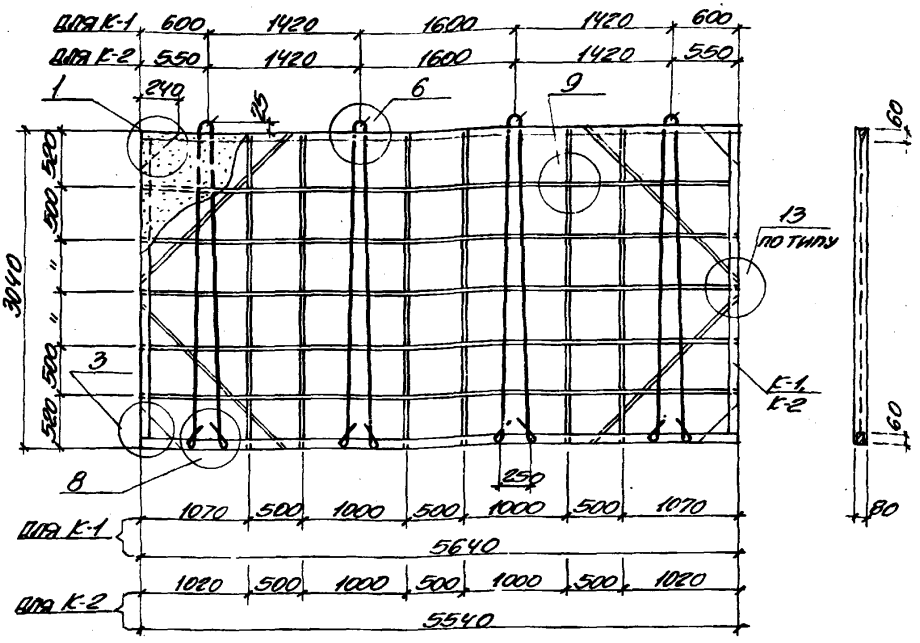

Спецификация изделий и материалов на одну панель

Марка панели	Материал панели	Марка гипсобетона	Объем гипсобетона м³	Марка каркаса	Колич. штук
ППГ-1 / 5.64 х 3.04	гипсобетон	35	1.31	К-1	1
ППГ-2 / 5.54 х 3.04	—"—	—"—	1.29	К-2	1

Примечания

1. Расход материалов и спецификацию смотрите на листе 45.
2. Узлы 1, 3, 6, 8, 9, 13 смотрите на листах 39÷44.

ТК 1976	Панели ППГ-1 / 5.64 х 3.04 ; ППГ-2 / 5.54 х 3.04	Серия 1.431-15	
		Выпуск 3	Лист 2

Инв. № подл. | Подпись и дата | Взам. инв. №

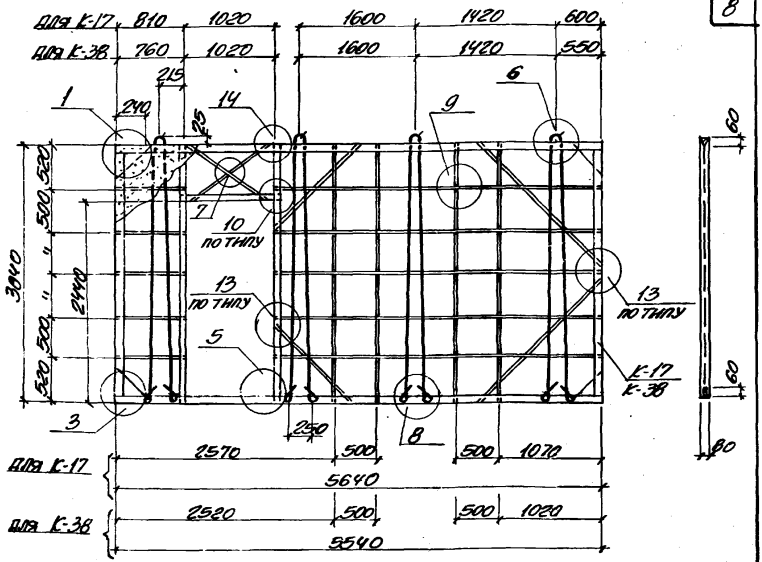

Спецификация изделий и материалов на одну панель

Марка панели	Материал панели	Марка гипсобетона	Объем гипсобетона $м^3$	Марка каркаса	Колич. штук
ППГ-1-Д1 / 5.64 x 3.04	Гипсобетон	35	1.11	К-17	1
ППГ-2-Д1 / 5.54 x 3.04	—"—	—"—	1.08	К-38	1

Примечания

1. Расход материалов и спецификацию смотрите на листах 49, 54.
2. Узлы 1, 3, 5, 6, 7, 8, 9, 13, 14 смотрите на листах 39÷44

ТК 1976	Панели ППГ-1-Д1 5.64 x 3.04 ; ППГ-2-Д1 5.54 x 3.04	Серия 1.431-15	
		Выпуск 3	Лист 3

Харьковский промстройниипроект

Гл. инж. проекта Монин
Нач. отдела Кузнецов
Гл. конструкт. Коротецкий
Дата выпуска май 1976

Ст. архит. Лишин
Исполнитель Бондаренко
Проверил Чумакова

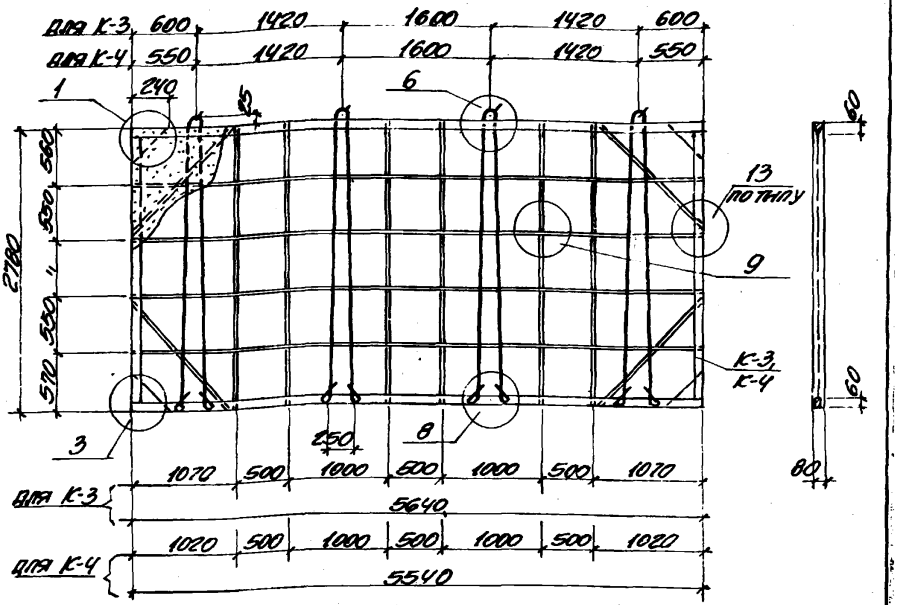

Спецификация изделий и материалов на одну панель

Марка панели	Материал панели	Марка гипсобетона	Объем гипсобетона м³	Марка каркаса	Колич. штук
ППГ-3 / 5.64×2.78	Гипсобетон	35	1.2	К-3	1
ППГ-4 / 5.54×2.78	—"—	—"—	1.18	К-4	1

Примечания

1. Расход материалов и спецификацию смотрите на листе 45
2. Узлы 1, 3, 6, 8, 9, 13 смотрите на листах 39÷44

ТК	Панели ППГ-3 / 5.64×2.78 ; ППГ-4 / 5.54×2.78	Серия 1.431-15	
1976		Выпуск 3	Лист 4

Ул. конструкт. Коротецкий, Проверил Чумакова, Дата выпуска Май 1976

Промстройниипроект

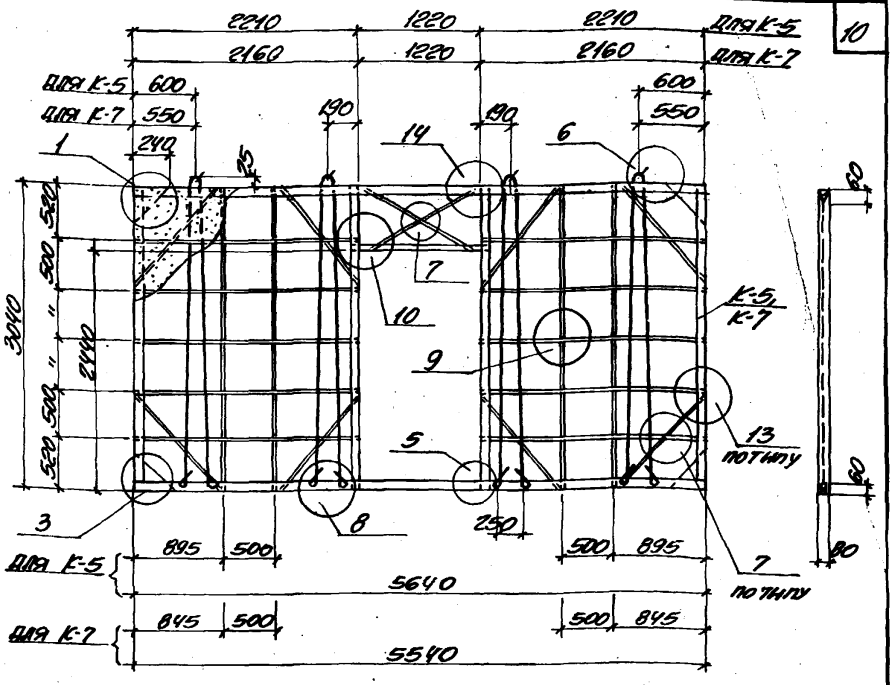

Спецификация изделий и материалов на одну панель

Марка панели	Материал панели	Марка гипсобетона	Объем гипсобетона м³	Марка каркаса	Колич. штук
ППГ-1-Д 5.64×3.04	Гипсобетон	35	1.07	К-5	1
ППГ-2-Д 5.54×3.04	—"—	—"—	1.05	К-7	1

Примечания

1. Расход материалов и спецификацию смотрите на листе 46.
2. Узлы 1, 3, 5÷10, 13, 14 смотрите на листах 39÷44.

ТК 1976	Панели ППГ-1-Д 5.64×3.04; ППГ-2-Д 5.54×3.04	Серия 1.431-15	
		Выпуск 3	Лист 5

Гл. инж. проекта Пономарев
Нач. отдела Кузнецова
Гл. конструкт. Коротецкий
Дата выпуска май 1976
Гл. архит. Лидия
Исполнитель Костина
Проверил Чумакова
Гл. конструкт. Сарекоянский
Промстройниипроект

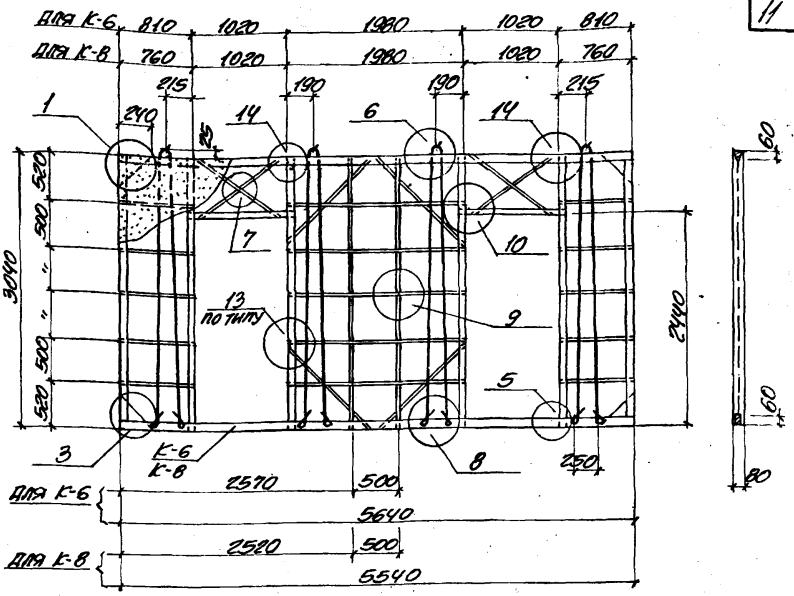

Спецификация изделий и материалов на одну панель

Марка панели	Материал панели	Марка гипсобетона	Объем гипсобетона м³	Марка каркаса	Колич. штук
ППГ-1-2Д / 5.64×3.04	Гипсобетон	35	0.9	К-6	1
ППГ-2-2Д / 5.54×3.04	—"—	—"—	0.88	К-8	1

Примечания

1. Расход материалов и спецификацию смотрите на листе 46.
2. Узлы 1, 3, 5, 6, 7, 8, 9, 10, 13, 14 смотрите на листах 39÷44.

ТК 1976	Панели ППГ-1-2Д / 5.64×3.04 ; ППГ-2-2Д / 5.54×3.04	Серия 1.431-15	
		Выпуск 3	Лист 6

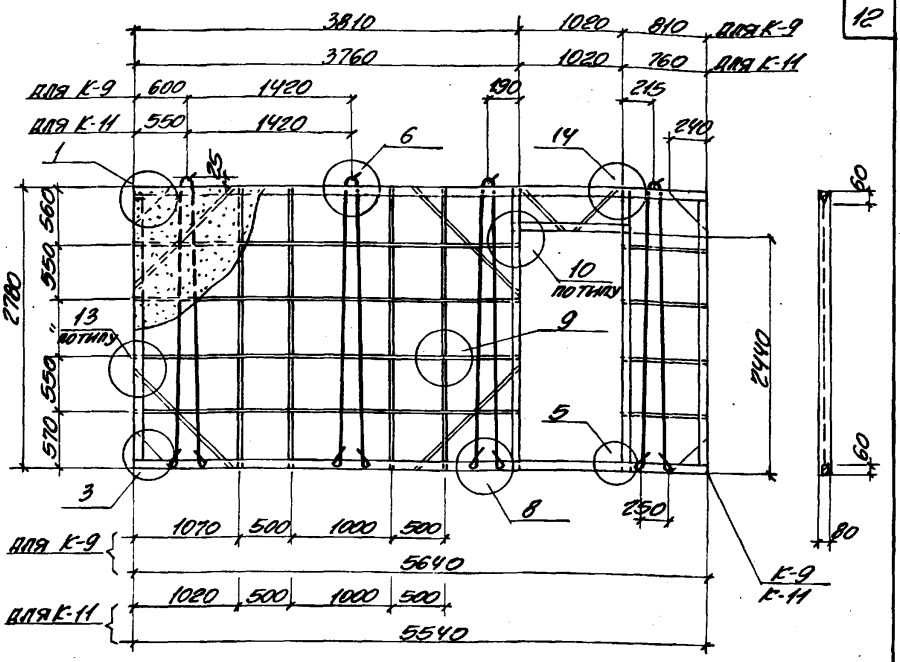

Спецификация изделий и материалов на одну панель

Марка панели	Материал панели	Марка гипсобетона	Объем гипсобетона м³	Марка каркаса	Колич. штук
ППГ-3-Д1 / 5.64×2.78	Гипсобетон	35	1.0	К-9	1
ППГ-4-Д1 / 5.54×2.78	—"—	—"—	0.97	К-11	1

Примечания.

1. Расход материалов и спецификацию смотрите на листе 47.
2. Узлы 1,3,5,6,8,9,10,13,14 смотрите на листах 39÷44

ТК 1976	Панели ППГ-3-Д1 / 5.64×2.78 ; ППГ-4-Д1 / 5.54×2.78	Серия 1.431-15	
		Выпуск 3	Лист 7

Гл. инж. проекта Монин
Нач. отдела Кузнецов
Гл. конструкт. Коротецкий
Дата выпуска май 1976
Гл. архит. Лишин
Исполнитель Костина
Проверил Чумакова

Харьковский промстройниипроект

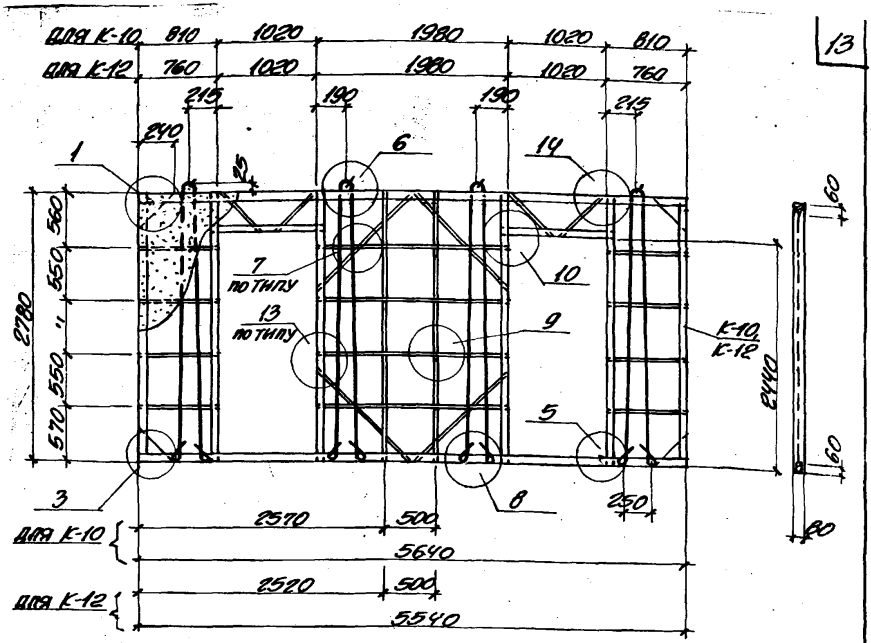

Спецификация изделий и материалов на одну панель

Марка панели	Материал панели	Марка гипсобетона	Объем гипсобетона $м^3$	Марка каркаса	Колич. штук
ППГ-3-2Д / 5.64×2.78	Гипсобетон	35	0.79	К-10	1
ППГ-4-2Д / 5.54×2.78	—"—	—"—	0.77	К-12	1

Примечания

1. Расход материалов и спецификацию смотрите на листе 47.
2. Узлы 1,3,5,6,8,9,10,13,14 смотрите на листах 39÷44

ТК	Панели ППГ-3-2Д / 5.64×2.78 ; ППГ-4-2Д / 5.54×2.78	Серия 1.431-15	
1976		Выпуск 3	Лист 8

14367-04

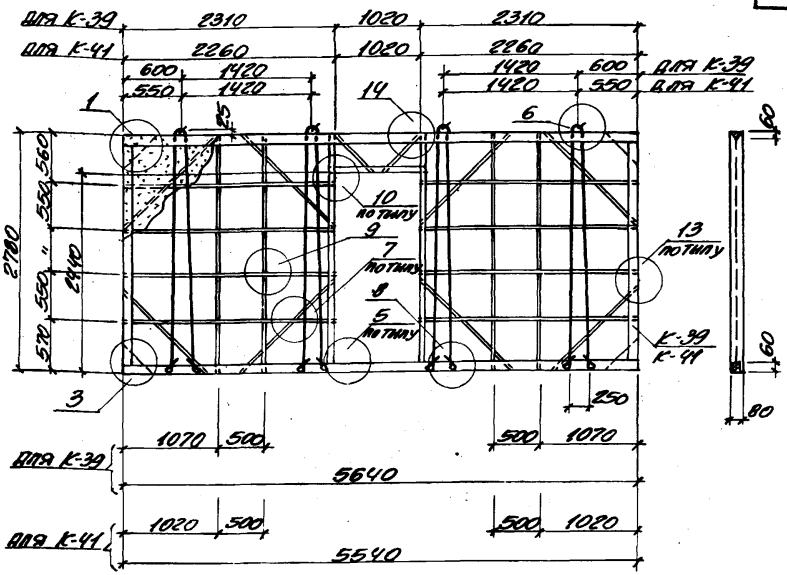

Спецификация изделий и материалов на одну панель

Марка панели	Материал панели	Марка гипсо-бетона	Объем гипсо-бетона м3	Марка каркаса	Колич. штук
ППГ-3-Д 5.64 х 2.78	гипсобетон	35	0.99	К-39	1
ППГ-4-Д 5.54 х 2.78	— " —	— " —	0.97	К-41	1

Примечания.

1. Расход материалов и спецификацию смотрите на листах 54, 55.
2. Узлы 1, 3, 5, 6, 8, 9, 10, 13, 14 смотрите на листах 39 ÷ 44

ТК 1976	Панели ППГ-3-Д 5.64х2.78 ; ППГ-4-Д 5.54 х 2.78	Серия 1.431-15	
		Выпуск 3	Лист 9

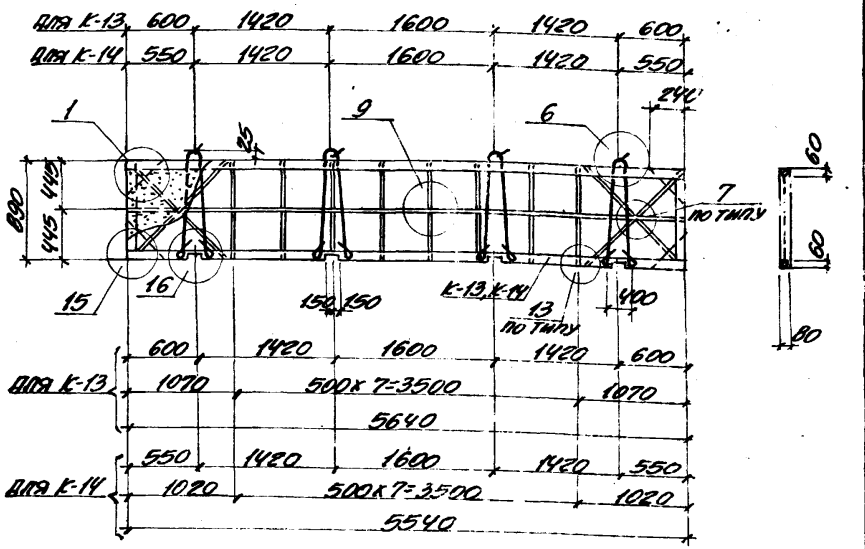

Спецификация изделий и материалов на одну панель

Марка панели	Материал панели	Марка гипсобетона	Объем гипсобетона м³	Марка каркаса	Колич. штук
ППГ-5 / 5.64×0.89	Гипсобетон	35	0.36	К-13	1
ППГ-6 / 5.54×0.89	—"—	—"—	0.35	К-14	1

Примечания.

1. Расход материалов и спецификацию смотрите на листе 48.
2. Узлы 1, 3, 6, 7, 8, 9, 13 смотрите на листах 39÷44

ТК	Панели ППГ-5 / 5.64×0.89 ; ППГ-6 / 5.54×0.89	Серия 1.431-15	
1976		Выпуск 3	Лист 10

Гл. конструкт. Коротецкий
Дата выпуска Май 1976
Проверил Чумакова
Промстройниипроект

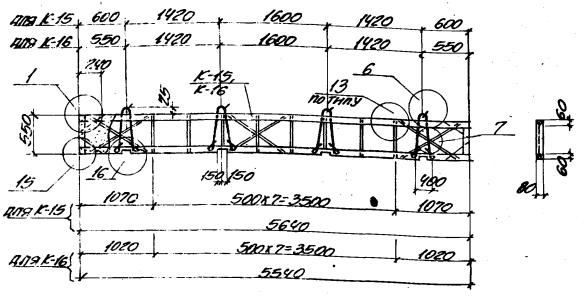

Спецификация изделий и материалов на одну панель

Марка панели	Материал панели	Марка гипсобетона	Объем гипсобетона $м^3$	Марка каркаса	Колич. штук
ППГ-7 / 5.64x0.55	Гипсобетон	35	0.25	К-15	1
ППГ-8 / 5.54x0.55	—"—	—"—	0.25	К-16	1

Примечания

1. Расход материалов и спецификацию смотрите на листе 48.
2. Узлы 5, 6, 7, 8, 13 смотрите на листах 39÷44

ТК 1976	Панели ППГ-7 / 5.64x0.55 ; ППГ-8 / 5.54x0.55	Серия 1.431-15	
		Выпуск 3	Лист 11

Дата выпуска Май 1976

Гл. инж. проекта Монтин
Гл. инж. отдела Кузнецов
Гл. конструкт. Крупенкин
Гл. архит. Ильин
Гл. аппаратчик Костина
Гл. инженер Сомнова
Промстройниипроект
Саратовский

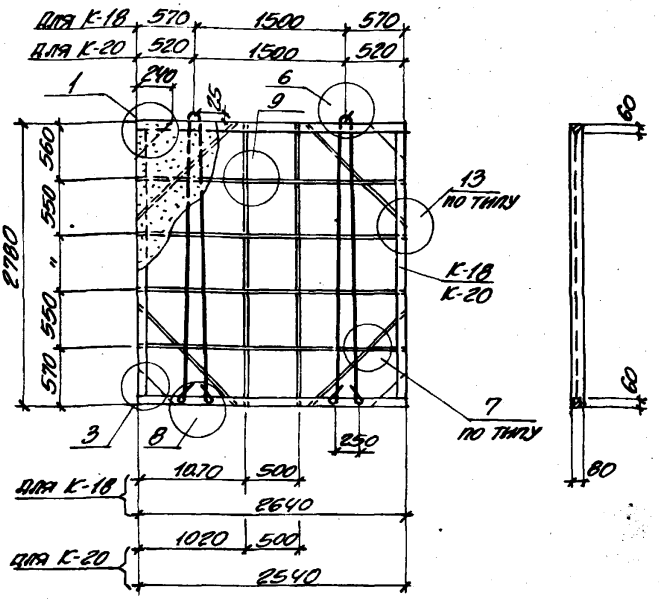

Спецификация изделий и материалов на одну панель

Марка панели	Материал панели	Марка гипсобетона	Объем гипсобетона м3	Марка каркаса	Колич. штук
ППГ-10 / 2.64×2.78	Гипсобетон	35	0.56	К-18	1
ППГ-11 / 2.54×2.78	—"—	—"—	0.55	К-20	1

Примечания

1. Расход материалов и спецификацию смотрите на листе 49.
2. Узлы 1, 3, 6, 8, 9, 13 смотрите на листах 39÷44

ТК	Панели ППГ-10 / 2.64×2.78 ; ППГ-11 / 2.54×2.78	Серия 1.431-15	
1976		Выпуск 3	Лист 12

Гл. конструкт. Коротецкий
Дата выпуска МАЙ 1976
Проверил Чумакова
Промстройниипроект

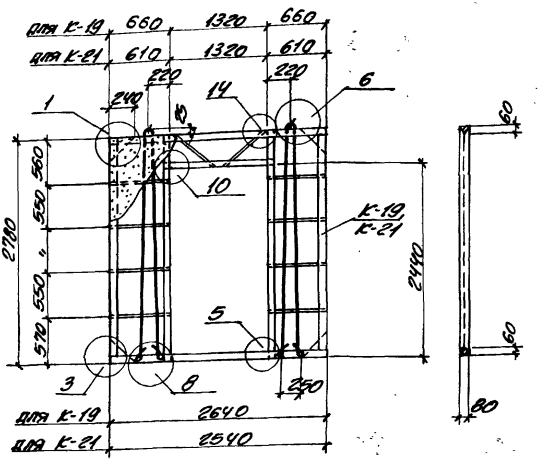

Спецификация изделий и материалов на одну панель

Марка панели	Материал панели	Марка гипсобетона	Объем гипсобетона $м^3$	Марка каркаса	Колич. штук
ППГ-10-Д 2.64×2.78	гипсобетон	35	0.32	К-19	1
ППГ-11-Д 2.54×2.78	—"—	—"—	0.3	К-21	1

Примечания

1. Расход материалов и спецификацию смотрите на листах 49, 50.
2. Узлы, 1, 3, 5, 6, 8, 10, 14 смотрите на листах 39÷44

ТК 1976	Панели ППГ-10-Д 2.64×2.78 ; ППГ-11-Д 2.54×2.78	Серия 1.431-15	
		Выпуск 3	Лист 13

Гл. инж. проекта Монин
Нач. отдела Кузнецов
Гл. конструкт. Коротецкий
Дата выпуска май 1976
Гл. архит. Литин
Проверил Чумакова
Сверстал
Промстройниипроект
Харьковский

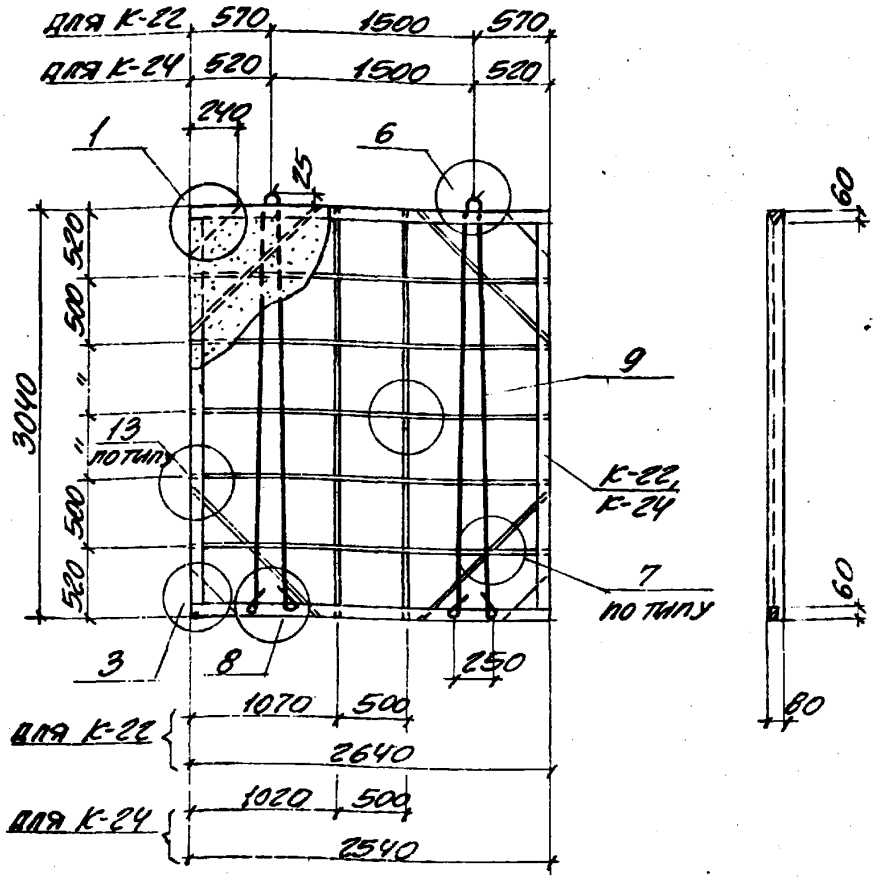

Спецификация изделий и материалов на одну панель

Марка панели	Материал панели	Марка гипсобетона	Объем гипсобетона $м^3$	Марка каркаса	Колич. штук
ППГ-12 / 2.64×3.04	Гипсобетон	35	0.61	К-22	1
ППГ-13 / 2.54×3.04	—"—	—"—	0.59	К-24	1

Примечания

1. Расход материалов и спецификацию смотрите на листе 50.
2. Узлы 1, 3, 6, 8, 9, 13 смотрите на листах 39÷44

ТК 1976	Панели ППГ-12 / 2.64×3.04 ; ППГ-13 / 2.54×3.04	Серия 1.431-15	
		Выпуск	Лист
		3	14

Гл. конструкт. Коротецкий
Дата выпуска май 1976
Проверил Чумакова
Промстройниипроект

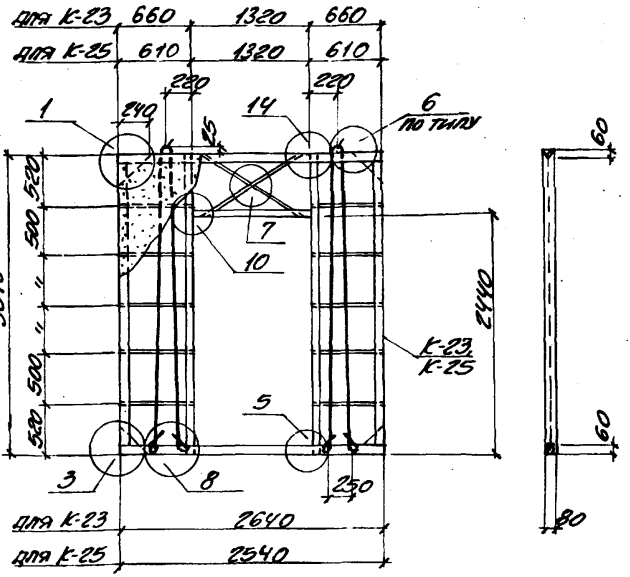

Спецификация изделий и материалов на одну панель

Марка панели	Материал панели	Марка гипсобетона	Объем гипсобетона $м^3$	Марка каркаса	Колич. штук
ППГ-12-Д / 2.64×3.04	Гипсобетон	35	0.37	К-23	1
ППГ-13-Д / 2.54×3.04	—"—	—"—	0.35	К-25	1

Примечания

1. Расход материалов и спецификацию смотрите на листах 50, 51
2. Узлы 1, 3, 5, 6, 7, 8, 10, 14 смотрите на листах 39÷44.

ТК 1976	Панели ППГ-12-Д / 2.64×3.04 ; ППГ-13-Д / 2.54×3.04	Серия 1.431-15
		Выпуск 3 / Лист 15

Гл. инж. проект. Монин
Нач. отдела Кузнецов
Гл. конструкт. Коротецкий
Дата выпуска май 1976
Ст. архит. Лицина
Исполнитель Костина
Проверил Чумакова

Хароковский промстроинпроект

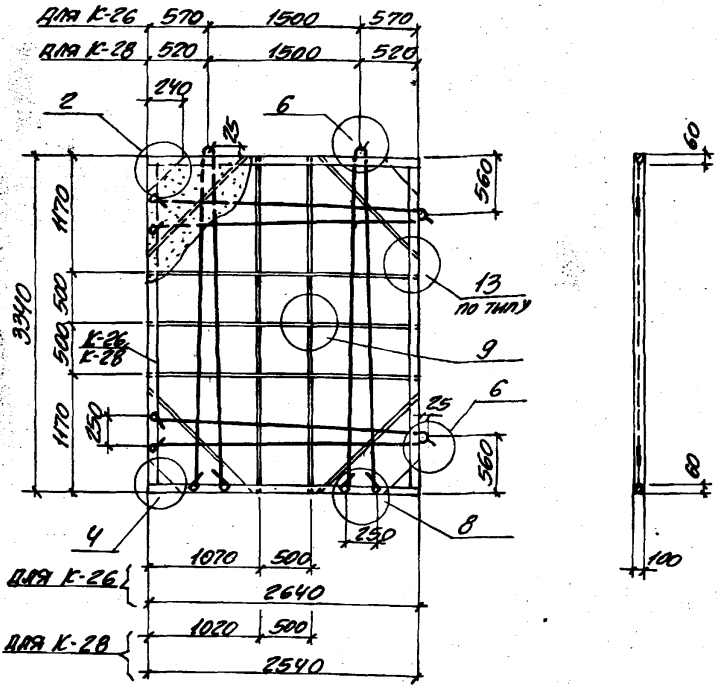

Спецификация изделий и материалов на одну панель.

Марка панели	Материал панели	Марка гипсо-бетона	Объем гипсо-бетона м3	Марка каркаса	Колич. штук
ППГ-14 2.64х3.34	гипсобетон	35	0.84	К-26	1
ППГ-15 2.54х3.34	—"—	—"—	0.81	К-28	1

Примечания

1. Расход материалов и спецификацию смотрите на листе 51.
2. Узлы 2,4,6,8,9,13 смотрите на листах 39÷44

Промстройниипроект
Инв. № подл. | Подпись и дата | Взам. инв. №
1976

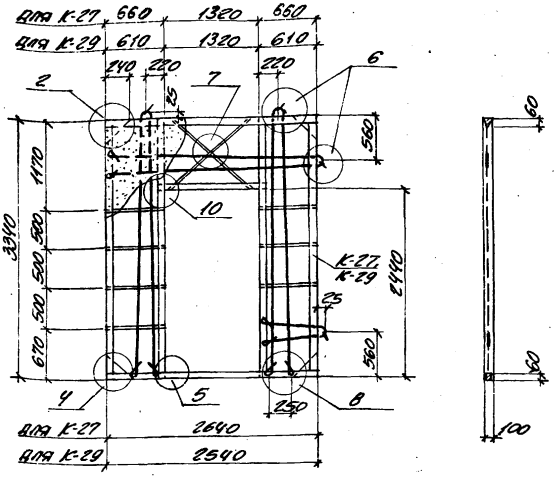

Спецификация изделий и материалов на одну панель

Марка панели	Материал панели	Марка гипсобетона	Объем гипсобетона м3	Марка каркаса	Колич. штук
ППГ-14-Д 2.64×3.34	Гипсобетон	35	0.54	К-27	1
ППГ-15-Д 2.54×3.34	—"—	"	0.51	К-29	1

Примечания.

1. Расход материалов и спецификацию смотрите на листах 51, 52
2. Узлы 2, 4, 5, 6, 7, 8, 10 смотрите на листах 39÷44

ТК 1976	Панели ППГ-14-Д 2.64×3.34 ; ППГ-15-Д 2.54×3.34	Серия 1.431-15	
		Выпуск 3	Лист 17

Дата выпуска май 1976

Гл. инж. проект. Ю. Ионин
Нач. отдела Ю. Сенецов
Гл. конструкт. Ю. Кротецкий
Ст. архит. Ю. Лопатин
Ст. инженер Ю. Костина
Проверил Ю. Чумакова
Ленин Ю. Гуляев

Харьковский промстройниипроект

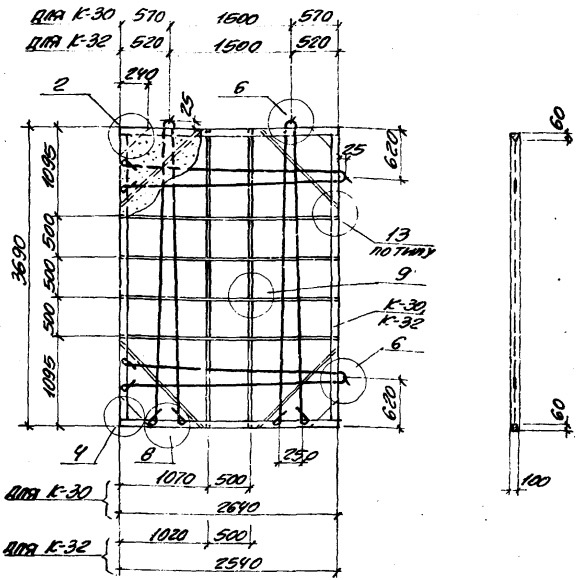

Спецификация изделий и материалов на одну панель

Марка панели	Материал панели	Марка гипсобетона	Объем гипсобетона м³	Марка каркаса	Колич. штук
ППГ-16 2.64×3.69	Гипсобетон	35	0.94	К-30	1
ППГ-17 2.54×3.69	—— " ——	"	0.90	К-32	1

Примечания

1. Расход материалов и спецификацию смотрите на листе 52.
2. Узлы 2, 4, 6, 8, 9, 13 смотрите на листах 39÷44

ТК 1976	Панели ППГ-16 2.64×3.69 ; ППГ-17 2.54×3.69	Серия 1.431-15	
		Выпуск 3	Лист 18

Гл. конструкт. Коротенкин Дата выпуска Май 1976 Проверил Чумакова

Промстройниипроект

14367-04 24

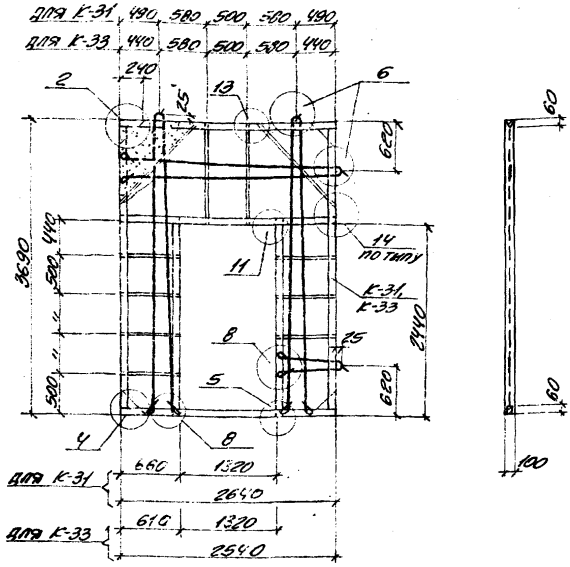

Спецификация изделий и материалов на одну панель

Марка панели	Материал панели	Марка гипсобетона	Объем гипсобетона м³	Марка каркаса	Колич. штук
ППГ-16-Д 2.64×3.69	Гипсобетон	35	0.63	К-31	1
ППГ-17-Д 2.54×3.69	—"—	"	0.59	К-33	1

Примечания

1. Расход материалов и спецификацию смотрите на листах 52, 53
2. Узлы 2, 4, 5, 6, 8, 11, 13, 14 смотрите на листах 39÷44

ТК 1976	Панели ППГ-16-Д 2.64×3.69; ППГ-17-Д 2.54×3.69	Серия 1.431-15	
		Выпуск 3	Лист 19

Гл. инж. проекта Монин
Гл. конструкт. Корнейский
Дата выпуска Май 1976
Гл. архит. Лицин
Исполнитель Костина
Проверил Чумакова
Тарасевич
Промстройпроект

14367-04 25

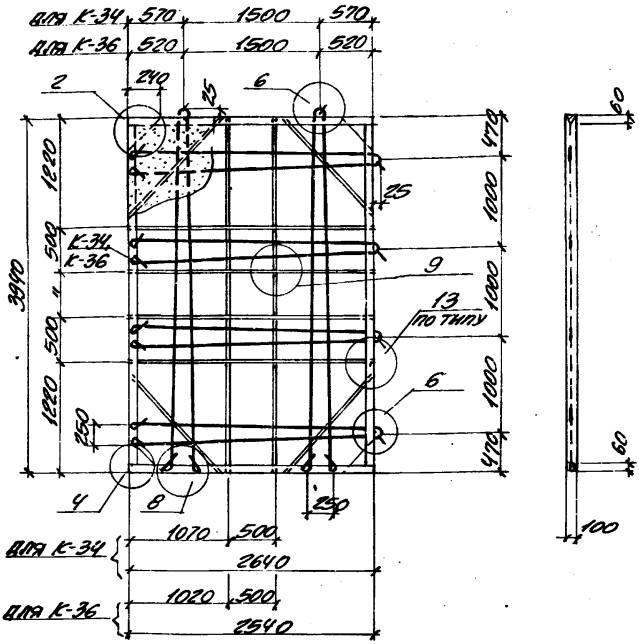

Спецификация изделий и материалов на одну панель

Марка панели	Материал панели	Марка гипсобетона	Объем гипсобетона м3	Марка каркаса	Колич. штук
ППГ-18 / 2.64×3.94	Гипсобетон	35	1.0	К-34	1
ППГ-19 / 2.54×3.94	—"—	"	0.97	К-36	1

Примечания

1. Расход материалов и спецификацию смотрите на листе 53.
2. Узлы 2, 4, 6, 8, 9, 13 смотрите на листах 39÷44

ТК 1976	Панели ППГ-18 / 2.64×3.94 ; ППГ-19 / 2.54×3.94	Серия 1.431-15
		Выпуск 3 / Лист 20

Проверил Чумакова

Нач. отдела Кузнецов
Гл. конструкт. Коротецкий
Дата выпуска май 1976

Промстройниипроект

14367-04 26

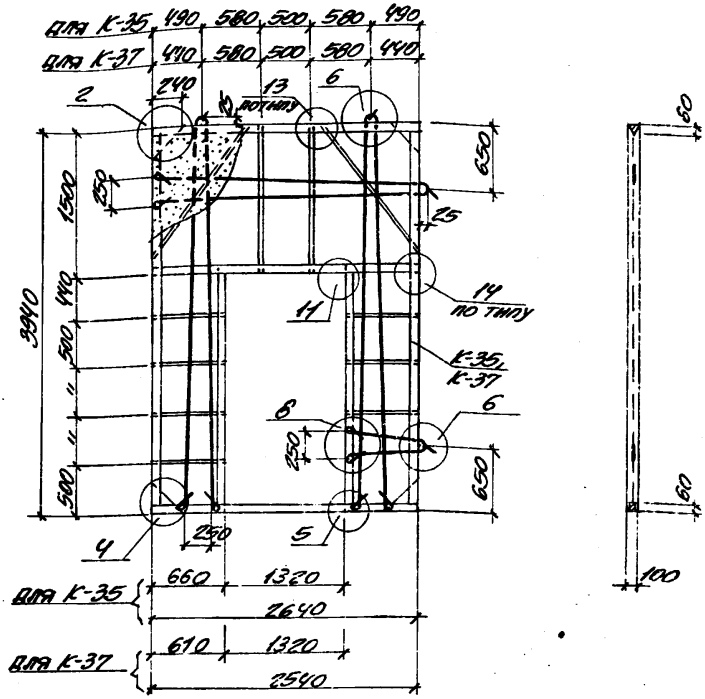

Спецификация изделий и материалов на одну панель

Марка панели	Материал панели	Марка гипсобетона	Объем гипсобетона м³	Марка каркаса	Колич. штук
ППГ-18-Д / 2.64×3.94	гипсобетон	35	0.69	К-35	1
ППГ-19-Д / 2.54×3.94	—"—	"	0.66	К-37	1

Примечания

1. Расход материалов и спецификацию смотрите на листах 53, 54
2. Узлы 2, 4, 5, 6, 8, 11, 13, 14 смотрите на листах 39 ÷ 44

ТК 1976	Панели ППГ-18-Д / 2.64×3.94 ; ППГ-19-Д / 2.54×3.94	Серия 1.431-15	
		Выпуск 3	Лист 21

Гл. инж. проекта Монин
Нач. отдела Кузнецов
Гл. конструкт. Коротецкий
Дата выпуска Май 1976
Гл. архит. Лицин
Исполнитель Костина
Проверил Чумакова

Сарапульский промстройниипроект

14367-04 27

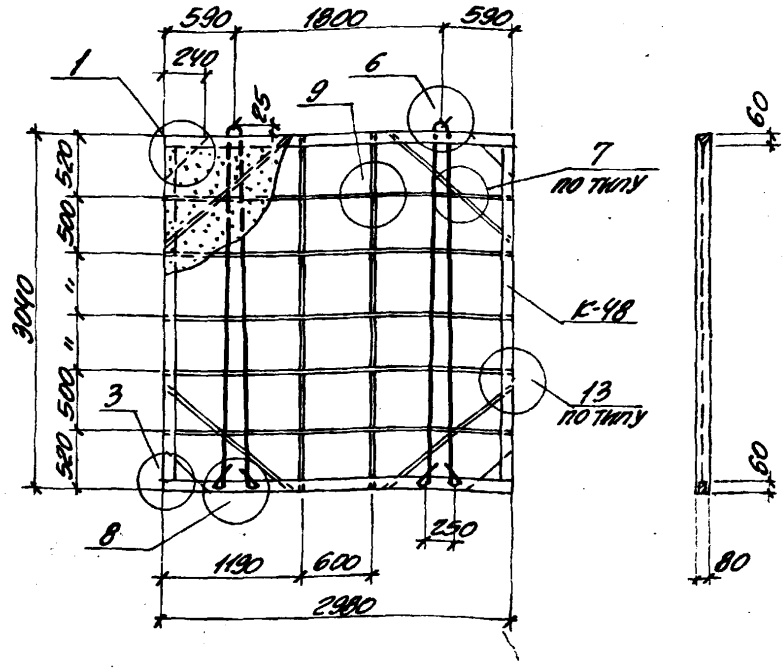

Спецификация изделий и материалов на одну панель

Марка панели	Материал панели	Марка гипсо-бетона	Объем гипсо-бетона м³	Марка каркаса	Колич. штук
ППГ-20 2.98×3.04	Гипсобетон	35	0.69	К-48	1

Примечания

1. Расход материалов и спецификацию смотрите на листе 56.
2. Узлы 1, 3, 6, 8, 9, 13 смотрите на листах 39 ÷ 44

ТК	Панель ППГ-20 2.98×3.04	Серия 1.431-15
1976		Выпуск 3 / Лист 22

Инв. № подл. | Подпись и дата | Взам. инв. №

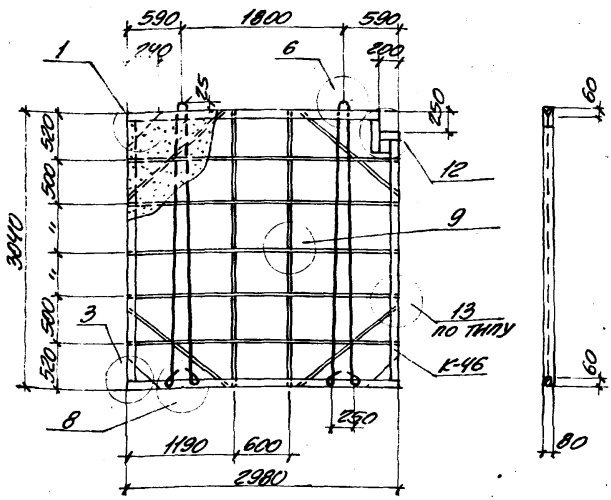

Спецификация изделий и материалов на одну панель

Марка панели	Материал панели	Марка гипсобетона	Объем гипсобетона $м^3$	Марка каркаса	Колич. штук
ППГ-20-В / 2.98 x 3.04	Гипсобетон	35	0.68	К-46	1

Примечания

1. Расход материалов и спецификацию смотрите на листе 56
2. Узлы 1, 3, 6, 8, 9, 12, 13 смотрите на листах 39 ÷ 44

ТК 1976	Панель ППГ-20-В / 2.98 x 3.04	Серия 1.431-15	
		Выпуск 3	Лист 23

Гл. инж. проекта Монин
Нач. отдела Кузнецова
Гл. конструкт. Коротецкий
Дата выпуска май 1976
Ст. архит. Лицин
Ассистентель Костина
Проверил Кулакова

Сарбковский Промстроинипроект

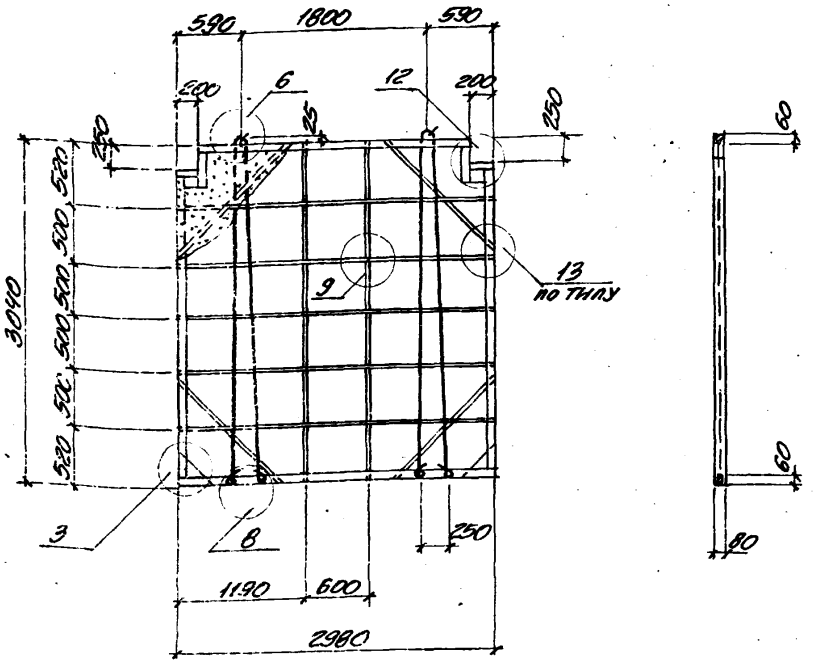

Спецификация изделий и материалов на одну панель.

Марка панели	Материал панели	Марка гипсо-бетона	Объем гипсо-бетона м³	Марка каркаса	Колич. штук
ППГ-20-28 2.98 х 3.04	Гипсобетон	35	0.68	К-42	1

Примечания

1. Расход материалов и спецификацию смотрите на листе 55.
2. Узлы 3, 6, 8, 9, 12, 13 смотрите на листах 39÷44

ТК 1976	Панель ППГ-20-28 2.98 х 3.04	Серия 1.431-15	
		Выпуск 3	Лист 24

Инв. № подл. | Подпись и дата | Взам. инв. №

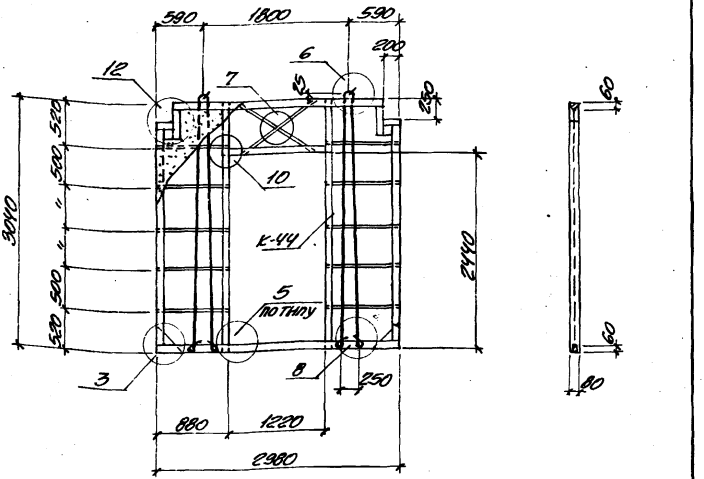

Спецификация изделий и материалов на одну панель

Марка панели	Материал панели	Марка гипсобетона	Объем гипсобетона м³	Марка каркаса	Колич. штук
ОПГ-20-28-Д 2.98 х 3.04	гипсобетон	35	0.45	К-44	1

Примечания.

1. Расход материалов и спецификацию смотрите на листе 55.
2. Узлы 3,5,6,7,8,10,12 смотрите на листах 39÷44

ТК	Панель ОПГ-20-28-Д 2.98 х 3.04	Серия 1.431-15	
1976		Выпуск 3	Лист 25

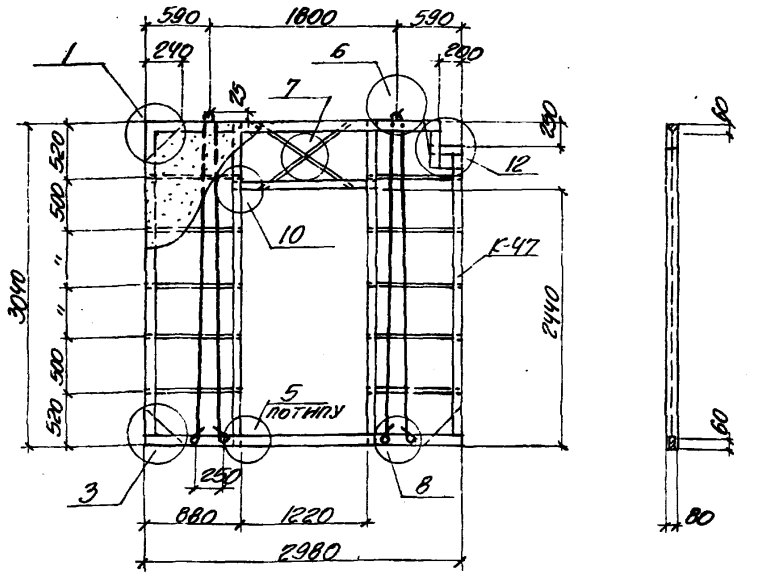

Спецификация изделий и материалов на одну панель

Марка панели	Материал панели	Марка гипсо-бетона	Объем гипсо-бетона м3	Марка каркаса	Колич. штук
ППГ-20-В-Д 2.98х 3.04	Гипсобетон	35	0.45	К-47	1

Примечания

1. Расход материалов и спецификацию смотрите на листе 56.
2. Узлы 1,3,5,6,7,8,10,12 смотрите на листах 39÷44.

ТК	Панель ППГ-20-В-Д 2.98х 3.04.	Серия 1.431-15
		Выпуск 3 / Лист 26
Дата выпуска 1976		

ПРОМСТРОЙНИИПРОЕКТ
Инв. № подл. | Подпись и дата | Взам. инв. №
Инв. № дубл. | Подпись и дата

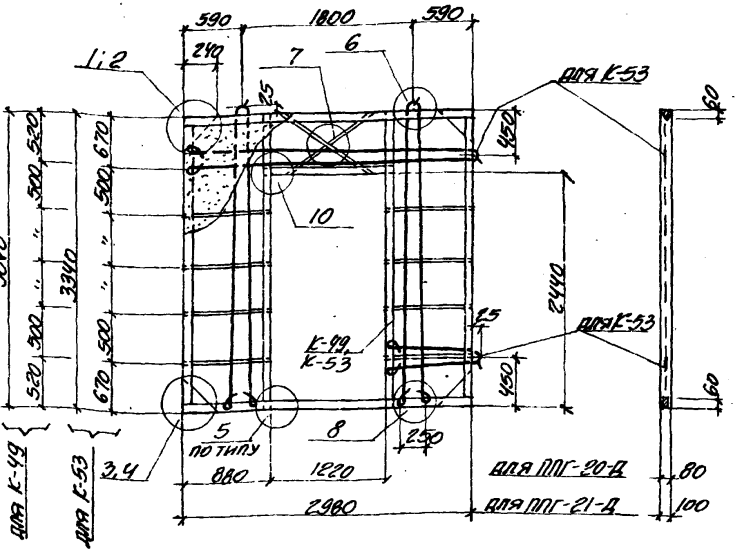

Спецификация изделий и материалов на одну панель

Марка панели	Материал панели	Марка гипсобетона	Объем гипсобетона м³	Марка каркаса	Колич. штук
ППГ-20-Д / 2.98×3.04	гипсобетон	35	0.46	К-49	1
ППГ-21-Д / 2.98×3.34	"	"	0.65	К-53	1

Примечания

1. Расход материалов и спецификацию смотрите на листах 57, 58
2. Узлы 1, 2, 3, 4, 6, 7, 8, 10 смотрите на листах 39 ÷ 44

ТК	Панели ППГ-20-Д / 2.98×3.04 ; ППГ-21-Д / 2.98×3.34	Серия 1.431-15	
1976		Выпуск 3	Лист 27

Харьковский промстройниипроект

Гл. инж. проекта Тарин
Нач. отдела Кузнецов
Гл. конструктор Торопецкий
Дата выпуска май 1976

Гл. архит. Лыцин
Исполнитель Котикова
Проверил Чумакова

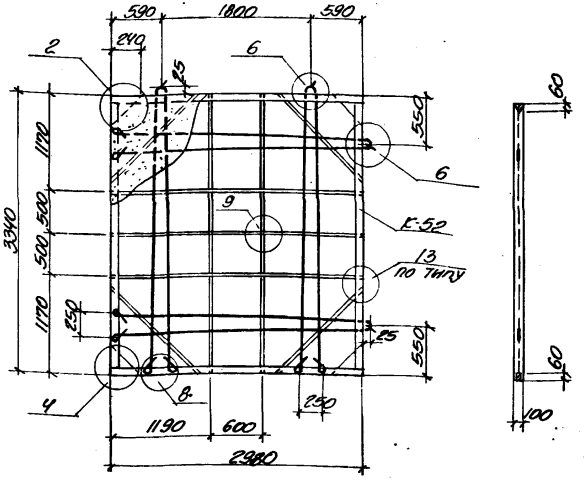

Спецификация изделий и материалов на одну панель

Марка панели	Материал панели	Марка гипсобетона	Объем гипсобетона м3	Марка каркаса	Колич. штук
ППГ-21 / 2.98×3.34	Гипсобетон	35	0.95	К-52	1

Примечания

1. Расход материалов и спецификацию смотрите на листе 57.
2. Узлы 2, 4, 6, 8, 9, 13 смотрите на листах 39÷44

ТК 1976	Панель ППГ-21 / 2.98×3.34	Серия 1.431-15	
		Выпуск	Лист
		3	28

Промстройниипроект
Чумакова
Проверил
Гл. конструкт. Коротенкий
Дата выпуска Май 1976

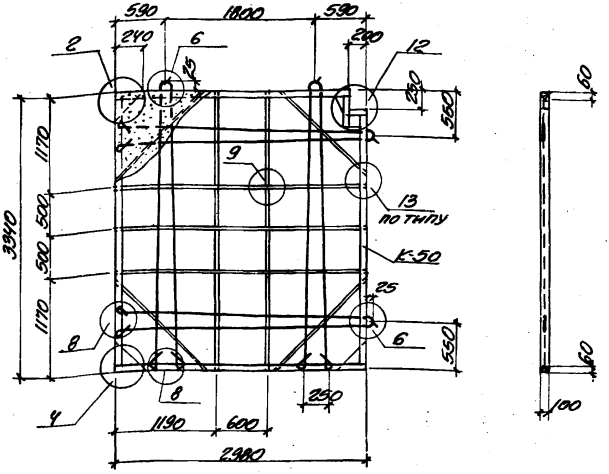

Спецификация изделий и материалов на одну панель

Марка панели	Материал панели	Марка гипсобетона	Объем гипсобетона м³	Марка каркаса	Колич. штук
ППГ-21-8 2.98 х 3.34	Гипсобетон	35	0.94	К-50	1

Примечания

1. Расход материалов и спецификацию смотрите на листе 57.
2. Узлы 2, 4, 6, 8, 9, 12, 13 смотрите на листах 30 ÷ 44

ТК 1976	Панель ППГ-21-8 2.98 х 3.34	Серия 1.431-15	
		Выпуск 3	Лист 29

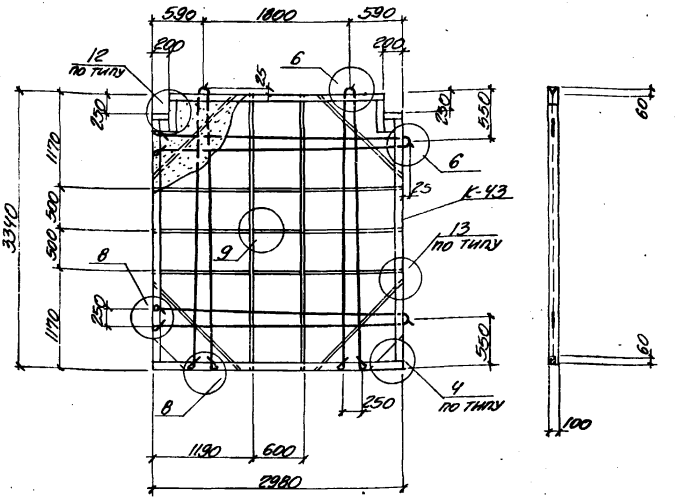

Спецификация изделий и материалов на одну панель

Марка панели	Материал панели	Марка гипсо-бетона	Объем гипсо-бетона м³	Марка каркаса	Колич. штук
ППГ-21-2В 2.98 х 3.34	гипсобетон	35	0.94	К-43	1

Примечания.

1. Расход материалов и спецификацию смотрите на листе 55.
2. Узлы 4, 6, 8, 9, 12, 13 смотрите на листах 39÷44

ТК 1976	Панель ППГ-21-2В 2.98 х 3.34	Серия 1.431-15	
		Выпуск 3	Лист 30

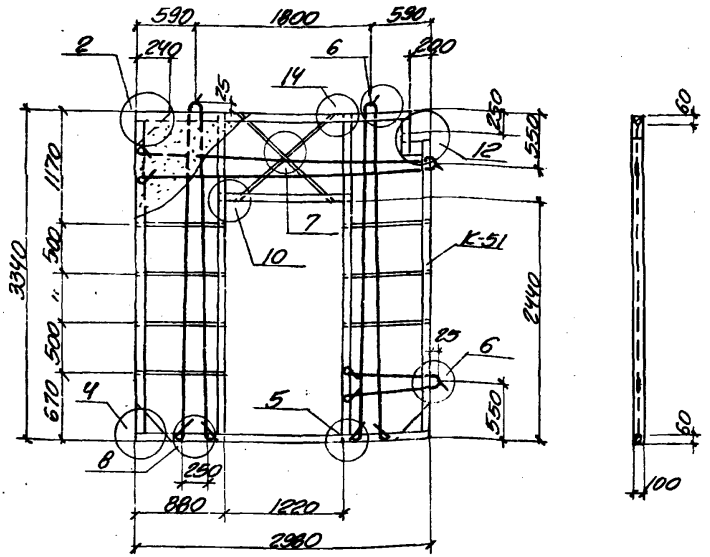

Спецификация изделий и материалов на одну панель

Марка панели	Материал панели	Марка гипсобетона	Объем гипсобетона м³	Марка каркаса	Колич. штук
ППГ-21-В-Д 2.98×3.34	Гипсобетон	35	0.64	К-51	1

Примечания.

1. Расход материалов и спецификацию смотрите на листе 57.
2. Узлы 2, 4, 6, 7, 8, 10, 12, 14 смотрите на листах 39÷44

ТК 1976	Панель ППГ-21-В-Д 2.98×3.34	Серия 1.431-15	
		Выпуск 3	Лист 31

Харьковский Промстройниипроект

Гл. инж. проекта Монин
Нач. отдела Кузнецов
Гл. конструкт. Шрамкин
Дата выпуска МАИ 1976

Ст. архит. Дышин
Исполнитель Костина
Проверил Чумакова

14367-04

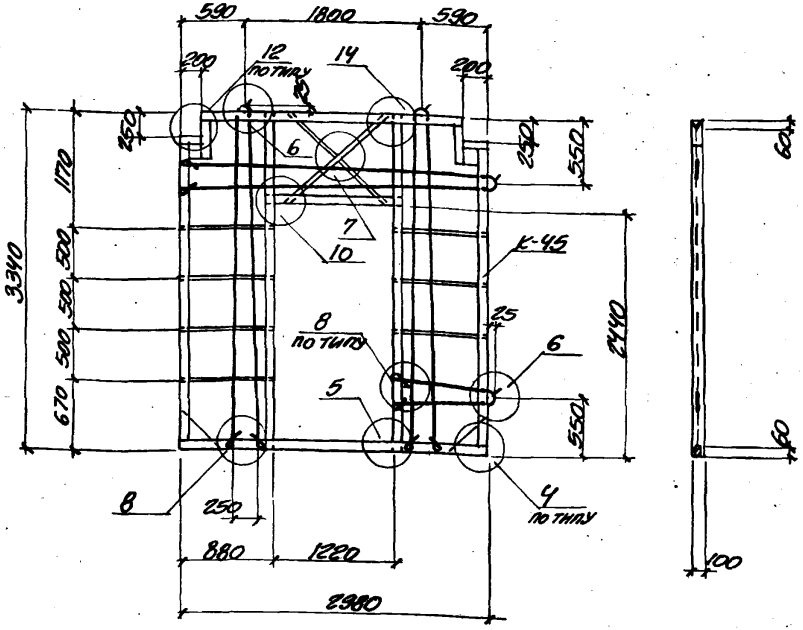

Спецификация изделий и материалов на одну панель

Марка панели	Материал панели	Марка гипсобетона	Объем гипсобетона м3	Марка каркаса	Колич. штук
ППГ-21-2В-Д 2.98 x 3.34	Гипсобетон	35	0.63	К-45	1

Примечания

1. Расход материалов и спецификацию смотрите на листе 56.
2. Узлы 4, 5, 6, 7, 8, 10, 12, 14 смотрите на листах 39 ÷ 44

ТК 1976	Панель ППГ-21-2В-Д 2.98 x 3.34	Серия 1.431-15	
		Выпуск	Лист
		3	32

Дата выпуска МАИ 1976
Чулаковы

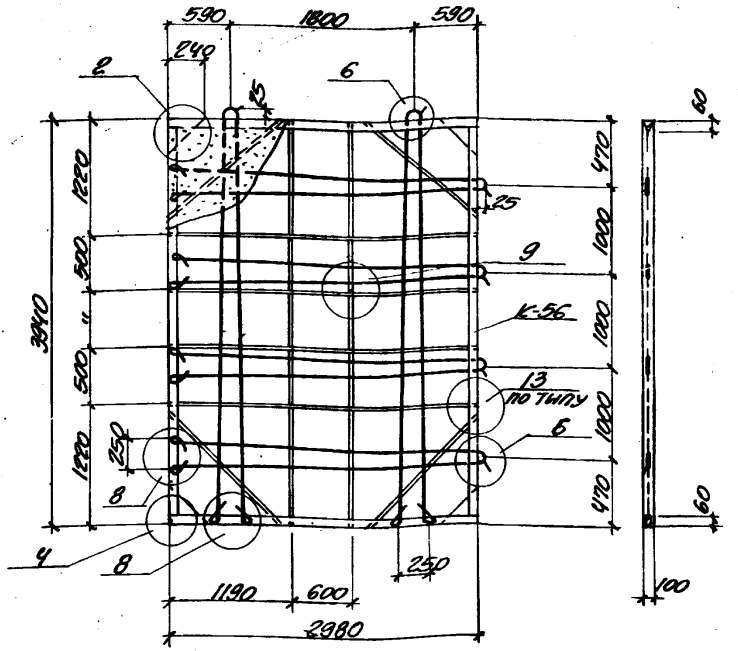

Спецификация изделий и материалов на одну панель

Марка панели	Материал панели	Марка гипсобетона	Объем гипсобетона м3	Марка каркаса	Колич. штук
ППГ-22 / 2.98×3.94	Гипсобетон	35	1.13	К-56	1

Примечания.

1. Расход материалов и спецификацию смотрите на листе 58.
2. Узлы 2, 4, 6, 8, 9, 13 смотрите на листах 39÷44

ТК 1976	Панель ППГ-22 / 2.98×3.94	Серия 1.431-15	
		Выпуск 3	Лист 33

Гл. инж. проект. Монин
Нач. отдел Кондратьев
Гл. конструкт. Коротенкин
Дата выпуска май 1976
Гл. архит. Лицин
Гл. инженер Гостина
Проверил Чумакова
Сарбековский Промстройниипроект

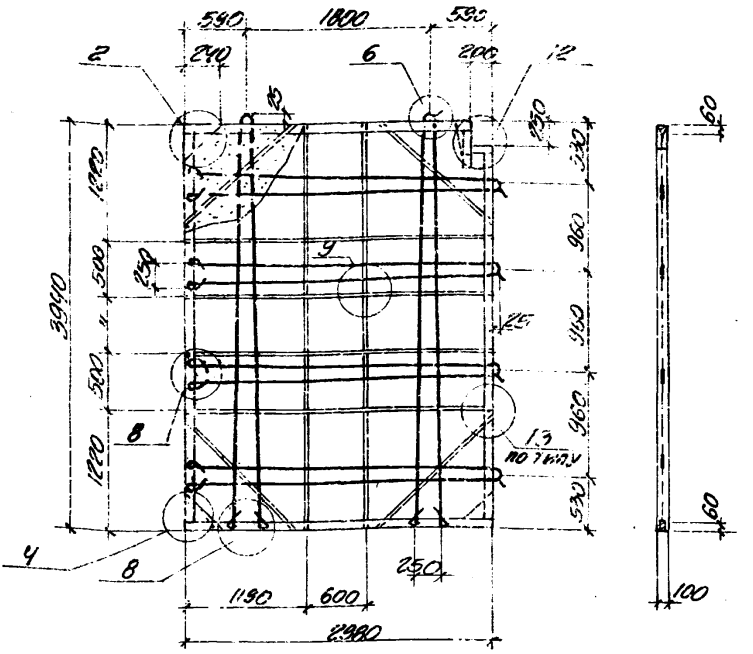

Спецификация изделий и материалов на одну панель

Марка панели	Материал панели	Марка гипсобетона	Объем гипсобетона	Марка каркаса	Колич. штук
ППГ-22-В 2.98 x 3.94	Гипсобетон	35	1.12	К-54	1

Примечания

1. Расход материалов и спецификацию смотрите на листе 58.
2. Узлы 2, 4, 6, 8, 9, 12, 13 смотрите на листе 39÷44.

ТК 1976	Панель ППГ-22-В 2.98 x 3.94	Серия 1.431-15	
		Выпуск 3	Лист 34

Харьковский Промстройниипроект

Инж. проекта Кузнецов; Нач. отдела Коротецкий; Гл. конструкт. Маи; Инженер Костина; Проверил Чумакова; Дата выпуска 1976

14367-04 40

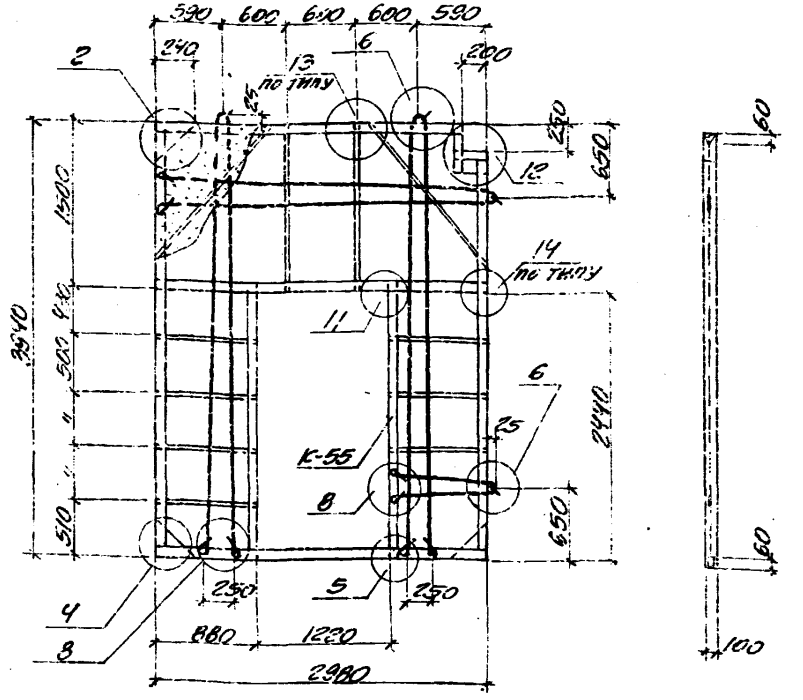

Спецификация изделий и материалов на одну панель

Марка панели	Материал панели	Марка гипсобетона	Объем гипсобетона м³	Марка каркаса	Количество штук
ПГГ-22-В-Ц 2.98×3.94	Гипсобетон	35	0.61	К-55	1

Примечания.

1. Расход материалов и спецификацию смотрите на листе 58.
2. Узлы 2, 4, 5, 6, 8, 11, 12, 13, 14 смотрите на листах 39 ÷ 44

ТК 1976	Панель ПГГ-22-В-Ц 2.98 × 3.94	Серия 1.431-15 Выпуск 3 Лист 35

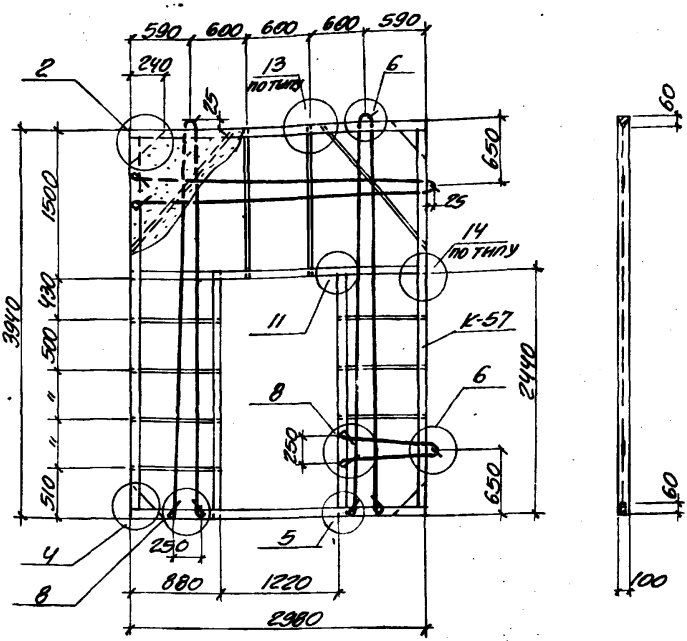

Спецификация изделий и материалов на одну панель

Марка панели	Материал панели	Марка гипсобетона	Объем гипсобетона м³	Марка каркаса	Колич. штук
ПГГ-22-Д 2.98 х 3.94	Гипсобетон	35	0.82	К-57	1

Примечания

1. Расход материалов и спецификацию смотрите на листе 59.
2. Узлы 2,4,5,6,11,13,14 смотрите на листах 39÷44

ТК 1976	Панель ПГГ-22-Д 2.98 х 3.94	Серия 1.431-15 Выпуск 3 Лист 36

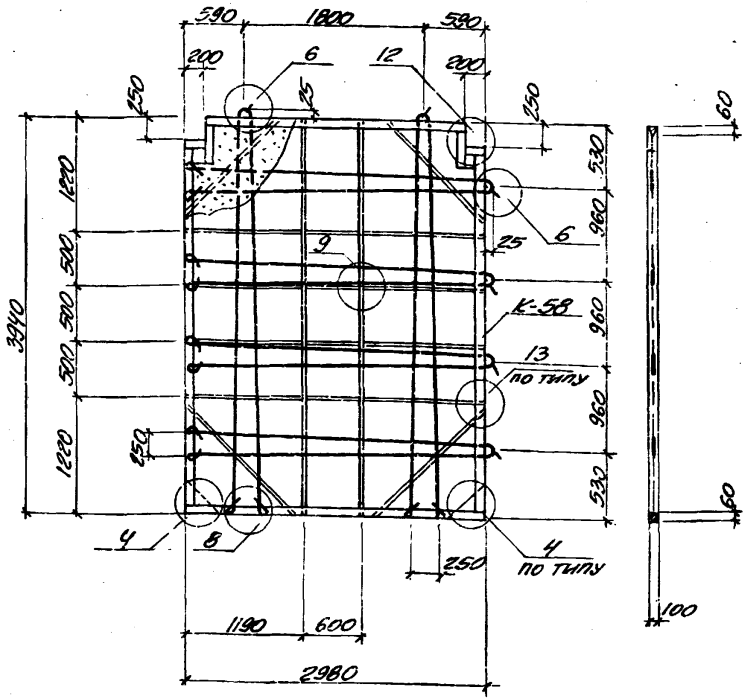

Спецификация изделий и материалов на одну панель

Марка панели	Материал панели	Марка гипсобетона	Объем гипсобетона м³	Марка каркаса	Колич. штук
ППГ-22-2В 2.98 x 3.94	Гипсобетон	35	1.11	К-58	1

Примечания.

1. Расход материалов и спецификацию смотрите на листе 59.
2. Узлы 3, 6, 8, 9, 12, 13 смотрите на листах 39÷44.

ТК	Панель ППГ-22-2В 2.98 x 3.94	Серия 1.431-15	
1976		Выпуск 3	Лист 37

Харьковский Промстройниипроект

Гл. Конструкт. Коротецкий

Дата выпуска Май 1976

Проверил Чумакова

Инженер Бондаренко

14367-04 43

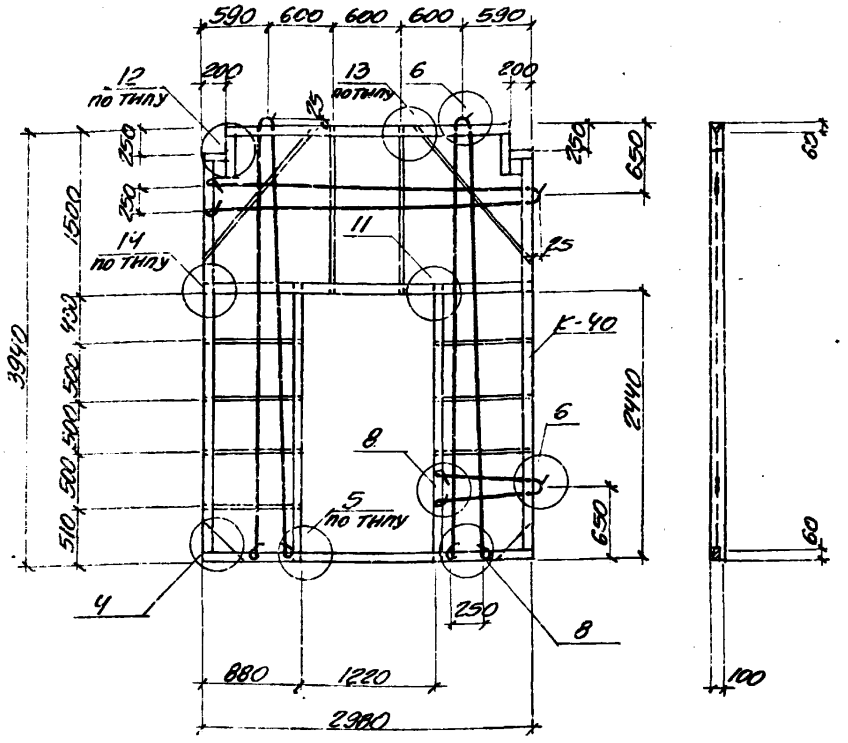

Спецификация изделий и материалов на одну панель

Марка панели	Материал панели	Марка гипсобетона	Объем гипсобетона м³	Марка каркаса	Кол-во штук
ППГ-22-28-Д г. 98 х 3.94	Гипсобетон	35	0.81	К-40	1

Примечания.

1. Расход материалов и спецификацию смотрите на листе 54.
2. Узлы 14, 3, 4, 5, 6, 8, 11, 12, 13 смотрите на листах 39÷44

ТК 1976	Панель ППГ-22-28-Д г. 98 х 3.94	Серия 1.431-15	
		Выпуск 3	Лист 33

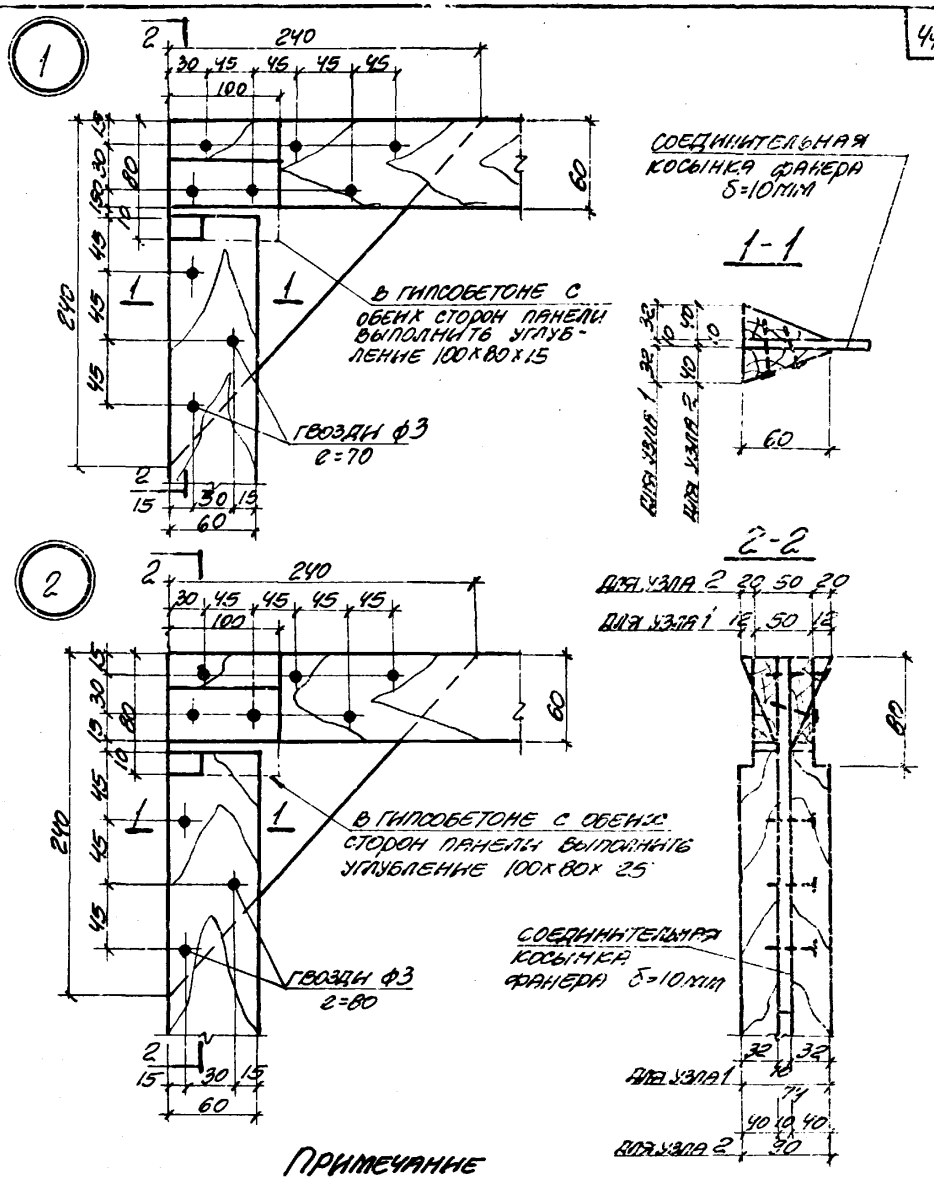

Примечание

На узлах гипсобетон условно не показан.

ТК 1976

Узлы 1, 2

Серия 1.431-15

Выпуск	Лист
3	35

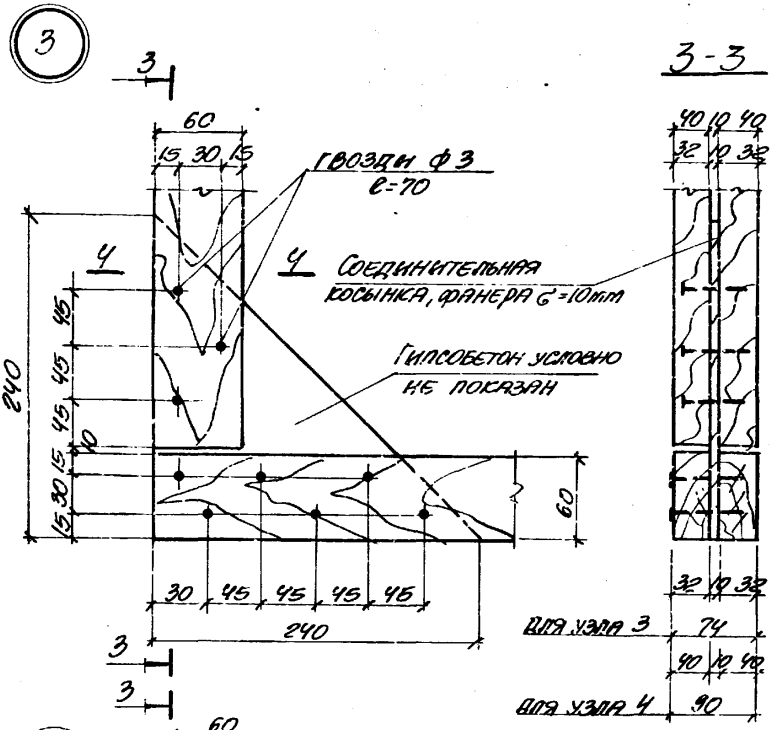

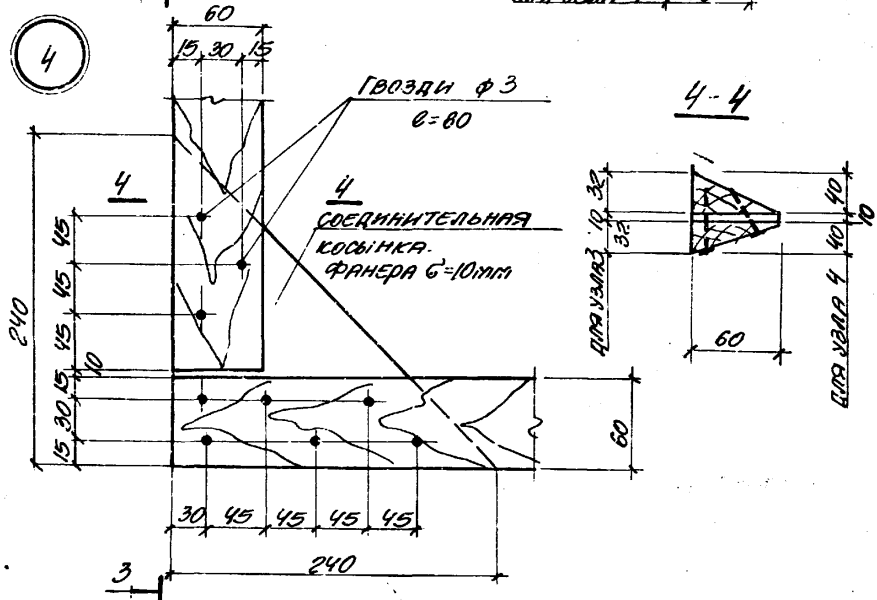

ТК	Узлы 3, 4	СЕРИЯ 1.431-15	
		ВЫПУСК 3	ЛИСТ 40
Дата выпуска 1976			

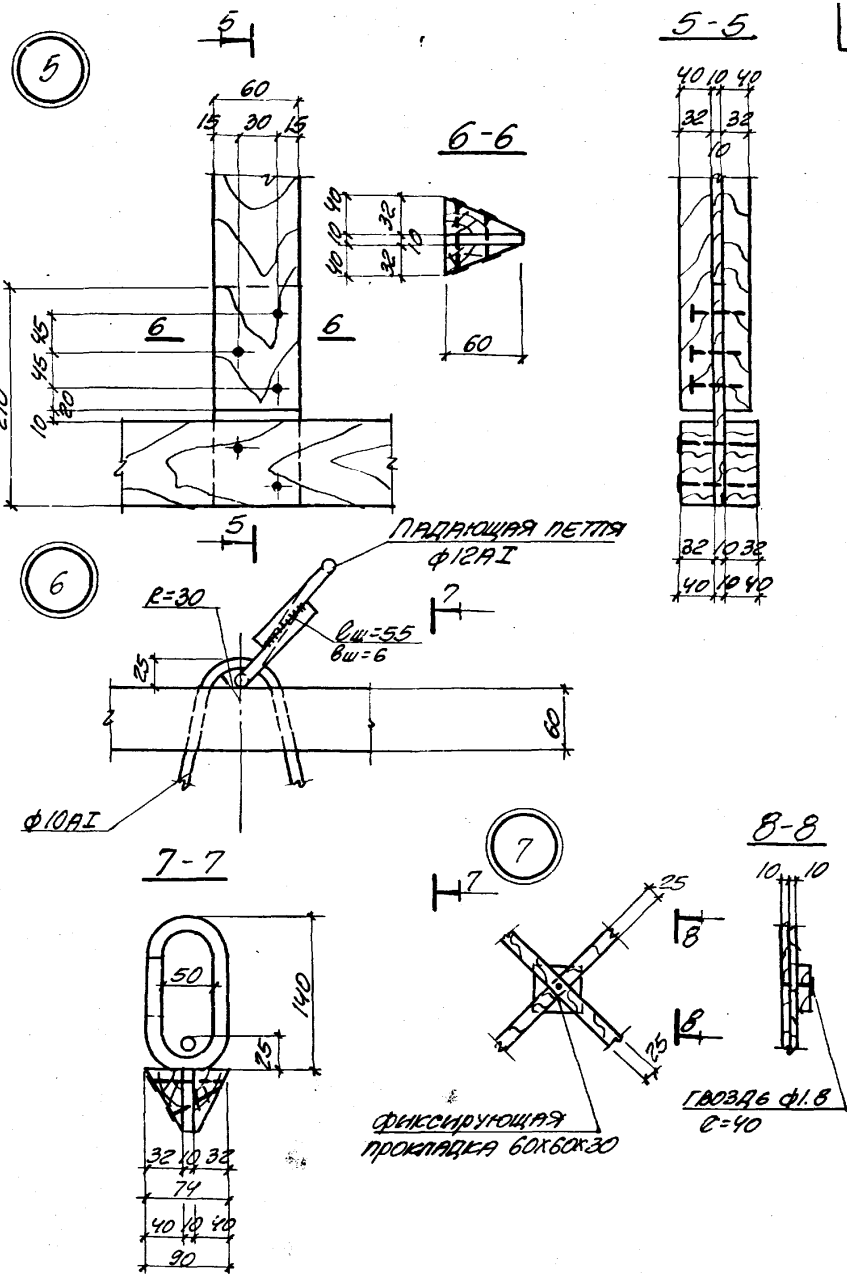

ТК	Узлы 5÷7	Серия 1.431-15	
1976		Выпуск 3	Лист 41

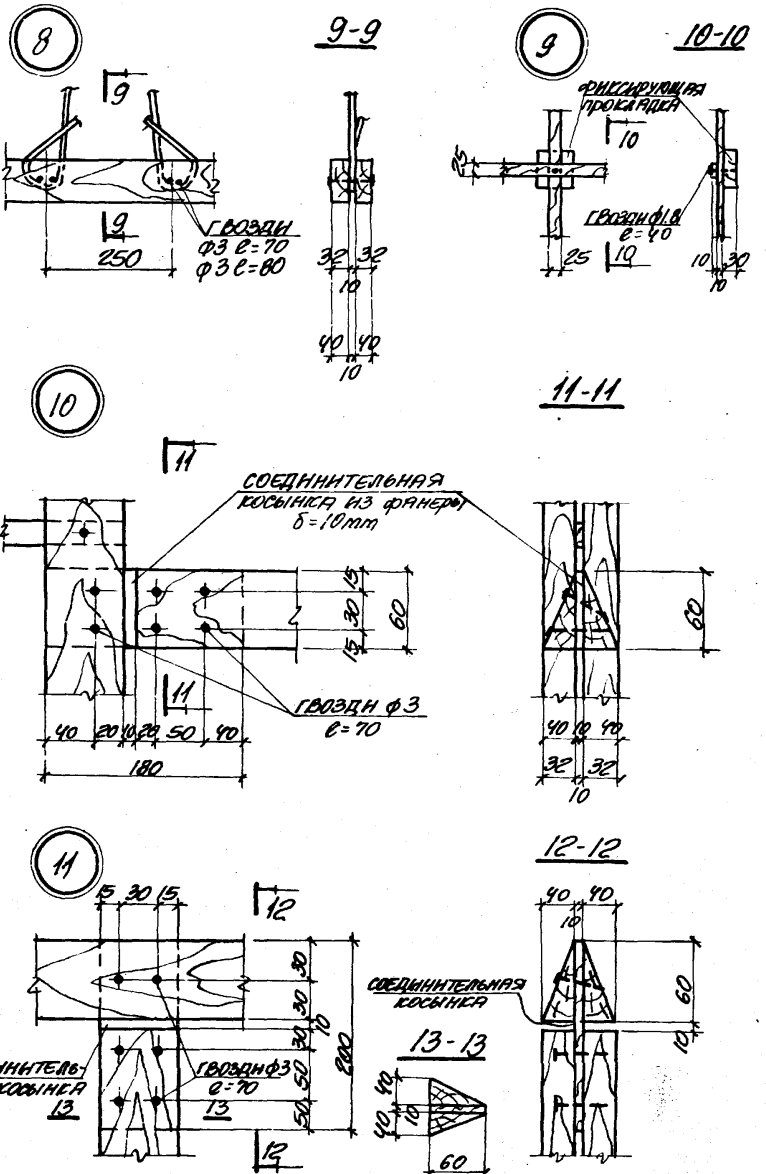

ТК	Узлы 8 ÷ 11	Серия 1.431-15	
1976		Выпуск	Лист
		3	42

Дата выпуска Май 1976

Промстройниипроект

14367-04 48

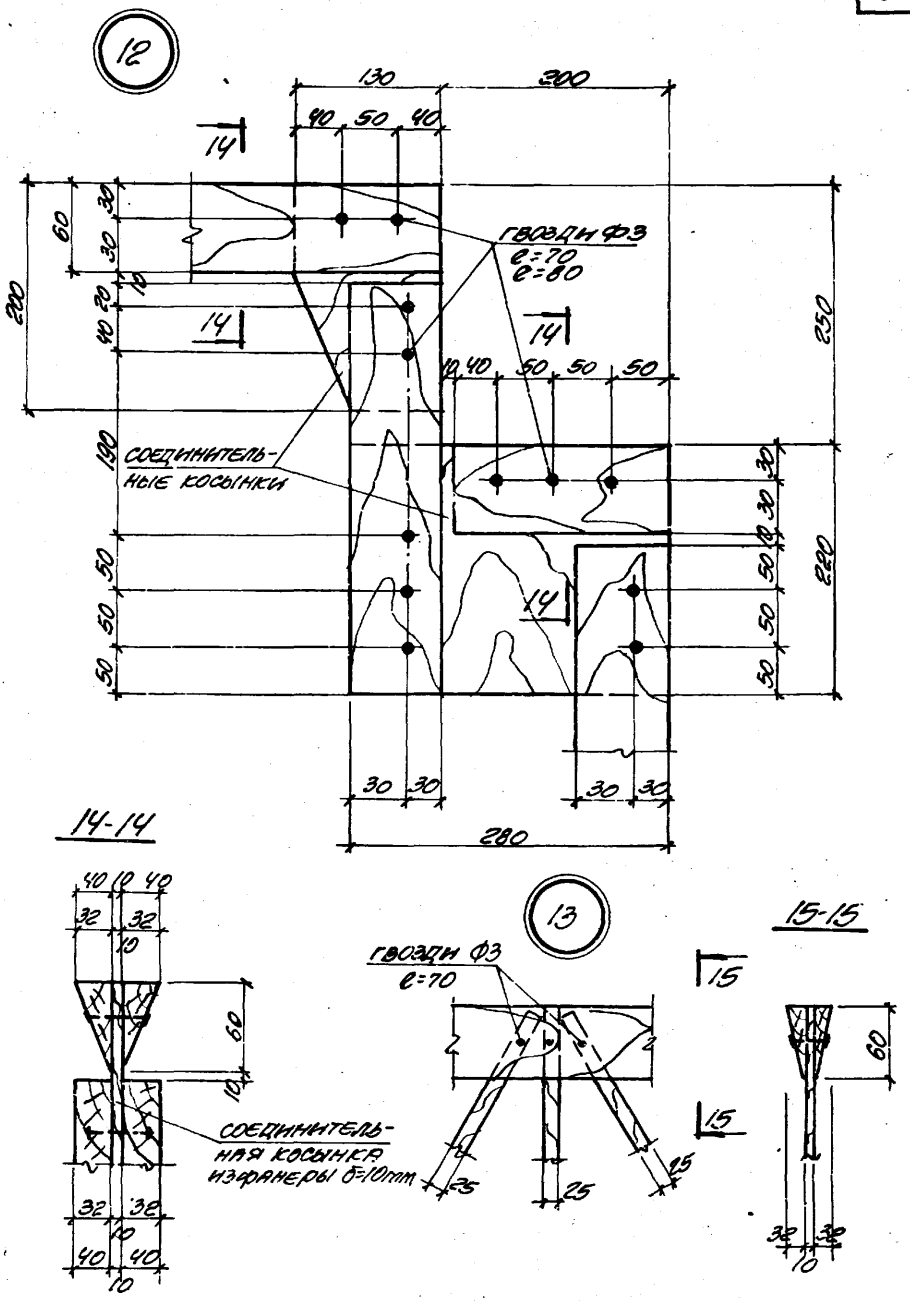

ТК 1976	УЗЛЫ 12, 13	СЕРИЯ 1.431-15	
		ВЫПУСК 3	ЛИСТ 43

14

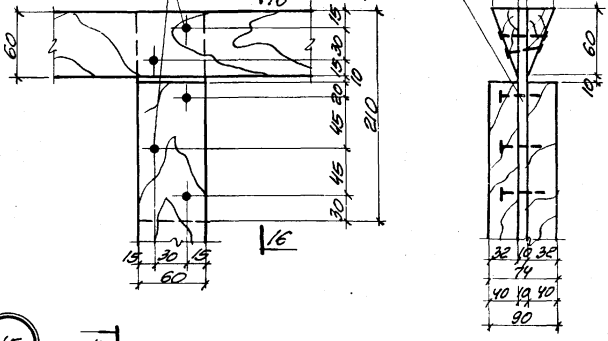

15

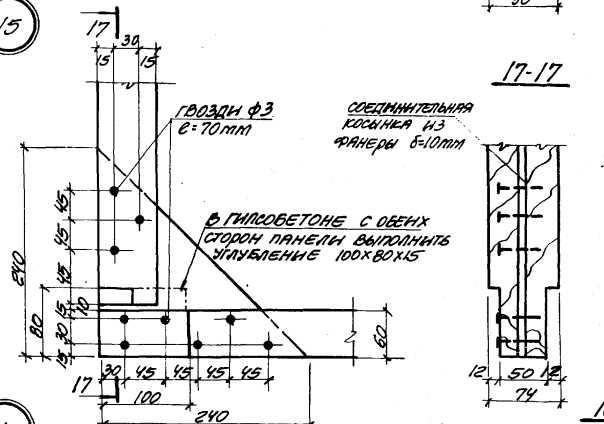

16

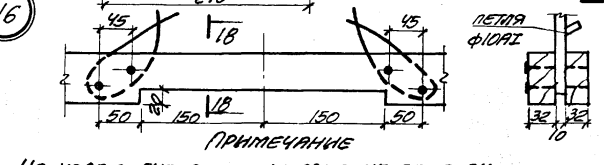

Примечание

На узлах гипсобетон условно не показан.

ТК	Узлы 14, 15, 16	Серия 1.431-15	
		Выпуск 3	Лист 44
1976			

Дата выпуска май 1976

Расход древесины, гвоздей и стали на 1 каркас

NN каркаса	Наименование элемента	Сечение мм	Общая длина м	Объем $м^3$
К-1	Брусок ◺	32х60	23.0	0.022
	Брусок ▯	32х60	11.3	0.022
	Соединительная косынка	10х240	0.48	0.001
	Фиксирующая прокладка	30х60х60	1.8	0.004
	Рейка	10х25	54.1	0.014
	Итого			0.063
	Гвозди ф1.8 с=40 — 0.03кг Гвозди ф3 с=70 — 0.4кг Сталь ф10АI с=27.1м — 16.8кг Сталь ф12АI с=1.9м — 1.7кг			
К-2	Брусок ◺	32х60	22.8	0.022
	Брусок ▯	32х60	11.1	0.022
	Соединительная косынка	10х240	0.48	0.001
	Фиксирующая прокладка	30х60х60	1.8	0.004
	Рейка	10х25	53.1	0.014
	Итого			0.063
	Гвозди ф1.8 с=40 — 0.03кг Гвозди ф3 с=70 — 0.4кг Сталь ф10АI с=27.1м — 16.8кг Сталь ф12АI с=1.9м — 1.7кг			
К-3	Брусок ◺	32х60	22.0	0.02[illegible]
	Брусок ▯	32х60	11.3	0.02[illegible]
	Соединительная косынка	10х240	0.48	0.00[illegible]
	Фиксирующая прокладка	30х60х60	1.5	0.00[illegible]
	Рейка	10х25	45.3	0.014
	Итого			0.06[illegible]
	Гвозди ф1.8 с=40 — 0.03кг Гвозди ф3 с=70 — 0.4кг Сталь ф10АI с=25.6м — 15.8кг Сталь ф12АI с=1.9м — 1.7кг			
К-4	Брусок ◺	32х60	21.8	0.02[illegible]
	Брусок ▯	32х60	11.1	0.02[illegible]
	Соединительная косынка	10х240	0.48	0.001
	Фиксирующая прокладка	30х60х60	1.5	0.00[illegible]
	Рейка	10х25	44.9	0.01[illegible]
	Итого			0.05[illegible]
	Гвозди ф1.8 с=40 — 0.03кг Гвозди ф3 с=70 — 0.4кг Сталь ф10АI с=25.6м — 15.8кг Сталь ф12АI с=1.9м — 1.7кг			

Главспецсельстрой
Госпроектстройиндустрия
Подольский филиал
Гипрокомунстрой
Разработал Кухтейкин 1976
Гл. конструктор Кухтейкин 1976
Нач. сектора Козлов 1976
Дата выпуска мая 1976

ТК	Расход древесины, гвоздей и стали на каркасы К-1 ÷ К-4	Серия 1.431-15	
1976		Выпуск 3	Лист 45

Расход древесины, гвоздей и стали на 1 каркас

NN каркаса	Наименование элемента	Сечение мм	Общая длина м	Объем $м^3$
К-5	Брусок	32×60	37.1	0.036
	Брусок	32×60	11.3	0.022
	Соединительная косынка	10×240	0.48	0.001
	Соединительная косынка	10×60	1.2	0.001
	Фиксирующая прокладка	30×60×60	1.74	0.003
	Рейка	10×25	46.5	0.012
			Итого	0.075
	Гвозди ф1.8 l=40 — 0.02кг Гвозди ф3 l=70 — 0.56кг Сталь ф10AI l=27.1м — 16.8кг Сталь ф12AI l=1.9м — 1.7кг			
К-6	Брусок	32×60	50.4	0.05
	Брусок	32×60	11.3	0.022
	Соединительная косынка	10×240	0.48	0.001
	Соединительная косынка	10×60	2.4	0.002
	Фиксирующая прокладка	30×60×60	0.96	0.002
	Рейка	10×25	34.8	0.009
			Итого	0.086
	Гвозди ф1.8 l=40 — 0.013кг Гвозди ф3 l=70 — 0.71кг Сталь ф10AI l=27.1м — 16.8кг Сталь ф12AI l=1.9м — 1.7кг			

NN каркаса	Наименование элемента	Сечение мм	Общая длина м	Объем $м^3$
К-7	Брусок	32×60	36.9	0.035
	Брусок	32×60	11.1	0.022
	Соединительная косынка	10×240	0.48	0.001
	Соединительная косынка	10×60	1.2	0.001
	Фиксирующая прокладка	30×60×60	1.74	0.003
	Рейка	10×25	45.8	0.012
			Итого	0.074
	Гвозди ф1.8 l=40 — 0.02кг Гвозди ф3 l=70 — 0.56кг Сталь ф10AI l=27.1м — 16.8кг Сталь ф12AI l=1.9м — 1.7кг			
К-8	Брусок	32×60	50.21	0.05
	Брусок	32×60	11.1	0.022
	Соединительная косынка	10×240	0.48	0.001
	Соединительная косынка	10×60	2.4	0.002
	Фиксирующая прокладка	30×60×60	0.96	0.002
	Рейка	10×25	34.3	0.009
			Итого	0.087
	Гвозди ф1.8 l=40 — 0.013кг Гвозди ф3 l=70 — 0.71кг Сталь ф10AI l=27.1м — 16.8кг Сталь ф12AI l=1.9м — 1.7кг			

Гл. конструктор Харитонович
Дата выпуска май 1976
Гл. инженер проекта Кожевина
Гл. специалист Гуд

ТК 1976

Расход древесины, гвоздей и стали на каркасы К-5÷К-8

Серия 1.431-15
Выпуск 3
Лист 46

Расход древесины, гвоздей и стали на 1 каркас

№№ каркаса	Наименование элемента	Сечение мм	Общая длина м	Объем $м^3$
К-9	Брусок △	32×60	34.7	0.033
	Брусок □	32×60	11.3	0.022
	Соединительная косынка	10×240	0.48	0.001
	Соединительная косынка	10×60	1.2	0.001
	Фиксирующая прокладка	30×60×60	1.2	0.002
	Рейка	10×25	36.5	0.009
			Итого	0.068
	Гвозди ф1.8 ℓ=40 — 0.02кг; Гвозди ф3 ℓ=70 — 0.54кг; Сталь ф10AI ℓ=25.6м — 15.8кг; Сталь ф12AI ℓ=1.9м — 1.7кг			
К-10	Брусок △	32×60	47.3	0.046
	Брусок □	32×60	11.3	0.022
	Соединительная косынка	10×240	0.48	0.001
	Соединительная косынка	10×60	2.4	0.002
	Фиксирующая прокладка	30×60×60	0.72	0.002
	Рейка	10×25	27.6	0.007
			Итого	0.080
	Гвозди ф1.8 ℓ=40 — 0.01кг; Гвозди ф3 ℓ=70 — 0.68кг; Сталь ф10AI ℓ=25.6м — 15.8кг; Сталь ф12AI ℓ=1.9м — 1.7кг			

№№ каркаса	Наименование элемента	Сечение мм	Общая длина м	Объем $м^3$
К-11	Брусок △	32×60	34.5	0.033
	Брусок □	32×60	11.1	0.022
	Соединительная косынка	10×240	0.48	0.001
	Соединительная косынка	10×60	1.2	0.001
	Фиксирующая прокладка	30×60×60	1.2	0.002
	Рейка	10×25	36.0	0.009
			Итого	0.068
	Гвозди ф1.8 ℓ=40 — 0.02кг; Гвозди ф3 ℓ=70 — 0.54кг; Сталь ф10AI ℓ=25.6м — 15.8кг; Сталь ф12AI ℓ=1.9м — 1.7кг			
К-12	Брусок △	32×60	47.1	0.046
	Брусок □	32×60	11.1	0.022
	Соединительная косынка	10×240	0.48	0.001
	Соединительная косынка	10×60	2.4	0.002
	Фиксирующая прокладка	30×60×60	0.72	0.002
	Рейка	10×25	27.2	0.007
			Итого	0.079
	Гвозди ф1.8 ℓ=40 — 0.01кг; Гвозди ф3 ℓ=70 — 0.68кг; Сталь ф10AI ℓ=25.6м — 15.8кг; Сталь ф12AI ℓ=1.9м — 1.7кг			

Инв. № подл. | Подпись и дата | Взам. инв. №

Гл. конструкт. Колпинский | Гл. инж. проекта Сухарева | Руководитель группы Цыкалова | Проверил Цыкалова | Н. контр. | Разработал Старт

Проектный институт Госгражданпроект

ТК	Расход древесины, гвоздей и стали на каркасы К-9÷К-12	Серия 1.431-15	
1976		Выпуск 3	Лист 47

Расход древесины, гвоздей и стали на 1 каркас

№№ каркаса	Наименование элемента	Сечение мм	Общая длина м	Объем $м^3$
К-13	Брусок	32×60	14.38	0.014
	Брусок	32×60	11.3	0.022
	Соединительная косынка	10×240	0.48	0.001
	Фиксирующая прокладка	30×60×60	0.6	0.001
	Рейка	10×25	18.4	0.005
			Итого	0.043
	Гвозди ф1.8 l=40 — 0.01кг Гвозди ф3 l=70 — 0.34кг Сталь ф10AI l=10.9м — 6.2кг Сталь ф12AI l=1.9м — 1.7кг			
К-14	Брусок	32×60	14.2	0.014
	Брусок	32×60	11.1	0.022
	Соединительная косынка	10×240	0.48	0.001
	Фиксирующая прокладка	30×60×60	0.6	0.001
	Рейка	10×25	18.3	0.005
			Итого	0.043
	Гвозди ф1.8 l=40 — 0.01кг Гвозди ф3 l=70 — 0.34кг Сталь ф10AI l=10.0м — 6.2кг Сталь ф12AI l=1.9м — 1.7кг			

№№ каркаса	Наименование элемента	Сечение мм	Общая длина м	Объем $м^3$
К-15	Брусок	32×60	13.1	0.013
	Брусок	32×60	11.3	0.022
	Соединительная косынка	10×240	0.48	0.001
	Фиксирующая прокладка	30×60×60	0.2	0.001
	Рейка	10×25	11.2	0.003
			Итого	0.040
	Гвозди ф1.8 l=40 — 0.01кг Гвозди ф3 l=70 — 0.38кг Сталь ф10AI l=7.2м — 4.5кг Сталь ф12AI l=1.9м — 1.7кг			
К-16	Брусок	32×60	12.8	0.013
	Брусок	32×60	11.1	0.022
	Соединительная косынка	10×240	0.48	0.001
	Фиксирующая прокладка	30×60×60	0.2	0.001
	Рейка	10×25	11.2	0.003
			Итого	0.040
	Гвозди ф1.8 l=40 — 0.01кг Гвозди ф3 l=70 — 0.38кг Сталь ф10AI l=7.2м — 4.5кг Сталь ф12AI l=1.9м — 1.7кг			

Проектстройиндустрия
Гуль
Куйбышева
Шаповалова
1976
Гл. конструктор Кородецкий
Рата Зайцева

ТК 1976	Расход древесины, гвоздей и стали на каркасы К-13 ÷ К-16	Серия 1.431-15	
		Выпуск 3	Лист 48

Расход древесины, гвоздей и стали на 1 каркас

NN каркаса	Наименование элемента	Сечение мм	Общая длина м	Объем $м^3$
К-17	Брусок ◺	32×60	36.7	0.035
	Брусок ▯	32×60	11.3	0.022
	Соединительная косынка	10×240	0.48	0.001
	Соединительная косынка	10×60	1.2	0.001
	Фиксирующая прокладка	30×60×60	1.3	0.003
	Рейка	10×25	44.0	0.011
			Итого	0.073
	Гвозди ф1.8 с=40 — 0.02кг; Гвозди ф3 с=70 — 0.5кг; Сталь ф10АI с=27.1м — 16.8кг; Сталь ф12АI с=1.9м — 1.7кг			
К-18	Брусок ◺	32×60	15.94	0.016
	Брусок ▯	32×60	5.3	0.01
	Соединительная косынка	10×240	0.48	0.001
	Фиксирующая прокладка	30×60×60	0.72	0.002
	Рейка	10×25	21.8	0.006
			Итого	0.035
	Гвозди ф1.8 с=40 — 0.01кг; Гвозди ф3 с=70 — 0.28кг; Сталь ф10АI с=12.3м — 7.6кг; Сталь ф12АI с=1.0м — 0.9кг			
К-19	Брусок ◺	32×60	29.2	0.028
	Брусок ▯	32×60	5.3	0.01
	Соединительная косынка	10×240	0.48	0.001
	Соединительная косынка	10×60	1.2	0.001
	Рейка	10×25	7.0	0.002
			Итого	0.042
	Гвозди ф3 с=70 — 0.39кг; Сталь ф10АI с=12.3м — 7.6кг; Сталь ф12АI с=1.00м — 0.9кг			
К-20	Брусок ◺	32×60	15.74	0.015
	Брусок ▯	32×60	5.1	0.01
	Соединительная косынка	10×240	0.48	0.001
	Фиксирующая прокладка	30×60×60	0.72	0.001
	Рейка	10×25	21.4	0.006
			Итого	0.033
	Гвозди ф1.8 с=40 — 0.01кг; Гвозди ф3 с=70 — 0.3кг; Сталь ф10АI с=12.3м — 7.6кг; Сталь ф12АI с=1.0м — 0.9кг			

Индивидуальный проект. Одноэтажный 4-х квартирный жилой дом с мансардой. Для строительства в Ленинградской области. Конструкции деревянные. Расход древесины, гвоздей и стали на каркасы К-17÷К-20. ТК 1976

ТК 1976	Расход древесины, гвоздей и стали на каркасы К-17÷К-20	Серия 1.431-15	
		Выпуск 3	Лист 49

Расход древесины, гвоздей и стали на 1 каркас

NN каркаса	Наименование элемента	Сечение мм	Общая длина м	Объем $м^3$
К-21	Брусок ▯	32х60	5.1	0.01
	Брусок ◺	32х60	29.0	0.028
	Соединительная косынка	10х240	0.48	0.001
	Соединительная косынка	10х60	1.2	0.001
	Рейка	10х25	6.6	0.002
			Итого	0.042
	Гвозди ф3 с=70 — 0.39кг Сталь ф10AI с=12.3м — 7.6кг Сталь ф12AI с=1.0м — 0.9кг			
К-22	Брусок ◺	32х60	17.0	0.017
	Брусок ▯	32х60	5.3	0.01
	Соединительная косынка	10х240	0.48	0.001
	Фиксирующая прокладка	30х60х60	0.84	0.002
	Рейка	10х25	24.6	0.007
			Итого	0.037
	Гвозди ф1.8 с=40 — 0.02кг Гвозди ф3 с=70 — 0.3кг Сталь ф10AI с=13.3м — 8.4кг Сталь ф12AI с=1.0м — 0.9кг			
К-23	Брусок ◺	32х60	31.58	0.03
	Брусок ▯	32х60	5.3	0.01
	Соединительная косынка	10х240	0.48	0.001
	Соединительная косынка	10х60	1.2	0.001
	Фиксирующая прокладка	30х60х60	0.1	0.0001
	Рейка	10х25	9.6	0.003
			Итого	0.045
	Гвозди ф1.8 с=40 — 0.01кг Гвозди ф3 с=70 — 0.41кг Сталь ф10AI с=13.3м — 8.4кг Сталь ф12AI с=1.0м — 0.9кг			
К-24	Брусок ◺	32х60	16.8	0.017
	Брусок ▯	32х60	5.1	0.01
	Соединительная косынка	10х240	0.48	0.001
	Фиксирующая прокладка	30х60х60	0.84	0.002
	Рейка	10х25	24.1	0.007
			Итого	0.037
	Гвозди ф1.8 с=40 — 0.02кг Гвозди ф3 с=70 — 0.3кг Сталь ф10AI с=13.3м — 8.4кг Сталь ф12AI с=1.0м — 0.9кг			

Гл. инж. проекта Лисник
Нач. отдела Кузнецов
Гл. конструкт. Корженкин
Дата выпуска 1976

Зав. арх.-констр. группой Лисник
Исполнитель Костина
Проверил Шпакова

Экспериментальный проектно-конструкторский и проектно-технологический институт

ТК 1976

Расход древесины, гвоздей и стали на каркасы К-21 ÷ К-24

Серия 1.431-15
Выпуск 3
Лист 50

Расход древесины, гвоздей и стали на 1 каркас

N N каркаса	Наименование элемента	Сечение мм	Общая длина м	Объем $м^3$
К-25	Брусок ◺	32×60	31.40	0.03
	Брусок ▯	32×60	5.1	0.01
	Соединительная косынка	10×240	0.48	0.001
	Соединительная косынка	10×60	1.2	0.001
	Фиксирующая прокладка	30×60×60	0.1	0.001
	Рейка	10×25	9.1	0.003
			Итого	0.044
	Гвозди ф1.8 l=40 — 0.01кг; Гвозди ф3 l=70 — 0.36кг; Сталь ф10AI l=13.3м — 8.4кг; Сталь ф12AI l=1.0м — 0.9кг			
К-26	Брусок ◺	40×60	18.2	0.022
	Брусок ▯	40×60	5.3	0.013
	Соединительная косынка	10×240	0.48	0.001
	Фиксирующая прокладка	30×60×60	0.4	0.001
	Рейка	10×25	21.3	0.006
			Итого	0.044
	Гвозди ф1.8 l=40 — 0.01кг; Гвозди ф3 l=80 — 0.37кг; Сталь ф10AI l=27.5м — 17.0кг; Сталь ф12AI l=1.9м — 1.7кг			
К-27	Брусок ◺	40×60	33.5	0.041
	Брусок ▯	40×60	5.3	0.013
	Соединительная косынка	10×240	0.48	0.001
	Соединительная косынка	10×60	1.2	0.001
	Фиксирующая прокладка	30×60×60	0.1	0.001
	Рейка	10×25	8.3	0.002
			Итого	0.060
	Гвозди ф1.8 l=40 — 0.01кг; Гвозди ф3 l=90 — 0.53кг; Сталь ф10AI l=22.6м — 14.0кг; Сталь ф12AI l=1.3м — 1.7кг			
К-28	Брусок ◺	40×60	18.0	0.022
	Брусок ▯	40×60	5.1	0.013
	Соединительная косынка	10×240	0.48	0.001
	Фиксирующая прокладка	30×60×60	0.4	0.001
	Рейка	10×25	21.1	0.006
			Итого	0.043
	Гвозди ф1.8 l=40 — 0.01кг; Гвозди ф3 l= — 0.37кг; Сталь ф10AI l=27.5м — 17.0кг; Сталь ф12AI l=1.9м — 1.7кг			

Гл. конструктор Коротенин 1976 — Проверил Ушаков 1976 — Нач. отд. Ершова 1976 — Протестроинпроект

ТК 1976	Расход древесины, гвоздей и стали на каркасы К-25÷К-28	Серия 1.431-15	
		Выпуск 3	Лл. 51

Расход древесины, гвоздей и стали на 1 каркас

NN каркаса	Наименование элемента	Сечение мм	Общая длина м	Объем $м^3$
К-29	Брусок △	40х60	33.3	0.040
	Брусок □	40х60	5.1	0.013
	Соединительная косынка	10х240	0.48	0.001
	Соединительная косынка	10х60	1.2	0.001
	Фиксирующая прокладка	30х60х60	0.1	0.001
	Рейка	10х25	7.9	0.002
			Итого	0.06

Гвозди ф1.8 l=40 – 0.01кг
Гвозди ф3 l=80 – 0.50кг
Сталь ф10AI l=22.8м – 14.0кг
Сталь ф12AI l=1.9м – 1.7кг

NN каркаса	Наименование элемента	Сечение мм	Общая длина м	Объем $м^3$
К-30	Брусок △	40х60	19.6	0.024
	Брусок □	40х60	5.3	0.001
	Соединительная косынка	10х240	0.48	0.001
	Фиксирующая прокладка	30х60х60	0.5	0.001
	Рейка	10х25	24.0	0.006
			Итого	0.045

Гвозди ф1.8 l=40 – 0.01кг
Гвозди ф3 l=80 – 0.36кг
Сталь ф10AI l=27.9м – 17.2кг
Сталь ф12AI l=1.9м – 1.7кг

NN каркаса	Наименование элемента	Сечение мм	Общая длина м	Объем $м^3$
К-31	Брусок △	40х60	33.92	0.041
	Брусок □	40х60	5.3	0.013
	Соединительная косынка	10х240	0.48	0.001
	Соединительная косынка	10х60	1.24	0.001
	Рейка	10х25	9.5	0.003
			Итого	0.06

Гвозди ф1.8 l=80 – 0.58кг
Сталь ф10AI l=24.2м – 15.0кг
Сталь ф12AI l=1.9м – 1.7кг

NN каркаса	Наименование элемента	Сечение мм	Общая длина м	Объем $м^3$
К-32	Брусок △	40х60	19.4	0.024
	Брусок □	40х60	5.1	0.013
	Соединительная косынка	10х240	0.48	0.001
	Фиксирующая прокладка	30х60х60	0.5	0.001
	Рейка	10х25	23.2	0.006
			Итого	0.045

Гвозди ф1.8 l=40 – 0.01кг
Гвозди ф3 l=80 – 0.36кг
Сталь ф10AI l=27.9м – 17.2кг
Сталь ф12AI l=1.9м – 1.7кг

Инв.№ подл. | Подпись и дата | Взам.инв.№
Гл.конструктор проекта Шпаковская
Гл.специалист Данилин
Нач.отдела Кононенко
Н.контр. Ковтун
Разработал Гончаренко
Дата выпуска май 1976

ТК 1976

Расход древесины, гвоздей и стали на каркасы К-29÷К-32

Серия 1.431-15
Выпуск 3
Лист 52

Расход древесины, гвоздей и стали на 1 каркас

NN каркаса	Наименование элемента	Сечение мм	Общая длина м	Объем $м^3$
К-33	Брусок	40х60	33.7	0.041
	Брусок	40х60	5.1	0.013
	Соединительная косынка	10х240	0.48	0.001
	Соединительная косынка	10х60	1.24	0.001
	Рейка	10х25	9.2	0.003
	Итого			0.059
	Гвозди ф3 е=80 — 0.58кг Сталь ф10AI е=24.2м — 15.0кг Сталь ф12AI е=1.9м — 1.7кг			
К-34	Брусок	40х60	20.6	0.025
	Брусок	40х60	5.3	0.013
	Соединительная косынка	10х240	0.48	0.001
	Фиксирующая прокладка	30х60х60	0.5	0.001
	Рейка	10х25	24.1	0.006
	Итого			0.046
	Гвозди ф1.8 е=40 — 0.01кг Гвозди ф3 е=80 — 0.49кг Сталь ф10AI е=39.7м — 24.5кг Сталь ф12AI е=2.9м — 2.6кг			

NN каркаса	Наименование элемента	Сечение мм	Общая длина м	Объем $м^3$
К-35	Брусок	40х60	35.2	0.043
	Брусок	40х60	5.3	0.013
	Соединительная косынка	10х240	0.48	0.001
	Соединительная косынка	10х60	1.2	0.001
	Рейка	10х25	11.9	0.003
	Итого			0.061
	Гвозди ф3 е=80 — 0.54кг Сталь ф10AI е=25.1м — 15.5кг Сталь ф12AI е=1.9м — 1.7кг			
К-36	Брусок	40х60	20.4	0.024
	Брусок	40х60	5.1	0.013
	Соединительная косынка	10х240	0.48	0.001
	Фиксирующая прокладка	30х60х60	0.5	0.001
	Рейка	10х25	23.7	0.006
	Итого			0.046
	Гвозди ф1.8 е=40 — 0.01кг Гвозди ф3 е=80 — 0.49кг Сталь ф10AI е=39.7м — 24.5кг Сталь ф12AI е=2.9м — 8.6кг			

Госстроя СССР
Промстройниипроект

Гл. инж. проекта Лобзин
Нач. отдела Куликова
Гл. конструкт. Коротецкий
Дата выпуска Май 1976

Гл. архитект. Ильина
Нач. сект. Кобзарь
Конструктор Пономарь
Чумакова

ТК 1976

Расход древесины, гвоздей и стали на каркасы К-33÷К-36

Серия 1.431-15
Выпуск 3
Лист 53

Расход древесины, гвоздей и стали на 1 каркас

NN каркаса	Наименование элемента	Сечение мм	Общая длина м	Объем $м^3$
К-37	Брусок ◺	40х60	35.0	0.042
	Брусок □	40х60	5.1	0.013
	Соединительная косынка	10х240	0.48	0.001
	Соединительная косынка	10х60	1.24	0.001
	Рейка	10х25	11.5	0.003
			Итого	0.060
	Гвозди ф3 e=80			-0.54кг
	Сталь ф10АI e=25.1м			-15.5кг
	Сталь ф12АI e=1.9м			-1.7кг
К-38	Брусок ◺	32х60	36.5	0.035
	Брусок □	32х60	11.1	0.022
	Соединительная косынка	10х240	0.48	0.001
	Соединительная косынка	10х60	1.2	0.001
	Фиксирующая прокладка	30х60х60	1.3	0.003
	Рейка	10х25	43.5	0.011
			Итого	0.074
	Гвозди ф1.8 e=40			-0.02кг
	Гвозди ф3 e=70			-0.53кг
	Сталь ф10АI e=27.1м			-16.8кг
	Сталь ф12АI e=1.9м			-1.7кг

NN каркаса	Наименование элемента	Сечение мм	Общая длина м	Объем $м^3$
К-39	Брусок ◺	32х60	34.62	0.033
	Брусок □	32х60	11.3	0.022
	Соединительная косынка	10х240	0.48	0.001
	Соединительная косынка	10х60	1.2	0.001
	Фиксирующая прокладка	30х60х60	1.5	0.003
	Рейка	10х25	31.3	0.009
			Итого	0.069
	Гвозди ф1.8 e=40			-0.09кг
	Гвозди ф3 e=70			-0.54кг
	Сталь ф10АI e=25.6м			-15.8кг
	Сталь ф12АI e=1.9м			-1.7кг
К-40	Брусок ◺	40х60	36.2	0.044
	Брусок □	40х60	6.0	0.015
	Соединительная косынка	10х240	0.48	0.001
	Соединительная косынка	10х220	0.6	0.001
	Соединительная косынка	10х130	0.4	0.001
	Рейка	10х25	12.4	0.004
			Итого	0.066
	Гвозди ф3 e=70			-0.61кг
	Сталь ф10АI e=26.1м			-16.2кг
	Сталь ф12АI e=1.9м			-1.7кг

Промстроинпроект

Дата выпуска

ТК	Расход древесины, гвоздей и стали на каркасы К-37÷К-40	Серия 1.431-15	
1976		Выпуск	Лист
		3	54

14367-04 60

Расход древесины, гвоздей и стали на 1 каркас

NN каркаса	Наименование элемента	Сечение мм	Общая длина м	Объем $м^3$
К-41	Брусок ◺	32х60	34.5	0.033
	Брусок □	32х60	11.1	0.022
	Соединительная косынка	10х240	0.48	0.001
	Соединительная косынка	10х60	1.2	0.001
	Фиксирующая прокладка	30х60х60	1.5	0.003
	Рейка	10х25	36.0	0.009
			Итого	0.069
	Гвозди ф1.8 с=40			−0.02кг
	Гвозди ф3 с=70			−0.53кг
	Сталь ф10АI с=25.6м			−15.8кг
	Сталь ф12АI с=1.9м			−1.7кг
К-42	Брусок ◺	32х60	17.64	0.017
	Брусок □	32х60	6.0	0.012
	Соединительная косынка	10х240	0.48	0.001
	Соединительная косынка	10х220	0.6	0.002
	Соединительная косынка	10х130	0.4	
	Фиксирующая прокладка	30х60х60	0.84	0.002
	Рейка	10х25	26.6	0.007
			Итого	0.041
	Гвозди ф1.8 с=40			−0.01кг
	Гвозди ф3 с=70			−0.32кг
	Сталь ф10АI с=13.5м			−8.4кг
	Сталь ф12АI с=1.0м			−0.9кг
К-43	Брусок ◺	40х60	18.94	0.023
	Брусок □	40х60	6.0	0.015
	Соединительная косынка	10х240	0.48	0.001
	Соединительная косынка	10х220	0.6	0.001
	Соединительная косынка	10х130	0.4	0.001
	Фиксирующая прокладка	30х60х60	0.4	0.001
	Рейка	10х25	21.3	0.006
			Итого	0.049
	Гвозди ф1.8 с=40			−0.01кг
	Гвозди ф3 с=80			−0.45кг
	Сталь ф10АI с=27.9м			−17.2кг
	Сталь ф12АI с=1.9м			−1.7кг
К-44	Брусок ◺	32х60	31.8	0.031
	Брусок □	32х60	6.0	0.012
	Соединительная косынка	10х240	0.48	0.001
	Фиксирующая прокладка	30х60х60	0.1	
	Соединительная косынка	10х220	0.6	0.003
	Соединительная косынка	10х130	0.4	
	Рейка	10х25	11.2	0.003
			Итого	0.050
	Гвозди ф1.8 с=40			−0.01кг
	Гвозди ф3 с=70			−0.46кг
	Сталь ф10АI с=13.5м			−8.4кг
	Сталь ф12АI с=1.0м			−0.9кг

Ярославский промстройниипроект

Гл. инж. проекта Маркин
Нач. отдела Кузнецов
Гл. конструктор Коротенький
Дата выпуска май 1976г.

Н. контр. Лапин
Руковод. Куликова
Исполнитель Костина
Н. расчет. Ревина

ТК 1976

Расход древесины, гвоздей и стали на каркасы К-41 ÷ К-44

Серия 1.431-15
Выпуск 3
Лист 55

Расход древесины, гвоздей и стали на 1 каркас

NN каркаса	Наименование элемента	Сечение mm	Общая длина m	Объем m^3
К-45	Брусок ◺	32x60	34.16	0.041
	Брусок □	32x60	6.0	0.015
	Соединительная косынка	10x240	0.48	0.001
	Соединительная косынка	10x220	0.6	0.002
	Соединительная косынка	10x130	0.4	
	Соединительная косынка	10x60	15.6	0.001
	Фиксирующая прокладка	30x60x60	0.1	0.001
	Рейка	10x25	8.7	0.003
			Итого	0.063

Гвозди ф1.8 e=40 – 0.01кг
Гвозди ф3 e=80 – 0.59кг
Сталь ф10AI e=23.8m – 14.8кг
Сталь ф12AI e=1.9m – 1.7кг

NN каркаса	Наименование элемента	Сечение mm	Общая длина m	Объем m^3
К-46	Брусок ◺	32x60	17.64	0.017
	Брусок □	32x60	6.0	0.012
	Соединительная косынка	10x240	0.48	0.001
	Соединительная косынка	10x220	0.3	0.001
	Соединительная косынка	10x130	0.2	
	Фиксирующая прокладка	30x60x60	0.8	0.002
	Рейка	10x25	26.8	0.007
			Итого	0.040

Гвозди ф1.8 e=40 – 0.01кг
Гвозди ф3 e=70 – 0.31кг
Сталь ф10AI e=13.5m – 8.4кг
Сталь ф12AI e=1.0m – 0.9кг

NN каркаса	Наименование элемента	Сечение mm	Общая длина m	Объем m^3
К-47	Брусок ◺	32x60	31.8	0.031
	Брусок □	32x60	6.0	0.012
	Соединительная косынка	10x240	0.48	0.001
	Соединительная косынка	10x220	0.3	0.001
	Соединительная косынка	10x130	0.2	
	Соединительная косынка	10x60	1.56	0.002
	Фиксирующая прокладка	30x60x60	0.1	0.001
	Рейка	10x25	11.2	0.003
			Итого	0.051

Гвозди ф1.8 e=40 – 0.01кг
Гвозди ф3 e=70 – 0.45кг
Сталь ф10AI e=13.5m – 8.4кг
Сталь ф12AI e=1.0m – 0.9кг

NN каркаса	Наименование элемента	Сечение mm	Общая длина m	Объем m^3
К-48	Брусок ◺	32x60	17.64	0.017
	Брусок □	32x60	6.0	0.012
	Соединительная косынка	10x240	0.48	0.001
	Фиксирующая прокладка	30x60x60	0.84	0.002
	Рейка	10x25	26.6	0.007
			Итого	0.040

Гвозди ф1.8 e=40 – 0.01кг
Гвозди ф3 e=70 – 0.3 кг
Сталь ф10AI e=13.5m – 8.4кг
Сталь ф12AI e=1.9m – 1.7кг

Промстройниипроект

Дата выпуска Май 1976

ТК 1976	Расход древесины, гвоздей и стали на каркасы К-45 ÷ К-48	Серия 1.431-15	
		Выпуск	Лист
		3	56

Расход древесины, гвоздей и стали на 1 каркас

NN каркаса	Наименование элемента	Сечение mm	Общая длина m	Объем m^3
К-49	Брусок	32×60	31.8	0.031
	Брусок	32×60	6.0	0.012
	Соединительная косынка	10×240	0.48	0.001
	Соединительная косынка	10×60	1.2	0.001
	Фиксирующая прокладка	30×60×60	0.1	
	Рейка	10×25	11.2	0.003
			Итого	0.039
	Гвозди ф1.8 в=40			−0.01 кг
	Гвозди ф3 в=70			−0.41 кг
	Сталь ф10 AI в=23.5 м			−8.4 кг
	Сталь ф12 AI в=1.0 м			−0.9 кг
К-50	Брусок	40×60	18.9	0.023
	Брусок	40×60	6.0	0.014
	Соединительная косынка	10×240	0.48	0.001
	Соединительная косынка	10×220	0.3	0.001
	Соединительная косынка	10×130	0.2	
	Фиксирующая прокладка	30×60×60	0.4	0.001
	Рейка	10×25	21.3	0.006
			Итого	0.046
	Гвозди ф1.8 в=40			−0.01 кг
	Гвозди ф3 в=80			−0.36 кг
	Сталь ф10 AI в=27.9 м			−17.2 кг
	Сталь ф12 AI в=1.9 м			−1.7 кг

NN каркаса	Наименование элемента	Сечение mm	Общая длина m	Объем m^3
К-51	Брусок	32×60	34.16	0.041
	Брусок	32×60	6.0	0.015
	Соединительная косынка	10×240	0.48	0.001
	Соединительная косынка	10×220	0.3	0.001
	Соединительная косынка	10×130	0.2	
	Соединительная косынка	10×60	1.2	0.01
	Фиксирующая прокладка	30×60×60	0.1	0.001
	Рейка	10×25	8.7	0.003
			Итого	0.063
	Гвозди ф1.8 в=40			−0.01 кг
	Гвозди ф3 в=80			−0.58 кг
	Сталь ф10 AI в=23.8 м			−14.8 кг
	Сталь ф12 AI в=1.9 м			−1.7 кг
К-52	Брусок	40×60	18.8	0.023
	Брусок	40×60	6.0	0.015
	Соединительная косынка	10×240	0.48	0.001
	Фиксирующая прокладка	30×60×60	0.4	0.001
	Рейка	10×25	21.3	0.006
			Итого	0.046
	Гвозди ф1.8 в=40			−0.01 кг
	Гвозди ф3 в=80			−0.36 кг
	Сталь ф10 AI в=27.9 м			−17.2 кг
	Сталь ф12 AI в=1.9 м			−1.7 кг

Гл. инж. проекта Жарковский
Нач. отдела Пронтройниипроект
Гл. конструкт. Скалкина
Дата выпуска 1976 г.

Разраб.	Линьин	
Исполнитель	Костина	
Проверил	Куликова	
Н. контр.		
Утв.		

ТК 1976

Расход древесины, гвоздей и стали на каркасы К-49÷К-52

Серия 1.431-15
Выпуск 3
Лист 57

Расход древесины, гвоздей и стали на 1 каркас

NN каркаса	Наименование элемента	Сечение мм	Общая длина м	Объем $м^3$
К-53	Брусок ◺	40х60	34.2	0.041
	Брусок □	40х60	6.0	0.015
	Соединительная косынка	10х240	0.48	0.001
	Соединительная косынка	10х60	1.2	0.001
	Фиксирующая прокладка	30х60х60	0.1	0.003
	Рейка	10х25	11.2	
			Итого	0.061
	Гвозди ф1.8 l=40 — 0.01 кг Гвозди ф3 l=80 — 0.50 кг Сталь ф10 AI l=23.8 м — 14.8 кг Сталь ф12 AI l=1.9 м — 1.7 кг			
К-54	Брусок ◺	40х60	21.24	0.026
	Брусок □	40х60	6.0	0.015
	Соединительная косынка	10х240	0.48	0.001
	Соединительная косынка	10х220	03	0.001
	Соединительная косынка	10х180	02	
	Фиксирующая прокладка	30х60х60	0.5	0.001
	Рейка	10х25	25.4	0.007
			Итого	0.051
	Гвозди ф1.8 l=40 — 0.01 кг Гвозди ф3 l=80 — 0.37 кг Сталь ф10 AI l=43.6 м — 27.0 кг Сталь ф12 AI l=2.9 м — 2.6 кг			

NN каркаса	Наименование элемента	Сечение мм	Общая длина м	Объем $м^3$
К-55	Брусок ◺	32х60	36.7	0.044
	Брусок □	32х60	6.0	0.015
	Соединительная косынка	10х220	0.3	0.001
	Соединительная косынка	10х240	0.3	0.001
	Соединительная косынка	10х180	0.2	0.001
	Соединительная косынка	10х60	1.2	0.001
	Рейка	10х25	12.4	0.004
			Итого	0.066
	Гвозди ф3 l=70 — 0.59 кг Сталь ф10 AI l=26.1 м — 16.2 кг Сталь ф12 AI l=1.9 м — 1.7 кг			
К-56	Брусок ◺	40х60	21.3	0.026
	Брусок □	40х60	6.0	0.015
	Соединительная косынка	10х240	0.48	0.001
	Фиксирующая прокладка	30х60х60	0.5	0.001
	Рейка	10х25	25.4	0.007
			Итого	0.050
	Гвозди ф1.8 l=40 — 0.01 кг Гвозди ф3 l=80 — 0.37 кг Сталь ф10 AI l=43.6 м — 27.0 кг Сталь ф12 AI l=2.9 м — 2.6 кг			

Промстройниипроект
Проверено Куприянова
ГК-1
1976
Гл. конструктор Колесников
Дата выпуска 1976

ТК
1976

Расход древесины, гвоздей и стали на каркасы К-53÷К-56

Серия 1.431-15
Выпуск 3
Лист 58

Расход древесины, гвоздей и стали на 1 каркас

NN каркаса	Наименование элемента	Сечение мм	Общая длина м	Объем $м^3$
К-57	Брусок ◺	40x60	36.2	0.044
	Брусок □	40x60	6.0	0.015
	Соединительная косынка	10x240	0.48	0.001
	Соединительная косынка	10x60	1.2	0.001
	Рейка	10x25	12.4	0.004
			итого	0.064
	Гвозди ф3 ℓ=80 – 0.52кг Сталь ф10AI ℓ=26.1м – 16.2кг Сталь ф12AI ℓ=1.9м – 1.7кг			
К-58	Брусок ◺	40x60	21.24	0.026
	Брусок □	40x60	6.0	0.015
	Соединительная косынка	10x240	0.48	0.001
	Соединительная косынка	10x220	0.6	0.002
	Соединительная косынка	10x130	0.4	
	Фиксирующая прокладка	30x60x60	0.5	0.001
	Рейка	10x25	25.4	0.007
			итого	0.052
	Гвозди ф1.8 ℓ=40 – 0.01кг Гвозди ф3 ℓ=80 – 0.4кг Сталь ф10AI ℓ=43.6м – 27.0кг Сталь ф12AI ℓ=2.9м – 2.6кг			

NN каркаса	Наименование элемента	Сечение мм	Общая длина м	Объем $м^3$

Гл. конст. Коротецкий
Дата в. уска май 1976
Проверил Чумакова
Промстроинипроект

gost.e-ecolog.ru

Расход древесины, гвоздей и стали на каркасы К-57, К-58

Серия	
1.431-15	
Выпуск	Лист
3	59