ГОСУДАРСТВЕННЫЙ КОМИТЕТ СОВЕТА МИНИСТРОВ СССР ПО ДЕЛАМ СТРОИТЕЛЬСТВА

ГОССТРОЙ СССР

ТИПОВЫЕ КОНСТРУКЦИИ И УЗЛЫ

ЗДАНИЙ И СООРУЖЕНИЙ

СЕРИЯ 1.431—15

ПЕРЕГОРОДКИ

МНОГОЭТАЖНЫХ ЗДАНИЙ

С КАРКАСОМ ПО СЕРИИ ИИ-04

ВЫПУСК 1

МОНТАЖНЫЕ УЗЛЫ

РАБОЧИЕ ЧЕРТЕЖИ

14367-02

ЦЕНА 0-27

gost.e-ecolog.ru

ЦЕНТРАЛЬНЫЙ ИНСТИТУТ ТИПОВОГО ПРОЕКТИРОВАНИЯ
ГОССТРОЯ СССР

...альная ул., 22

1978 года

Тираж 2650 экз.

ГОСУДАРСТВЕННЫЙ КОМИТЕТ СОВЕТА МИНИСТРОВ СССР ПО ДЕЛАМ СТРОИТЕЛЬСТВА

ГОССТРОЙ СССР

ТИПОВЫЕ КОНСТРУКЦИИ И УЗЛЫ ЗДАНИЙ И СООРУЖЕНИЙ

СЕРИЯ 1.431—15

ПЕРЕГОРОДКИ МНОГОЭТАЖНЫХ ЗДАНИЙ С КАРКАСОМ ПО СЕРИИ ИИ-04

ВЫПУСК 1

МОНТАЖНЫЕ УЗЛЫ

РАБОЧИЕ ЧЕРТЕЖИ

РАЗРАБОТАНЫ
ИНСТИТУТАМИ ХАРЬКОВСКИЙ ПРОМСТРОЙНИИПРОЕКТ И ЦНИИПРОМЗДАНИЙ

УТВЕРЖДЕНЫ
И ВВЕДЕНЫ В ДЕЙСТВИЕ ГОССТРОЕМ СССР
ПОСТАНОВЛЕНИЕ от 20/XII - 76г.

ХАРЬКОВСКИЙ ПРОМСТРОЙНИИПРОЕКТ
СОГЛАСОВАНО С ТЕХОТДЕЛОМ
Гл. конструктор Коломийчук

Содержание

	Лист	Стр.
Пояснительная записка	1÷4	3÷6
Узлы 1, 1г, 2, 2г	5	7
Узлы 3, 4	6	8
Узлы 3г, 4г	7	9
Узел 5	8	10
Узел 5г	9	11
Узлы 6, 6г	10	12
Узел 7	11	13
Узел 7г	12	14
Узел 8	13	15
Узел 8г	14	16

Гл. инж. пр.	Монин		Ст. архит.	Лицин
Нач. отдела	Кузнецов		Исполнитель	Шишкина
Гл. констр.	Коротецкий		Проверил	Чепелева
Дата выпуска	Май 1976г.			

ТК 1976

Содержание

Серия 1.431-15

Выпуск	Лист
1	—

Пояснительная записка

1. Состав серии 1.431-15

Выпуск 0 Материалы для проектирования
Выпуск 1 Монтажные узлы
Выпуск 2 Панели из различных бетонов
Выпуск 3 Панели из гипсобетона
Выпуск 4 Стальные изделия.

2. В настоящем выпуске приведены узлы крепления панелей перегородок к элементам зданий с каркасом по серии ИИ-04.

3. Установка панелей перегородок производится до монтажа конструкций вышележащих перекрытий.

4. Установка панелей перегородок в створе колонн здания предусмотрена с креплением непосредственно к колоннам без временных закреплений. Снятие строповки производить только после приварки соединительных изделий или установки крепежных болтов во всех узлах крепления панелей.

5. При монтаже панелей перегородок, прикрепляемых к колоннам до монтажа наружных стен, предусматривать временное крепление верха панелей перегородок из плоскости через 1/2 пролета по длине, кроме панелей длиной 3.0 м и менее.

6. При установке панелей перегородок не в створе колонн здания они должны быть временно закреплены к ранее смонтированным строительным конструкциям при помощи инвентарных приспособлений, которые могут быть удалены только после выполнения стационарных креплений. Конструкции инвентарных приспособлений разрабатываются строительными организациями с учетом требований, изложенных в п. 10.

7. Строповку панелей производить только при

ХАРЬКОВСКИЙ ПРОМСТРОЙНИИПРОЕКТ

Гл. инж. пр.	Монин		
Нач. отдела	Кузнецов		
Гл. констр.	Коротецкий		
Дата выпуска	май 1976г		

Ст. архит.	Лукина		
Исполнитель	Шишкина		
Проверил	Чепелева		

ТК 1976

Пояснительная записка

Серия 1.431-15

Выпуск	Лист
1	1

помощи траверсы, обеспечивающей вертикальное направление подъемного усилия во всех точках строповки.

8. При установке панелей с дверным проемом, после закрепления ее в проектное положение, участок панели сечением 50мм.×80мм. (50мм.×100мм.)-для железобетонной панели и 60мм×80мм (60мм×100мм.)-для гипсобетонной панели должен быть частично или полностью удален, если он мешает установке дверной коробки или устройству пола.

9. Пристрелку стальных пластин к колоннам и ригелям (Узлы 3, 3г, 4, 4г) производить в соответствии с требованиями действующих инструкций (технических описаний) по эксплоатации строительно-монтажных пистолетов.*
Места забивки дюбелей и привязку перегородок к осям колонн следует уточнять в конкретном проекте в целях недопущения повреждения рабочей арматуры железобетонных элементов.

10. Крепление стальных пластин к плитам вышележащего перекрытия производится при помощи шурупов, ввинчиваемых в пластмассовый ниппель, установленный в просверленное отверстие. Если в месте сверления отверстия окажется стержень рабочей арматуры плит, сверление необходимо прекратить, а отверстие высверлить в непосредственной близости, но без нарушения рабочей арматуры. Крепление стальных пластин к плитам перекрытия допускается производить также при помощи пристрелки дюбелей, если конструкция используемого пистолета допускает пристрелку дюбелей к плитам перекрытия (по узлам 3, 3г, 4, 4г).

11. Для выполнения крепления панелей по узлу 5(5г) инвентарное приспособление для временного крепления панелей должно допускать

* Несущая способность дюбелей принята по МСН-202-69 ММСС СССР

Гл. инж. пр.	Монин			
Нач. отдела	Кузнецов			
Гл. констр.	Коротецкий			
Дата выпуска	Май 1976г.			

Гл. архит.			
Исполнитель	Лицин		
Проверил	Шишкин		
	Челелева		

ХАРЬКОВСКИЙ ПРОМСТРОЙНИИПРОЕКТ

ТК 1976

Пояснительная записка

Серия 1.431-15

Выпуск	Лист
1	2

отклонение верхней части панели перегородки на 15-20 см для возможности сверления отверстий по оси перегородки и установки необходимых монтажных деталей. После крепления этих деталей к плитам перекрытия панели перегородок следует возвратить в проектное положение и закрепить к указанным деталям.

В целях упрощения конструкции инвентарного приспособления для временного крепления панелей вместо узла 5 рекомендуется выполнять крепление панелей перегородок к плитам перекрытия по узлу 7 (7г). Такое решение допускает окончательное фиксирование положения панелей до монтажа вышележащих плит перекрытия и не вызывает необходимости отклонения верхней части перегородок для устройства узла крепления.

12. Заделка участков перегородок в местах примыкания к наружным стенам и другие нетиповые участки разрабатываются в конкретном проекте с учетом степени воздействия окружающей среды на конструкции перегородок и в соответствии с предъявляемыми к перегородке требованиями.

13. Заделка швов должна производиться после монтажа вышележащего перекрытия.

В гипсобетонных перегородках вертикальные швы залить пластичным гипсовым раствором марки 25 с установкой опалубочных реек вдоль шва.

Горизонтальные швы между перекрытием и перегородкой проконопатить паклей или минеральной ватой, смоченными в гипсовом молоке, и снаружи затереть гипсовым раствором марки 25. Такая же заделка допускается

ХАРЬКОВСКИЙ ПРОМСТРОЙНИИПРОЕКТ

Гл. инж. пр.	Монин		
Нач. отдела	Кузнецов		
Гл. констр.	Коротецкий		
Дата выпуска	май 1976г		
Ст. архит.	Лицин		
Исполнитель	Шишкина		
Проверил	Чепелева		

и для вертикальных швов.

В перегородках из различных бетонов вертикальные швы заполнять пластичным цементно-песчаным раствором марки 50 с установкой опалубочных реек вдоль швов.

Горизонтальные швы между перекрытием и перегородкой проконопатить паклей или минеральной ватой, смоченными в цементном молоке, и снаружи затереть цементно-песчаным раствором марки 50. Такая же заделка допускается и для вертикальных швов.

В соответствии с условиями строительства и эксплуатационными требованиями конкретным проектом может быть предусмотрена также заделка швов различными герметиками в соответствии с „Указаниями по герметизации стыков при монтаже строительных конструкций" СН 420-71.

14. Сварку соединительных изделий в узлах производить электродами типа Э-42 по ГОСТ 9467-60.

Все несговоренные на чертежах узлов монтажные сварные швы принять высотой $h_ш = 4$ мм

ХАРЬКОВСКИЙ ПРОМСТРОЙНИИПРОЕКТ

Гл. инж. пр. Монин
Нач. отдела Кузнецов
Гл. констр. Коротецкий
Ст. архит. Лицин
Исполнитель Шишкина
Проверил Чепелева

Дата выпуска МАЙ 1976г

ТК 1976

Пояснительная записка

Серия 1.431-15

Выпуск	Лист
1	4

ХАРЬКОВСКИЙ ПРОМСТРОЙНИИПРОЕКТ

Гл. инж. пр. Монин
Нач. отдела Кузнецов
Гл. констр. Коротецкий
Дата выпуска май 1976г

Ст. архит. Лицин
Исполнитель Шишкина
Проверил Чепелева

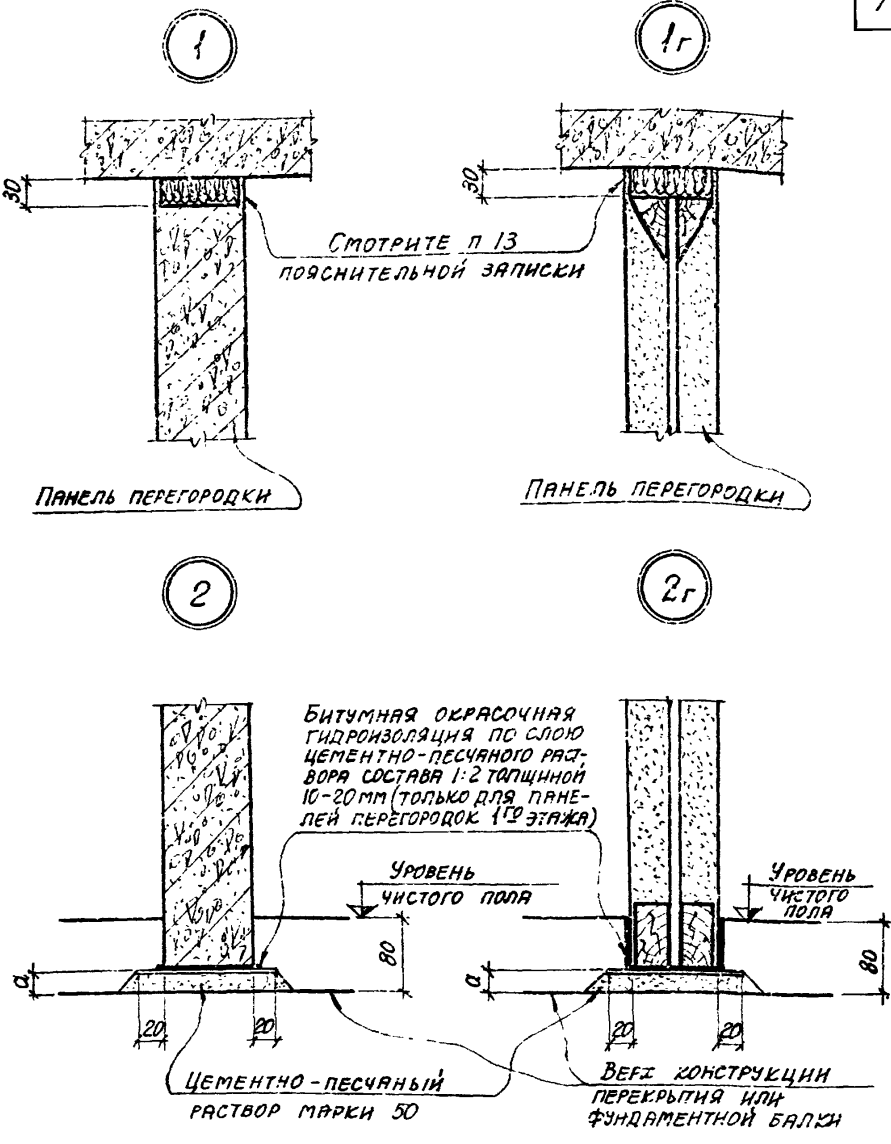

Примечание

Размер „a" смотрите на соответствующей маркировочной схеме

ТК 1976

Узлы 1, 1г, 2, 2г

Серия 1.431-15
Выпуск 1
Лист 5

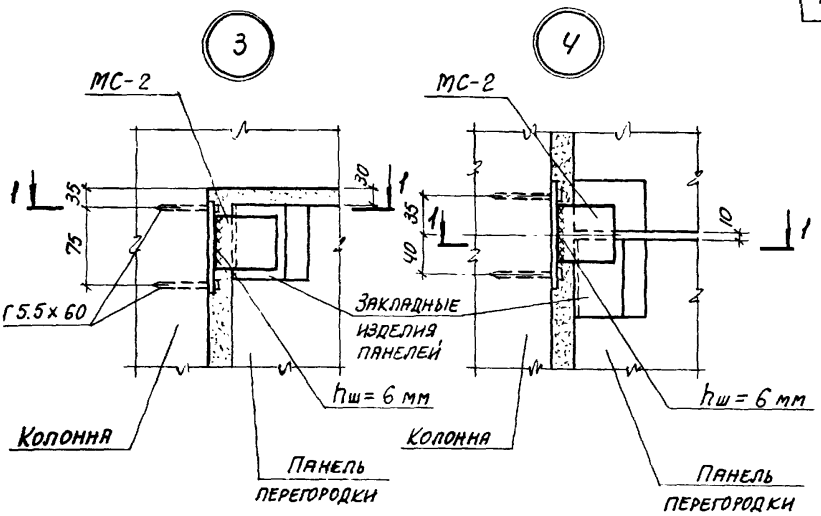

1-1

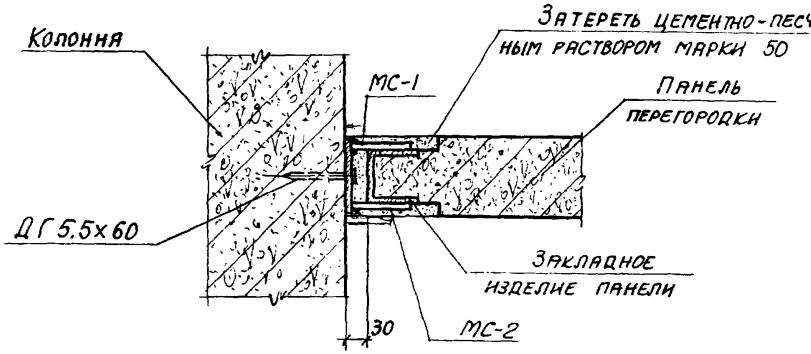

Примечание

МС-2 **приварить** к МС-1 после установки панели.

Гл. инж. пр.	Монин	Ст. архит.	Лицин	
Нач. отдела	Кузнецов	Исполнитель	Шишкина	
Гл. констр.	Коротецкий	Проверил	Челелева	
Дата выпуска	Май 1976г			

ХАРЬКОВСКИЙ ПРОМСТРОЙНИИПРОЕКТ

ТК 1976	Узлы 3, 4	Серия 1.431-15	
		Выпуск	Лист
		1	6

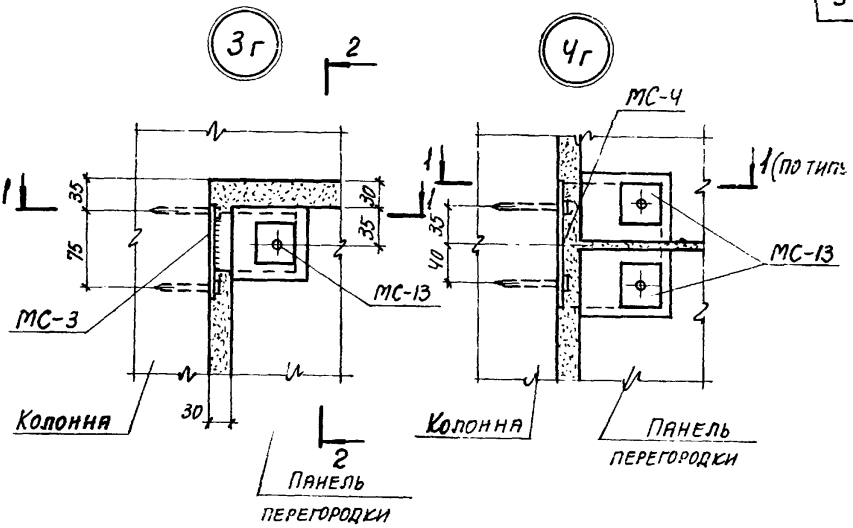

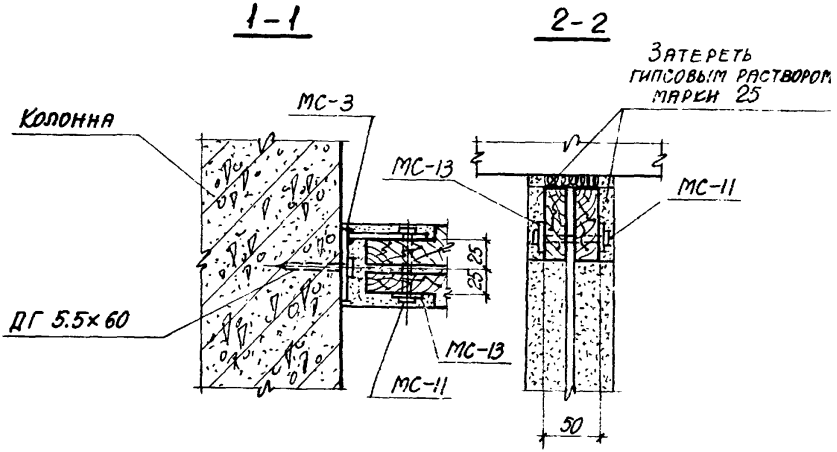

Примечание

Отверстия для болтов МС-11 просверлить после установки панелей в проектное положение.

Гл. инж. пр.	Монин	Ст. архит.	Лицин
Нач. отдела	Кузнецов	Исполнитель	Шишкинн
Гл. констр.	Коротецкий	Проверил	Челелева
Дата выпуска	Май 1976г		

ХАРЬКОВСКИЙ ПРОМСТРОЙНИИПРОЕКТ

ТК 1976	Узлы 3г, 4г	Серия 1.431-15	
		Выпуск 1	Лист 7

ХАРЬКОВСКИЙ ПРОМСТРОЙНИИПРОЕКТ

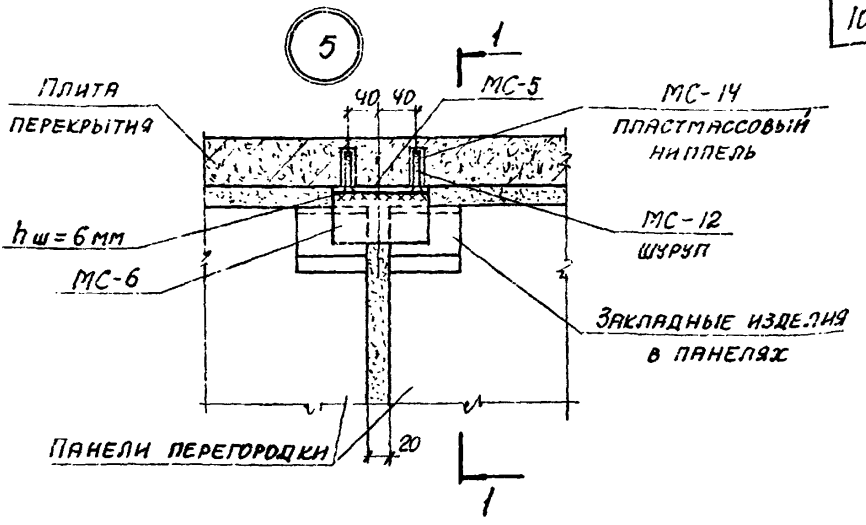

1-1

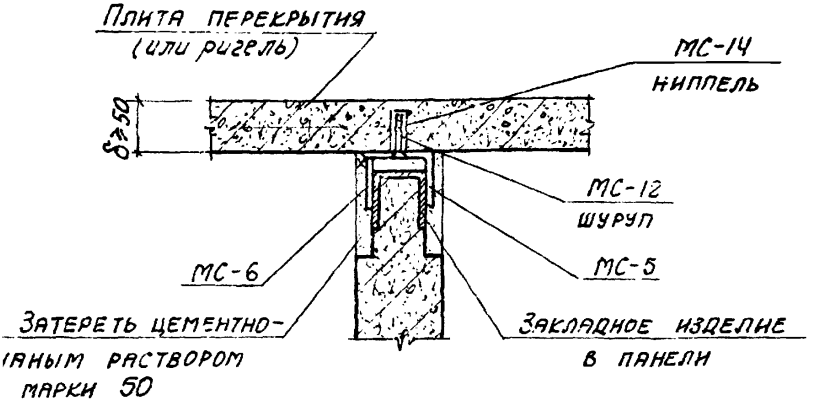

Примечания

1. Данный узел применять при толщине плиты (δ), в месте отверстия для шурупов не менее 50 мм, в остальных случаях применять узел 7.
2. Изделие МС-6 приварить к МС-5 после установки панели
3. В соответствии с п.10 пояснительной записки МС-12,14 заменить дюбелями ДГ4,5×50.

Гл. инж. пр	Монин		
Нач. отдела	Кузнецов		
Гл. констр.	Коротецкий		
Дата выпуска	май 1976г		
Ст. архит.	Лицин		
Исполнитель	Шишкин		
Проверил	Челелева		

ТК 1976

Узел 5

Серия 1.431-15

Выпуск	Лист
1	8

ХАРЬКОВСКИЙ ПРОМСТРОЙНИИПРОЕКТ

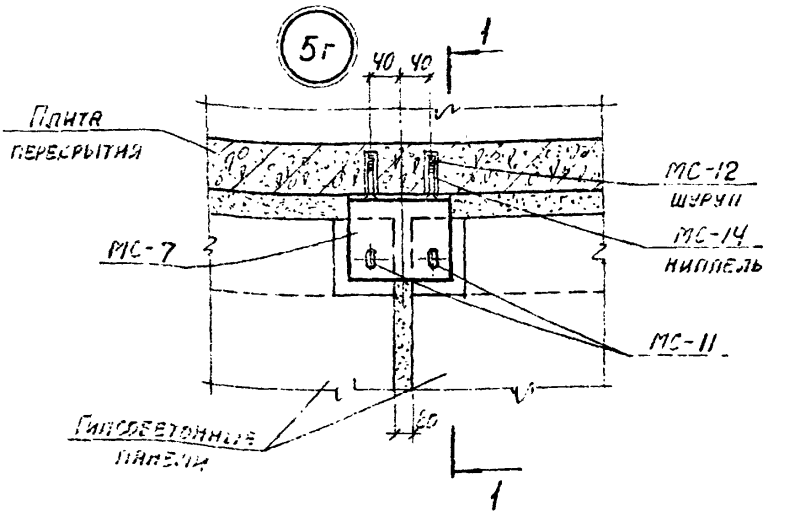

1-1

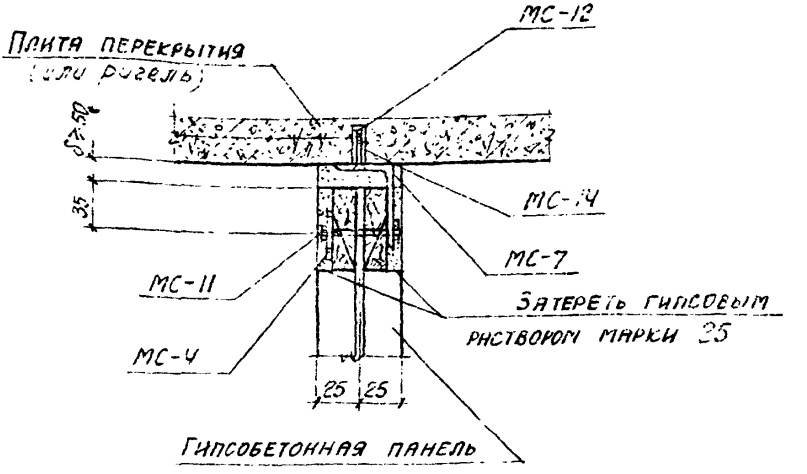

Примечания

1. Данный узел применять при толщине плиты (δ) в месте отверстия для шурупов не менее 50 мм, в остальных случаях применять узел 7г.
2. Отверстия для болтов МС-11 просверлить после установки панелей в проектное положение.
3. В соответствии с п. 10 пояснительной записки МС-12,14 заменить дюбелями ДГ 4,5×50.

Гл. инж. пр.	Мочин		
Нач. отдела	Кузнецов		
Гл. констр.	Коротецкий		
Дата выпуска	Май 1976г		
Ст. архит.	Лицин		
Исполнитель	Шишкина		
Проверил	Челелева		

ТК 1976

Узел 5г

Серия 1.431-15

Выпуск	Лист
1	9

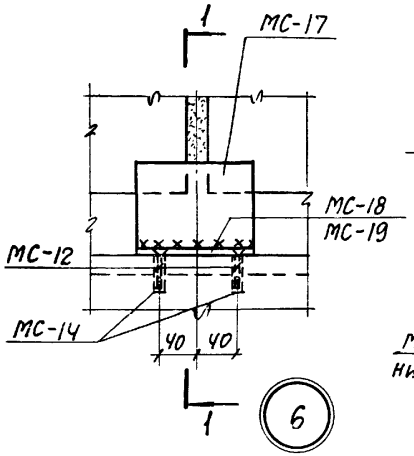

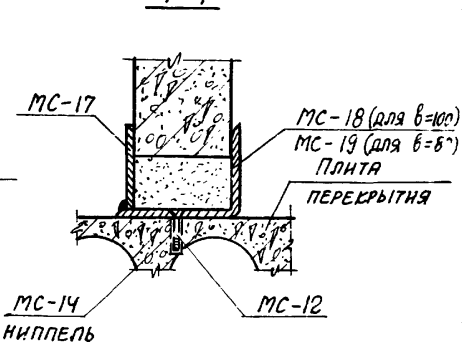

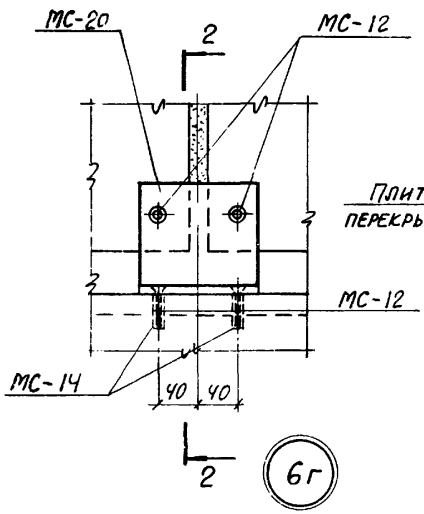

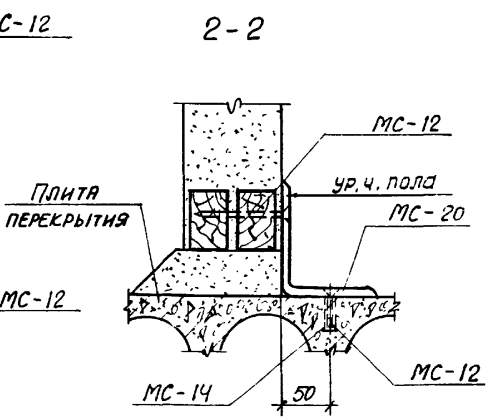

ХАРЬКОВСКИЙ ПРОМСТРОЙНИИПРОЕКТ

Гл. инж. пр.	Монин	
Нач. отдела	Кузнецов	
Гл. констр.	Коротецкий	
Дата выпуска	Май 1976г	
Ст. архит.		
Исполнитель	Шишкина	
Проверил	Челелева	
Линии		

ТК 1976

Узлы 6, 6г

Серия 1.431-15

Выпуск	Лист
1	10

ХАРЬКОВСКИЙ ПРОМСТРОЙНИИПРОЕКТ

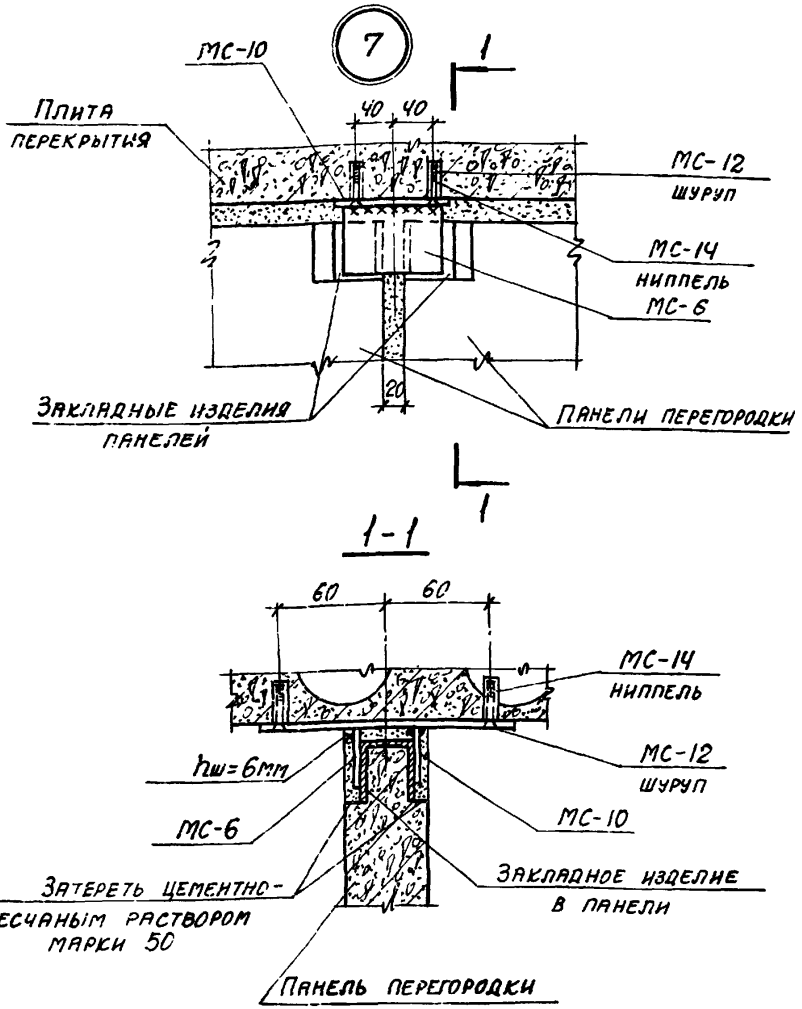

Примечание

1. МС-6 приварить к МС-10 после установки панели.
2. В соответствии с п.10 пояснительной записки МС-12,14 заменить дюбелями ДГ 4,5×50.

Гл. инж. пр	Монин		
Нач. отдела	Кузнецов		
Гл. констр.	Коротецкий		
Дата выпуска	МАЙ 1976г		
Ст. архит.	Лящин		
Исполнитель	Шишкин		
Проверил	Челелева		

ТК 1976

Узел 7

Серия 1.431-15

Выпуск	Лист
1	11

ХАРЬКОВСКИЙ ПРОМСТРОЙНИИПРОЕКТ

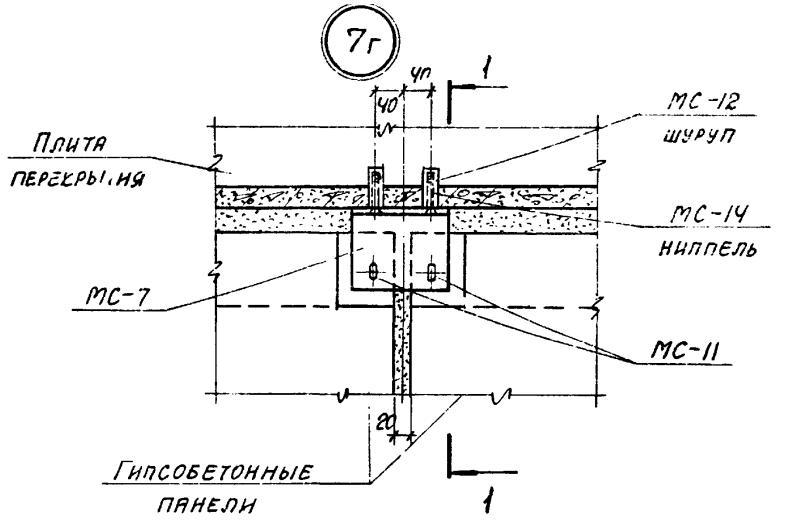

1-1

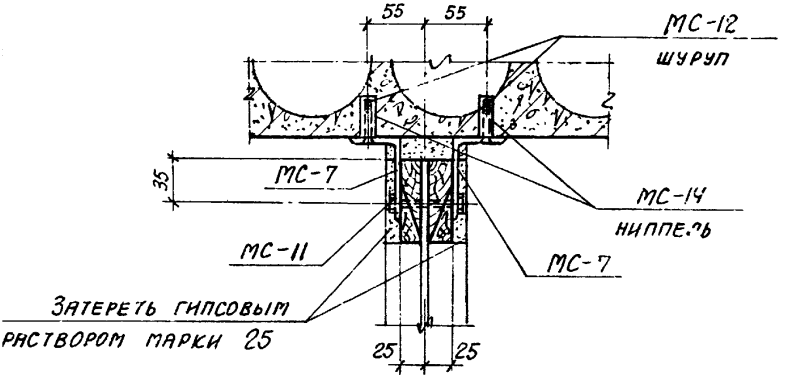

1. В соответствии сл.10 пояснительной записки МС-12,14 заменить дюбелями ДГН,5х50.

Гл. инж. пр.	Мочин		
Нач. отдела	Кузнецов		
Гл. констр.	Коротецкий		
Дата выпуска	Май 1976г		
Ст. архит.	Лящин		
Исполнитель	Шишкин		
Проверил	Челелева		

ТК 1976

Узел 7г

Серия 1.431-15

Выпуск	Лист
1	12

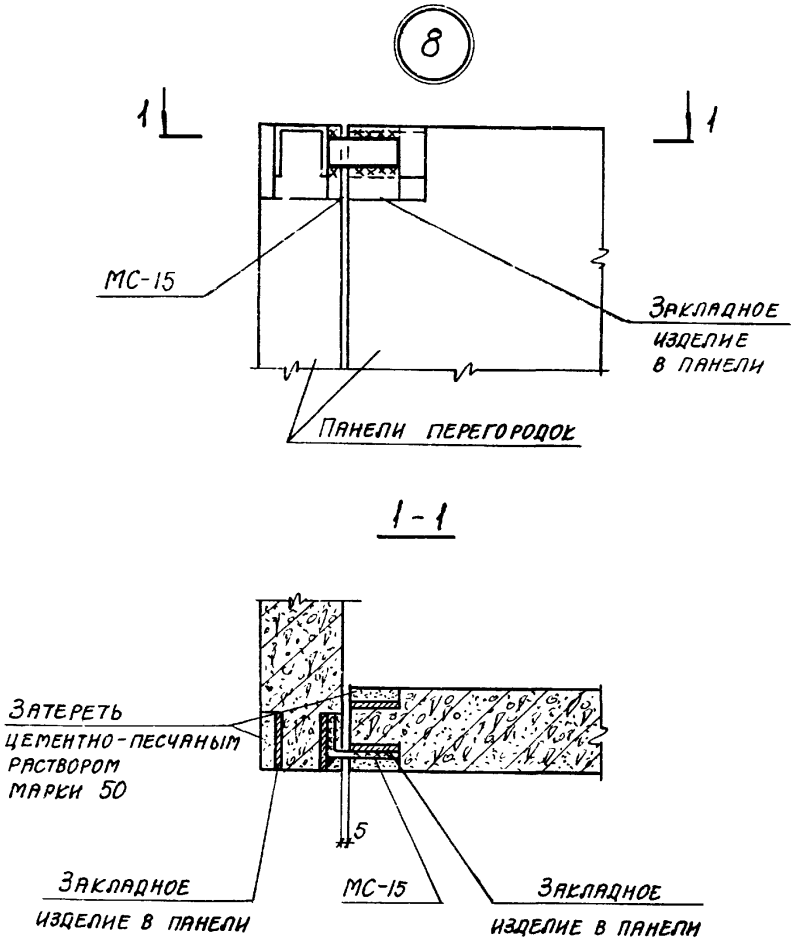

ХАРЬКОВСКИЙ ПРОМСТРОЙНИИПРОЕКТ

Гл. инж. пр.	Монин	Ст. архит.	Лицин
Нач. отдела	Кузнецов	Исполнитель	Шишкина
Гл. констр.	Коротецкий	Проверил	Челелева
Дата выпуска	Май 1976г		

ТК 1976	Узел 8	Серия 1.431-15	
		Выпуск 1	Лист 13

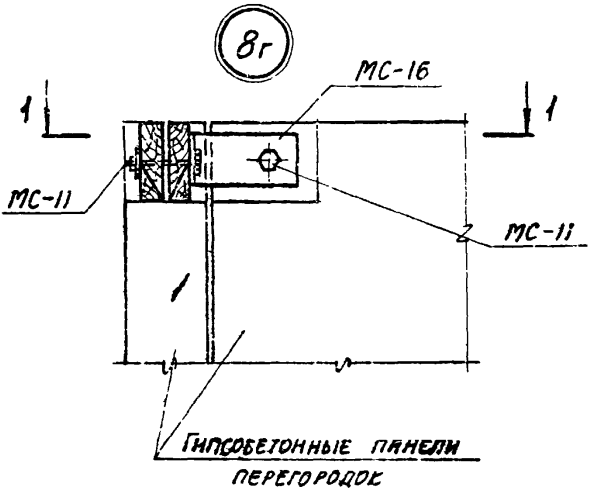

1 - 1

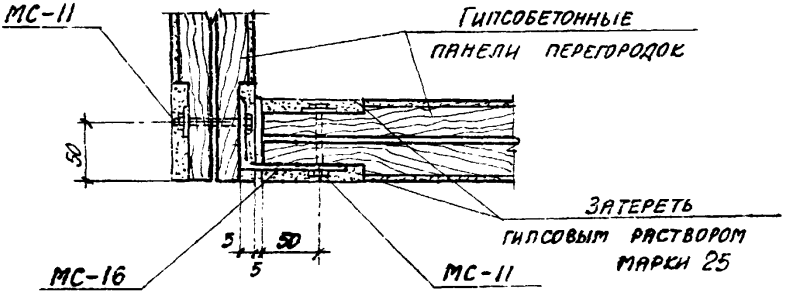

ХАРЬКОВСКИЙ ПРОМСТРОЙНИИПРОЕКТ
Гл. инж. пр. Монин
Нач. отд. Кузнецов
Гл. арх. Коротецкий
Дата выпуска Май 1976г
Ст. архит. Лицин
Исполнитель Шишкина
Проверил Челелева

gost.e-ecolog.ru

Узел 8г

1976
Серия 1.431-15
Выпуск 1
Лист 14