ТИПОВОЙ ПРОЕКТ

904-1-49

ШУМОГЛУШИТЕЛИ КОМПРЕССОРНЫХ СТАНЦИЙ

АЛЬБОМ 4

СОСТАВ ПРОЕКТА:

АЛЬБОМ 1	ШУМОГЛУШИТЕЛИ ПОРШНЕВЫХ КОМПРЕССОРНЫХ СТАНЦИЙ. ТЕХНОЛОГИЧЕСКАЯ ЧАСТЬ.
АЛЬБОМ 2	ШУМОГЛУШИТЕЛИ ПОРШНЕВЫХ КОМПРЕССОРНЫХ СТАНЦИЙ. АРХИТЕКТУРНО-СТРОИТЕЛЬНАЯ ЧАСТЬ.
АЛЬБОМ 3	ШУМОГЛУШИТЕЛИ ТУРБОКОМПРЕССОРНЫХ СТАНЦИЙ. ТЕХНОЛОГИЧЕСКАЯ ЧАСТЬ.
АЛЬБОМ 4	ШУМОГЛУШИТЕЛИ ТУРБОКОМПРЕССОРНЫХ СТАНЦИЙ. АРХИТЕКТУРНО-СТРОИТЕЛЬНАЯ ЧАСТЬ.
АЛЬБОМ 5	СМЕТЫ НА ШУМОГЛУШИТЕЛИ ПОРШНЕВЫХ КОМПРЕССОРНЫХ СТАНЦИЙ.
АЛЬБОМ 6	СМЕТЫ НА ШУМОГЛУШИТЕЛИ ТУРБОКОМПРЕССОРНЫХ СТАНЦИЙ.

РАЗРАБОТАН ГОСУДАРСТВЕННЫМИ ПРОЕКТНЫМИ ИНСТИТУТАМИ

ГИПРОСТРОЙДОРМАШ — АЛЬБОМЫ 1,3,5,6

РОСТОВСКИЙ ПРОМСТРОЙНИИПРОЕКТ — АЛЬБОМЫ 2.4.5.6

ГЛАВНЫЙ ИНЖЕНЕР ИНСТИТУТА В.Р. НИКИТЕНКО

ГЛАВНЫЙ ИНЖЕНЕР ПРОЕКТА Г.В. ОСТАШЕВСКИЙ

ТЕХНОРАБОЧИЙ ПРОЕКТ УТВЕРЖДЕН ГОССТРОЕМ СССР 9.11.81 ПРОТОКОЛ № 74

И ВВЕДЕН В ДЕЙСТВИЕ С 1.03.82г.

СОГЛАСОВАН ВЦНИИОТ

ДИРЕКТОР М.Е. ЦУЦКОВ

gost.e-ecolog.ru

КФ ЦИТП пив № 8067/11

СОДЕРЖАНИЕ АЛЬБОМА

МАРКА	НАИМЕНОВАНИЕ	СТРАНИЦА
	Обложка	1
	Титульный лист	2
	Содержание. Пояснительная записка	3
АС-1	ГШВС 250, ГШВС 500. Общие данные	4
АС-2	ГШВС 250. План на отм. 0.000. Разрезы 1-1 ÷ 3-3	5
АС-3	ГШВС 500. План на отм. 0.000. Разрезы 1-1 ÷ 3-3	6
АС-4	ГШВС 250, ГШВС 500. Фасады.	7
АС-5	ГШВС 250, ГШВС 500. Схемы расположения фундаментов и плит покрытия.	8
	Изделия закладные МН 1; МН 2; МН 5; МН 6	9
	Решетки Р2, Р3; Плита покрытия (ПГ-3 Вр II_T-1 - ПГ-4 Вр II_T-1)	10
	Изделия закладные МН 3, МН 4, МН 7, МН 8	11
	Решетка Р1; Изделие соединительное МС1 Изделие закладное МН 9	12

Пояснительная записка

I. Общая часть.

Рабочие чертежи архитектурно-строительной части типового проекта шумоглушителей турбокомпрессорных станций разработаны в соответствии с планом типового проектирования на 1980 г., на основании задания на проектирование, выданного институтом „Гипростройдормаш" в 1980 г.

Шумоглушитель всасывания и стравливания ГШВС 250 (ГШВС 500) разработан в объеме одной секции, которая рассчитана на один турбокомпрессор производительностью 250 м³/мин. (или 500 м³/мин.).

Компрессорные станции общей производительностью более 250 (500) м³/мин.; оборудуются несколькими шумоглушителями, сблокированными из отдельных секций, согласно конкретного проекта при привязке.

Эффективность шумоглушителей приведена в таблице 1.

Таблица 1.

Среднегеометрические частоты октавных полос, Гц		63	125	250	500	1000	2000	4000	8000
Эффективность глушителя в дБ	ГШВ 250	14	43	60	70	75	75	75	70
	ГШС 250	13	28	46	46	52	49	58	67
	ГШВ 500	17	54	60	70	75	75	75	70
	ГШС 500	13	28	45	46	52	49	58	67

При разработке рабочих чертежей приняты типовые конструкции и учтены требования нормативных документов, действующих на 1.12.80 г. применительно к площадке строительства со следующей характеристикой природных условий:

А) рельеф территории спокойный.

Б) грунты основания непучинистые, непросадочные с условными расчетными характеристиками:
$\varphi = 28°$; $C = 0{,}02\ кгс/см^2$; $E = 150\ кгс/см^2$; $\gamma_0^н = 1{,}8\ тс/м^3$;

В) расчетная глубина промерзания до 1.5 м.

Г) расчетная зимняя температура воздуха -20°; -30°; -40°С

Д) скоростной напор ветра - для III го района, тип местности „А" - 45 кгс/м².

Е). Вес снегового покрова
для II района, при зимней температуре -20°С - 70 кгс/м²
для III района, при зимней температуре -30°С - 100 кгс/м².
для IV района, при зимней температуре -40°С - 150 кгс/м²

Здание не рассчитано на строительство в районах с сейсмичностью выше 6 баллов, на подрабатываемых территориях и в районах вечной мерзлоты.

Шумоглушители ГШВС 250 (ГШВС 500) решены, как пристройка к зданию компрессорной станции каждая секция которых имеет размеры в плане 5,75 х 6,03 м. и высотой до карниза 5,200 (6,400). Внутри секция разделена на камеры: всасывания, в которой устанавливается пластинчатый глушитель; стравливания, с бутовым глушителем, а также камеру фильтров и камеру чистого воздуха.

Пластинчатый глушитель и его монтажная схема разработаны в альбоме III.

II. Указания по привязке проекта.

При привязке проекта к конкретной площадке должен быть выполнен заглавный лист привязки и, при необходимости, дополнительные чертежи. На заглавном листе даются характеристики условий привязки проекта.

Проектной организации, привязывающей проект, в соответствии с выбранным вариантом необходимо:

1. Проверить размеры фундаментов в соответствии со СНиП II-15-74 с учетом фактических расчетных характеристик грунта и принятого при привязке заглубления фундаментов.
2. В пояснительной записке и чертежах вычеркнуть не относящиеся к выбранному варианту данные.
3. Камеру фильтров дополнить проемом, закладными элементами и площадкой под выбранный при привязке фильтр.

8067/4

				Т.П. 904-1-49-АС.	Альбом 4
Исполн.	Анапалян			Содержание. Пояснительная записка.	Стадия: ТР; Лист: 1; Листов:
Рук. гр.	Бескоровайный				
Гл. арх. пр.	Петровский				
Нач. отд.	Саакьянц				
ГИП	Остапчевский				Госстрой СССР Ростовский Промстройниипроект

Ведомость ссылочных и прилагаемых документов

Обозначение	Наименование	Примечание
	Ссылочные документы	
ГОСТ 2.2701.1-77	Плиты железобетонные ребристые преднапряженные размерами 6х3м для покрытий производственных зданий	
ГОСТ 13579-78	Блоки бетонные для стен подвалов	
1.112-5, Вып.2	Плиты железобетонные для ленточных фундаментов	
1.138-10, Вып.1	Перемычки железобетонные для зданий с кирпичными стенами	
1.400-15, Вып.1	Унифицированные закладные изделия железобетонных конструкций для крепления технологических коммуникаций	
1.415-1, Вып.1	Железобетонные фундаментные балки для стен производственных зданий	
1.432-14, Вып.2	Стеновые панели отапливаемых производственных зданий с шагом колонн 6м.	
1.494-24, Вып.1	Стаканы для крепления крышных вентиляторов, дефлекторов и зонтов	
2.430-3, Вып.2	Типовые архитектурно-строительные детали промышленных зданий с кирпичными стенами.	
2.460-5, Вып.2	Архитектурные детали утепленных покрытий одноэтажных промышленных зданий	
5.904-4	Двери и люки для вентиляционных камер	
ПК-01-88	Сборные железобетонные плиты для покрытий производственных зданий	
	Прилагаемые документы	
Т.П -АСИ-МН1; -МН2; -МН5; -МН6	Изделия закладные МН1; МН2; МН5; МН6	
Т.П -АСИ-Р2; -Р3; -100	Решетки Р2; Р3; Плита покрытия (ПГ-3Вр II т-1 - ПГ-4Вр II т-1)	
Т.П -АСИ-МН3; -МН4; -МН7; -МН8	Изделия закладные МН3; МН4; МН7; МН8;	
Т.П. -АСИ-Р1; МС1; МН9	Решетка Р1; Изделие соединительное МС1, Изделие закладное МН9	

Данный проект выполнен в соответствии с действующими строительными нормами и правилами проектирования
Главный инженер проекта
Главный специалист
Дата

Ведомость рабочих чертежей основного комплекта Т.П. -АС

Лист	Наименование	Примечания
1	Глушители шума всасывания и стравливания ГШВС 250, ГШВС 500. Общие данные	
2	Глушитель шума всасывания и стравливания ГШВС 250. План на отм. 0.000. Разрезы 1-1 – 3-3	
3	Глушитель шума всасывания и стравливания ГШВС 500. План на отм. 0.000. Разрезы 1-1 – 3-3	
4	Глушители шума всасывания и стравливания ГШВС 250, ГШВС 500. Фасады	
5	Глушители шума всасывания и стравливания ГШВС 250, ГШВС 500 Схемы расположения фундаментов и плит покрытия.	

Общие указания

Стены шумоглушителя запроектированы из глиняного обыкновенного кирпича марки „75" на растворе марки „25".

Фундаменты под стены из сборных бетонных блоков.

Покрытия – сборные железобетонные плиты. Плиты покрытия монтировать после установки элементов пластинчатого глушителя.

Кровля – 4х слойная рулонная. В местах примыкания кровли к выступающим конструктивным элементам, предусматривается усиление кровли тремя слоями, в местах свеса карниза – двумя слоями рубероида. Для устройства кровли применяются:

а) В качестве водоизоляционного ковра-рубероид марки РЭМ-350 по ТУ 21-27-30-72.

б) Для защитного слоя кровли-гравий по ГОСТ 8268-74 с размерами зерен 5-10мм, втопленный в антисептированную битумную мастику. В качестве антисептиса применяются порошкообразные гербициды, в количестве от веса битума: монурон или симазин (ГОСТ 15123-78) 0,3-0,5% или аминная, натриевая соль 2,4 Д-1 ÷ 1,5%.

в) Для наклейки водоизоляционного ковра-горячие битумные мастики по ГОСТ 2889-67. Выбор марки мастик производится при привязке проекта в зависимости от района строительства по таблице 1.

Таблица 1

Район строительства	Марки битумных мастик для уч-ков кровли	
	с уклоном менее 2,5%	Мест примыкания
Севернее географической широты 50° для европейской части и 53° для азиатской части СССР	МБК-Г-55	МБК-Г-85
Южнее этих районов	МБК-Г-65	МБК-Г-100

г) Битумная мастика для наклейки ковра антисептируется путем добавки кремнистого или фтористого натрия (ГОСТ 2871-71) в количестве 4-5% от веса битума. В качестве наполнителя применяется низкосортный асбест.

д) Для выравнивающего слоя – цементно-песчаный раствор марки „50", толщиной 15мм. Поверхность выравнивающей стяжки должна быть отгрунтована раствором битума пятой марки в керосине или соляровом масле в соотношении (по весу) 1:2; 1:3;

е) В качестве звукоизоляции – неорганические плитные жесткие материалы (пенобетон, пеносиликат и.т.п.) объемным весом не более $\gamma = 500$ кгс/м³.

При устройстве кровли необходимо соблюдать: требования СНиП III-20-74.

Кладку стен шумоглушителей выполнять с расшивкой швов по фасадам, внутри помещения – с подрезкой швов и затиркой.

Поверхности стен и потолков в камерах фильтров и чистого воздуха окрасить силикатными красками.

Стальные конструкции: двери, жалюзийные решетки, закладные элементы и решетки камеры стравливания окрашиваются двумя слоями грунта ФЛ-03-К и двумя слоями эмали ХВ-124.

Откосы проемов оштукатуриваются цементно-известковым раствором. Отделочные работы должны выполняться с соблюдением требований СНиП III-21-73.

Вокруг здания устраивается асфальтобетонная отмостка по щебеночному основанию шириной 0,5м.

Ведомость спецификаций

Лист	Наименование	Примечания
1	Спецификация перемычек	
2	Спецификация элементов заполнения проема Спецификация стальных изделий	
5	Спецификация к схемам расположения	

Спецификация перемычек

Марка поз	Обозначение	Наименование	Кол.	Масса ед. кг.	Примеч.
ПР1	1.138-10 Вып.1	1ПР4-36.12.22	2		
ПР12	1.138-10 Вып 1	1ПР3-22.12.14	2		

4

8067/4

Исполн.	А. Копалян		
Рук. гр.	Бескоровайный		
ГАП	Петровский		
Нач.осл-1	Чаакьянц		
ГИП	Осташевский		

Т.П. 904-1-49 -АС Альбом 4

Шумоглушители турбинных компрессорных станций

Глушители шума всасывания и стравливания ГШВС-250, ГШВС-500

Стадия	Лист	Листов
ТР	1	5

Общие данные

ГОССТРОЙ СССР РОСТОВСКИЙ ПРОМСТРОЙНИИПРОЕКТ

План глушителя

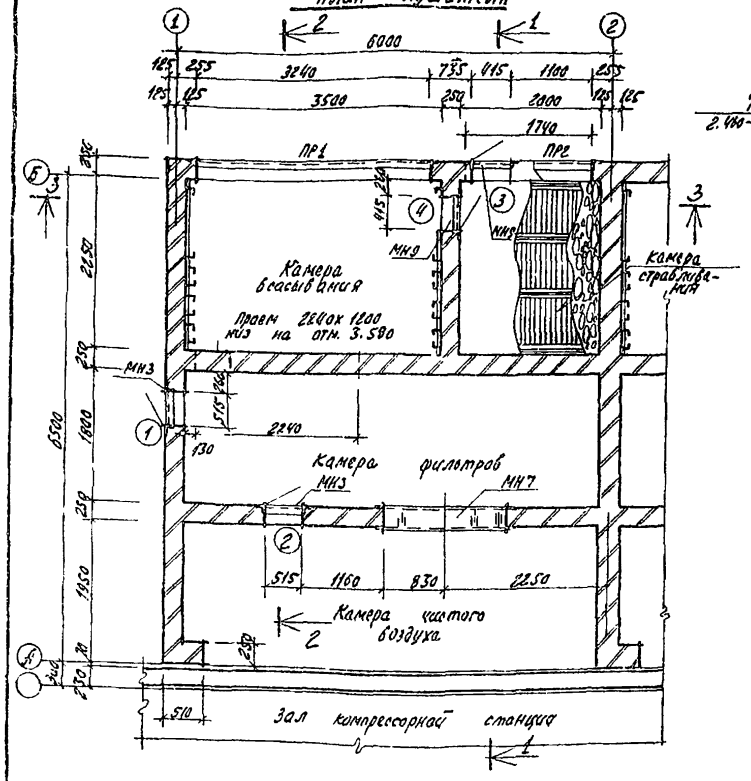

Разрез 1-1

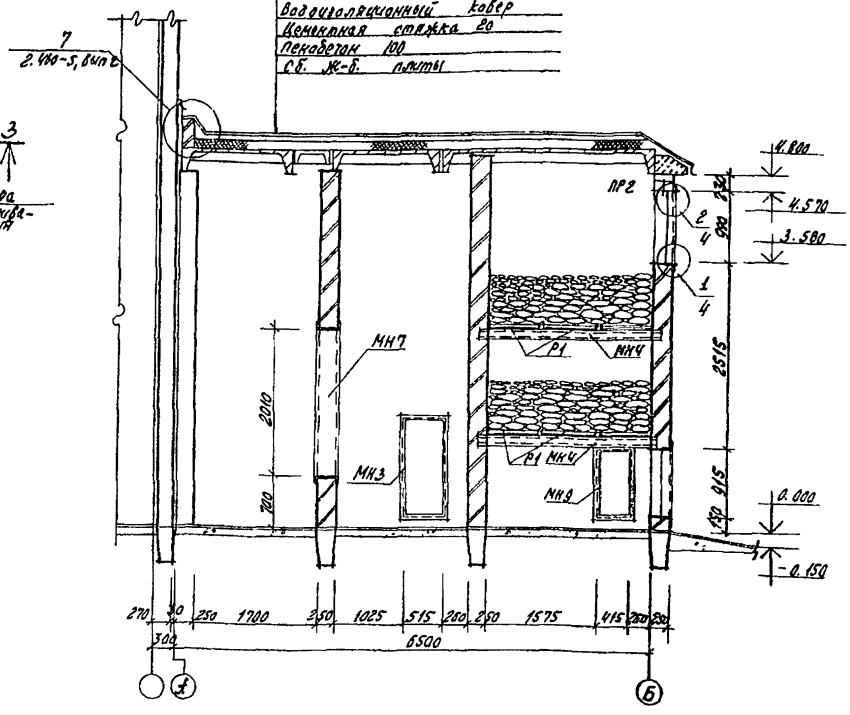

Разрез 2-2

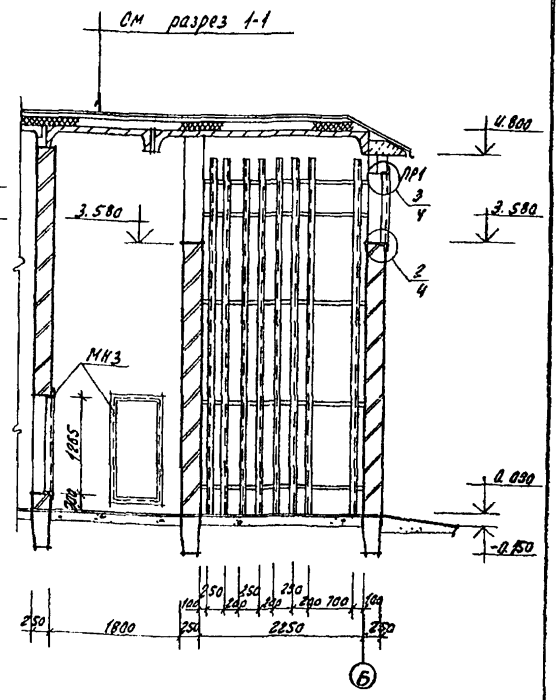

Разрез 3-3

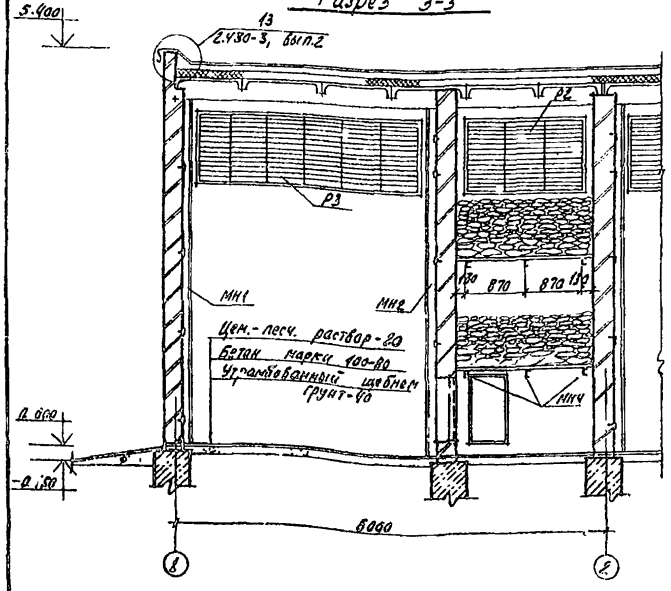

5

Спецификация стальных изделий

Марка поз.	Обозначение	Наименование	Кол.	Масса ед. кг	Примеч.
МН1	Т.П. – АСИ-МН1	Изделие закладное	1		
МН2	– АСИ-МН2	Изделие закладное	1		
МН3	– АСИ-МН3	Изделие закладное	2		
МН4	– АСИ-МН4	Изделие закладное	6		
Р1	– АСИ-Р1	Решетка	6		
Р2	– АСИ-Р2	Решетка	1		
Р3	– АСИ-Р3	Решетка	1		
МН7	– АСИ-МН7	Изделие закладное	1		
МН8	– АСИ-МН8	Изделие закладное	8		
МН9	– АСИ-МН9	Изделие закладное	2		

Спецификация элементов заполнения проемов

Марка поз.	Обозначение	Наименование	Кол.	Масса ед. кг	Примеч.
1	5.904-4	Дус 1.25×0.5	1		
2	5.904-4	Ас 1.25×0.5	1		
3	5.904-4	Дус 0.9×0.4	1		
4	5.904-4	Ас 0.9×0.4	1		

Ведомость перемычек

Тип	Схема сечения	
ПР1	4.570	1ПР4-36.12.22
ПР2	4.570	1ПР3-22.12.14

Ведомость проемов ворот и дверей

Марка поз.	Размер проема в кладке
1	515×1265
2	515×1265
3	415×915
4	415×915

8067/4

Т.П. 904-1-49			Альбом 4
Шумоглушители турбинных компрессорных станций			
Глушитель шума всасывания и стравливания ГИВС 250		стадия	лист	листов
		ТР	2	
План и разрезы 1-1÷3-3		Госстрой СССР Ростовский ПромстройНИИпроект	

Исполн. Анеполян
Рук. гр. Овсепьянц
ГАП Петровский
Нач. отд-ния Спасенная
ГИП Овсепьянц

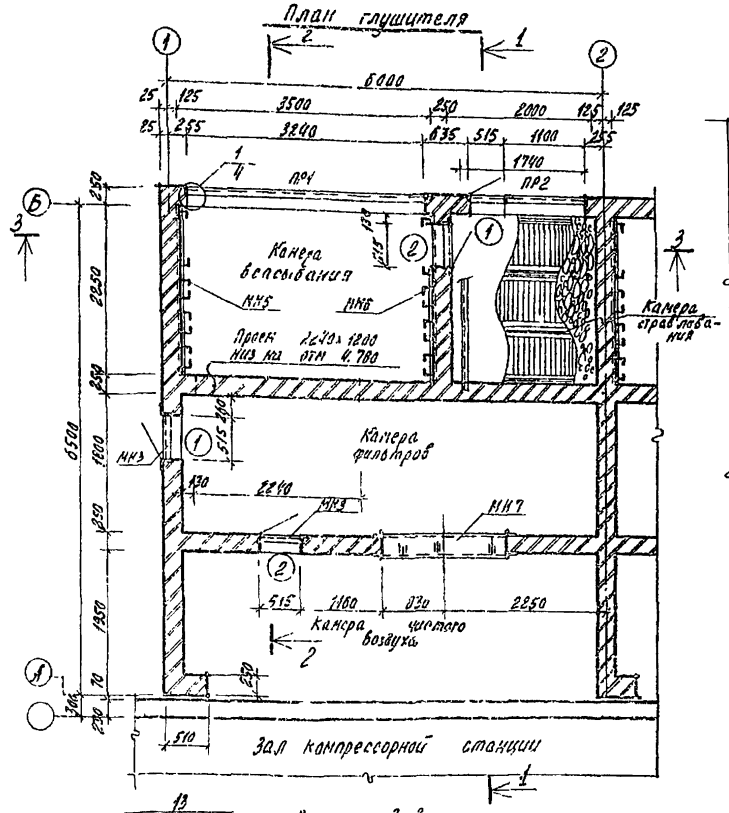
План глушителя

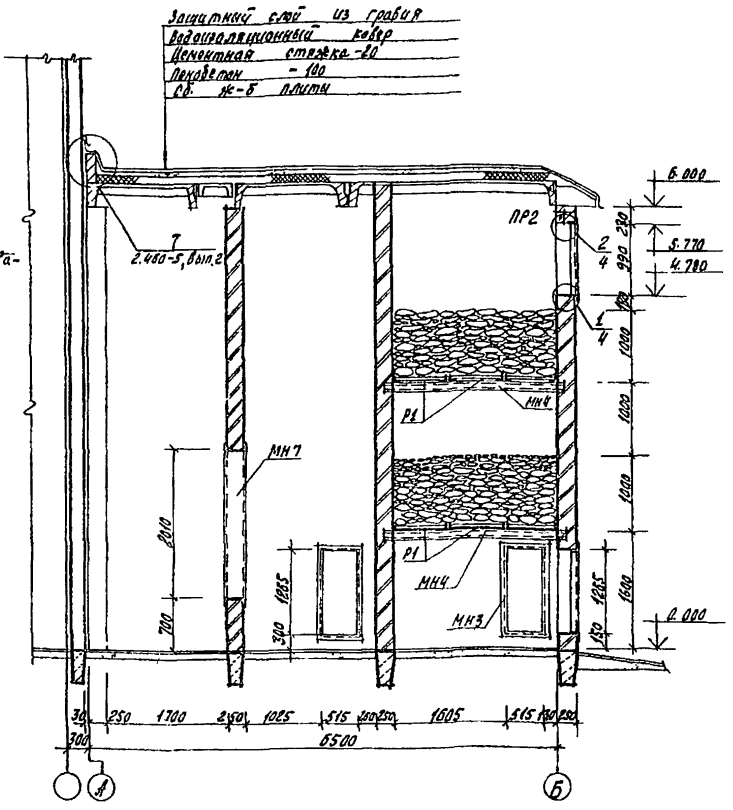
Разрез 1-1

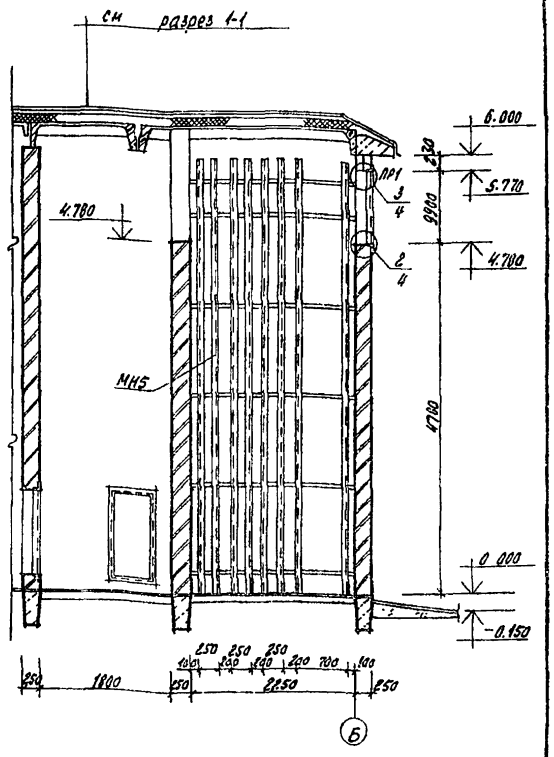
Разрез 2-2

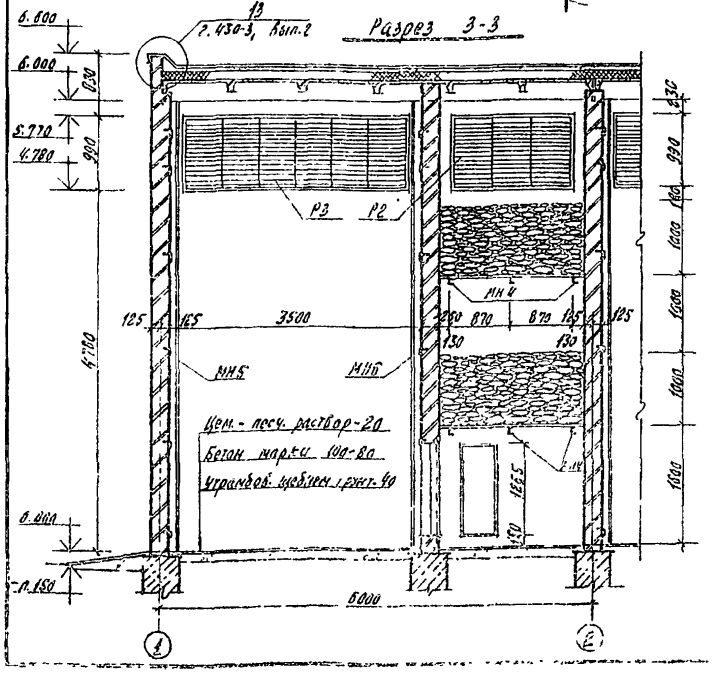
Разрез 3-3

Спецификация стальных изделий

Марка поз.	Обозначение	Наименование	Кол.	Масса ед. кг	Примечание
МН3	Т.П. — АСИ-МН3	Изделие закладное	4		
МН4	— АСИ-МН4	Изделие закладное	6		
МН5	— АСИ-МН5	Изделие закладное	1		
МН6	— АСИ-МН6	Изделие закладное	1		
Р1	— АСИ-Р1	Решетка	6		
Р2	— АСИ-Р2	Решетка	1		
Р3	— АСИ-Р3	Решетка	1		
МН8	— АСИ-МН8	Изделие закладное	8		

Спецификация элементов заполнения проемов

Марка поз.	Обозначение	Наименование	Кол.	Масса ед. кг	Примечание
1	5.904-4	ДУс 1.25×0.5	2		
2	5.904-4	Дс 1.25×0.5	2		

Ведомость перемычек

Тип	Схема сечения
ПР1	5.770 1ПР4-36.12.22
ПР2	5.770 1ПР3-22.12.14

Ведомость проемов ворот и дверей

Марка поз.	Размер проема в кладке
1	515×1265
2	515×1265

6

8067/4

Исполн.	Анапалян	
Рук. гр.	Бескоровайный	
ГАП	Петровский	
Нач. ОСП-1	Залкевич	
ГИП	Апошевский	

Т.П. 904-1-49 Альбом 4

Шумоглушители турбинных компрессорных станций

Глушитель шума всасывания и стравливания ГШВС 500

Стадия	Лист 1	Листов 1
ТР	3	

План и разрезы 1-1 ÷ 3-3

ГОССТРОЙ СССР РОСТОВСКИЙ ПРОМСТРОЙНИИПРОЕКТ

ГШВС 250 Фасады

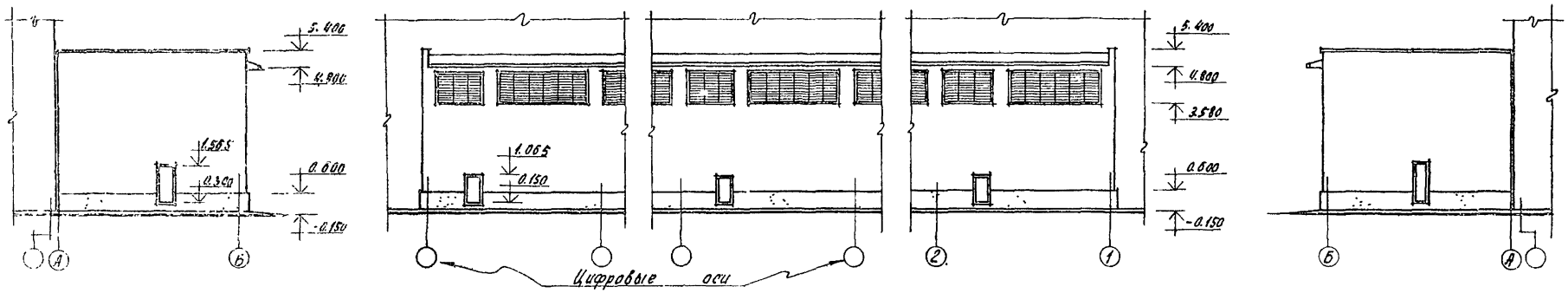

ГШВС 500 Фасады

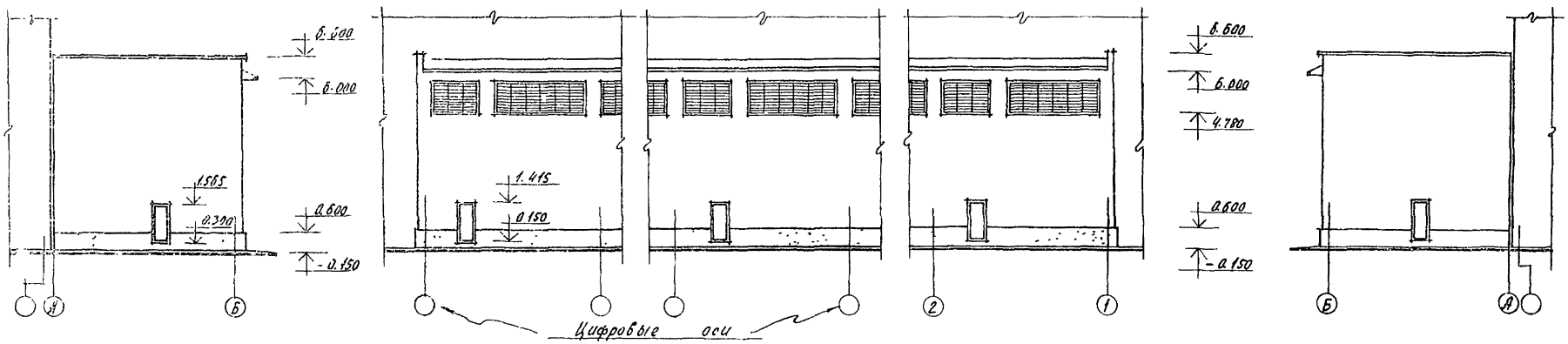

Схема установки закладных элементов для крепления жалюзи

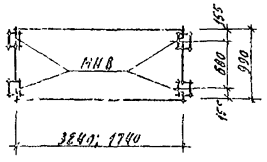

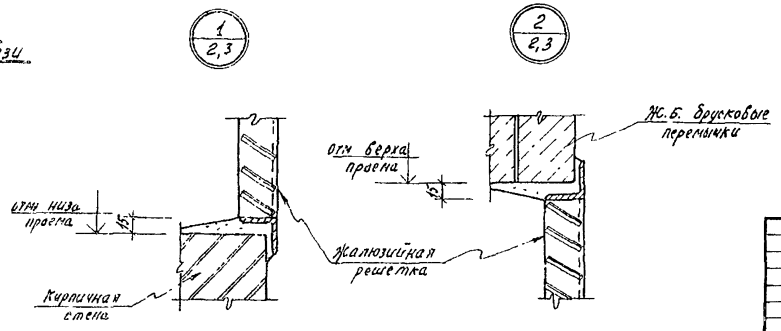

7

8067/4

Т.П. 904-1-49 - АС		Альбом 4	
Шумоглушители турбинных компрессорных станций			
Глушители шума всасывания ГШВС 250, ГШВС 500	Стадия	Лист 1	Листов 1
	ТР	4	
Фасады	ГОССТРОЙ СССР РОСТОВСКИЙ ПРОМСТРОЙНИИПРОЕКТ		

Исполн.	Анапалян	
Рук. гр.	Бескоровайный	
Нач. Осн-1	Саакьянц	
ГИП	Осташевский	

Копировал долгова Кальку сверил Формат 22

Схема расположения фундаментов

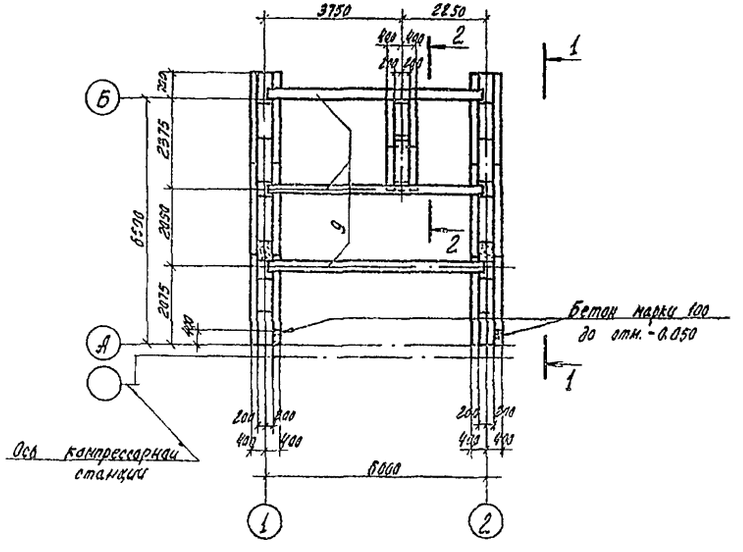

Схема расположения плит покрытия

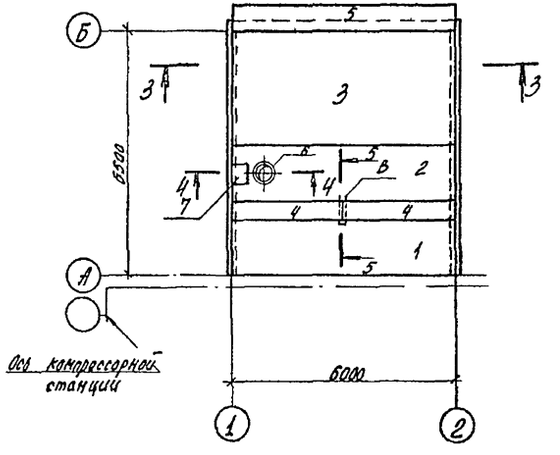

Спецификация к схемам расположения

Марка поз.	Обозначение	Наименование	Кол.	Масса ед., кг	Примечание
		Плиты покрытия:			
		для t=20-30°C / для t=40°C			
1	1.465-7, вып. 3	ПВр II 1,5х6 -2-а / ПВр II 1,5х6 -3-а	1	1500	
2	1.465-7, вып. 3	ПВр II-4 1,5х6 -2 / ПВр II-4 1,5х6 -3	1	1950	
3	Т.П. -АСИ-100	ПГ-3ВрIIт-1 / ПГ-4ВрIIт-1	1	2650	
4	ПК-01-88	ПЖ1-3	2	178	
5	1.432-14, вып. 2	Карнизная панель ПК6.65-п	1	1200	
6	1.494-24, вып. 1	Стакан СБ 4Б-1	1	160	
7	1.400-15, вып. 1	Изделие закладное МН159-3	1	14.8	
8	Т.П. -АСИ-МС1	Изделие соединит. МС1	1	19.0	
9	1.415-1, вып. 1	Фундаментная банка ФБ 6-1	3		
		Фундаментные блоки			
10	1.112-5, вып. 2	ФЛВ. 24-2	6	1400	
11	1.112-5, вып. 2	ФЛВ, 12-2	2	680	
12	ГОСТ 13579-78	ФБС 24.4.6-Т	3	1300	
13	ГОСТ 13579-78	ФБС 9.4.6-Т	15	470	
14	ГОСТ 13579-78	ФБС 12.4.6-Т	7	640	

1. Данные о грунтовых условиях помещены в пояснительной записке.
2. Зазоры между блоками заделать бетоном марки 100.

1-1

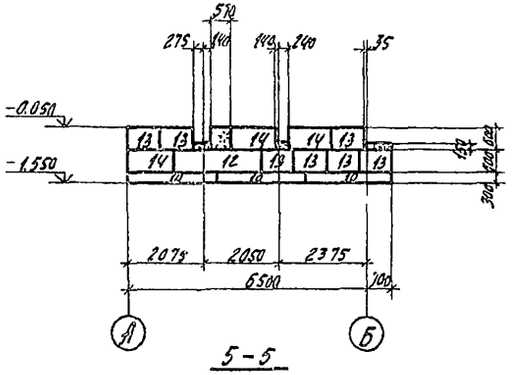

3-3

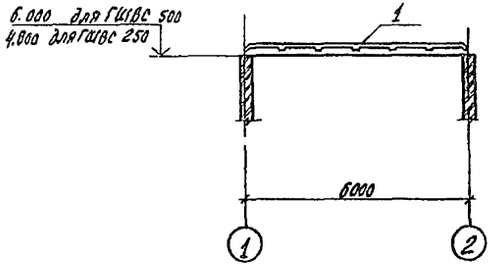

5-5

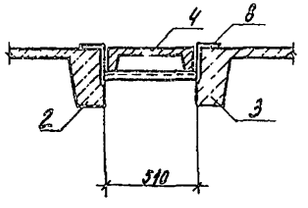

2-2

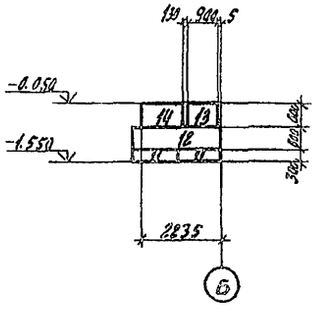

4-4

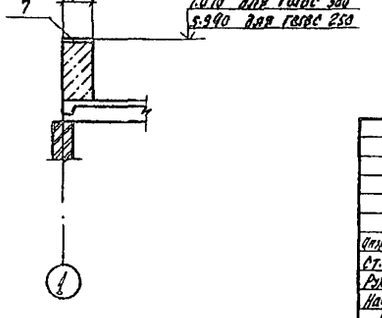

8067/4

Инженер	Решетникова		
Ст. инж.	Макарова		
Рук. ер.	Маргунов		
Начисп-1	Стакьяни		
ГИП	Остаповский		

Т.П. 904-1-49-АС. Альбом 4

Шумоглушители турбинных компрессорных станций

Глушители шума всасывания и стравливания ГШВС 250. ГШВС 500

Схемы расположения фундаментов и плит покрытия

Стадия	Лист 1	Листов 1
ТР	5	

ГОССТРОЙ СССР РОСТОВСКИЙ ПРОМСТРОЙНИИПРОЕКТ

Копировал Долгова Кальку сверил Формат 22

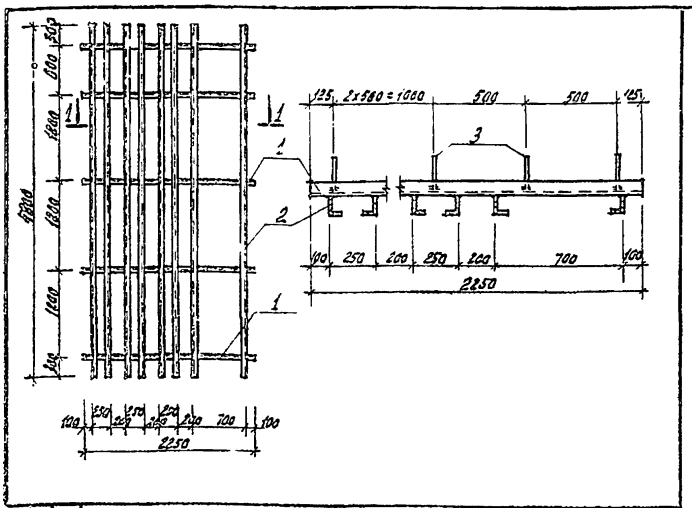

Формат	Зона	Поз.	Обозначение	Наименование	Кол.	Примечание
				Детали		
Б.Ч.		1		L 63×5 ГОСТ 8509-72; ℓ=2250	5	10,8
Б.Ч.		2		L 100×63×6 ГОСТ 8509-72; ℓ=4800	8	36,1
Б.Ч.		3		ф8 АI ГОСТ 5781-75; ℓ=200	25	0,08

1. Профильную сталь применять марки Вст3 кп2 по ГОСТ 380-71*

8067/4

Т.П. -АСИ-МН1

Изделие закладное МН1

Стадия	Масса	Масштаб
ТР	362,8кг	

Лист 1 Листов 1

ГОССТРОЙ СССР РОСТОВСКИЙ ПРОМСТРОЙНИИПРОЕКТ

Исполн. Анапалян
Рук. гр. Бескоровайный
Гл. арх. пр. Петровский
Нач. осн-1 Саакьянц

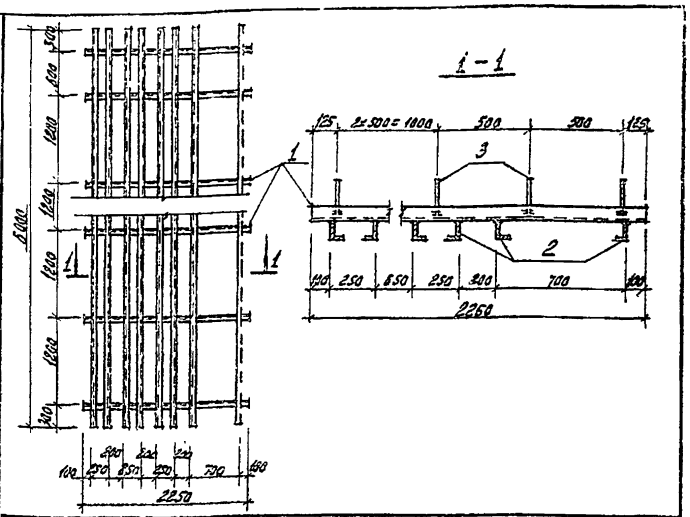

Формат	Зона	Поз.	Обозначение	Наименование	Кол.	Примечание
				Детали		
Б.Ч.		1		L 63×5 ГОСТ 8509-72; ℓ=2250	6	10,8
Б.Ч.		2		L 100×63×6 ГОСТ 8509-72; ℓ=6000	8	45,2
Б.Ч.		3		ф8 АI ГОСТ 5781-75; ℓ=200	25	0,08

1. Профильную сталь применять марки Вст3 кп2 по ГОСТ 380-71*

8067/4

Т.П. -АСИ-МН5

Изделие закладное МН5

Стадия	Масса	Масштаб
ТР	446,4кг	

Лист Листов 1

ГОССТРОЙ СССР РОСТОВСКИЙ ПРОМСТРОЙНИИПРОЕКТ

Исполн. Анапалян
Рук. гр. Бескоровайный
Гл. арх. пр. Петровский
Нач. осн-1 Саакьянц

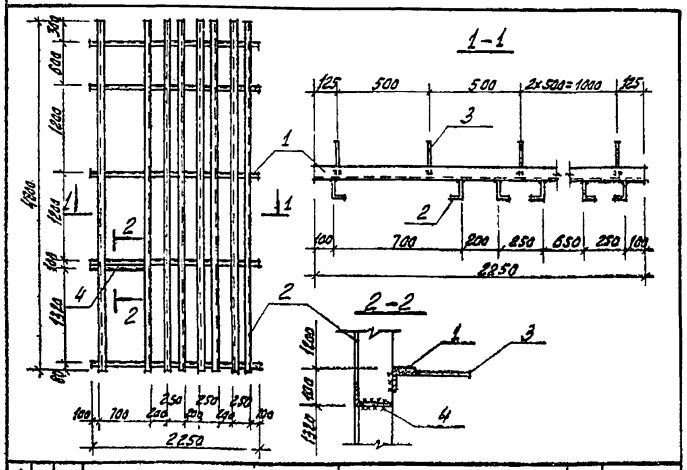

Формат	Зона	Поз.	Обозначение	Наименование	Кол.	Примечание
				Детали		
Б.Ч.		1		L 63×5 ГОСТ 8509-72; ℓ=2250	5	10,8
Б.Ч.		2		L 100×63×6 ГОСТ 8510-72; ℓ=4800	8	36,1
Б.Ч.		3		ф8 АI ГОСТ 5781-75; ℓ=200	25	0,08
Б.Ч.		4		L 100×63×6 ГОСТ 8510-72; ℓ=700	1	5,3

1. Профильную сталь применять марки Вст3 кп2 по ГОСТ 380-71*.

8067/4

Т.П. -АСИ-МН2

Изделие закладное МН2

Стадия	Масса	Масштаб
ТР	368,1кг	

Лист 1 Листов 1

ГОССТРОЙ СССР РОСТОВСКИЙ ПРОМСТРОЙНИИПРОЕКТ

Исполн. Анапалян
Рук. гр. Бескоровайный
Гл. арх. пр. Петровский
Нач. осн-1 Саакьянц

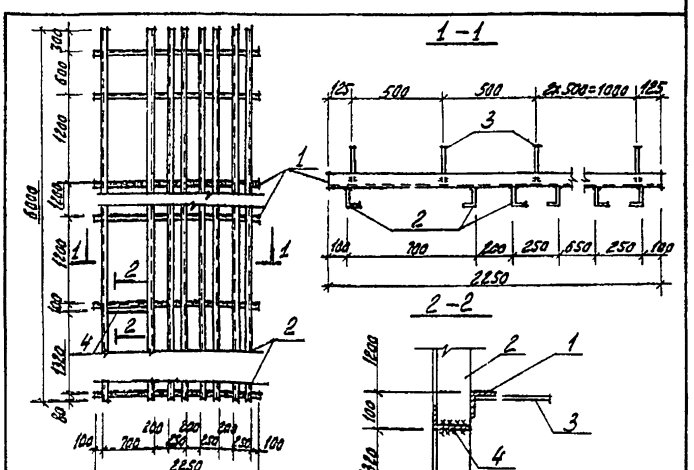

9

Формат	Зона	Поз.	Обозначение	Наименование	Кол.	Примечание
				Детали		
Б.Ч.		1		L 63×5 ГОСТ 8508-72; ℓ=2250	6	10,8
Б.Ч.		2		L 100×63×6 ГОСТ 8509-72; ℓ=6000	8	45,2
Б.Ч.		3		ф8 АI ГОСТ 5781-75; ℓ=200	25	0,08
Б.Ч.		4		L 100×63×6 ГОСТ 8510-72; ℓ=700	1	5,3

1. Профильную сталь применять марки Вст3 кп2 по ГОСТ 380-71*.

8067/4

Т.П. 904-1-49 -АСИ-МН6

Изделие закладное МН6

Стадия	Масса	Масштаб
ТР	451,8кг	

Лист 1 Листов 1

ГОССТРОЙ СССР РОСТОВСКИЙ ПРОМСТРОЙНИИПРОЕКТ

Исполн. Анапалян
Рук. гр. Бескоровайный
Гл. арх. пр. Петровский
Нач. осн-1 Саакьянц

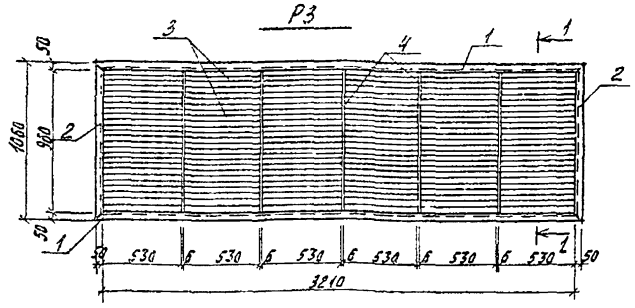

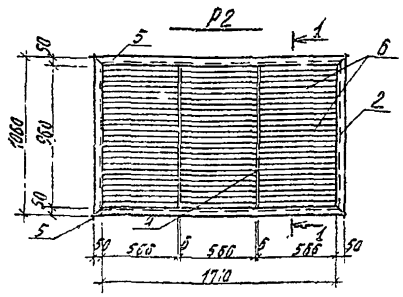

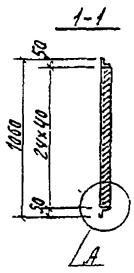

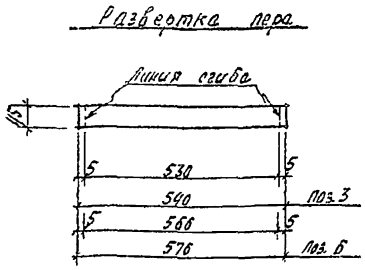

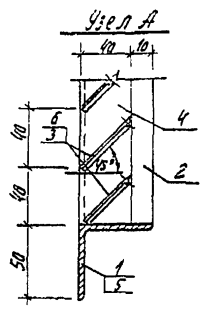

Формат	Зона	Поз.	Обозначение	Наименование	Кол.	Примечание
				Р3		
				Детали		
БЧ		1		L50×5 ГОСТ 8509-72; ℓ=3310	2	12,5кг
БЧ		2		L50×5 ГОСТ 8509-72; ℓ=1060	2	4кг
12В		3	ТП 904-1- -КЖИ-Ж1; Ж2	-45×1,5 ГОСТ 19903-74; ℓ=540	144	0,3кг
БЧ		4		-40×6 ГОСТ 19903-74; ℓ=960	5	1,81кг
				Р2		
				Детали		
БЧ		2		L50×5 ГОСТ 8509-72; ℓ=1060	2	4кг
БЧ		4		-40×6 ГОСТ 19903-74; ℓ=960	3	1,81кг
БЧ		5		L50×5 ГОСТ 8509-72; ℓ=1810	2	4,5кг
12В		6	ТП 904-1- -КЖИ-Ж1; Ж2	-45×1,5 ГОСТ 19903-74; ℓ=566	72	0,31кг

Обозначение	Марка	Масса
ТП	Р3	82,25
-АСИ-Р2; Р3;	Р2	42,95

1. Профильную сталь применять марки Вст.3 кп 2 по ГОСТ 380-71 *.
2. Сварку производить электродами типа Э42 по ГОСТ 9467-75 швами высотой 6мм.

8067/4

Исполн.	Анапалян		
Архитект.	Торицына		
Ст. инж.	Горская		
Рук. гр.	Бескоровайный		
ГАП	Петровский		
Нач. отд.	Саакьяни		
ГИП	Леташевский		

Т.П. -АСИ-Р2, Р3. Альбом 4

Решетки Р2, Р3

Стадия	Масса	Масштаб
ТР		
Лист 1	Листов 1	

ГОССТРОЙ СССР РОСТОВСКИЙ ПРОМСТРОЙНИИПРОЕКТ

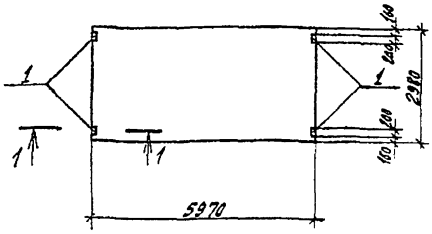

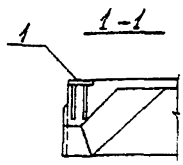

Формат	Зона	Поз.	Обозначение	Наименование	Кол. на исполн.				Примечание
				Сборочные единицы					
			ГОСТ 22701.1-77	Плита ПГ-3ВрIIт-1	1				
			ГОСТ 22701.1-77	Плита ПГ-4ВрIIт-1		1			
		1	ГОСТ 22701.5-77, стр.13	Изделие закладное М8	4	4			
					ПГ-3ВрIIт-1	ПГ-4ВрIIт-1			

1. Плиты ПГ-3ВрIIт-1 и ПГ-4ВрIIт-1 изготавливаются по чертежам плит ПГ-3ВрIIт и ПГ-4ВрIIт ГОСТ 22701.1-77 с установкой дополнительных закладных по данному чертежу.
2. Ведомость расхода стали приведена только на дополнительные закладные изделия и суммируется с расходом стали на типовые плиты.

10

Ведомость расхода стали на дополнительные закладные изделия, кг

Марка	Изделия закладные											Всего
	Арматура класса А III ГОСТ 5.1459-72*					Прокат марки Вст3кп2 ГОСТ 19903-74						
	Ф10				Итого	Б=8		Итого				
ПГ-3ВрIIт-1	1,6				1,6	5,2		5,2				6,8
ПГ-3ВрIIт-1	1,6				1,6	5,2		5,2				6,8

8067/4

Исполн.	Анапалян		
Инженер	Решетникова		
Рук. гр.	Моргунов		
Гл. конструктор	Леташевский		
Нач. Осп. 1	Саакьяни		

Т.П. 904-1-49-АСИ-100 Альбом 4

Плита покрытия (ПГ-3ВрIIт-1- ПГ-4ВрIIт-1)

Стадия	Масса	Масштаб
ТР	2650	1:100
Лист 1	Листов 1	

ГОССТРОЙ СССР РОСТОВСКИЙ ПРОМСТРОЙНИИПРОЕКТ

10

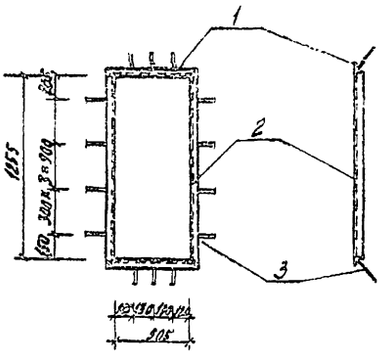

Формат	Зона	Поз.	Обозначение	Наименование		Примечание
				Детали		
Б.Ч.		1		L 63×5 ГОСТ 8509-72; ℓ=630	2	3,0 кг
Б.Ч.		2		L 63×5 ГОСТ 8509-72; ℓ=1380	2	6,6 кг
Б.Ч.		3		⌀ 6 АI ГОСТ 5781-73; ℓ=200	14	0,05 кг

1 Профильную сталь применять марки Вст3 кп2 по ГОСТ 380-71*

2 Сварку производить электродами типа Э42 по ГОСТ 9467-75 швами высотой 6 мм.

8067/4

Т.П. -АСИ-МН3

Изделие закладное МН3

Стадия	Масса	Масштаб
ТР	26,2 кг	

Лист 1 | Листов 1

ГОССТРОЙ СССР РОСТОВСКИЙ ПРОМСТРОЙНИИПРОЕКТ

Исполн. Акапалян
Рук. гр. Бескоровайный
Гл. арх. пр. Петровский
Нач. отд. 1 Сваклянц

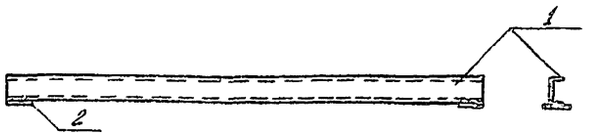

Формат	Зона	Поз.	Обозначение	Наименование	Кол.	Примечание
				Детали		
Б.Ч.		1		[14 ГОСТ 8240-72; ℓ=2550	1	31,37 кг
Б.Ч.		2		- 130×10 ГОСТ 103-75; ℓ=130	2	1,33 кг

1. Сварку производить электродами типа Э42 по ГОСТ 9467-75 швами высотой 6 мм.

8067/4

Т.П. -АСИ-МН4

Изделие закладное МН4

Стадия	Масса	Масштаб
ТР	34,03 кг	1:20

Лист 1 | Листов 1

Вст3 кп2

ГОССТРОЙ СССР РОСТОВСКИЙ ПРОМСТРОЙНИИПРОЕКТ

Исполн. Акапалян
Рук. гр. Бескоровайный
Гл. арх. пр. Петровский
Нач. отд. 1 Сваклянц

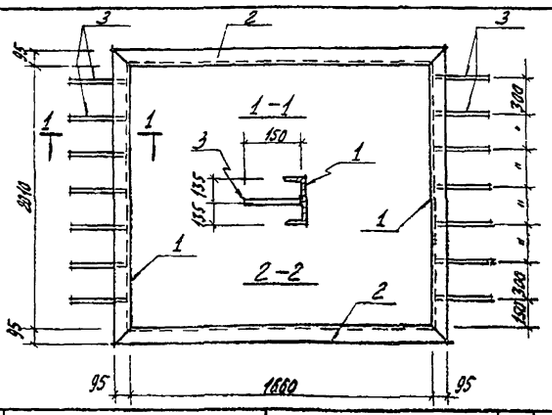

Формат	Зона	Поз.	Обозначение	Наименование	Кол.	Примечание
				Детали		
Б.Ч.		1		[27 ГОСТ 8240-72; ℓ=2191	2	46,06
Б.Ч.		2		[27 ГОСТ 8240-72; ℓ=1879	2	52,05
Б.Ч.		3		⌀ 8 АII ГОСТ 5781-75; ℓ=150	14	0,06

1. Сварку стержней ВТАВР с профильной сталью производить под слоем флюса.

2. Профильную сталь применять марки Вст3 кп2 по ГОСТ 380-71*

8067/4

Т.П. -АСИ-МН7

Изделие закладное МН7

Стадия	Масса	Масштаб
ТР	197,05 кг	

Лист 1 | Листов 1

ГОССТРОЙ СССР РОСТОВСКИЙ ПРОМСТРОЙНИИПРОЕКТ

Исполн. Акапалян
Рук. гр. Бескоровайный
Гл. арх. пр. Петровский
Нач. отд. 1 Сваклянц

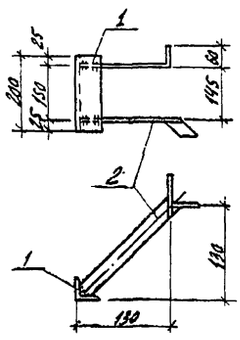

Формат	Зона	Поз.	Обозначение	Наименование	Кол.	Примечание
				Детали		
Б.Ч.		1		L 63×6 ГОСТ 8509-72; ℓ=280	1	1,2 кг
Б.Ч.		2		-40×5 ГОСТ 103-76; ℓ=184	2	0,3 кг

1. Сварку производить электродами типа Э42 по ГОСТ 9467-75 швами высотой 6 мм.

11

8067/4

Т.П. 904-1-49 МН8

Изделие закладное МН8

Стадия	Масса	Масштаб
ТР	1,8	

Лист 1 | Листов 1

Вст3 кп2

ГОССТРОЙ СССР РОСТОВСКИЙ ПРОМСТРОЙНИИПРОЕКТ

Исполн. Акапалян
Исполн. Суман
Рук. гр. Бескоровайный
Гл. арх. пр. Петровский
Нач. отд. 1 Сваклянц

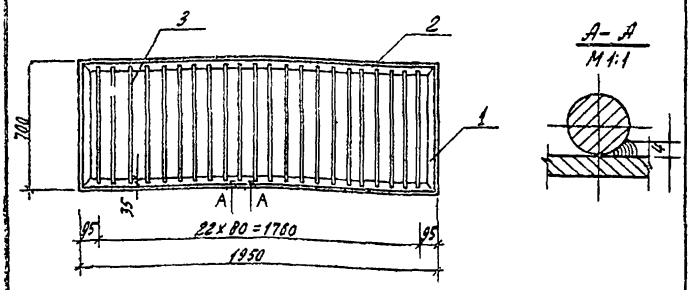

Формат	Зона	Поз.	Обозначение	Наименование	Кол.	Примечание
				Детали		
Б.Ч.		1		L 50x5 ГОСТ 8509-72; ℓ=700	2	2,64 кг
Б.Ч.		2		L 50x5 ГОСТ 8509-72; ℓ=1950	2	7,35 кг
Б.Ч.		3		ф16 А I ГОСТ 2590-71; ℓ=670	22	1,06 кг

1. Прутки поз. 3 варить сваркой ручной электродуговой
2. Профильную сталь применять марки Вст 3 кп 2 по ГОСТ 380-71*

8067/4

Т.П.	АСИ-Р1. Альбом 4		
Решетка Р1	Стадия	Масса	Масштаб
	ТР	43,3 кг	
	Лист 1	Листов 1	
Исполн. Анапалян	ГОССТРОЙ СССР РОСТОВСКИЙ ПРОМСТРОЙНИИПРОЕКТ		
Рук. гр. Бескоровайный			
Гл. арх. пр. Петровский			
Нач. осп-1 Саакьянц			

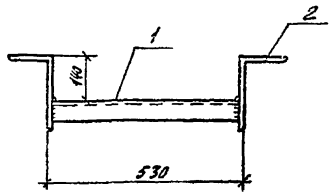

Формат	Зона	Поз.	Обозначение	Наименование	Кол.	Примечание
				Детали		
Б.Ч.		1		[16 ГОСТ 8240-72 ℓ= 506	1	7,1 кг
Б.Ч.		2		L 200x125x12 ГОСТ 8510-72 ℓ=200	2	5,94 кг

1. Сварку производить электродами типа Э 42 по ГОСТ 9467-75 швами высотой 6 мм

8067/4

Т.П.	АСИ-МС1, Альбом 4		
Изделие соединительное МС1	Стадия	Масса	Масштаб
	ТР	19,0	1:10
	Лист 1	Листов 1	
Инженер Рехтомикова	ГОССТРОЙ СССР РОСТОВСКИЙ ПРОМСТРОЙНИИПРОЕКТ		
Рук. гр. Моргунов			
Гл. констр. Осташевский			
Нач. осп-1 Саакьянц			
Вст 3 кп2			

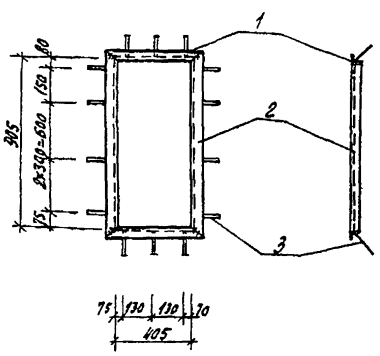

Формат	Зона	Поз.	Обозначение	Наименование		
				Детали		
Б.Ч.		1		L 63x5 ГОСТ 8509-72, ℓ=530	2	2,6 кг
Б.Ч.		2		L 63x5 ГОСТ 8509-72, ℓ=1380	2	6,6 кг
Б.Ч.		3		ф6 А I ГОСТ 2590-71, ℓ=200	14	0,5 кг

1. Профильную сталь применять марки Вст 3 кп 2 по ГОСТ 380-71*
2. Сварку производить электродами типа Э 42 по ГОСТ 9467-75 швами высотой 6 мм

8067/4

Т.П. 904-1-49 АСИ-МН9 Альбом 4			
Изделие закладное МН 9	Стадия	Масса	Масштаб
	ТР	25,4 кг	
	Лист 1	Листов 1	
Исполн. Анапалян	ГОССТРОЙ СССР РОСТОВСКИЙ ПРОМСТРОЙНИИПРОЕКТ		
Рук. гр. Бескоровайный			
Гл. арх. пр. Петровский			
Нач. осп-1 Саакьянц			

gost.e-ecolog.ru