ТИПОВОЙ ПРОЕКТ

294-4-8

КРЫТЫЙ КАТОК С ИСКУССТВЕННЫМ ЛЬДОМ ДЛЯ УЧЕБНО-ТРЕНИРОВОЧНЫХ ЗАНЯТИЙ

АЛЬБОМ - V

СОСТАВ ПРОЕКТА

АЛЬБОМ	О	МАТЕРИАЛЫ ДЛЯ ПРИВЯЗКИ И ЧЕРТЕЖИ НУЛЕВОГО ЦИКЛА РАБОТ
АЛЬБОМ	I	АРХИТЕКТУРНО-СТРОИТЕЛЬНЫЕ И ТЕХНОЛОГИЧЕСКИЕ ЧЕРТЕЖИ
АЛЬБОМ	II	ЧЕРТЕЖИ САНИТАРНО-ТЕХНИЧЕСКИХ СИСТЕМ И УСТРОЙСТВ И ХОЛОДОСНАБЖЕНИЯ
АЛЬБОМ	III	ЧЕРТЕЖИ АВТОМАТИЗАЦИИ САНТЕХУСТРОЙСТВ И АВТОМАТИЧЕСКОЙ ПОЖАРНОЙ СИГНАЛИЗАЦИИ
АЛЬБОМ	IV	ЧЕРТЕЖИ ЭЛЕКТРООБОРУДОВАНИЯ РАДИО И СВЯЗИ
АЛЬБОМ	V	ЧЕРТЕЖИ БОРТА ХОККЕЙНОГО
АЛЬБОМ	VI	ЗАДАНИЕ ЗАВОДАМ-ИЗГОТОВИТЕЛЯМ
АЛЬБОМ	VII	СМЕТЫ ЧАСТЬ 1 СТР. 1-160, ЧАСТЬ 2 СТР. 161-339

РАЗРАБОТАН
ЦНИИЭП ЗРЕЛИЩНЫХ ЗДАНИЙ И СПОРТИВНЫХ СООРУЖЕНИЙ ИМ. Б.С. МЕЗЕНЦЕВА
ГЛАВНЫЙ ИНЖЕНЕР ИНСТИТУТА М.В.ГЛИНКИН
ГЛАВНЫЙ АРХИТЕКТОР ПРОЕКТА Ю.М.БОЛДЫЧЕВ

ТЕХНИЧЕСКИЙ ПРОЕКТ УТВЕРЖДЕН ГОСГРАЖДАНСТРОЕМ ПРИКАЗ №233 от 3 XI 1978г.
И ПИСЬМО ОТ 15.III.61 № СЗ-4-692
РАБОЧИЕ ЧЕРТЕЖИ ВВЕДЕНЫ В ДЕЙСТВИЕ ЦНИИЭП ЗРЕЛИЩНЫХ ЗДАНИЙ И СПОРТИВНЫХ СООРУЖЕНИЙ ИМ. Б.С. МЕЗЕНЦЕВА ПРИКАЗ №161 от 5-XII-1981г.

1731 У 06

gost.e-ecolog.ru

СОДЕРЖАНИЕ АЛЬБОМА

Обозначение	Наименование	Стр.
	Титульный лист	1
	Содержание альбома	2
314 М.00	Борт хоккейный Лист 1,2,3	3
314 М.00.001	Ось	
314 М.00.МЧ	Борт хоккейный Монтажный чертеж Лист 1	4
	Лист 2	5
314 М.00.002	Винт	6
314 М.00.003	Штырь	
314 М.00.004	Упор	
314 М.00.005	Палец	
314 М.10	Щит I Лист 1,2	7
314 М.10 СБ	Щит I Сборочный чертеж	
314 М.11	Прогон	8
314 М.11 СБ	Прогон Сборочный чертеж	
314 М.11.001	Втулка	
314 М.11.002	Поперечина	
314 М.12	Прогон	9
314 М.12 СБ	Прогон Сборочный чертеж	
314 М.10.001	Поперечина	
314 М.11.005	Крючок	
314 М.20	Щит II	10
314 М.20 СБ	Щит II Сборочный чертеж	
314 М.20.001	Поперечина	
314 М.21	Прогон	11
314 М.21 СБ	Прогон Сборочный чертеж	
314 М.21.001	Поперечина	
314 М.40.001	Петля	
314 М.30	Щит III	12
314 М.30 СБ	Щит III Сборочный чертеж	
314 М.31	Щит	13
314 М.31 СБ	Щит Сборочный чертеж	
314 М.31.10	Прогон	
314 М.31.10 СБ	Прогон Сборочный чертеж	
314 М.10.001	Поперечина	14
314 М.31.20	Прогон	
314 М.31.20 СБ	Прогон Сборочный чертеж	
314 М.31.20.001	Поперечина	
314 М.31.30	Гнезда	15
314 М.31.30 СБ	Гнездо Сборочный чертеж	
314 М.31.001	Планка	
314 М 31.30.001	Скоба	
314 М 32	Дверца	16
314 М.32 СБ	Дверца Сборочный чертеж	
314 М.32.001	Гнездо	
314 М.32.10	Петля	17
314 М.32.10.001	Полупетля	
314 М.32.10.002	Полупетля	
314 М.80.002	Связь	

Обозначение	Наименование	Стр.
314 М.32.20	Задвижка	18
314 М.32.20.001	Планка	
314 М.32.20.002	Ручка	
314 М.32.20.003	Ручка	
314 М.40	Щит IV Лист 1,2	19
314 М.40 СБ	Щит IV Сборочный чертеж	
314 М.41	Прогон	20
314 М.41 СБ	Прогон Сборочный чертеж	
314 М.42	Прогон	
314 М.42 СБ	Прогон Сборочный чертеж	
314 М.50	Щит ворот Лист 1,2	21
314 М.50 СБ	Щит ворот Сборочный чертеж	
314 М.51	Кронштейн	22
314 М.51 СБ	Кронштейн Сборочный чертеж	
314 М.51.001	Кронштейн	
314 М.51 002	Ось	
314 М.52	Прогон	23
314 М.52 СБ	Прогон Сборочный чертеж	
314 М.50.003	Поперечина	
314 М.50.004	Связь	
314 М.53	Связь	24
314 М.53 СБ	Связь Сборочный чертеж	
314 М.53.001	Труба	
314 М.53.002	Пластик	
314 М.60	Кронштейн	25
314 М.60 СБ	Кронштейн Сборочный чертеж	
314 М.60.001	Стойка	
314 М.60.002	Основание	26
314 М.60.003	Ребро	
314 М.60.005	Упор	
314 М.50.001	Колесо	
314 М.70	Стойка	27
314 М.70 СБ	Стойка Сборочный чертеж	
314 М.70.001	Труба	
314 М.70.002	Ось	
314 М.80	Перекладина	28
314 М.80 СБ	Перекладина Сборочный чертеж	
314 М. 100.001	Ушко	
314 М. 100.002	Ушко	
314 М. 90	Перекладина	29
314 М. 90 СБ	Перекладина Сборочный чертеж	
314 М. 80. 001	Каратыш	
314 М. 90. 001	Связь	
314 М. 100	Кронштейн	30
314 М. 100 СБ	Кронштейн Сборочный чертеж	
314 М. 100. 005	Ребро	
314 М. 100. 003	Связь	32
314 М. 100. 004	Втулка	

Копия верна

314М.00.001

Типовой проект 294-4-8 Альбом I

R_z40 (√)

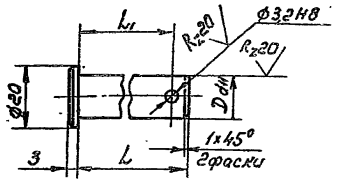

Обозначение	L мм	L_1 мм	D мм	Масса, кг
314М00.001	815	805	12	0,71
314М.00.001-01	35	30	14	0,04
314М.00.001-02	460	450	12	0,4

Неуказанные предельные отклонения размеров: валов по h14, остальных ±IT14/2.

Изм.	Лист	N докум.	Подп.	Дата	314М.00.001			
Разраб.		Николаев			Ось	Лит.	Масса	Масшт.
Пров.		Дубинин					См. табл.	1:1
Т.контр.						Лист	Листов 1	
Н.контр.		Дубинин			Ст 3ГОСТ 380-71	ЦНИИЭП	Зрелищн. зданий и спорт. сооружений им. Б.С. Мезенцева Отдел №6	
Утв.								

формат 11

Формат	Зона	Поз.	Обозначение	Наименование	Кол.	Примечание
		36		Сетка капроновая 40×40, Ø4 ОСТ 1578-74	176	м²
				Пиломатериалы хвойных пород ГОСТ 8486-66	6,5	м³

Изм. Лист N докум. Подп. Дата 314М.00 Лист 3

формат 11

Формат	Зона	Поз.	Обозначение	Наименование	Кол.	Примечание
		20	314М.90-02	Перекладина	4	
11		21	314М.100	Кронштейн	4	
				Детали		
11		22	314М.00.001	Ось	4	
		23	314М.00.001-01	Ось	8	
11		24	314М.00.002	Винт	4	
11		25	314М.00.003	Штырь	4	
11		26	314М.00.004	Упор	4	
11		27	314М.00.005	Палец	4	
				Стандартные изделия		
				Болты ГОСТ 7798-70		
		29		М12×90.46	40	
		30		М16×35.46	140	
		31		Гайка М12.5 ГОСТ 5915-70	40	
		32		Шайба 14.01.05 ГОСТ 11371-78	8	
		33		Шплинт 3,2×28-001 ГОСТ 397-79	12	
		34		Гвоздь 3×70 ГОСТ 4028-63	3кг	
				Материалы		

Изм. Лист N докум. Подп. Дата 314М.00 Лист 2

формат 11

Формат	Зона	Поз.	Обозначение	Наименование	Кол.	Примечание
				Документация		
22			314М.00М4	Монтажный чертеж		
				Сборочные единицы		
11		1	314М.10	Щит I	32	
		2	314М.10-01	Щит I	4	
		3	314М.10-02	Щит I	2	
11		4	314М.20	Щит II	24	
11		5	314М.30	Щит III	2	
		6	314М.30-01	Щит III	2	
11		7	314М.40	Щит IV	2	
		8	314М.40-01	Щит IV	2	
11		9	314М.50	Щит ворот	2	
		10	314М.50-0	Щит ворот	2	
11		11	314М-60	Кронштейн	104	
		12	314М.60-01	Кронштейн	36	
11		13	314М.70	Стойка	4	
		14	314М.70-01	Стойка	4	
		15	314М.70-02	Стойка	32	
11		17	314М.80	Перекладина	24	
11		18	314М.90	Перекладина	4	
		19	314М.90-01	Перекладина	4	

Изм. Лист N докум. Подп. Дата 314М.00

Разраб.	Николаев		Борт хоккейный	Лит.	Лист	Листов
Пров.	Дубинин				1	3
Н.контр.	Дубинин			ЦНИИЭП	Зрелищн. зданий и спорт. сооружений им. Б.С. Мезенцева Отдел №6	
Утв.	Дмитриев					

Альбом V

Типовой проект 294-4-8

314М ООМ4

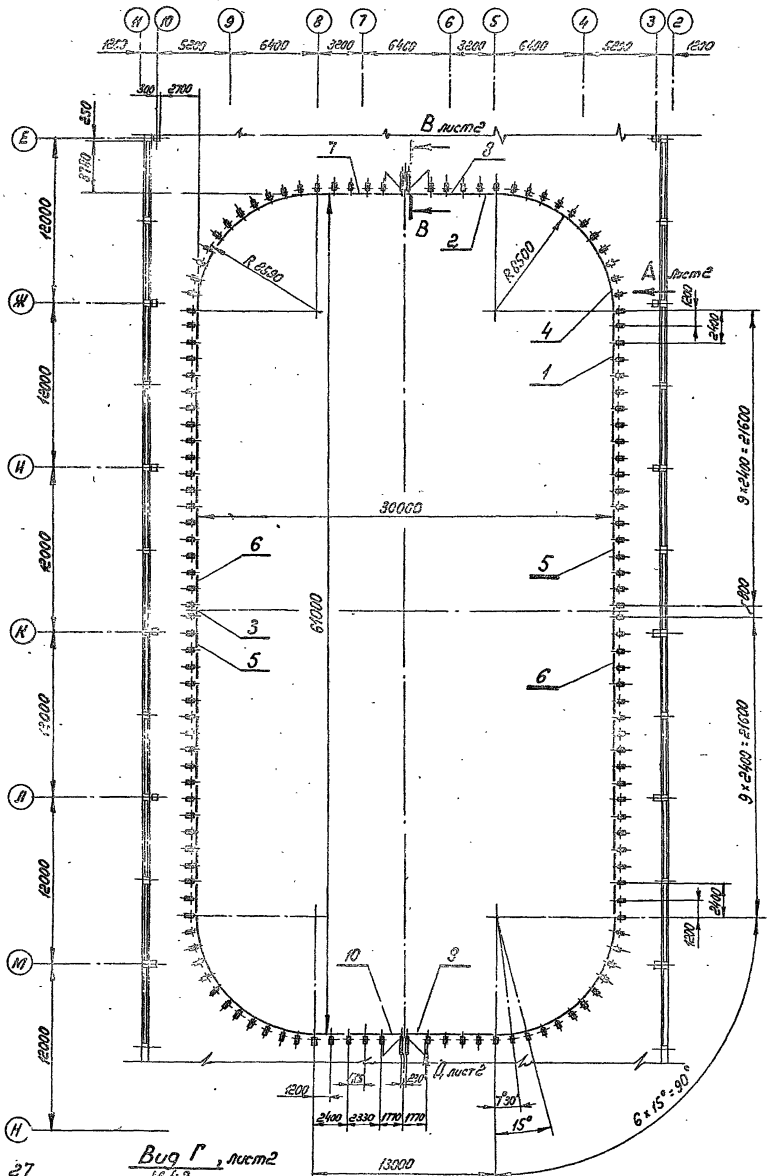

Вид Г, лист2
М1:2

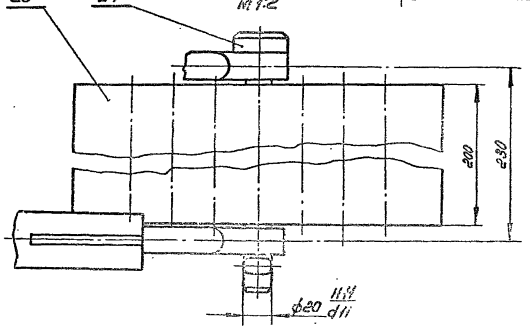

1. Доски (поз.37) пришиваются к щитам гвоздями до начала намораживания льда. Стык досок не должен совпадать со стыком щитов.
2. Сетку (поз 36) натянуть туго.
3. Пальцы (поз. 27) и штыри (поз.25) привязать к упорам (поз.26).
4. Размеры для справок.

Изм	Лист	N докум.	Подп.	Дата	314М.ООМ4		
Разраб.		Николаев			Борт хоккейный	Лит	Масса	Масш. ов
Пров.		Дубинин			Монтажный чертеж			1:200
Т.контр.						Лист 1	Листов 2
Н.контр.		Дубинин					
Утв.		Дмитриев					

Подп. и дата | Взам. инв. N | Инв. N дубл. | Подп. и дата

Типовой проект 294-4-8 Альбом V

314.1.00М4

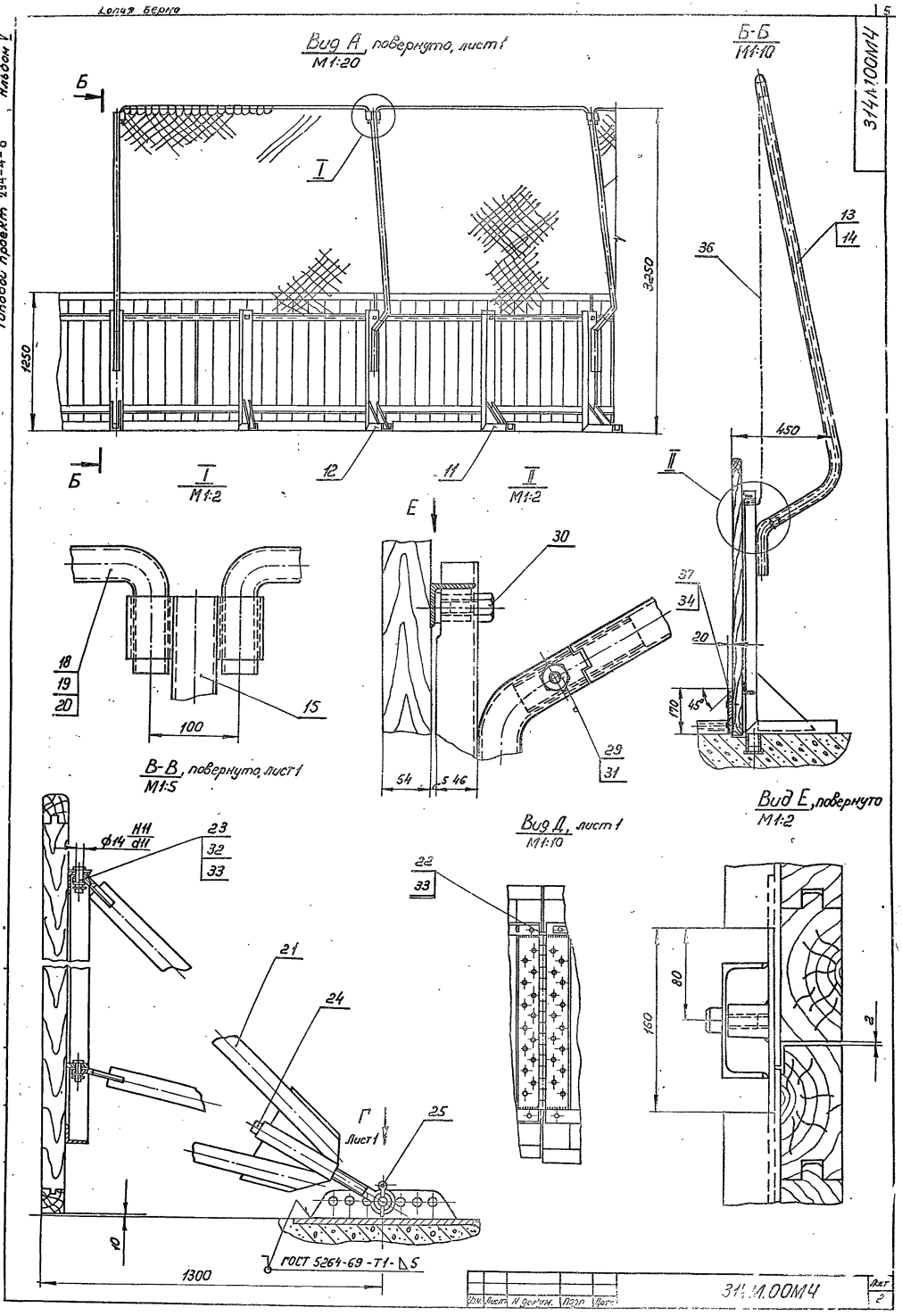

Изм.	Лист	N докум.	Подп.	Дата	314.1.00М4	Лист 2

Типовой проект 284-4-8 Альбом V

Инв. N подл. | Подп. и дата | Взам. инв. N | Инв. N дубл. | Подп. и дата

314М.00.005

R_z80 (√)

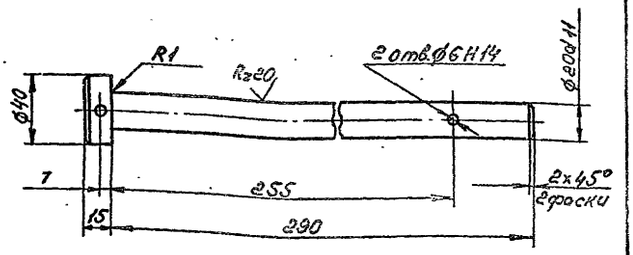

Неуказанные предельные отклонения размеров: валов по h14, остальных ±IT14/2

Изм.	Лист	N докум.	Подп.	Дата	314М.00.005			
Разраб.		Козлова			Полец	Лит.	Масса	Масштаб
Пров.		Николаев					0,8	1:2
Т.контр.						Лист	Листов 1	
Н.контр.		Дубинин			Ст 3 ГОСТ 380-71	ЦНИИЭП зрелищных зданий и спортивных сооружений им. Б.С. Мезенцева Отдел N5		
Утв.								

Формат 11

314М.00.004

R_z80 (√)

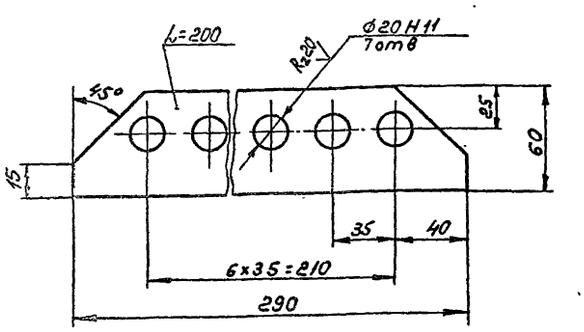

Неуказанные предельные отклонения размеров: валов по h14, остальных ±IT14/2

Изм.	Лист	N докум.	Подп.	Дата	314М.00.004			
Разраб.		Козлова			Упор	Лит.	Масса	Масштаб
Пров.		Николаев					22,0	1:2
Т.контр.						Лист	Листов 1	
Н.контр.		Дубинин			Ст 3 ГОСТ 380-71	ЦНИИЭП зрелищных зданий и спортивных сооружений им. Б.С. Мезенцева Отдел N5		
Утв.								

Формат 11

314М.00.003

R_z80

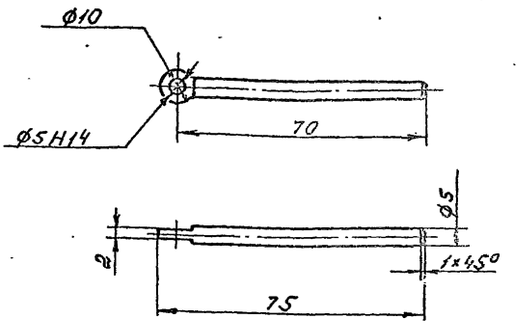

Неуказанные предельные отклонения размеров по h14, остальных ±IT14/2

Изм.	Лист	N докум.	Подп.	Дата	314М.00.003			
Разраб.		Козлова			Штырь	Лит.	Масса	Масштаб
Пров.		Николаев					0,01	1:1
Т.контр.						Лист	Листов 1	
Н.контр.		Дубинин			Ст 3 ГОСТ 380-71	ЦНИИЭП зрелищных зданий и спортивных сооружений им. Б.С. Мезенцева Отдел N5		
Утв.								

Формат 11

314М.00.002

R_z40 (√)

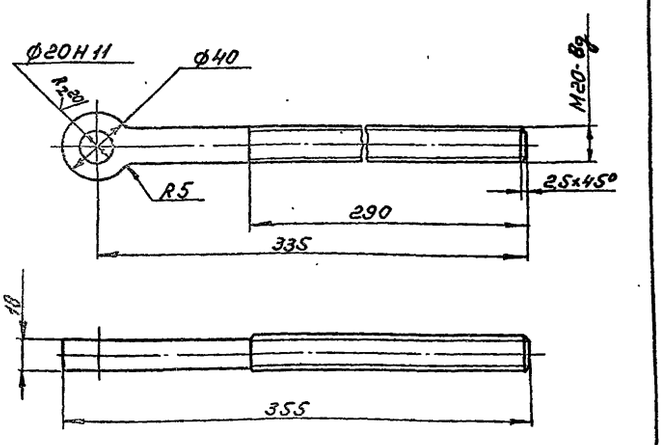

Неуказанные предельные отклонения размеров: валов по h14, остальных ±IT14/2

Изм.	Лист	N докум.	Подп.	Дата	314М.00.002			
Разраб.		Козлова			Винт	Лит.	Масса	Масштаб
Пров.		Николаев					0,8	1:2
Т.контр.						Лист	Листов 1	
Н.контр.		Дубинин			Ст 3 ГОСТ 380-71	ЦНИИЭП зрелищных зданий и спортивных сооружений им. Б.С. Мезенцева Отдел N5		
Утв.								

Инв. N подл. | Подп. и дата | Взам. инв. N | Инв. N дубл. | Подп. и дата

Типовой проект 294-4-8 Альбом V

Киев г. Верна

Формат	Зона	Поз.	Обозначение	Наименование	Кол.	Примечание
				314М.10-01		
				Рис.2, см. табл.		
				Сборочные единицы		
		1	314М.11-01	Прогон	1	
				314М.10-02		
				Рис.1, см. табл.		
				Сборочные единицы		
11		1	314М.13	Прогон	1	
				Детали		
		2	314М.10.001-01	Поперечина	1	
				Стандартные изделия		
		3		Шуруп А6х50.09.1 ГОСТ 1145-70	14	
				Материалы		
		4		Пиломатериалы хвойных пород ГОСТ 8486-66	0,06	м³

Инв.№ подл. | Подп. и дата | Взам.инв.№ | Инв.№ дубл. | Подп. и дата

Изм.	Лист	N докум.	Подп.	Дата
Разраб.		Николаев		
Пров.		Дубинин		
Н.контр.		Дубинин		
Утв.				

314М.10

Лист 2

Формат А1

Формат	Зона	Поз.	Обозначение	Наименование	Кол.	Примечание
				Документация		
12			314М.10СБ	Сборочный чертеж		
				Переменные данные для исполнений		
				314М.10		
				Сборочные единицы		
Н		1	314М.11	Прогон	1	
				Детали		
Н		2	314М.10.001	Поперечина	1	
				Стандартные изделия		
		3		Шуруп А6Х50.09.1 ГОСТ 1145-70	40	
				Материалы		
		4		Пиломатериалы хвойных пород ГОСТ 8486-66	0,17	м³

Инв.№ подл. | Подп. и дата | Взам.инв.№ | Инв.№ дубл. | Подп. и дата

Изм.	Лист	N докум.	Подп.	Дата
Разраб.		Николаев		
Пров.		Дубинин		
Н.контр.		Дубинин		
Утв.				

314М.10

Щит I

Лит.	Лист	Листов
	1	2

ЦНИИЭП зрелищн. зданий и спорт. сооруж. им. Б.С. Мезенцева Отдел №5

Формат А4

314М.10СБ

Рис.1

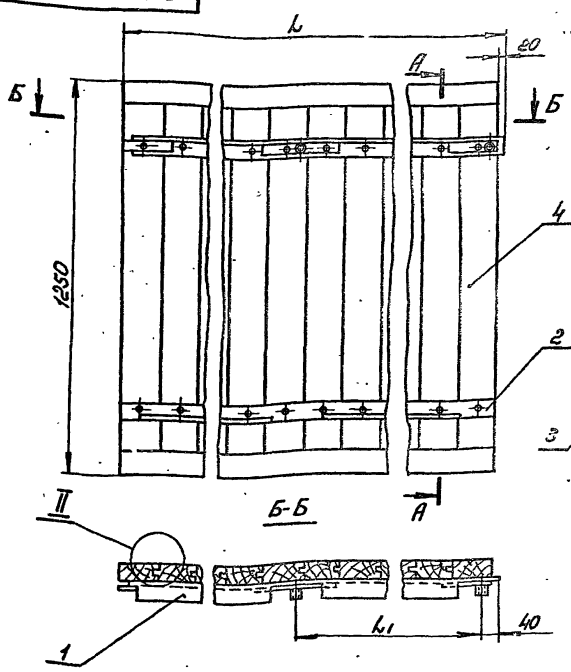

Рис.2

Остальное - см. рис.1

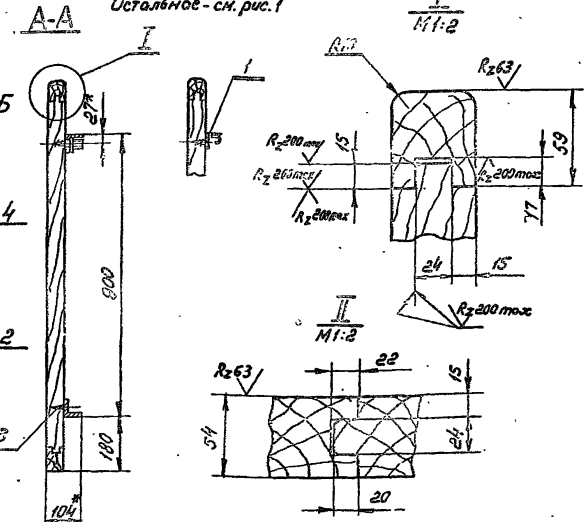

Обозначение	Рис.	L мм	L1 мм	Масса кг
314М.10	1	2420	1200	122
314М.10-01	2	2420	1200	122
314М.10-02	1	820	—	45

1. Соединение досок и брусков в шпунт производите на клею. Клей казеиновый ГОСТ 3056-74.

2. Неуказанные предельные отклонения размеров: отверстий - по H14, валов - по h14, остальных $\pm \frac{IT14}{2}$.

3* Размеры для справок.

Инв.№ подл. | Подп. и дата | Взам.инв.№ | Инв.№ дубл. | Подп. и дата

Изм.	Лист	N докум.	Подп.	Дата
Разраб.		Николаев		
Пров.		Дубинин		
Т.контр.				
Н.контр.		Дубинин		
Утв.				

314М.10СБ

Щит I

Сборочный чертеж

Лит.	Масса	Масштаб
	См. табл.	1:5

Лист | Листов 1

ЦНИИЭП зрелищн. зданий и спорт. сооруж. им. Б.С. Мезенцева Отдел №5

Формат А2

Копия верна

Типовой проект 294-4-8 Альбом V

314М.11.002

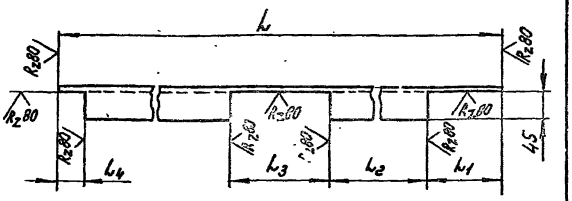

Обозначение	L, мм	L, мм	L_2 мм	L_3, мм	L_4, мм	Масса кг
314М.11.002	2400	120	1040	160	40	9,1
314М.11.002-01	800	120	—	—	40	3,6
314М.11.002-02	2470	225	1015	160	40	9,4
314М.11.002-03						

Предельные отклонения размеров: отверстий - по H14, валов - по h14, остальных ± $\frac{IT14}{2}$.

Изм.	Лист	N докум.	Подп.	Дата	314М.11.002	Лит.	Масса	Масштаб
Разраб.		Николаев			Поперечина		См. табл.	—
Пров.		Дубинин				Лист	Листов 1	
Т.контр.								
Н.контр.		Дубинин			Уголок 650×50×5ГОСТ 8509-72 / Ст3ГОСТ 535-79	ЦНИИЭП зрелищных зданий и спортивных сооружений им. Б.С. Мезенцева Отдел N5		
Утв.								

Формат 11

314М.11.001

R_z40

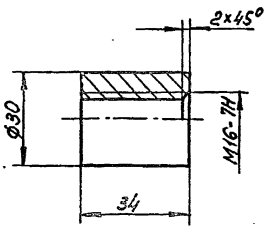

Предельные отклонения размеров: отверстий по H14, валов - по h14, остальных ± $\frac{IT14}{2}$.

Изм.	Лист	N докум.	Подп.	Дата	314М.11.001	Лит.	Масса	Масшт.
Разраб.		Николаев			Втулка		0,15	1:1
Пров.		Дубинин				Лист	Листов 1	
Т.контр.								
Н.контр.		Дубинин			Ст3 ГОСТ 380-71	ЦНИИЭП зрелищных зданий и спортивных сооружений им. Б.С. Мезенцева Отдел N5		
Утв.								

Формат 11

314М.11СБ

Обозначение	Рис	Масса кг
314М.11	1	10,3
314М.11-01	2	12

Рис.1

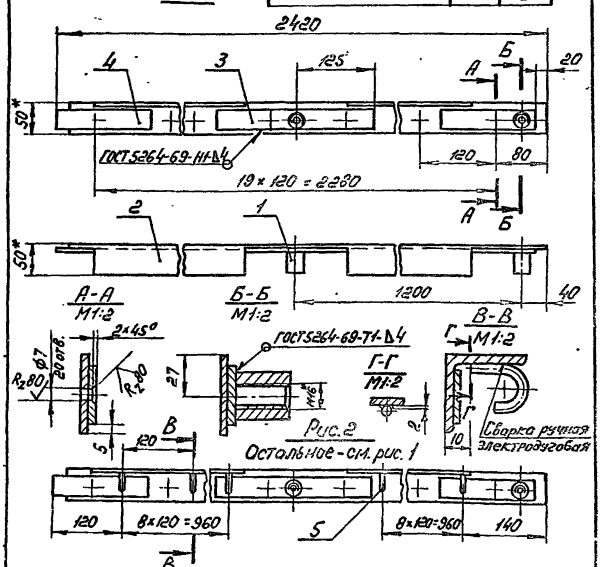

Рис.2
Остальное - см. рис. 1

1. Сварку производить электродом Э42ГОСТ 9467-75.
2. Предельные отклонения размеров: отверстий - по H14, валов - по h14, остальных ± $\frac{IT14}{2}$.
3* Размеры для справок.

Изм.	Лист	N докум.	Подп.	Дата	314М.11СБ	Лит.	Масса	Масшт.
Разраб.		Николаев			Прогон Сборочный чертеж		См. табл.	1:5
Пров.		Дубинин				Лист	Листов 1	
Т.контр.								
Н.контр.		Дубинин				ЦНИИЭП зрелищных зданий и спортивных сооружений им. Б.С. Мезенцева Отдел N5		
Утв.								

Формат 11

Формат	Зона	Поз.	Обозначение	Наименование	Кол.	Примечание
				Документация		
11			314М.11СБ	Сборочный чертеж		
				Детали		
11		1	314М.11.001	Втулка	2	
11		2	314М.11.002	Поперечина	1	
54		3	314М.11.003	Планка		
				Лист 5ГОСТ 19903-74 / Ст3ГОСТ 14637-69		
				250h14×36h14	1	0,4кг
54		4	314М.11.004	Планка		
				Лист 5ГОСТ 19903-74 / Ст3ГОСТ 14637-69		
				150h14×36h14	2	0,1кг
				Переменные данные для исполнений		
				314М.11-01, см. рис.2		
				Детали		
11		5	314М.11.005	Крючок	18	

Изм.	Лист	N докум.	Подп.	Дата	314М.11	Лит.	Лист	Листов
Разраб.		Николаев			Прогон			1
Пров.		Дубинин				ЦНИИЭП зрелищных зданий и спортивных сооружений им. Б.С. Мезенцева Отдел N5		
Н.контр.		Дубинин						
Утв.								

Формат 11

Копия Верно

Типовой проект 294-4-8 Альбом V

314М.11.005

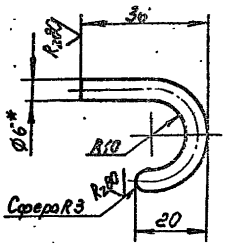

1. Предельные отклонения размеров: валов – по h14, остальных ± $\frac{IT14}{2}$
2* Размер для справок.

Изм.	Лист	№ докум.	Подп.	Дата	314М.11.005	Лит.	Масса	Масшт.
Разраб.		Николаев			Крючок		0,1	1:1
Пров.		Дубинин				Лист	Листов 1	
Т. контр.								
Н. контр.		Дубинин			Круг В6 ГОСТ 2590-71 / Ст.3 ГОСТ 535-79	ЦНИИЭП зрелищных зданий и спорт. сооружений им. Б.С. Мезенцева Отдел N5		
Утв.								

формат 11

314М.10.001

314М.10.001-02 – изображено
314М.10.001-03 – зеркальное отражение

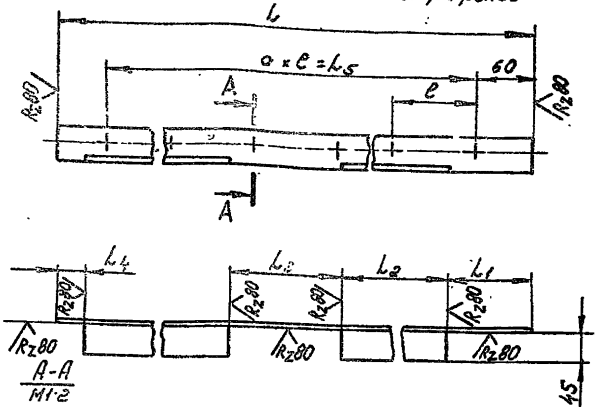

Размеры в мм

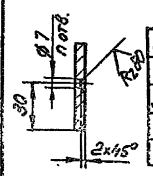

Обозначение	L	L_1	L_2	L_3	L_4	L_5	e	a, шт	n, шт	Масса, кг
314М.10.001	2400	120	1040	160	40	2280	120	19	20	9,1
314М.10.001-01	800	120	—	—	40	660	110	6	7	3,6
314М.10.001-02	2500	240	1010	160	40	2400	120	20	21	9,4

Предельные отклонения размеров: отверстий – по H14, валов – по h14, остальных ± $\frac{IT14}{2}$.

Изм.	Лист	№ докум.	Подп.	Дата	314М.10.001	Лит.	Масса	Масшт.
Разраб.		Николаев			Поперечина		См. табл.	1:5
Пров.		Дубинин				Лист	Листов 1	
Т. контр.								
Н. контр.		Дубинин			Уголок Б50×50×5 ГОСТ 8509-72 / Ст3 ГОСТ 535-79	ЦНИИЭП зрелищных зданий и спорт. сооружений им. Б.С. Мезенцева Отдел N5		
Утв.								

формат 11

314М.12СБ

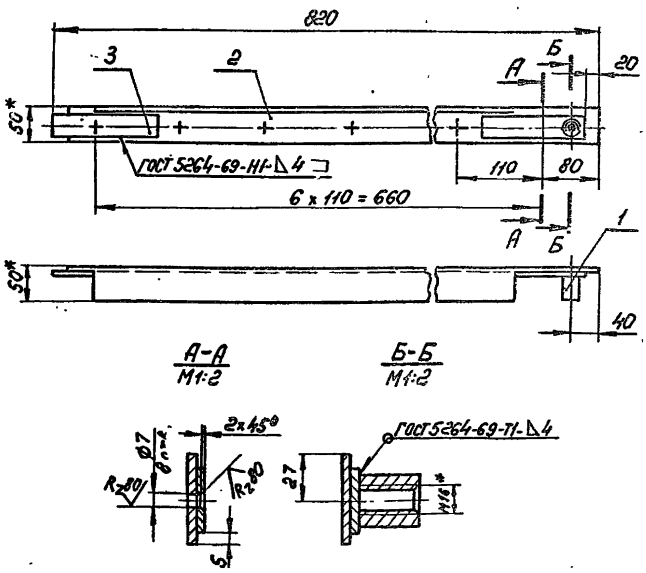

1. Сварку производить электродом Э42 ГОСТ 9467-75.
2. Неуказанные предельные отклонения размеров: отверстий – по H14, валов – по h14, остальных ± $\frac{IT14}{2}$.
3* Размеры для справок.

Изм.	Лист	№ докум.	Подп.	Дата	314М.12СБ	Лит.	Масса	Масшт.
Разраб.		Николаев			Прогон		3,9	1:5
Пров.		Дубинин			Сборочный чертеж	Лист	Листов 1	
Т. контр.								
Н. контр.		Дубинин				ЦНИИЭП зрелищн. зданий и спорт. сооружений им. Б.С. Мезенцева Отдел N5		
Утв.								

формат 11

Формат	Зона	Поз	Обозначение	Наименование	Кол.	Примечание
				Документация		
11			314М.12СБ	Сборочный чертеж		
				Детали		
11		1	314М.11.001	Втулка	1	
		2	314М.11.002-01	Поперечина	1	
БЧ		3	314М.12.001	Планка		
				Лист 5 ГОСТ 19903-74 / Ст3 ГОСТ 14637-69		
				150h14 × 36h14	2	0,1кг

Изм.	Лист	№ докум.	Подп.	Дата	314М.12	Лит.	Лист	Листов
Разраб.		Николаев			Прогон			1
Пров.		Дубинин				ЦНИИЭП зрелищн. зданий и спорт. сооружений им. Б.С. Мезенцева Отдел N5		
Н. контр.		Дубинин						
Утв.								

формат 11

Копия Берна

Альбом V

Типовой проект 294-4-8

314М.20.001

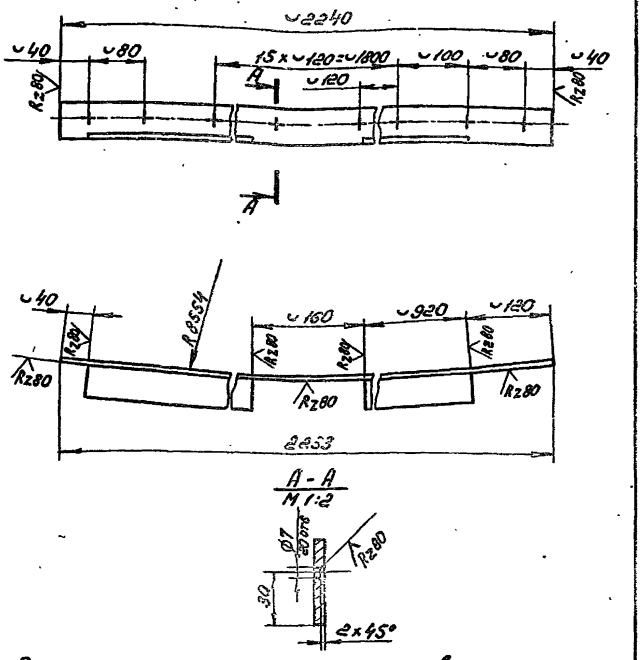

Предельные отклонения размеров: отверстий по H14, валов по h14, остальных $\pm\frac{IT14}{2}$

Изм.	Лист	N докум.	Подп.	Дата	314М.20.001	Лит.	Масса	Масштаб
Разраб.		Камынин			Поперечина		7,8	1:5
Пров.		Николаев				Лист	Листов 1	
Т.контр.								
Н.контр.		Дубинин			Уголок Б50×50×5 ГОСТ 8509-72 Ст.3 ГОСТ 535-79	ЦНИИЭП зрелищных зданий и спортивных сооруж. им. Б.С. Мезенцева Отдел №5		
Утв.								

формат 11

Формат	Зона	Поз	Обозначение	Наименование	Кол.	Примечание
				Документация		
12			314 М. 20 СБ	Сборочный чертеж		
				Сборочные единицы		
11		1	314 М. 21	Прогон	1	
				Детали		
11		2	314 М. 20.001	Поперечина	1	
				Стандартные изделия		
		3		Шуруп А6×50.09.1 ГОСТ 1145-70	40	
				Материалы		
		4		Пиломатериалы хвойных пород ГОСТ 8486-66	0,25	м³

Изм.	Лист	N докум.	Подп.	Дата	314М.20	Лит.	Лист	Листов
Разраб.		Камынин			Щит II			1
Пров.		Николаев				ЦНИИЭП зрелищн. зданий и спортивных сооруж. им. Б.С. Мезенцева Отдел №5		
Н.контр.		Дубинин						
Утв.								

формат 11

314М.20СБ

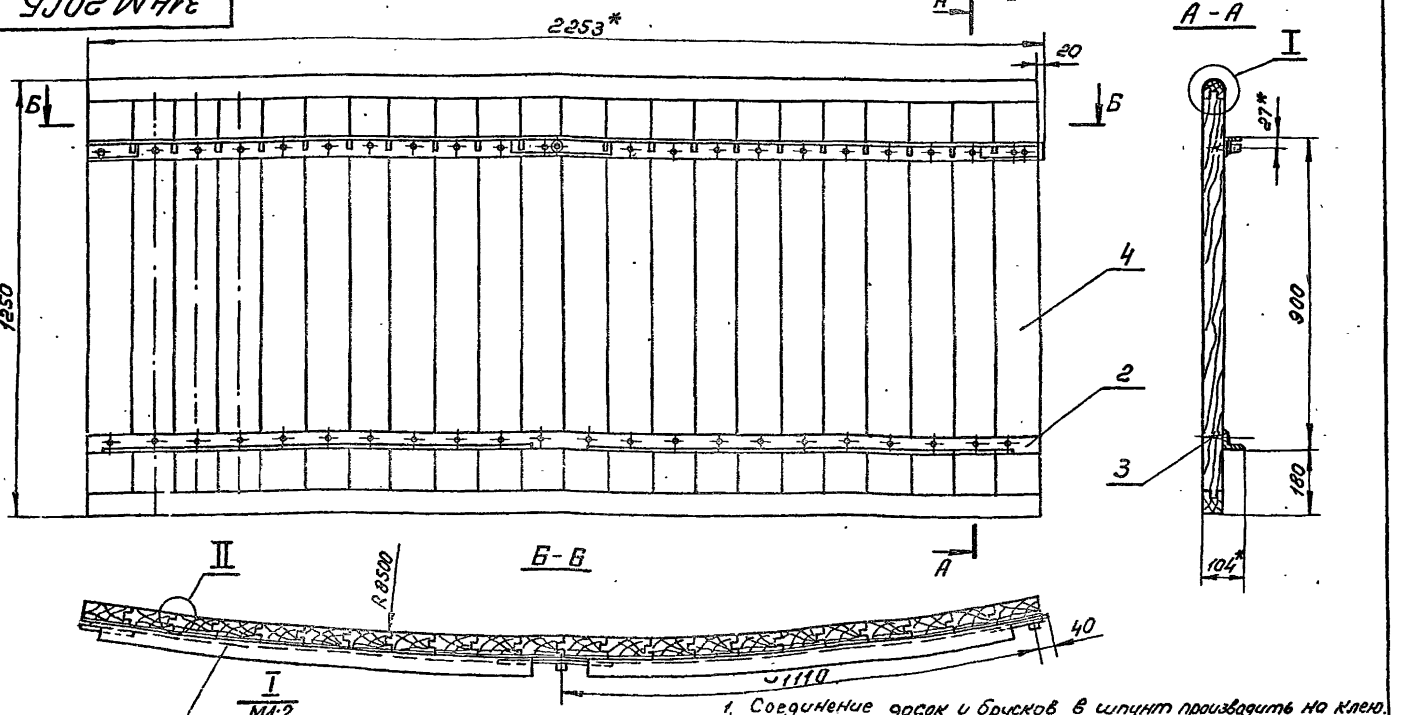

1. Соединение досок и брусков в шпунт производить на клею.
2. Неуказанные предельные отклонения размеров: отверстий по H14, валов по h14, остальных $\pm\frac{IT14}{2}$.
3. Клей казеиновый ГОСТ 3056-74.
4. Размеры для справок.

Изм.	Лист	N докум.	Подп.	Дата	314М.20СБ	Лит.	Масса	Масштаб
Разраб.		Камынин			Щит II Сборочный чертеж		168,0	1:5
Провер.		Николаев				Лист	Листов 1	
Т.контр.						ЦНИИЭП зрелищн. зданий и спортивных сооруж. им. Б.С. Мезенцева Отдел №5		
Н.контр.		Дубинин						
Утв.								

Колия Берна

314 М. 40.001

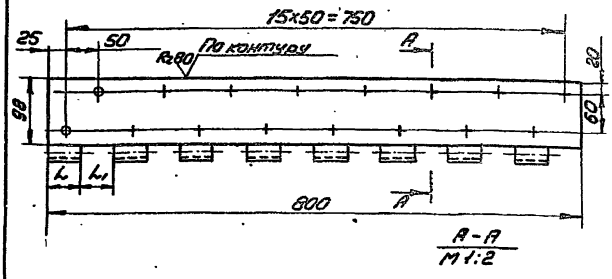

Обозначение	L мм	L1 мм
314 М. 40.001	50	50
314 М. 40.001-01	49	51

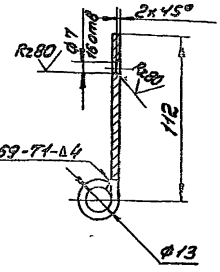

1. Сварку производить электродом Э42 ГОСТ 9467-75.
2. Предельные отклонения размеров: отверстий по H14, валов по h14, остальных $\pm \frac{IT14}{2}$.
3. Ширина развертки 161 мм.

Изм	Лист	N докум	Подп	Дата	314 М. 40.001	Лит	Масса	Масшт
Разраб		Камынин			Петля		3,9	1:5
Пров.		Николаев				Лист	Листов 1	
Т.контр								
Н.контр		Дубинин			Лист $\frac{5\ ГОСТ\ 19903-74}{Ст3\ ГОСТ\ 14637-69}$	ЦНИИЭП зрелищн. зданий и спорт. сооруж. им. Б.С. Мезенцева		
Утв.						Отдел N5		

Формат 11

Альбом V

Типовой проект 294-4-8

Инв N подл. | Подп. и дата | Взам. инв. N | Инв N дубл. | Подп. и дата

314 М. 21.001

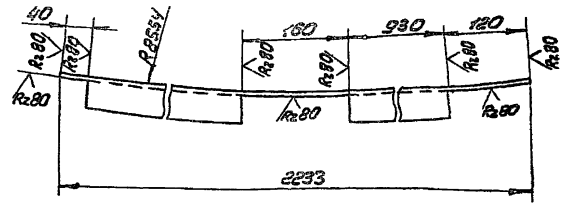

1. Предельные отклонения размеров: отверстий по H14, валов по h14, остальных $\pm \frac{IT14}{2}$.
2. Длина развертки 2240 мм.

Изм	Лист	N докум	Подп	Дата	314 М. 21.001	Лит	Масса	Масшт
Разраб		Камынин			Поперечина		7,8	1:5
Пров.		Николаев				Лист	Листов 1	
Т.контр								
Н.контр		Дубинин			Уголок $\frac{Б\ 50×50×5\ ГОСТ\ 8509-72}{Ст3\ ГОСТ\ 535-79}$	ЦНИИЭП зрелищн. зданий и спортивн. сооруж. им. Б.С. Мезенцева		
Утв.						Отдел N5		

Формат 11

Инв N подл. | Подп. и дата | Взам. инв. N | Инв N дубл. | Подп. и дата

314 М. 21 СБ

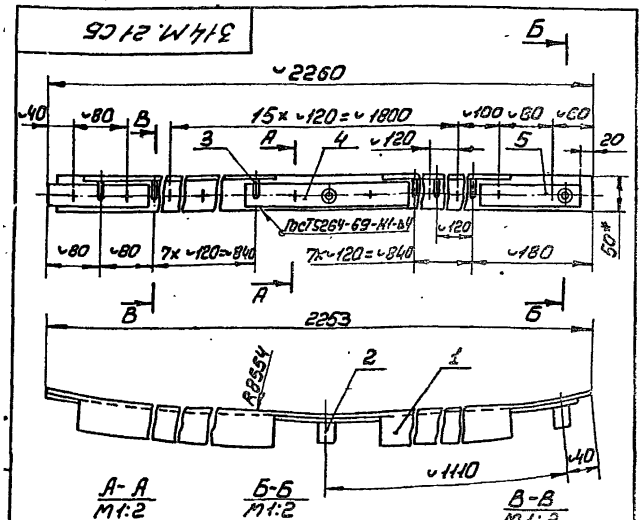

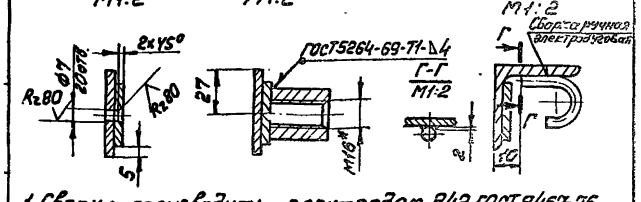

1. Сварку производить электродом Э42 ГОСТ 9467-75.
2. Предельные отклонения размеров: отверстий по H14, валов по h14, остальных $\pm \frac{IT14}{2}$.
3.* Размеры для справок.

Изм	Лист	N докум	Подп	Дата	314 М. 21 СБ	Лит	Масса	Масшт
Разраб		Камынин			Прогон		10,4	1:5
Пров.		Николаев			Сборочный чертеж	Лист	Листов 1	
Т.контр								
Н.контр		Дубинин				ЦНИИЭП зрелищ. зданий и спорт. сооруж. им. Б.С. Мезенцева		
Утв.						Отдел N5		

Формат	Зона	Поз.	Обозначение	Наименование	Кол.	Примечание
				Документация		
11			314 М. 21 СБ	Сборочный чертеж		
				Детали		
11		1	314 М. 21.001	Поперечина	1	
11		2	314 М. 11.001	Втулка	2	
11		3	314 М. 11.005	Крючок	17	
Б4		4	314 М. 21.002	Планка		
				Лист $\frac{5\ ГОСТ\ 19903-74}{Ст3\ ГОСТ\ 14637-69}$		
				250 h14 × 36 h14	1	0,4 кг
Б4		5	314 М. 21.003	Планка		
				Лист $\frac{5\ ГОСТ\ 19903-74}{Ст3\ ГОСТ\ 14637-69}$		
				150 h14 × 36 h14	2	0,1 кг

Изм	Лист	N докум	Подп	Дата	314 М. 21	Лит.	Лист	Листов
Разраб		Камынин			Прогон			
Пров.		Николаев				ЦНИИЭП зрел. лщ. зданий и спорт. сооруж. им. Б.С. Мезенцева		
Т.контр								
Н.контр		Дубинин				Отдел N5		
Утв.								

Формат 11

Инв N подл. | Подп. и дата | Взам. инв. N | Инв N дубл. | Подп. и дата

Альбом V

Типовой проект 294-4-8

314 М. 30 СБ

314 М. 30 СБ - изображено
314 М. 30-01 СБ - зеркальное отражение

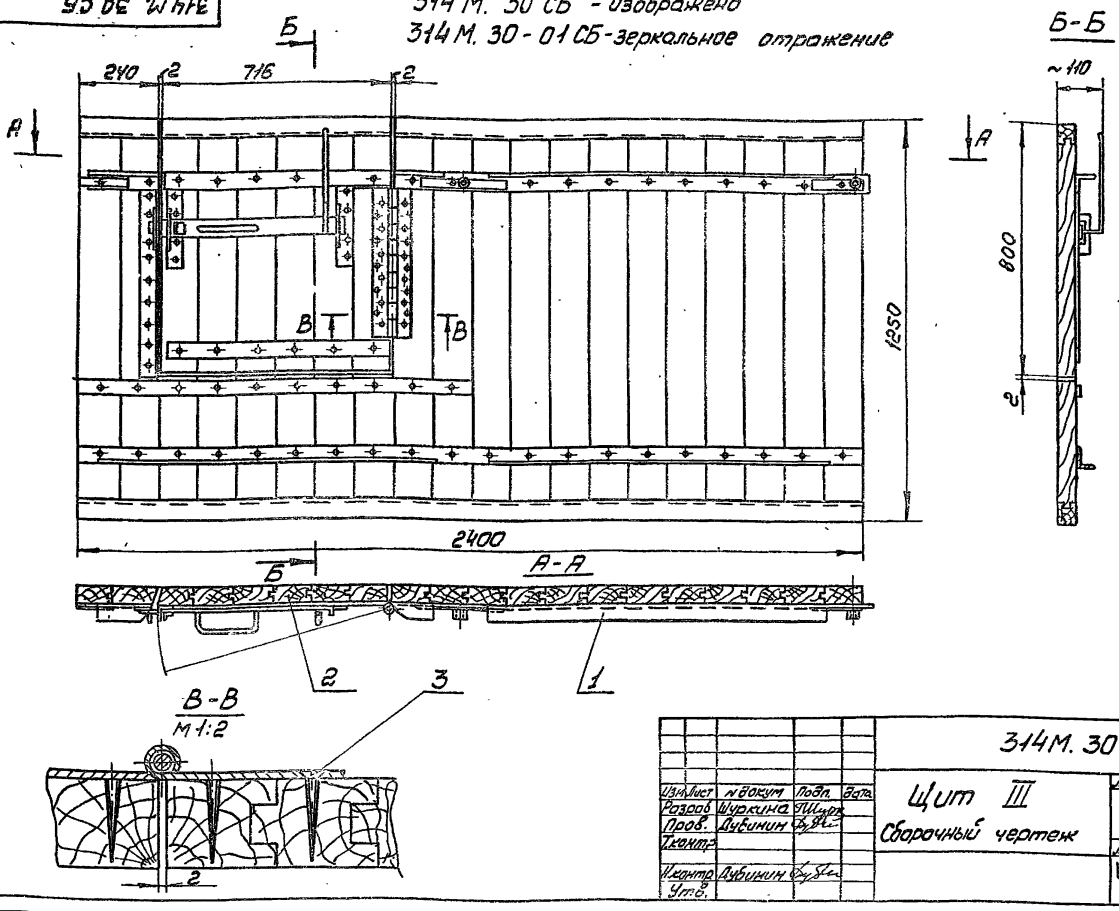

Изм.	Лист	N докум.	Подп.	Дата	314М. 30 СБ	Лит.	Масса	Масшт.
Разраб.		Шуркина			Щит III		1350	1:5
Пров.		Дубинин			Сборочный чертеж	Лист	Листов 1	
Т.контр.						ЦНИИЭП	зрелищ. зданий и спорт. сооруж. им. Бсмезенцева	
Н.контр.		Дубинин					Отдел N5	
Утв.								

формат 12

Формат	Зона	Поз	Обозначение	Наименование	Кол.	Примечание
				Документация		
12			314 М. 31 СБ	Сборочный чертеж		
				Сборочные единицы		
11		1	314 М. 31. 10	Прогон	1	
11		2	314 М. 31. 20	Прогон	1	
11		3	314 М. 31. 30	Гнездо	1	
				Детали		
11		4	314 М. 10.001	Поперечина	1	
11		5	314 М. 31. 001	Планка	1	
				Стандартные изделия		
		8		Шуруп А6×50.091 ГОСТ 1145-70		
				Материалы		
		9		Пиломатериалы хвойных пород ГОСТ 8486-66	0,14	$м^3$
			Различия исполнений 314М.31 и 314М.31-01 - по сборочному чертежу.			

Изм.	Лист	N докум.	Подп.	Дата	314 М. 31	Лит.	Лист	Листов
Разраб.		Шуркина			Щит			1
Пров.		Дубинин				ЦНИИЭП	зрелищ. зданий и спорт. сооруж. им. Бсмезенцева	
Н.контр.		Дубинин					Отдел N5	
Утв.								

формат 11

Формат	Зона	Поз	Обозначение	Наименование	Кол.	Примечание
				Документация		
12			314 М. 30 СБ	Сборочный чертеж		
				Сборочные единицы		
11		1	314 М. 31	Щит	1	
11		2	314 М. 32	Дверца	1	
				Стандартные изделия		
		3		Шуруп А6×50.091 ГОСТ 1145-70	9	
			Различия исполнений 314М.30 и 314М.30-01 - по сборочному чертежу.			

Изм.	Лист	N докум.	Подп.	Дата	314 М. 30	Лит.	Лист	Листов
Разраб.		Шуркина			Щит III			1
Пров.		Дубинин				ЦНИИЭП	зрелищ. зданий и спорт. сооруж. им. Б. Мезенцева	
Н.контр.		Дубинин					Отдел N5	
Утв.								

формат 11

Инв. N подл. | Подп. и дата | Взам. инв. N | Инв. N дубл. | Подп. и дата

Копия верна

Альбом V

Типовой проект 294-4-8

314 М. 31.10 СБ

314 М. 31.10 СБ - изображено
314 М. 31.10-01 СБ - зеркальное отражение

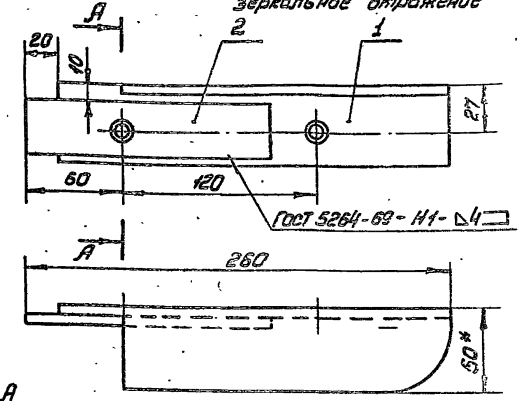

А-А

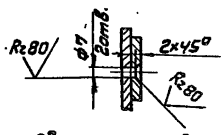

1. Сварку производить электродом Э42 ГОСТ 9467-75.
2. Предельные отклонения размеров: отверстий - по Н14, валов - по h14, остальных $\pm \frac{IT14}{2}$.
3.* Размер для справок

Изм	Лист	N докум	Подп.	Дата	314 М. 31.10 СБ	Лит	Масса	Масшт
Разраб		Шуркина			Прогон Сборочный чертеж		1,0	1:2
Пров.		Дубинин				Лист	Листов 1	
Т.контр						ЦНИИЭП зрелищн. зданий и спорт. сооруж. им. Б.С. Мезенцева		
Н.контр.		Дубинин				Отдел №5		
Утв.								

Формат 11

Формат	Зона	Поз	Обозначение	Наименование	Кол.	Примечание
				Документация		
11			314 М. 31.10 СБ	Сборочный чертеж		
				Детали		
11		1	314 М. 31.10.001	Поперечина	1	
54		2	314 М. 31.10.002	Планка		
				Лист 5 ГОСТ 19903-74 ст 3 ГОСТ 14637-69		
				150 h14 × 36 h14	1	0,1 кг

Различия исполнений 314 М. 31.10 и 314 М. 31.10-01 - по сборочному чертежу.

Изм	Лист	N докум	Подп	Дата	314 М. 31.10	Лит	Лист	Листов
Разраб		Шуркина			Прогон			1
Пров.		Дубинин				ЦНИИЭП зрелищн. зданий и спорт. сооруж. им. Б.С. Мезенцева		
Н.контр.		Дубинин				Отдел №5		
Утв.								

Формат 11

314 М. 31 СБ

Б 314 М. 31 СБ - изображено
314 М. 31-01 СБ - зеркальное отражение

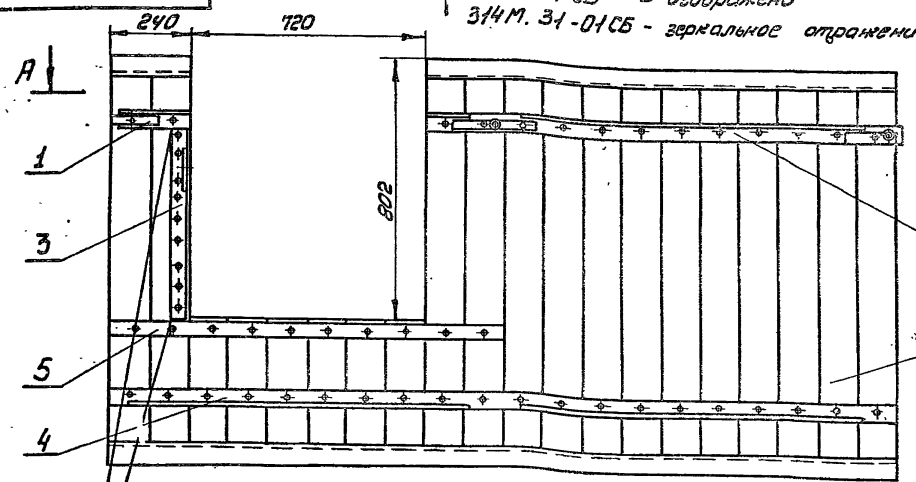

Б-Б

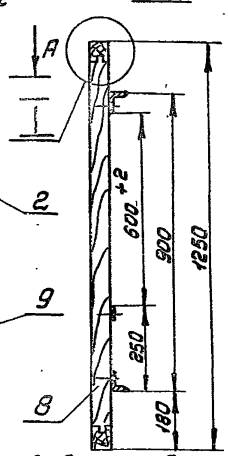

А-А

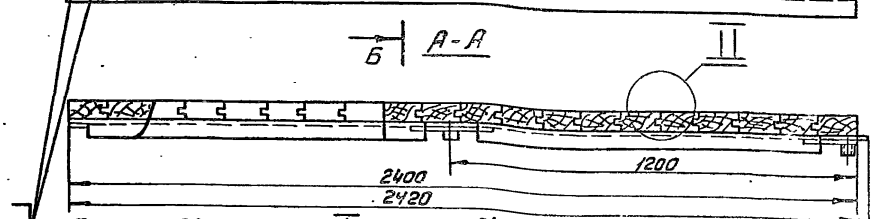

1. Соединение досок и брусков в шпунт производить на клею клей казеиновый ГОСТ 3056-74.
2. Сварку производить электродом Э42 ГОСТ 9467-75.
3. Предельные отклонения размеров: отверстий - по Н14, валов - по h14, остальных $\pm \frac{IT14}{2}$.

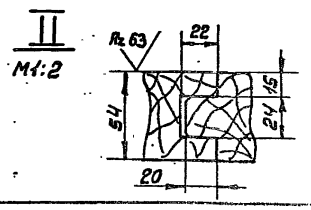

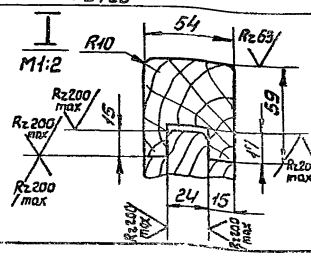

Изм	Лист	N докум	Подп	Дата	314 М. 31 СБ	Лит	Масса	Масшт
Разраб		Шуркина			Щит Сборочный чертеж		105,0	1:10
Пров.		Дубинин						
Т.контр								
Н.контр.		Дубинин				ЦНИИЭП зрелищн. зданий и спорт. сооруж. им. Б.С. Мезенцева		
Утв						Отдел №5		

Формат 12

Копия Берно

Альбом V

Типовой проект 294-4-8

314.31.20.001

314М.31.20.001 - изображено

314М.31.20.001-01 - зеркальное отражение

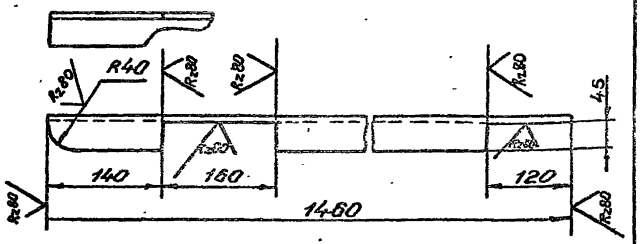

Предельные отклонения размеров:
отверстий - по H14, валов - по h14,
остальных $\pm \frac{IT14}{2}$

Изм	Лист	№ докум	Подп	Дата	314М.31.20.001			
Разраб		Шуркина			Поперечина	Лит	Масса 5,5	Масшт 1:5
Пров		Дубинин				Лист	Листов 1	
Т.контр								
Н.контр		Дубинин			Уголок Б50х50х5ГОСТ8509-72 / Ст3ГОСТ535-79	УНИИЭП зрелищных зданий и спортивных сооружений им. Б.С. Мезенцева Отдел N5		
Утв								

Формат 11

314М.31.20СБ

314М.31.20СБ - изображено

314М.31.20-01СБ - зеркальное отражение

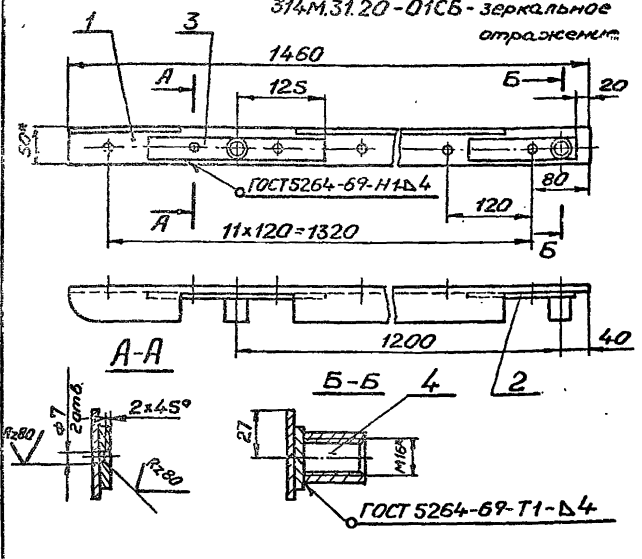

1. Сварку производить электродом Э42 ГОСТ 9467-75
2. Предельные отклонения размеров: отверстий - по H14, валов - по h14, остальных $\pm \frac{IT14}{2}$
3* Размеры для справок.

Изм	Лист	№ докум	Подп	Дата	314М.31.20СБ			
Разраб		Шуркина			Прогон	Лит	Масса 6,0	Масшт 1:5
Пров		Дубинин			Сборочный чертеж	Лист	Листов 1	
Т.контр								
Н.контр		Дубинин				УНИИЭП зрелищных зданий и спортивных сооружений им. Б.С. Мезенцева Отдел N5		
Утв								

Формат 11

Формат	Зона	Поз.	Обозначение	Наименование	Кол.	Примечание
				Документация		
11			314М.31.20.СБ	Сборочный чертеж		
				Детали		
11		1	314М.31.20.001	Поперечина	1	
БУ		2	314М.31.20.002	Планка	2	
				Лист 5ГОСТ19903-74 / Ст3ГОСТ14637-69		
				150h14 x 36h14	1	0,1кг
БУ		3	314М.31.20.003	Планка		
				Лист 5ГОСТ19903-74 / Ст3ГОСТ14637-69		
				250h14 x 36h14	1	0,4кг
11		4	314М.11.001	Втулка	2	
			Различия исполнений 314М.31.20 и 314М.31.20-01 - по сборочному чертежу			

Изм	Лист	№ докум	Подп	Дата	314М.31.20			
Разраб		Шуркина			Прогон	Лит	Лист	Листов 1
Пров		Дубинин				УНИИЭП зрелищных зданий и спортивных сооружений им. Б.С. Мезенцева Отдел N5		
Н.контр		Дубинин						
Утв								

Формат 11

314М.31.10.001

314М.31.10.001 - изображено

314М.31.10.001-01 - зеркальное отражение

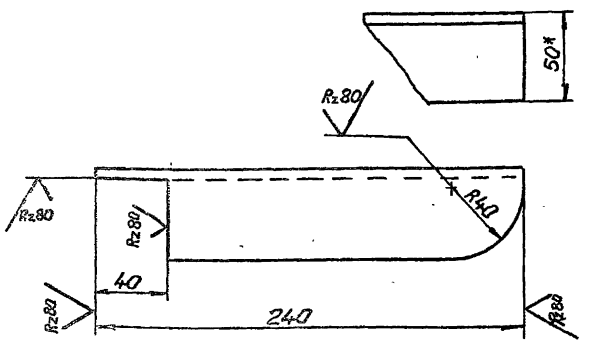

1. Предельные отклонения размеров:
отверстий - по H14, валов - по h14,
остальных $\pm \frac{IT14}{2}$
2.* Размер для справок.

Изм	Лист	№ докум	Подп	Дата	314М.31.10.001			
Разраб		Шуркина			Поперечина	Лит	Масса 0,93	Масшт 1:2
Пров		Дубинин				Лист	Листов 1	
Т.контр								
Н.контр		Дубинин			Уголок Б50х50х5ГОСТ8509-72 / Ст3ГОСТ535-79	УНИИЭП зрелищных зданий и спортивных сооружений им. Б.С. Мезенцева Отдел N5		
Утв								

17384-06

Формат 11

Копия верно

314М.31.001

Типовой проект 294-4-8 Альбом V

Обозначение	n_1	n	ℓ_1 мм	ℓ мм	Вес кг
314М.31.001	10	11	1200	1300	2,54
-01	5	6	600	700	1,37

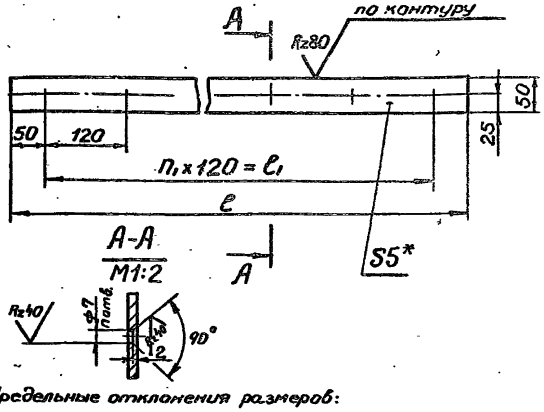

1. Предельные отклонения размеров: отверстий - по H14, валов - по h14, остальных $\pm \frac{IT14}{2}$.
2. *Размер для справок

				314М.31.001			
Изм.	Лист	№ докум.	Подпись	Дата			
Разраб.		Шуркина			Планка	Лит.	Масса: см. табл.	Масштаб 1:5
Пров.		Дубинин				Лист	Листов 1
Т.контр.						ЦНИИЭП зрелищных зданий и спортивных сооружений им. Б.С. Мезенцева Отдел №5	
Н.контр.		Дубинин			Ст3 ГОСТ 380-71		
Утв.							

Инв. № подл. | Подпись и дата | Взам. инв. № | Инв. № дубл. | Подпись и дата

Формат 11

314М.31.30.001

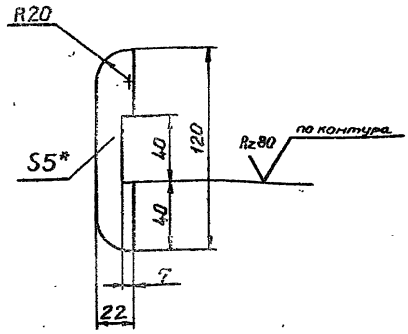

1. Предельные отклонения размеров: отверстий - по H14, валов - по h14 остальных $\pm \frac{IT14}{2}$.
2. *Размер для справок.

				314М.31.30.001			
Изм.	Лист	№ докум.	Подпись	Дата			
Разраб.		Шуркина			Скоба	Лит.	Масса: 0,3	Масштаб 1:2
Пров.		Дубинин				Лист	Листов 1
Т.контр.						ЦНИИЭП зрелищных зданий и спортивных сооружений им. Б.С. Мезенцева отдел №5	
Н.контр.		Дубинин			Ст3 ГОСТ 380-71		
Утв.							

Инв. № подл. | Подпись и дата | Взам. инв. № | Инв. № дубл. | Подпись и дата

Формат 11

314М.31.30СБ

314М.31.30СБ - изображено
314М.31.30-01СБ - зеркальное отражение

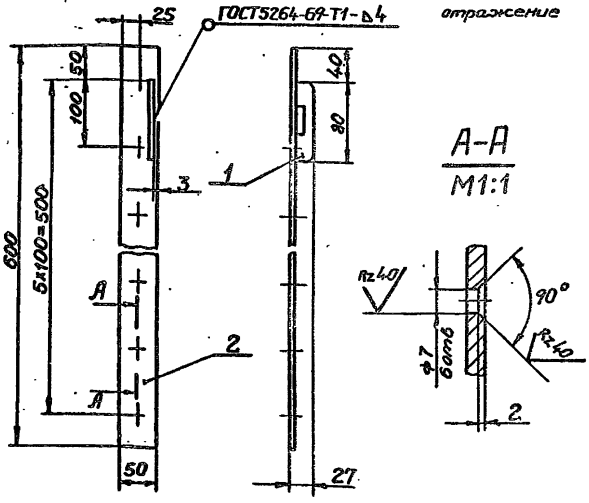

1. Сварку производить электродом Э42 ГОСТ 9467-75.
2. Предельные отклонения размеров: отверстий - по H14, валов - по h14, остальных $\pm \frac{IT14}{2}$

				314М.31.30СБ			
Изм.	Лист	№ докум.	Подпись	Дата			
Разраб.		Шуркина			Гнездо	Лит.	Масса: 1,5	Масштаб 1:5
Пров.		Дубинин			Сборочный чертеж	Лист	Листов 1
Т.контр.						ЦНИИЭП зрелищных зданий и спортивных сооружений им. Б.С. Мезенцева отдел №5	
Н.контр.		Дубинин					
Утв.							

Инв. № подл. | Подпись и дата | Взам. инв. № | Инв. № дубл. | Подпись и дата

Формат 11

Формат	Зона	Поз.	Обозначение	Наименование	Кол	Примечание
				Документация		
11			314М.31.30СБ	Сборочный чертеж		
				Детали		
11		1	314М.31.30.001	Скоба	1	
64		2	314М.31.30.002	Планка		
				Лист 5 ГОСТ 19903-74 / Ст3 ГОСТ 14637-69		
				600h14 х 50h14	1	1,2 кг

Различия исполнений 314М.31.30 и 314М.31.30-01 - по сборочному чертежу

				314М.31.30			
Изм.	Лист	№ докум.	Подп.	Дата			
Разраб.		Шуркина			Гнездо	Лит.	Лист	Листов
Пров.		Дубинин				ЦНИИЭП зрелищных зданий и спортивных сооружений им. Б.С. Мезенцева Отдел №5	
Н.контр.		Дубинин					
Утв.							

Инв. № подл. | Подпись и дата | Взам. инв. № | Инв. № дубл. | Подпись и дата

Формат 11

Альбом V

Типовой проект 294-4-8

314М. 32 СБ

314М. 32 - изображено

314М. 32-01 - зеркальное отражение

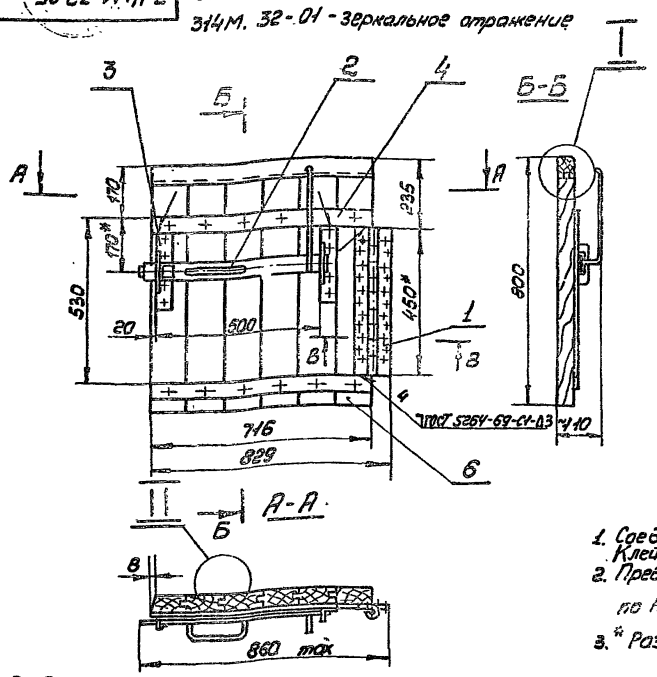

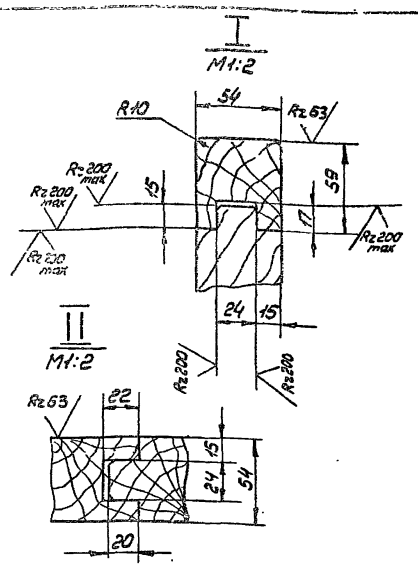

1. Соединение досок и брусков в шпунт производить на клею. Клей казеиновый ГОСТ 3056-74.
2. Предельные отклонения размеров: отверстий - по Н14, валов - по h14, остальных $\pm \frac{IT14}{2}$.
3. * Размеры для справок.

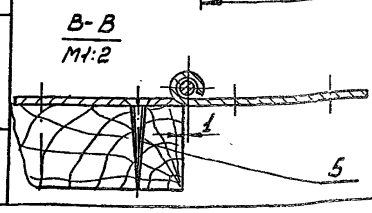

Изм.	Лист	№ докум.	Подп.	Дата	314 М. 32 СБ			
Разраб.		Шуркина			Дверца Сборочный чертеж	Лит.	Масса	Масшт.
Пров.		Дубинин					30,0	1:10
Т.контр.						Лист	Листов 1	
Н.контр.		Дубинин				ЦНИИЭП зрелищн. зданий и спортивн. сооружен. им. Б.С. Мезенцева		
Утв.						Отдел №5		

формат 12

314М. 32.001

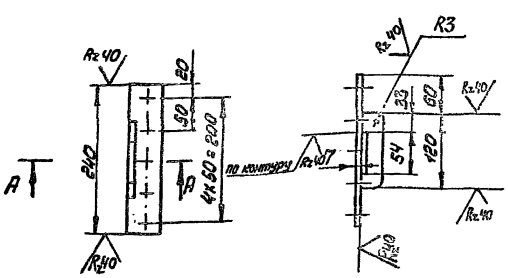

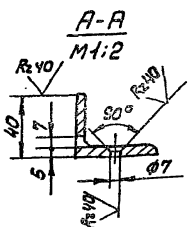

Предельные отклонения размеров: отверстий - по Н14, валов - по h14, остальных $\pm \frac{IT14}{2}$.

Изм.	Лист	№ докум.	Подп.	Дата	314М. 32. 001			
Разраб.		Шуркина			Гнездо	Лит.	Масса	Масшт.
Пров.		Дубинин					0,9	1:5
Т.контр.						Лист	Листов 1	
Н.контр.		Дубинин			Уголок Б-50×50×5 ГОСТ 8509-72 Ст.3 ГОСТ 535-79	ЦНИИЭП зрелищн. зданий и спорт. сооруж. им. Б.С. Мезенцева		
Утв.						Отдел №5		

формат 11

Формат	Зона	Поз.	Обозначение	Наименование	Кол.	Примечание
				Документация		
12			314М. 32 СБ	Сборочный чертеж		
				Сборочные единицы		
11		1	314 М. 32. 10	Петля	1	
11		2	314 М. 32. 20	Задвижка	1	
				Детали		
11		3	314М. 32. 001	Гнездо	2	
11		4	314М. 31. 001-01	Планка	2	
				Стандартные изделия		
		5		Шуруп Я6×50.091 ГОСТ 1145-70	33	
				Материалы		
		6		Пиломатериалы хвойных пород ГОСТ 8486-66	0,03	м³
			Различия исполнений 314М. 32 и 314М. 32-01 - по сборочному чертежу			

Изм.	Лист	№ докум.	Подп.	Дата	314 М. 32			
Разраб.		Шуркина			Дверца	Лит.	Лист	Листов 1
Пров.		Дубинин				ЦНИИЭП зрелищн. зданий и спорт. сооруж. им. Б.С. Мезенцева		
Н.контр.		Дубинин				Отдел №5		
Утв.								

Подп. и дата | Инв. № дубл. | Взам. инв. № | Подп. и дата | Инв. № подл.

формат 11

Копия верна

Альбом V

Типовой проект 294-4-8

Инв.№ подл. | Подпись и дата | Взам. инв.№ | Инв.№ дубл. | Подпись и дата

314М.80.002

Rz80 (√)

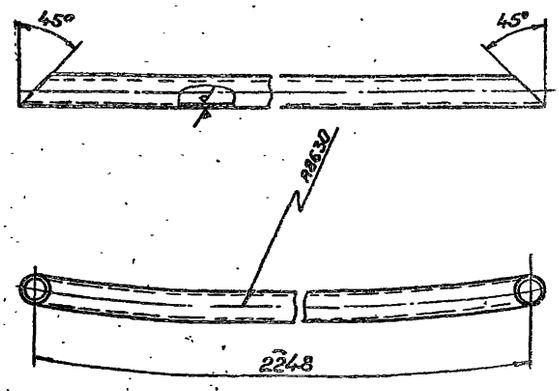

Неуказанные предельные отклонения размеров: ±IT14/2

Изм.	Лист	№ докум.	Подп.	Дата	314М.80.002				
Разраб.		Козлова			Связь	Лит	Масса	Масштаб	
Пров.		Дубинин					6,0	1:5	
Т.контр.						Лист	Листов 1		
Н.контр.		Дубинин			Труба 32×2,8 ГОСТ 3262-75	ЦНИИЭП зрелищных зданий и спортивных сооружений им. Б.С. Мезенцева Отдел 5			
Утв.									

Формат 11

314М.32.10.002

Rz80 (√)

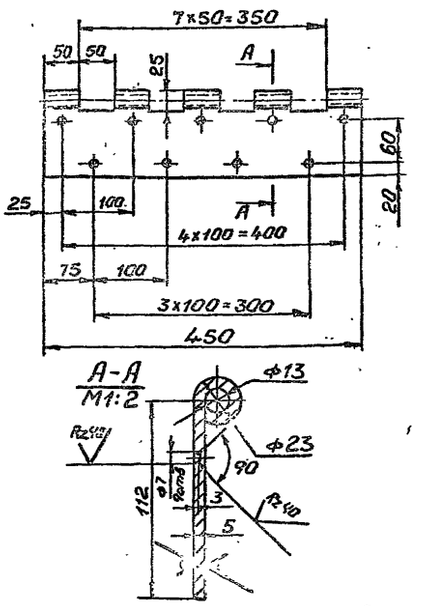

Предельные отклонения размеров: отверстий по H14, валов - по h14, остальных ±IT14/2

Изм.	Лист	№ докум.	Подп.	Дата	314М.32.10.002				
Разраб.		Шуркина			Полупетля	Лит	Масса	Масштаб	
Пров.		Дубинин					2,8	1:5	
Т.контр.						Лист	Листов 1		
Н.контр.		Дубинин			Ст.3 ГОСТ 380-71	ЦНИИЭП зрелищных зданий и спортивных сооружений им. Б.С. Мезенцева Отдел 5			
Утв.									

Формат 11

314М.32.10.001

Rz80 (√)

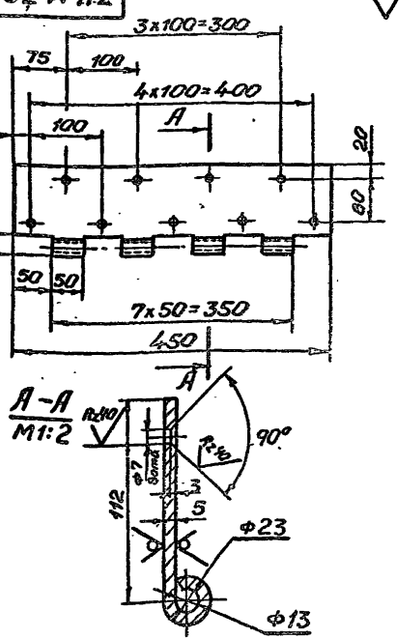

Предельные отклонения размеров: отверстий - по H14, валов - по h14, остальных ±IT14/2

Изм.	Лист	№ докум.	Подп.	Дата	314М.32.10.001				
Разраб.		Шуркина			Полупетля	Лит	Масса	Масштаб	
Пров.		Дубинин					2,8	1:5	
Т.контр.						Лист	Листов 1		
Н.контр.		Дубинин			Ст.3 ГОСТ 380-71	ЦНИИЭП зрелищных зданий и спортивных сооружений им. Б.С. Мезенцева Отдел 5			
Утв.									

Формат 11

314М.32.10

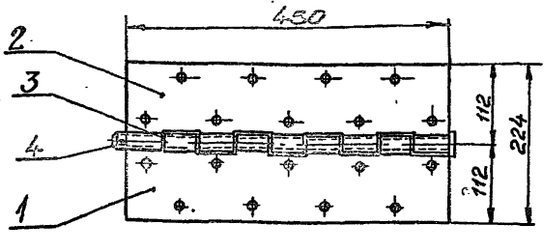

Формат	Зона	Поз.	Обозначение	Наименование	Кол.	Примечание
				Детали		
11		1	314М.32.10.001	Полупетля	1	
11		2	314М.32.10.002	Полупетля	1	
11		3	314М.00.001-02	Палец	1	
				Стандартные изделия		
		4		Шплинт 3,2×25-011 ГОСТ 397-79	1	

Изм.	Лист	№ докум.	Подп.	Дата	314М.32.10				
Разраб.		Шуркина			Петля	Лит	Масса	Масштаб	
Пров.		Дубинин					6,0	1:5	
Т.контр.						Лист	Листов 1		
Н.контр.		Дубинин				ЦНИИЭП зрелищных зданий и спортивных сооружений им. Б.С. Мезенцева Отдел 5			
Утв.									

Формат 11

Копия верна

Типовой проект 294-4-8 Альбом V

314М.32.20.003

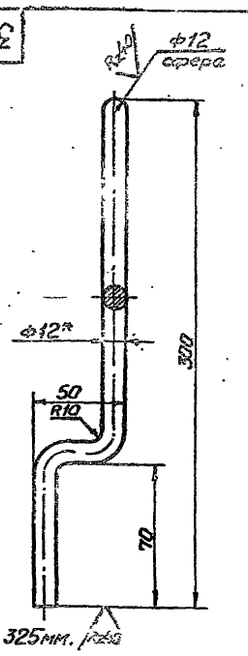

1. Длина развертки 325мм.
2. Предельные отклонения размеров: валов - по h14, остальных $\pm \frac{IT14}{2}$
3.* Размер для справок

Изм	Лист	№ докум	Подпись	Дата	314М.32.20.003	Лит	Масса	Масшт.
Разраб		Шуркина			Ручка		0,3	1:2
Пров		Дубинин				Лист	Листов 1	
Т. контр.								
Н контр		Дубинин			Круг В12ГОСТ 2590-71 / Ст.3ГОСТ 535-79	ЦНИИЭП	зрелищных зданий и спортивных сооружений им Б.С. Мезенцева отдел N5	
Утв								

Формат 11

314М.32.20.002

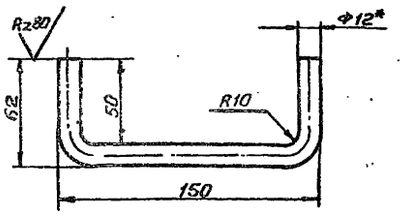

1. Длина развертки 236мм.
2. Предельные отклонения размеров: валов - по h14, остальных $\pm \frac{IT14}{2}$
3.* Размер для справок.

Изм	Лист	№ докум	Подпись	Дата	314М.32.20.002	Лит	Масса	Масшт
Разраб		Шуркина			Ручка		0,21	1:2
Пров		Дубинин				Лист	Листов 1	
Т. контр								
Н контр		Дубинин			Круг В12ГОСТ 2590-71 / Ст.3ГОСТ 535-79	ЦНИИЭП	зрелищных зданий и спортивных сооружений им Б.С. Мезенцева отдел N5	
Утв								

Формат 11

314М.32.20.001

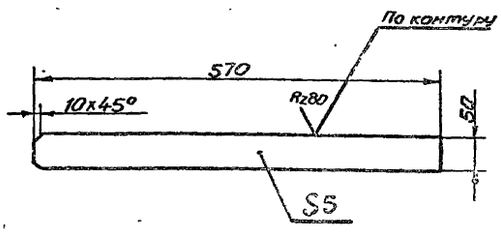

Предельные отклонения размеров: валов - по h14, остальных $\pm \frac{IT14}{2}$.

Изм	Лист	№ докум	Подпись	Дата	314М.32.20.001	Лит	Масса	Масшт
Разраб		Шуркина			Планка		1,1	1:5
Пров.		Дубинин				Лист	Листов 1	
Т. контр								
Н контр		Дубинин			Ст.3ГОСТ 380-71	ЦНИИЭП	зрелищных зданий и спортивных сооружений им Б.С. Мезенцева отдел N5	

Формат 11

314М.32.20

314М.32.20 - изображено
314М.32.20-01 - зеркальное отражение

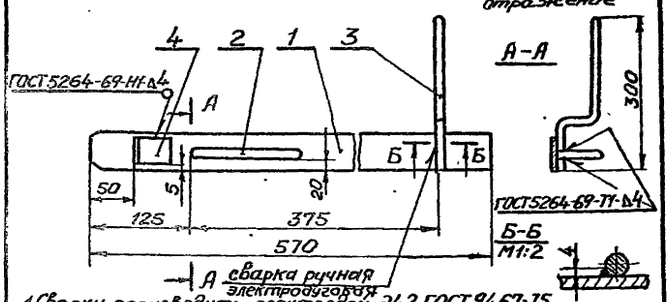

1. Сварку производить электродом Э42 ГОСТ 9467-75
2. Предельные отклонения размеров: валов - по h14, остальных $\pm \frac{IT14}{2}$.

Формат	Зона	Поз	Обозначение	Наименование	Кол	Примечание
				Детали		
11		1	314М.32.20.001	Планка	1	
11		2	314М.32.20.002	Ручка	1	
11		3	314М.32.20.003	Ручка	1	
64		4	314М.32.20.004	Упор	1	
				Уголок 6-32-32×4ГОСТ8509-72 / Ст3ГОСТ535-79		
				ℓ=40	1	0,1кг.
			Различия исполнений по	314М.32.20 и 314М.32.20-01 - Сборочному чертежу		

Изм	Лист	№ докум	Подпись	Дата	314М.32.20	Лит	Масса	Масшт
Разраб		Шуркина			Задвижка		1,7	1:5
Пров		Дубинин				Лист	Листов 1	
Т. контр								
Н контр		Дубинин				ЦНИИЭП	зрелищных зданий и спортивных сооружений им Б.С. Мезенцева отдел N5	
Утв.								

Формат 11

Копия верна

Формат	Зона	Поз.	Обозначение	Наименование	Кол.	Примечание
				Детали		
		2	314М.10.001-02	Поперечина	1	
				314М.40-01		
				см. сб. рис. 2		
				Сборочные единицы		
И		1	314М.42	Прогон	1	
				Детали		
		2	314М.10.001-03	Поперечина	1	

Изм.	Лист	N докум.	Подп.	Дата	314М.40	Лист 2

Формат А4

Формат	Зона	Поз.	Обозначение	Наименование	Кол.	Примечание
				Документация		
К			314М.40 СБ	Сборочный чертеж		
				Детали		
И		3	314М.40.001	Петля	1	
				Стандартные изделия		
		4		Шуруп А6×50.09.1 ГОСТ 1145-70	37	
				Материалы		
		5		Пиломатериалы хвойных пород ГОСТ 8486-66	0,11	м³
				Переменные данные для исполнений		
				314М.40 см. СБ рис. 1		
				Сборочные единицы		
		1	314М.41	Прогон		

Изм.	Лист	N докум.	Подп.	Дата	314М.40	Литер	Лист 1	Листов 2
Разраб.		Конышин			Щит IV			
Пров.		Николаев				ЦНИИЭП	Зрелищ. здания и спорт. сооруж. им. Б.С. Мезенцева Отдел №5	
Н. контр.		Дубинин						
Утв.								

Формат А4

314М.40СБ

Рис. 1

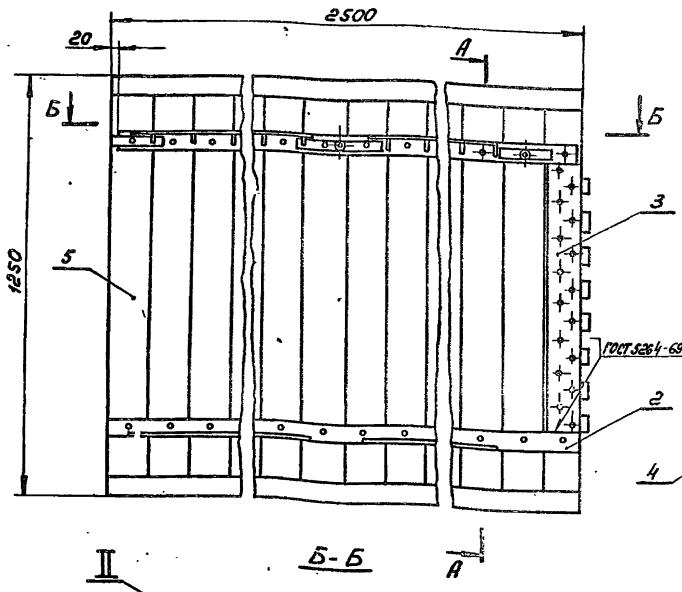

Рис. 2
Остальное - см. рис. 1

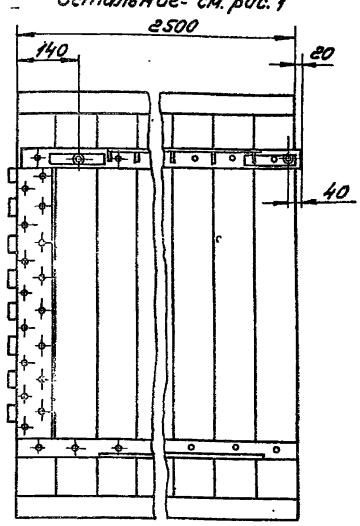

1. Соединение досок и брусков в шпунт производить на клею. Клей казеиновый ГОСТ 3056-74.
2. Неуказанные предельные отклонения размеров: отверстий по H14, валов по h14, остальных $\pm \frac{IT14}{2}$
3.* Размеры для справок.

Изм.	Лист	N докум.	Подп.	Дата	314М.40.СБ	Литер	Масса	Масшт.
Разраб.		Конышин			Щит IV		127	1:10
Пров.		Николаев			Сборочный чертеж	Лист	Листов 1	
Т.контр.						ЦНИИЭП	Зрелищ. зд. и спорт. сооруж. им. Б.С. Мезенцева Отдел №5	
Н. контр.		Дубинин						
Утв.								

17384-06 Формат А2

Копия верна

314М.42СБ

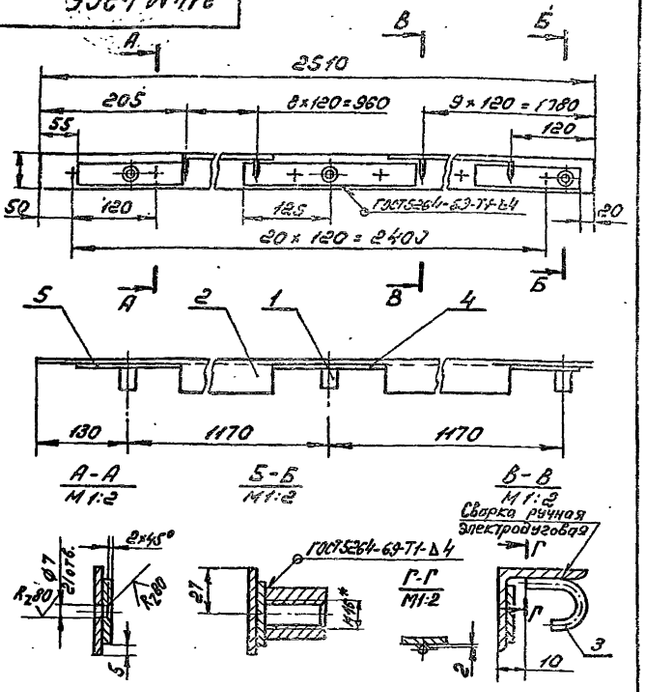

1. Сварку производить электродом Э42 ГОСТ 9467-75
2. Предельные отклонения размеров: отверстий по H14, валов по h14, остальных $\pm \frac{IT14}{2}$
3* Размер для справок.

Изм.	Лист	N докум.	Подп.	Дата
Разраб.		Конынин		
Пров.		Николаев		
Т.контр.				
Н.контр.		Дубинин		
Утв.				

314М.42СБ

Прогон
Сборочный чертеж

Лит.	Масса	Масштаб
	12,3	1:5
Лист	Листов 1	

ЦНИИЭП зрелищных зданий и спортивных сооружений им. Б.С. Мезенцева
Отдел N5

Формат А1

Формат	Зона	Поз.	Обозначение	Наименование	Кол.	Примечание
				Документация		
А1			314М.42СБ	Сборочный чертеж		
				Детали		
А1		1	314М.11.001	Втулка	3	
		2	314М.11.002-03	Поперечина	1	
А1		3	314М.11.005	Крючок	18	
Б4		4	314М.41.001	Планка		
				Лист 5 ГОСТ 19903-74 / Ст.3 ГОСТ 14637-69		
				250h14×36h14	1	0,4кг
Б4		5	314М.41.002	Планка		
				Лист 5 ГОСТ 19903-74 / Ст.3 ГОСТ 14637-69		
				150h14×36h14	2	0,1кг

Инв.N подл. | Подп. и дата | Взам.инв.N | Инв.N дубл. | Подп. и дата

Изм.	Лист	N докум.	Подп.	Дата
Разраб.		Конынин		
Пров.		Николаев		
Н.контр.		Дубинин		
Утв.				

314М.42

Прогон

Литер.	Лист	Листов
	1	

ЦНИИЭП зрелищных зданий и спортивных сооружений им. Б.С. Мезенцева
Отдел N5

Формат А1

314М.41СБ

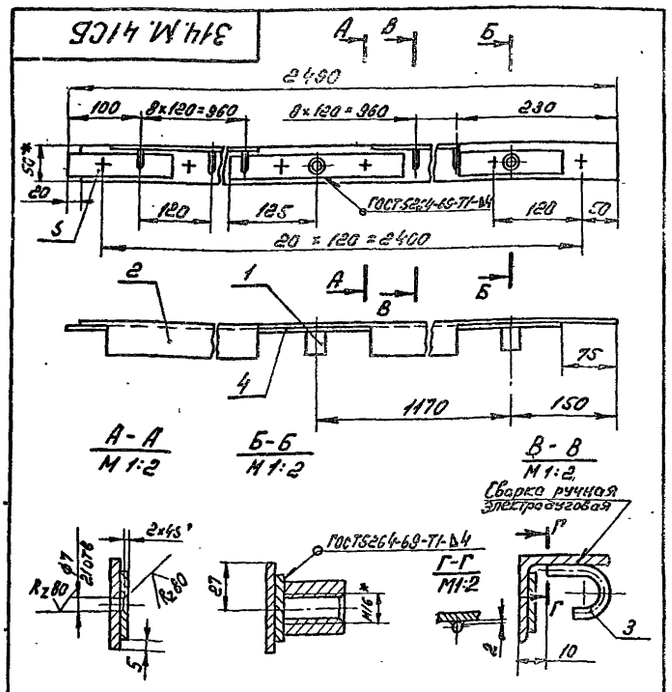

1. Сварку производить электродом Э42 ГОСТ 9467-75
2. Предельные отклонения размеров: отверстий по H14, валов по h14, остальных $\pm \frac{IT14}{2}$
3* Размеры для справок.

Изм.	Лист	N докум.	Подп.	Дата
Разраб.		Конынин		
Пров.		Николаев		
Т.контр.				
Н.контр.		Дубинин		
Утв.				

314М.41СБ

Прогон
Сборочный чертеж

Литер.	Масса	Масштаб
	12	1:5
Лист	Листов 1	

ЦНИИЭП зрелищных зданий и спортивных сооружений им. Б.С. Мезенцева
Отдел N5

Формат А1

Формат	Зона	Поз.	Обозначение	Наименование	Кол.	Примечание
				Документация		
А1			314М.41СБ	Сборочный чертеж		
				Детали		
А1		1	314М.11.001	Втулка	2	
		2	314М.11.002-02	Поперечина	1	
А1		3	314М.11.005	Крючок	18	
Б4		4	314М.41.001	Планка		
				Лист 5 ГОСТ 19903-74 / Ст.3 ГОСТ 14637-69		
				250h14×36h14	1	0,4кг
Б4		5	314М.41.002	Планка		
				Лист 5 ГОСТ 19903-74 / Ст.3 ГОСТ 14637-69		
				150h14×36h14	2	0,1кг

Инв.N подл. | Подп. и дата | Взам.инв.N | Инв.N дубл. | Подп. и дата

Изм.	Лист	N докум.	Подп.	Дата
Разраб.		Конынин		
Пров.		Николаев		
Н.контр.		Дубинин		
Утв.				

314М.41

Прогон

Литер.	Лист	Листов
	1	

ЦНИИЭП зрелищных зданий и спортивных сооружений им. Б.С. Мезенцева
Отдел N5

Формат А1

Копия верна

314 М 50 СБ

314М.50СБ - изображено
314М.50-01СБ - зеркальное отражение

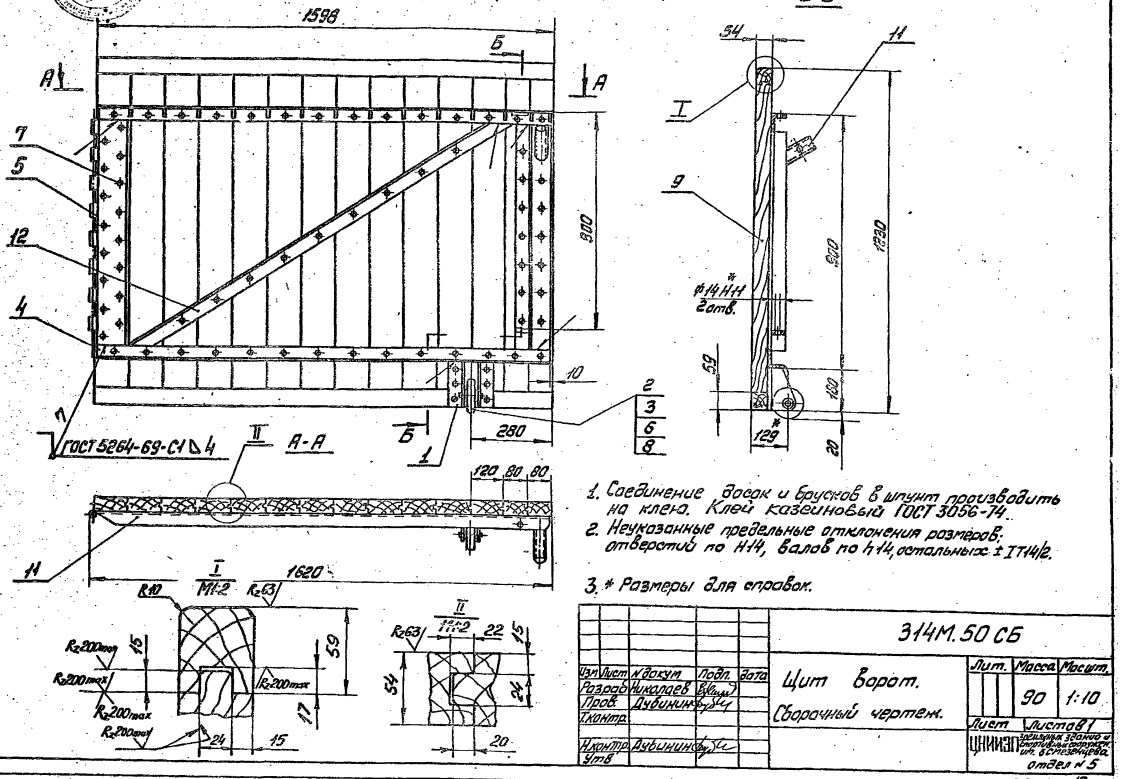

1. Соединение досок и брусков в шпунт производить на клею. Клей казеиновый ГОСТ 3056-74.
2. Неуказанные предельные отклонения размеров: отверстий по Н14, валов по h14, остальных ± IT14/2.
3. * Размеры для справок.

Изм	Лист	N докум	Подп.	Дата	314М.50 СБ			
Разраб		Николаев			Щит ворот.	Лит.	Масса	Масшт.
Пров.		Дубинин			Сборочный чертеж.		90	1:10
Т.контр.						Лист	Листов 1	
Н.контр.		Дубинин				ЦНИИЭП	Зрелищных зданий и спортивных сооружений им. Б.С.Мезенцева	
Утв.							отдел № 5	

Альбом V

Типовой проект 294-4-8

Инв.№ подл. | Подп. и дата | Взам. инв. № | Инв.№ дубл. | Подп. и дата

формат 12

Формат	Зона	Поз.	Обозначение	Наименование	Кол.	Примечание
		9		Пиломатериалы хвойных пород ГОСТ 8486-66	0,11	м³
			Переменные данные для исполнений			
				314М.50		
				Сборочные единицы		
11		10	314М.52	Прогон	1	
11		11	314М.53	Связь	1	
				Детали		
11		12	314М.50.004	Связь	1	
				314М.50-01 см. СБ		
				Сборочные единицы		
		10	314М.52-01	Прогон	1	
		11	314М.53-01	Связь	1	
				Детали		
		12	314М.50.004-01	Связь	1	
			Остальное - различие исполнений 314М.50 и 314М.50-01	по сборочному чертежу		

Изм	Лист	N докум	Подп	Дата	314М.50	Лист 2

Формат 11

Формат	Зона	Поз.	Обозначение	Наименование	Кол.	Примечание
				Документация.		
12			314М.50СБ	Сборочный чертеж		
				Сборочные единицы.		
11		1	314М.51	Кронштейн	1	
				Детали.		
11		2	314М.50.001	Колеса	1	
11		3	314М.50.002	Ось	1	
11		4	314М.50.003	Поперечина	1	
		5	314М.40.001-01	Петля	1	
				Стандартные изделия		
		6		Гайка М16.5 ГОСТ 5918-73	1	
		7		Шуруп А6×50.091 ГОСТ 1145-70	72	
		8		Шплинт 4×22-001 ГОСТ 397-79	1	
				Материалы		

Изм	Лист	N докум.	Подп.	Дата	314М 50			
Разраб		Николаев			Щит ворот	Лит.	Лист	Листов 2
Пров.		Дубинин				ЦНИИЭП	Зрелищных зданий и спортивных сооружений им. Б.С.Мезенцева	
Н.контр.		Дубинин					Отдел № 5	
Утв.								

Инв.№ подл. | Подп. и дата | Взам. инв. № | Инв.№ дубл. | Подп. и дата

Формат 11

Альбом V

Типовой проект 294-4-8

Инв.N подл. | Подп. и дата | Взам. инв.N | Инв.N дубл. | Подп. и дата

314М.50.002

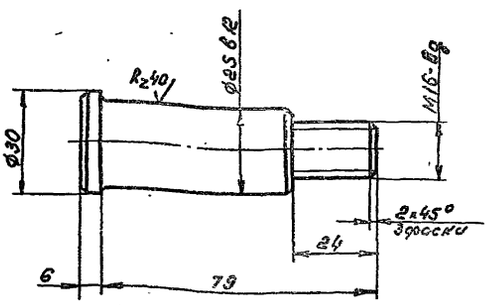

Предельные отклонения размеров: валов по h14, остальных по ±IT 14/2

Изм.	Лист	N докум.	Подп.	Дата
Разраб.		Козлова		
Пров.		Николаев		
Т.контр.				
Н.контр.		Дубинин		
Утв.				

314М.50.002

Ось

Лит.	Масса	Масшт.
	0,3	1:1
Лист	Листов 1	

ЦНИИЭП зрелищных зданий и спорт. сооружений им. Б.С.Немцинова Отдел N5

Ст.3 ГОСТ 380-71

Формат А4

314М.51.001

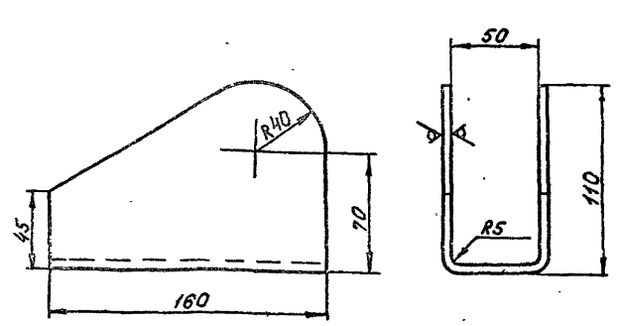

1. Длина развертки L = 252 мм
2. Предельные отклонения размеров: валов по h14, остальных по ±IT 14/2

Изм.	Лист	N докум.	Подп.	Дата
Разраб.		Козлова		
Пров.		Николаев		
Т.контр.				
Н.контр.		Дубинин		
Утв.				

314М.51.001

Кронштейн

Лит.	Масса	Масшт.
	1,4	1:2
Лист	Листов 1	

Лист 5 ГОСТ 19903-74
Ст.3 ГОСТ 14637-69

ЦНИИЭП зрелищных зданий и спорт. сооружений им. Б.С.Немцинова Отдел N5

Формат А4

314М.51СБ

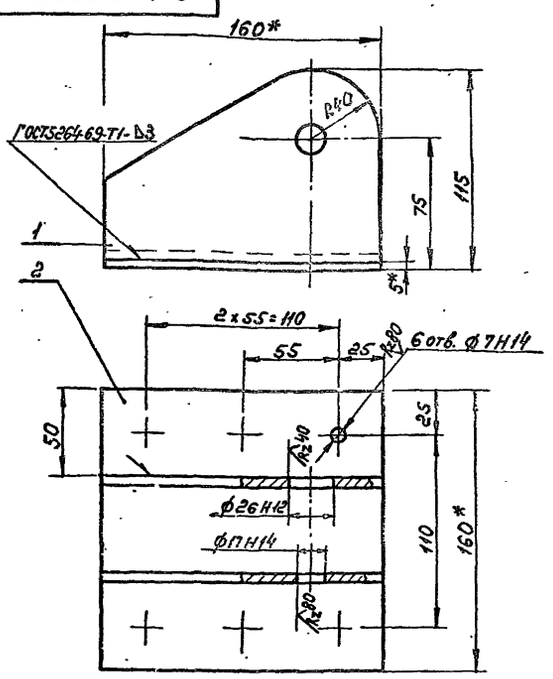

1. Сварку производить электродом Э42 ГОСТ 9467-75
2* Размеры для справок

Изм.	Лист	N докум.	Подп.	Дата
Разраб.		Козлова		
Пров.		Николаев		
Т.контр.				
Н.контр.		Дубинин		
Утв.				

314М.51СБ

Кронштейн
Сборочный чертеж

Лит.	Масса	Масшт.
	24	1:2
Лист	Листов 1	

ЦНИИЭП зрелищных зданий и спорт. сооружений им. Б.С.Немцинова Отдел N5

Формат А4

Формат	Зона	Поз	Обозначение	Наименование	Кол.	Примечание
				Документация		
А1			314М.51СБ	Сборочный чертеж		
				Детали		
А4		1	314М.51.001	Кронштейн	1	
Б4		2	314М.51.002	Плита		
				Лист 5 ГОСТ 19903-74 Ст.3 ГОСТ 14637-69		
				160h14×160h14	1	1кг

Изм.	Лист	N докум.	Подп.	Дата
Разраб.		Козлова		
Пров.		Николаев		
Н.контр.		Дубинин		
Утв.				

314М.51

Кронштейн

Литер	Лист	Листов

ЦНИИЭП зрелищных зданий и спорт. сооружений им. Б.С.Немцинова Отдел N5

Формат А4

Копия Берт

Альбом V

Типовой проект 294-4-8

314М.50.004

314М.50.004 - изображено

314М.50.004-01 - зеркальное отражение

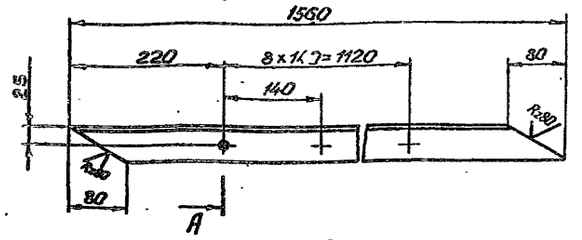

А-А
М1:2

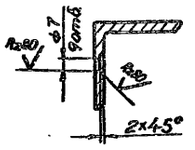

Предельные отклонения размеров:
отверстий по Н14, валов по h14, остальных $\pm\frac{IT14}{2}$

Изм	Лист	№ докум.	Подп.	Дата	314М.50.004	Лит.	Масса	Масшт.
Разраб		Камынин			Связь		5,9	1:5
Пров.		Николаев				Лист	Листов 1	
Т.контр								
Н.контр.		Дубинин			Уголок Б-50×50×5 ГОСТ 8509-72 Ст3 ГОСТ 535-79	ЦНИИЭП	Зрелищных зданий и спортивных сооружений им. Б.С. Мезенцева Отдел №5	
Утв.								

Формат 11

314М.50.001

314М.50.003 - изображено

314М.50.003-01 - зеркальное отражение

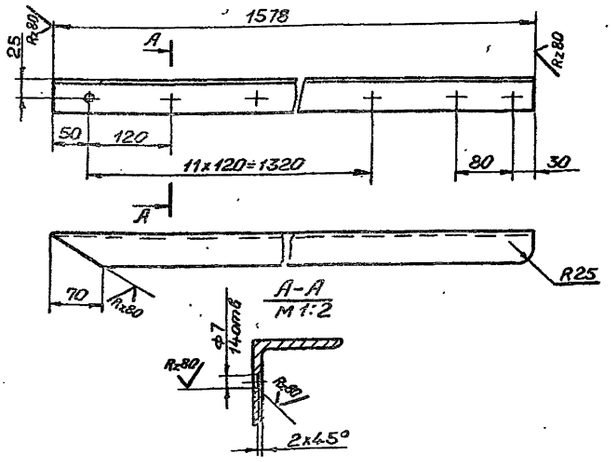

Предельные отклонения размеров:
отверстий по Н14, валов по h14, остальных $\pm\frac{IT14}{2}$

Изм	Лист	№ докум.	Подпись	Дата	314М.50.003	Лит.	Масса	Масшт.
Разраб		Камынин			Поперечина		5,9	1:5
Пров		Николаев				Лист	Листов 1	
Т.контр								
Н.контр		Дубинин			Уголок Б-50×50×5 ГОСТ 8509-72 Ст3 ГОСТ 535-79	ЦНИИЭП	Зрелищных зданий и спортивных сооружений им. Б.С. Мезенцева Отдел №5	
Утв								

Формат 11

314М.52СБ

314М.52СБ - изображено

314М.52-01 - зеркальное отражение

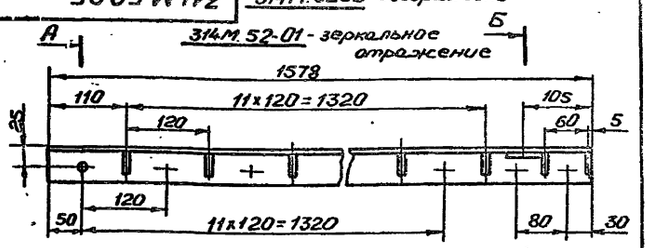

А-А
М1:2

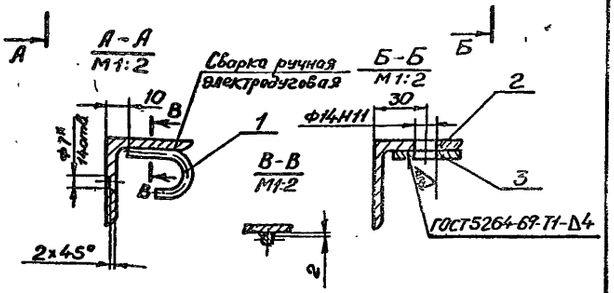

1. Сварку производить электродом Э42 ГОСТ 9467-75
2. Неуказанные предельные отклонения размеров: отверстий по Н14, валов по h14, остальных $\pm\frac{IT14}{2}$
3* Размер для справок.

Изм	Лист	№ докум.	Подп	Дата	314М.52 СБ	Лит	Масса	Масшт
Разраб		Камынин			Прогон		7,4	1:5
Пров		Николаев			Сборочный чертеж	Лист	Листов 1	
Т.контр								
Н.контр		Дубинин				ЦНИИЭП	Зрелищных зданий и спортивных сооружений им. Б.С. Мезенцева Отдел №5	
Утв								

Формат 11

			Обозначение	Наименование		
				Документация		
11			314М.52 СБ	Сборочный чертеж		
				Детали		
11		1	314М.11.005	Крючок	14	
		2	314М.50.003-01	Поперечина	1	
64		3	314М.52.001	Платик		
				Лист 5 ГОСТ 19903-74 Ст3 ГОСТ 14637-69		
				60h14 × 40h14	1	0,08кг

Различие исполнений 314М.52 и 314М.52-01 по сборочному чертежу

Изм	Лист	№ докум	Подп	Дата	314М.52	Лит	Лист	Листов
Разраб		Камынин			Прогон			1
Пров		Николаев				ЦНИИЭП	Зрелищных зданий и спортивных сооружений им. Б.С. Мезенцева Отдел №5	
Н.контр		Дубинин						
Утв								

Формат 11

Типовой проект 294-4-8 Альбом V

314М.53.002

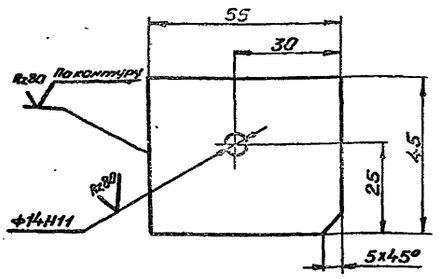

Неуказанные предельные отклонения размеров: валов по h14, остальных $\pm\frac{IT14}{2}$

Изм	Лист	№ докум	Подп.	Дата	314М.53.002	Лит	Масса	Масшт
Разраб		Камынин			Платик		0,2	1:1
Пров		Николаев				Лист	Листов 1	
Т.контр								
Н.контр.		Дубинин			Лист 10ГОСТ 19903-74 / Ст3ГОСТ 14637-69	ЦНИИЭП	Зрелищных зданий и спортивных сооружений им Б.С.Мезенцева Отдел 5	
Утв.								

Формат 11

314М.53.001

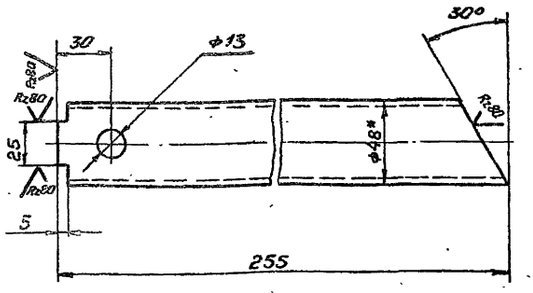

1. Предельные отклонения размеров: отверстий - по Н14, валов - по h14, остальных $\pm\frac{IT14}{2}$
2* Размер для справок

Изм	Лист	№ докум	Подп	Дата	314М.53.001	Лит	Масса	Масшт
Разраб		Камынин			Труба		0,8	1:2
Пров		Николаев				Лист	Листов 1	
Т.контр								
Н.контр.		Дубинин			Труба 40×3 ГОСТ 3262-75	ЦНИИЭП	Зрелищных зданий и спортивных сооружений им Б.С.Мезенцева Отдел 5	
Утв								

Формат 11

314М.53СБ

314М.53СБ - изображено
314М.53-01СБ - зеркальное отражение

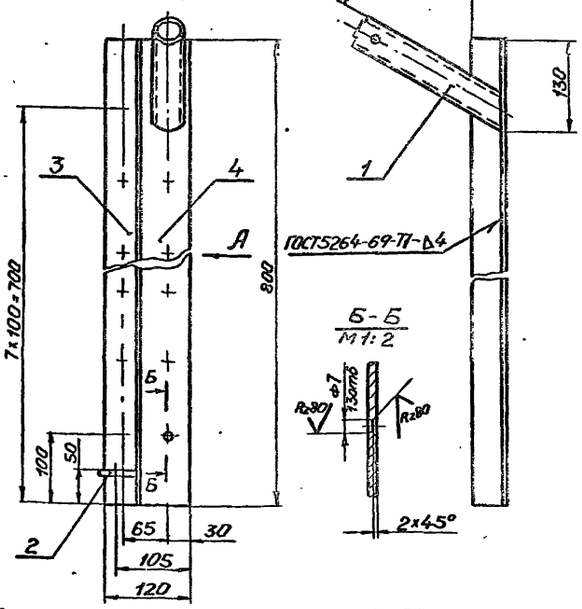

1. Сварку производить электродом Э42 ГОСТ 9467-75.
2. Неуказанные предельные отклонения размеров: отверстий по Н14, валов по h14, остальных $\pm\frac{IT14}{2}$.

Изм	Лист	№ докум	Подп.	Дата	314М.53СБ	Лит	Масса	Масшт
Разраб		Камынин			Связь Сборочный чертеж		6,2	1:5
Пров		Николаев				Лист	Листов 1	
Т.контр								
Н.контр.		Дубинин				ЦНИИЭП	Зрелищных зданий и спортивных сооружений им Б.С.Мезенцева Отдел 5	
Утв								

Формат 11

Формат	Зона	Поз	Обозначение	Наименование	Кол	Примечание
				Документация		
11			314М.53СБ	Сборочный чертеж		
				Детали		
11		1	314М.53.001	Труба	1	
11		2	314М.53.002	Платик	1	
БЧ		3	314М.53.003	Связь		
				Уголок Б-50×50×5 ГОСТ 8509-72 / Ст3 ГОСТ 535-79		
				L=800h14	1	3,0кг.
БЧ		4	314М.53.004	Связь		
				Полоса Б-5×70 ГОСТ 103-76 / Ст3 ГОСТ 535-79		
				L=800h14	1	2,2кг
				Различия исполнений 314М 53 и 314М 53-01 - по сборочному чертежу		

Изм	Лист	№ докум	Подп	Дата	314М.53	Лит	Лист	Листов
Разраб		Камынин			Связь			
Пров		Николаев				ЦНИИЭП	Зрелищных зданий и спортивных сооружений им Б.С.Мезенцева Отдел 5	
Н.контр		Дубинин						
Утв								

Формат 11

Копия верна

Альбом V

Типовой проект 294-4-8

314М.60СБ

Рис.1

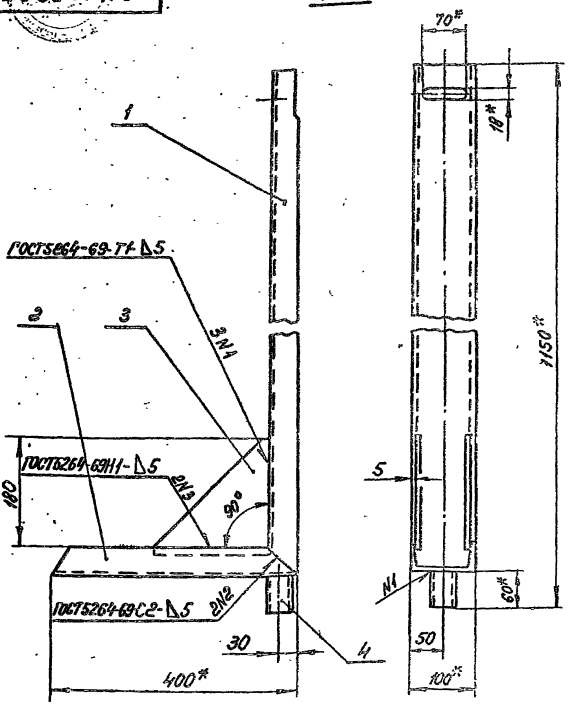

Рис.2

Остальное - см. рис.1

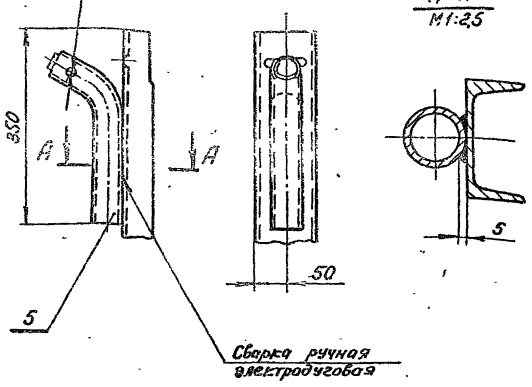

1. Сварку производить электродом Э42ГОСТ 9467-75.
2. Неуказанные предельные отклонения размеров: отверстий по Н14, валов по h14, остальных ±IT14/2.
3* Размеры для справок.

Обозначение	Рис.	Масса, кг
314М.60СБ	1	14,5
314М.60-01СБ	2	15,5

Изм.	Лист	N докум.	Подп.	Дата	314М.60СБ	Лит.	Масса	Масшт.
Разраб.		Николаев			Кронштейн		См. табл.	1:5
Пров.		Дубинин			Сборочный чертеж	Лист	Листов 1	
Т.контр.								
Н.контр.		Дубинин						
Утв.								

Инв. N подл. | Подп. и дата | Взам. инв. N | Инв. N дубл. | Подп. и дата

Отдел N5

формат 12

314М.60.001

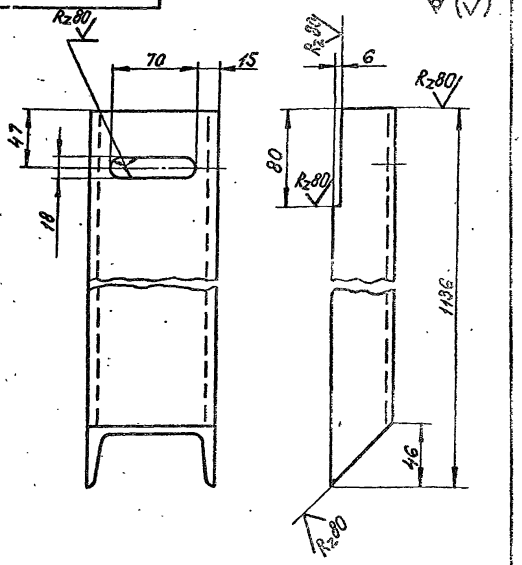

Предельные отклонения размеров: отверстий по Н14, валов по h14, остальных ± IT14/2

Изм.	Лист	N докум.	Подп.	Дата	314М.60.001	Лит.	Масса	Масштаб
Разраб.		Николаев			Стойка		9,5	1:2,5
Пров.		Дубинин				Лист	Листов	
Т.контр.								
Н.контр.		Дубинин			Швеллер 10ГОСТ 8240-72 Ст 1ГОСТ 535-79			
Утв.								

Отдел N5

формат 11

Формат	Зона	Поз	Обозначение	Наименование	Кол.	Примечание
				Документация		
12			314М.60СБ	Сборочный чертеж		
				Детали		
11		1	314М.60.001	Стойка	1	
11		2	314М.60.002	Основание	1	
11		3	314М.60.003	Ребро	2	
54		4	314М.60.004	Стакан		
				Труба 50×2,8-60ГОСТ 8732-78 Б 10ГОСТ 8731-74	1	
			Переменные данные для исполнений:			
				314М.60-01 См. СБ, рис.2		
11		5	314М.60.005	Упор	1	

Подп. и дата | Инв. N дубл. | Взам. инв. N | Подп. и дата | Инв. N подл.

Изм.	Лист	N докум.	Подп.	Дата	314М.60
Разраб.		Николаев			
Пров.		Дубинин			
Т.контр.					
Н.контр.		Дубинин			
Утв.					

Отдел N5

формат 12

Альбом V

Типовой проект 294-4-8

314М.50.001

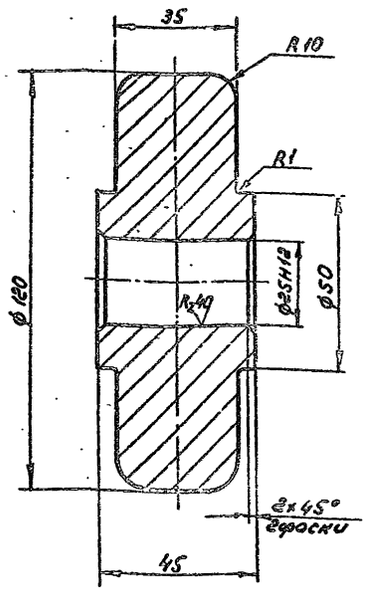

Неуказанные предельные отклонения размеров: валов по h14, остальных ±IT14/2.

Изм.	Лист	N докум.	Подп.	Дата	314М.50.001	Лит.	Масса	Масшт.
Разраб.		Козлова			Колесо		2,9	1:1
Пров.		Николаев				Лист	Листов 1	
Т.контр.								
Н.контр.		Дубинин			Ст 3 ГОСТ 380-71			
Утв.								

Инв. N подл. | Подп. и дата | Взам. инв. N | Инв. N дубл. | Подп. и дата

Отдел N5

Формат 11

314М.60.005

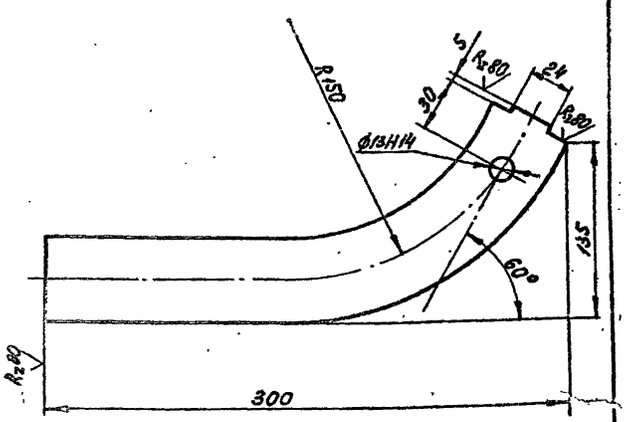

1. Длина развертки L = 340мм.
2. Неуказанные предельные отклонения размеров: валов по h14, остальных ±IT14/2.

Изм.	Лист	N докум.	Подп.	Дата	314М.60.005	Лит.	Масса	Масшт.
Разраб.		Козлова			Упор		1,0	1:2
Пров.		Николаев				Лист	Листов 1	
Т.контр.								
Н.контр.		Дубинин			Труба 40×3 ГОСТ 3262-75			
Утв.								

Инв. N подл. | Подп. и дата | Взам. инв. N | Инв. N дубл. | Подп. и дата

Отдел N5

Формат 11

314М.60.003

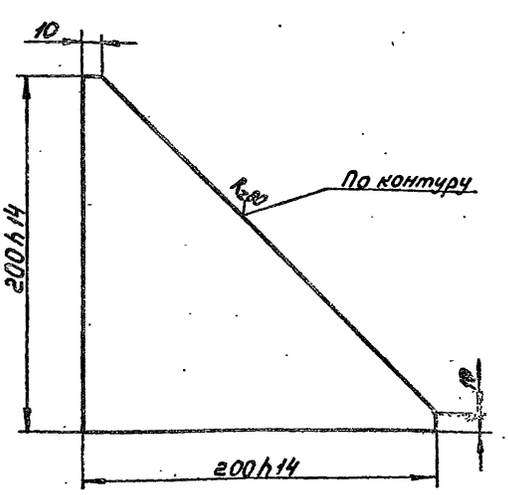

Неуказанные предельные отклонения размеров ±IT14/2

Изм.	Лист	N докум.	Подп.	Дата	314М.60.003	Лит.	Масса	Масшт.
Разраб.		Козлова			Ребро		0,78	1:20
Пров.		Николаев				Лист	Листов 1	
Т.контр.								
Н.контр.		Дубинин			Лист 5 ГОСТ 19903-74 / Ст 3 ГОСТ 14637-69			
Утв.								

Инв. N подл. | Подп. и дата | Взам. инв. N | Инв. N дубл. | Подп. и дата

Отдел N5

Формат 11

314М.60.002

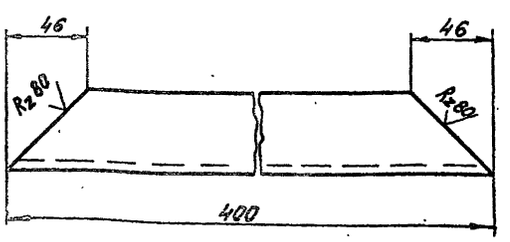

Предельные отклонения размеров ±IT14/2.

Изм.	Лист	N докум.	Подп.	Дата	314М.60.002	Лит.	Масса	Масштаб
Разраб.		Козлова			Основание		3,4	1:2
Пров.		Николаев				Лист	Листов 1	
Т.контр.								
Н.контр.		Дубинин			Швеллер 10 ГОСТ 8240-72 / Ст 3 ГОСТ 35-79			
Утв.								

Инв. N подл. | Подп. и дата | Взам. инв. N | Инв. N дубл. | Подп. и дата

Отдел N5

Формат 11

Копия верна

314М.70.002

Типовой проект 294-4-8 Альбом V

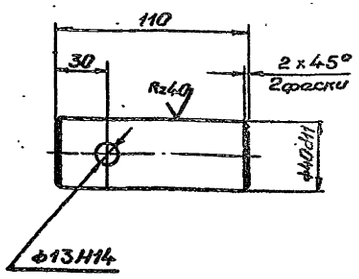

Неуказанные предельные отклонения размеров: ±IT14/2

					314М.70.002			
Изм.	Лист	№ докум.	Подп.	Дата				
Разраб.		Козлова			Ось	Лит	Масса	Масшт.
Пров.		Николаев					1,0	1:2
Т.контр.						Лист	Листов 1	
Н.контр.		Дубинин			Ст 3 ГОСТ 380-71	ЦНИИЭП зрелищных зданий и спортивных сооружений им. Б.С. Мезенцева Отдел 3		
Утв.								

Инв.№ подл. | Подпись и дата | Взам. инв.№ | Инв.№ дубл. | Подпись и дата

Формат 11

314М.70.001

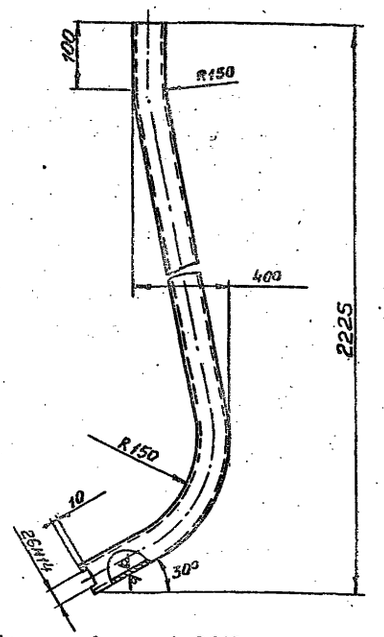

1. Длина развертки L=2610мм
2. Неуказанные предельные отклонения размеров: валав-пан14, остальных ±IT14/2

					314М.70.001			
Изм.	Лист	№ докум.	Подп.	Дата				
Разраб.		Козлова			Труба	Лит	Масса	Масшт.
Пров.		Николаев					7,3	1:5
Т.контр.						Лист	Листов 1	
Н.контр.		Дубинин			Труба 40х3 ГОСТ 3262-75	ЦНИИЭП зрелищных зданий и спортивных сооружений им. Б.С. Мезенцева Отдел 3		
Утв.								

Инв.№ подл. | Подпись и дата | Взам. инв.№ | Инв.№ дубл. | Подпись и дата

Формат 11

314М.70СБ

314М.70 СБ - изображено
314М.70-01СБ - зеркальное отражение

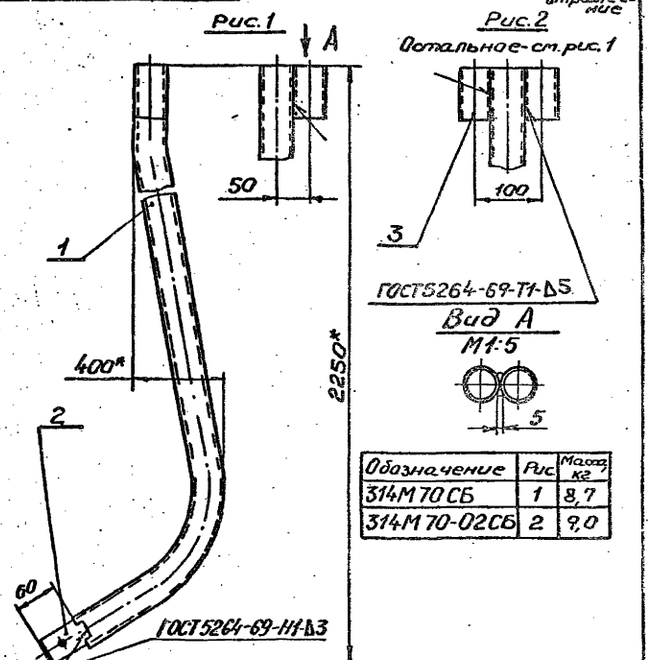

Обозначение	Рис	Масса кг
314М70СБ	1	8,7
314М70-02СБ	2	9,0

1. Предельные отклонения размеров: ±IT14/2
2. Сварку производить электродом Э42 ГОСТ 9467-75
3* Размеры для справок

					314М.70СБ			
Изм.	Лист	№ докум.	Подп.	Дата				
Разраб.		Николаев			Стойка	Лит	Масса	Масшт.
Пров.		Дубинин			Сборочный чертеж		см. табл.	1:5
Т.контр.						Лист	Листов 1	
Н.контр.		Дубинин				ЦНИИЭП зрелищных зданий и спортивных сооружений им. Б.С. Мезенцева Отдел 3		
Утв.								

Инв.№ подл. | Подпись и дата | Взам. инв.№ | Инв.№ дубл. | Подпись и дата

Формат 11

Формат	Зона	Поз.	Обозначение	Наименование	Кол.	Примечание
				Документация		
11			314М.70СБ	Сборочный чертеж		
				Детали		
11		1	314М.70.001	Труба	1	
11		2	314М.70.002	Ось	1	
				Переменные данные для исполнений		
				314М.70 Рис.1		
				Детали		
БЧ		3	314М.70.003	Коротыш L=75 h14		
				Труба 50х3 ГОСТ 8734-75 А10 ГОСТ 8733-74	1	0,35кг
				314М.70-02 Рис.2		
				Детали		
БЧ		3	314М.70.003	Коротыш L=75 h14		
				Труба 50х3 ГОСТ 8734-75 А10 ГОСТ 8733-74	2	0,35кг
			Различие исполнений	314М.70 и 314М70-01 по СБ		

					314М.70			
Изм.	Лист	№ докум.	Подп.	Дата				
Разраб.		Козлова			Стойка	Лит	Лист 2	Листов
Пров.		Николаев						
Н.контр.		Дубинин				ЦНИИЭП зрелищных зданий и спортивных сооружений им. Б.С. Мезенцева Отдел 3		
Утв.								

Инв.№ подл. | Подпись и дата | Взам. инв.№ | Инв.№ дубл. | Подпись и дата

Формат 11

Типовой проект 294-4-8 Альбом V

314М.100.002

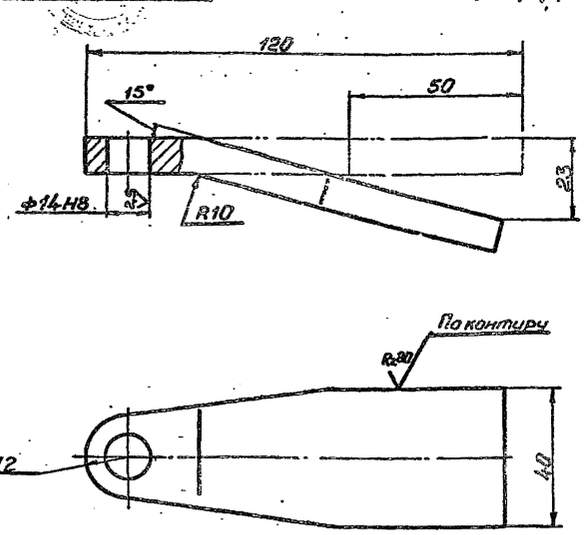

Неуказанные предельные отклонения размеров: валов - по h14, остальных ± IT14/2

Изм	Лист	№ докум.	Подп.	Дата	314М.100.002	Лит	Масса	Масшт
Разраб.		Козлова			Ушко		0,3	1:1
Пров.		Николаев				Лист	Листов 1	
Т.контр.								
Н.контр.		Дубинин			Лист 10 ГОСТ 19903-74 / Ст3 ГОСТ 14637-69	УНИИЭП	зрелищных зданий и спортивных сооружений им. Б.С. Мезенцева Отдел №3	
Утв.								

Формат 11

314М.100.001

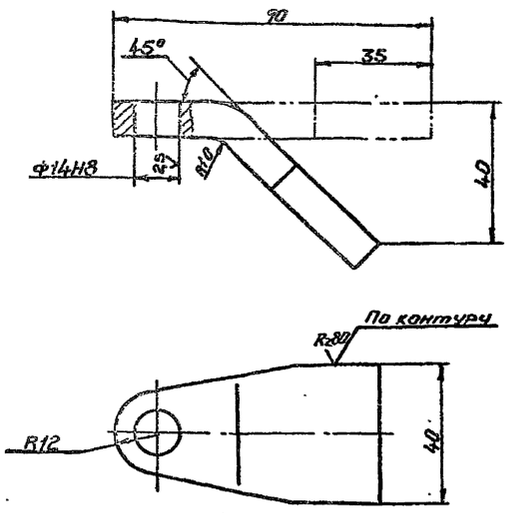

Неуказанные предельные отклонения размеров: валов - по h14, остальных ± IT14/2

Изм	Лист	№ докум.	Подп.	Дата	314М.100.001	Лит	Масса	Масшт.
Разраб.		Козлова			Ушко		0,23	1:1
Пров.		Николаев				Лист	Листов 1	
Т.контр.								
Н.контр.		Дубинин			Лист 10 ГОСТ 19903-74 / Ст3 ГОСТ 14637-69	УНИИЭП	зрелищных зданий и спортивных сооружений им. Б.С. Мезенцева Отдел №3	
Утв.								

Формат 11

314М.80СБ

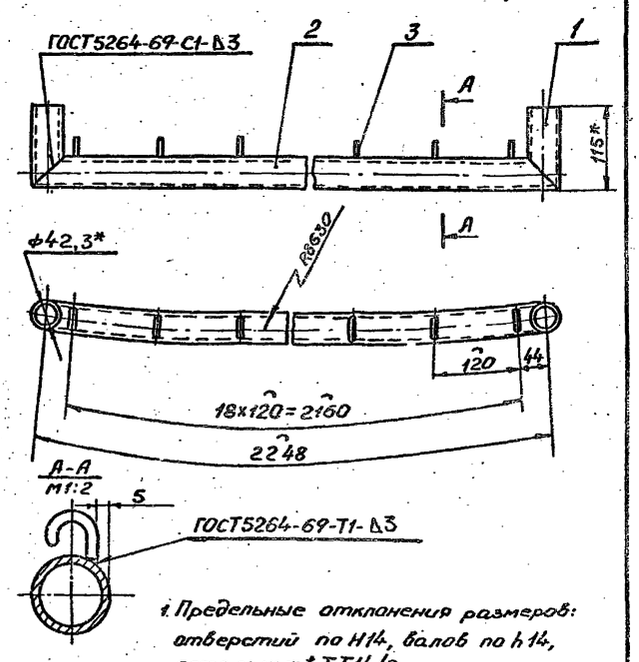

1. Предельные отклонения размеров: отверстий по Н14, валов по h14, остальных ± IT14/2
2. *Размеры для справок.

Изм	Лист	№ докум.	Подп.	Дата	314М.80СБ	Лит	Масса	Масшт
Разраб.		Козлова			Перекладина		8,5	1:5
Пров.		Николаев			Сборочный чертеж	Лист	Листов 1	
Т.контр.								
Н.контр.		Дубинин				УНИИЭП	зрелищных зданий и спортивных сооружений им. Б.С. Мезенцева Отдел №3	
Утв.								

Формат 11

Формат	Зона	Поз.	Обозначение	Наименование	Кол.	Примечание
				Документация		
11			314М.80СБ	Сборочный чертеж		
				Детали		
11		1	314М.80.001	Коротыш	2	
11		2	314М.80.002	Связь	1	
11		3	314М.11.005	Крючок	19	

Изм	Лист	№ докум.	Подп.	Дата	314М.80	Лит	Лист	Листов
Разраб.		Козлова			Перекладина			1
Пров.		Николаев				УНИИЭП	зрелищных зданий и спортивных сооружений им. Б.С. Мезенцева Отдел №3	
Н.контр.		Дубинин						
Утв.								

Формат 11

Типовой проект 284-4-8 Альбом V

314М.90.001

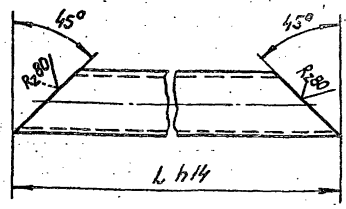

Обозначение	L, мм	Масса кг
314М.90.001	2342	6,3
314М.90.001-01	2272	6,0
314М.90.001-02	1812	4,8

Неуказанные предельные отклонения размеров ± IT14/2

Изм.	Лист	N докум.	Подп.	Дата	314М.90.001			
Разраб.		Николаев			Св.936	Литер	Масса см. табл.	Масштаб 1:2
Пров.		Дубинин				Лист	Листов 1	
Т.контр.						ЦНИИЭП зрелищных зданий и спортивных сооружений им. Б.С. Мезенцева Отдел N5		
Н.контр.		Дубинин			Трубо 32х2,8 ГОСТ 3262-75			
Утв.								

Инв. N подл. | Подп. и дата | Взам. инв. N | Инв. N дубл. | Подп. и дата

Формат А1

314М.80.001

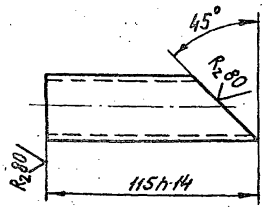

Неуказанные предельные отклонения размеров ± IT14/2

Изм.	Лист	N докум.	Подп.	Дата	314М.80.001			
Разраб.		Николаев			Коротыш	Лит.	Масса 0,25	Масштаб 1:2
Пров.		Дубинин				Лист	Листов 1	
Т.контр.						ЦНИИЭП зрелищных зданий и спортивных сооружений им. Б.С. Мезенцева Отдел N5		
Н.контр.		Дубинин			Трубо 32х2,8 ГОСТ 3262-75			
Утв.								

Инв. N подл. | Подп. и дата | Взам. инв. N | Инв. N дубл. | Подп. и дата

Формат А1

314М.90СБ

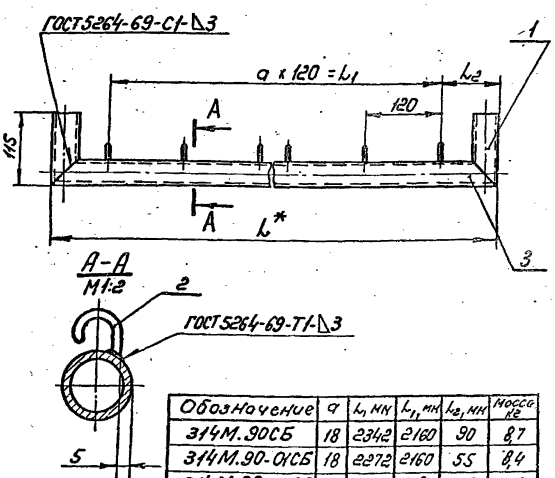

Обозначение	a	L, мм	L_1, мм	L_2, мм	Масса кг
314М.90СБ	18	2342	2160	90	8,7
314М.90-01СБ	18	2272	2160	55	8,4
314М.90-02СБ	14	1812	1680	65	6,8

1. Предельные отклонения размеров: отверстий по H14, валов по h14, остальных ± IT14/2.
2. * Размеры для справок.

Изм.	Лист	N докум.	Подп.	Дата	314М.90СБ			
Разраб.		Николаев			Переклодино Сборочный чертеж	Лит.	Масса см. табл.	Масштаб 1:5
Пров.		Дубинин				Лист	Листов 1	
Т.контр.						ЦНИИЭП зрелищных зданий и спортивных сооружений им. Б.С. Мезенцева Отдел N5		
Н.контр.		Дубинин						
Утв.								

Инв. N подл. | Подп. и дата | Взам. инв. N | Инв. N дубл. | Подп. и дата

Формат А1

Формат	Зона	Поз.	Обозначение	Наименование	Кол.	Примечание
				Документация		
А1			314М.90СБ	Сборочный чертеж		
				Детали		
		1	314М.80.001	Коротыш	2	
				Переменные данные для исполнений		
				314М.90		
				Детали		
А1		2	314М.11.005	Крючок	19	
А1		3	314М.90.001	Св.936	1	
				314М.90-01 см. табл.		
				Детали		
		3	314М.90.001-01	Св.936	1	
				314М.90-02 см. табл.		
				Детали		
А1		2	314М.11.005	Крючок	15	
		3	314М.90.001-02	Св.936	1	

Изм.	Лист	N докум.	Подп.	Дата	314М.90			
Разраб.		Николаев			Переклодино	Лит.	Лист	Листов
Пров.		Дубинин				ЦНИИЭП зрелищных зданий и спортивных сооружений им. Б.С. Мезенцева Отдел N5		
Н.контр.		Дубинин						
Утв.								

Инв. N подл. | Подп. и дата | Инв. N дубл. | Взам. инв. N | Инв. N подл. | Подп. и дата

Формат А1

Типовой проект 294-4-8 Альбом V

314М.100СБ

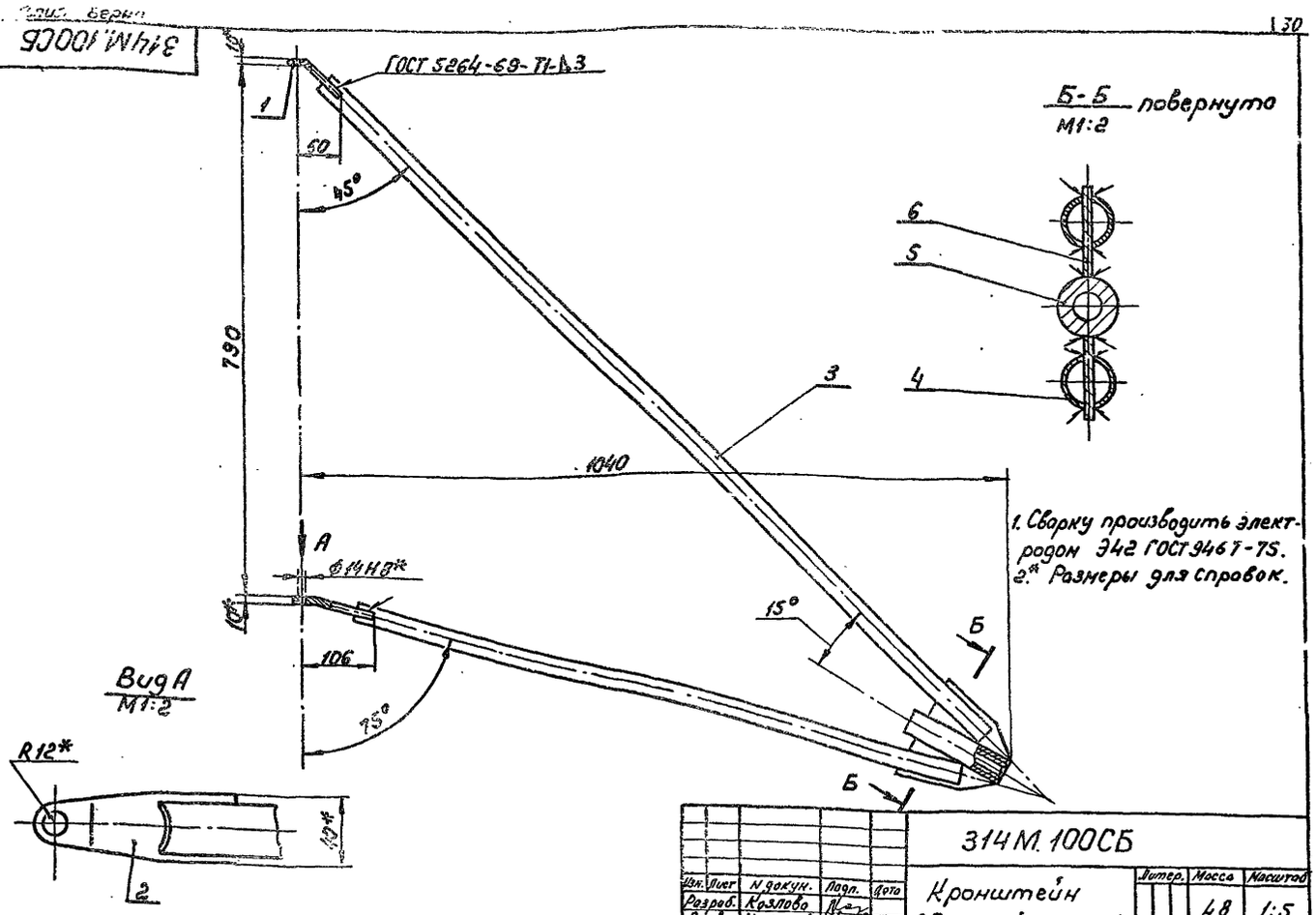

1. Сварку производить электродом Э42 ГОСТ 9467-75.
2.* Размеры для справок.

Изм.	Лист	N докум.	Подп.	Дата	314М.100СБ	Литер.	Масса	Масштаб
Разраб.		Козлова			Кронштейн Сборочный чертеж		4,8	1:5
Пров.		Николаев				Лист	Листов 1	
Т.контр.								
Н.контр.		Дубинин						
Утв.								

ЦНИИЭП Зрелищных зданий и спортивных сооружений им. Б.С.Мезенцева Отдел N5

формат 12

314М.100.005

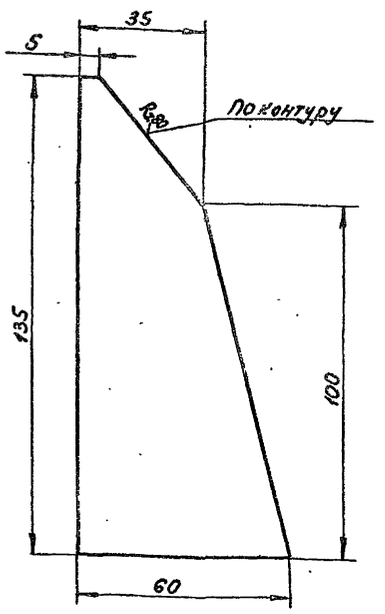

Предельные отклонения размеров: валов по h14, остальных ± IT14/2.

Изм.	Лист	N докум.	Подп.	Дата	314М.100.005	Литер	Масса	Масшт.
Разраб.		Козлова			Ребро		0,2	1:2
Пров.		Николаев				Лист	Листов 1	
Т.контр.								
Н.контр.		Дубинин			Лист 5 ГОСТ 19903-74 / Ст3 ГОСТ 14637-69			
Утв.								

ЦНИИЭП Зрелищных зданий и спортивных сооружений им. Б.С.Мезенцева Отдел N5

формат: 11

Формат	Зона	Поз	Обозначение	Наименование	Кол.	Примечание
				Документация		
12			314М.100 СБ	Сборочный чертеж		
				Детали		
11		1	314М.100.001	Ушко	1	
11		2	314М.100.002	Ушко	1	
11		3	314М.100.003	Связь	1	
		4	-01	Связь	1	
11		5	314М.100.004	Втулка	1	
11		6	314М.100.005	Ребро	2	

Изм.	Лист	N докум.	Подп.	Дата	314М.100	Лит.	Лист	Листов
Разраб.		Козлова			Кронштейн			1
Пров.		Николаев						
Н.контр.		Дубинин						
Утв.								

ЦНИИЭП Зрелищных зданий и спортивных сооружений им. Б.С.Мезенцева Отдел N5

формат: 11

Копия верна

Типовой проект 294-4-8 Альбом V

314М.100.004

R_z80 (√)

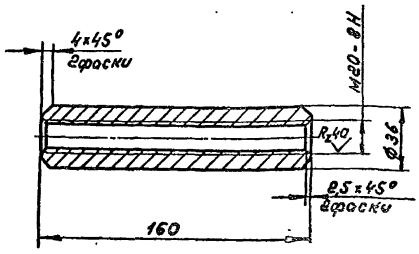

Неуказанные предсдельные отклонения размеров: валов по h 14, остальных ±IT 14/2.

Изм.	Лист	N докум.	Подп.	Дата	314М.100.004	Литер.	Масса	Масшт.
Разраб.		Козлова			Втулка		0,8	1:2
Пров.		Николаев				Лист	Листов 1	
Н.контр.		Дубинин			Ст. 3 ГОСТ 380-71	ЦНИИЭП	Зрелищн. зданий и спецс. сооружен. им. Б.С. Мезенцева Отдел №5	
Утв.								

Формат 11

314М.100.003

R_z80 (√)

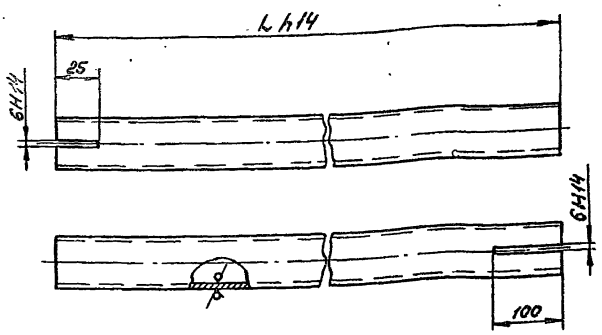

Обозначение	L, мм	Масса, кг
314М.100.003	1370	1,9
314М.100.003-01	920	1,3

Неуказанные предельные отклонения размеров ±IT 14/2.

Изм.	Лист	N докум.	Подп.	Дата	314М.100.003	Литер.	Масса	Масшт.
Разраб.		Козлова			Связь		См. табл.	4:1
Пров.		Николаев				Лист	Листов 1	
Т.контр.								
Н.контр.		Дубинин			Труба 30×2 ГОСТ 8734-75 / А10 ГОСТ 8733-74	ЦНИИЭП	Зрелищн. зданий и спецс. сооружен. им. Б.С. Мезенцева Отдел №5	
Утв.								

Формат 11

Инв. N подл. | Подп. и дата | Взам. инв. N | Инв. N дубл. | Подп. и дата

gost.e-ecolog.ru