Копия верна

ТИПОВОЙ ПРОЕКТ
294-4-8
КРЫТЫЙ КАТОК С ИСКУССТВЕННЫМ ЛЬДОМ ДЛЯ УЧЕБНО-ТРЕНИРОВОЧНЫХ ЗАНЯТИЙ

АЛЬБОМ - I

РАЗРАБОТАН
ЦНИИЭП зрелищных зданий и спортивных сооружений им. Б. С. Мезенцева
ГЛАВНЫЙ ИНЖЕНЕР ИНСТИТУТА
М.В. ГЛИНКИН
ГЛАВНЫЙ АРХИТЕКТОР ПРОЕКТА
Ю.М. БОЛДЫЧЕВ

СОСТАВ ПРОЕКТА

АЛЬБОМ О — МАТЕРИАЛЫ ДЛЯ ПРИВЯЗКИ И ЧЕРТЕЖИ НУЛЕВОГО ЦИКЛА РАБОТ
АЛЬБОМ I — АРХИТЕКТУРНО-СТРОИТЕЛЬНЫЕ И ТЕХНОЛОГИЧЕСКИЕ ЧЕРТЕЖИ
АЛЬБОМ II — ЧЕРТЕЖИ САНИТАРНО-ТЕХНИЧЕСКИХ СИСТЕМ И УСТРОЙСТВ И ХОЛОДОСНАБЖЕНИЯ
АЛЬБОМ III — ЧЕРТЕЖИ АВТОМАТИЗАЦИИ САНТЕХУСТРОЙСТВ И АВТОМАТИЧЕСКОЙ ПОЖАРНОЙ СИГНАЛИЗАЦИИ
АЛЬБОМ IV — ЧЕРТЕЖИ ЭЛЕКТРООБОРУДОВАНИЯ, РАДИО И СВЯЗИ
АЛЬБОМ V — ЧЕРТЕЖИ БОРТА ХОККЕЙНОГО
АЛЬБОМ VI — ЗАДАНИЕ ЗАВОДАМ-ИЗГОТОВИТЕЛЯМ
АЛЬБОМ VII — СМЕТЫ
часть 1 стр. 1-160, часть 2 стр. 161-339

ТЕХНИЧЕСКИЙ ПРОЕКТ УТВЕРЖДЕН ГОСГРАЖДАНСТРОЕМ ПРИКАЗ №233 от 3 XI 1978г. и письмо от 13.III.81 № СЗ-4-622
РАБОЧИЕ ЧЕРТЕЖИ ВВЕДЕНЫ В ДЕЙСТВИЕ
ЦНИИЭП зрелищных зданий и спортивных сооружений им. Б.С. Мезенцева
ПРИКАЗ №161 от 5-XII-1981г.

17284.

gost.e-ecolog.ru

Альбом I

Типовой проект 294-4-8

ВЕДОМОСТЬ РАБОЧИХ ЧЕРТЕЖЕЙ АЛЬБОМА I

Лист	Наименование	Примечание
АС-I	Общие данные (начало)	
АС-2	Общие данные (окончание)	
АС-3	План I этажа	
АС-4	План I этажа вспомогательного блока	
АС-5	План I этажа вспомогательного блока. Спецификации	
АС-6	Схема закладных деталей в стенах I этажа	
АС-7	План 2 этажа вспомогательного блока	
АС-8	План 2 этажа вспомогательного блока. Второй свет хореографического класса. Спецификации.	
АС-9	План кровли	
АС-I0	Разрез I-I	
АС-II	Разрез 2-2. Фрагмент разреза 2-2	
АС-I2	Разрез 2-2 по вспомогательному блоку. Развертки стен.	
АС-I3	Разрез 3-3. Развертки стен вдоль осей 4 и 5	
АС-I4	Разрез 4-4	
АС-I5	Разрезы 5-5 и 6-6	
АС-I6	Фасад I-I2	
АС-I7	Фасад Н-А. Фрагмент фасада Н-Е	
АС-I8	Фасад I2-I	
АС-I9	Главный вход. Планы. Детали	
АС-20	Главный вход. Фасады. Разрез	
АС-2I	Декоративная эмблема главного входа	
АС-22	Деревянные крышки Д-I и Д-2.	
АС-23	Лестницы №№ I и 2. Планы. Разрезы	
АС-24	Лестницы №№ I и 2. Разрезы. Детали. Спецификация.	
АС-25	Камера сухого жара. План. Детали	
АС-26	Камера сухого жара. Разрезы. Детали.	
АС-27	Камера сухого жара. Потолок, полки	
АС-28	Интерьер вестибюля. Гардероб.	
АС-29	Интерьер зала хореографии	
АС-3I	Деревянный витраж по оси Д. Окна радиоузла. кабины в раздевальных для точки коньков.	
АС-32	Деревянные изделия. Двери ДГ2I-I3 и ДРС. Перегородка и скамья душевой. Поручень	
АС-33	Ограждение конвекторов в залах	
АС-34	Ворота ВР-I	
АС-35	Подвесной потолок зала катка	
АС-36	Подвесные потолки вспомогательного блока	
АС-37	Металлические решетки	
АС-38	Холодильная станция. Планы этажа и кровли. Разрезы	
АС-39	Холодильная станция. Фасады. Детали	
АС-40	Сводная спецификация столярных изделий	
КС-I	Покрытие зала	
КС-2	Разрезы: I-I; 2-2	
КС-3	Монтажная схема складчатого свода	
КС-4	Монтажная схема колонн	
КС-5	Покрытие зала. Сечения: 3-3 ÷ 6-6	
КС-6	Сечения 7-7 ÷ I2-I2	
КС-7	Колонны К-I-I; К-I-2; К-I-3	
КС-8	План перекрытия над I этажом	
КС-9	План покрытия	
КС-I0	Планы перекрытия и покрытия. Ведомость элементов. Сечения: а-а; б-б; в-в; 3-3	
КС-II	Планы перекрытия и покрытия. Монолитные участки: МУ-I; МУ-6	
КС-I2	Планы перекрытия и покрытия. Монолитные участки: МУ-2 ÷ МУ-5; МУ-7; МУ-8	
КС-I3	Планы перекрытия и покрытия. Ведомость стержней. Сечения 3-3 ÷ 5-5	
КС-I4	Планы перекрытия и покрытия. Перечень элементов. Сечения 6-6, 7-7	
КС-I5	Схема перемычек I эт. вспомогательного блока. Сечения перемычек.	
КС-I6	Схема перемычек 2 этажа вспомогательного блока. Сечения перемычек	
КС-I7	Сечения перемычек. Металлические элементы.	
КС-I8	Опорные подушки: ОП-3; ОП-4. Сетка С-2.	
КС-I9	Сливные лотки: СЛ-I; СЛ-2.	
КС-20	Лифт грузоподъемностью I00 кг. Развертки стен лифтовой шахты.	
КС-2I	Холодильная станция. План покрытия. Перемычки. Приточная установка.	
КС-22	Лестница пожарная ЛП-I. Сушильные шкафы.	
КС-23	Ограждение боксов льдоуборочных машин.	
КС-24	Вентшахта № I.	
КС-25	Вентшахты № 2 и № 3.	
КС-26	Холодильная станция. Кронштейны для труб. План. Сечения.	
КС-27	Холодильная станция. Кронштейн для труб. Ведомость элементов	
КС-28	Спецификация Ж.Б. изделий выше отм. 0.000	
КС-29	Спецификация металла выше отм. 0.000	
КС-30	Спецификация на холодильную станцию	
КМ-I	Общие данные	
КМ-2	Фрагмент монтажной схемы витражей по осям "3" и "I0" в осях "Н" – "А" и "А" – "Н" (лист I)	
КМ-3	Фрагмент монтажной схемы витражей по осям "3" и "I0" между осями "Н" – "А" и "А" – "Н" (лист 2). Монтажное сечение 5-5.	
КМ-4	Монтажные сечения: I-I ÷ 4-4 Варианты для тройного остекления: I-I ÷ 2-2	
КМ-5	Монтажные узлы: I ÷ 3	
КМ-6	Узлы установки завертки и шпингалета	
ТХ-I	План I этажа вспомогательного блока с расположением оборудования и мебели	
ТХ-2	План 2 этажа вспомогательного блока с расположением оборудования и мебели	
ТХ-3	Спецификация спортивного оборудования и мебели.	
ТО-I	Мастерские, кабинет врача, сауны, массажная Планы с расположением технологического оборудования и мебели.	
ТО-2	Спецификация технологического оборудования и мебели	
ТЧ-I	Технологическая часть проекта буфета	
МН-I	Шкаф четырехместный двухъярусный для раздевальных	
МН-2	Шкаф четырехместный двухъярусный. Узлы. Детали.	
МН-3	Скамья для раздевальных	

Примечание:

Общие данные включают в себя следующее:

ведомость рабочих чертежей альбома I (АС-I);

ведомость спецификаций и пояснительную записку по надземной части здания; условные обозначения (АС-2)

Типовой проект разработан в соответствии с действующими нормами и правилами и предусматривает мероприятия, обеспечивающие взрывную, взрывопожарную и пожарную безопасность при эксплуатации здания.

Главный архитектор проекта Болдычев Ю.М.

Главный инженер проекта Милковский С.И.

Инв. № подл. | Подпись и дата | Взам. инв. №

Привязан

ТП 294-4-8

Инв. №		
Нач. маст.	Шестопалов	
Гл. инж. маст	Кричевский	
ГАП	Болдычев	
ГАП	Кузнецова	
ГИП	Милковский	
Рук. гр. инж.	Терехова	
Проверил	Кузнецова	
Разраб.	Болдычев	

Крытый каток с искусственным льдом для учебно-тренировочных занятий

Стадия	Лист	Листов
Р	АС-1	

Общие данные (начало)

ЦНИИЭП зрелищных зданий и спортивных сооружений им. Б.С. Мезенцева

а-22

Копия верна

Типовой проект 294-4-8 Альбом I

Инв. № подл. | Подпись и дата | Взам. инв. №

ВЕДОМОСТЬ СПЕЦИФИКАЦИЙ АЛЬБОМА I

Лист	Наименование	Примечания
АС-5	Спецификация столярных изделий на I этаж	
АС-6	Спецификация анкерных болтов	
АС-8	Спецификация столярных изделий на 2 этаж Спецификация гипсобетонных перегородок	
АС-I9	Спецификация деревянных элементов на одну скамью главного входа	
АС-20	Спецификация металла на I закладную деталь главного входа	
АС-2I	Спецификация арматуры декоративной эмблемы	
АС-22	Спецификации материалов на деревянные крышки Д-I и Д-2	
АС-24	Спецификация оборных элементов лестниц № I и № 2	
АС-27	Спецификация материалов для камеры сухого жара	
АС-28	Спецификация элементов потолка, вентрешетки и облицовки колонны вестибюля	
АС-29	Спецификация элементов ограждения конвекторов зала хореографии. Спецификация элементов зеркала.	
АС-30	Спецификация деревянных элементов тамбура главного входа	
АС-3I	Спецификация деревянных блоков витража по оси "Д" Спецификация оконных блоков радиоузла. Спецификация элементов перегородок в раздевальных	
АС-32	Спецификация элементов перегородок в душевых ЭД-I Спецификация элементов на 4 скамьи Спецификация деревянных элементов поручня лестниц №№ I,2,3,4 и балкона	
АС-33	Спецификация элементов ограждения конвекторов в залах	
АС-34	Спецификация материалов ворот ВС-I	
АС-35	Спецификация подвесного потолка из алюминиевых реек.	
АС-36	Спецификация подвесного потолка из плит "Акмигран" Спецификация подвесного потолка из асбестоцементных листов. Спецификация подвесного потолка из гипсовых плит. Спецификация подвесного потолка из плит "Акмигран" по деревянным рейкам.	
АС-37	Спецификация элементов решетки РМ-I. Спецификация элементов решетки РМ-2.	
АС-39	Спецификация столярных изделий холодильной станции.	

Лист	Наименование	Примечание
АС-40	Сводная спецификация столярных изделий для здания катка.	
	Сводная спецификация столярных изделий для здания холодильной станции.	
КС-I	Спецификация элементов покрытия зала катка. Спецификация металла на I анкер.	
КС-3	Спецификация анкеров для осветильников.	
КС-4	Спецификация элементов покрытия зала катка. Спецификация металла на I закладную деталь для балки П52-60А.	
КС-6	Спецификация металл на I анкер	
КС-7	Спецификация стержней каркасов колонн. Спецификация элементов колонн. Спецификация металла на I закладную деталь.	
КС-I0	Спецификация элементов перекрытия и покрытия	
КС-I3	Спецификация стержней каркасов монолитных участков перекрытия и покрытия	
КС-I4	Спецификация элементов монолитных участков перекрытия и покрытия	
КС-I5	Спецификация элементов перемычек на I этаж	
КС-I6	Спецификация элементов перемычек на 2 этаж	
КС-I7	Спецификация металла на I перемычку	
КС-I8	Спецификация элементов опорных подушек. Спецификация стержней опорных подушек.	
КС-I9	Спецификация элементов сливных лотков. Спецификация металла на I закладную деталь.	
КС-2I	Спецификация элементов перемычек холодильной станции. Спецификация стержней.	
КС-22	Спецификация элементов пожарной лестницы и сушильных шкафов.	
КС-25	Спецификация элементов вентшахт.	
КС-27	Спецификация элементов кронштейнов холодильной станции.	
КС-28	Спецификация железобетонных изделий выше нуля.	
КС-29	Спецификация металла выше нуля.	
КС-30	Спецификация на холодильную камеру.	

Лист	Наименование	Примечание
КМ-I	Спецификация монтажных элементов алюминиевых витражей	
ТХ-3	Спецификация спортивного оборудования и мебели	
ТО-2	Спецификация технологического оборудования и мебели	
ТЧ-I	Спецификация технологического оборудования буфета	
МН-I	Спецификация материалов на шкаф для раздевальных	
МН-3	Спецификация материалов на скамью для раздевальных	

УСЛОВНЫЕ ОБОЗНАЧЕНИЯ

- кирпичная кладка
- кирпичная кладка с облицовкой лицевым кирпичом
- армированная кирпичная кладка
- отверстия в кирпичной стене
- перегородки из лицевого кирпича
- сборные гипсобетонные перегородки

Нач. маст.	Шестоплавов		ТП 294-4-8
Гл. инж. м.	Кричевский		Крытый каток с искусственным льдом для учебно-тренировочных занятий
ГАП	Болдычев		
ГАП	Кузнецова		Стадия: Р; Лист: АС-2; Листов:
ГИП	Маяковский		
Рук. гр. ин.	Терехова		
Проверил	Кузнецова		Общие данные (окончание)
Разработал	Болдычев		ЦНИИЭП зрелищных зданий и спортивных сооружений им. В.С. Метелицына

Ф 22 1х384-с

Копия верна

Типовой проект 294-4-8 Альбом I

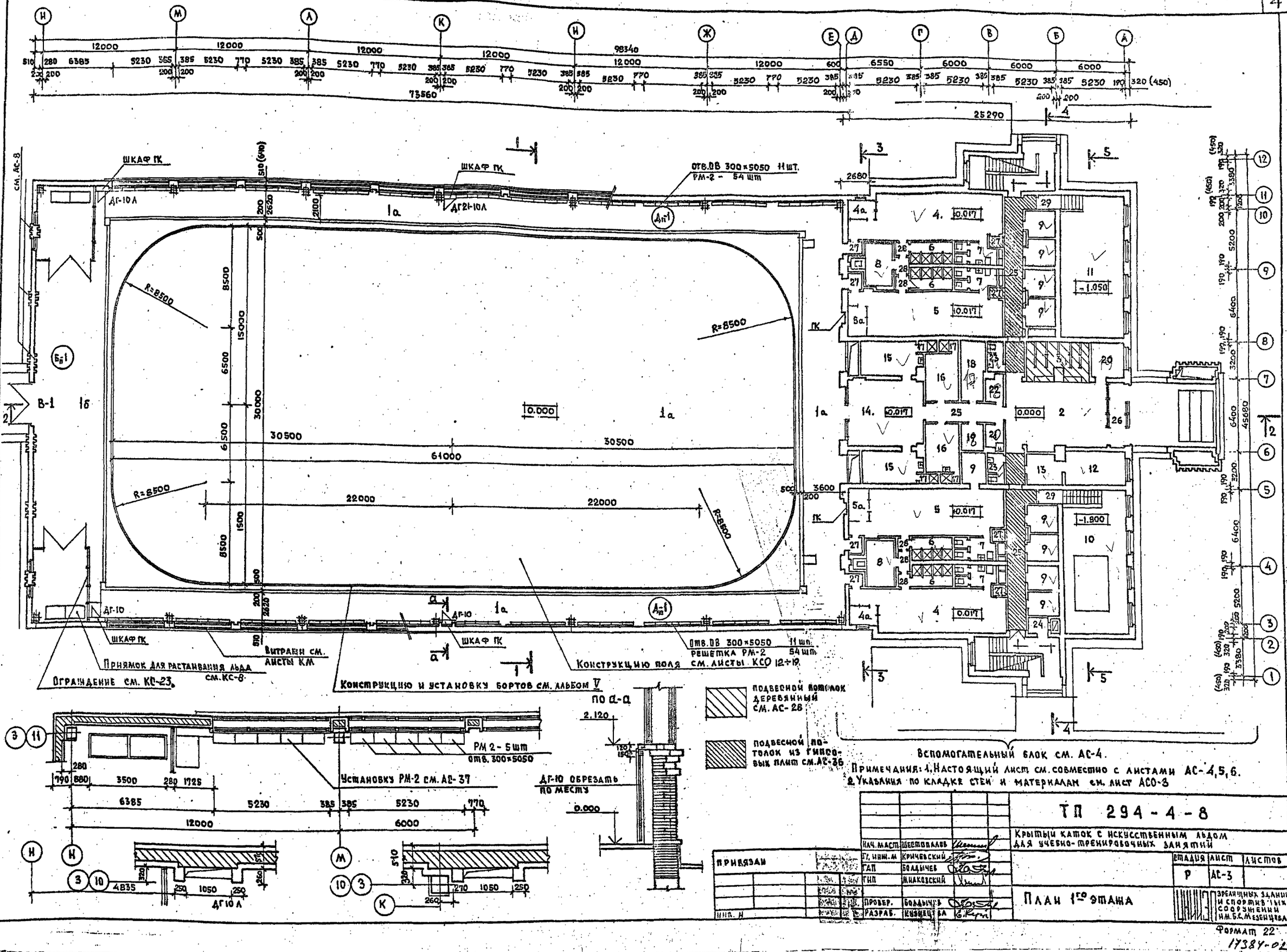

Примечания: 1. Настоящий лист см. совместно с листами АС-4,5,6.
2. Указания по кладке стен и материалам см. лист АСО-3

				ТП 294-4-8	
				Крытый каток с искусственным льдом для учебно-тренировочных занятий	
Нач. маст.	Шестопалов				
Гл. инж. м	Кричевский				
ГАП	Болдычев				
ГИП	Жиковский				
Привязан					
Инв. №					
Провер.	Болдычев				
Разраб.	Кузнецова			План 1го этажа	

Стадия	Лист	Листов
Р	АС-3	

Зрелищных зданий и спортивных сооружений им. Б.С. Мезенцева

Формат 22
17384-02

Инв. № подл. | Подпись и дата | Взам. инв. №

Копия верна

Альбом I

Типовой проект 294-4-8

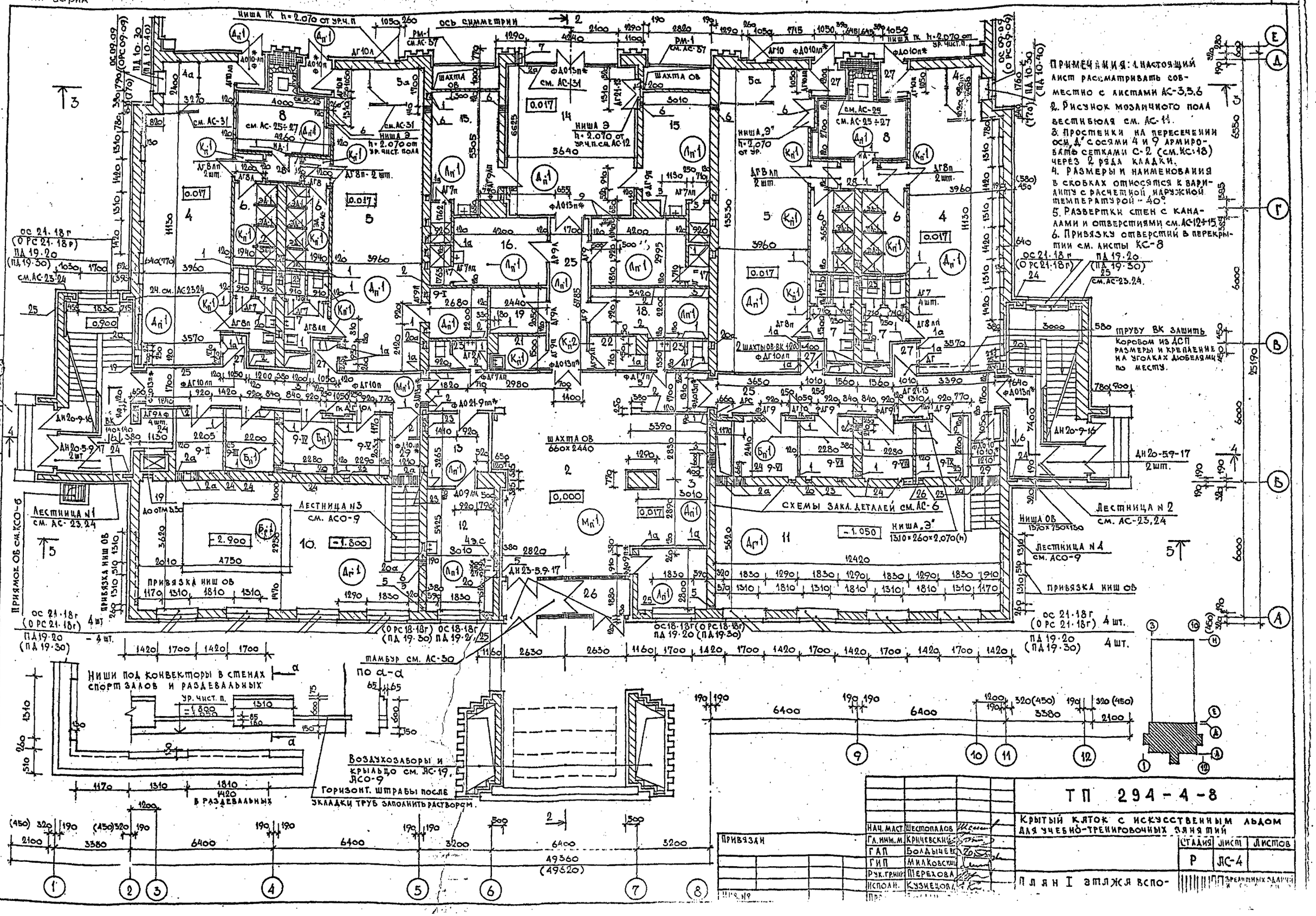

Нач. маст.	Шестопалов		
Гл. инж. м.	Кричевский		
ГАП	Болдычев		
ГИП	Милковский		
Рук. гр. инж.	Терехова		
Исполн.	Кузнецова		

Привязан

Инв. №

ТП 294-4-8

Крытый каток с искусственным льдом для учебно-тренировочных занятий

Стадия	Лист	Листов
Р	АС-4	

План I этажа вспо-

ПП Зрелищных зданий

Копия верна

Типовой проект 294-4-8 Альбом I

Экспликация и ведомость отделки помещений I-го этажа

№ поз.	Наименование помещений	Полы: Площ. м²	Марка на плане	№ узла по ТД	Покрытие	Потолки	Стены и перегородки
I	Зал катка: а)поле б) обходы в)зона л.у.машин	I959,4 455,0 240,0	$Д_п$-1 $Б_г$-1	КС-05 6 245	а)бетонное б)дощатое в)бетонное	Подвесной из алюминиевых элементов см. АС-35	Лицевой кирпич см.АС-22
2	Вестибюль	50,75	$М_п$1	I4I	мозаичное см.АС-II	окраска ВА-27	лицевой кирпич
3	Гардероб	I8,7				деревян. подшивной см.АС-28	см. АС-28.
4	Раздевальн.2х5I,9	I03,8	$Д_п$-1	6	дощатое	окраска ВА-27	штукатурка улучш. и окр. ВА-27
5	Раздевальн.2х53,6	I07,2					
6	Душевые 4х7,08	28,32	$К_п$-1	I27	керамич. плитка	окраска маслян.	гл.пл. h=2м штук. ул.окр.масл.h=1м
7	Санузлы 4х6,05	24,2				окраска ВА-27	гл.пл.h=1,5 м, штук.ул.окраска ВА-27 h=1 м
8	Камеры сухого жара 2х I0,8	2I,6	-	-	дощатое	дерев. подшивн. АС-27	см.АС-25,26
9	Сушилки	59,9	$Б_п$-1	245	бетонное	окраска ВА -27	штук.об.окр.ВА-27
I0	Зал акробатической подготовки	40,6 I4,2	$Д_г$-1 $Б_г$-1	209 245	реечное бетонное		штукатурка В.К. и окраска ВА-27
II	Зал индивидуальн. силовой подготовки	69,8	$Д_р$-1	209	реечное		
I2	Кабинет врача	I6,3	$Л_п$-1	56	линол. т.з.и. основ.		лицевой кирпич
I3	Приемная	8,8					
I4	Помещение для отдыха занимающихся	37,36	$Д_п$-1	6	дощатое		
I5	Комн.тренеров. 2хI6,6	33,I4	$Л_п$-1	56	лин.т.з.и. основе		штукатурка улучш. окраска ВА-27
I6	Комн.персонала 2хI2,6	25,2					
I7	Душевые 4хI,62	6,48	$К_п$-1	I27	керам.пл.	масляная окраска	см.поз.6
I8	Кладов.спортинвен.	II,5	$Л_п$-2	58	линолеум ПХВ	Окраска ВА-27	штук.обыкн. окраска ВА-27
I9	Кладовая	5,0					
20	Комн.коменданта	8,4	$Л_п$-1	56	лин.на т.з. и.основе		штук.ул.окр.ВА-27
2I	Инвент.-уборочная	3,6	$К_п$-1	I27	керамиче-		
22	Кладовая	3,6	$К_п$-2	I22	ская		
23	Санузлы 2х3,6	7,2	$К_п$-1	I27	плитка		см.поз. 7
24	Загрузочн.буфета	2,4	$М_п$1	I4I	мозаичное		лицевой кирпич
Рабочей площади: по залу катка 2654,4 м² ; по I-му эт.вспомог.блока 723,I5 м2							
25	Коридоры	42,9 II,5	$М_п$-1 $Л_п$-2	I4I 58	мозаичное линол.ПХВ	подвесн.из гипс.пл. окраска ВА-27	лицевой кирпич
26	Тамбур входа	8,7	$М_п$-1	I4I	мозаичное	окр.ВА-27	
27	Тамбуры в раздев.	I2,6	$Д_п$1	6	дощатое	подв.из гипс.плит	
28	Тамбуры в душевых	5,76 3,3	$К_п$-1 $Д_п$-1	I27 6	керам.пл. дощатое	окр. ВА-27 дерев.подшивной	по поз. 6 и облиц.досками
29	Тамбуры входов в спортзалы	4,8	$М_п$1	6	дощатое	подвесн.из гипс.пл. по АС-36	лицевой кирпич

Вспомогательной площади 89,56 м2. Полезной площади по вспом.блоку -8I2,7I м2
Полезной площади по I-му этажу катка - 3371,45 м2

Общей площади: вспомогательному блоку - I004,65 м2, по всему I-му катка - 3665,05 м2

Примечания:
I. поз.4а и 5а на плане - кабины для точки коньков и ремонта клюшек. Отделка по поз. 4 и 5.
2. В помещ. I2 и I6 около умывальников стену облицевать глазурованной плиткой шириной - I м, высота I,5 м. В помещении I5 и 24 облицевать нишу около умывальников и мойки на высоту I,5 м.
3. Толщину полов $М_п$I, $Б_п$I, $Д_п$I, $К_п$I, $К_п$2 за счет подготовки пола выполнять равной - 80 мм.
4. Типовые детали полов по серии 2.244-I вып.4.

Спецификация столярных изделий на I-й этаж

Обозначение в плане	Серия	Наименование по серии	Кол-во шт.	Масса	Примечание
Оконные блоки и подоконные доски					
ОС2I.I8г	I.256-6 Вып.I	ОС 27.I8	I0		ОРС 2I.I8г Для вариантa с нар. темп.воздуха -40°
ОСI8.I8г		ОС I8.I8	2		ОРС I8.I8г
ОС09.09		ОС 09.09	6		ОРС 09.09
ПДI9.20 ГОСТ I7280.79		ПД I9.20	I2		ПД I9.30
ПДI0.20		ПД I0.20	6		ПД I0.30
Дверные блоки внутренние					П Л ДП ДЛ
ФДОI3 *	I.I36-I0	ФДО2I.I3 *	7		7
ФДОI0 *		ФДО2I.I0 *	6		2 4
ФДО9 *		ФДО2I.9 *	2		I I
ДО9 *		ДО2I.9 *	I		I
ФДГ.I0		ФДГ2I.I0	4		2 2
ДГ.I0		ДГ2I.I0	I0		3 3 2 2
ФДГ9		ФДГ2I.9	I0		4 4 I I
ДГ9		ДГ2I.9	7		2 3 I I
ДГ8		ДГ2I.8	I6		2 2 6 6
ФДГ7		ФДГ2I.7	2		I I
ДГ7		ДГ2I.7	I4		5 5 2 2
ДГI3	см.АС-82	ДГ2I.I3	2		2
ДРС		ДРС	I		I
ИД.I	284.4.48	ИД.I	2		I I
Дверные блоки входные и тамбурные					
ДН23.5,9 .I7	I.I36-II	ДН23.5,9.I7	4		тонировать и покрыть лаком за 2 раза
ДН20.5.9. I5		ДН20.5.9.I7	2		
ДН20.9. I6		ДН20.9.I6	2		
Ворота въездные индивидуальные					
ВС.I	см. АС-84	ВС-I	I		

Ведомость отверстий в стенах I этажа

№ отв.	Размеры		Низ на отм.	Назначение
I			2,700	ОВ
Ia	300	300	2.470	
2			2.700	ОВ
2а	500	300	2.470	
3	600	400	2.600	ОВ
4	300	85	0,080	Э РС
5	I00	I00	0,I50	ОВ
5а			2,250	ВК
6	I40	85	0,080	Э, РС
7	2 гр	⌀ 50	0,300	РС

Ведомость штраб в стенах I этажа

I9	400	260	см.	ВК
20	270	260	листы	ОВ,ЛК, ВК
28	I40	260	АС-I2	ВК
24	I40	I30	I3,I4	ОВ,ВК, РС
25	270	I30	I5	ОВ, ВК
26	790	260		Э
20а	270	260 до 0,600		ВК

Примечания:
I. ф-двери, фанерованные темным дубовым шпоном покрытые лаком
* двери, остекленные армированным стеклом. Остальные двери-окрасить масляной краской за 2 раза в цвет стен.
2. Окна и подоконные доски окрасить белой масляной краской за 2 раза.

План кладки торцевой стены у оси „Н" м 1:50

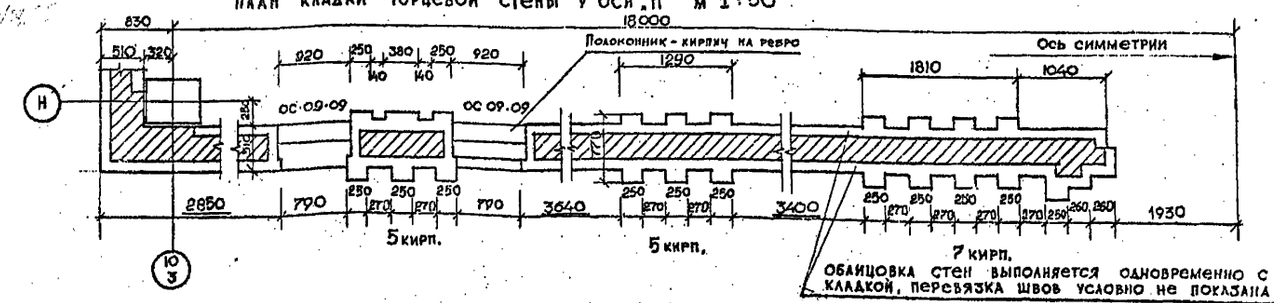

Нач. маст.	Шестопалов		ТП 294-4-8
Гл.инж.м.	Кричевский		Крытый каток с искусственным льдом для учебно-тренировочных занятий
ГАП	Большев		
ГИП	Кузнецова		Стадия Р; Лист АС-5; Листов
ГИП	Ниловский		
Рук.гр.инж.	Терехова		План 1 этажа вспомогательного блока. Спецификации
Проверил	Большев		ЦНИИЭП зрелищных зданий и спортивных сооружений им. Б.С. Мезенцева
Разработал	Кузнецова		

Инв.№ подл. | Подпись и дата | Взам. инв.№

копия верна

Альбом I

Типовой проект 294-4-8

Развертка стены по оси „Б"

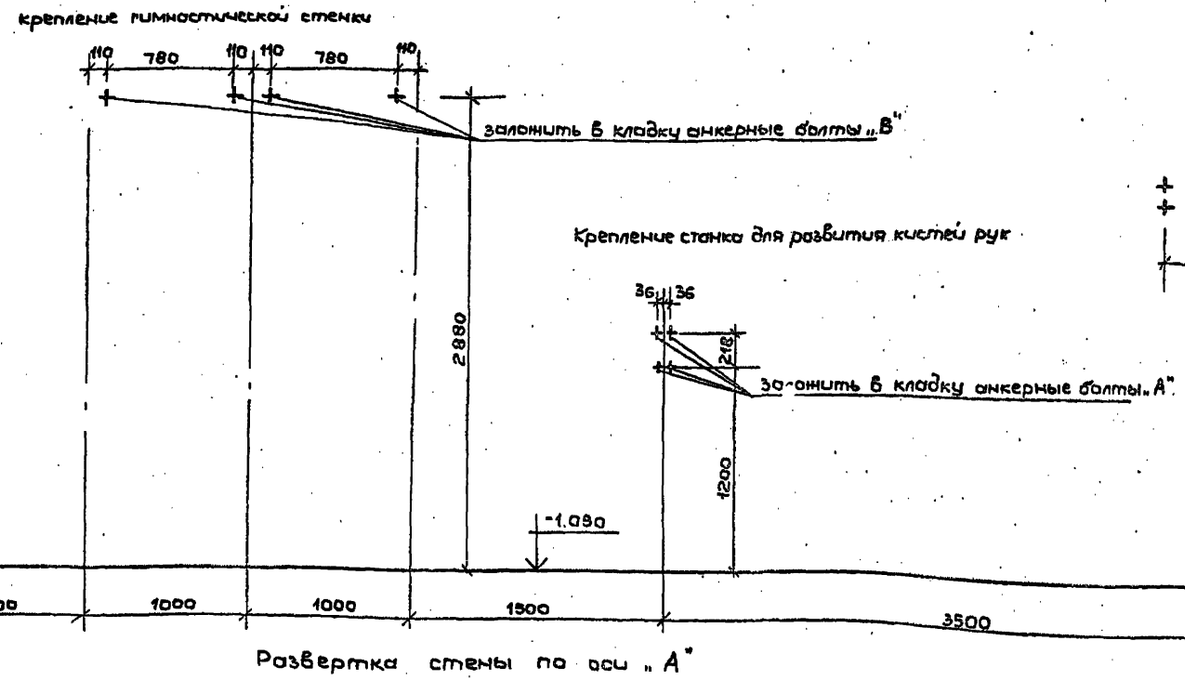

Крепление тренажера „эспандер грузовой"

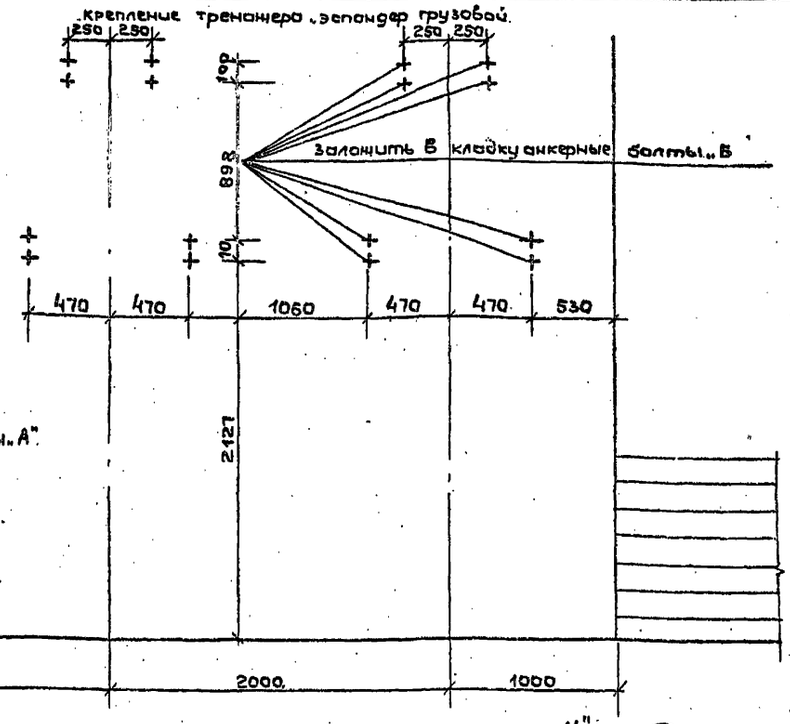

Развертка стены по оси „А"

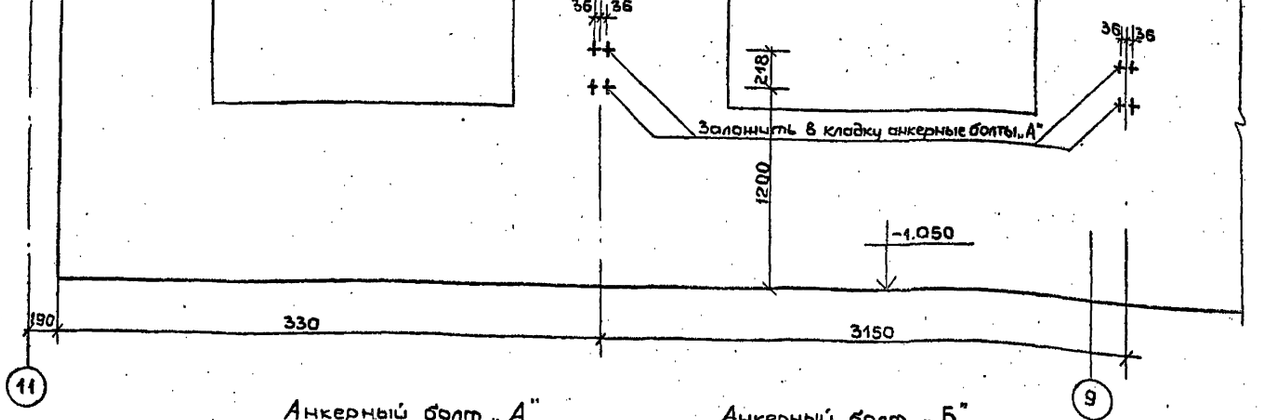

Развертка стены по оси „11"

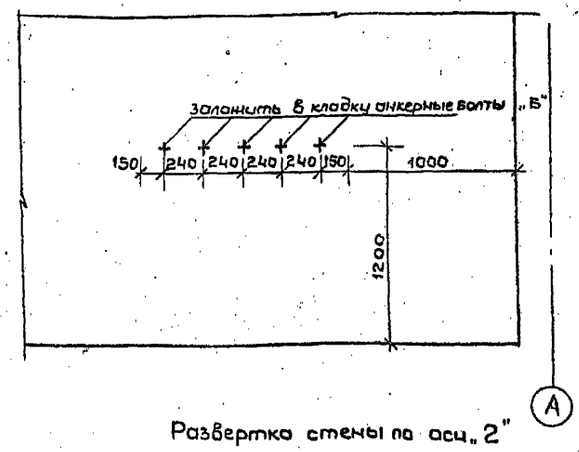

Анкерный болт „А"

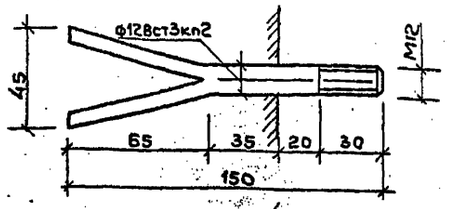

Анкерный болт „Б"

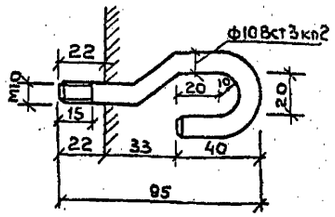

Анкерный болт „В"

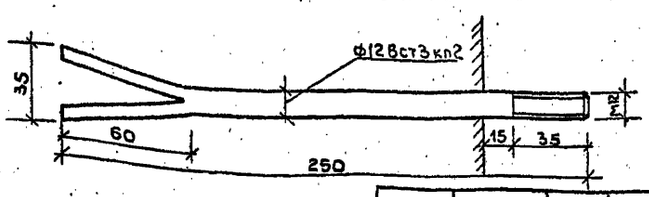

Развертка стены по оси „2"

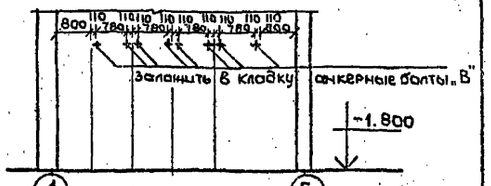

Спецификация анкерных болтов

N/N	Наименование	Размеры Ф	Размеры ℓ	количество	Материал	Вес 1 шт.	Общ. вес
1	Анкерный болт „А"	12	150	12	Вст3 кп 2	150г	1800г
2	— " — „Б"	10	95	21	— " —	115г	2451г
3	— " — „В"	12	250	12	— " —	230г	2760г

Общий вес болтов 7,011 кг

Нач. маст.	Шестополов	
Гл. инж. М.	Крячевский	
ГАП	Болдычев	
ГАП	Кузнецова	
ГИП	Милковский	
Рук. гр. инж.	Герехова	
Исполнил	Голобков	
Проверил	Кузнецова	

Привязан

Инв. №

Взам. инв. № | Подпись и дата | Инв. № подл.

ТП 294-4-8

Крытый каток с искусственным льдом для учебно-тренировочных занятий

Стадия	Лист	Листов
Р	АС-6	

Схема закладных деталей в стенах 1 этажа

ЦНИИЭП зрелищных зданий и спортивных сооружений им. Б.С. Мезенцева

Копия верна

ТИПОВОЙ ПРОЕКТ 294-4-8 АЛЬБОМ II

Примечания:
1. Настоящий лист смотреть совместно с АС-8.
2. Развертки стен с канадами см. АС-14.
3. Размеры и наименования в скобках относятся к варианту с расчетной температурой -40°.
4. Привязку отверстий и штраб см. развертки стен на листах АС-12,13,14,15
5. Отв. 4 и 6 ("Э" и "РС") можно заменить гильзами в соответствии с разделами "Э" и "РС" проекта.

Поручень см. лист АС-32

Лестница №8

Лестница №9

Лестница №1 см. АС-23,24

Лестница №2 см. АС-23,24

Подпольный канал см. КС-10 и АС-15

Барьер см. схему

Подпольный канал РС см. АС-22

Ниша ОВ 1570×600(h)×130

Ниша ОВ 1570×1100×130

Ниша ОВ 1310×750(h) см. АС-24

Обшить ДСП по месту

Вентрешетка кирпичная см. АС-29

Ниша РС 660×260×1000(h)

Лицевой кирпич выше отм. 5.370

Зеркало, станки см. АС-29

Ниша Э 1310×260×2070 h=2070 от в. балки

Ниша "Э" 1310×390×2070

Ниша "Э" 1310×260×2370

Шахта ОВ 510×660×2440

Щель 1500×60 под пл. пер.

Штр. ОВ до отм. 6,00

Габариты кирпичных перегородок в санузлах

Схема кладки барьера в подсобной буфета

Декорат. эмблема см. АС-21

Дверь в с.у. 4 и 9

Все по: АС-12 – 6 шт.
пр 4.11.51.6 – 4 шт.

Нач. маст.	Шестопалов		
Гл. инж. м.	Кричевский		
Г.П.	Болдычев		
ГИП	Милковский		
ГАП	Кузнецова		
Рук. группы	Шерехова		
Исполнил	Кузнецова		
Проверил	Болдычев		

ТП 294-4-8

Крытый каток с искусственным льдом для учебно-тренировочных занятий.

Стадия	Лист	Листов
Р	АС-7	

План 2го этажа вломо гательного блока

ЦНИИЭП зрелищных зданий и спортивных сооружений им. Б.С. Мезенцева

Инв. № подл. | Подпись и дата | Взам. инв. № | Отдел №4 | Отдел №3 | Отдел №2 | Отдел 4 | Рук. экскурсии Савинов | Рук. проекта Буких | Инженеры Шерехова | Получил

План на отм. 7.600

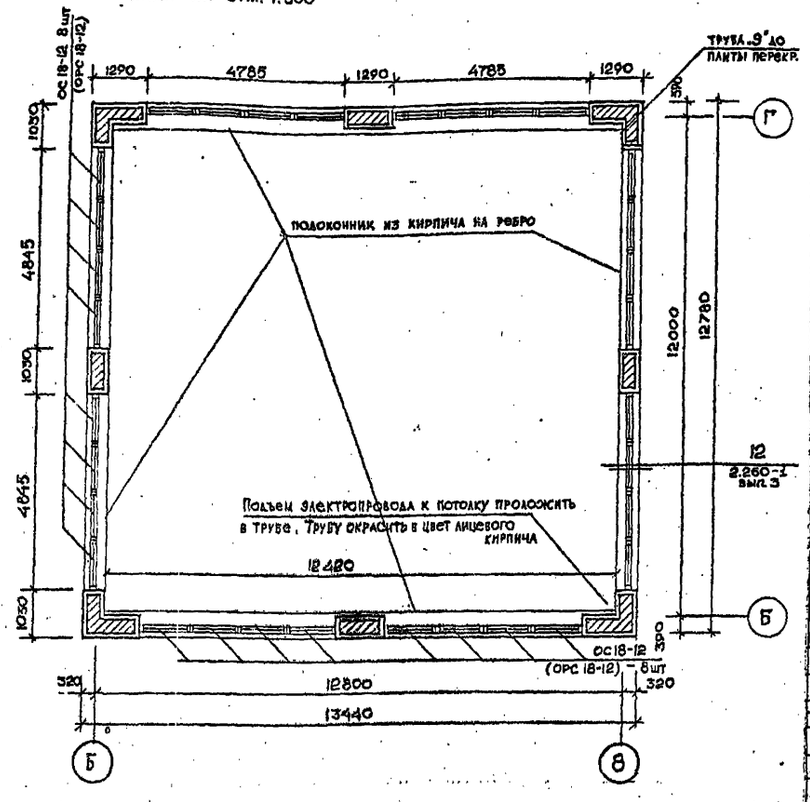

Спецификация столярных изделий на 2-ой этаж

Обозн. в плане	№ серии	Наименование по серии	К-во шт.	Масса	Примечание			
Оконные блоки и подоконные доски								
ОС18-18г	I.236-6 вып.I (ГОСТ 16289-80)	ОС18.18г	I8		ОРС I8.I8г	Для варианта с наруж. темпер. воздуха -40°		
ОС2I.I2в		ОС2I.I2в	4		ОРС2I.I2в			
ОС18.I2		ОС I8.I2	32		ОРС18.I2			
БС28.I8		БС 28.I8	I		БРС28.I8			
ЩД19.20	ГОСТ I7280-79	ЩД I9.20	I8		ЩД19.30			
ЩД13.20		ЩД I3.20	4		ЩД13.20			
Дверные блоки внутренние						и	д	пп	лп
ФДО13 *	I-I36-I0	ФДО2I.I3*	7					7	
Ф ДО10*		ФДО2I.I0*	2					I	I
Ф ДО9 *		ФДО2I.9*	5			3	I	I	
ДО.9*		ДО2I.9*	I				I		
Ф ДГ10		Ф ДГ2I.I0	6			I	I	I	3
ДГ10		ДГ2I.I0	2			I	I		
Ф ДГ9		Ф ДГ2I.9	8			I	2	3	2
ДГ9		ДГ2I.9	3				3		
Ф ДГ7		Ф ДГ2I.7	2					I	I
ДГ7		ДГ2I.7	I2			2	2	4	4
ДГ2I.I3	см.АС-32		2			2			
ДРС			I			I			
ДП.7	I.236.5 вып.I	ДП.I7	2					I	I

Примечания:

I) Окна, балконные двери и подоконные доски окрасить белой масляной краской за 2 раза

2) Ф – дверь фанерована темным дубовым шпоном
* – дверь остеклена армированным стеклом.
Остальные двери окрасить масляной краской за 2 раза (или ВА-27) в цвет стен.

Экспликация и ведомость отделки помещений 2-го этажа

№ пом. на	Наименование помещений	Полы: площ. м2	Полы: марка пл.	Полы: №узла по ТП	Полы: покрытие	Потолки	Стены и перегородки
I	Зал хореографии	I42,8	$А_п$-2	I9	рейки, покрытые лаком	подвесной из Акмиграна см.АС-36	лицевой кирпич см.АС- 29
2	Раздевальные 2х27,88	55,76	$Л_п$-3	67	линолеум на т.з.и.основе	окраска ВА-27	штукат.улучшен. и окр. ВА-27
3	Душевые при разд. 4х2,04	8,I6	$К_п$-1	I27	керамическ. плитка	подшивной из асбоцем.листов см.АС-36	глаз.пл. h =2 м штук.ул.окр.ВА27h=Iм
4	Санузлы 4х5,4	2I,6					гл.пл. h =I,5 м шт.ул.окр.ВА-27h=I,5м
5	Класс – методический кабинет	36,4	$Л_п$-4	69	линолеум ПХВ	окраска ВА-27	шт.ул.и окраска ВА-27
6	Массажная	20,I	$Л_п$-3	67	линолеум на т.з.и. основе		об.перегородки – затирка и окраска ВА-27
7	Раздевальная при массажной	I2,3					
8	Душевая при массажной	3,8	$К_п$-1	I27	керамическая плитка		глаз.пл.h=2м,штук. ул.окраска ВА-27
9	Санузел при массажной	I,8					глаз.пл.h=I,5м штук.ул.окр.ВА-27 h=I,5м
I0	Помещение для отдыха	5I,7	$Л_п$-4	69	линолеум ПХВ		лицевой кирпич
II	Буфет	34,0					штук.ул.окр.ВА-27
I2	Подсобная буфета	II,4	$К_п$-3	I76	керамическ. плитка		гл.пл. h =2 м
I3	Моечная	8,3					штук.ул.и окр.ВА-27 h= I м
I4	Радиоузел	34,3				подшивн.из Акмиграна	штукатурка улуч. окраска ВА-27
I5	Фонотека	II,I	$Л_п$-4	69	линолеум ПХВ		
I6	Радиомастерская	II,I					
I7	Ремонтная мастерск.	32,9	$Д_п$-3	I0	дощатый крашенный	окраска ВА-27	затирка и окраска ВА-27
I8	Кладовая при маст.	8,0					
I9.	Комната секретаря	I0,6	$Л_п$-4	69	линолеум ПХВ		
20	Кабинет директора	I7,4					
2I	Кабинет гл.инженера	II,8					
22	Комн.общ.организац.	I2,6					
23	Комн.администрации	I0,I					
24	Комн.администрации	II,8					
25	Балкон	90,0	$Д_п$-3	I0	дощатый		лицевой кирпич
26	Кладовая хозяйств.	I0,8	$К_п$-1	I27	керам.плит.		штукат.улучшен. окраска ВА-27
27	Инвент.-уборочная	4,4					
	Всего рабочей площади	– 685,25 м2					
28	Венткамеры 2х4I,I	82,2	Бг 2 см АС-8		бетонное	окраска ВА-27	штук.ул.окр.ВА-27
29	Коридоры	I08,24	$Л_п$-4	69	линол.ПХВ	подш.из гипс.плит	лицевой кирпич
30	Тамбуры 4,9+3,9	8,8	$Л_п$-3	67	лин.на т.зи основе	см.АС-36	штук.улуч.окраска ВА-27
	Вспомогательной площади	– I99,24 м2					
	Полезной площади	– 884,49 м2			Общей площади	– I042,65 м2	

Примечания: I) В помещении № I7 около раковины стены облицевать глазурованной плиткой на h =I,5 м, ширину I,6 м.
В помещении № 27 около мойки стену облицевать глазурованной плиткой на h = I,5 м, ширину – 2 м

2) Типовые детали полов по серии 2.244-I вып.4.

Ведомость отверстий в стенах 2-го этажа

Тип отв.	Размеры: В	Размеры: Н	Отм. низа	Назначение
I	300	300	6000	ОВ
Ia			5770	
Iб			5600	
2	500	300	6000	ОВ
2а			5770	
2б	300	500	5800	
3	600	400	5670	ОВ
4	300	85	3220	Э, РС
4а			3870	
5	I00	I00	3450	ОВ
5а			3900	
5б			6000	
6	I40	85	3220	Э, РС
6а			6275	
6б			6.520	
6в			5.370	

Примечание: Отв.4 и 6 можно заменить закладкой гильз в соответствии с разделами "Э" и "РС" проекта.

Пол $Б_п$·2

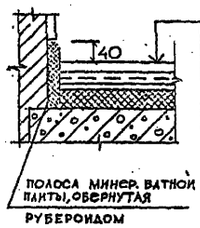

Бетон М.200	-20
Армирован. стяжка	-30
Асбоцем. лист	-8
2 слоя рубероида внахлест	-5
2 слоя мин. ватных плит на синт. связке пп γ=I50 кг/м³ ГОСТ9573-40	
ос.б. плита	

Спецификация гипсобетонных перегородок

Обозн. в плане	№ серии	№ листа	Наименование	К-во	Масса ед. в кг
П.I0	I.28I-I Вып.2		ПГ.33.I0	3	3II
П.II		6	ПГ.33.II	4	344
П.I2			ПГ.33.I2	I	375
П.2I		7	ПГ.33.2I	7	660
П.27		8	ПГ.33-27	I0	845
П.9.9		I4	ПГ.33.9.9	3	85
П.I0.9		I5	ПГ.33.I0.9	2	94

Нач. маст.	Шестопалов	
Гл. инж. пр.	Кричевский	
ГАП	Болдычев	
ГАП	Кузнецова	
ГИП	Миловский	
Рук. гр. вк.	Терехова	
Проверил	Кузнецова	
Разработал	Болдычев	

ТП 294-4-8

Крытый каток с искусственным льдом для учебно-тренировочных занятий

Стадия	Лист	Листов
Р	АС-8	

План 2 этажа вспомогательного блока. Второй свет хореографического класса. Специализированных зданий и спортивных сооружений

копия верна

Альбом I

Типовой проект 294-4-8

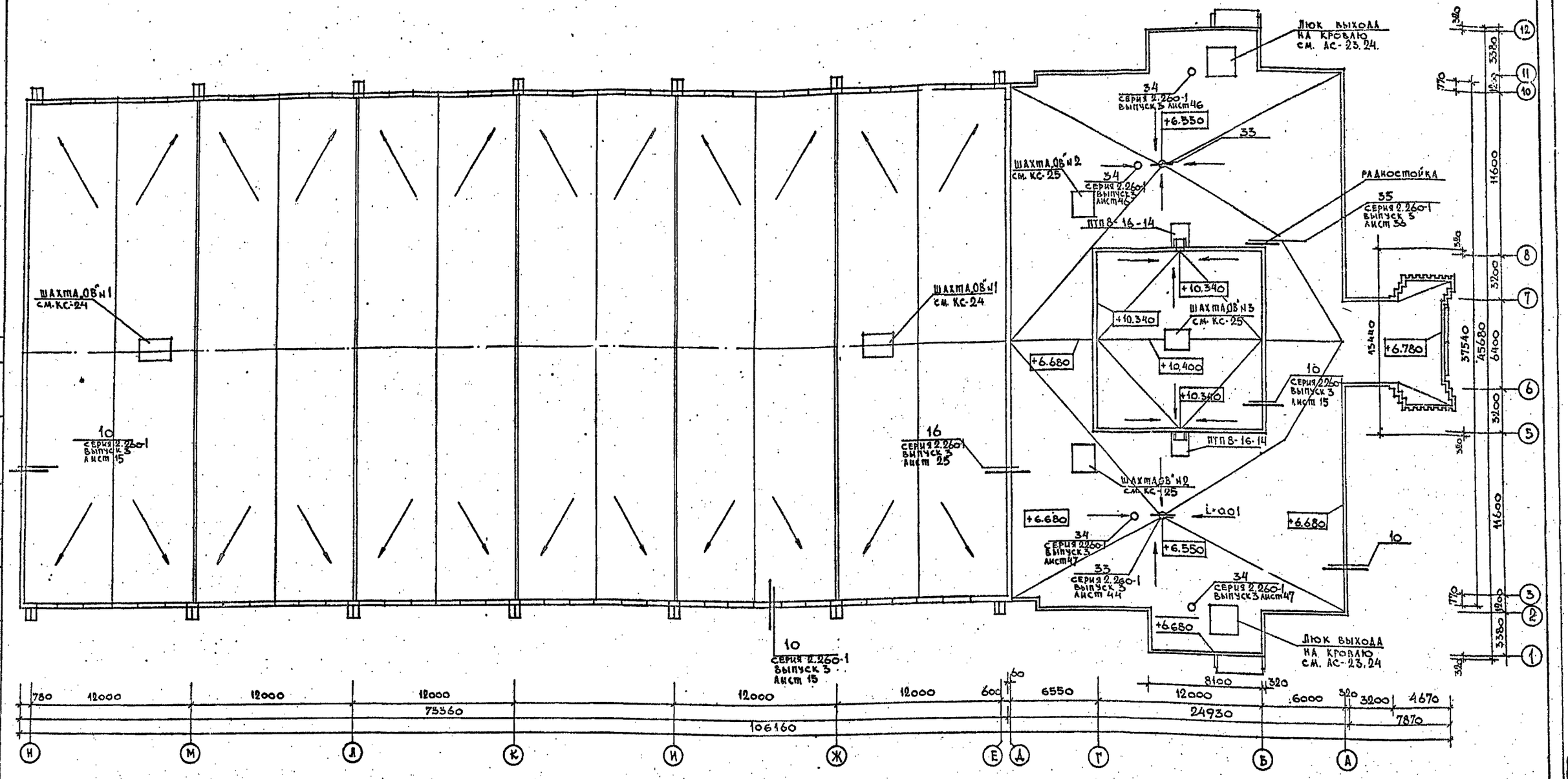

Примечания: 1. Состав кровли над залом см. АС-10

2. В желобах и примыканиях кровли количество слоев стеклосетки и рубероида увеличивается до 5.

Состав кровли вспомогательного блока

1. 1 слой бронированного рубероида
2. 2 слоя рубероида обычного (в примыканиях 5)
3. Цементно-песчаная стяжка 15мм.
4. Пенобетон γ-400 h-120мм.
5. Керамзит по уклону (средняя δ-80мм)
6. 1 слой пергамина (насухо)
7. Железо-бетонная плита

Соответствует кровле 2В(Д) по серии 2.260-1 выпуск 3.

Нач. маст.	Шестопалов		
Гл. инж. м.	Кричевский		
ГАП	Болдычев		
ГИП	Милковский		
ГАП	Кузнецов		
Рук. гр. инж.	Терехова		
Провер.	Болдычев		
Исполн.	Кузнецова		

Привязан.

Инв. №

ТП 294-4-8

Крытый каток с искусственным льдом для учебно-тренировочных занятий

Стадия	Лист	Листов
Р	АС-9	

План кровли.

ЦНИИЭП зрелищных зданий и спортивных сооружений им. Б.С. Мезенцева

Ф-22

Инв. № подл. | Подпись и дата | Взам. инв. №

Отдел №2 Бутцкий

Отдел №3 Анциферов

Отдел №4 Полунцев

Отдел №4 Штейнгрехт

копия верна

Типовой проект 294-4-8 Альбом I

Битумный лак с добавлением алюминиевой пудры	
Рубероид на битумн. мастике	– 1 сл.
Стеклосетка " "	– 1 сл.
Рубероид " "	– 1 сл.
Стяжка цем. песчаная	– 30
Пенобетон $\gamma = 400$ кг/м³	– 120
Выравнивающ. стяжка цем. песч.	– 20
1 слой пергамина на битумн. маст.	
Ж.б. плита перекрытия	

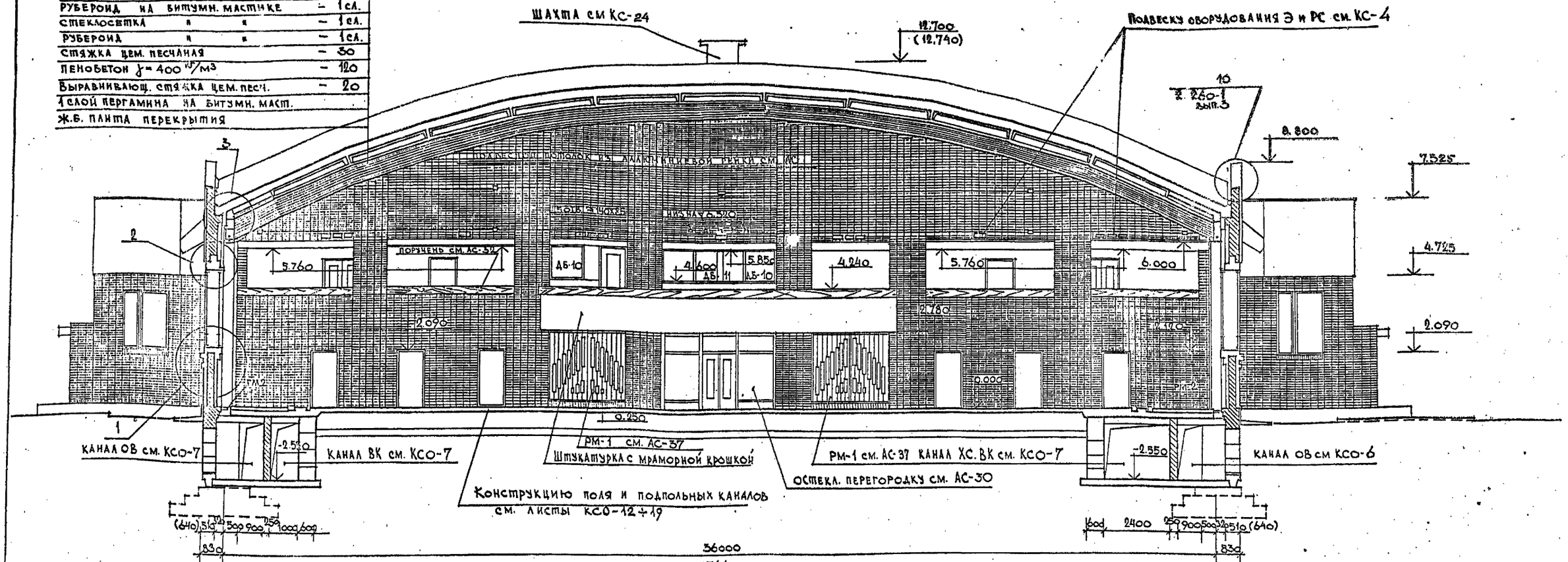

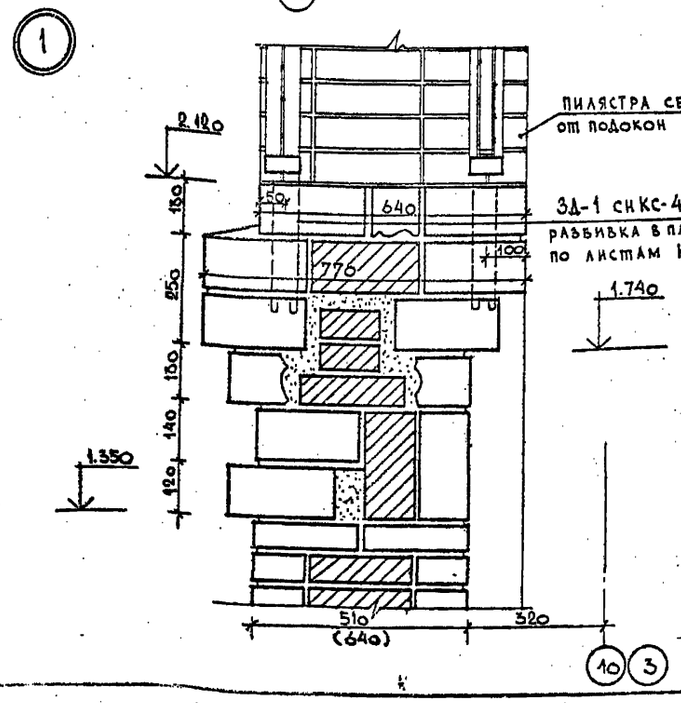

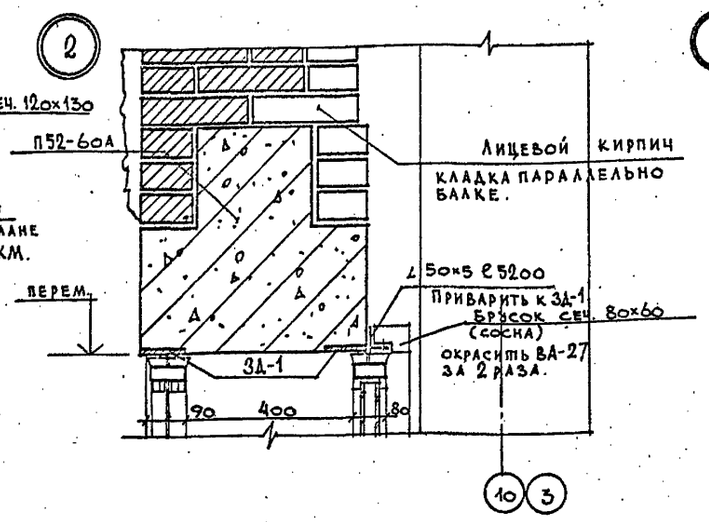

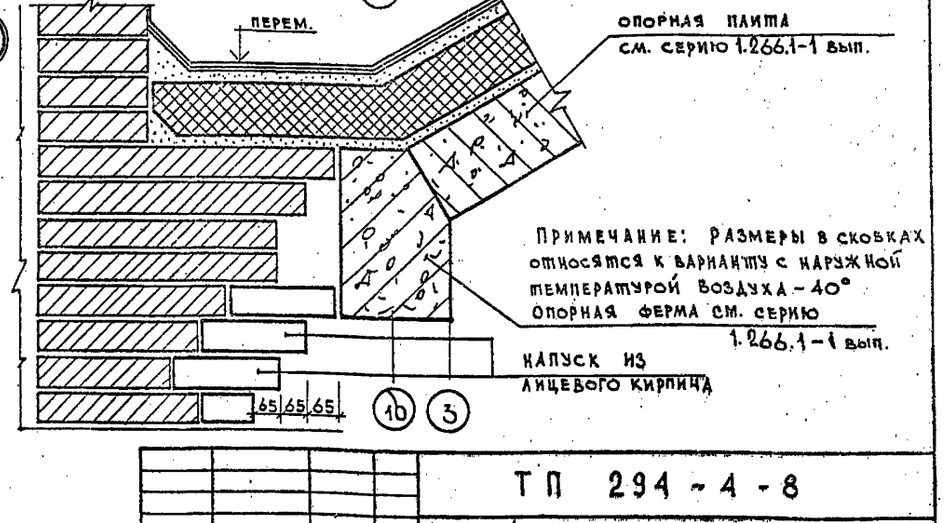

Привязан

Инв. N

Нач. маст	Шестопалов	
Гл. инж. м.	Кричевский	
ГАП	Болдычев	
ГИП	Милковский	
Рук. гр.	Терехова	
Провер	Болдычев	
Разраб	Кузнецова	

ТП 294-4-8

Крытый каток с искусственным льдом для учебно-тренировочных занятий.

Стадия	Лист	Листов
Р	АС-10	

Разрез 1-1

ЦНИИЭП спортивных сооружений им. Б.С. Мезенцева

Подпись и дата | Взам. инв. N

Альбом

РАЗРЕЗ 2-2

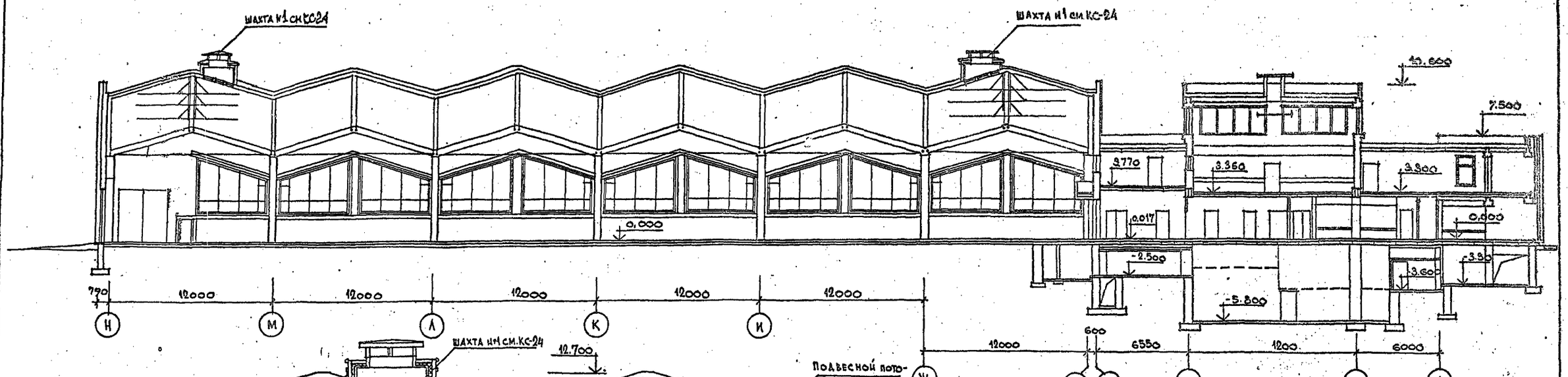

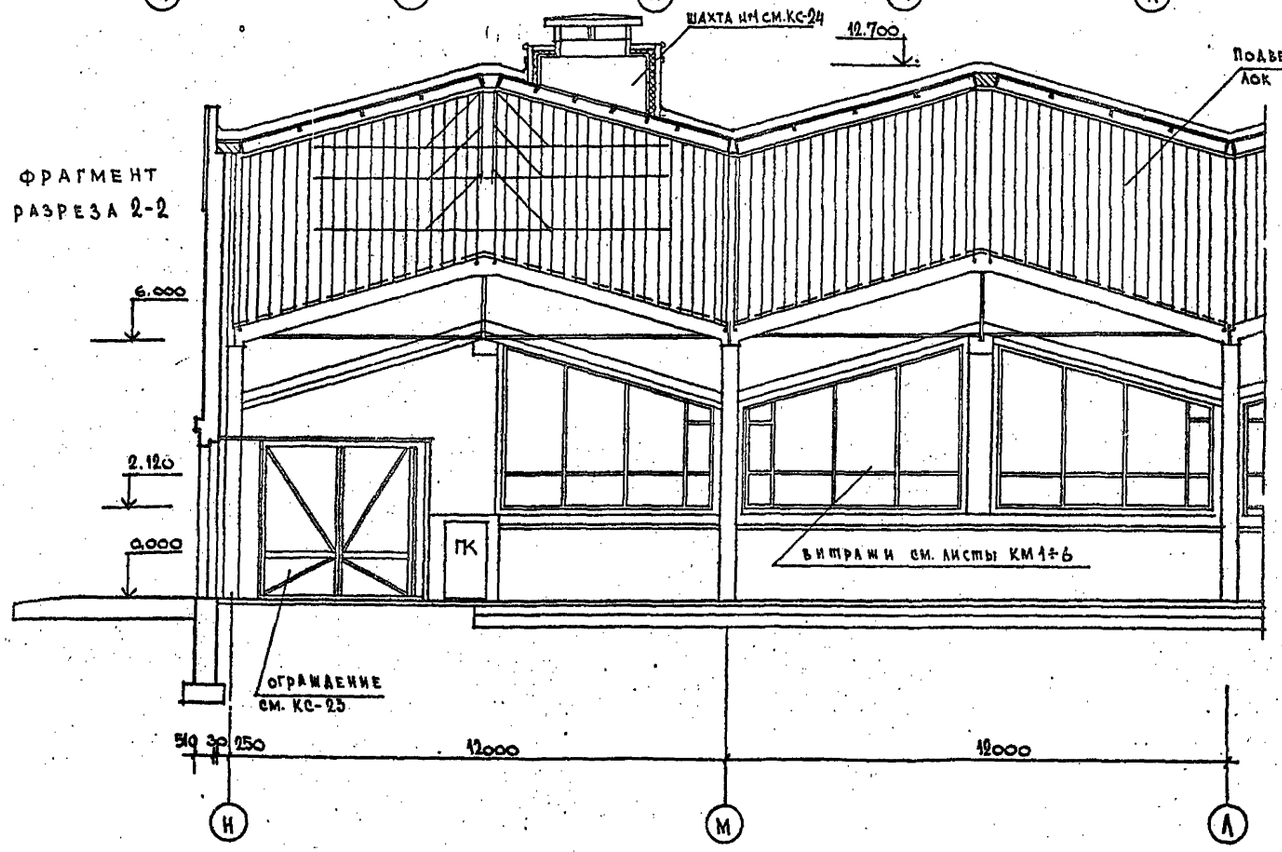

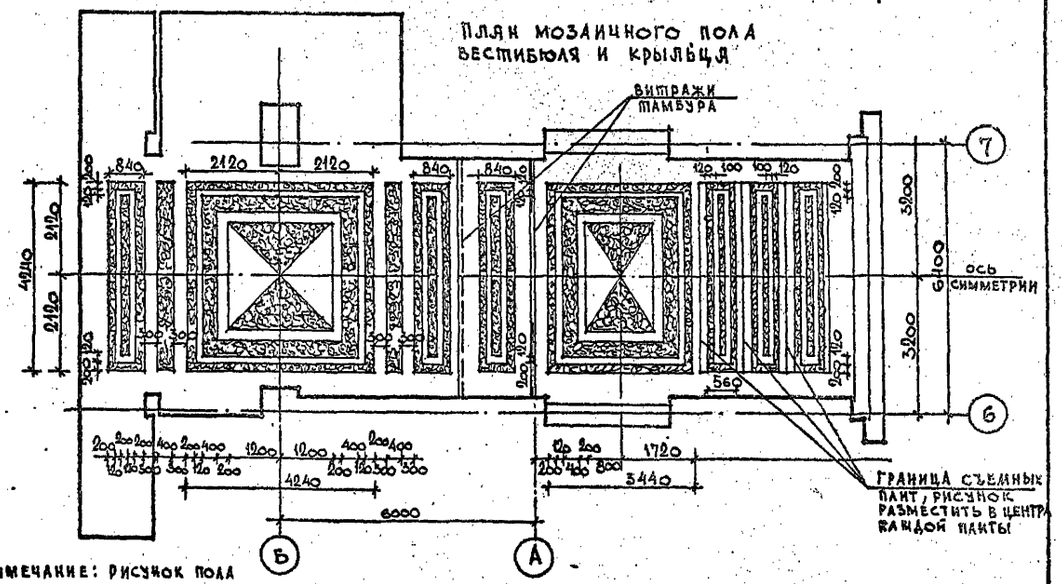

ПРИМЕЧАНИЕ: РИСУНОК ПОЛА ВЫПОЛНЯТЬ В 2-3 ЦВЕТА. РАСКЛАДКУ РИСУНКА ВЫПОЛНЯТЬ ПОЛОСКАМИ СТЕКЛА, ШИРИНОЙ 20мм.

НАЧ. МАСТ	ШЕСТОПАЛОВ		
ГЛ. ИНЖ. М.	КРИЦЕВСКИЙ		
ГАП	БОЛДЫЧЕВ		
ГИП	МИЛКОВСКИЙ		
РУК. ГР. ИНЖ.	ТЕРЕХОВА		
ИСПОЛН.	КУЗНЕЦОВА		
ПРОВЕР.	БОЛДЫЧЕВ		

ПРИВЯЗАН

ИНВ. №

ТП 294-4-8

КРЫТЫЙ КАТОК С ИСКУССТВЕННЫМ ЛЬДОМ ДЛЯ УЧЕБНО-ТРЕНИРОВОЧНЫХ ЗАНЯТИЙ

СТАДИЯ	ЛИСТ	ЛИСТОВ
Р	АС-11	

РАЗРЕЗ 2-2
ФРАГМЕНТ РАЗРЕЗА 2-2

ЦНИИЭП ЗРЕЛИЩНЫХ ЗДАНИЙ И СПОРТИВНЫХ СООРУЖЕНИЙ ИМ. Б.С. МЕЗЕНЦЕВА

копия верна

Альбом II

Типовой проект 294-4-8

ФРАГМЕНТЫ РАЗВЕРТКИ СТЕН.

РАЗРЕЗ 2-2

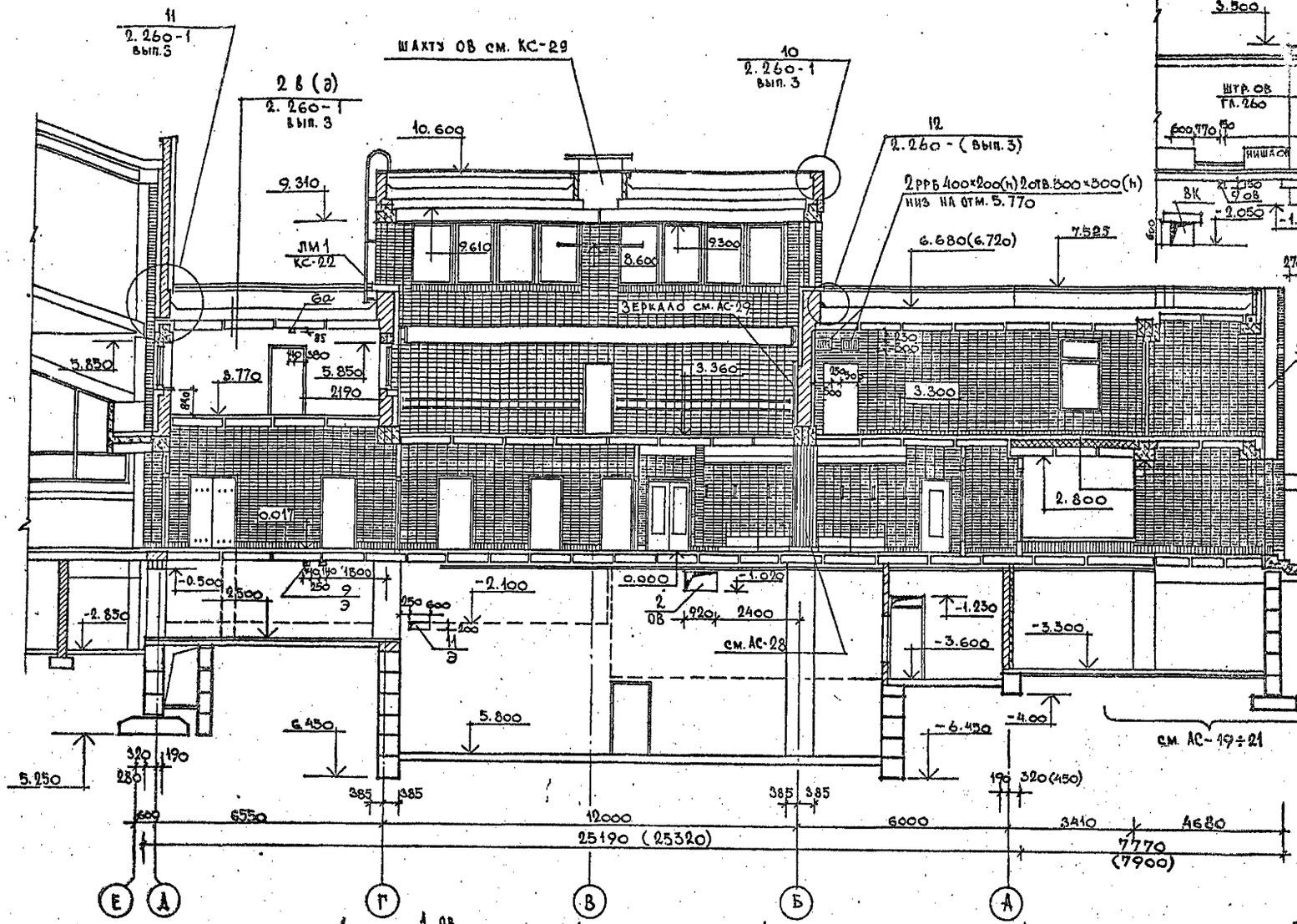

Фрагмент развертки стены вдоль оси 8

Нач. маст.	Шестопалов		
Гл. инж. м.	Кричевский		
ГАП	Болдычев		
ГИП	Маковский		
ГАП	Кузнецова		
Рук. гр. инж.	Терелова		
Исполнит.	Кузнецова		
Проверил	Болдычев		

Привязан

Инв. №

ТП 294-4-8

Крытый каток с искусственным льдом для учебно-тренировочных занятий.

Стадия	Лист	Листов
Р	АС-12	

Разрез 2-2 по вспомогательному блоку. Развертки стен

ЦНИИЭП зрелищных зданий и спортивных сооружений им. В.С. Мезенцева

Ф 22 17384-02

копия верна

Типовой проект 294-4-8 Альбом I

Разрез 3-3

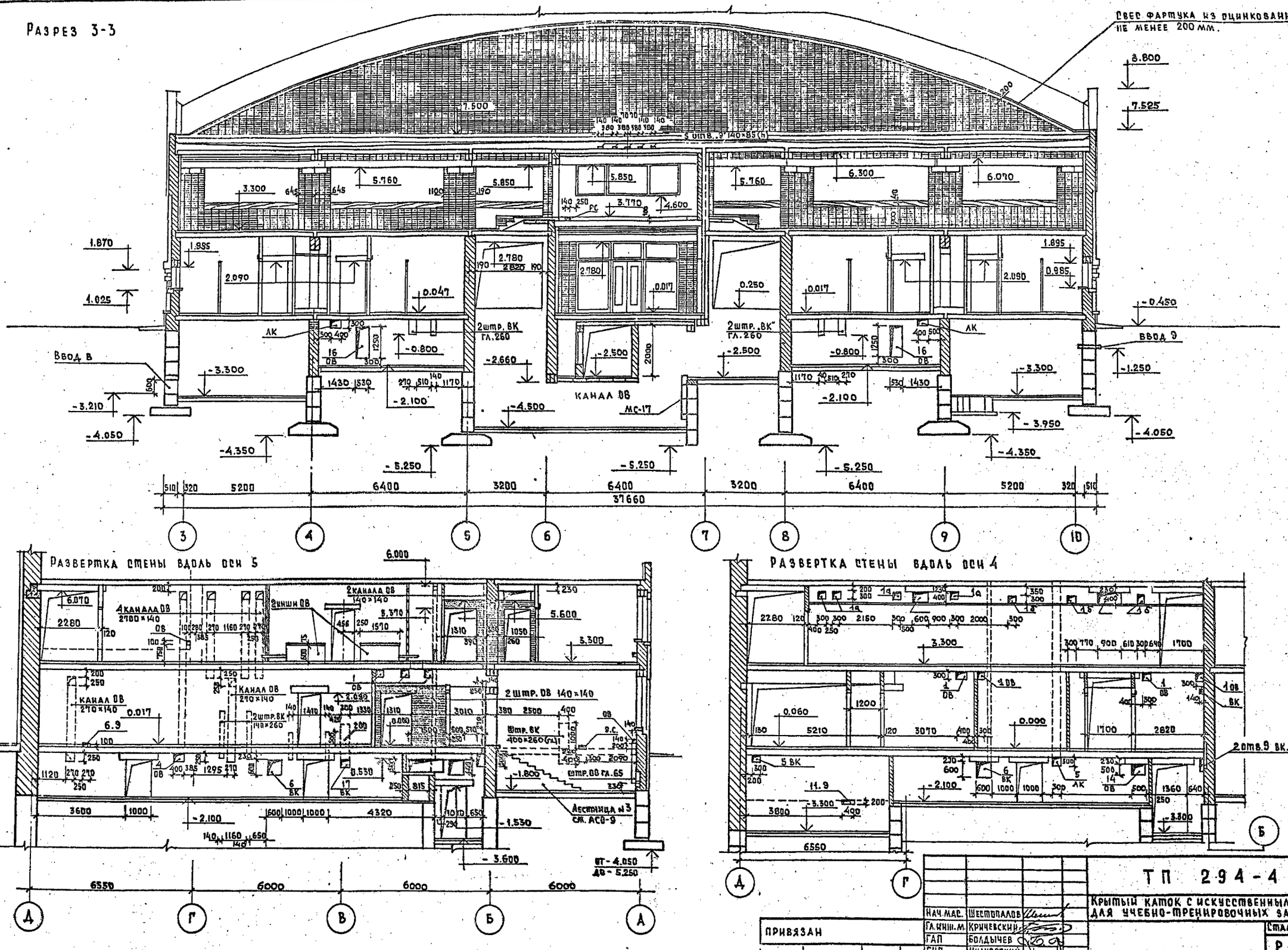

Нач. мас.	Шестопалов		
Гл. инж. м.	Кричевский		
ГАП	Болдычев		
ГИП	Жиховский		
Рук. гр. инж.	Перехова		
Исполн.	Кузнецова		
Проверил	Болдычев		

Привязан

Инв. N

ТП 294-4-8

Крытый каток с искусственным льдом для учебно-тренировочных занятий

Стадия	Лист	Листов
Р	АС-13	

Разрез 3-3. Развертка стен вдоль оси 4.5.

ЦНИИЭП зрелищных зданий и спортивных сооружений им. Б.С. Мезенцева

Ф-

Копия верна

Типовой проект 294-4-8 Альбом I

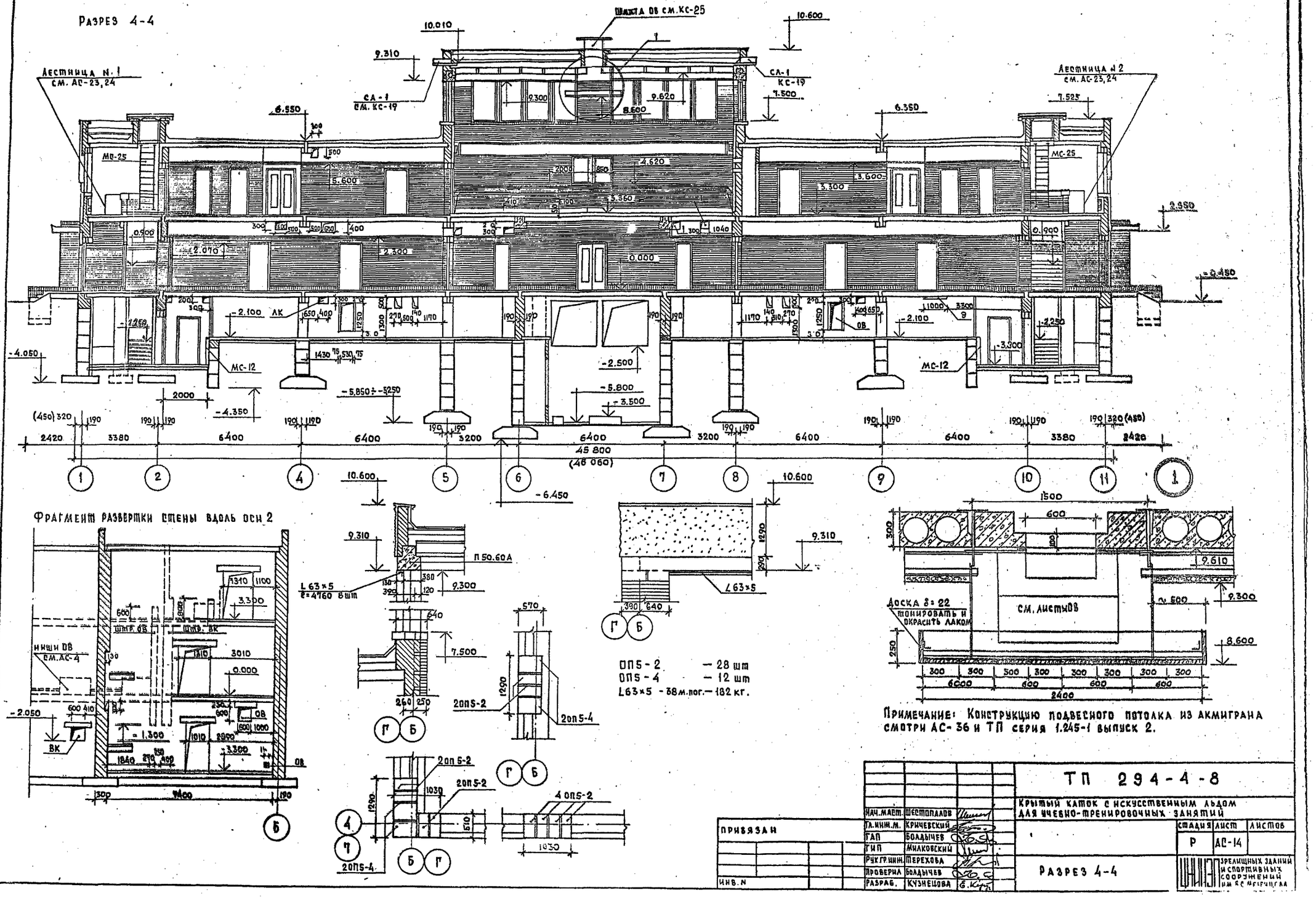

Нач. маст.	Шестопалов		
Гл. инж. м.	Кричевский		
ГАП	Болдычев		
ГИП	Милковский		
Рук. гр. инж.	Терехова		
Проверил	Болдычев		
Разраб.	Кузнецова		

Привязан

Инв. N

ТП 294-4-8

Крытый каток с искусственным льдом для учебно-тренировочных занятий

Стадия	Лист	Листов
Р	АС-14	

Разрез 4-4

Зрелищных зданий и спортивных сооружений им. Б.С. Мезенцева

Инв. N подл. | Подпись и дата | Взам. инв. N

Копия верна

Типовой проект 294-4-8 Альбом I

Разрез 5-5

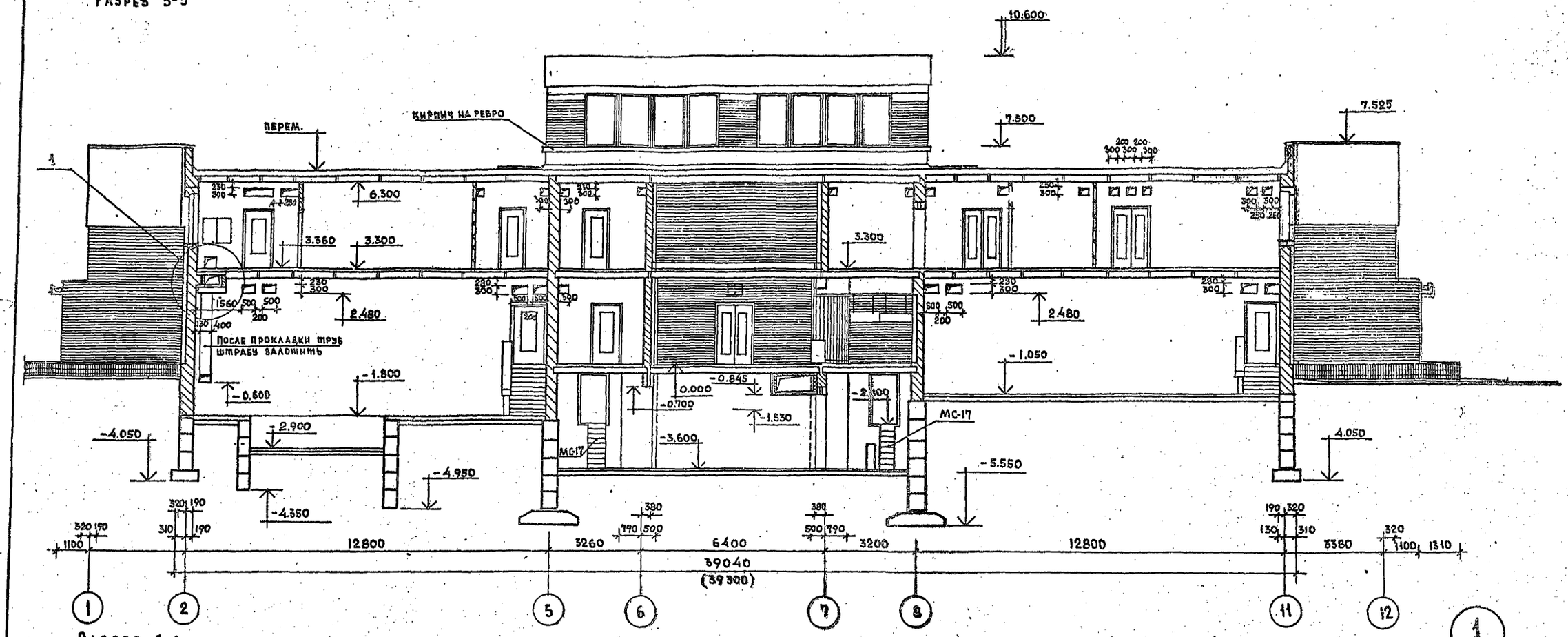

Разрез 6-6

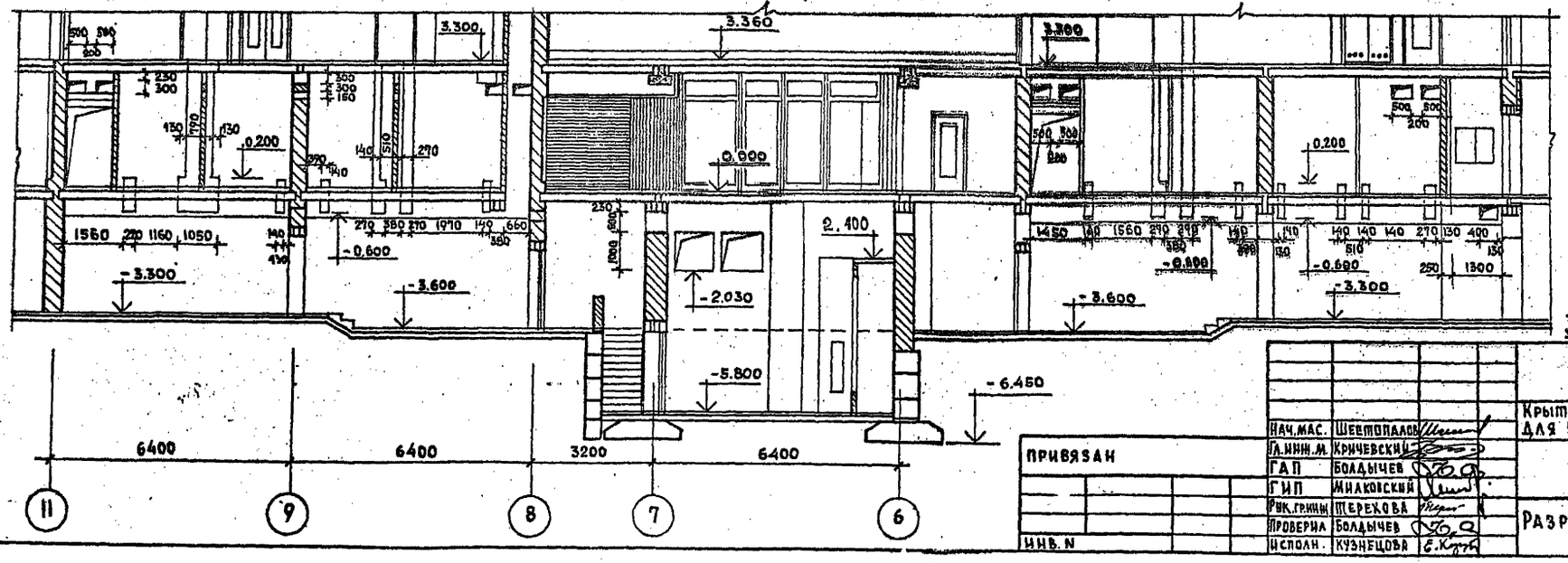

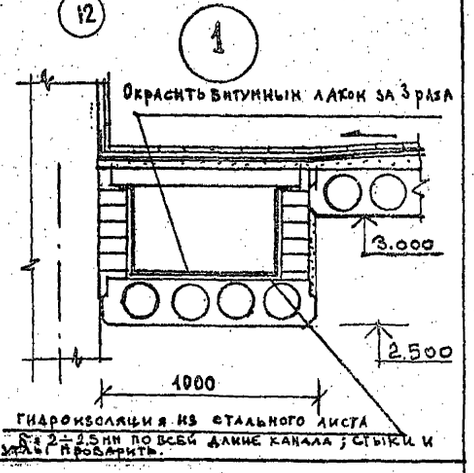

Нач.мас.	Шестопалов		
Гл.инж.м.	Кричевский		
ГАП	Болдычев		
ГИП	Миаковский		
Рук.группы	Шерехова		
Проверил	Болдычев		
Исполн.	Кузнецова		

Привязан

Инв. N

ТП 294-4-8

Крытый каток с искусственным льдом для учебно-тренировочных занятий

Стадия	Лист	Листов
Р	АС-15	

Разрез 5-5 и 6-6

Зрелищных зданий и спортивных сооружений им. Б.С. Мезенцева

Инв.N подл. | Подпись и дата | Взам. инв.N

Форма

копия верна

Типовой проект 294-4-8 Альбом I

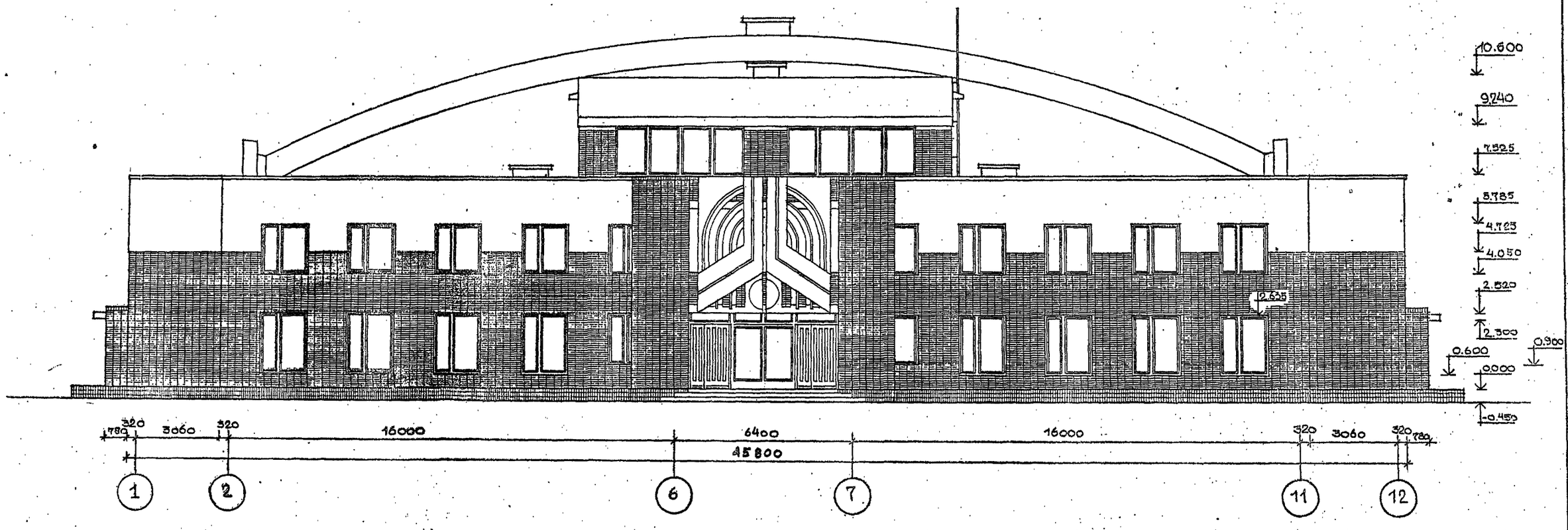

Инв.№ подл. | Подпись и дата | Взам. инв.№

Привязан

Инв. №

Нач.маст.	Шестопалов	
Гл.инж.п.	Кричевский	
РАП	Кузнецова	
РАП	Болдышев	
ГИП	Мацковский	
Рук.гр.	Терехова	
Разработ.	Королев	
Проверил	Кузнецова	

ТП 294-4-8

Крытый каток с искусственным льдом для учебно-тренировочных занятий

Стадия	Лист	Листов
Р	АС-16	

ФАСАД 1-12

ЦНИИЭП зрелищных зданий и спортивных сооружений им. Е.С. Мезенцева

12387-07

Ф 22

Копия верна

Альбом I

Типовой проект 294-4-8

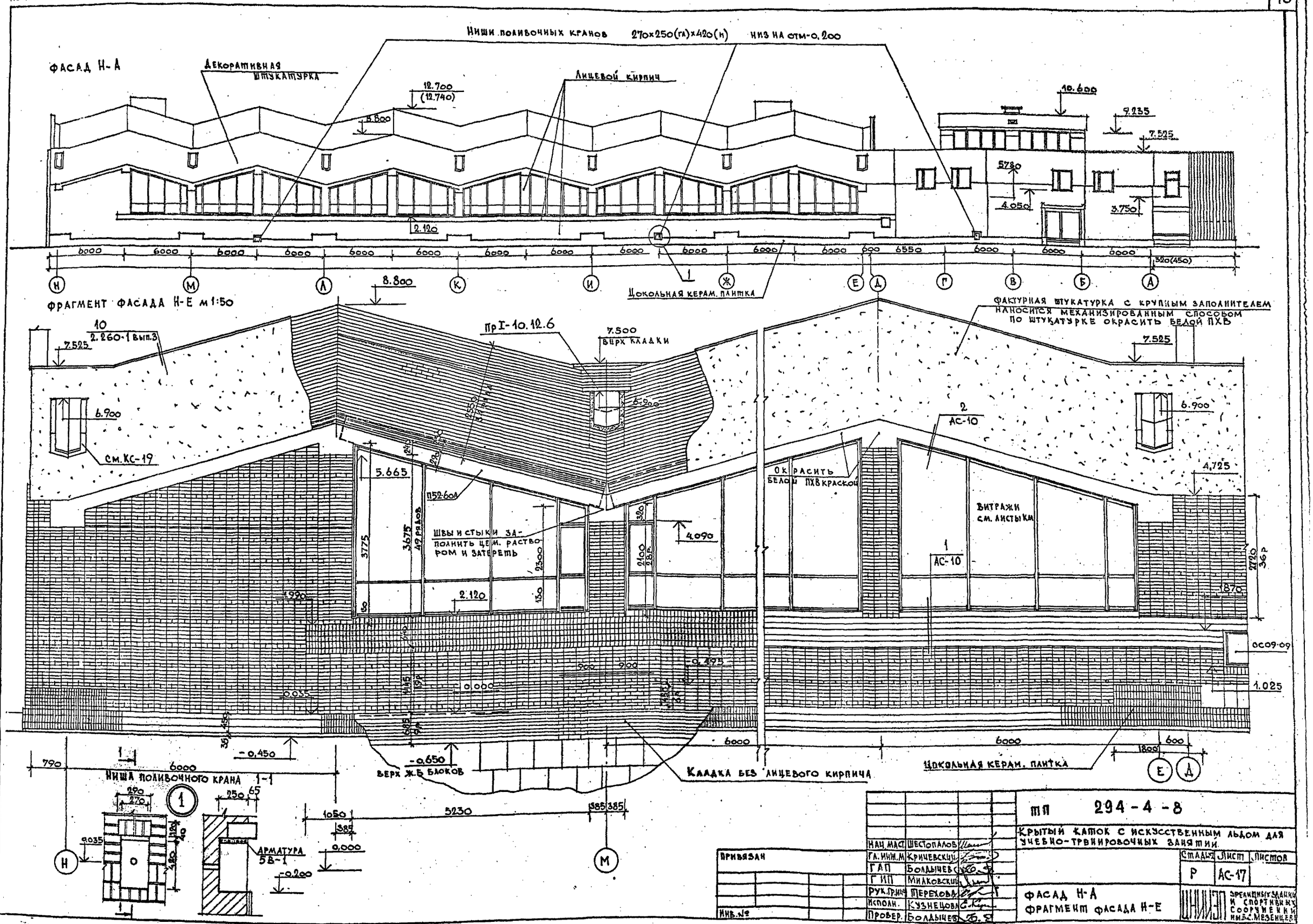

Нач. маст.	Шестопалов		
Гл. инж. м.	Кричевский		
ГАП	Болдычев		
ГИП	Милковский		
Рук. гр. инж.	Терехова		
Исполн.	Кузнецова		
Провер.	Болдычев		

Привязан

Инв. №

ТП 294-4-8

Крытый каток с искусственным льдом для учебно-тренировочных занятий

Стадия	Лист	Листов
Р	АС-17	

Фасад Н-А
Фрагмент фасада Н-Е

ЦНИИЭП зрелищных зданий и спортивных сооружений им. Б.С. Мезенцева

копия верна

Альбом I

Типовой проект 294-4-8

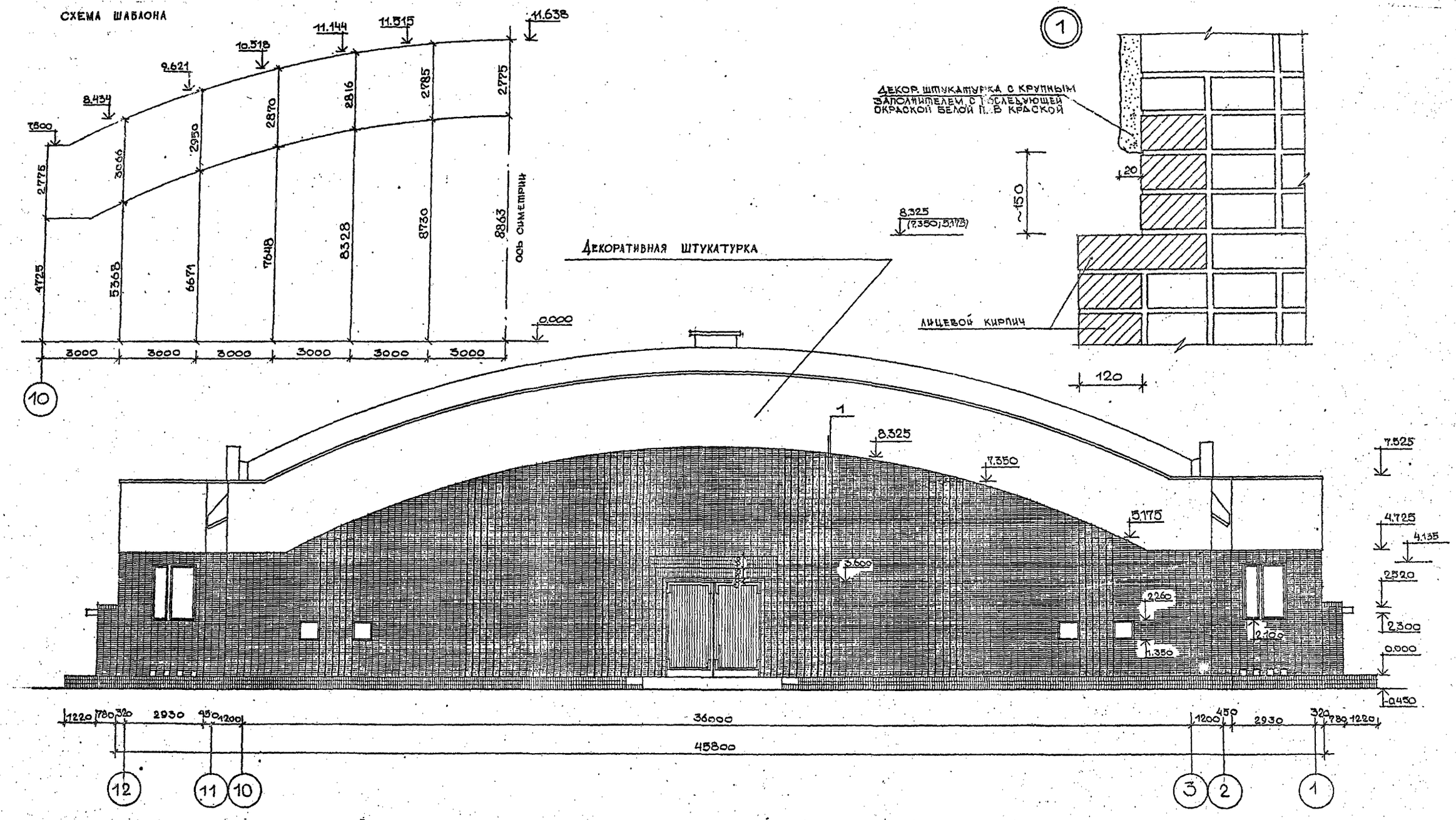

ПРИМЕЧАНИЯ: 1) Размеры и привязку кирпичных пилястр смотри лист АС-5

2) Декоративную штукатурку наносить по шаблону, выполненному из гнутой доски в соответствии со схемой.

Нач. маст.	Шестопалов		ТП 294-4-8
Гл. инж. м.	Кричевский		Крытый каток с искусственным льдом для учебно-тренировочных занятий
ГАП	Кузнецова		Стадия: Р; Лист: АС-18; Листов:
ГАП	Болдычев		
ГИП	Милковский		
Рук. гр.	Терехова		ФАСАД 12-1
Разраб.	Королев		
Проверил	Кузнецова		

Привязан

Инв. №

Инв. № | Подпись и дата | Взам. инв. №

копия верна

Типовой проект 294-4-8 Альбом I

План на отм. +3.300

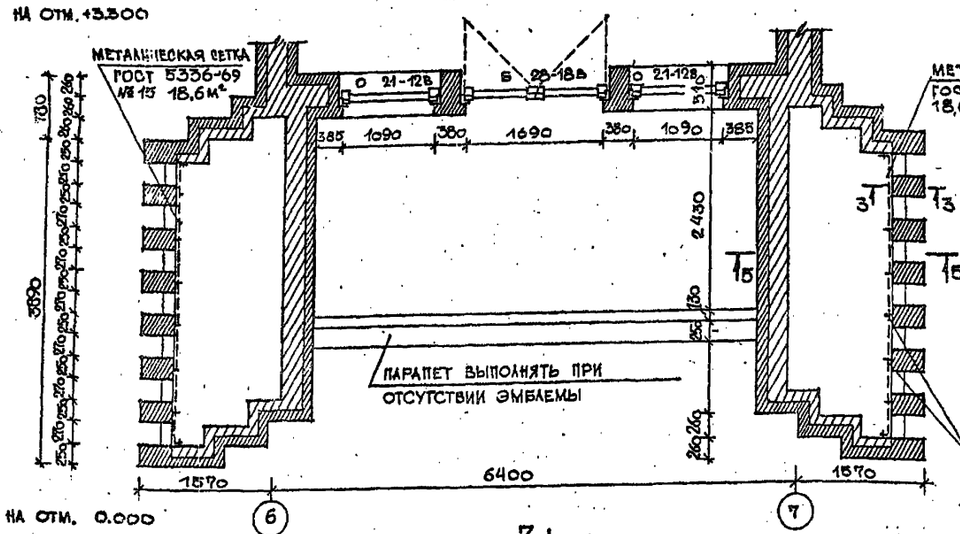

План на отм. +6.600

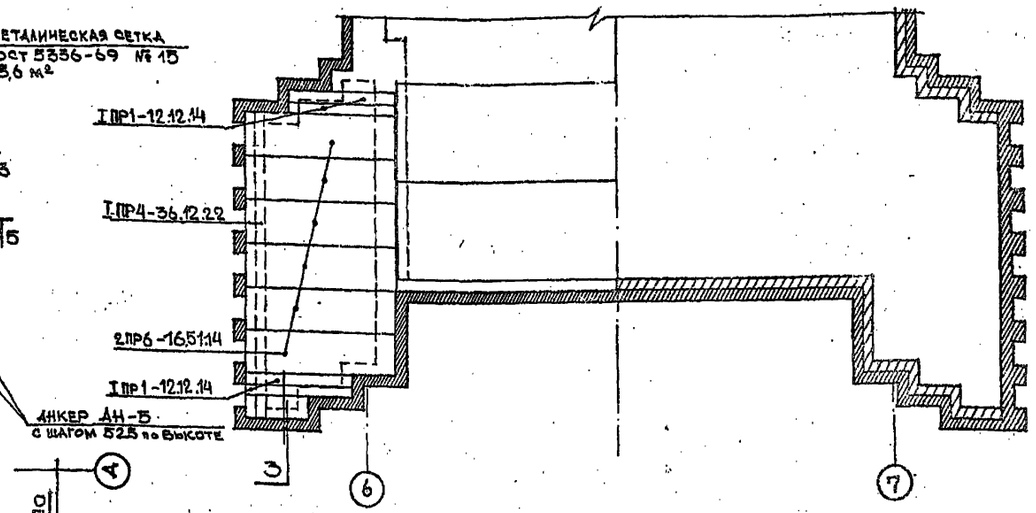

План на отм. +7.800

План на отм. 0.000

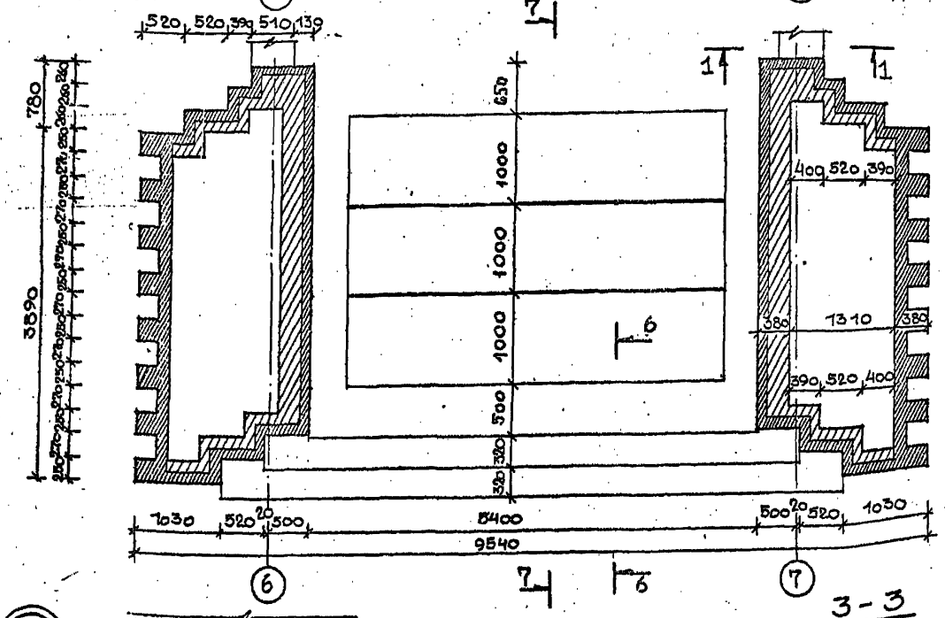

1 – 1

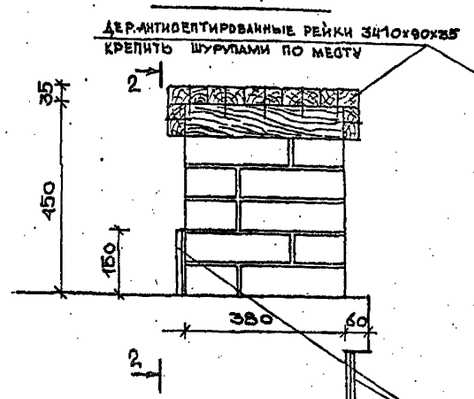

2 – 2

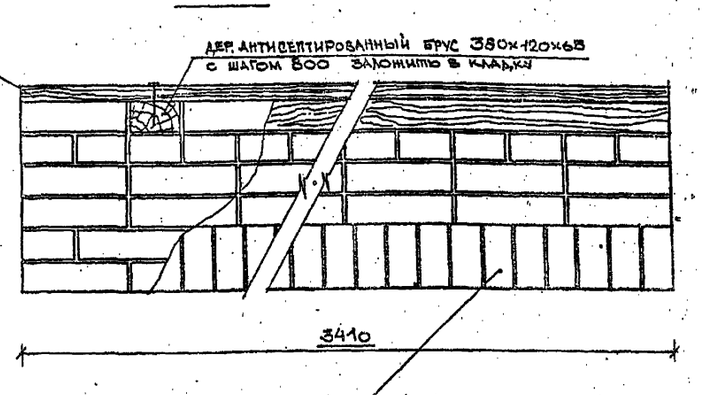

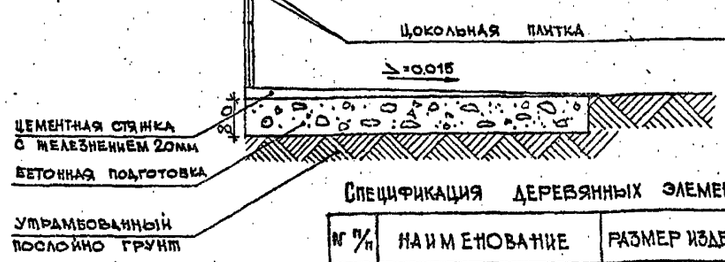

3

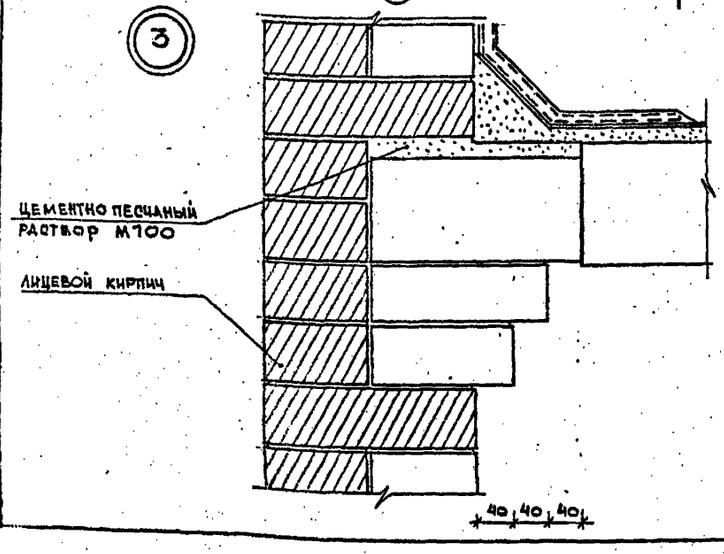

3 – 3

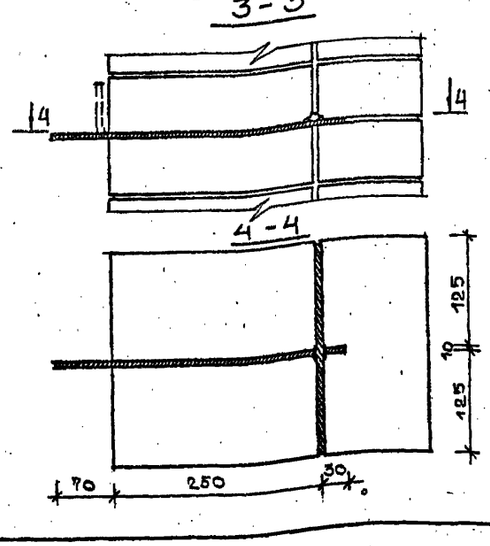

4 – 4

Примечание: Деревянные рейки скамьи покрыть лаком ГФ-166 за 3 раза

Спецификация деревянных элементов на одну скамью

№ п/п	Наименование	Размер изделия (в мм)	Кол-во шт.	Кол-во п.м. в мм
1	Рейка сосновая тонированная	90×35×3410	7	23870
2	Брус антисептиров.	380×120×65	4	1580

Привязан

Инв. №

Нач. маст.	Шестопалов	
Гл. инж. п.	Кричевский	
ГАП	Кузнецова	
ГАП	Бондычев	
ГИП	Миковский	
Рук. гр.	Терехова	
Разработ.	Королев	
Проверил	Кузнецова	

ТП 294-4-8

Крытый каток с искусственным льдом для учебно-тренировочных занятий

Стадия	Лист	Листов
Р	АС-19	

Главный вход. Планы. Детали.

ЦНИИЭП зрелищных зданий и спортивных сооружений им. Б.С. Мезенцева

Ф 22 17734-02

ФАСАД В ОСЯХ 6-7

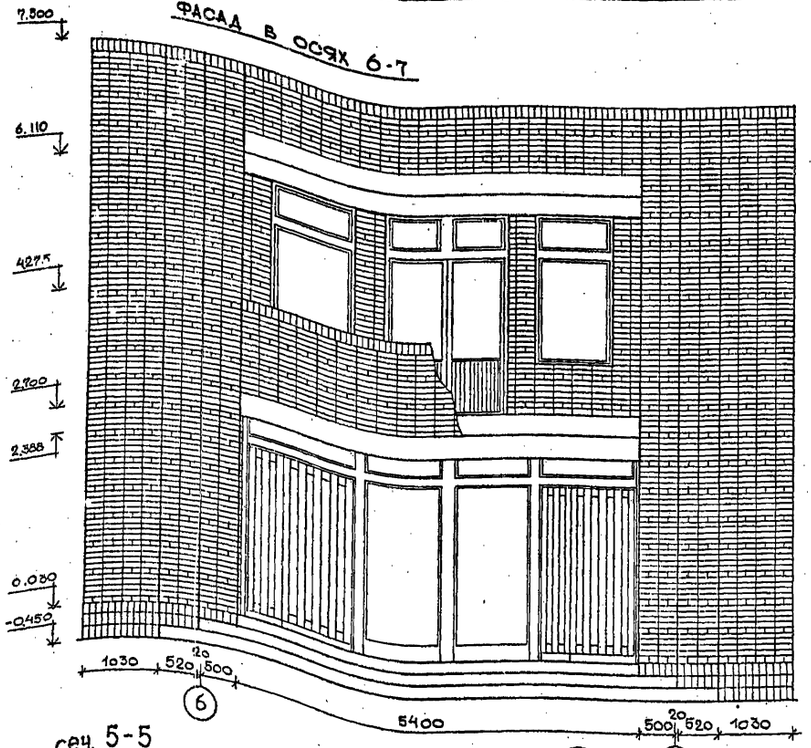

БОКОВОЙ ФАСАД

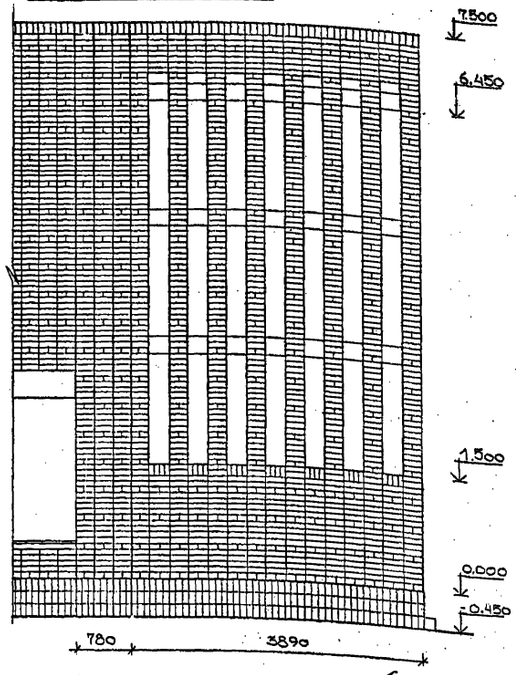

РАЗРЕЗ 7-7

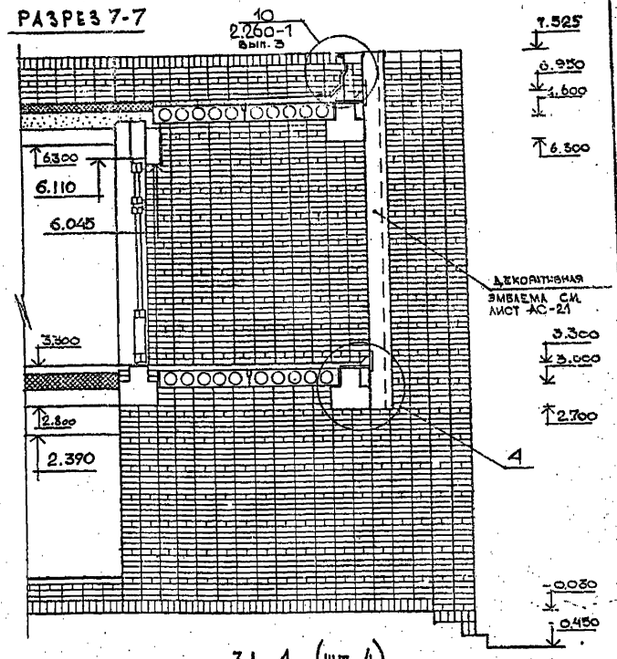

сеч. 5-5

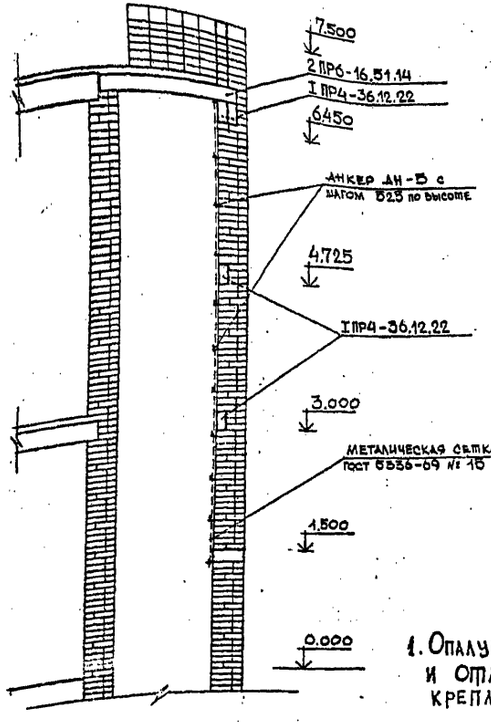

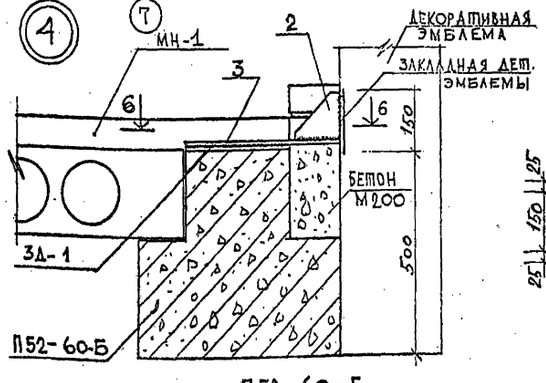

П52-60-Б

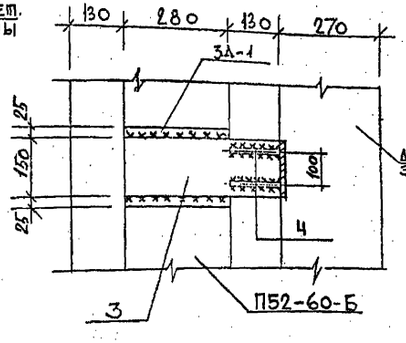

Декоративная эмблема

6-6

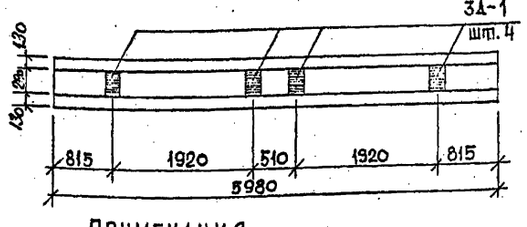

3Д-1 (шт. 4)

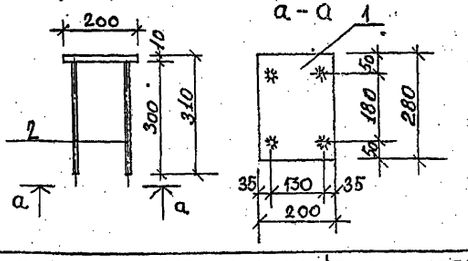

Объем бетона М 200 — 0,4м³

Спецификация металла на 1 закладн. деталь

Марка эл-та	Эскиз	N поз.	Ф мм / наим. сеч	Длина мм	Кол. шт.	Масса 1 поз. кг	Масса общ. кг
3Д-1 шт. 4		1	-200×10	280	1	4.4	5,2
		2	Ф10 AIII	300	4	0,2	
—		3	-150×10	410	1	4,8	4,8
—		4	-130×10	120	2	1.2	2.4

Примечания

1. Опалубка и армирование П52-60-Б аналогичны П52-60 и отличаются наличием закладных деталей для крепления декоративной эмблемы

Нач. маст.	Шестопилов		
Гл. инж. м.	Крашевский		
ГАП	Кузнецова		
ГАП	Болдышев		
ГИП	Милковский		
Рук. гр.	Терехова		
Разраб.	Королев		

Привязан

ТП 294-4-8

Крытый каток с искусственным льдом для учебно-тренировочных занятий

Стадия	Лист	Листов
Р	АС-20	

Главный вход. Фасады. Разрез.

Инв. № подл. | Подпись и дата | Взам. инв. №

Копия... верна

Типовой проект 294-4-8 Альбом I

Инв.№ | Взам. инв.№ | Подпись и дата | Инв.№ подл.

Декоративная эмблема

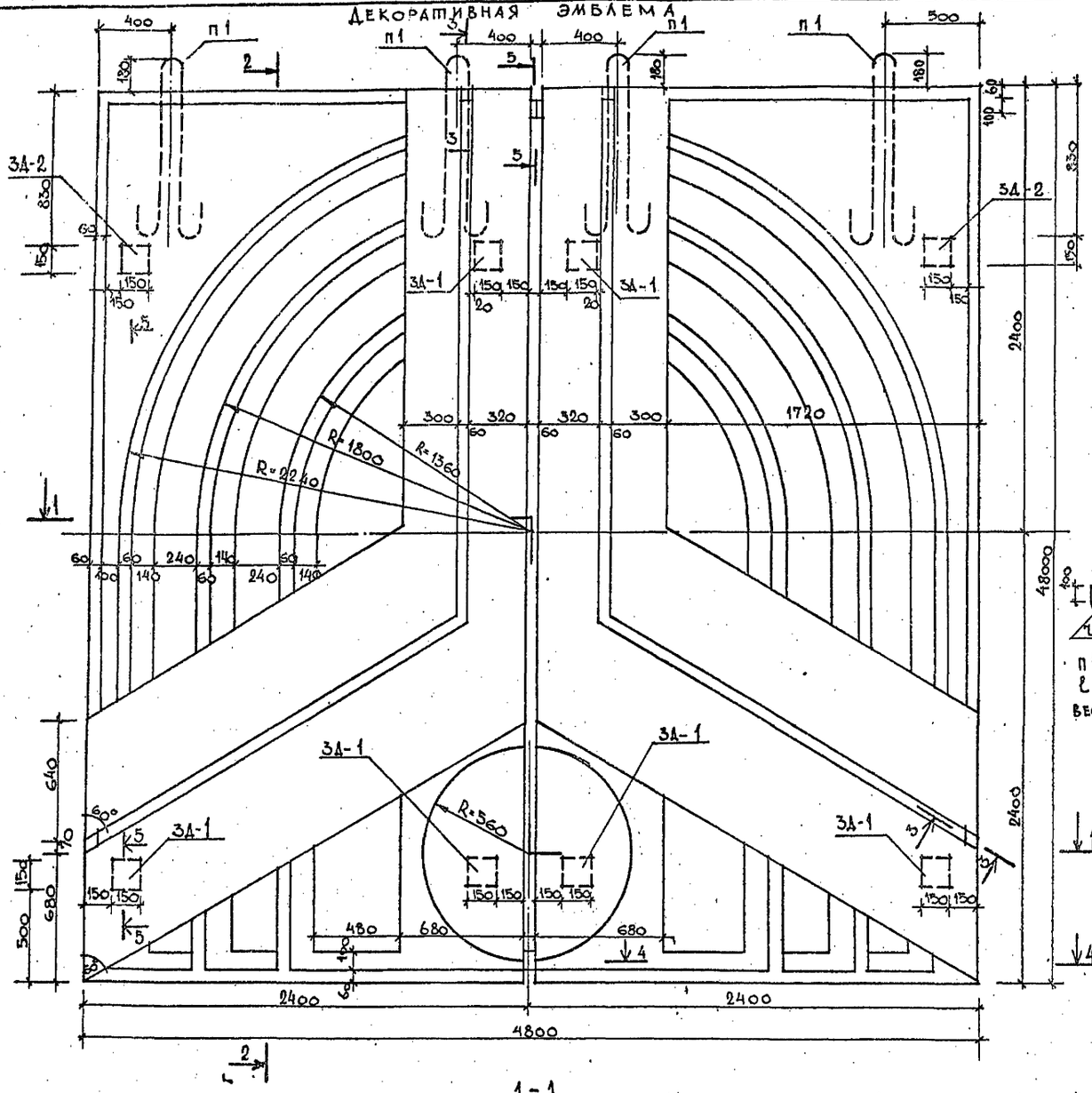

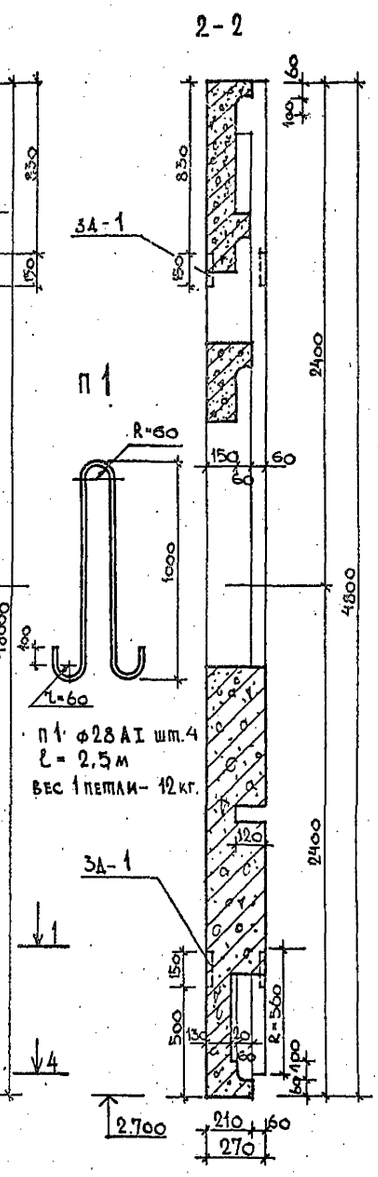

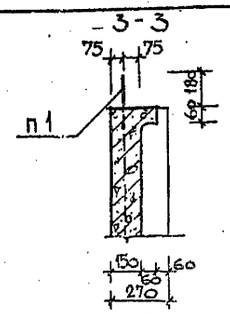

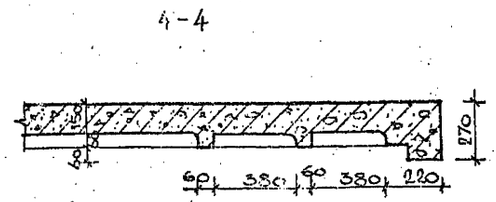

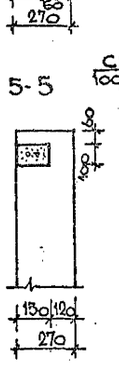

Армирование эмблемы

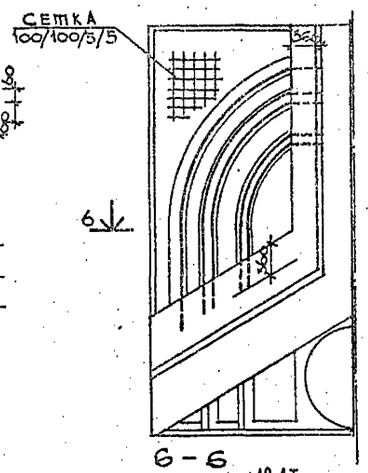

п1 ф28 AI шт.4
ℓ = 2,5 м
вес 1 петли – 12 кг.

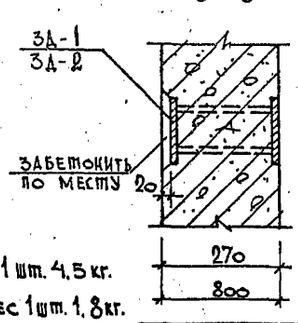

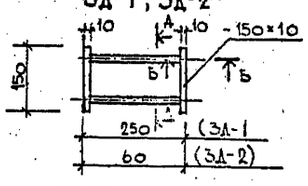

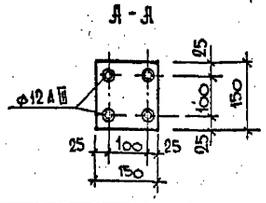

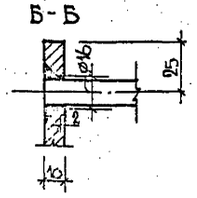

3д-1 шт. 6; вес 1 шт. 4,5 кг.
-150×150×10 шт. 2; вес 1 шт. 1,8 кг.
ф12 AIII шт. 4; ℓ = 240; вес 1 шт. 0,21 кг.
3д-2 шт. 2; вес 1 шт. 3,8 кг.
-150×150×10 шт. 2; вес 1 шт. 1,8 кг.
ф12 AIII шт. 4; ℓ = 50; вес 1 шт. 0,044 кг.

Расход арматуры на декоративную эмблему

Сетка 100/100/5/5; ГОСТ 8478-66; 46,0 м²; вес – 150,0 кгс.
ф12 AI ℓ = 70 п.м; вес – 62,2 кгс.
Расход бетона М200 – 4,35 м³
Вес эмблемы – 10875 кгс.

Примечания

1. Конструкция и расположение петель для подъема из формы при изготовлении изделия устанавливается заводом изготовителем.
2. Электросварка выполняется в соответствии с „Указаниями по сварке соединений арматуры и закладных деталей железобетонных конструкций СН-393-69.

Нач. маст.	Шестопалов		
Гл. инж.	Кричевский		
ГАП	Кузнецова		
ГАП	Болдычев		
ГИП	Миловский		
Рук. гр.	Терехова		
Проверил	Кузнецова		
Разраб.	Шитова		

Привязан

Инв.№

ТП 294-4-8

Крытый каток с искусственным льдом для учебно-тренировочных занятий.

Стадия	Лист	Листов
Р	АС-21	

Декоративная эмблема главного входа

ЦНИИЭП зрелищных зданий и спортивных сооружений им. К.С. Мезенцева

17384-02

Типовой проект 294-4-8 Альбом I

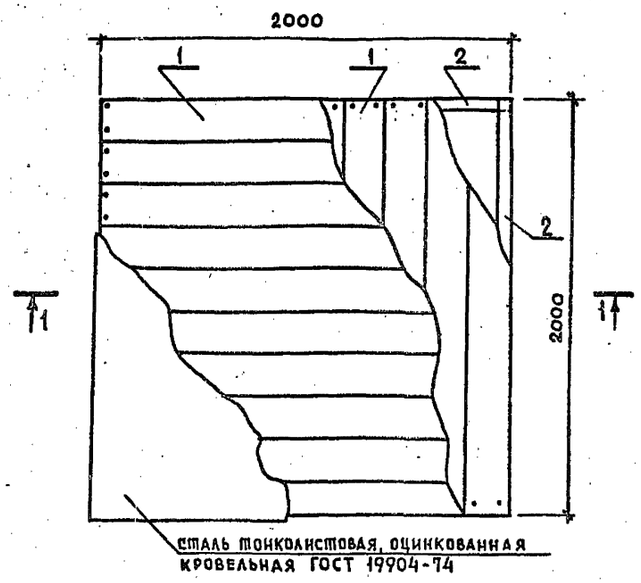

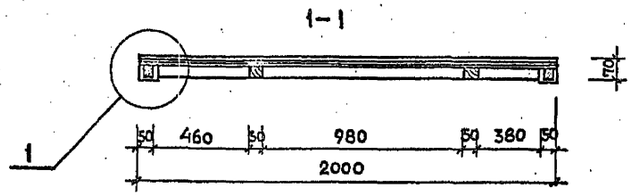

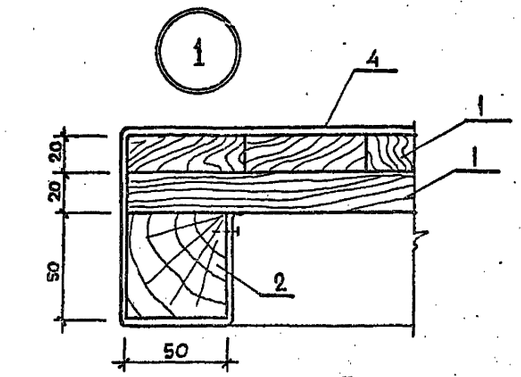

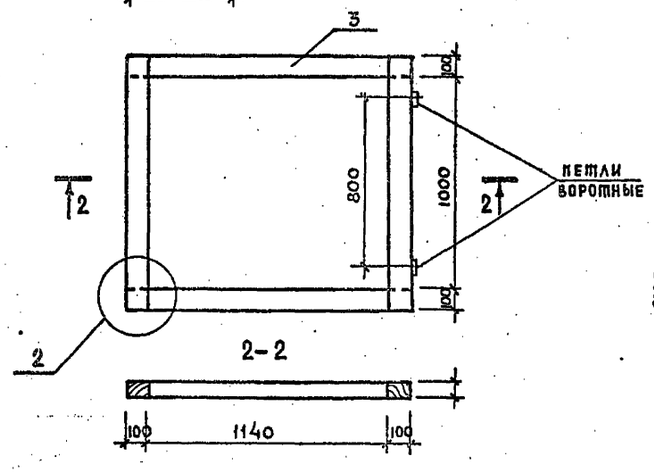

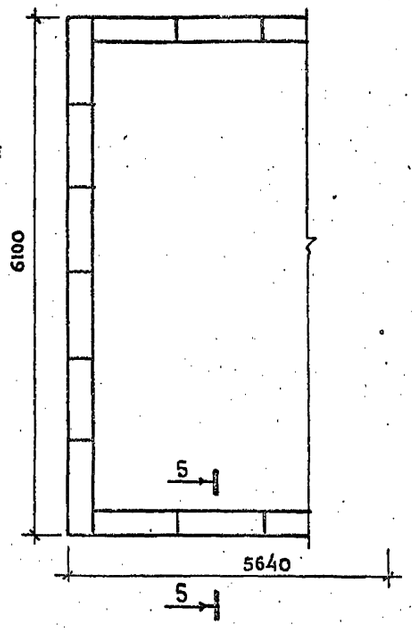

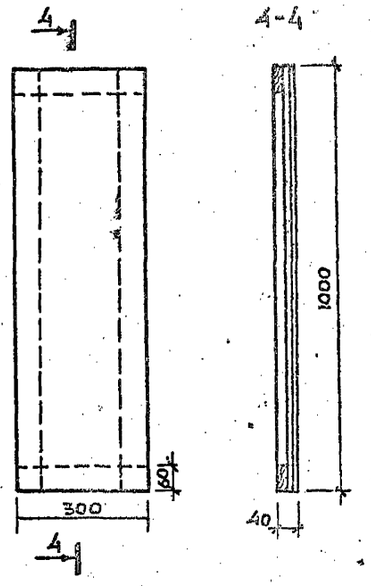

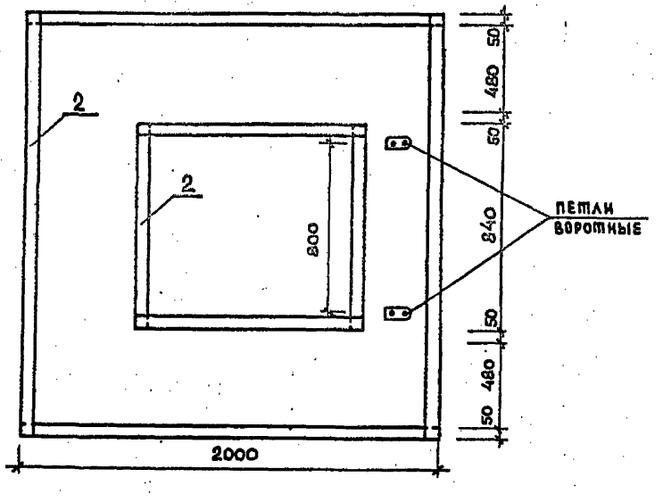

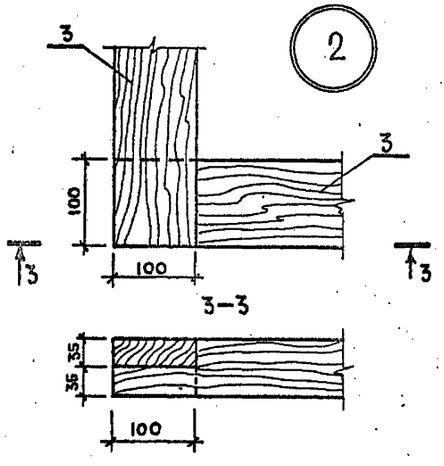

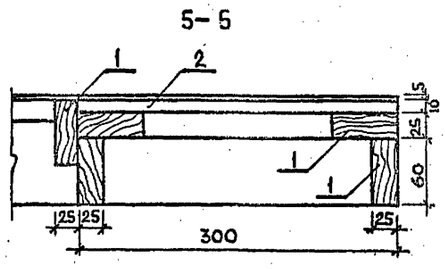

Спецификация материалов на Д-1

NN п/п	Наименование	Расход	Примечания
1	Доска δ = 20	0.16 м³	хвойная
2	Брус 70 × 30	20.2 м	
3	Брус 70 × 100	5.22 м	
4	Сталь оцинк. δ = 0.8	5.2 м²	ГОСТ 19904-74

Спецификация материалов на Д-2

NN п/п	Наименование	Расход	Примечания
1	Доска δ = 25	1.25 м³	хвойная
2	Фанера δ = 10	6.6 м²	

Взялись и дата | Взам. инв. № | Инв. № подл.

Привязан

Инв. №

Нач. маст.	Шестопалов		
Гл. инж. м.	Кричевский		
ГАП	Болдычев		
Инж.	Миковский		
ГАП	Кузнецова		
Рук. гр. инж.	Терехова		
Проверил	Кузнецова		
Разраб.	Голобоков		

т.п. 294-4-8

Крытый каток с искусственным льдом для учебно-тренировочных занятий

Стадия	Лист	Листов
Р	АС-22	

Деревянные крышки Д-1 и Д-2

Зрелищных зданий и спортивных сооружений

Копия верна

Типовой проект 294-4-8 Альбом I

План по а-а

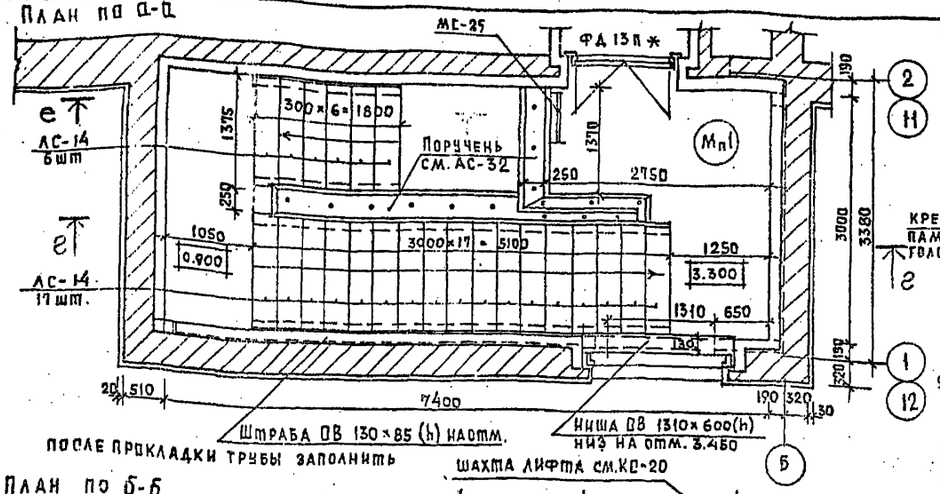

Деталь крепления поручня

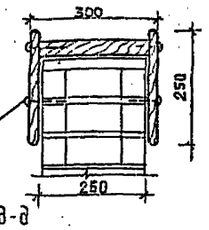

Ниша радиатора

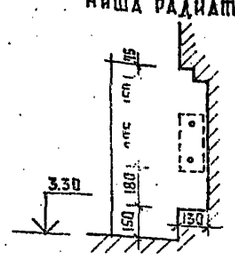

Разрез по в-д

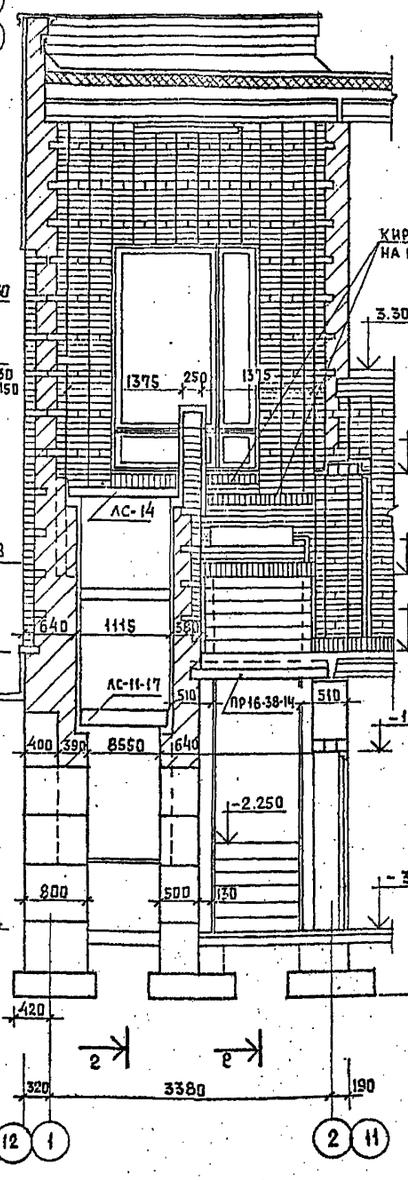

Разрез 2-2

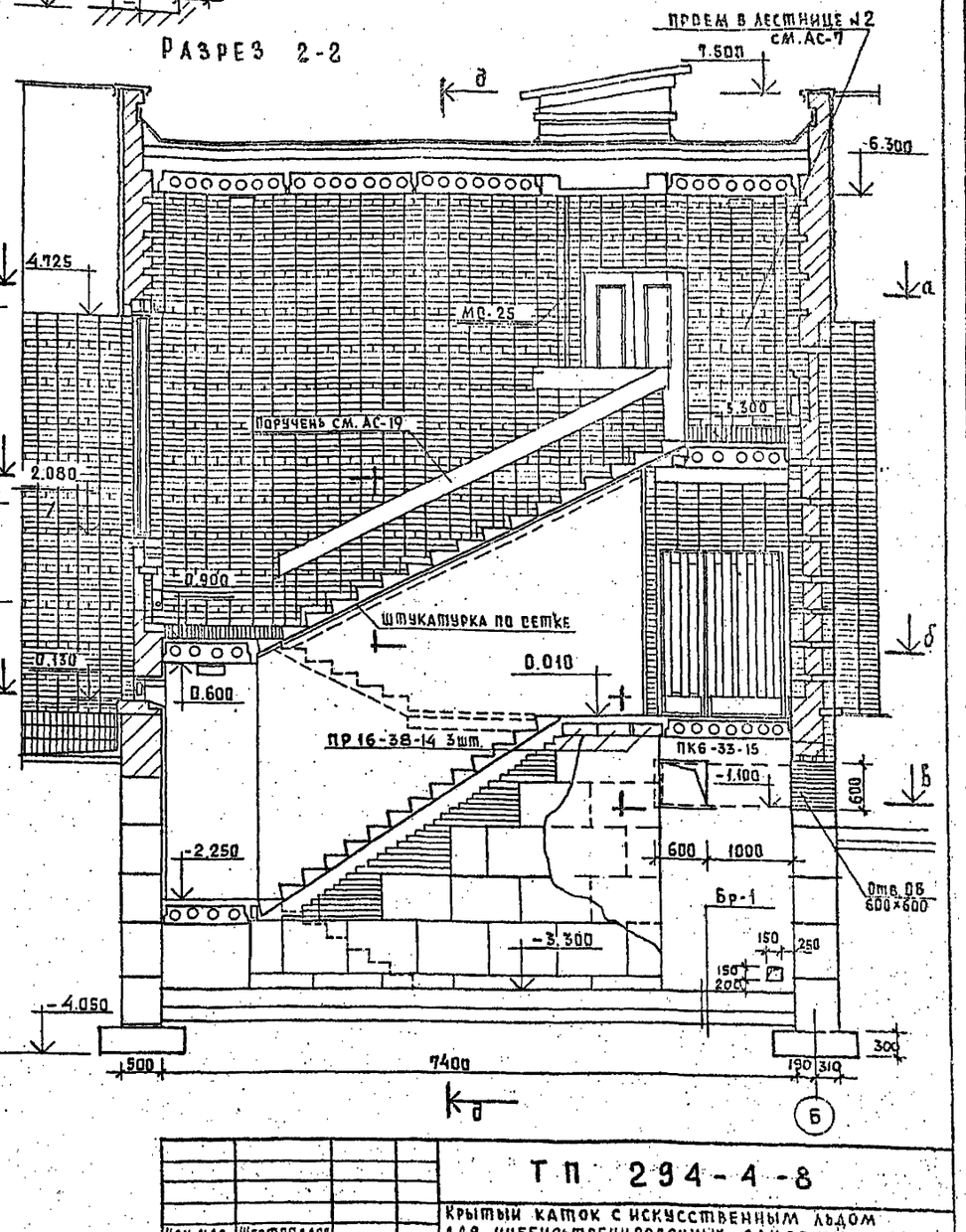

План по б-б

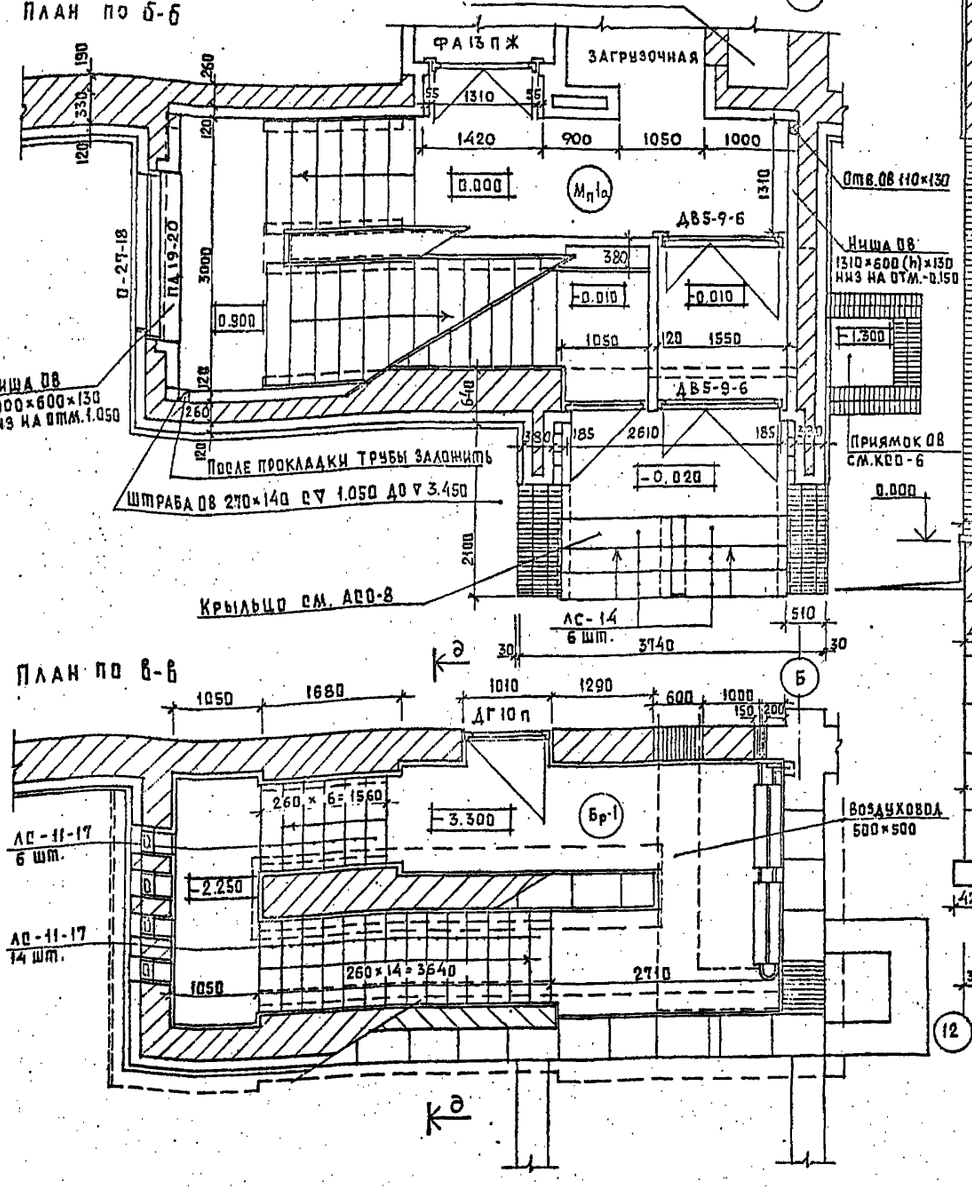

Нач.мас.	Шестопалов		
Гл.инж.м.	Кричевский		
ГАП	Болдычев		
ГИП	Милковский		
Рук.гр.ин.	Терехова		
Исполн.	Кузнецова		
Провер.	Болдычев		

Привязан

Инв. №

ТП 294-4-8

Крытый каток с искусственным льдом для учебно-тренировочных занятий

Стадия	Лист	Листов
Р	АС-23	

Лестницы №1 и №2
Планы, разрезы.

Зрелищных зданий и спортивных сооружений им. Б.С. Мезенцева

Формат А3

Инв. № подл. | Подпись и дата | Взам. инв. №

Копия верна

Типовой проект 294-4-8 Альбом I

Инв.№ подл. | Подпись и дата | Взам. инв.№

План на отм. 0.900, 2.550 и 3.300

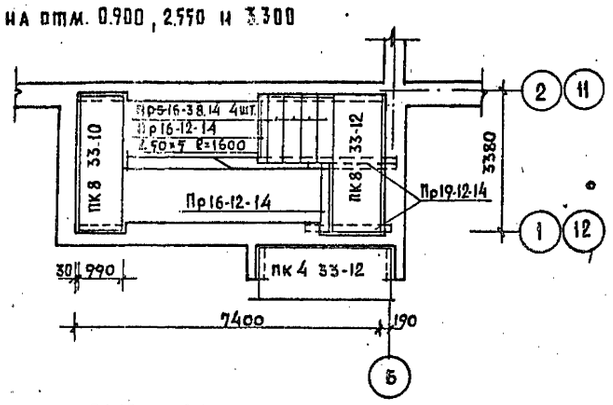

План на отм. 0.000 и -2.250

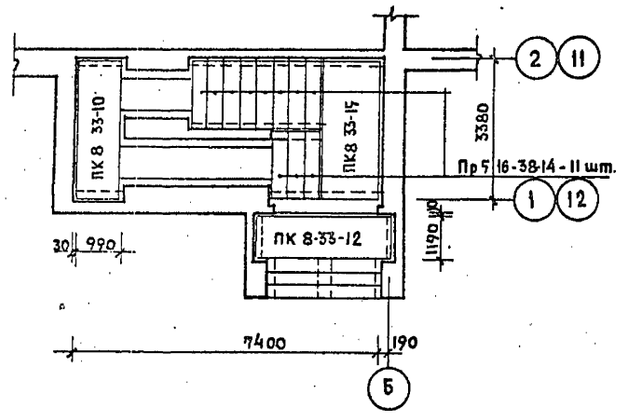

Спецификация сборных элементов

Наименов.	Кол-во шт. на 1л.	Кол-во шт. на 2л.	Масса ед.	N серии
ПК 8-33-10	2	4		1.141-1 вып.18
ПК 4-33-12	3	6		1.141-1 вып.16
ПК 4-33-15	1	2		" — "
Пр5-16-38-14	15	30		" — " вып-2
Пр2-16-12-14	2	4		1.138-10 вып-1
Пр2-19-12-14	2	4		
АС-14	23	46		ГОСТ 8717-69
АС-11-17	20	40		
∠100×63×6 ℓ=1700	1	2		

Козырек над выходом из лестниц N1 и 2

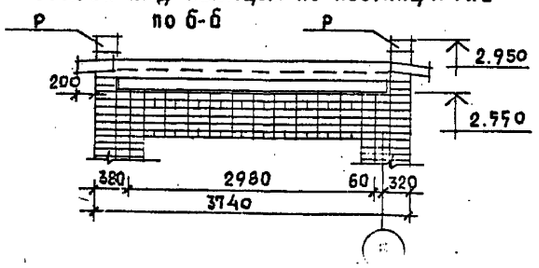

Люк выхода на кровлю

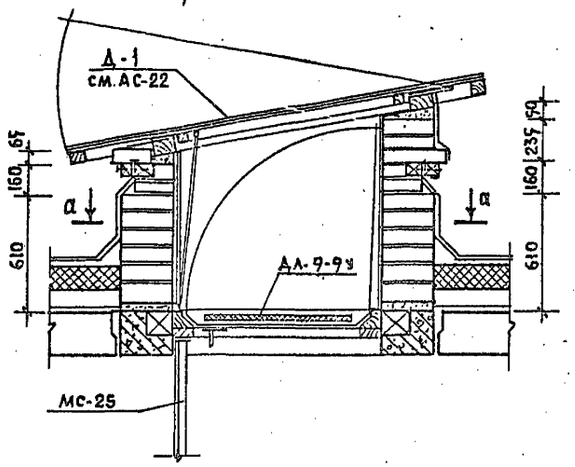

По а-а

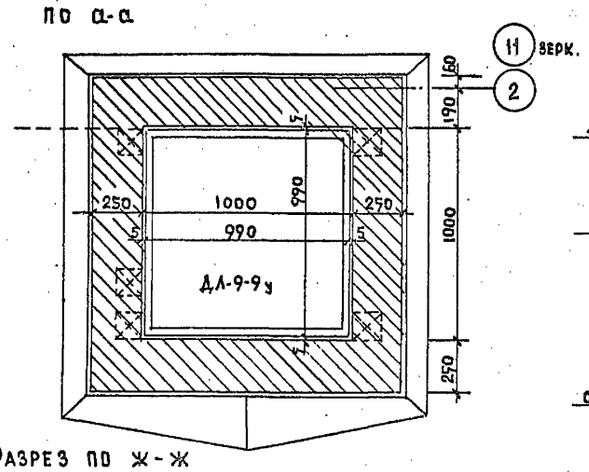

Разрез по ж-ж

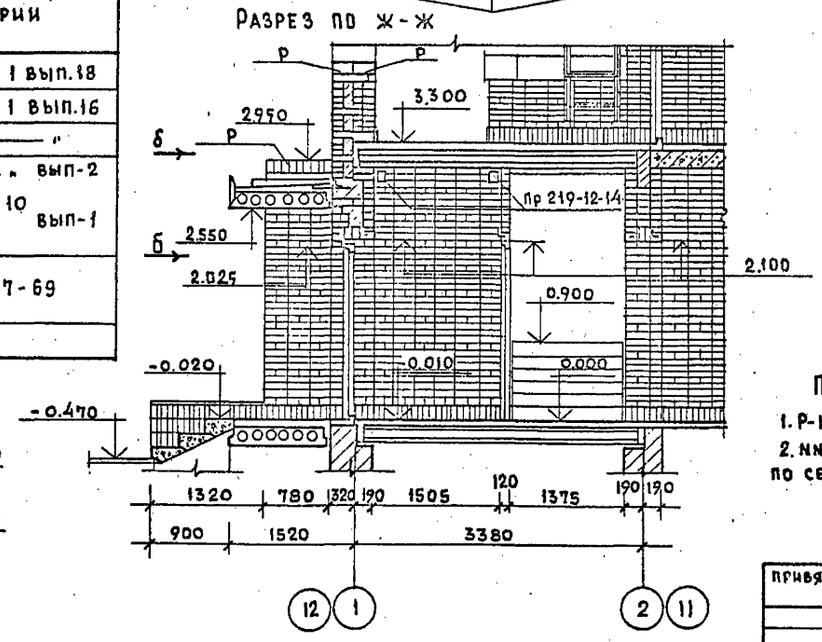

Разрез по в-в

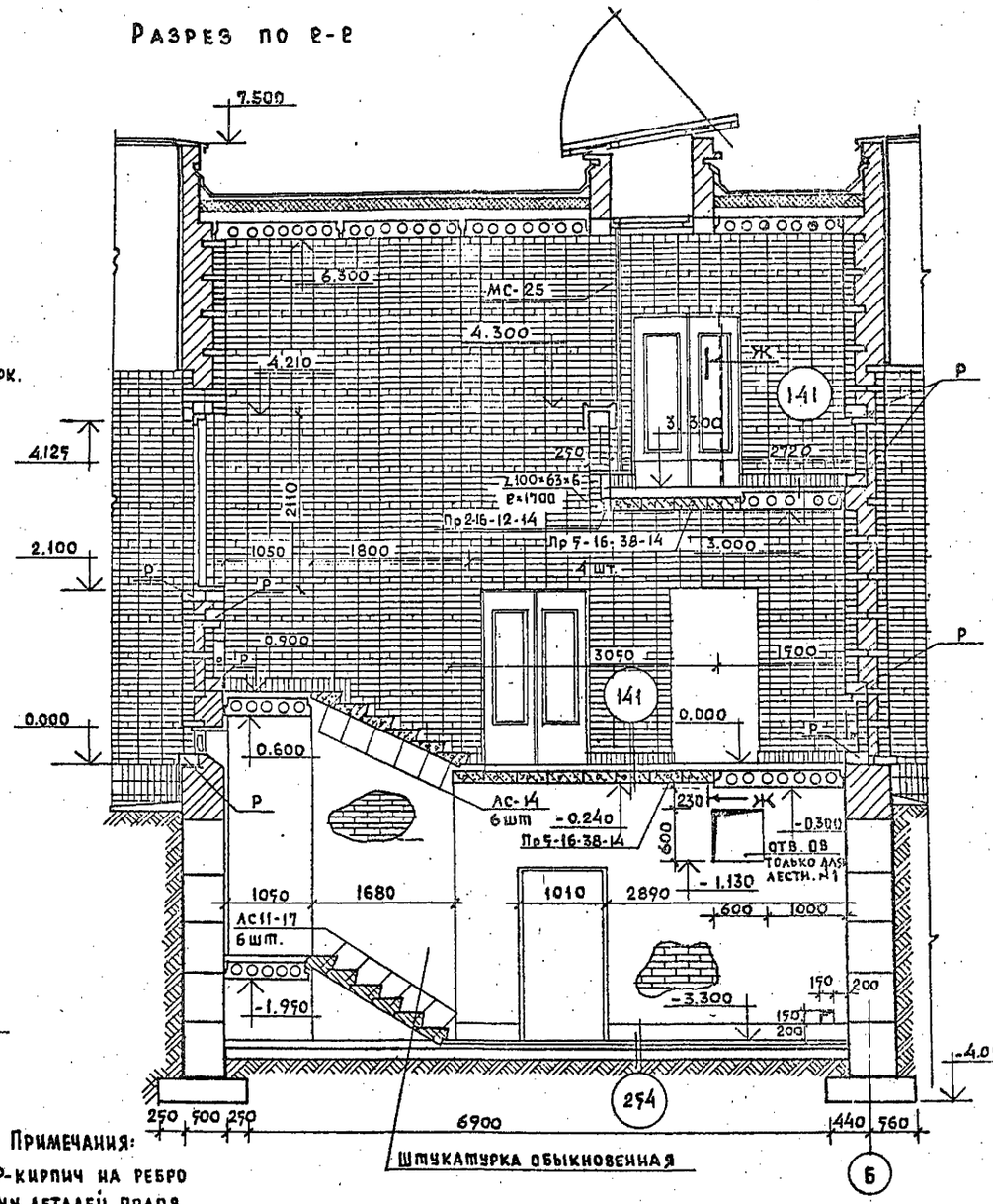

Примечания:

1. Р-кирпич на ребро
2. NN деталей полов по серии 2.244-1 вып.4.

Нач. маст.	Шестопалов		ТП 294-4-8
Гл. инж. пр.	Кричевский		Крытый каток с искусственным льдом для учебно-тренировочных занятий
Гл. А.П.	Болдычев		
Гл. И.П.	Милковский		
Рук. гр. инж.	Терехова		Стадия Р; Лист АС-24; Листов
Привязан			Лестницы N1 и 2. Разрезы, детали, спецификация.
Инв. N			ЦНИИЭП зрелищных зданий и спортивных сооружений им. Мезенцева
Исполнил	Кузнецова		
Проверил	Болдычев		

КОПИЯ ВЕРНА

Типовой проект 294-4-8 Альбом I

СОГЛАСОВАНО

Отдел №2 Бучких

Отдел №4 Полянский

Инв.№ подл. | Подпись и дата | Взам. инв.№

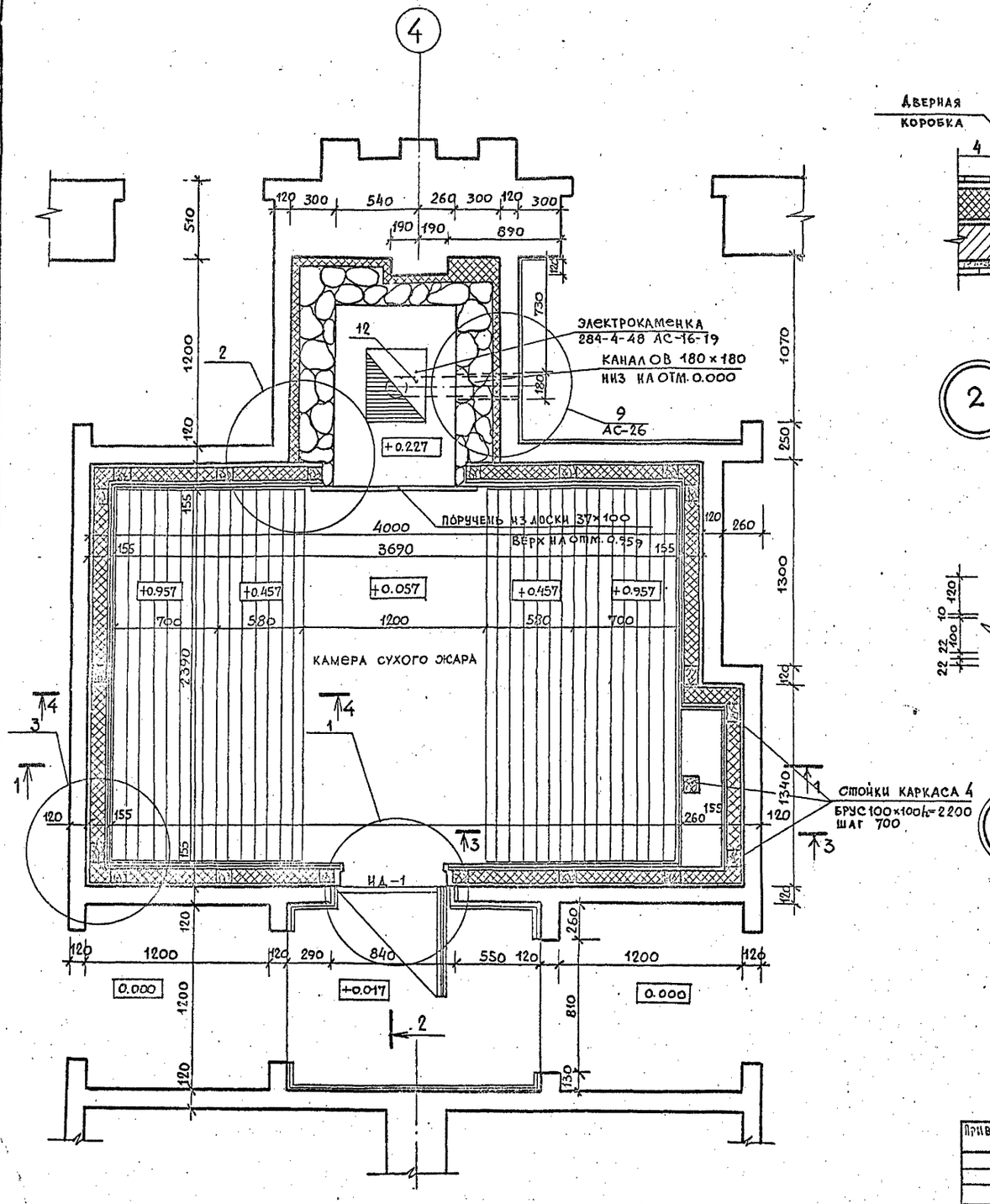

Дверной блок ИД-1
по серии 284-4-48, АС-14,15

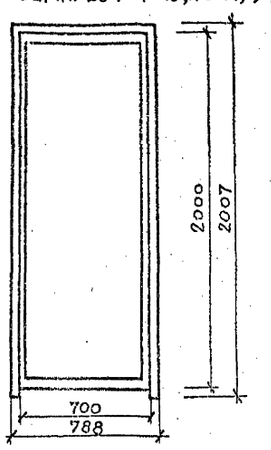

1

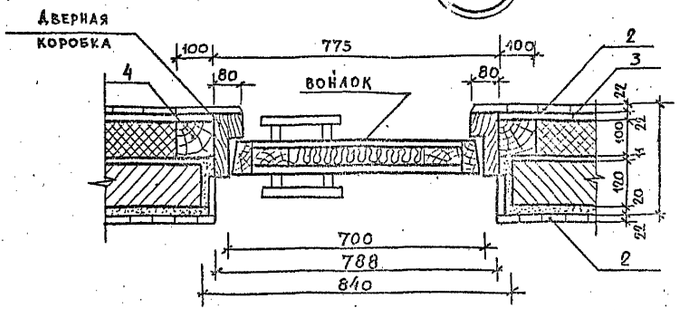

2

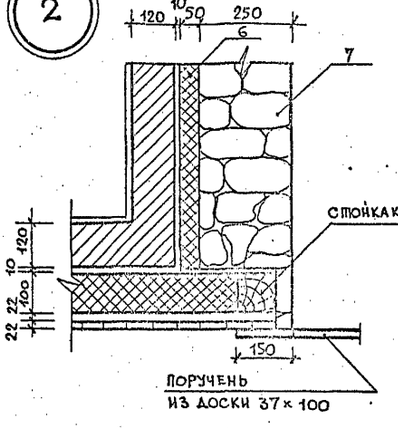

3

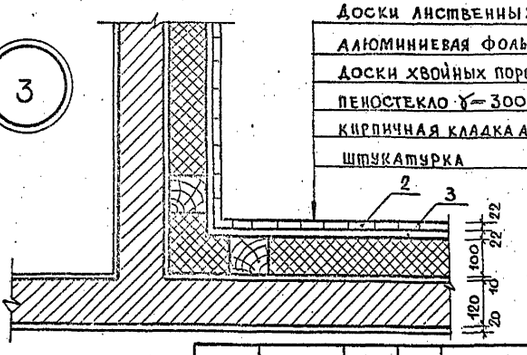

ПРИМЕЧАНИЯ:

1. Ниша для установки электрокаменки выкладывается из известняковых камней неправильной формы с лицевой поверхностью грубого скола или тесанной. Кладку вести на цементном растворе.

Привязан

Инв.№

Нач.маст.	Шестопалов	
Гл.инж.м.	Кричевский	
ГАП	Большичев	
ГИП	Милковский	
ГАП	Кузнецова	
Инженер	Кузнецова	
Гарант.	Голобоков	

ТП 294-4-8

Крытый каток с искусственным льдом для учебно-тренировочных занятий.

Стадия	Лист	Листов
Р	АС-25	

Камера сухого жара
План, детали

ЦНИИЭП зрелищных зданий и спортивных сооружений им. Б.С. Мезенцева

Формат А2

КОПИЯ ВЕРНА

1–1

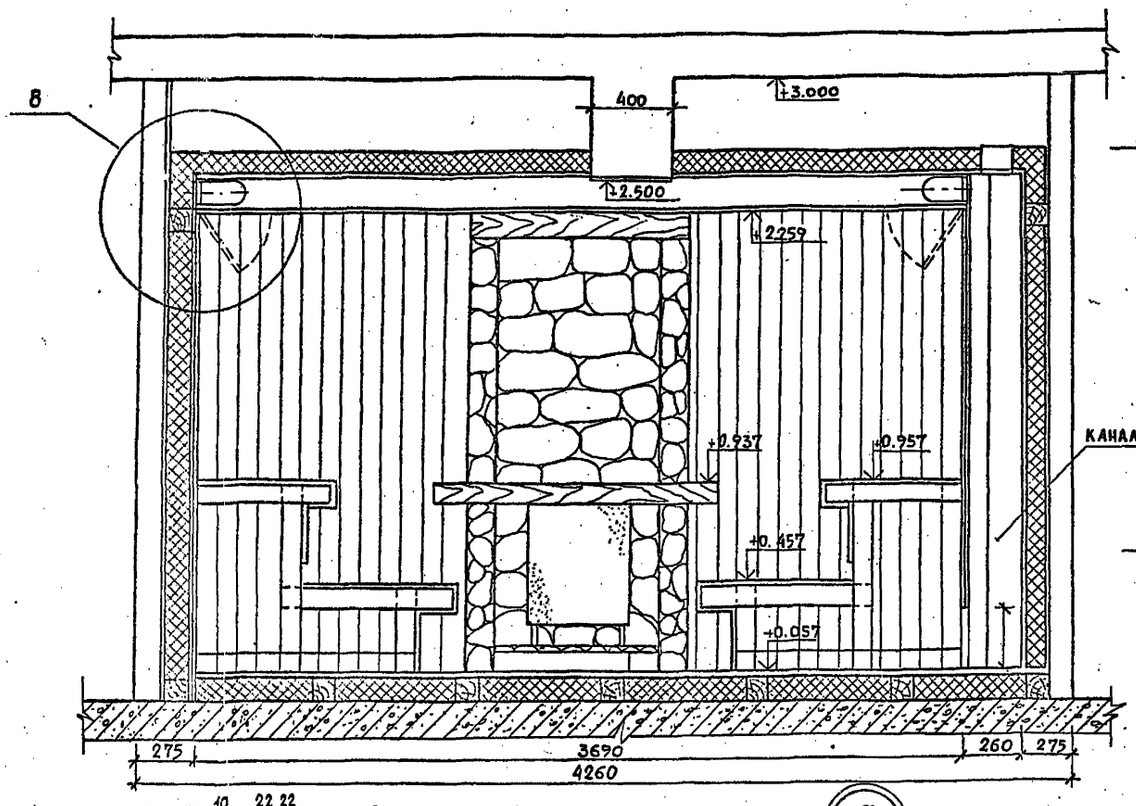

2–2

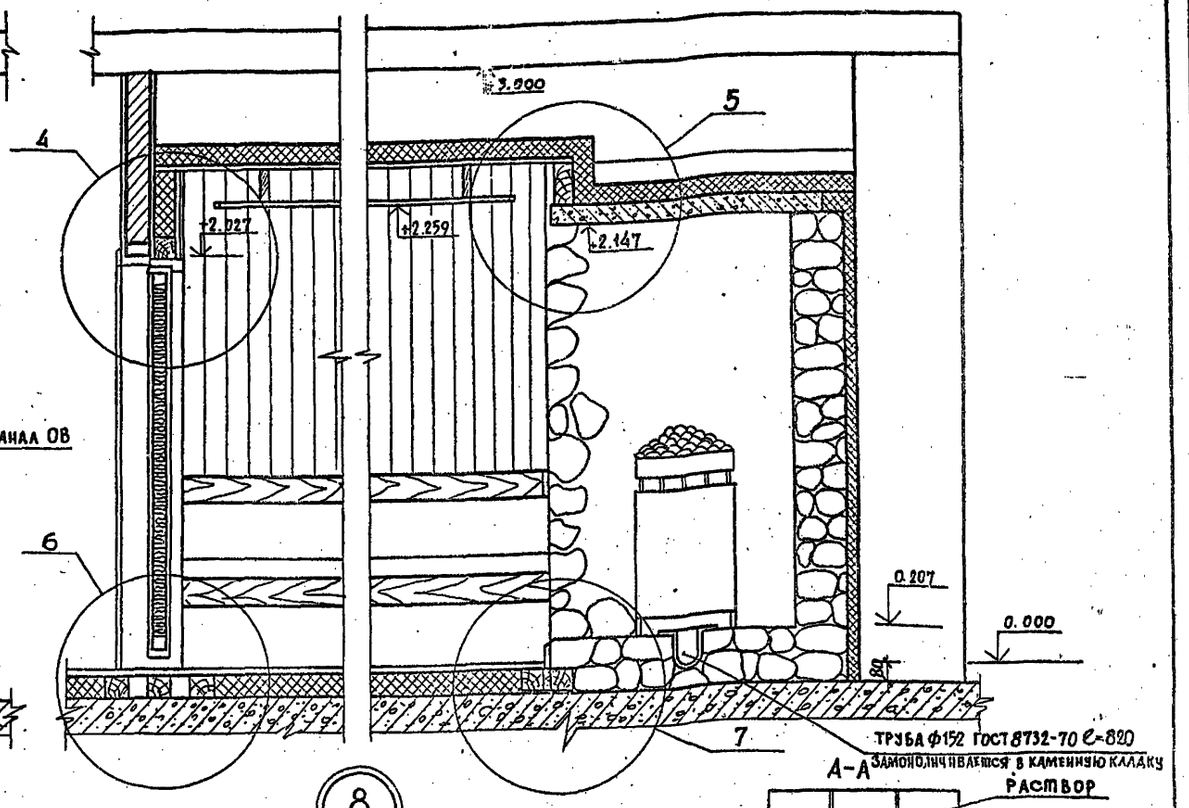

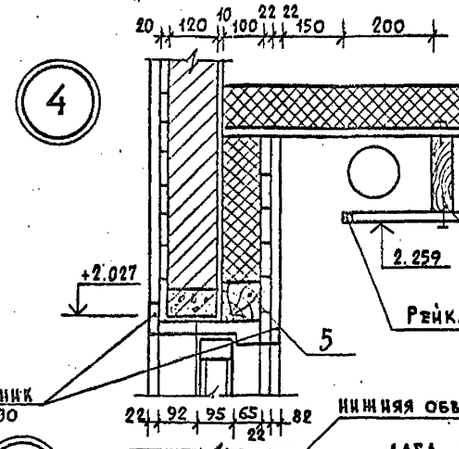

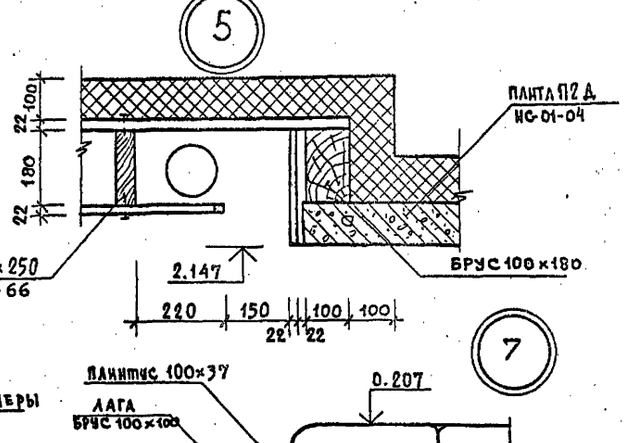

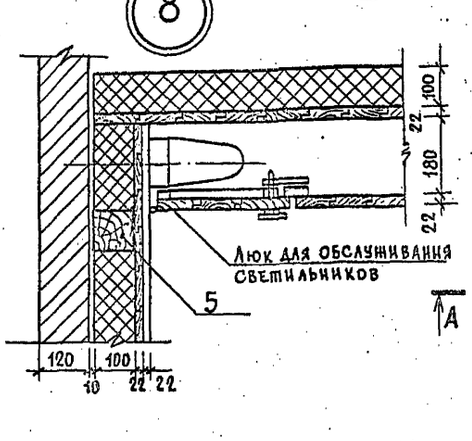

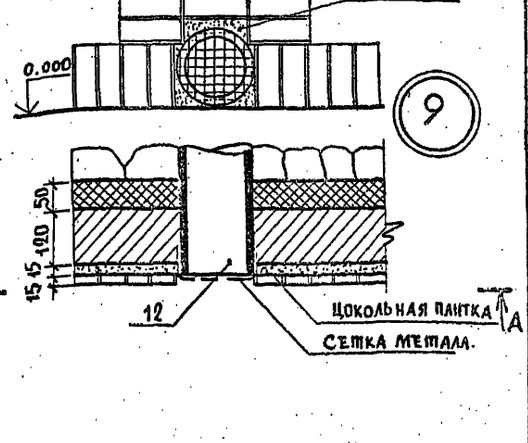

Привязан			
Инв. N			
Нач. маст.	Шестопалов		
Гл. инж. м.	Кричевский		
ГАП	Болдычев		
ГИП	Милковский		
ГАП	Кузнецова		
Провер.	Кузнецова		
Разраб.	Голобоков		

ТП 294-4-8

Крытый каток с искусственным льдом для учебно-тренировочных занятий.

Стадия	Лист	Листов
Р	АС-26	

Камера сухого жара
Разрезы, детали

ЦНИИЭП зрелищных зданий и спортивных сооружений им. Б.С. Мезенцева

Копия верна

Типовой проект 294-4-8 Альбом I

4-4

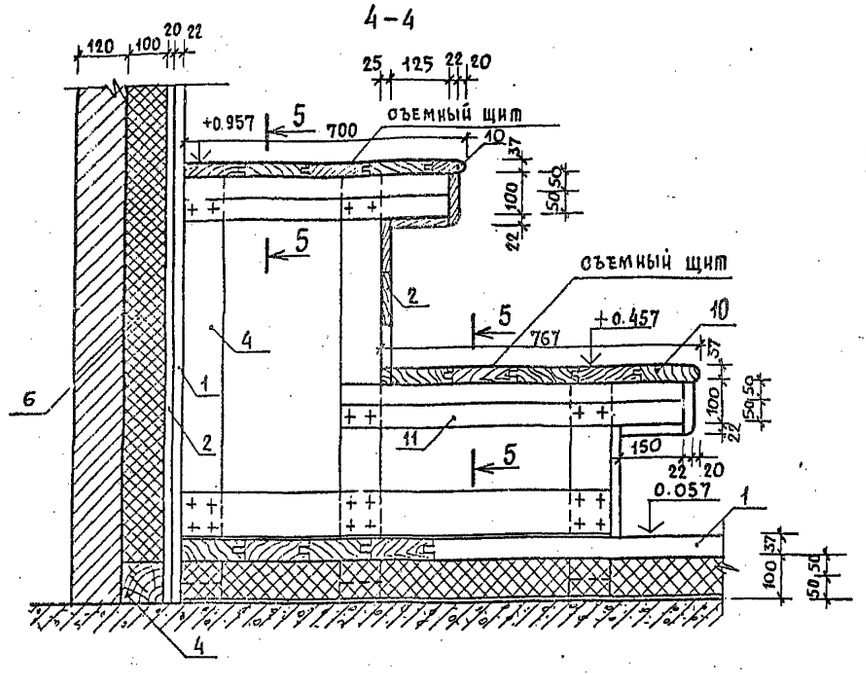

Б-Б

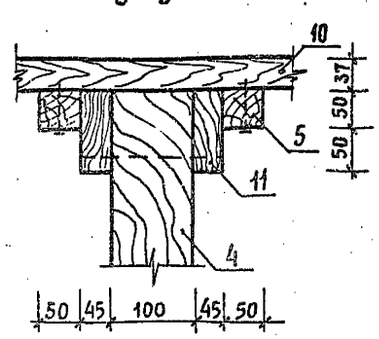

Примечания

— Покрытие полок выполнить из строганых осиновых досок.

Спецификация материалов (для одной камеры)

N/N	Наименование	Размер	Колич. шт.	Общий расход м² и м³	Примечание
1	Доска шпунтованная δ=37мм			0.363	листв.
2	Доска профилированная δ=22			0,06	листв.
3	Доска шпунтованная δ=22			0.05	хвойн.
4	Брус 100×100		25	0.61	хвойн.
5	Брус 50×50		12	0.0022	хвойн
6	Пеностекло γ=300 кг/м³			5	
7	Известняковый камень с лицевой пов. грубого скола			2.1	
8	Металлическая сетка Ф4В-I	в=2700		4.0м	ГОСТ8478-66
9	Фольга алюминиевая толщ. 0.1 ГОСТ 618-73			100м²	
10	Доска шпунтованная δ=37			0.0259м³	осина
11	Доска δ=45			0.123м³	хвойн.
12	Труба приточной вентиляции L=820	ф152	1		ГОСТ 8732-70

План подшивного потолка (вид сверху)

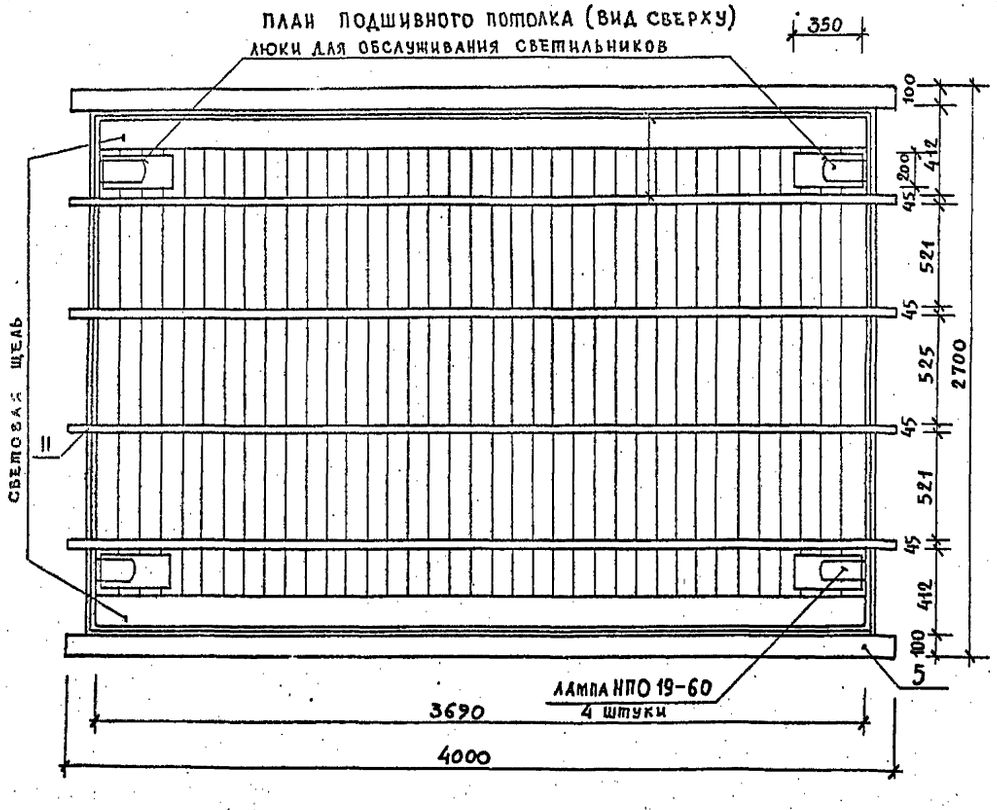

Съемные щиты

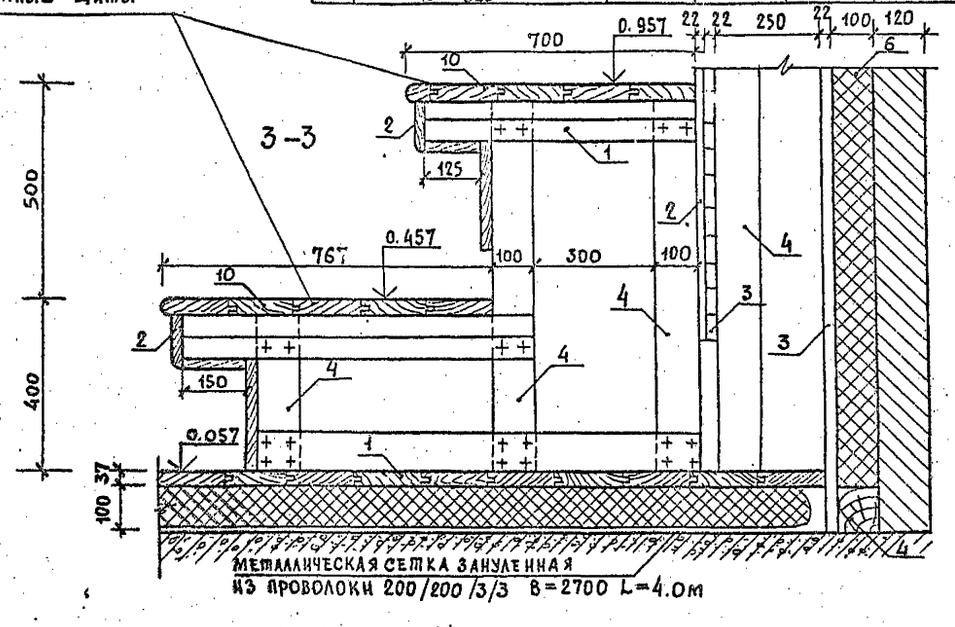

Нач. маст.	Шестопалов		ТП 294-4-8
Гл. инж. м.	Кричевский		Крытый каток с искусственным льдом для учебно-тренировочных занятий
ГАП	Болдычев		Стадия: Р; Лист: АС-27; Листов:
ГИП	Маяковский		Камера сухого жара потолок, полки
ГАП	Кузнецова		ЦНИИЗ зрелищных зданий и спортивных сооружений им. Б.С. Мезенцева
Проверил	Кузнецова		
Разраб.	Голобоков		

Привязан

Инв. N

Инв. N подл. | Подпись и дата | Взам. инв. N

17384-02

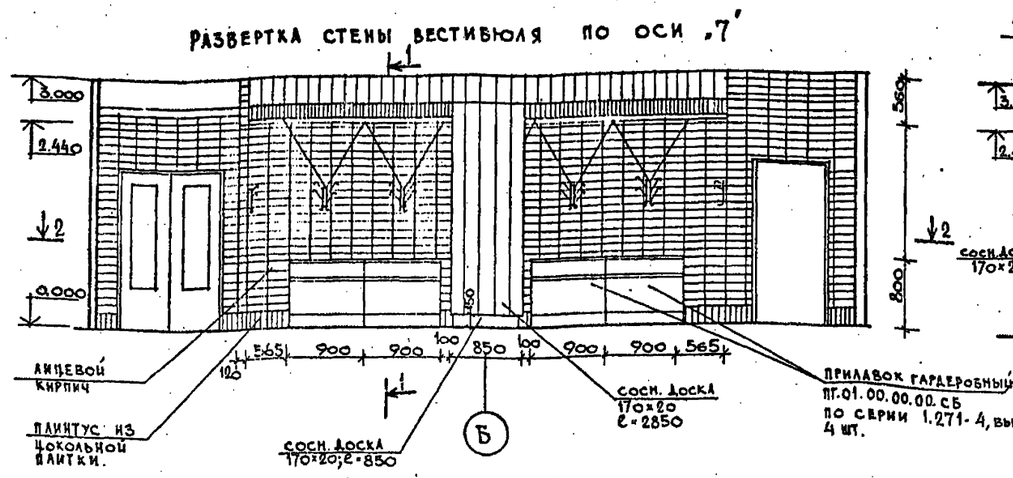

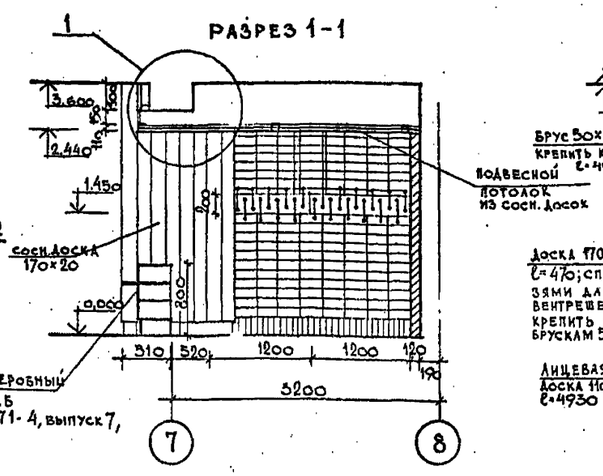

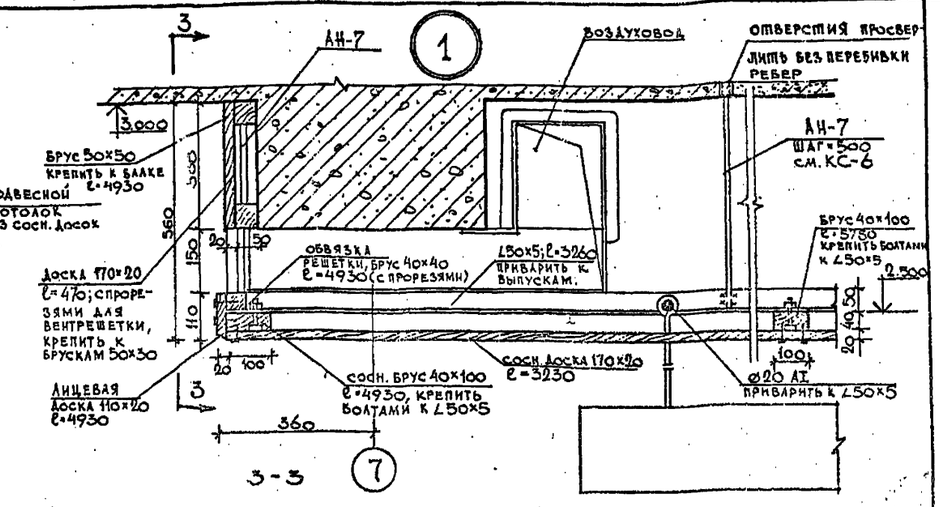

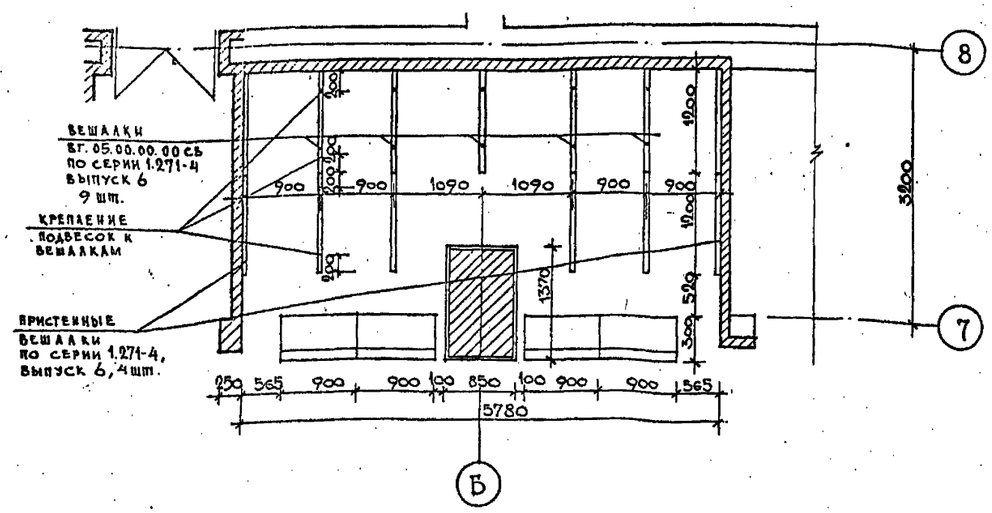

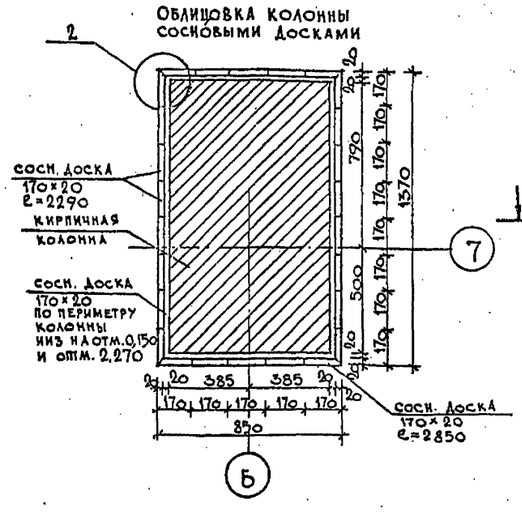

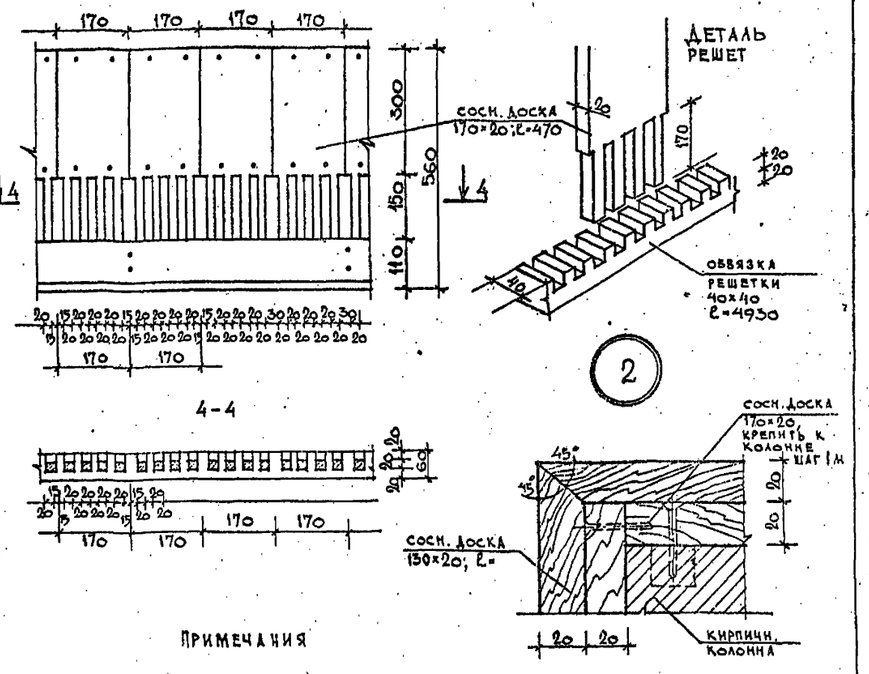

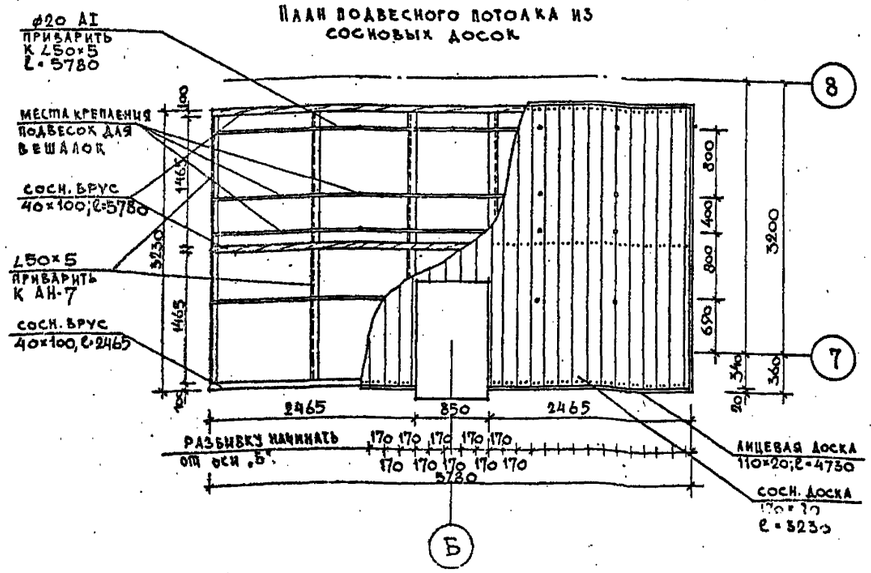

Спецификация элементов потолка вентрешетки и облицовки колонны

№п/п	Наименование	Длина в п.м. 1 элемента	Сечение мм	Кол-во элементов (шт.)	Общая длина (п.м)	Примеч.
1	Сосн. доска /потолок/	3.230	170×20	36	120,0	
2	Сосн. доска (лицевая)	2.465	110×20	2	5,00	
3	Сосн. доска (вентрешетка/	0,470	170×20	35	17.50	
4	Сосн. доска /колонна/	2.850	" — "	14	40,60	Кол-во дано на 2 колонны
5	" — "	2.290	" — "	38	88,00	" — "
6	Сосн. доска /цоколь колонны/	0,850 1.370	170×20	4 4	4,00 7.00	
7	Обвязка решетки	2,465	40×40	2	5,00	
8	Сосн. брус потолка	5.780	40×100	2	12.0	
9	" — "	2,465	40×100	2	5,00	
10	∠50×5	3,230	—	6	19.00	Вес 72.5 кг

Расход арматуры Ø20 – 57.5 кг.

Примечания

1. Деревянные элементы отделки вестибюля тонировать в темный цвет, включая вешалки и прилавки гардероба.
2. Прилавки и вешалки гардероба делать по серии 1.271-4, выпуски 6 и 7.
3. Все деревянные элементы подвесного потолка подвергнуть глубокой пропитке антипиренами. При отсутствии возможности пропитки выполнить потолок из несгораемых конструкций (штукатурка по сетке, асбоцементные листы по металлическому каркасу).

Нач. маст.	Шестопалов	
Гл. инж. м.	Кричевский	
ГАП	Кузнецова	
ГАП	Болдычев	
ГИП	Милковский	
Рук. гр.	Терехова	
Провер.	Кузнецова	
Разраб.	Шитова	

Привязан

Инв. №

ТП 294-4-8

Крытый каток с искусственным льдом для учебно-тренировочных занятий.

Стадия	Лист	Листов
Р	АС-28	

Интерьер вестибюля гардероб

Подпись и дата | Взам. инв. №

Копия верна

Альбом I

Типовой проект 294-4-8

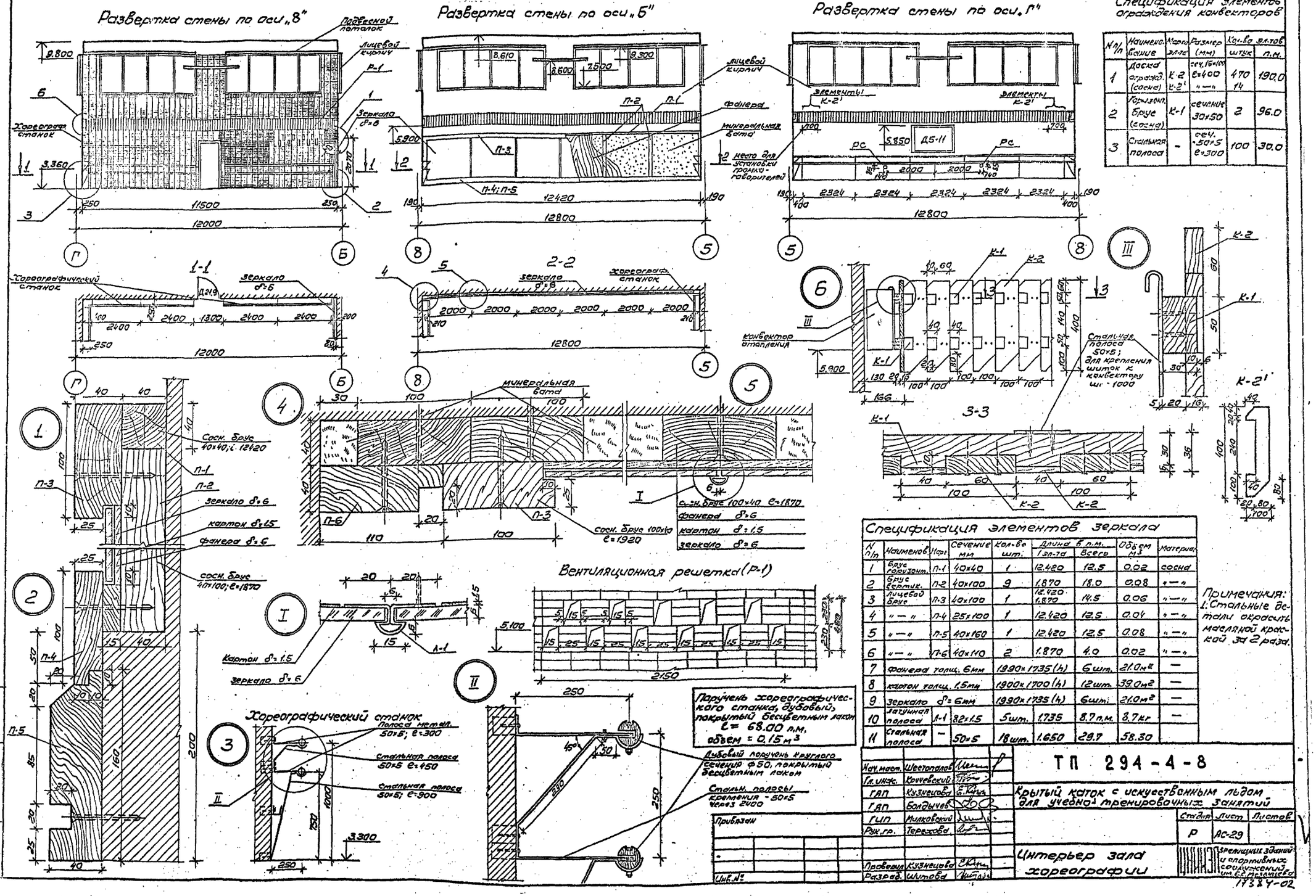

Поручень хореографического станка, дубовый, покрытый бесцветным лаком $l = 68.00$ п.м. объем $= 0.15\ м^3$

Спецификация элементов ограждения конвекторов

N п/п	Наименование	Марка эл-та	Размер (мм)	Кол-во эл-тов штук	Кол-во эл-тов п.м.
1	Доска огражд. (сосна)	К-2, К-2'	сеч. 16×100 l=400, „—"	470, 14	190.0
2	Горизонт. брус (сосна)	К-1	сечение 30×50	2	96.0
3	Стальная полоса	-	сеч. 50×5 l=300	100	30.0

Спецификация элементов зеркала

N п/п	Наименов.	Марк.	Сечение мм	Кол-во шт.	Длина в п.м. 1 эл-та	Длина в п.м. Всего	Объем м³	Материал
1	Брус горизонт.	П-1	40×40	1	12.420	12.5	0.02	сосна
2	Брус вертик.	П-2	40×100	9	1.870	18.0	0.08	„—"
3	Лицевой брус	П-3	40×100	1	12.420, 1.870	14.5	0.06	„—"
4	„—"	П-4	25×100	1	12.420	12.5	0.04	„—"
5	„—"	П-5	40×160	1	12.420	12.5	0.08	„—"
6	„—"	П-6	40×110	2	1.870	4.0	0.02	„—"
7	Фанера толщ. 6мм			1990×1735 (h)	6 шт.	21.0 м²	—	
8	Картон толщ. 1.5мм			1900×1700 (h)	12 шт.	39.0 м²	—	
9	Зеркало δ=6мм			1990×1735 (h)	6 шт.	21.0 м²	—	
10	Латунная полоса	Л-1	82×1.5	5 шт.	1.735	8.7 п.м.	8.7 кг	—
11	Стальная полоса	—	50×5	18 шт.	1.650	29.7	58.30	

Примечания:
1. Стальные детали окрасить масляной краской за 2 раза.

Нач. маст.	Шестопалов	
Гл. инж.	Кочевский	
ГАП	Кузнецова	
ГАП	Болдычев	
ГИП	Милковский	
Рук. гр.	Терехова	
Проверил	Кузнецова	
Разраб.	Шитова	

Привязан

Инв. №

ТП 294-4-8

Крытый каток с искусственным льдом для учебно-тренировочных занятий

Стадия	Лист	Листов
Р	АС-29	

Интерьер зала хореографии

Зрелищных зданий и спортивных сооружений им. Б.С. Мезенцева

17384-02

Альбом I

Типовой проект 294-4-8

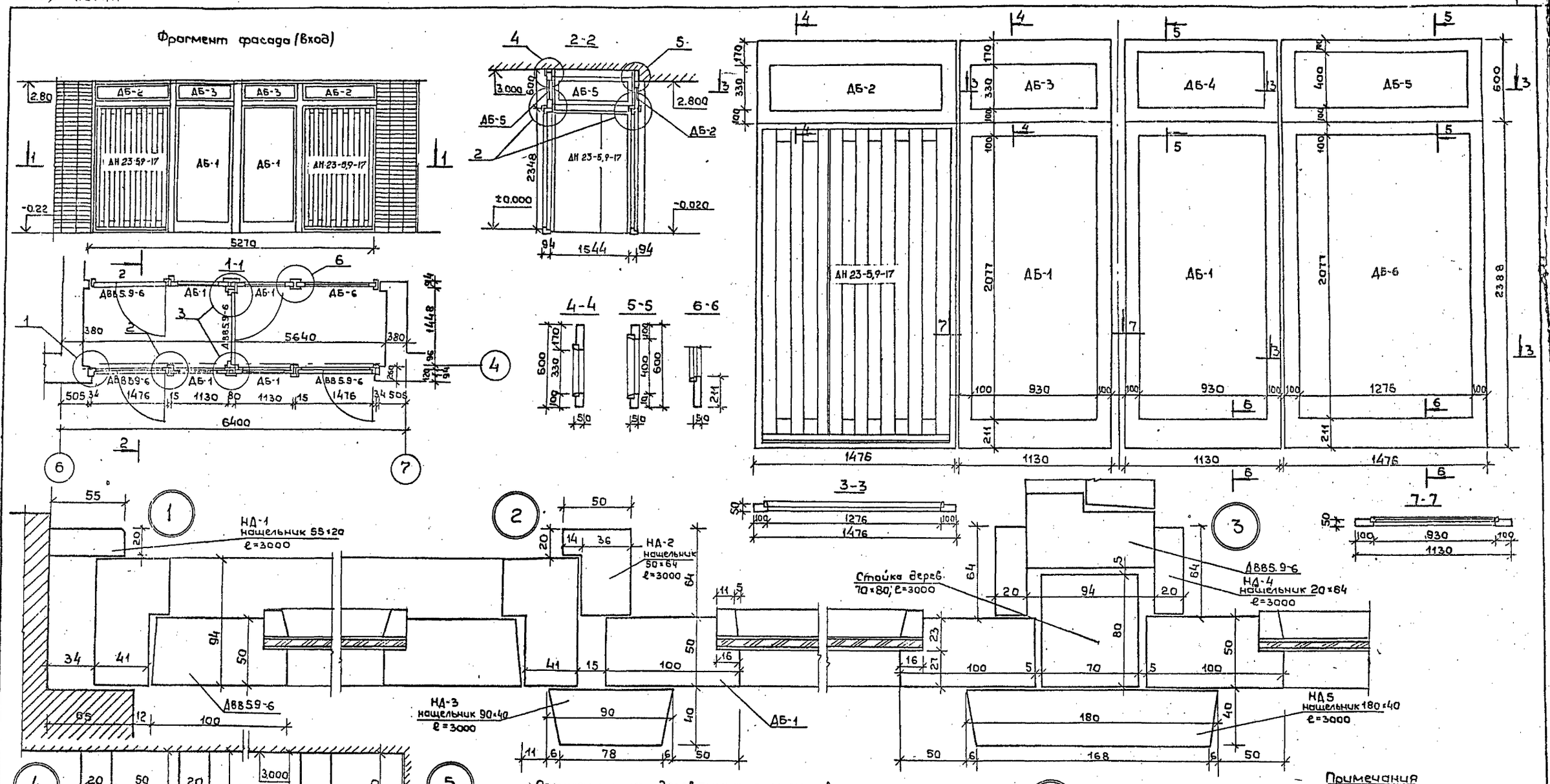

Спецификация деревянных элементов

№п/п	Наименован.	Марка	Размер изд. сечен/мм	Количества шт.	Количества п.м.	Примечан.
1	Дерев. блок	ДБ-1	1130×2388(h)	4	—	
2	" — "	ДБ-2	1476×600(h)	2	—	
3	" — "	ДБ-3	1130×600(h)	2	—	
4	" — "	ЛБ-4	1130×600(h)	2	—	
5	" — "	ДБ-5	1476×600(h)	3	—	
6	" — "	ДБ-6	1476×2388(h)	1	—	
7	Нащельник	НД-1	20×55×3000(h)	—	18.0	
8	" — "	НД-2	50×64×3000	—	22.0	
9	" — "	НД-3	90×40	—	26.0	
10	" — "	НД-4	20×64	—	28.0	
11	" — "	НД-5	180×40	—	6.0	
12	Стойка дерев.	—	70×80 ℓ=3000	2	6.0	

Примечания

1. Деревянные элементы тонировать в темный цвет и покрыть лаком ГФ-166 за 2 раза.
2. Деревянные элементы подвергнуть глубокой пропитке антипиренами

Нач. маст.	Шестополов	
Гл. инж.	Кричевский	
ГАП	Кузнецова	
ГАП	Болдычев	
ГИП	Милковский	
Рук. гр.	Терехова	
Проверил	Кузнецова	
Разраб.	Щипова	

Привязан

Инв. №

ТП 294-4-8

Крытый каток с искусственным льдом для учебно-тренировочных занятий

Стадия	Лист	Листов
Р	АС-30	

Тамбур главного входа

Зрелищных зданий и спортивных сооружений им. Б.С. Мезенцева

№ подл. | Подпись и дата | Взам. инв.

КОПИЯ ВЕРНА

Деревянный битраж по оси „Д"

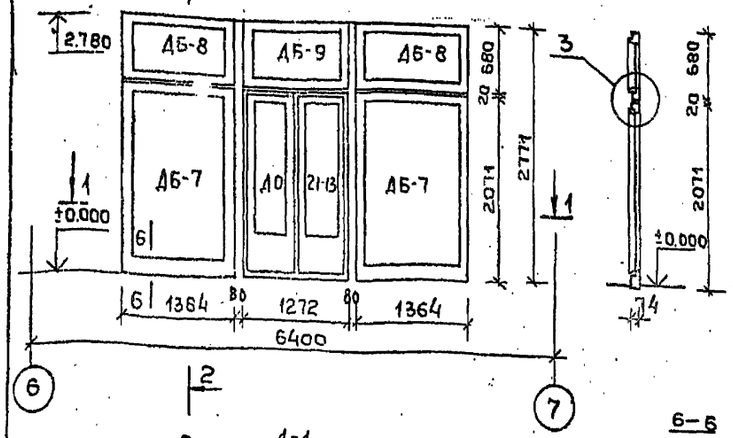

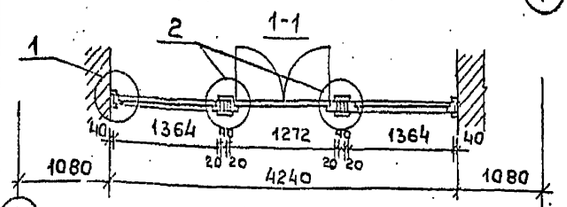



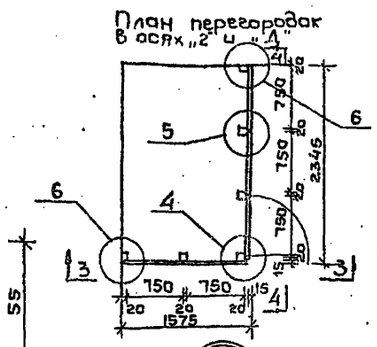

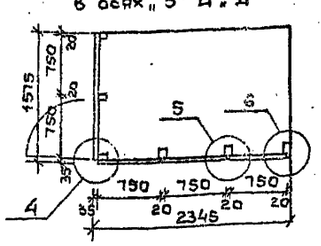

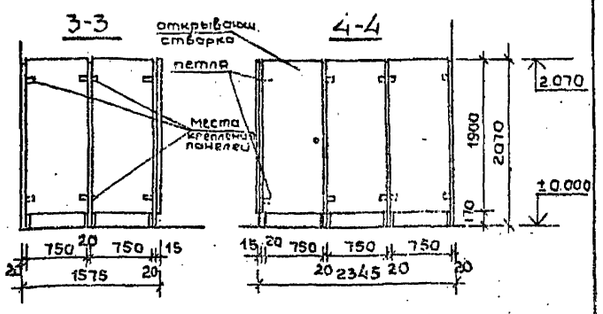

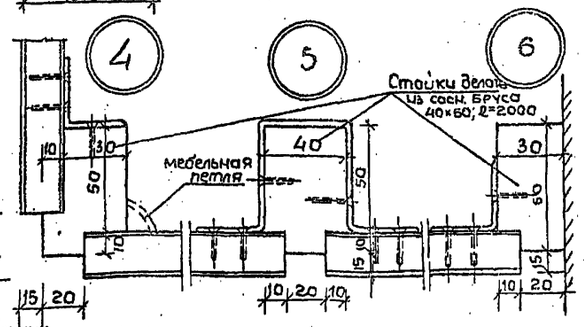

Крепление стойки к полу

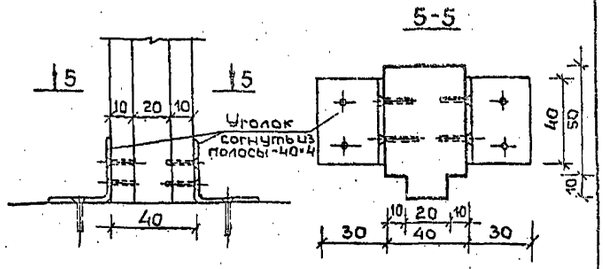

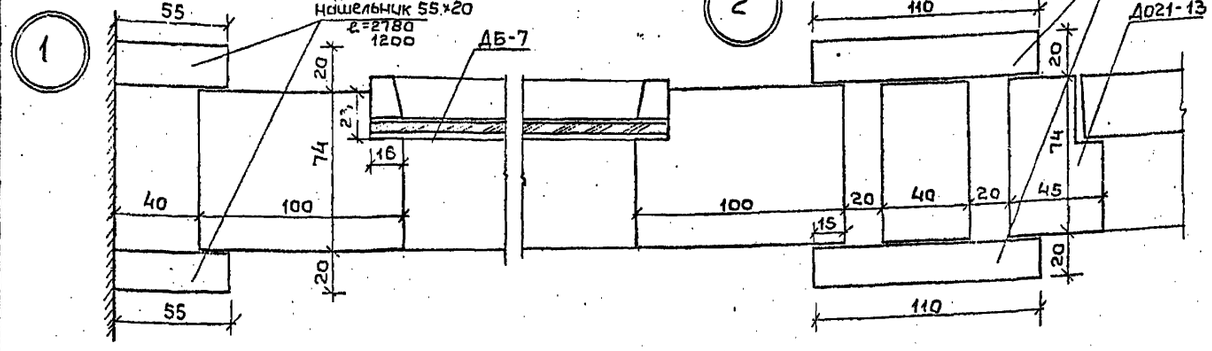

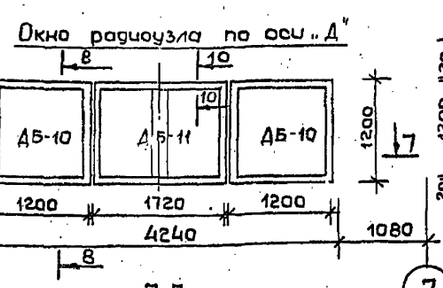

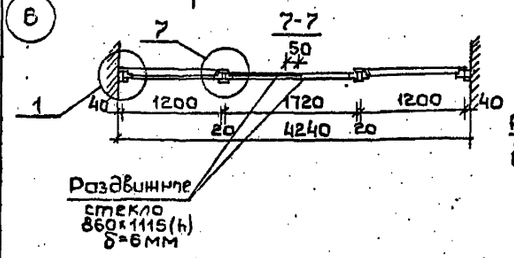

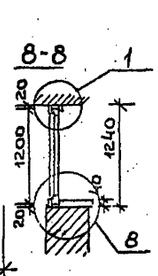

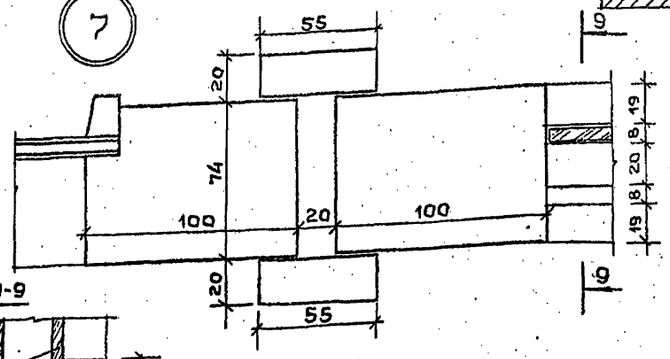

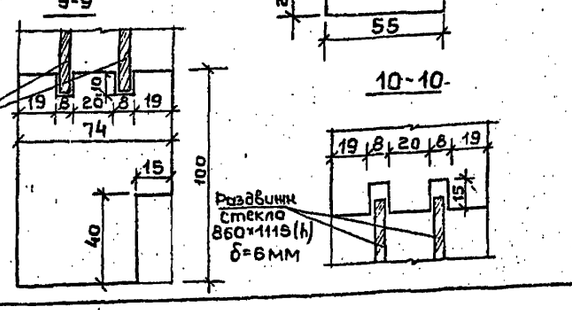

Спецификация деревянных блоков витража по оси „Д"

Кп	Наимен	Мар.	Размер блока (мм)	Кол-во (шт.)
1	Дерев. блок	ДБ-7	1364×2071(h)	2
2	„ — „	ДБ-8	1364×680(h)	2
3	„ — „	ДБ-9	1272×680(h)	1
4	Стойка дерев.	—	40×74×3000	2
5	Нашельник	НД-1	20×55×2780	4
6	„ — „	НД-6	20×55×2780	4

Спецификация оконных блоков радиоузла

Кп	Наимен	Мар.	Размер блока (мм)	Кол-во (шт.)
1	Дерев. блок	ДБ-10	1200×1200	3
2	„ — „	ДБ-11	1720×1200	2
3	Подоконная доска	—	4200×430	2
4	Нашельник	НД-1	20×55×1200	12
5	Раздвижн. стекло	—	860×1115	4

Спецификация элементов перегородок в раздевальных

Кп/п	Наименован	Размер (мм)	Кол-во (шт.)	Кол-во п. м.	Кол-во м²
1	Панели из ДСП оклеен. пластик.	7900×1900	20	—	41.0
2	Стойка дерев	40×60×2000	24	50.0	—
3	Уголок из полосы 40×4	60×40×4	80	5.0	—

Примечания

1. Деревянные детали тонировать в темный цвет и покрыть лаком за 2 раза.
2. Второй блок ДБ-11 расположить на стене радиоузла по оси „Г"

Привязан

Инв. № подл. | Подпись и дата | Взам. инв. №

Инв. №

Нач. маст	Шестополов		
Гл. инж. м.	Кричевский		
ГАП	Кузнецова		
ГАП	Болдычев		
ГИП	Милковский		
Рук. гр	Терехова		
Проверил	Кузнецова		
Разраб	Шитова		

Т П 294-4-8

Крытый каток с искусственным льдом для учебно-тренировочных занятий

Стадия	Лист	Листов
Р	АС-31	

Деревянный битраж по оси Д
Окна радиоузла. Кабины в раздевальных.

ЦНИИЭП зрелищных зданий и спортивных сооружений им. Б.С. Мезенцева

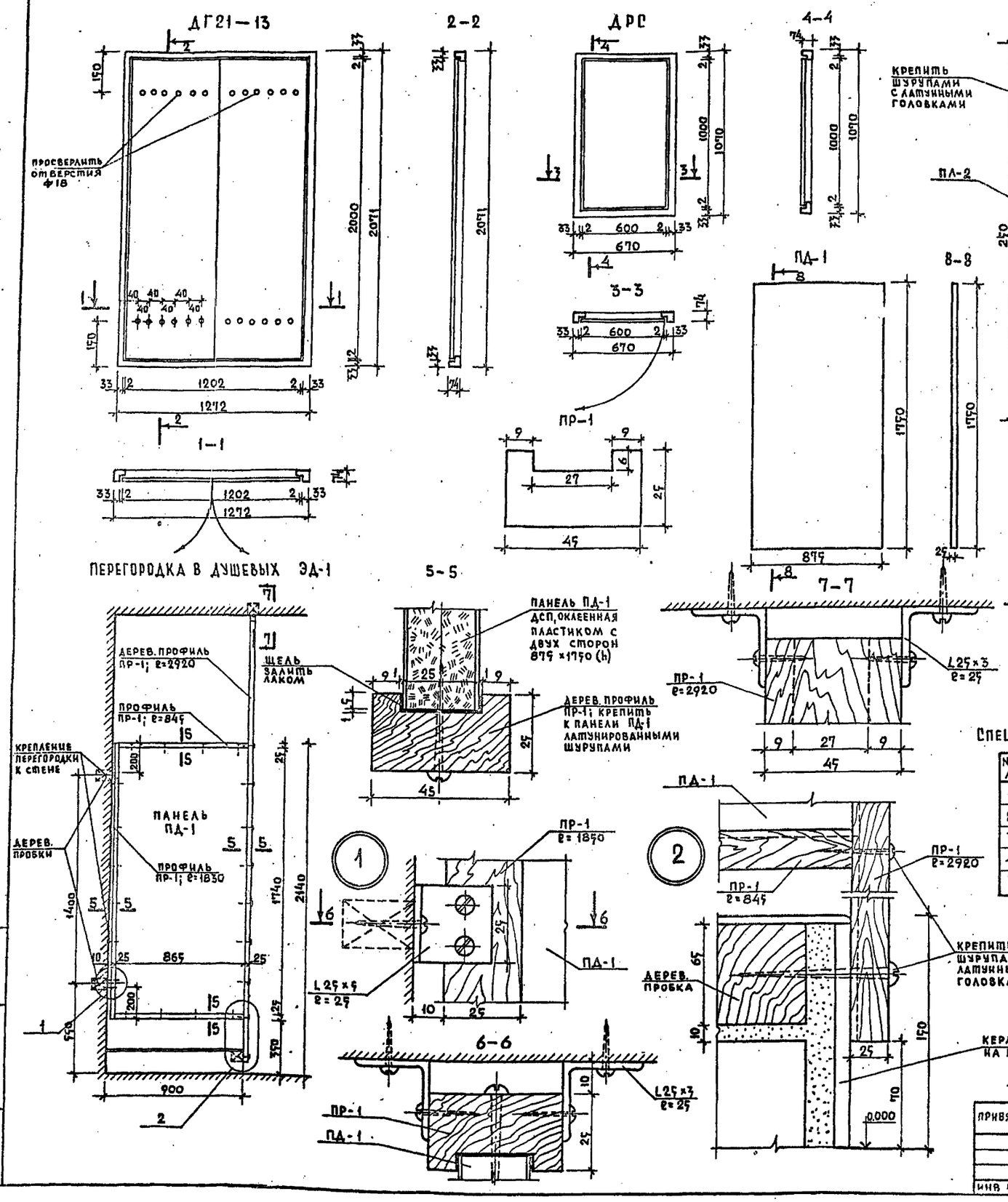

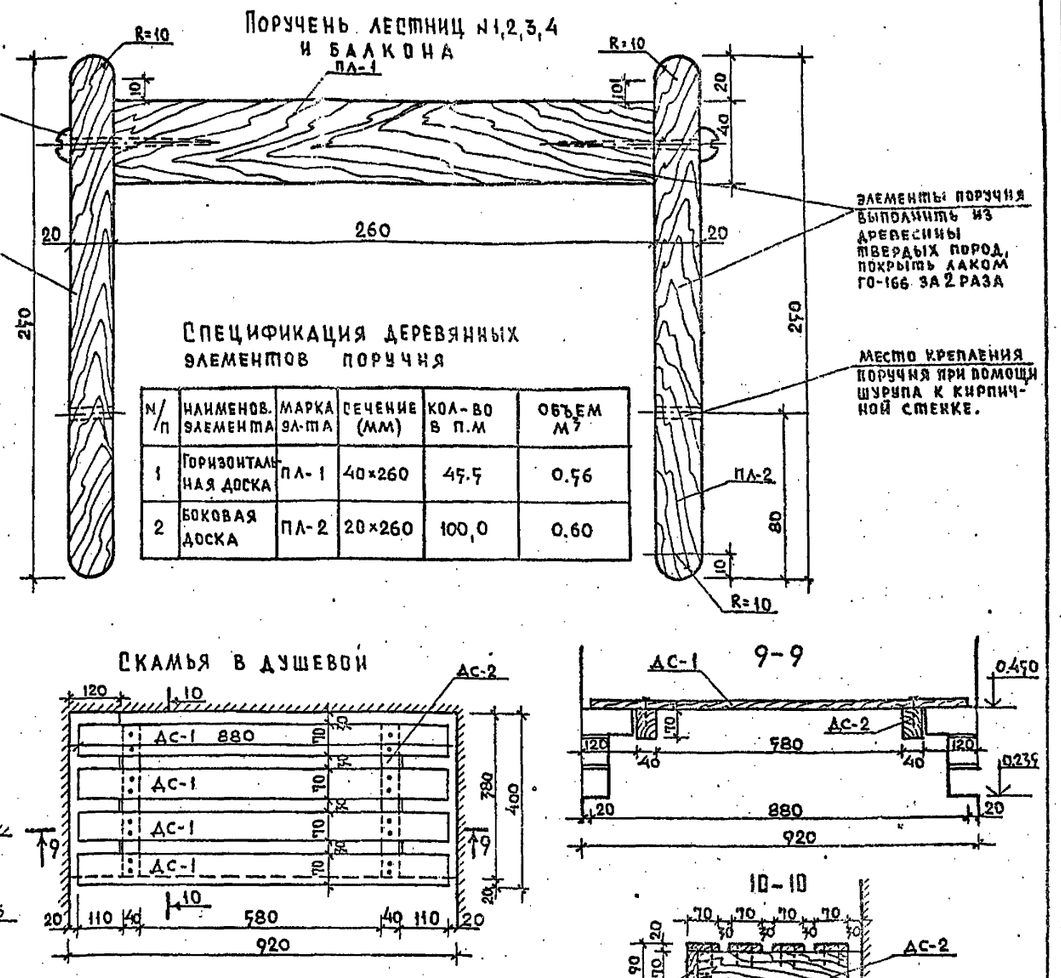

Спецификация деревянных элементов поручня

N/п	Наименов. элемента	Марка эл-та	Сечение (мм)	Кол-во в п.м	Объем м³
1	Горизонтальная доска	ПЛ-1	40×260	45.5	0.56
2	Боковая доска	ПЛ-2	20×260	100,0	0.60

Спецификация элементов перегородок в душевых ЭД-1

N/п	Наименов.	Марка эл-та	Сечение (мм)	Длина 1эл-та (п.м)	Кол-во (шт.)	Длина (п.м) всех эл-тов
1.	Вертикальн. брус	ПР-1	40×25	2.920	12	36.0
2	—"—	ПР-1	—"—	1.790	12	24.0
3	Горизонт. брус	ПР-1	—"—	0.845	24	22.0
4	Панель	ПД-1	875×1750 (h) 6×25		12	Площадь м² 20.0
5	L25×3 (оцинков.)		—		72	1.8

Спецификация элементов на 4 скамьи

N/п	Наименов. эл-тов	Марка эл-та	Сечение (мм)	Длина 1эл-та (п.м)	Кол-во (шт.)	Длина (п.м) всех эл-тов
1	Сосновая доска	ДС-1	20×70	0.880	16	14.50
2	Сосновый брус	ДС-2	40×70	0.350	8	3.00

Примечания

1. Деревянные детали перегородок и скамей подвергнуть глубокой пропитке антисептиками, покрыть лаком ГФ-166 3 раза.
2. Детали дверей ДГ21-13 и дверцы РС делать по альбому серии 1.136-10

Нач. маст.	Шестопалов	
Гл. инж. м.	Кричевский	
ГАП	Кузнецова	
ГАП	Болдычев	
ГИП	Милковский	
Рук. гр. инж.	Терехова	
Провер.	Кузнецова	
Разраб.	Терехова	

Т.П. 294-4-8

Крытый каток с искусственным льдом для учебно-тренировочных занятий

Стадия	Лист	Листов
Р	АС-32	

Деревянные изделия. Двери ДГ21-13 и РС. Перегородка и скамья душевой поручень

Зрелищных зданий и спортивных сооружений

Типовой проект 294-4-8 Альбом I

Инв. № подл. | Подпись и дата | Взам. инв. №

копия верна

Альбом I

Типовой проект 294-4-8

Фрагмент стены зала для занятий на батуте вдоль оси „А"

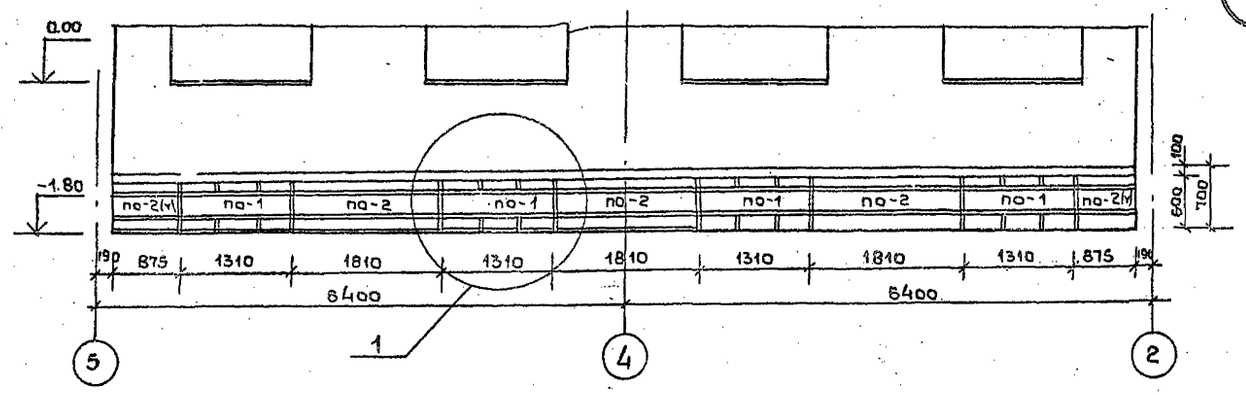

Фрагмент стены зала силовой подготовки вдоль оси „А"

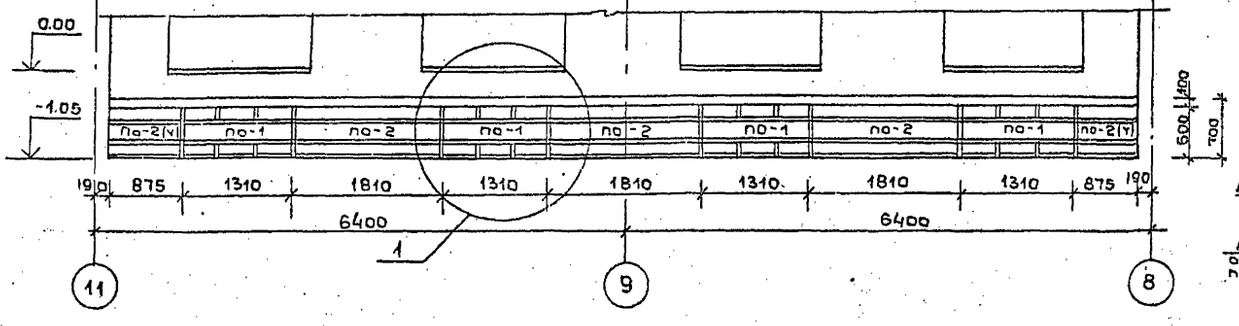

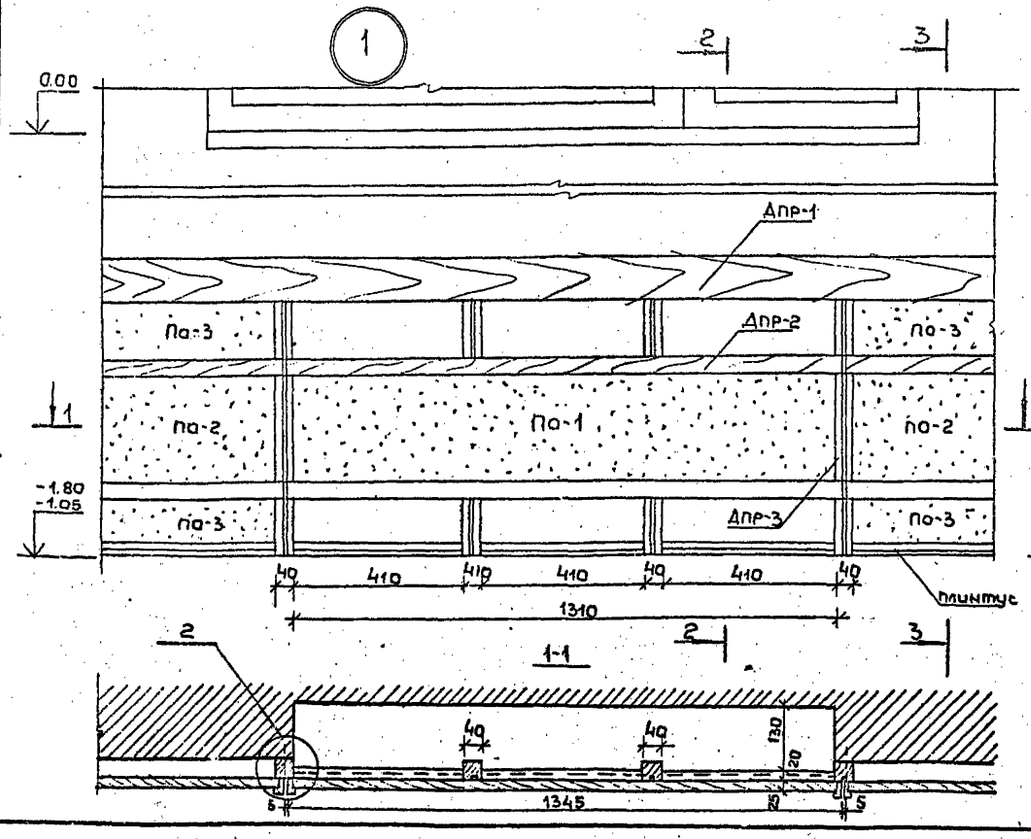

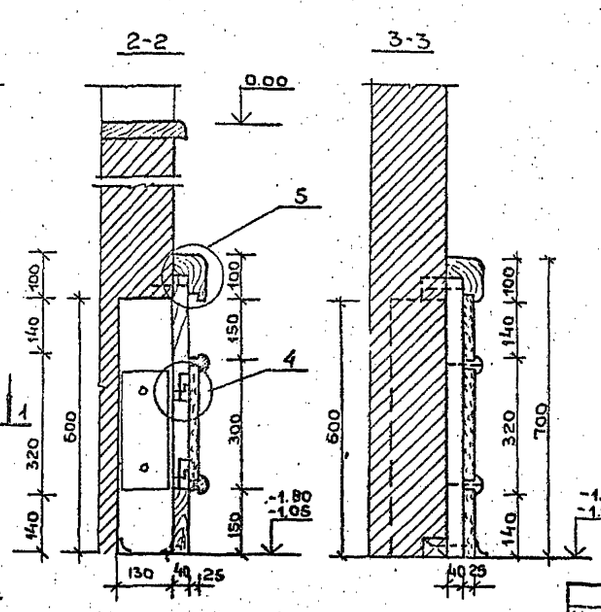

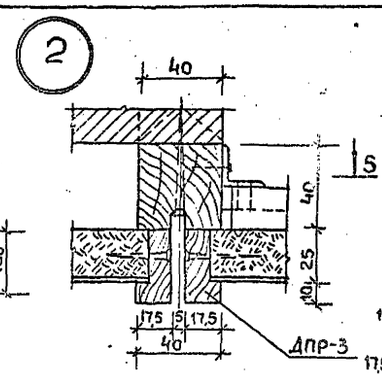

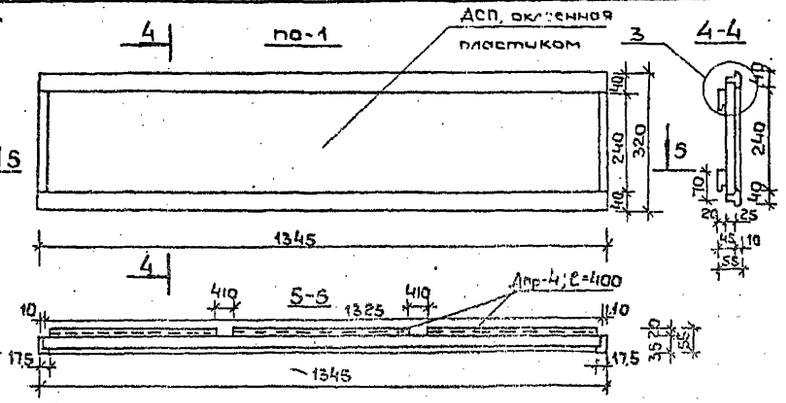

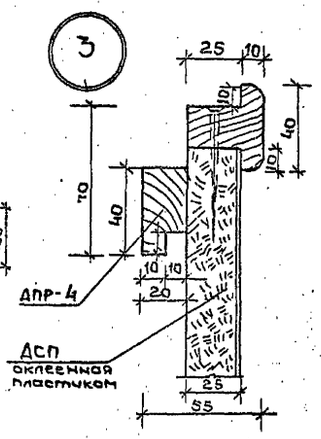

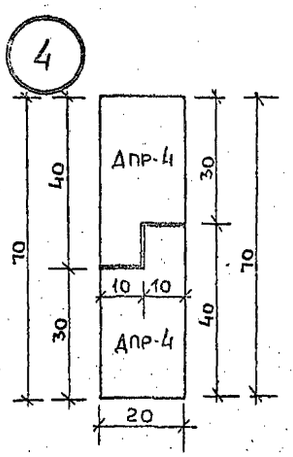

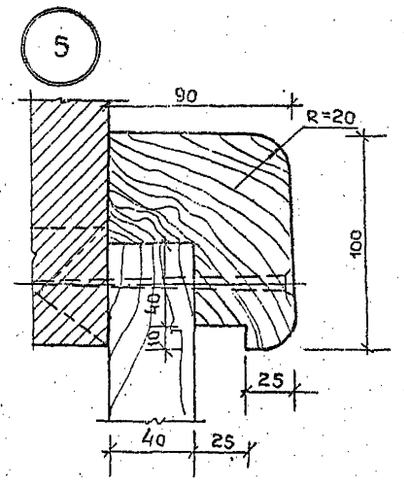

Спецификация элементов ограждения конвекторов

№ п/п	Наименование	Марка	Размер панели сечение (мм)	Кол-во шт.	Кол-во п.м.	Площадь панелей (м²)	Объем (м³)	Примечания
1	Панель ДСП, оклеенная пластиком	ПО-1	1325×260×25	8	—	3.40	—	
2	" — "	ПО-2	1755×260×25	10	—	5.40	—	
		ПО-3	1755×160×25	20		7.20		
3	Расшивка панелей	ДПР-1	100×90	—	25.0	—	0.30	
4	" — "	ДПР-2	40×35	—	50.0	—	0.08	
5	" — "	ДПР-3	17,5×35	—	11.0	—	0.090	
6	Стойки	—	40×40×650(h)	32	—	—	0.07	
7	Бруски крепления	ДПР-4	20×40×400	48	—	—	0.02	

Примечания

1. Деревянные детали ограждения покрыть бесцветным лаком за 2 раза или окрасить масляной краской в цвет пластика панели.

Инв. № подл. | Подпись и дата | Взам. инв. №

Привязан

Инв. №

Нач. маст.	Шестополов		
Гл. инж.	Кричевский		
ГАП	Кузнецова		
ГАП	Болдычев		
ГИП	Милковский		
Рук. гр.	Терехова		
Проверил	Кузнецова		
Разраб.	Шитова		

ТП 294-4-8

Крытый каток с искусственным льдом для учебно-тренировочных занятий

Стадия	Лист	Листов
Р	АС-33	

Ограждение конвекторов в залах

ЦНИИЭП зрелищных зданий и спортивных сооружений им. Б.С. Мезенцева

ф 22

Типовой проект 294-4-8 Альбом I

ВОРОТА ВС-1

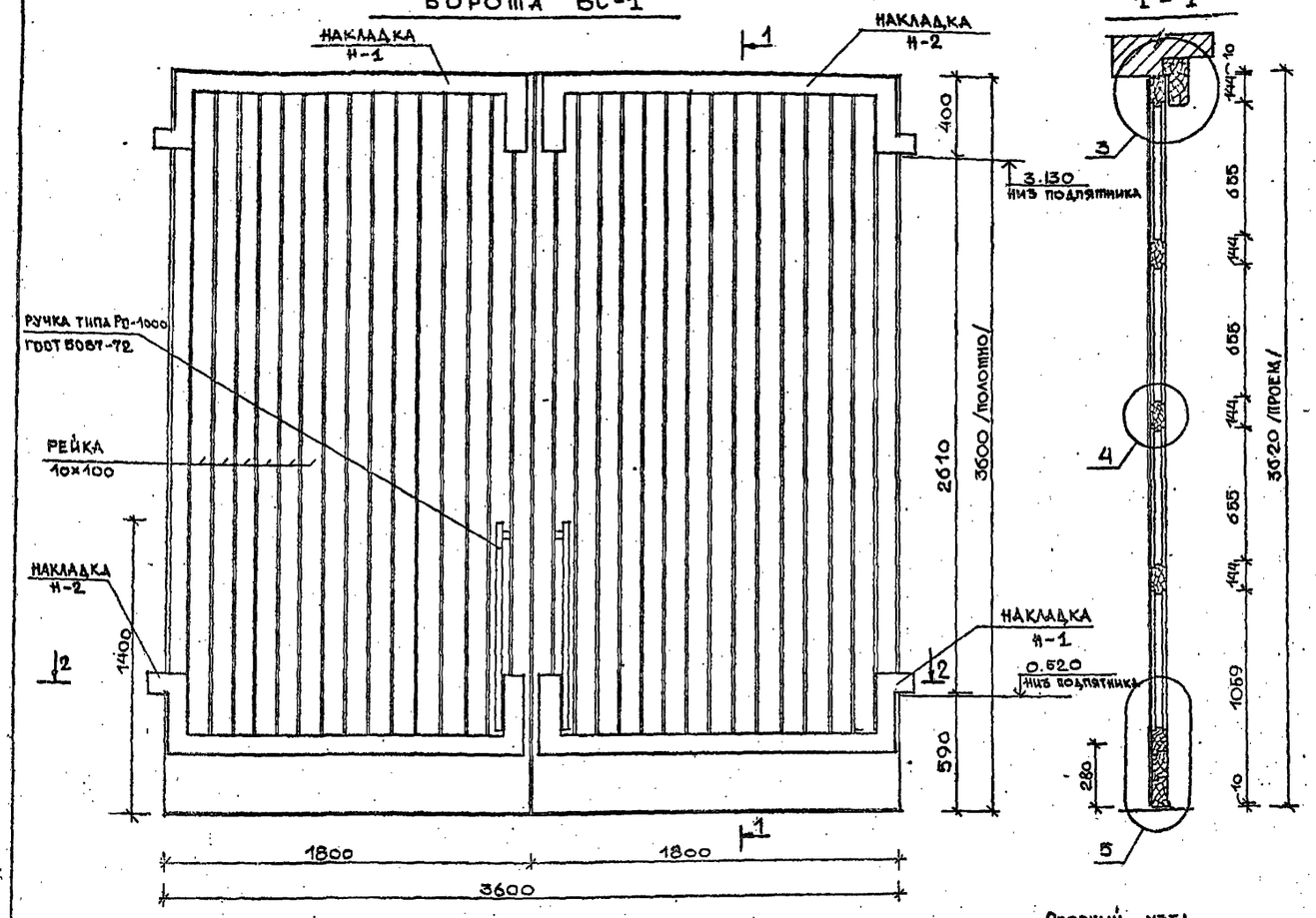

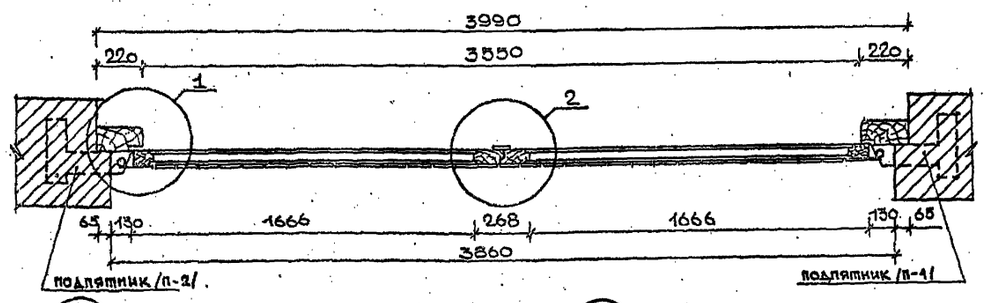

Опорный узел

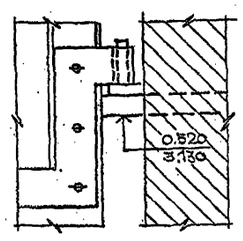

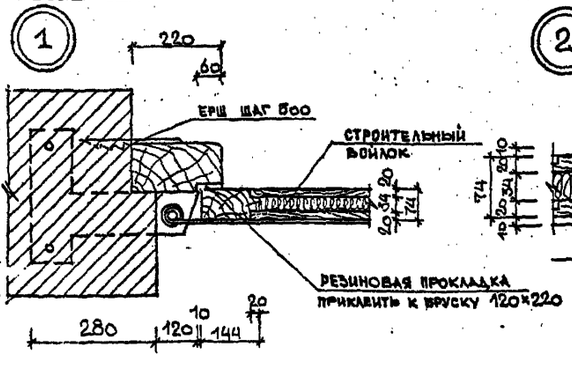

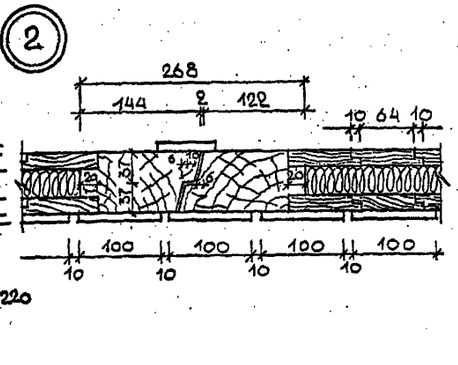

ПРИМЕЧАНИЯ:

1. Все деревянные изделия антисептировать и подвергнуть глубокой пропитке антипиренами.
2. Все металлические элементы ворот окрасить масляной краской БА 2 раза.

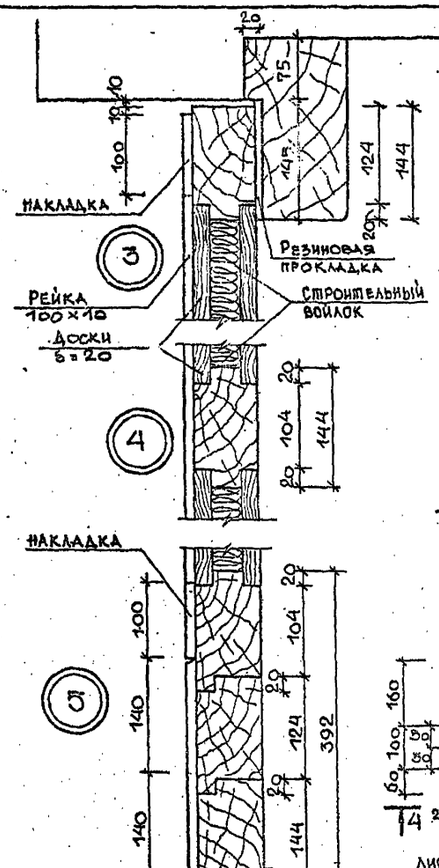

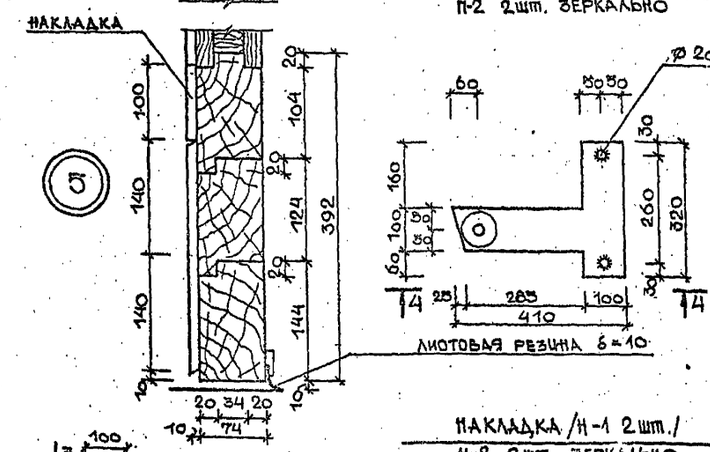

Спецификация материалов ворот ВР-1

Выборка стали Вст3кп2 на лист				Расход древесины			
Профиль	Общая длина м	Общая масса кгс	ГОСТ	Наименов.	Сечение	Объем м3	Применение
-100×50	3.0	118.0	103-76	Доска	84×20	0.508	сосна
-380×12	0,252 м²		103-76	Рейка	100×10	0.099	сосна
				Брусок	150×75	0.446	сосна
⌀30 AI	0.7	4.0	5781-75	Брусок	220×120	0.285	сосна
⌀20 AIII	4.3	13.0	5781-75	Доска	140×10	0.012	сосна

Подпятник /П-1 2шт./
П-2 2шт. зеркально

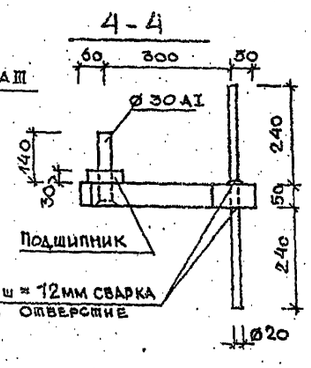

Накладка /Н-1 2шт./
Н-2 2шт. зеркально

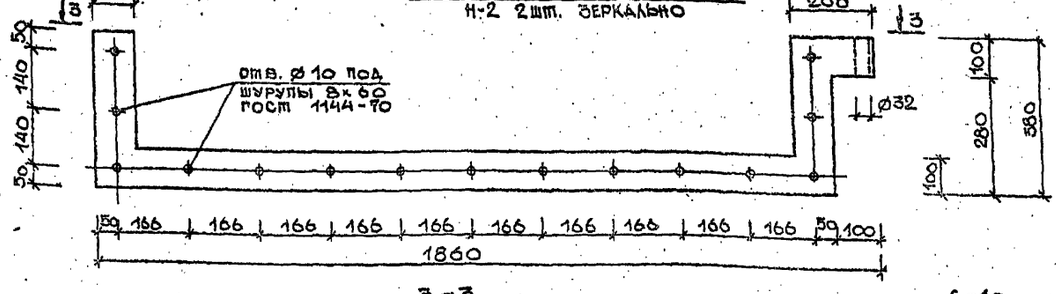

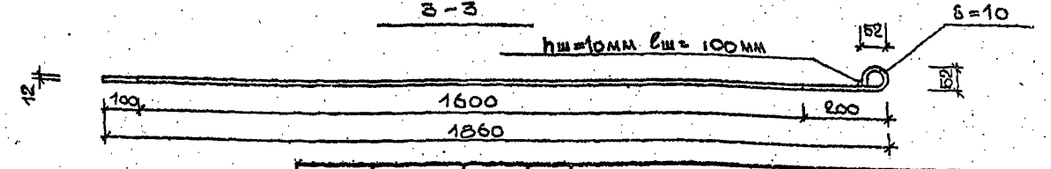

Нач.маст.	Шестопалов		
Гл.инж. м.	Кривевский		
ГИП	Кузнецова		
ГАП	Бондычев		
ГИП	Мацковский		
рук. гр.	Терехова		
Разработ.	Королев		
Проверил	К.Кузнецова		

Привязан

ТП 294-4-8

Крытый каток с искусственным льдом для учебно-тренировочных занятий

Стадия	Лист	Листов
Р	АС-34	

Ворота ВР-1

ЦНИИЭП зрелищных зданий и спортивных сооружений им. Б.С. Мезенцева

Подпись и дата | Инв. № подл. | Взам. инв. №

Типовой проект 294-4-8 · Альбом II

Развертка складки потолка

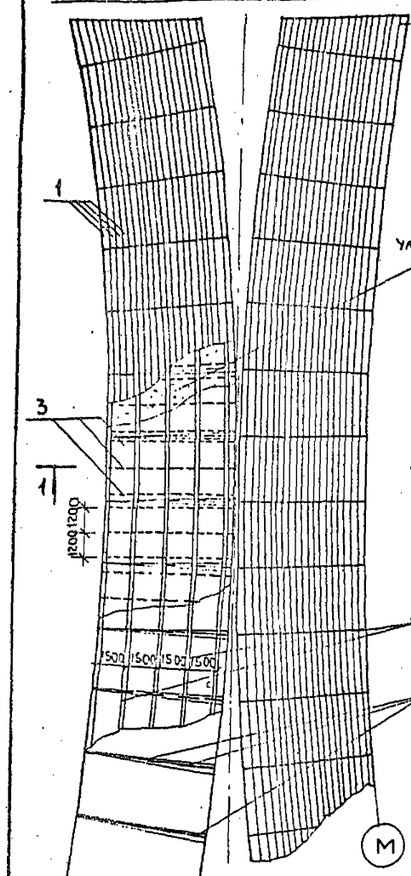

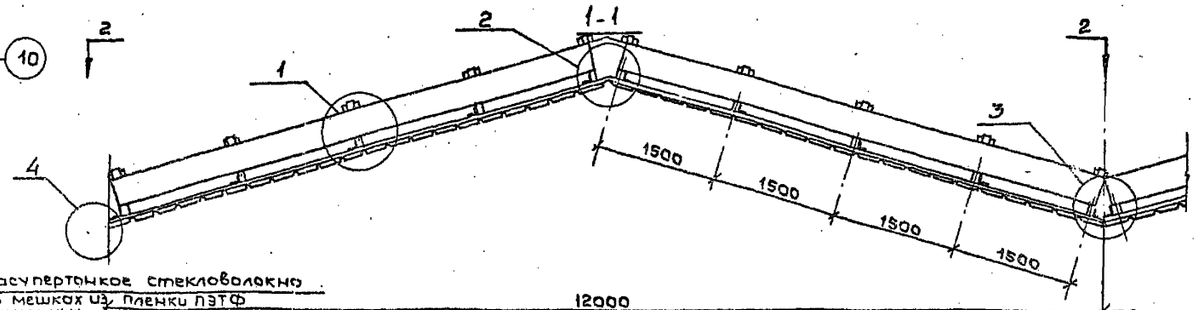

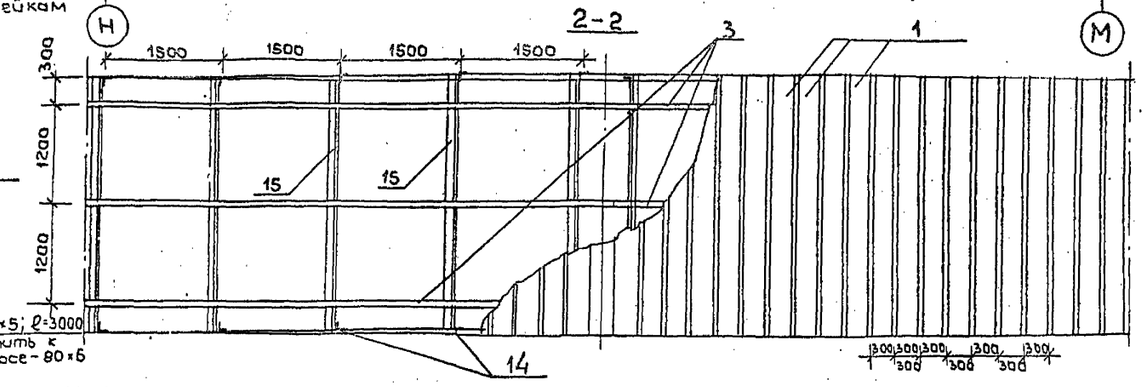

Спецификация подвесного потолка из алюминиевых реек.

Марка поз	Обозначение	Наименование	Кол.	Масса ед. кг	Примечание
		Детали по серии 1.245.4-2			
1	04.00.01-01	Рейка 300×6000 АК-03-60Н	1680	3.68	
3	04.00.03	Несущий элемент	570	4.40	
4	04.00.04	Соединительный элемент	8540	0.218	
5	04.00.05	Соединительный элемент	720	0.022	
7	01.00.06	Пристенный элемент	90	0.22	
		Стандартные изделия			
9		Болт М6×14.58 ГОСТ 7798-70	8400		См.прим1
10		Гайка 2М6.12.40Х.016			
		Гост 15522-70	8400		См.прим1
11		Шайба 6.01.05 ГОСТ 6958-68	8400		См.прим1
13		Дюбель-гвоздь 4.5×40			
		ТУ 14-4-794-77	500		
14		-80×6 ℓ=480 ГОСТ 103-76	860	1.81	
15		∠63×5 ℓ=3100 ГОСТ 8509-72	900	14.92	Длину уточнить по месту
16		∠63×5 ℓ=70 ГОСТ 8509-72	900	0.34	
17		∠63×5 ℓ=1.50 ГОСТ 8509-72	900	0.73	
18		∠32×4 ℓ=40 ГОСТ 8509-72	2400	0.08	Оцинковать
		Материалы			
19		Ультрасупертонкое стекловолокно СТУ-57/01-3-65			
		Брянская обл. Ивото			
		3-А стекловолокна.	3000 м²		
20		Полиэтилентерефталатная			
		пленка ПЭТФ общего назначения МРТУ 6-05-1065-76			
		МХП СССР	6000 м²		
21		Клей ТМ-60			
		МРТУ 6-05-1065-68			

Примечания:

1. Уголок поз. 18 оцинковать; болты, гайки и шайбы, соприкасающиеся с алюминиевым профилем, в количестве по 2800 шт. оцинковать или кадмировать.

Привязан

Инв. №

Нач. маст.	Шестополов		
Гл. инж. м.	Кричевский		
ГАП	Болдычев		
ГАП	Кузнецова		
ГИП	Милковский		
Рук. гр.	Терехова		
Провер.	Болдычев		
Разраб.	Шитова		

ТП 294-4-8

Крытый каток с искусственным льдом для учебно-тренировочных занятий

Стадия	Лист	Листов
Р	АС-35	

Подвесной потолок зала катка

ЦНИИЭП зрелищных зданий и спортивных сооружений им. Б.С. Мезенцева

Инв. № подл. | Подпись и дата | Взам. инв. №

Типовой проект 294-4-8 Альбом I



Примечание: Деревянные рейки (поз.3) подвергнуть глубокой пропитке антипиренами

План подвесных потолков 2 этаж

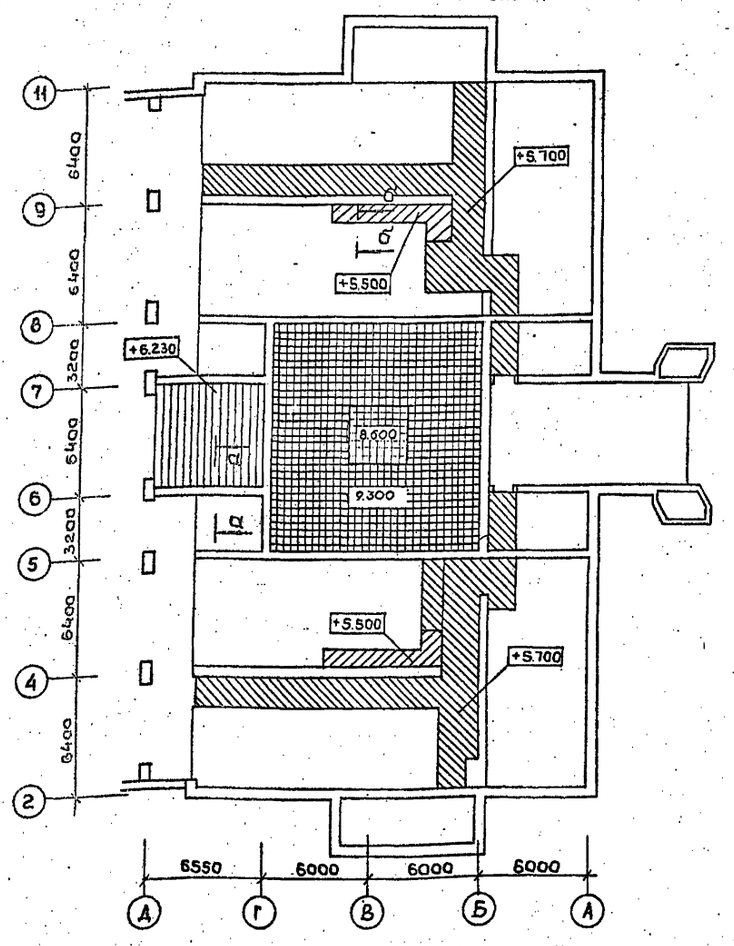

Условные обозначения

- из плит „акмигран" (142,6 м²)
- из гипсовых плит (175,5 м²)
- из плит „акмигран" по деревянным рейкам (34,2 м²)
- из асбестоцементных листов (16,5 м²)

Спецификация подвесного потолка из плит „акмигран"

Марка, поз	Обозначение	Наименование	Кол.	Масса ед. кг	Примечание
		Детали по серии 1.245-1			
3		Уголок крепления подвески 32-3, ℓ=25 с отв			
		Для подвески ф6 ГОСТ 8509-72 / ГОСТ 380-71*	140	0,036	Оцинковать
4	2 ПАК 01.00.04	Несущий профиль	140		
6	2 ПАК 01.00.06	Поперечная шпонка	270		
7		Стыковая пластина 80×15×2 ГОСТ 14918-69 / ГОСТ 380-71*	140	0,060	
8'		Подвеска из проволоки ф2,5 ℓ=750 ГОСТ 15891-70 / ГОСТ 380-71*	140	0,019	
		Стандартные изделия			
1		Дюбель-гвоздь 3,5×30 ВТУ ММЗ-2-66 ММСС СССР			
		Ст.70 ОСТ-14271	260	0,003	
		Примененные изделия			
5	2 ПАК 04.00.07	Продольная шпонка	180		
2	4 ПСТ 01.00.08	Пристенный профиль	30		
9	2 ПАК 03.00.09	Пружина-уплотнитель	420		
		Материалы			
		Плита „акмигран" ГОСТ 17918-72 γ=450-350 кг/м³	1570	0,7	Размер плит 300×300×20
11		Клей БМК-5К			
		ТУ 36-978-68 МЭП СССР		0,005 кг/м²	

Спецификация подвесного потолка из асбесто-цементных листов

Марка, поз	Обозначение	Наименование	Кол.	Масса ед. кг	Примечание
		Примененные изделия			
1		Дюбель-гвоздь ф4,5×40 ВТУ ММЗ-2-66 ММСС СССР	50		
2	3 ПГЛ.01.00.04	Пристенный уголок	46 п.м		
		Материалы			
3		Асбестоцементный лист плоский δ=6 ГОСТ 18124-75	15,5 м²		

Примечания

1. Подвесные потолки по серии 1.245-1 Вып. 0, 2, 3.
2. План подвесных потолков 1 этажа см. АС-4.

Привязан

Инв. №

Спецификация подвесного потолка из гипсовых плит

Марка, поз	Обозначение	Наименование	Кол.	Масса ед. кг	Примечания
		Детали по серии 1.245-1			
1	3.ПГЛ 03.00.01	Несущий профиль	67		
2	3.ПГЛ 03.00.02	Подвеска ℓ=630	240		
5		Подкладная пластина 30×25×1,5 ГОСТ 14918-69	240	0,09	
6	3.ПГЛ 03.00.06	Пружина-подвески	240		
7	3.ПГЛ 03.00.07	Нащельник фиксатор	165		
		Стандартные изделия			
8		Дюбель-гвоздь ф4,5×40 ВТУ ММЗ-2-66 ММСС СССР	420	0,005	
9		Самонарезающий винт ф4,8 СМ-1-30 ГОСТ 32827-74	3885	0,0085	
		Примененные			
4	3.ПГЛ 01.00.04	Пристенный уголок	140		
3	1.ПСШ 02.00.07	Соединительный стержень	130		
		Материалы			
10		Гипсовая литая декоративная плита ТУ 21-31-10-75 МПСМ СССР 600×600×20	490		

Спецификация подвесного потолка из плит „акмигран" по деревянным рейкам

		Стандартные изделия			
1		Дюбель-гвоздь ф4,5×40 ВТУ ММЗ-2-66 ММСС СССР	400		
2		Шуруп А 3×30 ГОСТ 1144-70	1600		
		Материалы			
3		Доска 32×80 ГОСТ 8486-66	135 п.м.		
4		Плита „акмигран" ГОСТ 17918-72 γ=450-350 кг/м³	380	0,7	Размер плит 300×300×20

Нач. маст.	Шестопалов		
Гл. инж. м.	Кричевский		
ГАП	Кузнецова		
ГАП	Болдычев		
ГИП	Милковский		
Рук. гр.	Терехова		
Проверил	Кузнецова		
Выполнил	Болдычев		

ТП 294-4-8

Крытый каток с искусственным льдом для учебно-тренировочных занятий

Стадия	Лист	Листов
Р	АС-35	

Подвесные потолки вспомогательного блока

Зрелищных зданий и спортивных сооружений

Копия верна

Типовой проект 294-4-8 Альбом I

Решетка РМ-1

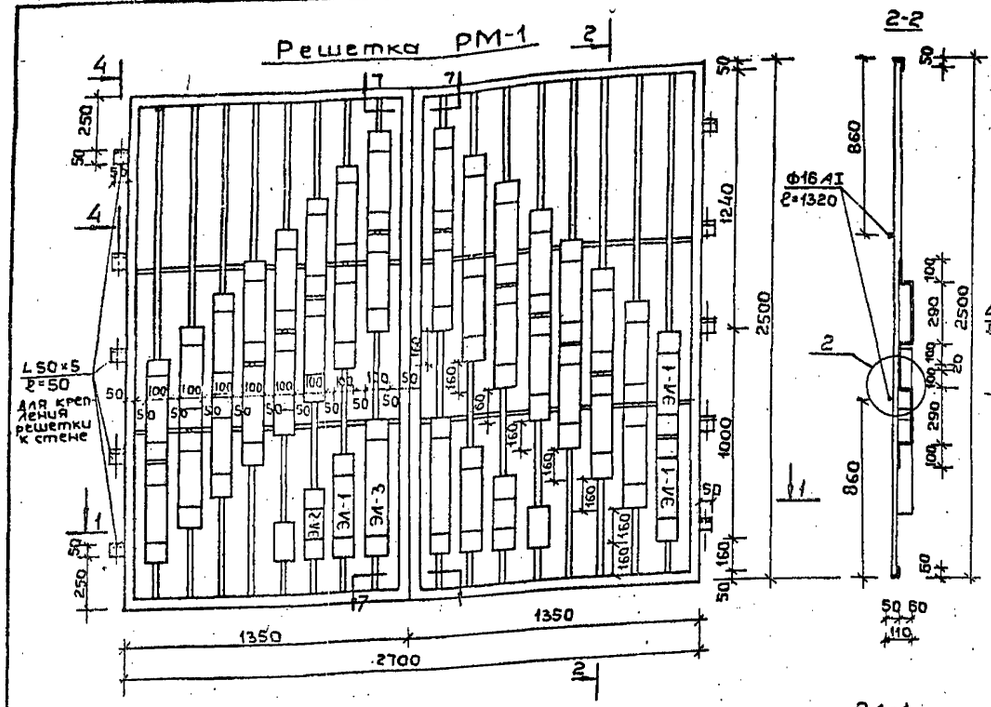

2-2

5 Решетка РМ-2

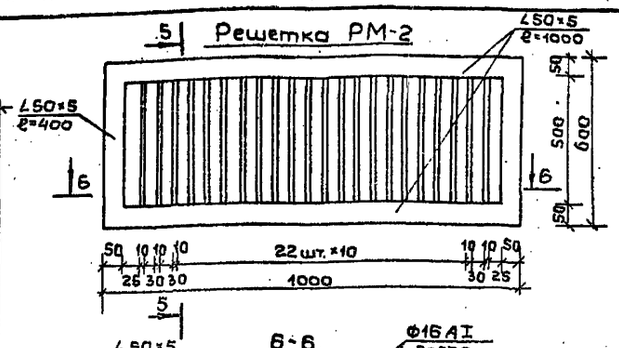

5-5

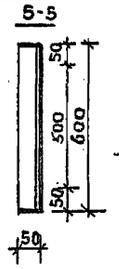

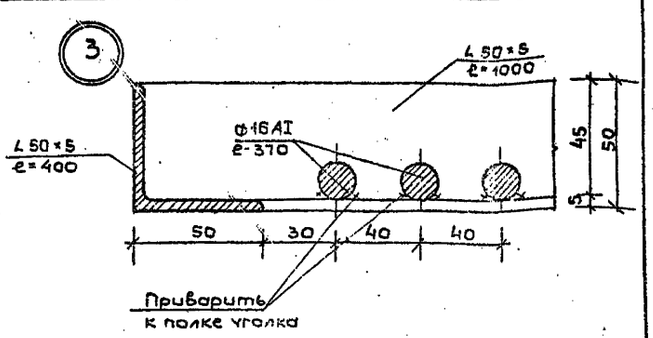

Установка решетки РМ-2

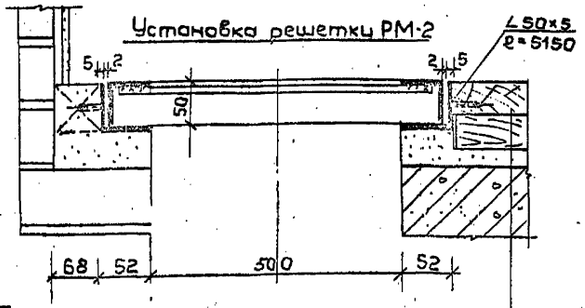

Спецификация элементов решетки РМ-1

№п/п	Наименов	Марка	Длина (п.м) 1 эл-та	Кол-во эл-тов (шт.)	Общая длина (п.м)	Вес (кг) 1 эл-та	Вес (кг) общий
1	Вертикальн. уголок ∠50×5	—	2.500	4	10,0	9,5	38.0
2	Горизонт. уголок ∠50×5	—	1.350	4	5,4	5,1	20 4
3	Вертикальн. арматура	Ф16АI	2.490	16	40,0	4.0	64.0
4	Горизонт. арматура	Ф16АI	1.320	4	5.3	2.1	8.4
5	Полоса гнутая –100×5	Эл-1	0.620	18	11.6	2.5	45.0
6	" — "	Эл-2	0.470	2	0.94	1,9	3,8
7	" — "	Эл-3	0.790	2	1.6	3,1	6.2

Общий вес решетки – 185.8 кг

1-1

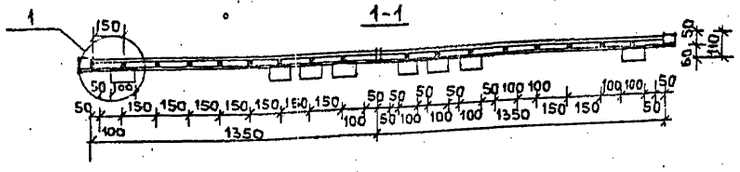

Эл-1 3-3

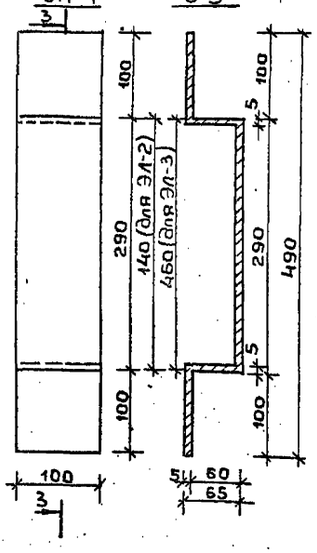

Доска δ=37
лага δ=40
бетон. стяжка δ=20
ж/б плита перекр.

7-7

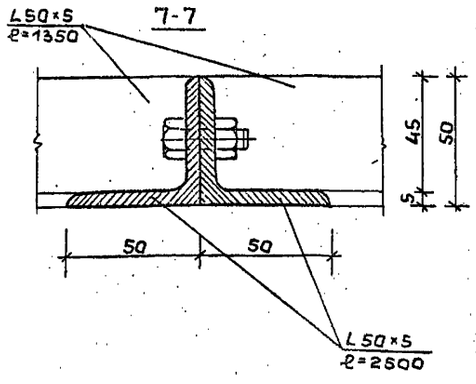

Спецификация элементов решетки РМ-2

№п/п	Наименов	Кол-во решеток	Длина (п.м) 1эл-та	Кол-во эл-тов на 1 решетку	Общая длина п.м.	Вес 1 элем. кг	Общий вес кг
1	∠50×5	108	0,400	2	0,800	1.55	3,1
2	∠50×5		1.000	2	2.000	3.77	7.54
3	Ф16АI		0.370	22	8.140	0,63	13.9

Общий вес решетки 24,54кг

Расход ∠50×5 для установки решеток – 821.0кг

Примечания

1. Решетки РМ-1 окрасить белой масляной краской за 2 раза.
2. Решетки РМ-2 окрасить масляной краской за 2 раза. краску подобрать в цвет пола.

1

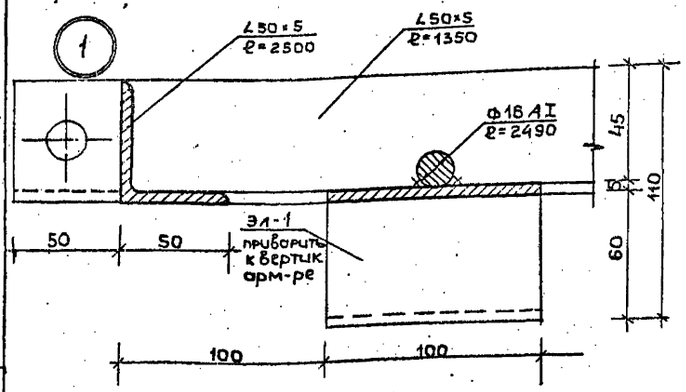

2

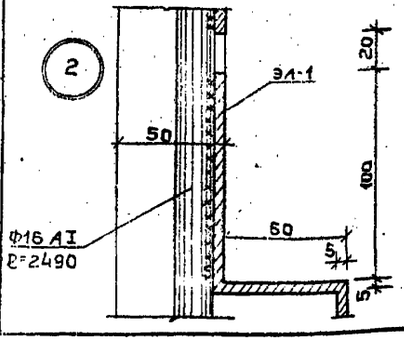

4-4

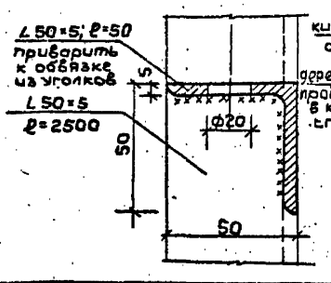

Узел крепления (РМ-1) решетки к стене

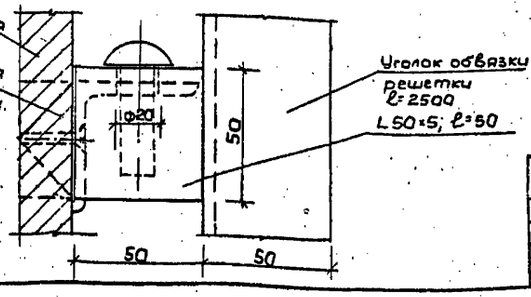

Привязан

Инв. №

Нач. маст.	Шестопалов		
Гл. инж. м.	Кричевский		
ГАП	Кузнецова		
ГАП	Болдырев		
ГИП	Милковский		
Рук. гр.	Терехова		
Проверил	Кузнецова		
Разраб	Шитова		

ТП 294-4-8

Крытый каток с искусственным льдом для учебно-тренировочных занятий

Стадия	Лист	Листов
Р	АС-37	

Металлические решетки

ЦНИИЭП зрелищных зданий и спортивных сооружений им. Мезенцева

Подпись и дата | Взам. инв. №

Копия верна

Альбом I

Типовой проект 294-4-8

План на отм. 0,000

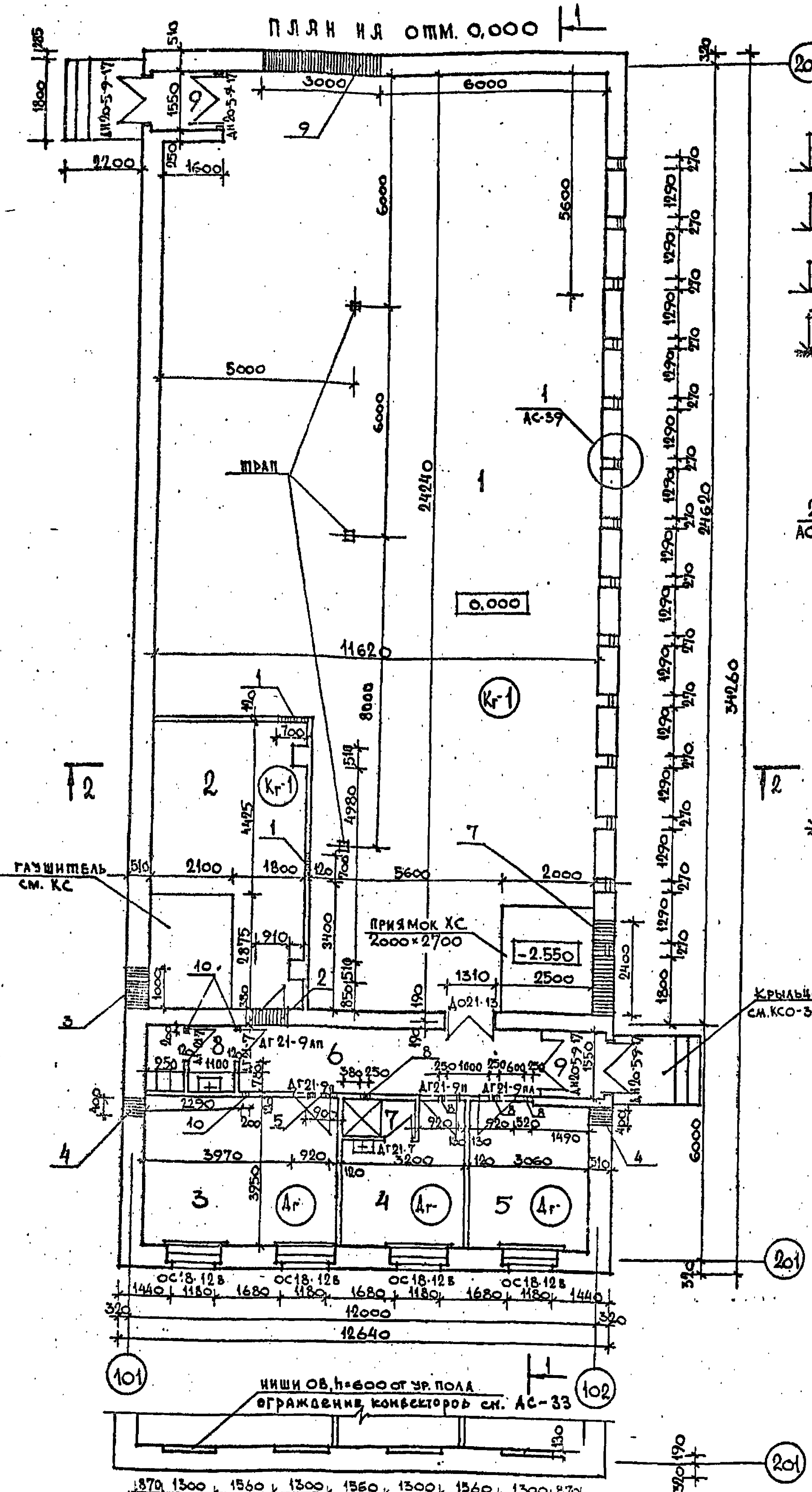

Разрез 1-1

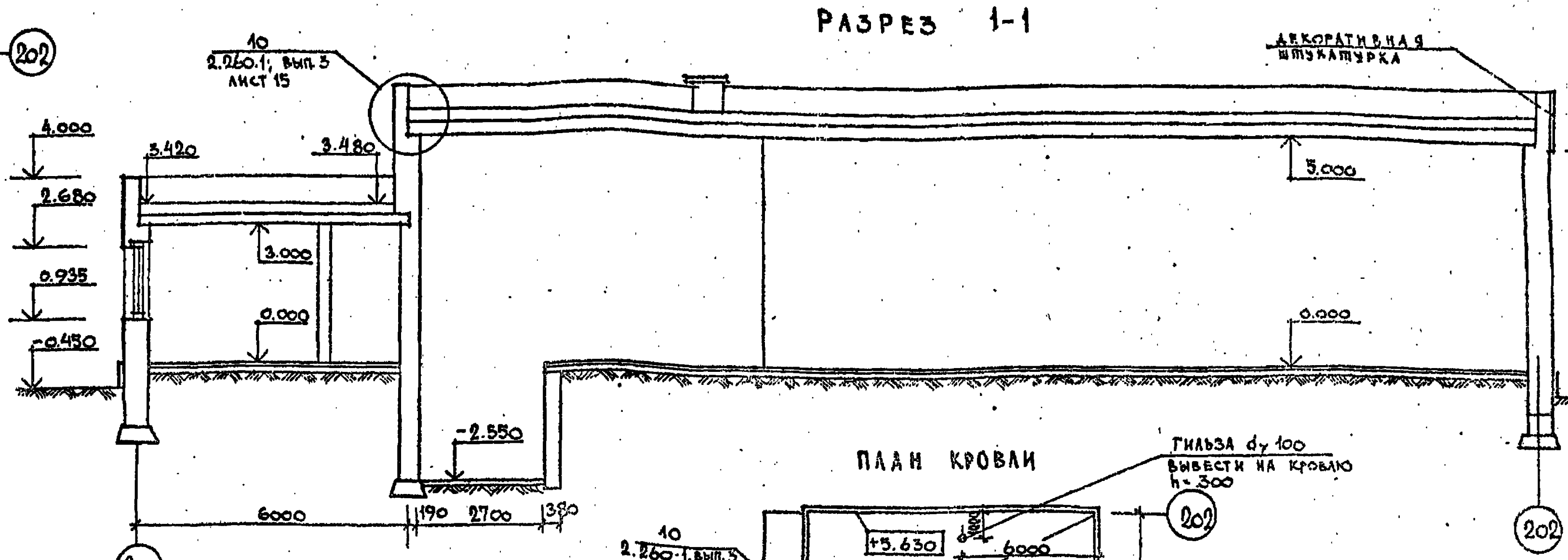

Разрез 2-2

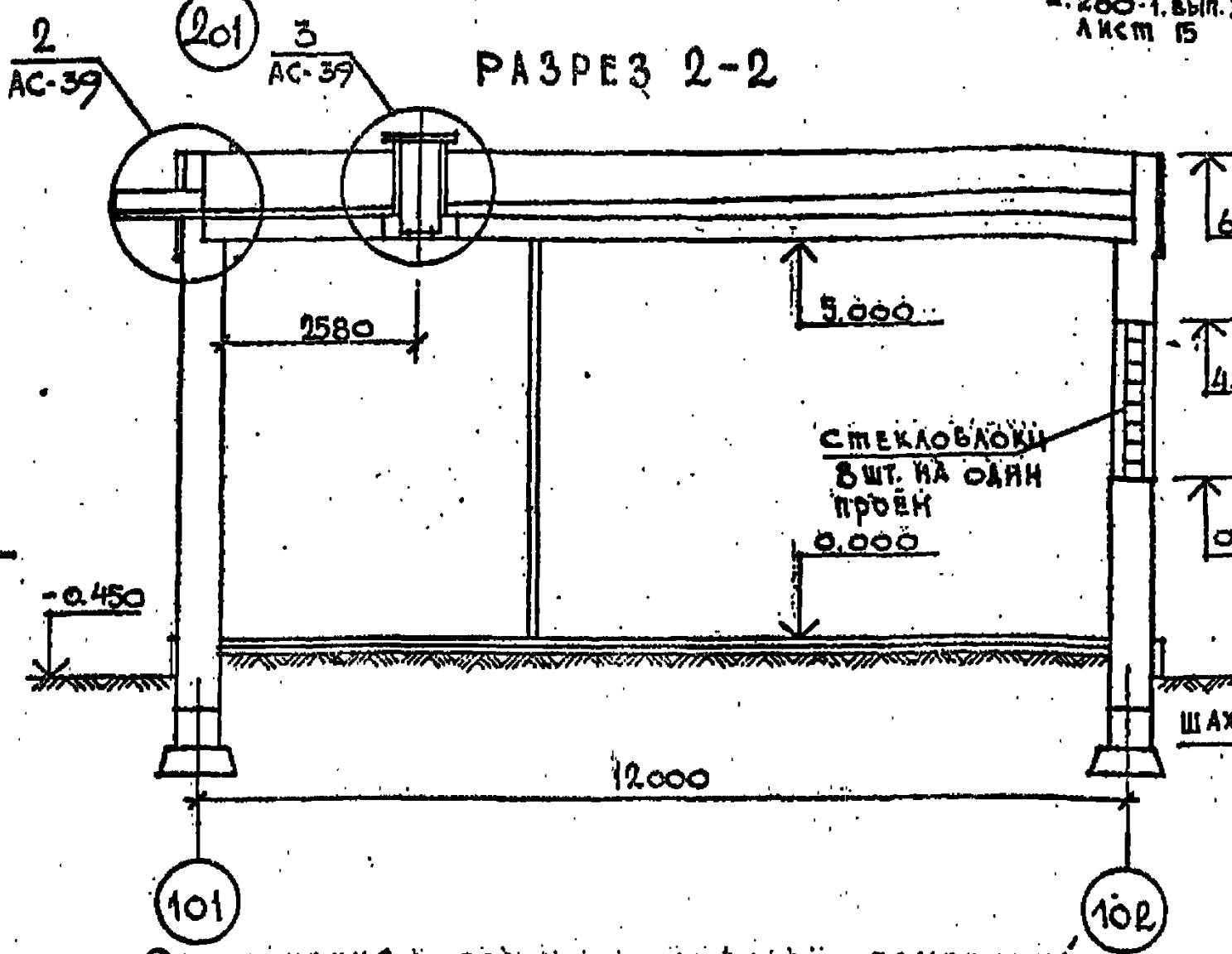

План кровли

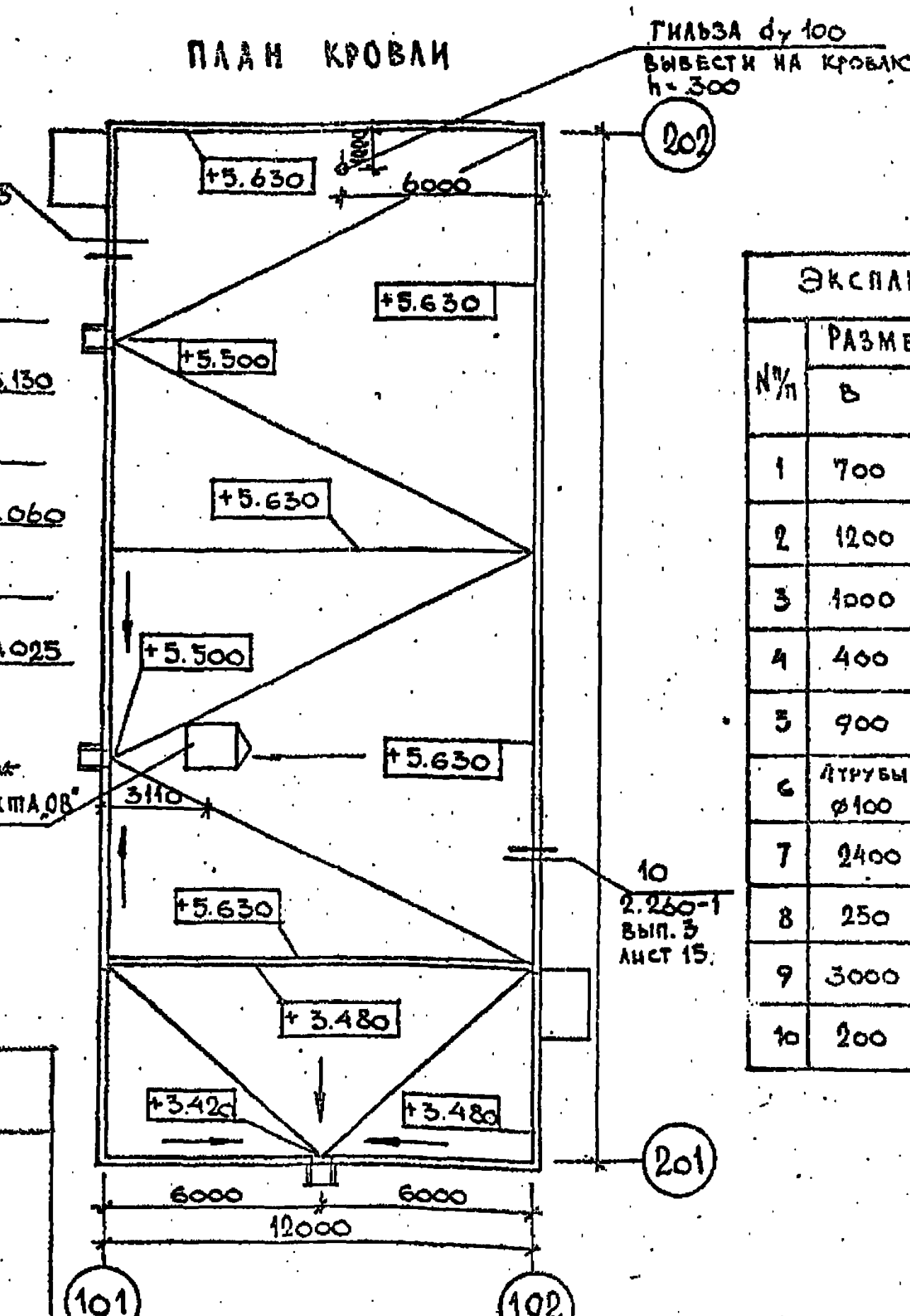

Экспликация отверстий

№ п/п	Размеры (мм) В	Размеры (мм) Н	Отм. низа отв. (м)	Назначение
1	700	700	4.300	ОВ
2	1200	500	2.400	ОВ
3	1000	800	3.570	ОВ
4	400	600	-1.600	ВК
5	900	250	2.650	ОВ
6	4 трубы ø100	ø100	-1.250	Э
7	2400	600	-1.850	ХС
8	250	250	2.650	ОВ
9	3000	2500	0,000	Монтажный проем
10	200	300	2.600	ОВ

Экспликация и ведомость отделки помещений

N поз.	Наименование	Полы: Площадь м²	Полы: Марка на плане	Полы: N узла по ТД	Полы: Покр.	Потолки	Стены и перегородки
1	Машзал	248.76	Kr-1	250	Керам. плитка	Окраска ВА-27	Штукатурка улучшенная окраска ВА-27 светлая
2	Венткамера	28.47	Бг-1	254	Бетон М-200	"	
3	Мастерская	20.6	Дг-2	202	Дощатое	"	
4	Бытовая комн	9.0	"			"	
5	Начальник х. станции	12.0	"			"	
6	Коридор	12.09	"			"	
7	Душевая	0.9	Kr-1	250	Керамич. плитка	"	Гл. пл. h-2м штук. улучш. окраска ВА-27
8	Санузел	3.2	"			"	Глаз. плитка h-1.5м штук. улучш. окр. ВА-27
9	Тамбуры	4.5				"	Штук ат. ул. и окр. ВА27

Примечания

1. Конструкцию фундаментов и крыльца см. КСО-31
2. Спецификацию столярных изделий см. АС-39
3. Номера Т. Д полов по серии 2.244-1 вып. 4

Нач. маст.	Шестопалов
Гл. инж. м.	Кричевский
ГАП	Болдычев
ГИП	Милковский
ГАП	Кузнецов
Рук. гр. инж	Терехова
Провер.	Кузнецова
Разраб.	Шитова

Привязан

Инв. №

ТП 294-4-8

Крытый каток с искусственным льдом для учебно-тренировочных занятий

Холодильная станция. Планы этажа и кровли. Разрезы.

Стадия	Лист	Листов
Р	АС-38	

ЦНИИЭП зрелищных зданий и спортивных сооружений им. Б. С. Мезенцева

Согласовано: Отдел № 2 Буцких; Отдел № 3 Лесозин, Амфитеатрова; Отдел № 4 Полунцев, Штейнберг

Взам. инв. №

Типовой проект 294-4-8 Альбом I

Фасад 201-202

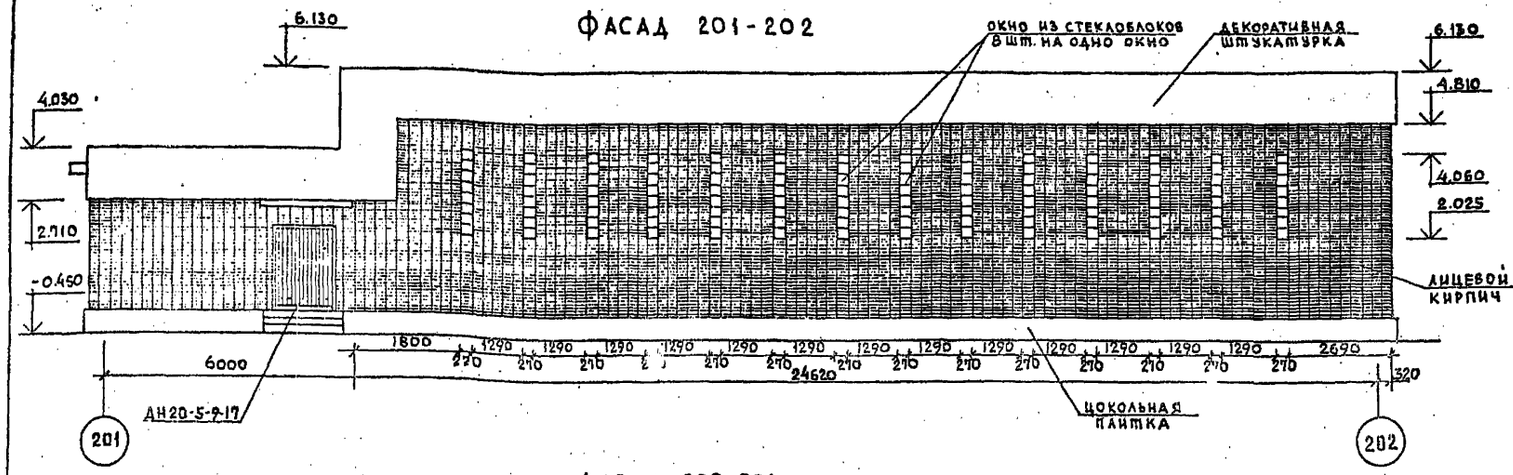

Фасад 101-102

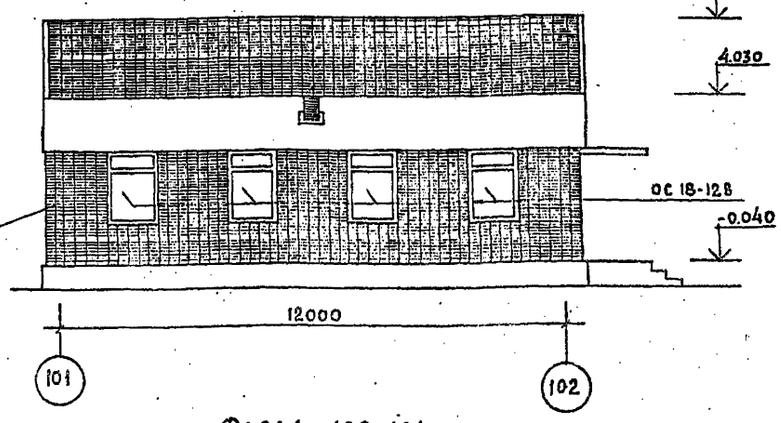

Фасад 202-201

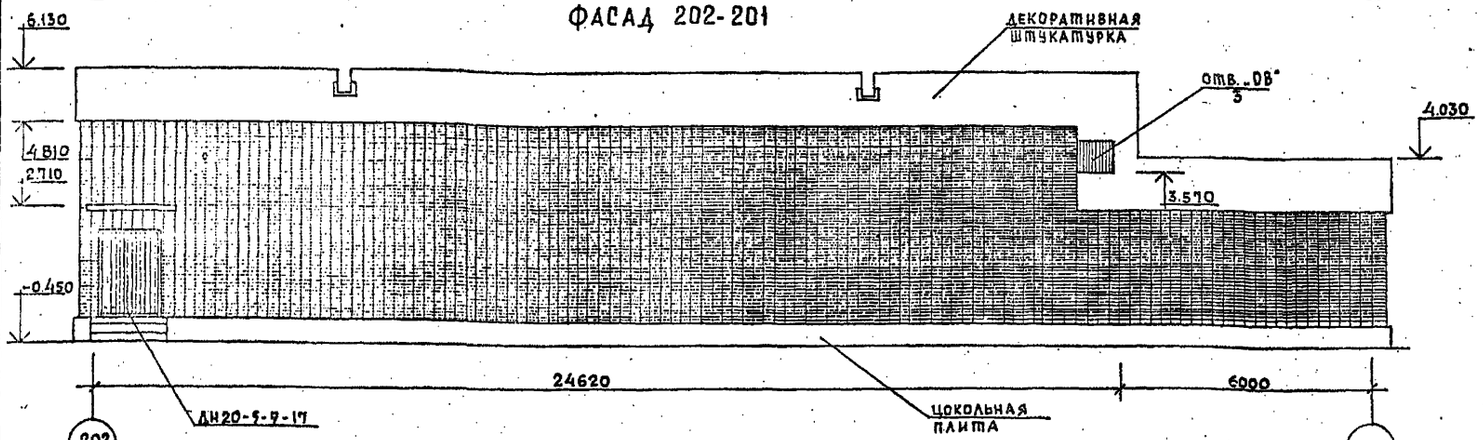

Фасад 102-101

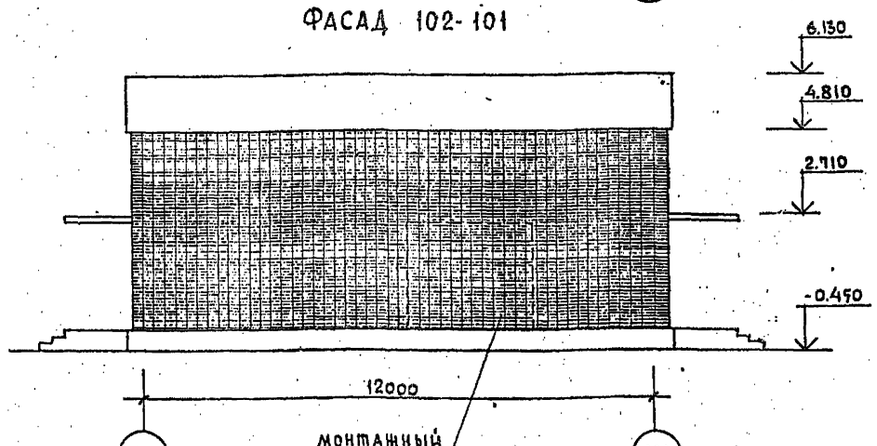

1

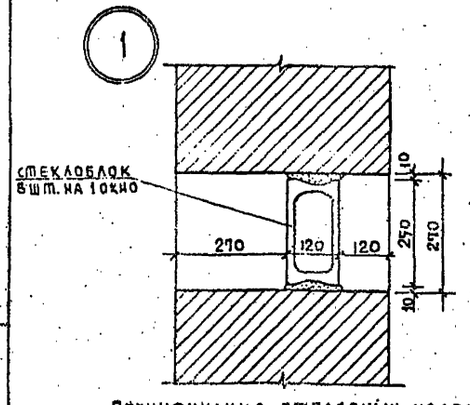

2

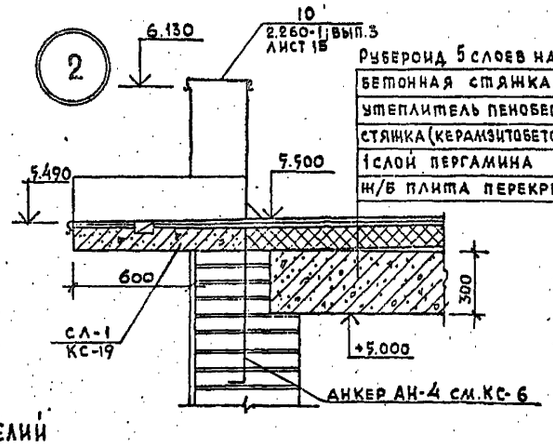

Рубероид 5 слоев на бит. мастике - 10
Бетонная стяжка - 20
Утеплитель пенобетон γ=400 - 120(160)
Стяжка (керамзитобетон по уклону) - 20-150
1 слой пергамина
Ж/б плита перекрытия

3

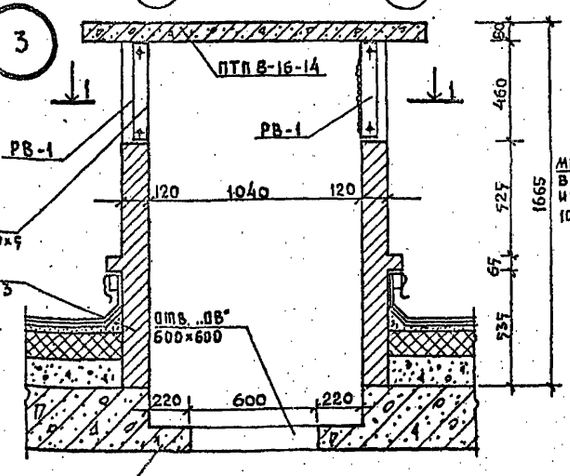

1-1

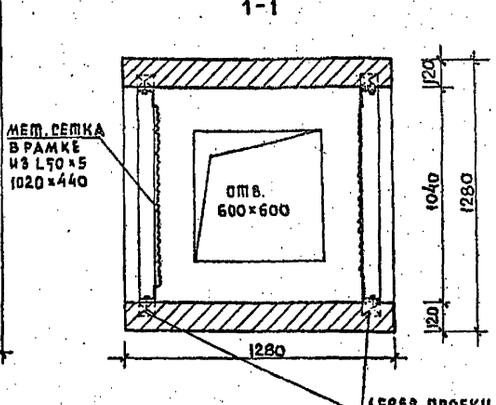

Спецификация столярных изделий

Обознач. в плане	N серии	Наименов. по серии	Кол-во шт.	Примечания
Оконные блоки и подоконные доски				
ОС 18-12В	1.236-6 вып. 1	ОС 18.12В	4	
ПД 13-15	ГОСТ 11260-79	ПД 13-15	4	
Дверные блоки				
ДО 21-13	1.136-10	ДО 21-13	1	
ДГ 21-9	1.136-10	ДГ 21-9	4	
ДГ 21-7	1.136-10	ДГ 21-7	3	
ДН 20-5-9-17	1.136-11	ДН20-5-9-17	4	

Взам. инв. N | Подпись и дата | Инв. N подл.

Расход металла на решетки (РВ-1):
уголок L50×5 — 5.90 п.м.
сетка ГОСТ 7336-69 — 1.00 м²

Количество стеклоблоков на все здание — 112 шт.

Привязан

Инв. N

Нач. маст.	Шестопалов	
Гл. инж. м.	Кричевский	
ГАП	Болдычев	
ГИП	Маковский	
ГАП	Кузнецова	
Рук. гр. инж.	Терехова	
Провер.	Кузнецова	
Разраб.	Шитова	

ТП 294-4-8

Крытый каток с искусственным льдом для учебно-тренировочных занятий.

Стадия	Лист	Листов
Р	АС-39	

Холодильная станция. Фасады. Детали.

ЦНИИЭП зрелищных зданий и спортивных сооружений им. Б.С. Мезенцева

Формат 22

17384-02

Копия верна

ТИПОВОЙ ПРОЕКТ 294-А-8 АЛЬБОМ I

СВОДНАЯ СПЕЦИФИКАЦИЯ СТОЛЯРНЫХ ИЗДЕЛИЙ ДЛЯ ЗДАНИЯ КАТКА ВЫШЕ отм. 0.000

Поз. обозначение	Обозначение	Наименование	Кол.	Масса ед.т.	Примечание
		Оконные блоки и подоконные доски			
ОС2I.I8г		ОС 2I.I8	I0		
ОСI8.I8г	I.236-6 Вып.I	ОС I8.I8	20		
ОС09.09		ОС 09.09	6		
ОС2I-I2		ОС 2I.I2В	4		
ОСI8.I2		ОС I8.I2	32		
БС28.I8		БС 28.I8	I		
ПДI9.20		ПД I9.20	30		
ПДI0.20	ГОСТ I7280	ПД I0.20	6		
ПДI3.20		ПД I3.20	4		
		Дверные блоки внутренние			
Ф ДОI3Х		ФДО 2I.I3Х	I4		
Ф ДОI0Х		ФДО 2I.I0Х	8		
Ф Д09Х		ФДО 2I.9Х	7		
Д09Х		ДО 2I.9Х	2		
ФДГ.I0	I.I36-I0	ФДГ 2I.I0	I0		
ДГ.I0		ДГ 2I.I0	I2		
ФДГ.9		ФДГ 2I.9	I8		
ДГ9		ДГ 2I.9	I0		
ДГ8		ДГ 2I.8	I6		
ФДГ7		ФДГ 2I-7	4		
ДГ7		ДГ2I-7	26		
ДГI3		ДГ2I-I3	5		
АРС	см. АС-32	АРС	2		
ИД-I	284.4.48	ИД-I	2		
ДПI-I7	I.236-5 Вып.I	ДПI-I7	2		
		Дверные блоки входные и тамбурные			
ДН23-5,9-I7		ДН 23-5.9-I7	4		
ДН20-5,9-I7	I.I36-II	ДН 20-5.9-I7	2		
ДН20-9-I6		ДН 20-9-I6	2		
		Ворота въездные индивидуальные			
ВС-I	см. АС-34	ВС-I	I		
		Люки и крышки деревянные			
ДI	см. АС-22	крышка люка	2		
Д2	см. АС-22	крышка подп.канала	22		
люки	I.I36-II	дл. 9-9	2		
		Поручень лестниц и балкона			
	см. АС-32	поручень	I.26м³		
		Скамьи для душевых 2-го этажа			
	см. АС-32	скамья	4		
		Экран для душевых			
ЭД-I	см. АС-32	ЭД-I	I3		

Поз. обозначение	Обозначение	Наименование	Кол.	Масса ед.т.	Примечание
		Деревянные блоки витража			
ДБ-7		ДБ-7	7		
ДБ-8		ДБ-8	2		
ДБ-9		ДБ-9	I		
		Оконные блоки радиоузла			
ДБ-I0		ДБ-I0	3		
ДБ-II		ДБ-II	2		
		Деревянные блоки тамбура главного входа			
ДБ-I		ДБ-I	4		
ДБ-2		ДБ-2	2		
ДБ-3	см. АС-30	ДБ-3	2		
ДБ-4		ДБ-4	2		
ДБ-5		ДБ-5	3		
ДБ-6		ДБ-6	I		
		Ограждение конвекторов в спортивных залах			
ПО-I		панель	8		
ПО-2	см.АС-33	-"-	I0		
ПО-3		-"-	20		
		Ограждение конвекторов в зале хореографии			
	см. АС-29	ограждение	I90 п/м		
		Погонажные изделия			
брусок	см.АС-I0	брусок сосновый 60х х80	I23,2 п/м		
	ГОСТ I7280-79	наличники	I56 п/м		
	ГОСТ I7280-79	плинтус			

Сводная спецификация столярных изделий для здания холодильной станции

Поз. обозначение	Обозначение	Наименование	К-во	Масса ед.т.	Примечание
		Оконные блоки и подоконные доски			
ОСI8-I2В	I.236-6 Вып.I	ОС I8.I2В	4		
ПД-I3-I5	ГОСТ I7280-79	ПД I3-I5	4		
		Дверные блоки			
Д02I-I3	I.I36-I0	ДО 2I-I3	I		
ДГ2I-9	-"-	ДГ 2I.9	4		
ДГ2I-7	-"-	ДГ 2I.7	3		
ДН 20-5.9-I7	I.I36.II	ДН 20-5.9-I7	4		

Примечания:

I. Ф - двери, фанерованные темным дубовым шпоном, покрытые лаком.
х - двери, остекленные армированным стеклом.
Остальные двери окрасить масляной краской за 2 раза в цвет стен.

2. Окна и подоконные доски окрасить белой масляной краской за 2 раза

Нач. маст.	Шестопалов		ТП 294-4-8
Гл. инж. м.	Кричевский		Крытый каток с искусственным льдом для учебно-тренировочных занятий
ГАП	Болдычев		Стадия Р; Лист АС-40; Листов
ГАП	Кузнецова		
ГИП	Милковский		
Рук. гр. инж.	Терехова		
Проверил	Кузнецова		Сводная спецификация столярных изделий
Разработал	Кузнецов		ЦНИИЭП зрелищных зданий и спортивных сооружений

Копия верна

Типовой проект 294-4-8 Альбом I

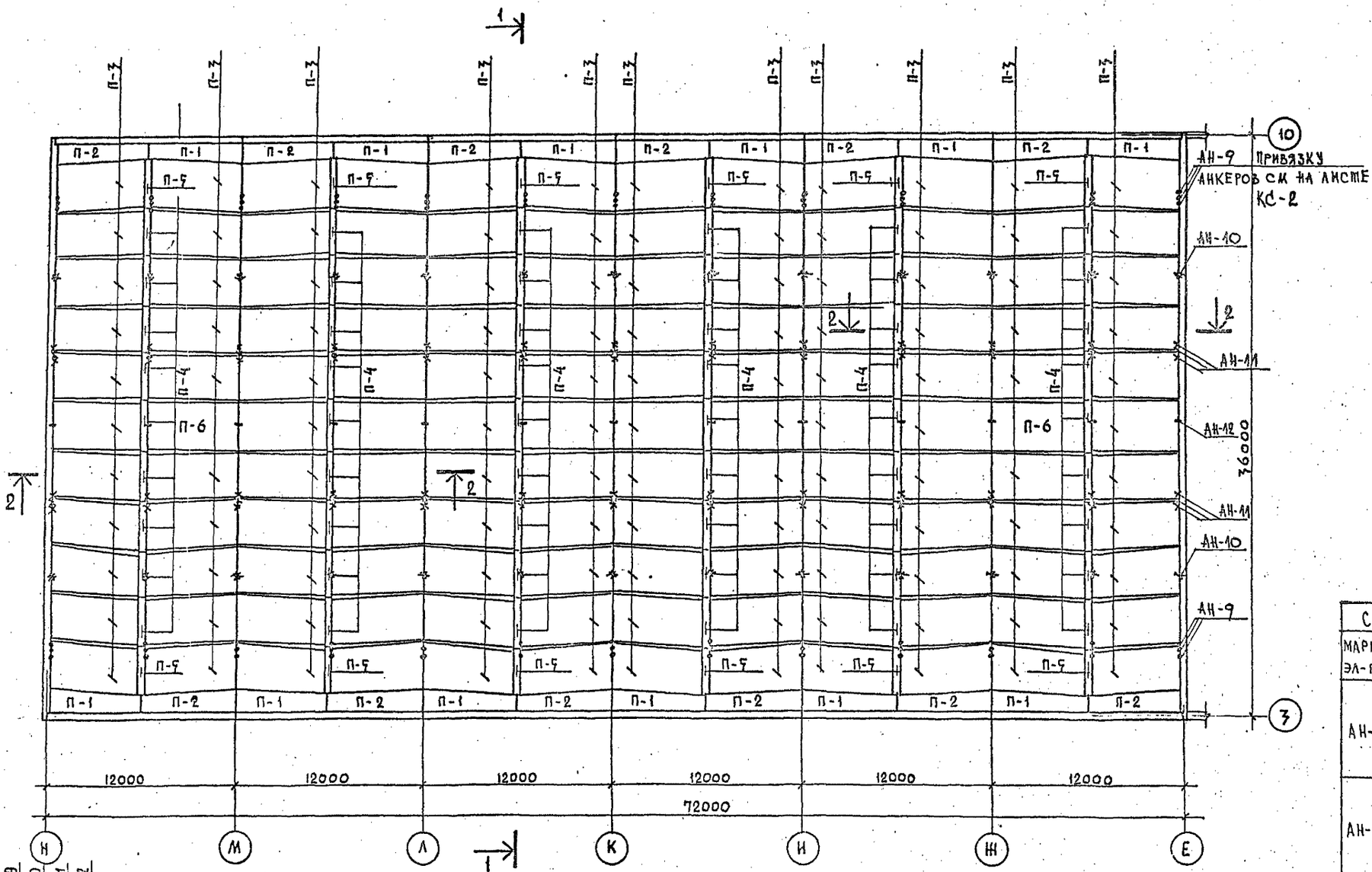

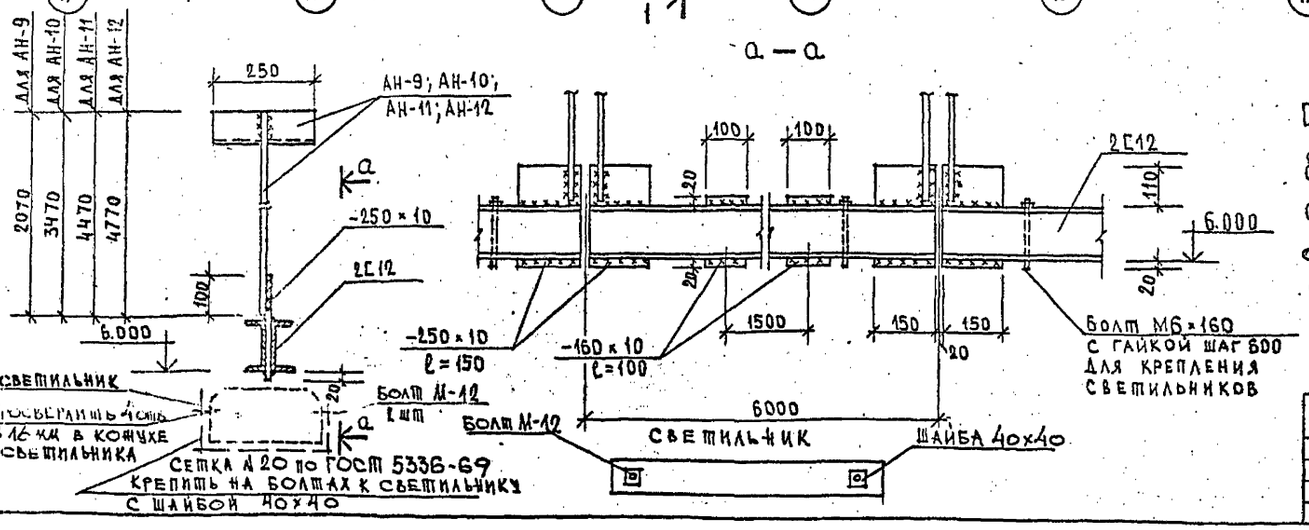

Перечень элементов

Поз. обознач.	Наименование	Кол. шт	Масса ед. кгс	Примечания
	Опорные плиты			
П-1	ОП 76 лев.	12	3450	1.266.1-1 вып. 7
П-2	ОП 76 пр.	12	3450	1.266.1-1 вып. 7
	Плиты складчатых сводов			
П-3	ПСР 30÷42	130	2670	1.266.1-1 вып. 7
П-6	ПСР 30÷42ф	2	2520	1.266.1-1 вып. 7
	Вкладыши			
П-4	В36-1	74	385	1.266.1-1 вып. 7
П-5	В36-2	12	440	1.266.1-1 вып. 7
	Анкера			
	АН-9	78	4.72	
	АН-10	26	6.93	
	АН-11	78	8.55	
	АН-12	13	8.98	

Спецификация металла на 1 анкер

Марка эл-та	Эскиз	NN поз.	ф мм	Длина мм	Кол. шт.	Масса поз. кгс	Масса общая кг
АН-9	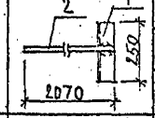	1	L75×5	250	1	1.45	4.72
		2	16АI	2070	1	3.27	
АН-10	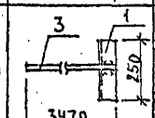	1	L75×5	250	1	1.45	6.93
		3	16АI	3470	1	5.48	
АН-11	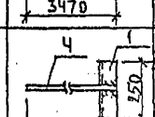	1	L75×5	250	1	1.45	8.55
		4	16АI	4470	1	7.1	
АН-12	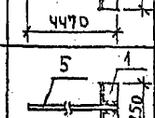	1	L75×5	250	1	1.45	8.98
		5	16АI	4770	1	7.53	

Расход стали для подвески светильников

Г12 ℓ = 2160 м ; Р = 2246.4 кг

δ 10 S = 29.5 м²; Р = 2315.8 кг

Сетка стальная плетеная одинарная ∧ 20 по ГОСТ 5336-69

Р = 861,8 кг

Привязан

Инв. N

Нач.маст.	Шестопалов	
Гл.инж.м.	Кричевский	
ГАП	Болдычев	
ГИП	Милковский	
Гап	Кузнецова	
Рук.группы	Перехова	
Проверил	Милковский	
Разраб.	Перехова	

ТП 294-4-8

Крытый каток с искусственным льдом для учебно-тренировочных занятий

Стадия	Лист	Листов
Р	КВ-1	

Покрытие зала

ЦНИИЭП зрелищных зданий и спортивных сооружений им. Б.С. Мезенцева

Инв. N подл. | Подпись и дата | Взам. инв. N

Формат А2

Копия верна

Типовой проект 294-4-8 Альбом I

1-1

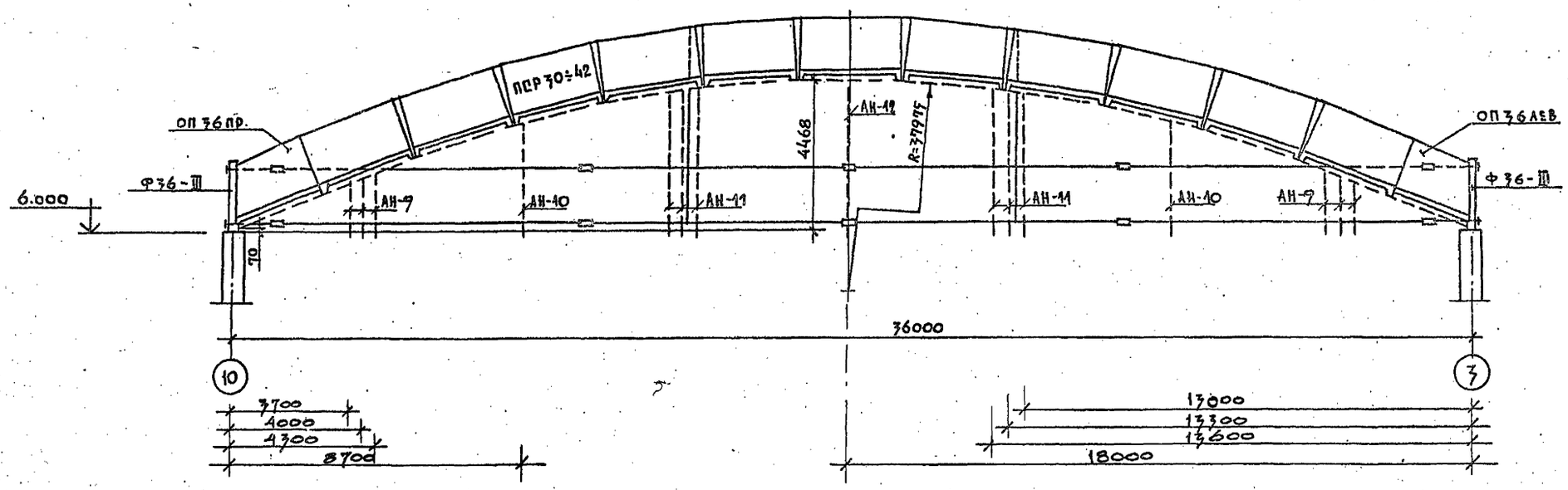

2-2

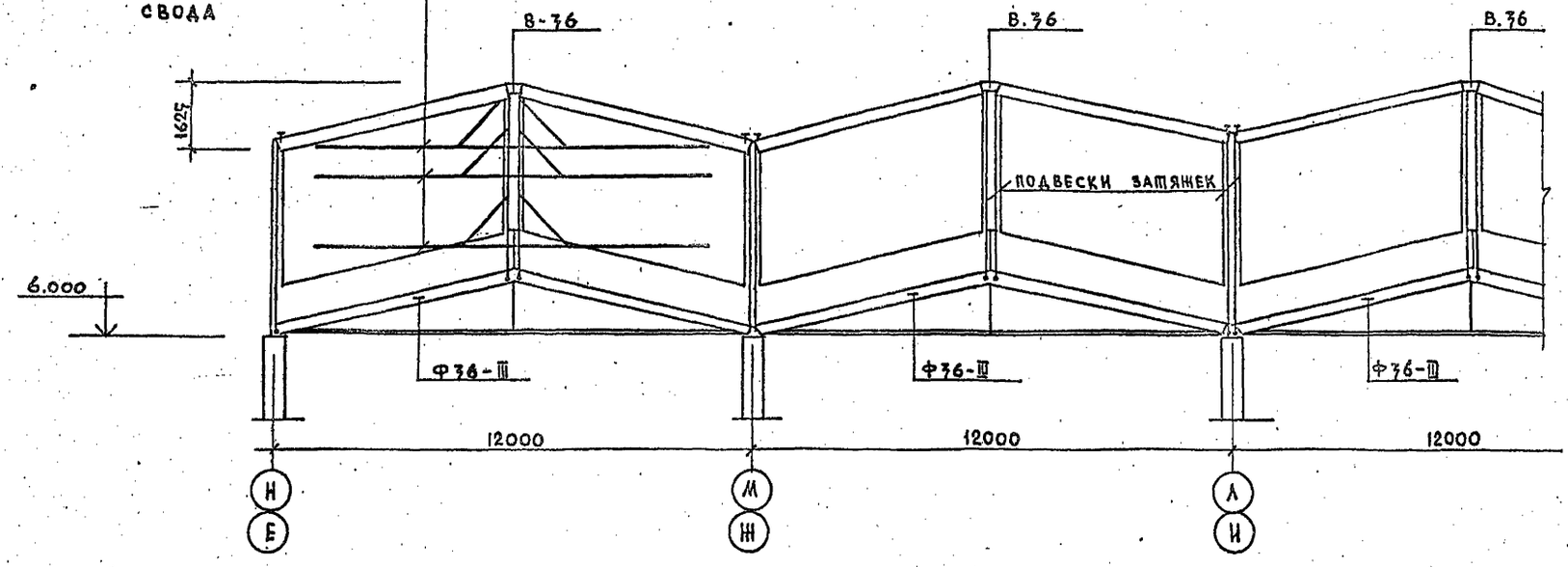

Примечания:

1. Анкера заложить в швы между плитами до бетонирования.
2. Анкера для подвесного потолка см на листе АС-35

Нач.маст.	Шестопалов		ТП 294-4-8
Гл.инж.м.	Кричевский		Крытый каток с искусственным льдом для учебно-тренировочных занятий
ГАП	Болдычев		
ГИП	Милковский		стадия: Р; лист: КО-2; листов:
ГАП	Кузнецова		
Рук.группы	Терехова		Разрезы: 1-1, 2-2
Проверил	Милковский		Зрелищных зданий и спортивных сооружений им. Б.С. Мезенцева
Разраб.	Терехова		

Привязан

Инв. N

Подпись и дата | Взам. инв. N

Формат А3

Типовой проект 294-4-8 Альбом I

Монтажная схема складчатого свода

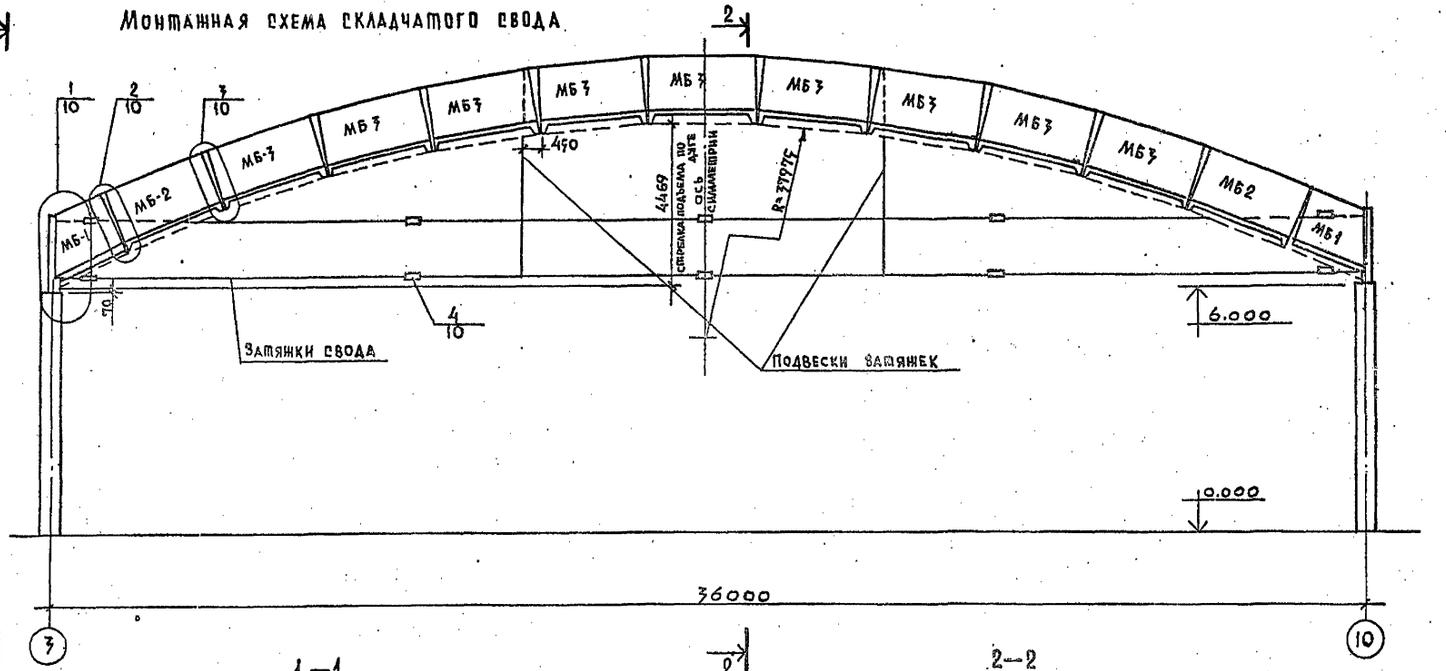

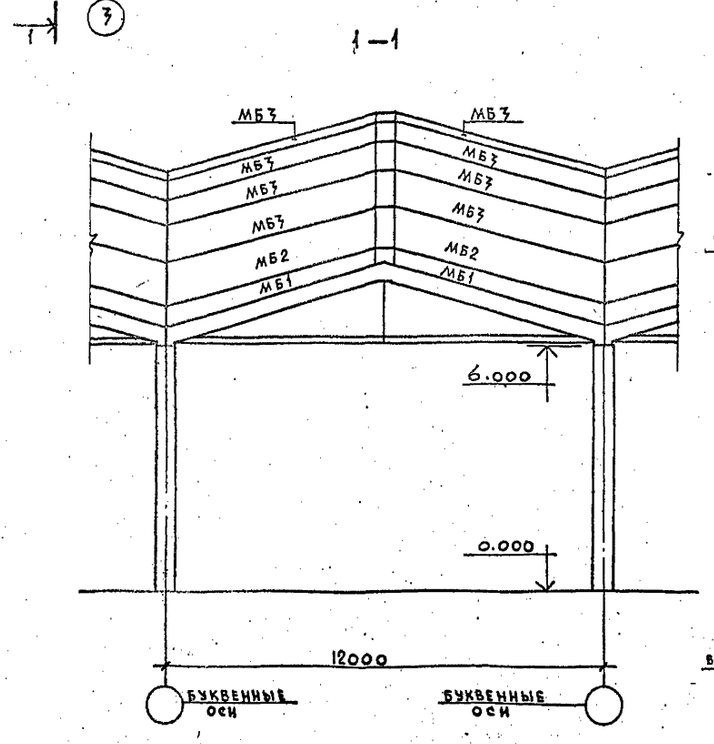

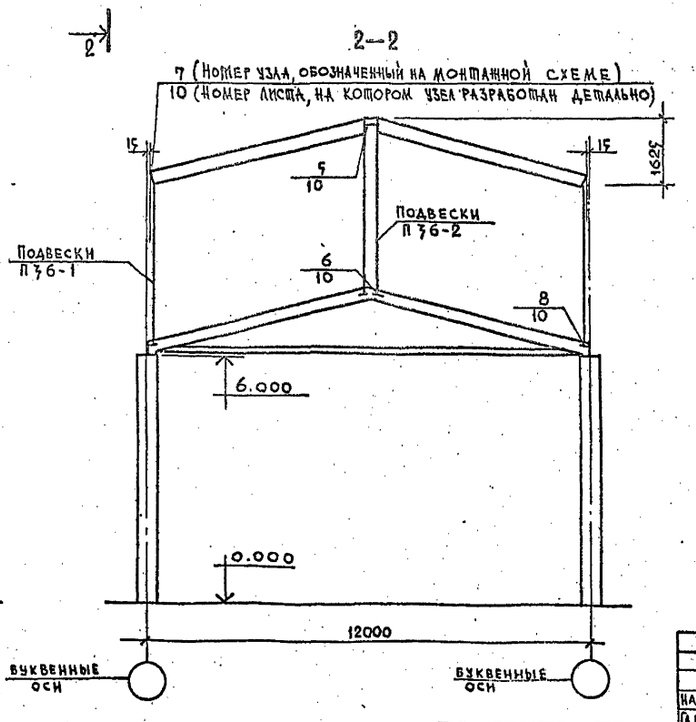

Примечание

Узлы см серию 1.266.1-1, выпуск 1.

Нач.мас.	Шестопалов		ТП 294-4-8
Гл.инж.м.	Кричевский		Крытый каток с искуственным льдом для учебно-тренировочных занятий.
ГАП	Болдычев		
ГИП	Маковский		Стадия Р; Лист КС-3; Листов
	Кузнецова		
Рук.группы	Терехова		Монтажная схема складчатого свода
Проверил	Маковский		ЦНИИЭП зрелищных зданий и спортивных сооружений им. Б.С. Мезенцева
Разраб.	Терехова		

Привязан

Инв. №

Взам. инв. №

Подпись и дата

Инв. № подл.

Формат А2

Типовой проект 294-4-8 Альбом I

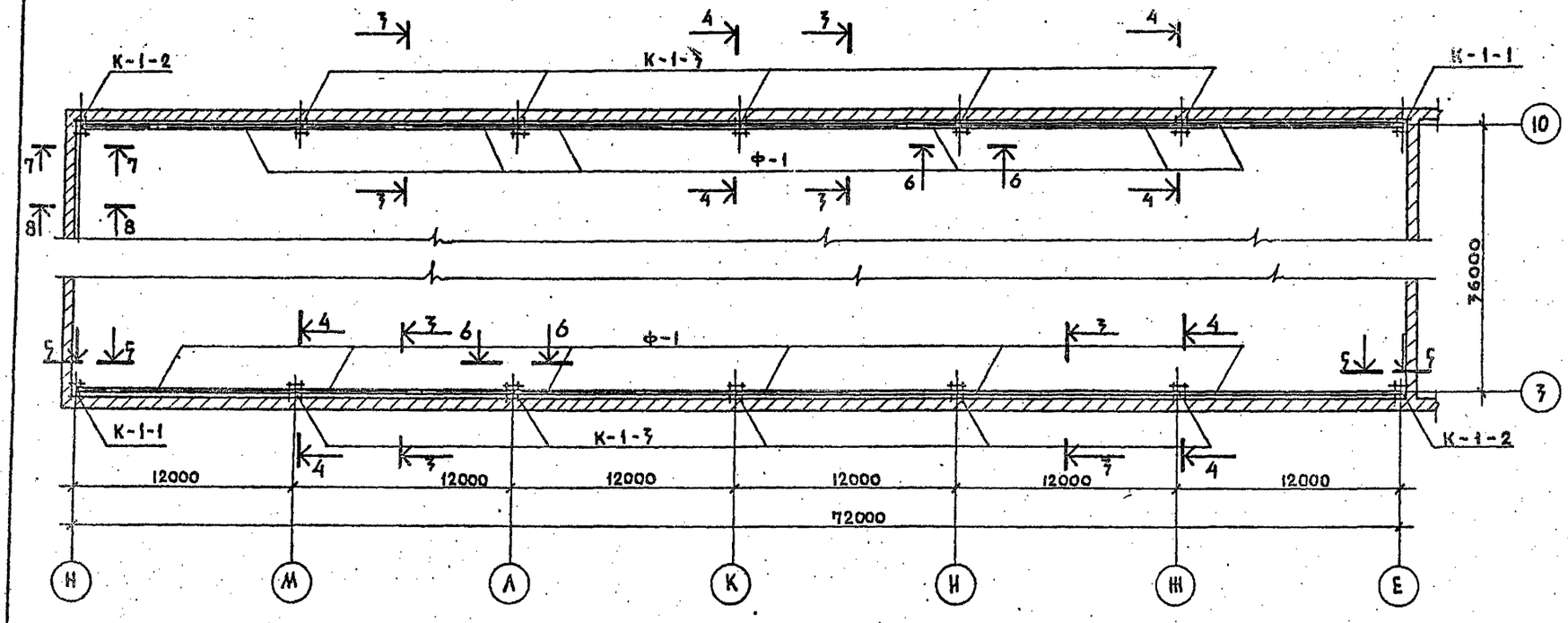

П 72-60 А

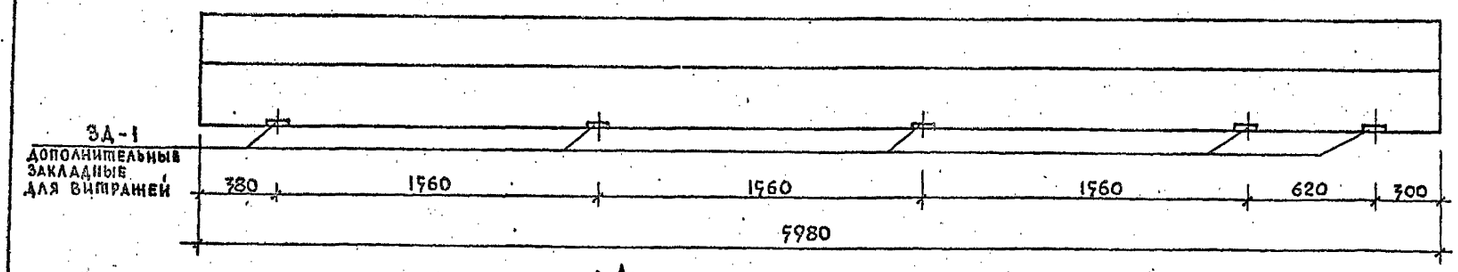

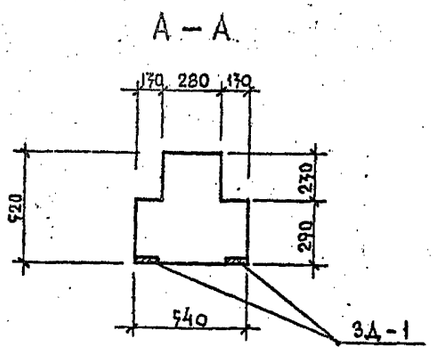

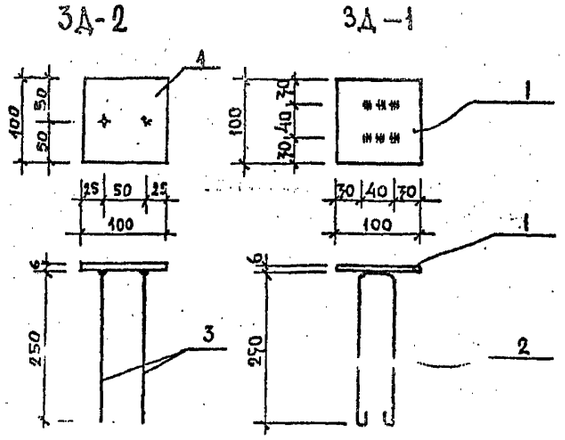

Перечень элементов

Поз. обознач.	Наименование	Кол. шт.	Масса ед. кгс	Примечание
	Опорные фермы			
Ф-1	Ф36-III	12	7050	1.266.1-1 вып.2
	К-1-1	2	6645	лист КС-7
	К-1-2	2	6645	"
	К-1-3	10	6645	"
	П 72-60А	22	3300	1.225-2 вып.4
	I ПРI-10.12.6	28	25.0	1.138-10 вып.1
	ОП-3	12	185	лист КС-18
	ОП-4	12	185	лист КС-18
	СА-2	14	395	лист КС-19
МК-5	Монтажная металлическая деталь	108	0.46	2.470-3 вып.3
МК-6	—"—	108	0.46	2.470-3 вып.3
АН-1	—"—	22	0.82	лист КС-6
АН-2	—"—	36	0.94	лист КС-6
АН-3	—"—	24	9.17	лист КС-6
АН-6	—"—	24	1.10	лист КС-6

Спецификация металла на 1 закладную деталь

Марка эл-та	Эскиз	N поз.	Ф мм	Длина мм	Кол. шт.	Масса поз. кг.	Масса общая кг
3Д-1 (10 шт.)		1	-100×6	100	1	0.16	0.96.
		2	ф10 AI	700	2	0.4	
3Д-2		1	-100×6	100	1	0.16	0.468
		3	ф10 AI	250	2	0.154	

Примечания:

1. Сечения см. на листах КС-5, КС-6.
2. Опалубка и армирование П72-60А аналогичны П72В-60 и отличаются наличием дополнительных закладных для витражей.

Инв. № подл. | Подпись и дата | Взам. инв. №

Привязан

Нач. мас.	Шестопалов	
Гл. инж. м.	Кричевский	
ГАП	Болдычев	
ГИП		
ГАП	Кузнецова	
Рук. гр. инж.	Терехова	
Проверил	Милковский	
Разраб.	Шестопалова	

ТП 294-4-8

Крытый каток с искусственным льдом для учебно-тренировочных занятий

Стадия | Лист | Листов

Р | КС-4

Монтажная схема колонн

Зрелищные здания и спортивные

3-3

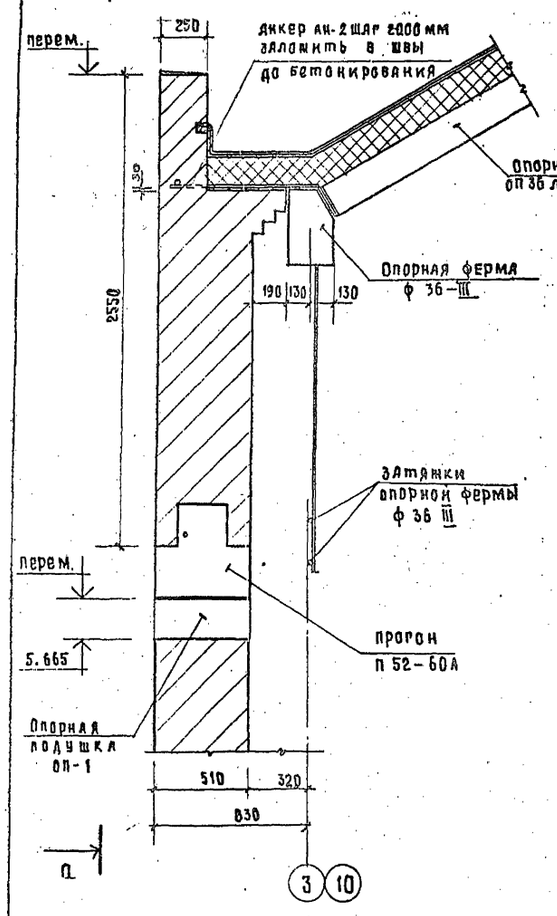

а – а

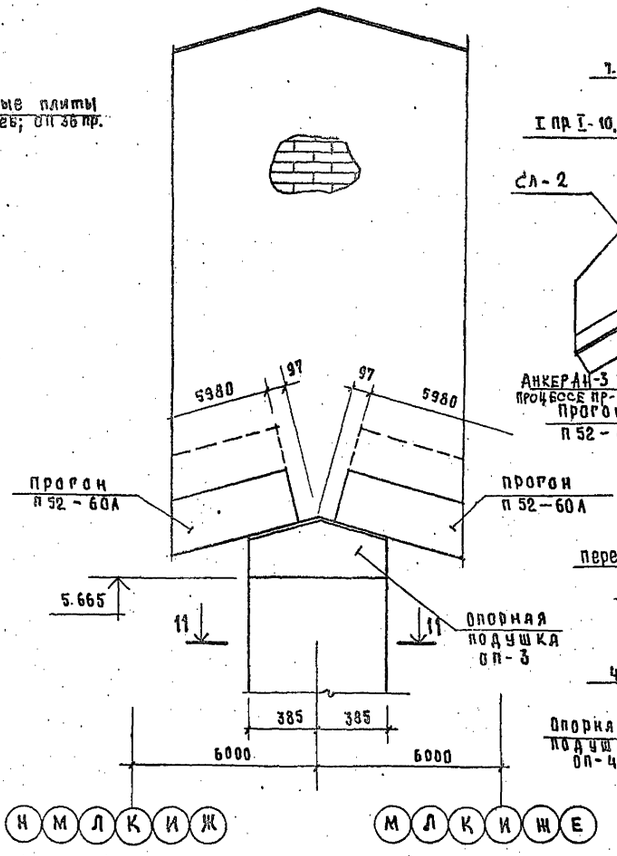

б

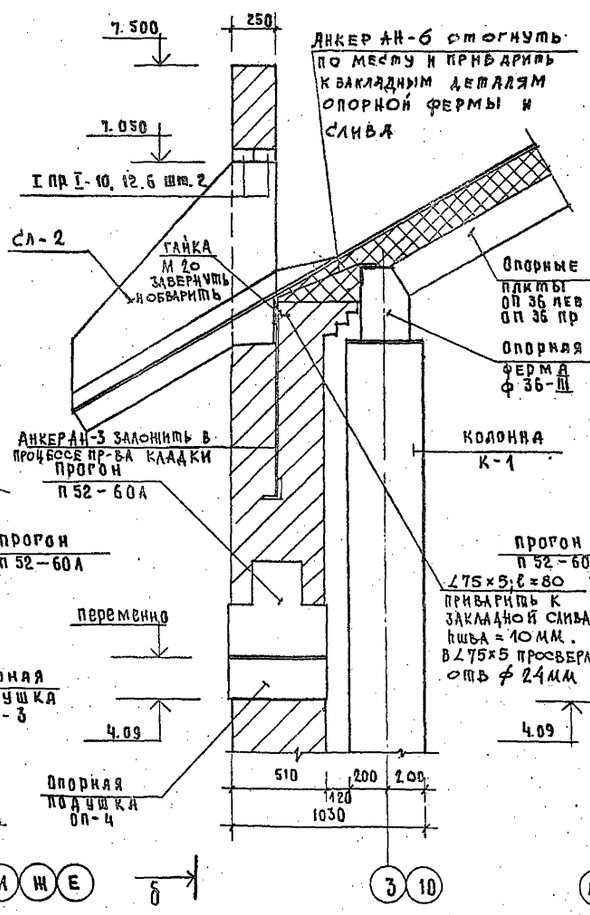

б – б

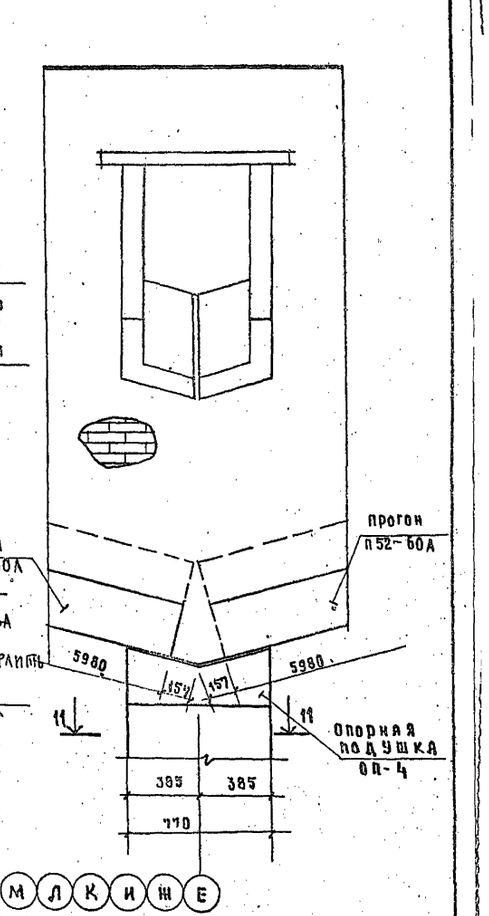

5 – 5

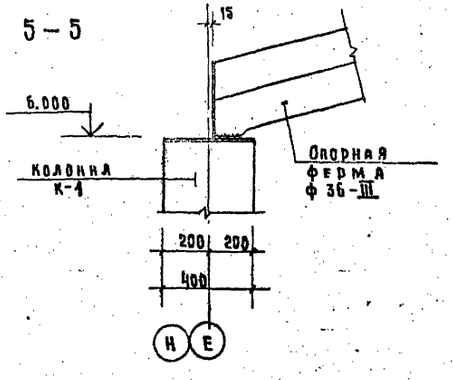

6 – 6

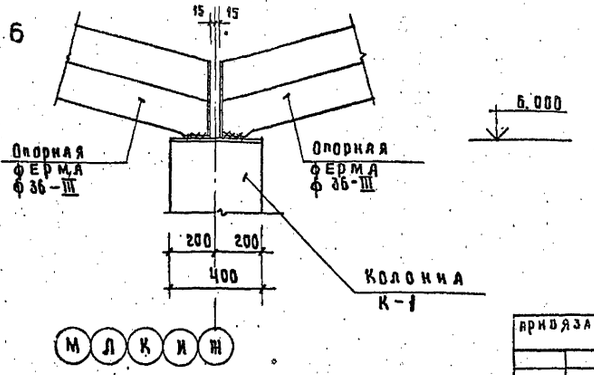

Примечания:

1. Маркировку сечений см. на листе КС-4
2. Монтажные швы приняты $h_ш$ = 6 мм.

Нач. маст	Шестопалов		ТП 294-4-8	
Гл. инж. м.	Кричевский		Крытый каток с искусственным льдом для учебно-тренировочных занятий	
ГАП	Болдычев			Стадия: Р; Лист: КС-5; Листов:
ГИП	Милковский		Покрытие зала Сечения: 3-3÷6-6	ЦНИИЭП зрелищных зданий и спортивных сооружений им. Б.С. Мезенцева
ГАП	Кузнецова			
Рук. гр. инж.	Терехова			
Проверил	Милковский			
Разраб	Терехова			

Архоязан

Инв. №

Инв. № подл. | Подпись и дата | Взам. инв. №

Копия верна

Типовой проект 294-4-8 Альбом I

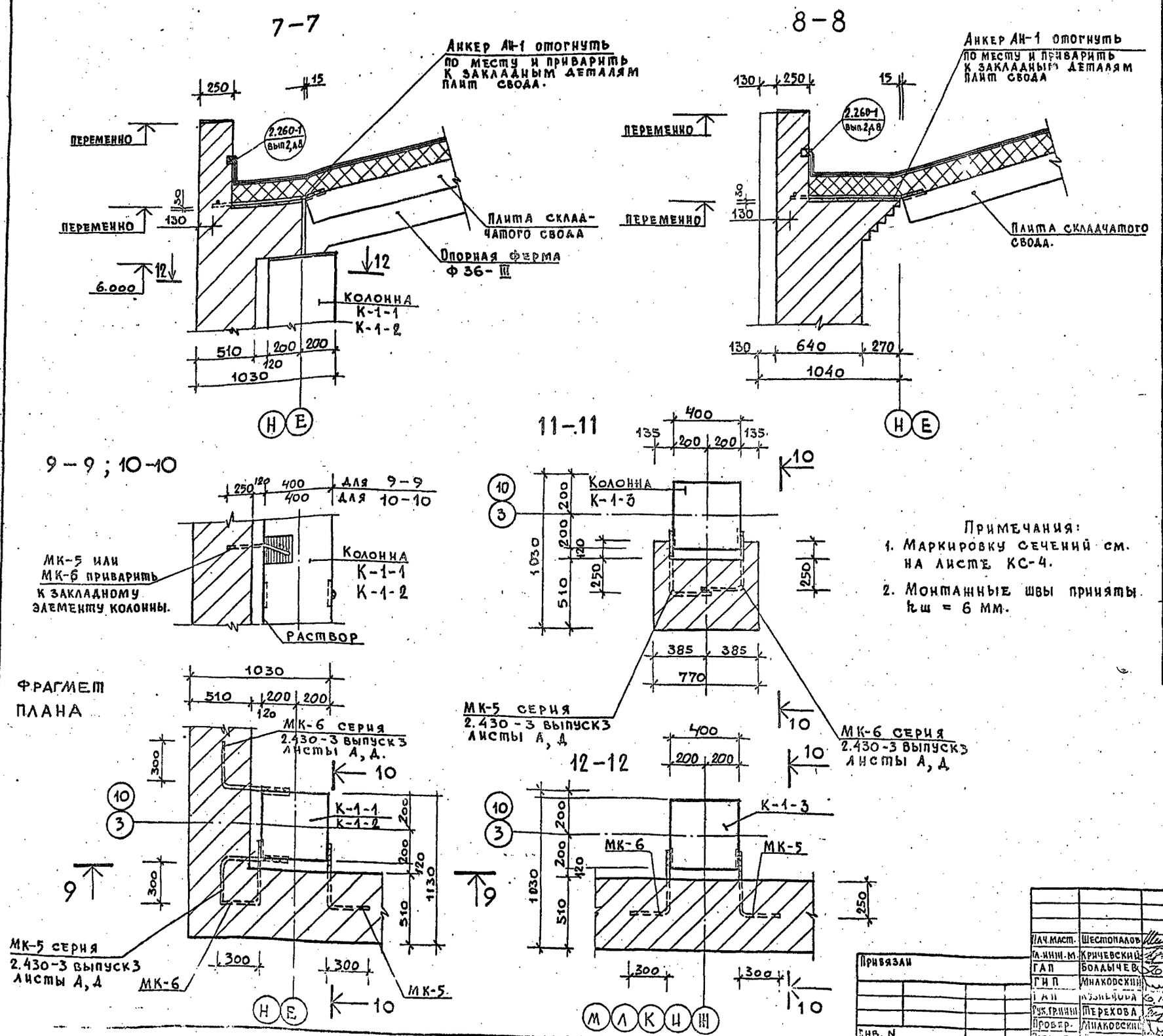

Примечания:

1. Маркировку сечений см. на листе КС-4.
2. Монтажные швы приняты $h_ш$ = 6 мм.

Спецификация металла на 1 анкер

Марка эл-та	Эскиз	N поз.	Ø мм	Длина мм	Кол. шт.	Масса поз. кг	Масса общая кг
АН-1	2, 1, 500, 800, 20	1	10AI	820	1	0.51	0.82
		2	10AI	500	1	0.31	
АН-2	2, 3, 500, 1000, 20	2	10AI	500	1	0.31	0.94
		3	10AI	1020	1	0.63	
АН-3	4, 5, 620, 200, 2000, 1200, нарезка	4	L 100x10	2000	1	30,2	36,04
		5	20AI	1180	2	2,92	
АН-4	500, 6, 250	6	16AI	750	1	1.20	1.20
АН-5	8, 7, 250, 350, 20	7	10AI	370	1	0.23	0.39
		8	10AI	250	1	0.16	
АН-6	100, 600	9	16AI	700	1	1.1	1.1
АН-7	10, 11, 500, 720, 20	10	12AI	500	1	0,45	1,11
		11	12AI	740	1	0,66	
АН-8	10, 12, 500, 1400, 20	10	12AI	500	1	0,45	1,71
		12	12AI	1420	1	1,26	

Нач. маст.	Шестопалов	
Гл. инж. м.	Кричевский	
ГАП	Болдычев	
ГИП	Милковский	
ГАП	Кузнецова	
Рук. гр. инж.	Терехова	
Провер.	Милковский	
Разраб.	Терехова	

Привязан

Инв. N

ТП 294-4-8

Крытый каток с искусственным льдом для учебно-тренировочных занятий

Стадия	Лист	Листов
Р	КС-6	

Сечения 7-7 ÷ 12-12

Зрелищных зданий и спортивных сооружений им. Б.С. Стечкина

Подп. и дата | Взам. инв. N

Копия верна

Типовой проект 294-4-8 Альбом I

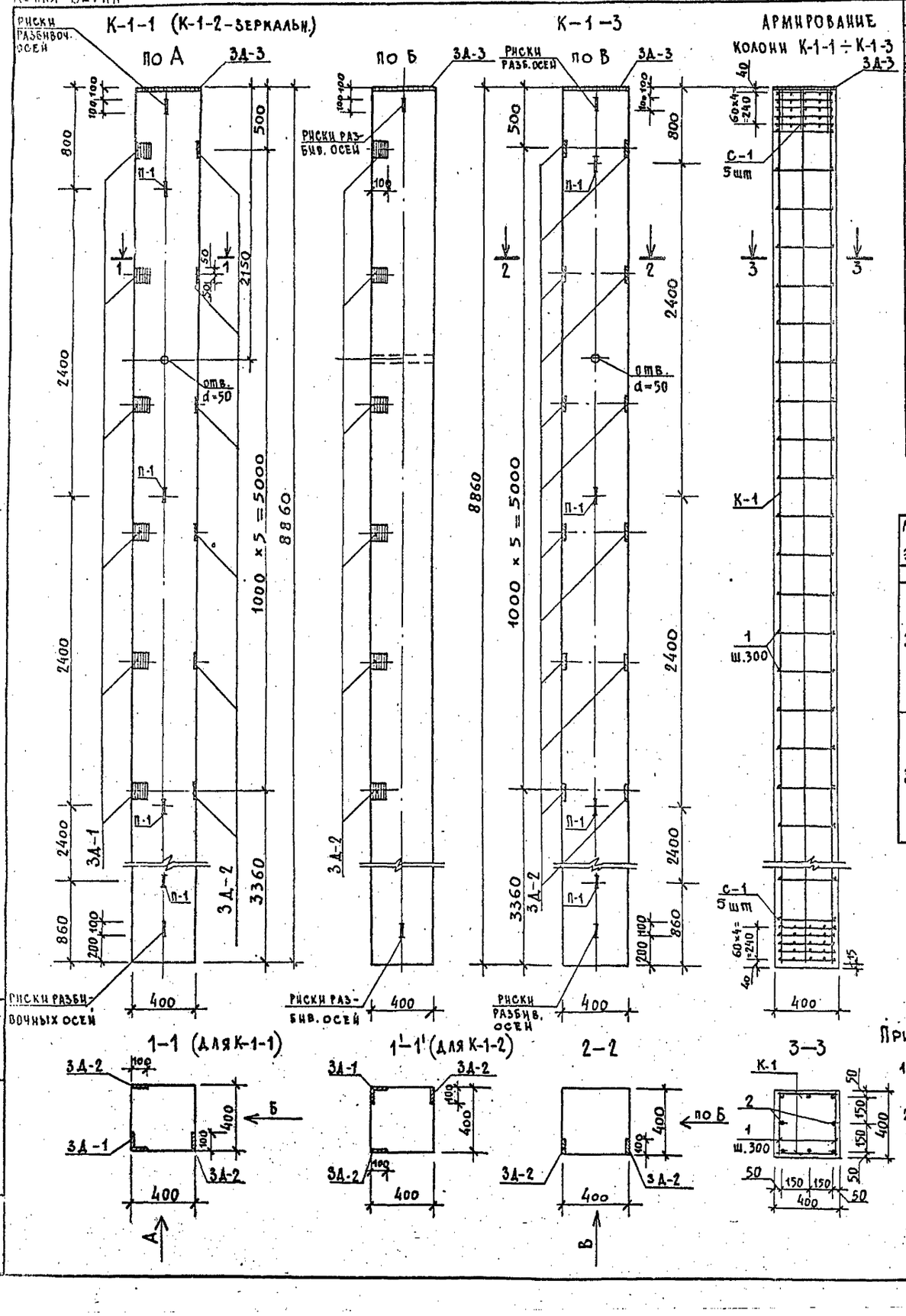

Ведомость стержней

Марка эл-та	Каркас или сетка	Поз.	Эскиз	Ø мм	Длина мм	Кол. шт.	Масса поз. кг	Масса общая кг
К-1-1 ÷ К-1-3	К-1	3		28AIII	8830	2	42.65	97.49
		4		12AIII	8830	1	7.84	
		5		8AI	370	29	0.15	
	С-1	6		8AI	380	10	0.15	1.5

Перечень элементов

Поз. обозн.	Наименование	Кол. шт.	Масса ед. кг.	Примечание
К-1-1 К-1-2	Колонна	2/2		
К-1	Каркас	2	97.49	
С-1	Сетка	10	1.50	
1	Ø8AI ℓ = 370 мм	58	0.15	
2	Ø12AIII ℓ = 8830 мм	2	7.84	
З4-1	Закладная	6	2.10	
З4-2	"	12	1.79	
З4-3	"	1	29.05	
П-1	Петля	4	2.64	
9	16AI ℓ=340 мм	4	0.54	
	Бетон марки М300 м³	1.41		
К-1-3	Колонна	10		
К-1	Каркас	2	97.49	
С-1	Сетка	10	1.50	
1	Ø8AI ℓ = 370 мм	58	0.15	
2	Ø12AIII ℓ = 8830 мм	2	7.84	
З4-2	Закладная	12	1.79	
З4-3	"	1	29.05	
П-1	"	4	2.64	
9	16AI ℓ=340 мм	4	0.54	
	Бетон марки М300 м³	1.41		

Спецификация металла на 1 закладную деталь

Марка эл-та	Эскиз	N поз.	Ø мм профиль	Длина мм	Кол. шт.	Масса поз. кг	
1	2	3	4	5	6	7	8
З4-1		1	L100×10	100	1	1.51	2.10
		2	10AI	950	1	0.59	
З4-2		3	-100×10	100	1	0.79	
		4	16AIII	320	2	0.50	
З4-3		5	-400×12	400	1	15.10	29.05
		6	28AIII	320	9	1.55	
П-1		7	16AI	900	1	1.42	2.64
		8	16AI	390	2	0.61	
		9	16AI	340	1	0.54	0.54

Марка	Арматурные изделия: Сталь AI ГОСТ 5781-75 Ø8	Сталь AIII ГОСТ 5781-75 Ø12	Ø28	Закладные детали: Сталь толстолистовая ГОСТ 19903-74 δ=10	δ=12	Сталь угловая ГОСТ 8509-72 L100×10	Сталь AI ГОСТ 5781-75 Ø10	Ø16	Сталь AIII ГОСТ 5781-75 28	16	Итого
К-1-1	32.4	31.36	170.6	9.48	15.1	9.06	3.54	12.72	13.95	12.0	310.21
К-1-2	32.4	31.36	170.6	9.48	15.1	9.06	3.54	12.72	13.95	12.0	310.21
К-1-3	32.4	31.36	170.6	9.48	15.1	—	—	12.72	13.95	12.0	297.61

Примечания:

1. Армирование колонны выполнено в виде пространственного каркаса, собираемого из плоских элементов с помощью контактной сварки в соответствии с ГОСТ 10922-75.
2. Колонна К-1-2 зеркальна колонне К-1-1.

Привязан

Инв. N

Нач. маст.	Шестопалов	
Гл. инж. м.	Кричевский	
ГАП	Болдычев	
ГИП	Маковский	
ГАП	Кузнецова	
Рук. гр.	Терехова	
Проверил	Маковский	
Разраб.	Шульчук	

ТП 294-4-8

Крытый каток с искусственным льдом для учебно-тренировочных занятий.

Стадия	Лист	Листов
Р	КС-7	

Колонны: К-1-1; К-1-2; К-1-3.

ЦНИИЭП зрелищных зданий и спортивных сооружений им. П.С. Пчельникова

Инв. N подл. | Подп. и дата | Взам. инв. N

Типовой проект 294-4-8 Альбом I

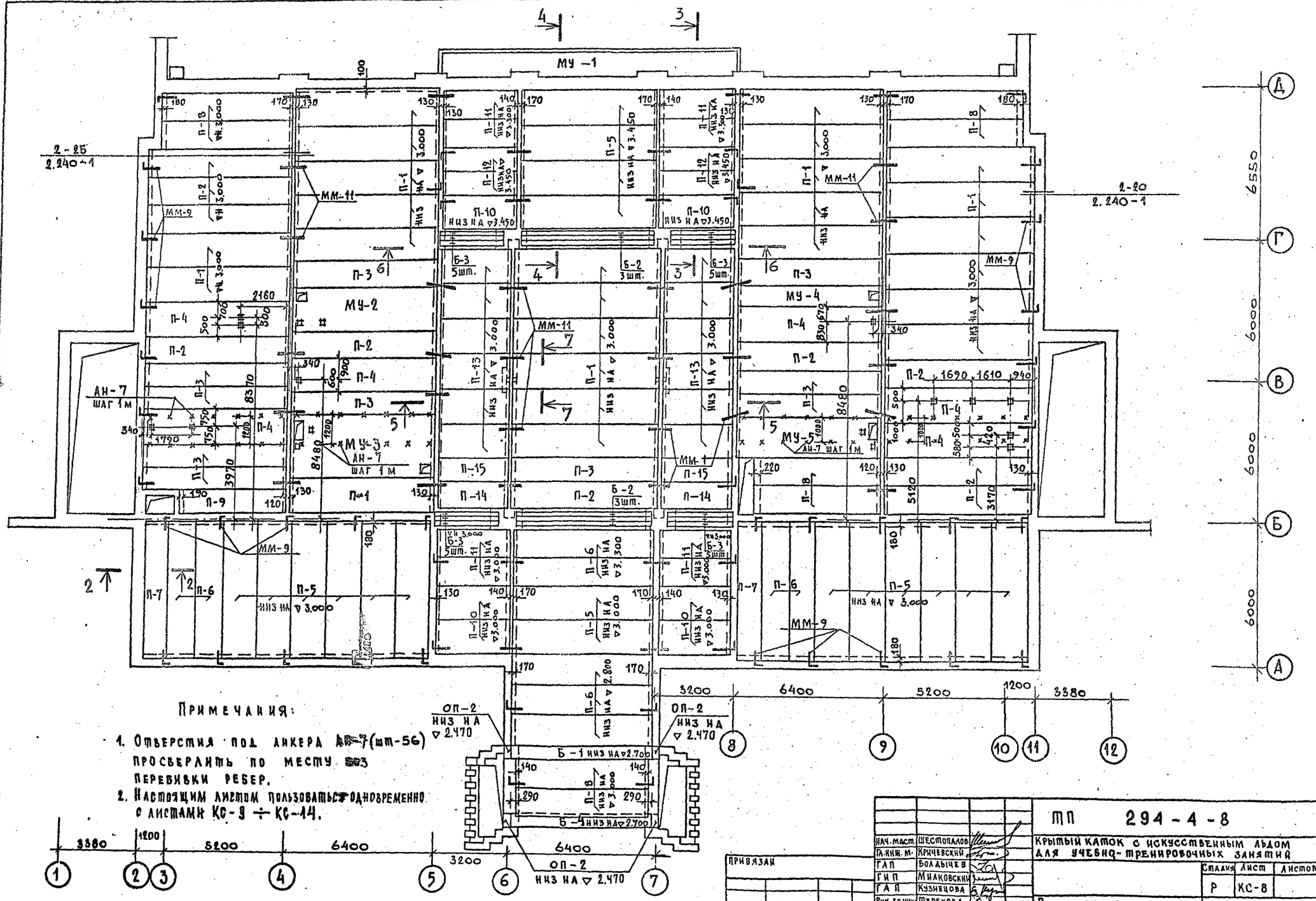

Примечания:

1. Отверстия под анкера АН-7(шт-56) просверлить по месту при перевивки ребер.
2. Настоящим листом пользоваться одновременно с листами КС-9 ÷ КС-14.

Нач.маст.	Шестопалов		
Гл.инж.м.	Кричевский		
ГАП	Болычев		
ГИП	Маковский		
ГАП	Кузнецова		
Рук.гр.инж.	Терехова		
Проверил	Маковский		
Разраб.	Терехова		

Привязан

Инв. №

ТП 294-4-8

Крытый каток с искусственным льдом для учебно-тренировочных занятий

Стадия	Лист	Листов
Р	КС-8	

План перекрытия над 1 этажом

ЦНИИЭП зрелищных зданий и спортивных сооружений им. Б. С. Мезенцева

Инв. № подл. | Подп. и дата | Взам. инв. №

Типовой проект 294-4-8 Альбом I

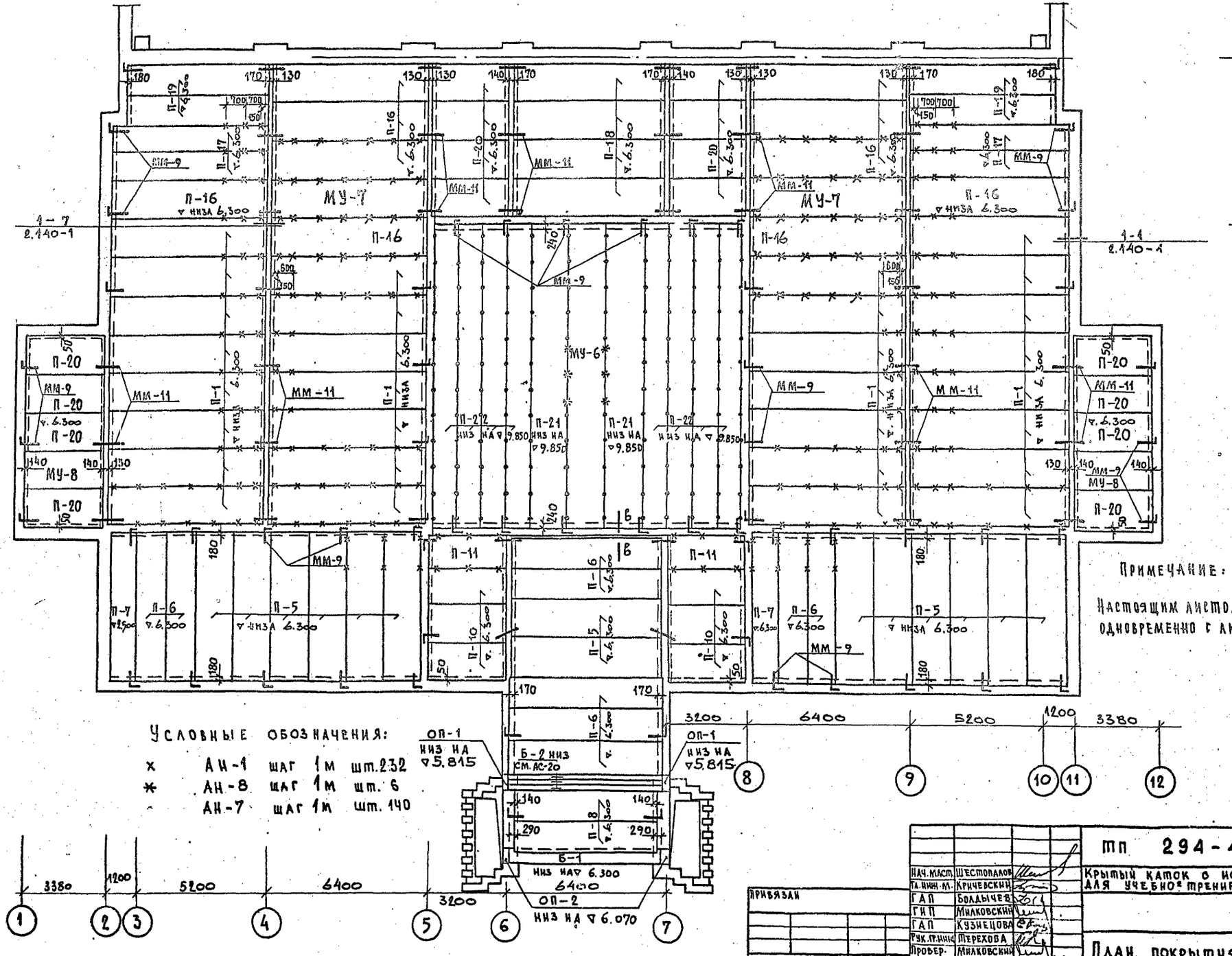

Условные обозначения:

× АН-1 шаг 1м шт.232

✱ АН-8 шаг 1м шт. 6

· АН-7 шаг 1м шт. 140

Примечание:

Настоящим листом пользоваться одновременно с листами КС-10÷КС-14

Нач.маст.	Шестопалов	
Гл.инж.-м.	Кричевский	
ГАП	Бондычев	
ГИП	Миловский	
ГАП	Кузнецова	
Рук.группы	Терехова	
Проверил	Миловский	
Разраб.	Терехова	

Привязан

Инв. N

Взам. инв. N | Подп. и дата | Инв. N подл.

тп 294-4-8

Крытый каток с искусственным льдом для учебно-тренировочных занятий

Стадия	Лист	Листов
Р	КС-9	

План покрытия

ЦНИИЭП зрелищных зданий и спортивных сооружений им. Б.С. Мезенцева

Формат 22

Типовой проект 294-4-8 Альбом I

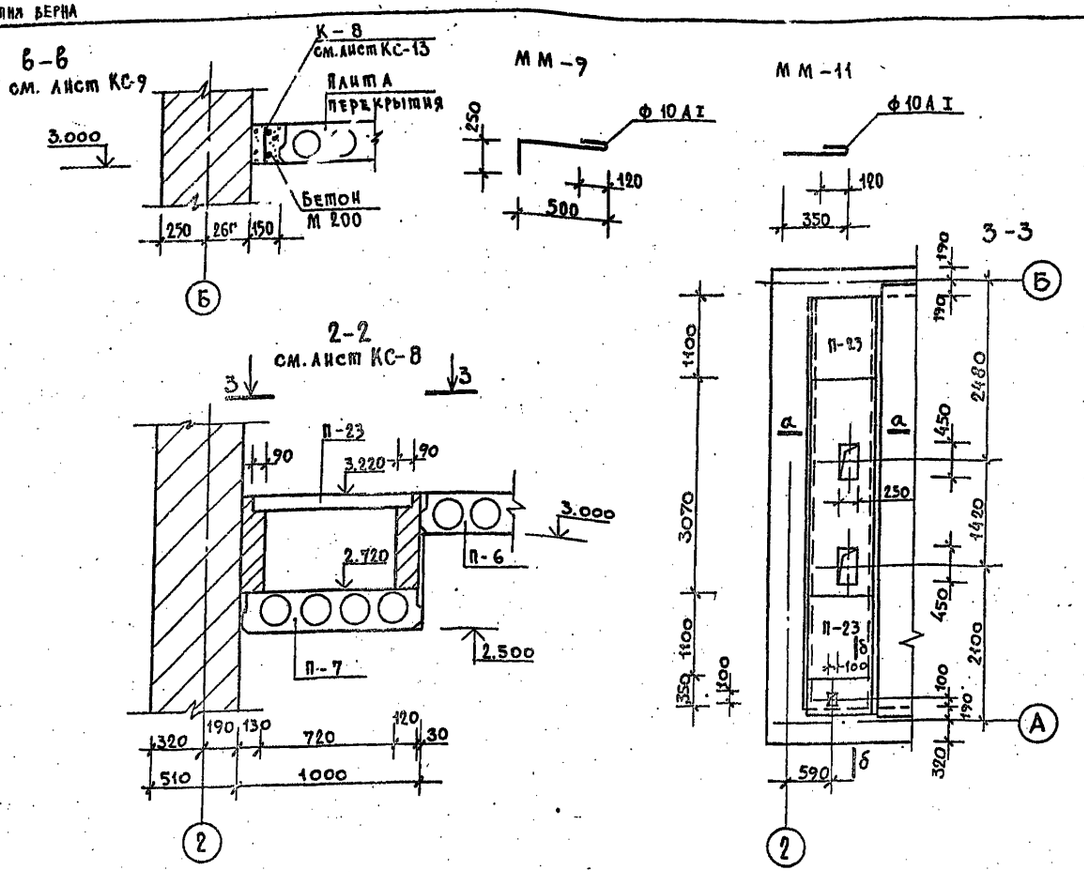

Примечания:

1. Панели перекрытий укладывать по выровненному слою цементного раствора М-50.
2. Кладку стен вышележащего этажа разрешается возводить после окончания монтажа перекрытия и анкеровки панелей.
3. Панели перекрытия укладывать на отметке 3.300, а панели покрытия укладывать на отметках: 6.300 и 9.850
4. Настоящим листом пользоваться одновременно с листами КС-8; 9; 11; 12; 13.

Перечень элементов к листу КС-9

Поз. обозн.	Наименование	Кол. шт.	Масса ед. кг	Примечание
П-1	П 63-15	30	2940	1.141-1 Вып.1
П-5	П 60-15	44	2800	1.141-1 Вып.2
П-6	П 60-12	9	2110	1.141-1 Вып.2
П-7	ПТ60-10	2	1740	1.141-1 Вып.6
П-8	П 57-12	2	2000	1.141-1 Вып.13
П-10	ПК4-33.15	6	1560	1.141-1 Вып.16
П-11	ПК4-33.12	2	1175	1.141-1 Вып.16
П-13	П 30-15	—	1425	1.141-1 Вып.10
П-16	ПТ 63-15	10	2940	1.141-1 Вып.1
П-17	ПТ 63-12	4	2210	1.141-1 Вып.1
П-18	ПТ 60-15	4	2800	1.141-1 Вып.2
П-19	ПТ 57-12	4	2000	1.141-1 Вып.13
П-20	ПК8-33.15	16	1560	1.141-1 Вып.16
П-21	ПТ120-15	2	7470	1.241-1 Вып.3
П-22	ПТ120-10	8	4890	1.241-1 Вып.3
Б-1	П 52-60Б	1	3300	Лист АС-20
Б-2	П 40-60 п АIII	3	1500	1.225-2 Вып.5
ОП-1	ОП6-4 АIII	2	140	1.225-2 Вып.5
ОП-2	ОП5-4 АIII	2	70	1.225-2 Вып.5
МУ-6	Монолитный участок	1	—	Лист КС-11
МУ-7	"	2	—	Лист КС-12
МУ-8	"	2	—	Лист КС-12
К-8	Каркас	1	13.32	Лист КС-13
ММ-9	Монтажная металлическая деталь	61	0.52	2.240-1 Вып.2
ММ-11	"	36	0.31	2.240-1 Вып.2

Перечень элементов к листу КС-8

Поз. обозн.	Наименование	Кол. шт.	Масса ед. кг	Примечание
П-1	П 63-15	25	2940	1.141-1 Вып.1
П-2	П 63-12	10	2210	1.141-1 Вып.1
П-3	ПТ 63-10	10	1825	1.141-1 Вып.6
П-4	ПР8-64.15с	6	2870	ИИ-ВК-4 Вып.32
П-5	П 60-15	18	2800	1.141-1 Вып.2
П-6	П 60-12	9	2110	1.141-1 Вып.2
П-7	ПТ 60-10	2	1740	1.141-1 Вып.6
П-8	П 57-12	8	2000	1.141-1 Вып.13
П-9	ПТ 48-10	1	1395	1.141-1 Вып.6
П-10	ПК4-33.15	6	1560	1.141-1 Вып.16
П-11	ПК4-33.12	8	1175	1.141-1 Вып.16
П-12	ПК8-33.10	4	970	1.141-1 Вып.18
П-13	П 30-15	12	1425	1.141-1 Вып.10
П-14	ПС30-12	2	1080	1.141-1 Вып.10
П-15	ПТ 30-10	2	882	1.141-1 Вып.11
П-23	ППП8-11-9	2	198	1.243-2
Б-1	П 52-60	5	3300	1.225-2 Вып.7
Б-2	П 40-6 оп АIII	6	1500	1.225-2 Вып.5
Б-3	П 40-28 п АIII	20	250	1.225-2 Вып.5
Б-4	П 52-60Б	1	3300	Лист АС-20
МУ-1	Монолитный участок	1	—	Лист КС-11
МУ-2	"	1	—	Лист КС-12
МУ-3	"	1	—	Лист КС-12
МУ-4	"	1	—	Лист КС-12
МУ-5	"	1	—	Лист КС-12
ММ-9	Монтажная металлическая деталь	49	0.52	2.240-1 Вып.2
ММ-11	"	36	0.31	2.240-1 Вып.2
ОП-1	ОП6-4 АIII	16	140	1.225-2 Вып.5
ОП-2	ОП5-4 АIII	8	70	1.225-2 Вып.2

Привязан

Инв. №

Нач. маст.	Шестопалов	
Гл. инж. м.	Кричевский	
ГАП	Большев	
ГИП	Минаковский	
ГАП	Кузнецова	
Рук. гр. инж.	Перехова	
Провер.	Минаковский	
Разраб.	Перехова	

ТП 294-4-8

Крытый каток с искусственным льдом для учебно-тренировочных занятий

Стадия	Лист	Листов
Р	КС-10	

Планы перекрытия и покрытия. Ведомость элементов. Сечения: а-а; б-б; 5-5; 3-3

ЦНИИЭП зрелищных, спортивных сооружений им. Б.С. Мезенцева

Инв. № подл. | Подп. и дата | Взам. инв. №

Формат 22

МУ-6

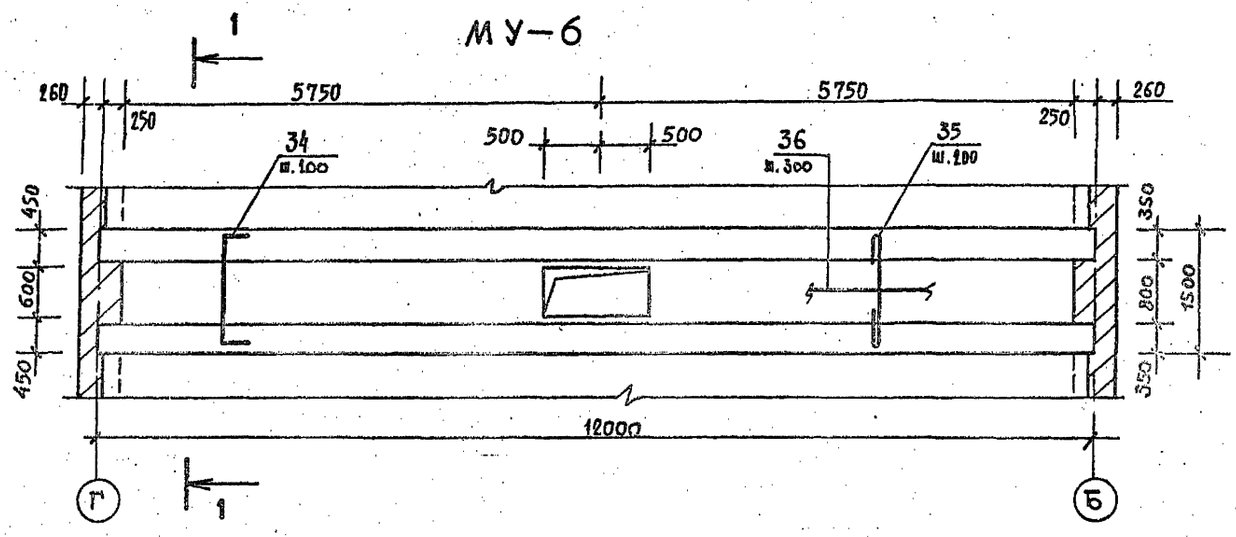

1–1

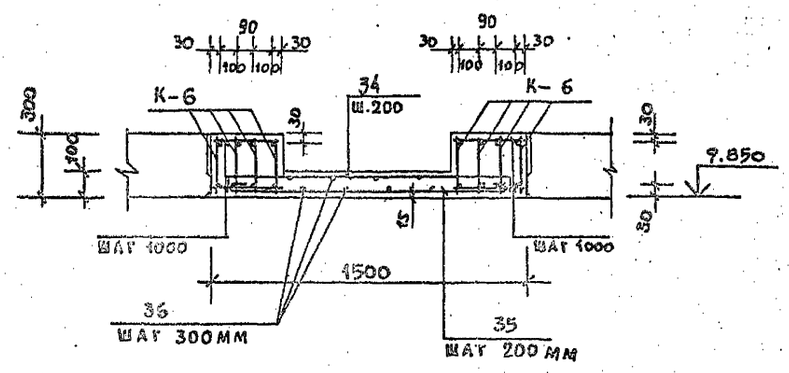

МУ-1

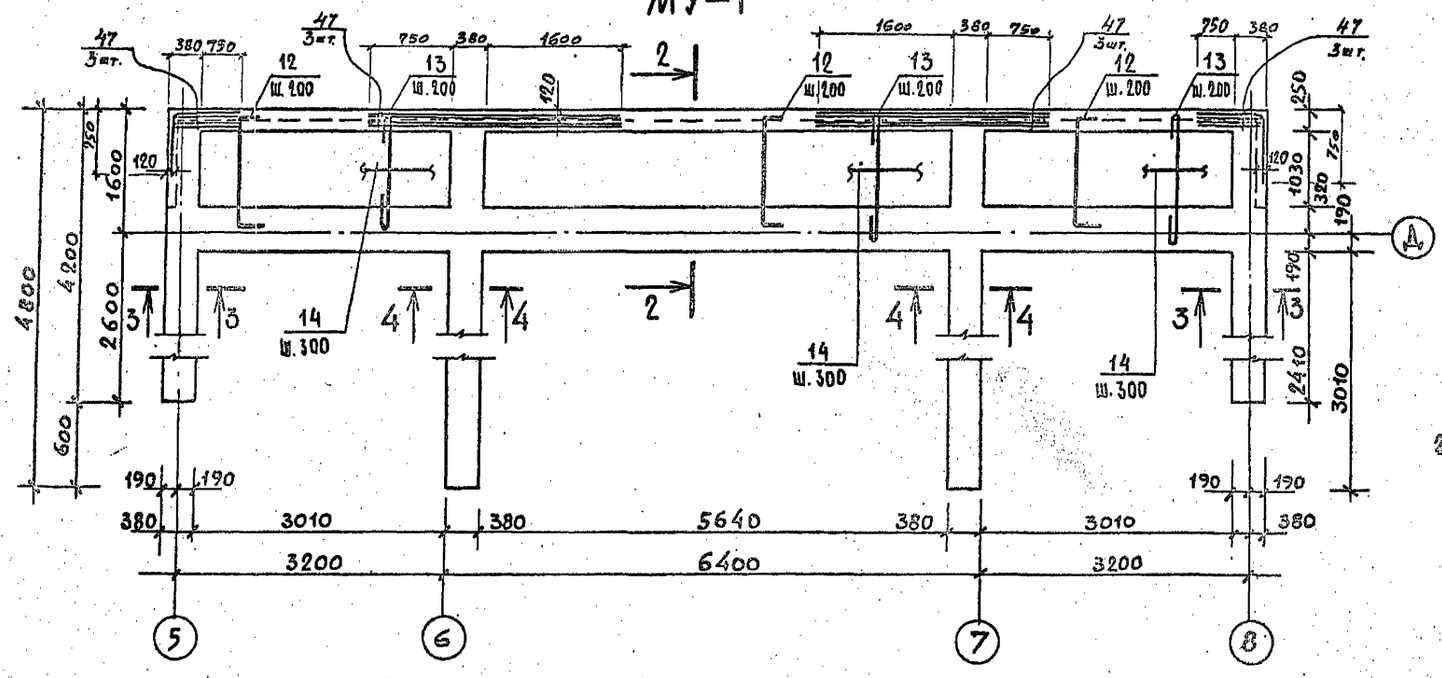

2–2

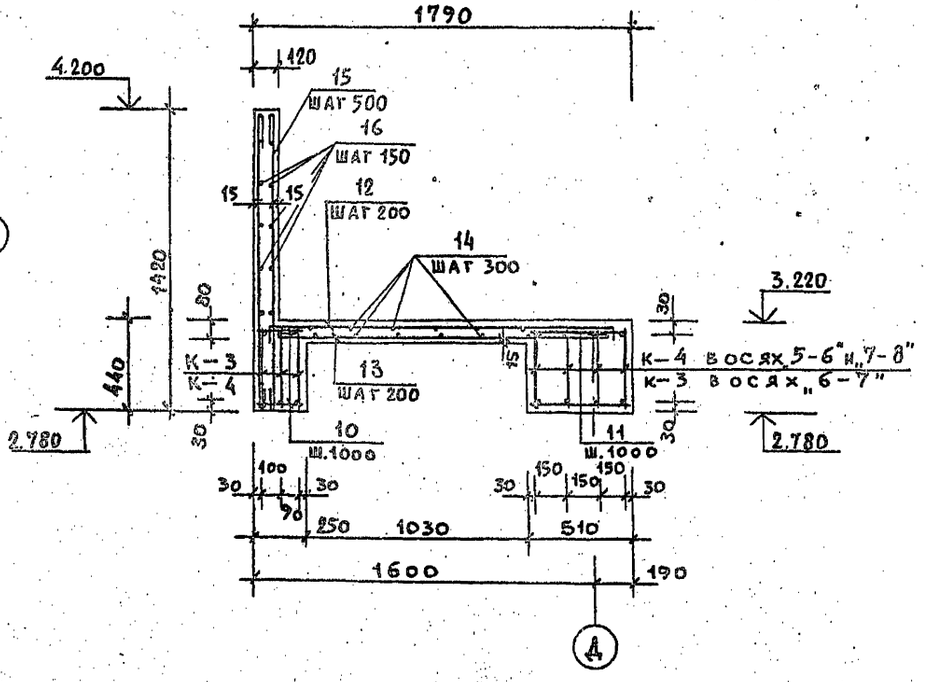

3–3; 4–4

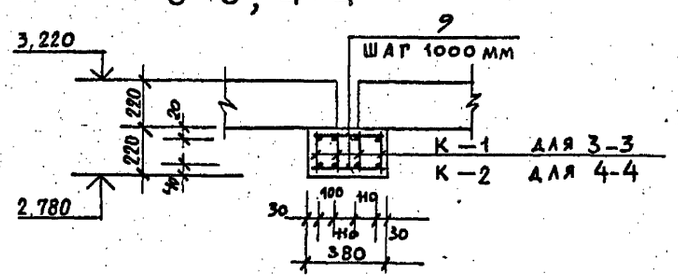

Привязан

Инв. N

Взам. инв. N | Подп. и дата

Нач. маст.	Шестопалов	
Гл. инж. м.	Кричевский	
ГАП	Болдычев	
ГИП	Милковский	
ГАП	Кузнецова	
Рук. гр. инж.	Терехова	
Проверил	Милковский	
Разраб.	Терехова	

ТП 294-4-8

Крытый каток с искусственным льдом для учебно-тренировочных занятий.

Стадия	Лист	Листов
Р	КС-11	

Планы перекрытия и покрытия. Монолитные участки МУ-1; МУ-6.

ЦНИИЭП зрелищных зданий и спортивных сооружений им. Б.С. Мезенцева

Типовой проект 294-4-8 Альбом I

МУ-2

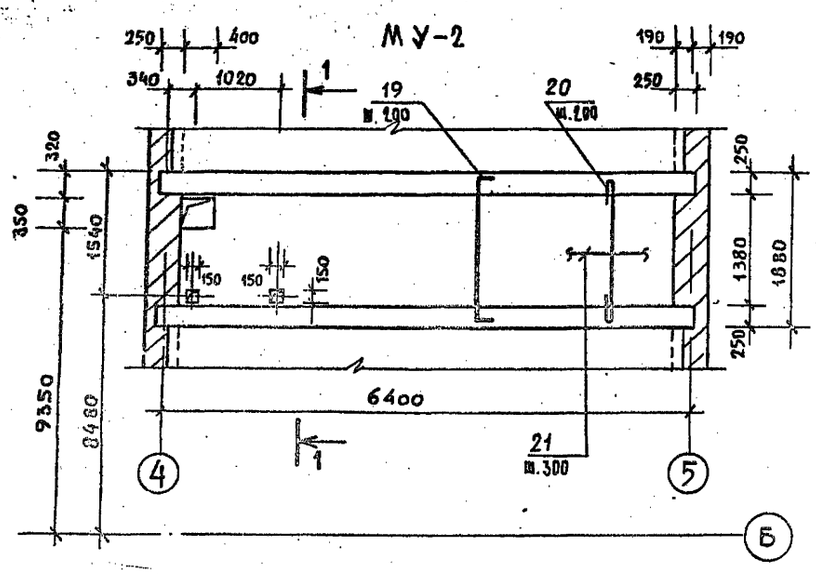

МУ-4

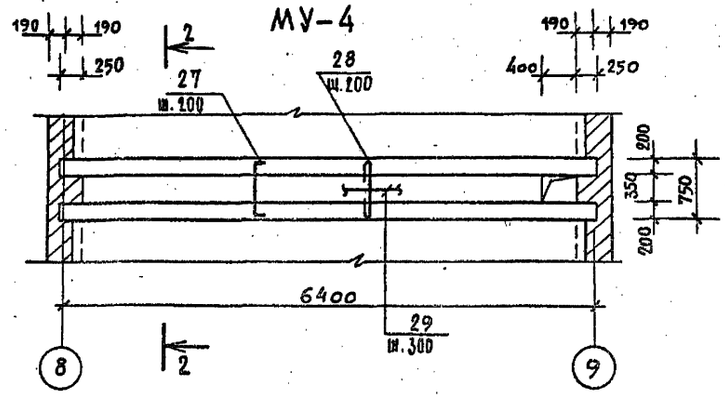

МУ-7

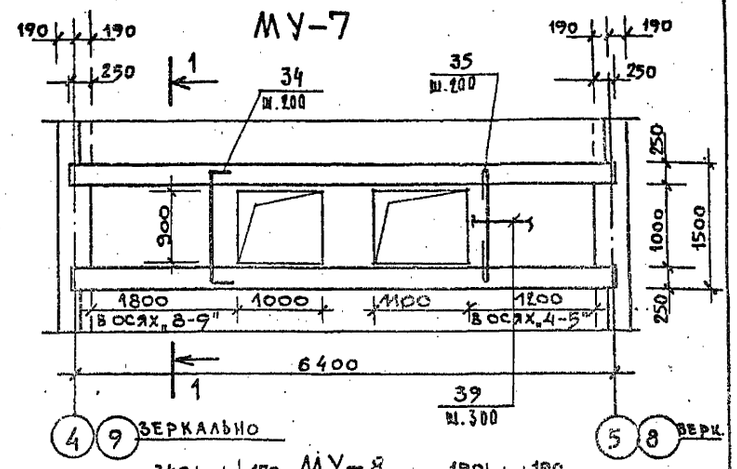

МУ-3

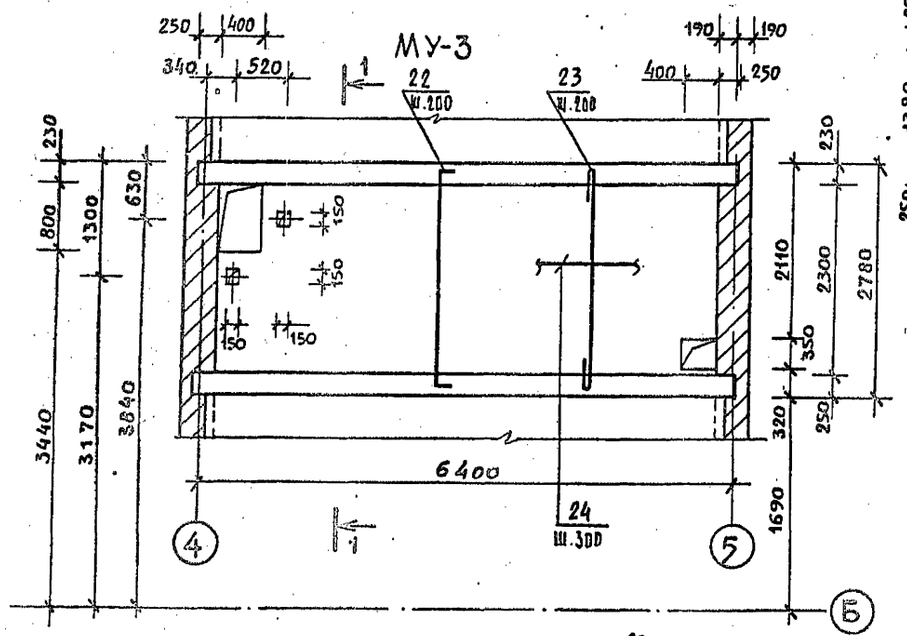

МУ-5

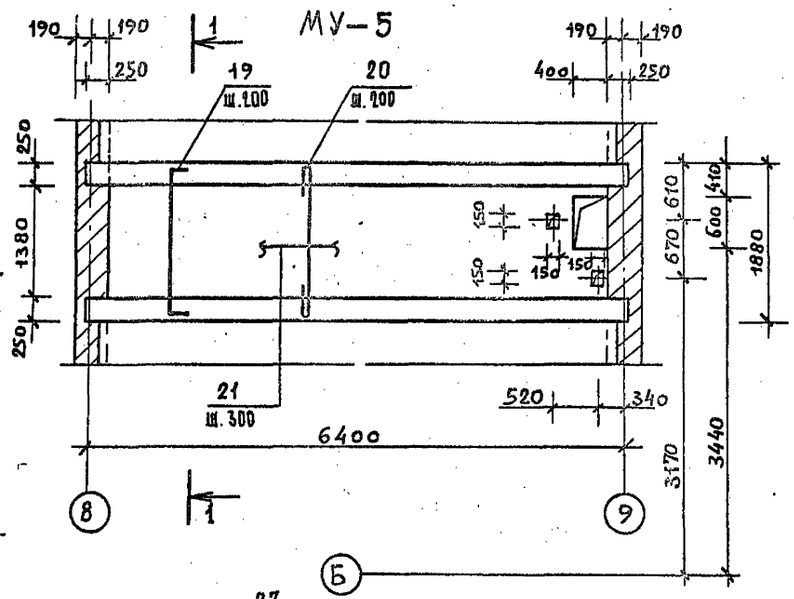

МУ-8

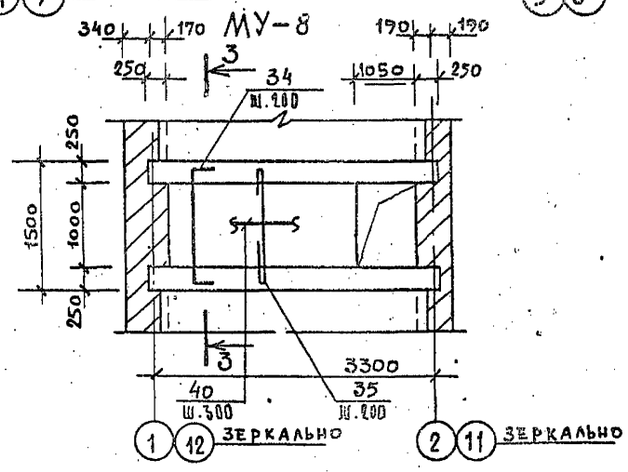

1—1

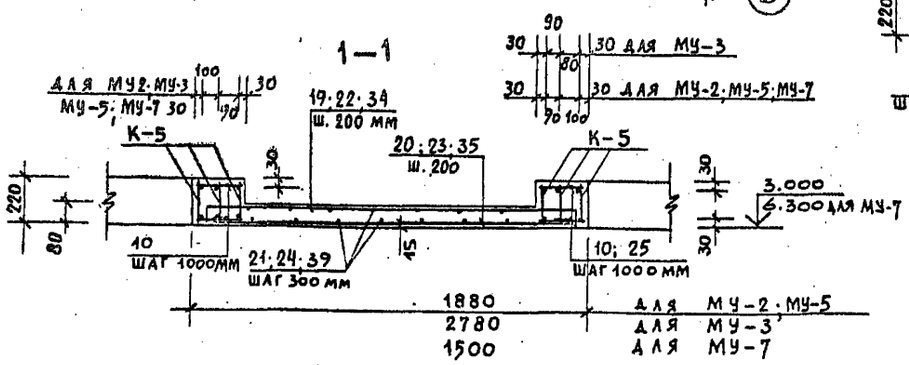

2—2

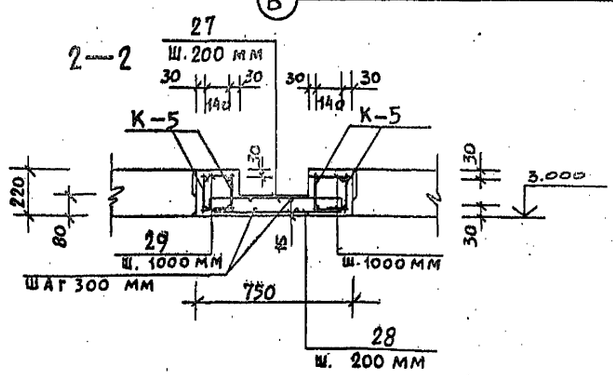

3—3

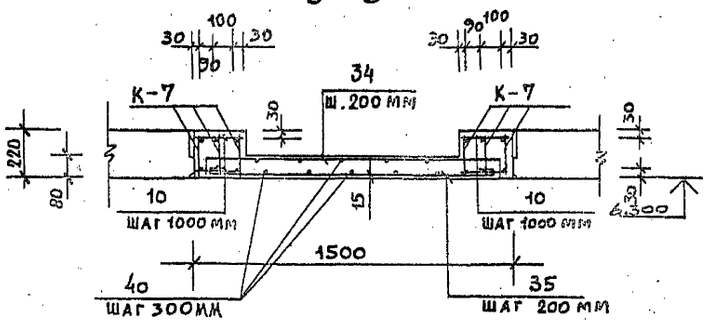

Привязан

Инв. №

Нач. маст.	Шестопалов	
Гл. инж. м.	Кричевский	
ГАП	Бладычев	
ГИП	Мулковский	
ГАП	Кузнецова	
Рук. гр. инж.	Терехова	
Проверил	Мулковский	
Разраб.	Терехова	

ТП 294-4-8

Крытый каток с искусственным льдом для учебно-тренировочных занятий

Стадия	Лист	Листов
Р	КС-12	

Планы перекрытия и покрытия. Монолитные участки: МУ-2 ÷ МУ-5; МУ-7; МУ-8

ЦНИИЭП зрелищных зданий и спортивных сооружений им. Б.С. Мезенцева

Альбом 2.2

Инв. № подл. | Подпись и дата | Взам. инв. №

Копия берна

Типовой проект 294-4-8 Альбом I

Ведомость стержней

Марка эл-та	Каркас или сетка	Поз.	Эскиз или сечение	Ф мм	Длина мм	Кол. шт.	Масса поз. кг	Масса общая кг
МУ-1	К-1	1	4180	16А III	4180	2	6.60	14.8
		2	100×41	6А I	170	42	0.038	
	К-2	2	4680	6А I	170	47	0.038	16.6
		3	100×46	16А III	4680	2	7.40	
	К-3	4	6000	16А III	6000	1	9.47	15.24
		5		8А I	6000	1	2.37	
		6	100×15 900×8 100×15 / 300 1500 2400 500 300	6А I	390	39	0.087	
	К-4	7	3360	16А III	3360	1	5.30	9.13
		8		8А I	3360	1	1.33	
		6	100×9 300×3 100×9 / 330 900 900 330	6А I	390	28	0.087	
	Отдельные стержни	9	360	6А I	360	1	0.08	0.08
		10	230	6А I	230	1	0.051	0.051
		11	490	6А I	490	1	0.11	0.11
		12	60 1650 60	6А I	1770	1	0.39	0.39
		13	60 1650 60	8А I	1770	1	0.7	0.7
		14		6А I	51200	1	11.40	11.40
		15	60 1400 60	6А I	1520	1	0.34	0.34
		16		6А I	215000	1	47.8	47.8
МУ-2	К-5	17	6480	16А III	6480	1	10.23	14.50
		18		8А I	6480	1	2.56	
		2	100×17 300×10 100×17 / 1700 3000 1700	6А I	170	45	0.038	
	Отдельные стержни	10	230	6А I	230	1	0.051	0.051
		19	60 1740 60	6А I	1860	1	0.42	0.42
		20	60 1740 60	8А I	1860	1	0.74	0.74
		21		6А I	60000	1	13.32	13.32
МУ-3	К-5	17	см. МУ-2	16А III	6480	1	10.23	14.50
		18		8А I	6480	1	2.56	
		2		6А I	170	45	0.038	
	Отдельные стержни	10	230	6А I	230	1	0.051	0.051
		22	60 2610 60	6А I	2760	1	0.61	0.61
		23	60 2640 60	8А I	2760	1	1.1	1.1
		24		6А I	96000	1	21.31	21.31
		25	210	6А I	210	1	0.047	0.047
МУ-4	К-5	17	см МУ-2	16А III	6480	1	10.23	14.50
		18		8А I	6480	1	2.56	
		2		6А I	170	45	0.038	
	Отдельные стержни	26	180	6А I	180	1	0.04	0.04
		27	60 610 60	6А I	730	1	0.16	0.16
		28	60 610 60	8А I	730	1	0.29	0.29
		29		6А I	24000	1	5.3	5.3
МУ-5	К-5	17	см. МУ-2	16А III	6480	1	10.23	14.50
		18		8А I	6480	1	2.56	
		2		6А I	170	45	0.038	
	Отдельные стержни	10	230	6А I	230	1	0.051	0.051
		19	60 1740 60	6А I	1860	1	0.42	0.42
		20	60 1740 60	8А I	1860	1	0.74	0.74
		21		6А I	60000	1	13.32	13.32
МУ-6	К-6	30	11980	22А III	11980	1	35.75	48.44
		31		10А I	11980	1	7.39	
		32	100×40 300×13 100×40 / 40 4000 3900 4000 40	6А I	250	94	0.056	
	Отдельные стержни	33	330	6А I	330	1	0.073	0.073
		34	60 1360 60	6А I	1480	1	0.33	0.33
		35	60 1360 60	8А I	1480	1	0.59	0.59
		36		6А I	69000	1	15.32	15.32
МУ-7	К-5	17	см. МУ-2	16А III	6480	1	10.23	14.50
		18		8А I	6480	1	2.56	
		2		6А I	170	45	0.038	
	Отдельные стержни	10	230	6А I	230	1	0.051	0.051
		34	60 1360 60	6А I	1480	1	0.33	0.33
		35	60 1360 60	8А I	1480	1	0.59	0.59
		39		6А I	48000	1	10.66	10.66
МУ-8	К-7	37	3420	16А III	3420	1	5.40	7.78
		38	100×11 300×4 100×11 / 1100 1200 1100	8А I	3420	1	1.35	
		2		6А I	170	27	0.038	
	Отдельные стержни	10	230	6А I	230	1	0.051	0.051
		34	60 1360 60	6А I	1480	1	0.33	0.33
		35	60 1360 60	8А I	1480	1	0.59	0.59
		40		6А I	27400	1	6.09	6.09
Сечение а-а	Отдельные стержни	41	60 880 60	8А I	1000	1	0.395	0.395
		42	60 880 60	6А I	1000	1	0.222	0.222
		43		6А I	24600	1	5.46	5.46
Сечение б-б	Отдельные стержни	41	60 880 60	8А I	1000	1	0.395	0.395
		42	60 880 60	6А I	1000	1	0.222	0.222
		44		6А I	2820	1	0.63	0.63
Сечение в-в	К-8	45	5980	16А III	5980	1	9.44	13.32
		46		8А I	5980	1	2.36	
		2	100×15 300×10 100×14 / 1500 3000 1400	6А I	17	40	0.038	
Отд. стерж. как МУ-1		47		16А III	32400	1	51.20	51.20

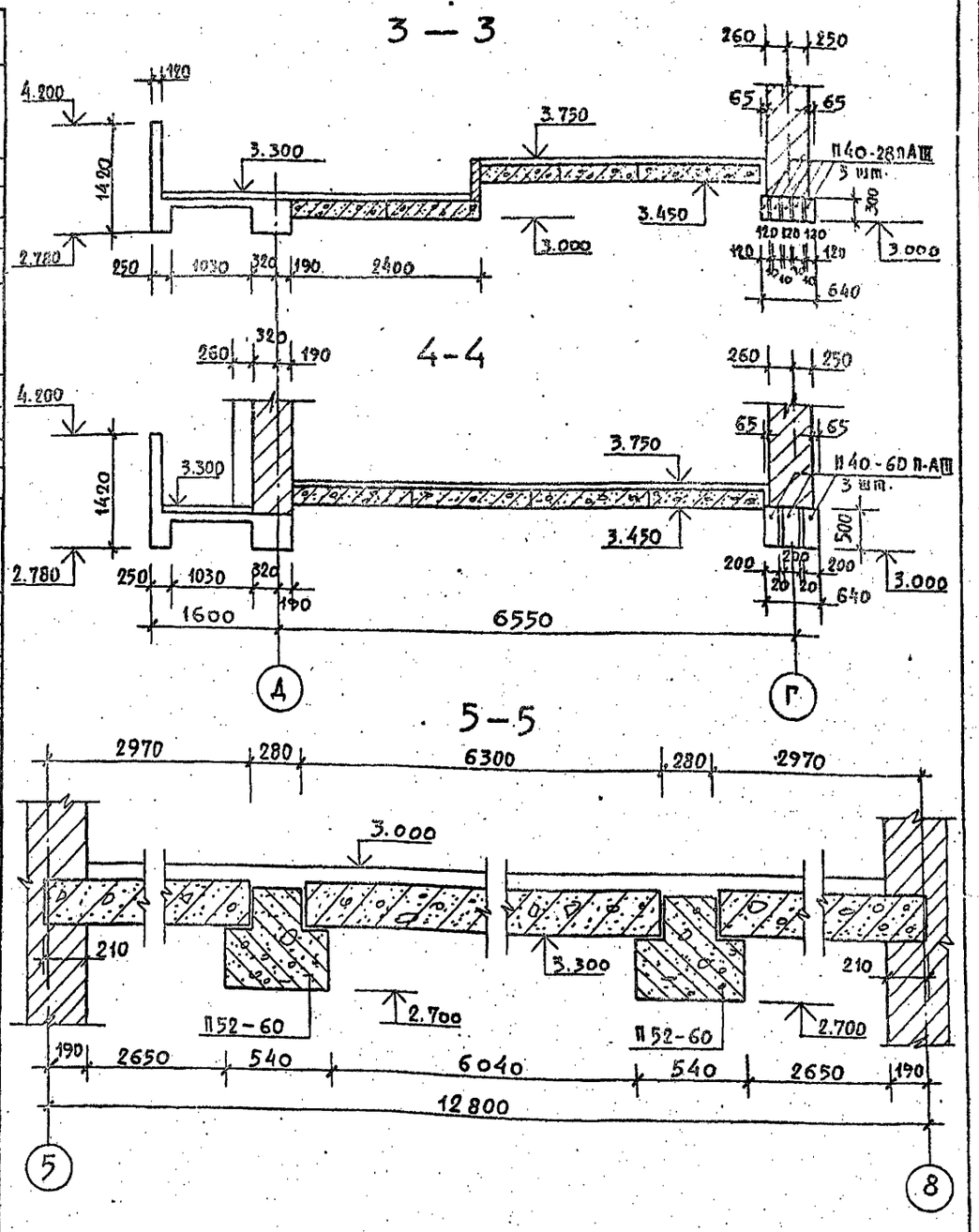

Примечания:

1. Настоящим листом пользоваться одновременно с листами КС-11; 12
2. Плоские каркасы перед установкой в опалубку объединить в пространственные при помощи стержней.
3. Сварку каркасов производить при помощи контактной точечной сварки в соответствии с ГОСТ 10922-75.

Привязан

Инв. N

Взам. инв. N | Подп. и дата | Инв. N подл.

Нач. маст	Шестопалов	
Гл. инж. м.	Кричевский	
ГИП	Болдычев	
ГАП	Маковский	
ГИП	Кузнецова	
Рук. гр. пж	Перехова	
Проверил	Маковский	
Разраб.	Перехова	

ТП 294-4-8

Крытый каток с искусственным льдом для учебно-тренировочных занятий

Стадия	Лист	Листов
Р	КС-13	

Планы перекрытия и покрытия. Ведомость стержней. Сечения

Зрелищных зданий спортивных сооружений

Типовой проект 294-4-8 Альбом I

Перечень элементов

Поз. обозн.	Наименование	Кол. шт.	Масса ед. кг.	Примеч.
МУ-1	Монолитный участок	1		
К-1	Каркас	8	14.80	
К-2	Каркас	8	16.60	
К-3	Каркас	7	15.24	
К-4	Каркас	14	9.13	
9	Ф6 А I	20	0.08	
10	Ф6 А I	26	0.051	
11	Ф6 А I	26	0.11	
12	Ф6 А I	59	0.39	
13	Ф8 А I	59	0.7	
14	Ф6 А I	1	11.40	
15	Ф6 А I	62	0.34	
16	Ф6 А I	1	47.8	
	Бетон М „200"	6.36м³		
47	Ф16 А III	1	51,20	
МУ-2	Монолитный участок	1		
К-5	Каркас	6	14.50	
10	Ф6 А I	28	0.051	
19	Ф6 А I	31	0.42	
20	Ф8 А I	31	0.74	
21	Ф6 А I	1	13.32	
	Бетон М „200"	1.38м³		
МУ-3	Монолитный участок	1		
К-5	Каркас	6	14.50	
10	Ф6 А I	14	0.051	
22	Ф6 А I	31	0.61	
23	Ф8 А I	31	1.1	
24	Ф6 А I	1	21.31	
25	Ф6 А I	14	0.047	
	Бетон М „200"	1.79м³		
МУ-4	Монолитный участок	1		
К-5	Каркас	4	14.50	
26	Ф6 А I	28	0.04	
27	Ф6 А I	31	0.16	
28	Ф8 А I	31	0.29	
29	Ф6 А I	1	5.30	
	Бетон М „200"	0.74м³		
в-в	Сечение	1		
К-8	Каркас	1	13.32	
	Бетон М „200"	0.2м³		

Поз. обозн.	Наименование	Кол. шт.	Масса ед. кг.	Примеч.
МУ-5	Монолитный участок	1		
К-5	Каркас	6	14.50	
10	Ф6 А I	38	0.051	
19	Ф6 А I	31	0.42	
20	Ф8 А I	31	0.74	
21	Ф6 А I	1	13.32	
	Бетон М „200"	1.38м³		
МУ-6	Монолитный участок	1		
К-6	Каркас	8	48.44	
33	Ф6 А I	52	0.073	
34	Ф6 А I	58	0.33	
35	Ф8 А I	58	0.59	
36	Ф6 А I	1	15.32	
	Бетон М „200"	2.66м³		
МУ-7	Монолитный участок	2		
К-5	Каркас	6	14.50	
10	Ф6 А I	28	0.051	
34	Ф6 А I	31	0.33	
35	Ф8 А I	31	0.59	
39	Ф6 А I	1	10.66	
	Бетон М „200"	1.2м³		
МУ-8	Монолитный участок			
К-7	Каркас	6	7.78	
10	Ф6 А I	16	0.051	
34	Ф6 А I	18	0.33	
35	Ф8 А I	18	0.59	
40	Ф6 А I	1	6.09	
	Бетон М „200"	0.63м³		
а-а	Сечение	1		
41	Ф8 А I	16	0.395	
42	Ф6 А I	16	0.222	
43	Ф6 А I	1	5.46	
	Бетон М „200"	0.22м³		
б-б	Сечение	1		
41	Ф8 А I	3	0.395	
42	Ф6 А I	3	0.222	
44	Ф6 А I	1	0.63	
	Бетон М „200"	0.034м³		

6-6

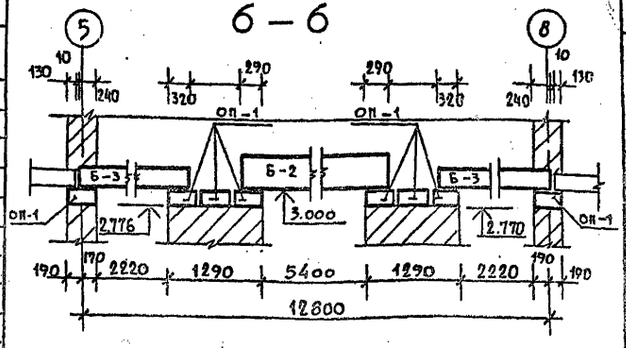

7-7

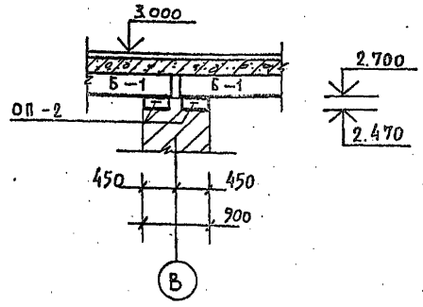

Выборка стали на один элемент кгс

Марка	Арматурные изделия: Сталь А-I ГОСТ 5781-75 Ф10	Ф8	Ф6	Сталь А III ГОСТ 5 1459-72* Ф22	Ф16		Итого
МУ – 1	–	76.51	195.08	–	415,69		687,28
МУ – 2	–	38.30	38.03	–	61.36		175.72
МУ – 3	–	49.46	51.86	–	61.36		162.68
МУ – 4	–	19.23	15.12	–	40.92		75.27
МУ – 5	–	38.30	38.03	–	61.36		175.72
МУ – 6	59.12	34.22	80.66	286.0	–		460.0
МУ – 7	–	33.65	32.58	–	61.36		127.59
Сечение а – а	–	6.32	9.01	–	–		15.33
Сечение б – б	–	1.19	1.30	–	–		2.49
Сечение в – в	–	2.36	1.52	–	9.44		13.32
МУ – 8	–	18.72	19.03	–	32.40		70.15

Расход материалов на монолитные участки

Наименование элемента	Марка бетона	Содерж. стали кгс/м³	На 1 элемент: Бетон м³	Сталь АТ, кгс	Сталь АIII, кгс	Кол. шт.	На все эл-ты: Бетон м³	Сталь АТ, кгс	Сталь АIII, кгс
МУ – 1	200	100.0	6.36	271.59	415,69	1	6.36	271.59	415,69
МУ – 2	II	127.3	1.38	76.33	61.36	1	1.38	76.33	61.36
МУ – 3	II	90.9	1.79	101.32	61.36	1	1.79	101.32	61.36
МУ – 4	II	101.72	0.74	34.35	40.92	1	0.74	34.35	40.92
МУ – 5	II	127.3	1.38	76.33	61.36	1	1.38	7633	61.36
МУ – 6	II	172.9	2.66	173.56	286.0	1	2.66	173.56	286.0
МУ – 7	II	106.3	1.2	66.23	61.36	2	2.4	132.46	122.72
МУ – 8	II	111.3	0.63	37.75	9.44	2	1.26	75.50	18.88
а – а	II	69.7	0.22	24.34	–	1	0.22	24.34	–
б – б	II	73.2	0.034	2.49	–	1	0.034	2.49	–
в – в	II	66.6	0.2	3.88	–	1	0.2	3.88	–

Примечания:

1. Расположение монолитных участков см. на листах: КС-8; 9; 10
2. Монолитные участки разработаны на листах: КС-11; 12
3. Ведомость стержней и общие примечания см. на листе КС-13.

Привязан

Инв. №

Нач. маст.	Шестопалов	
Гл. инж. м.	Кричевский	
ГАП	Болдычев	
ГИП	Мильевский	
ГАП	Кузнецова	
Рук. группы	Перехова	
Проект	Мильевский	

ТП 294-4-8

Крытый каток с искусственным льдом для учебно-тренировочных занятий.

Стадия	Лист	Листов
Р	КС-14	

Планы перекрытия и покрытия. Перечень элементов

Зрелищных зданий и спортивных сооружений

Типовой проект 294-4-8 Альбом I

Монтажная схема перемычек 1-го этажа

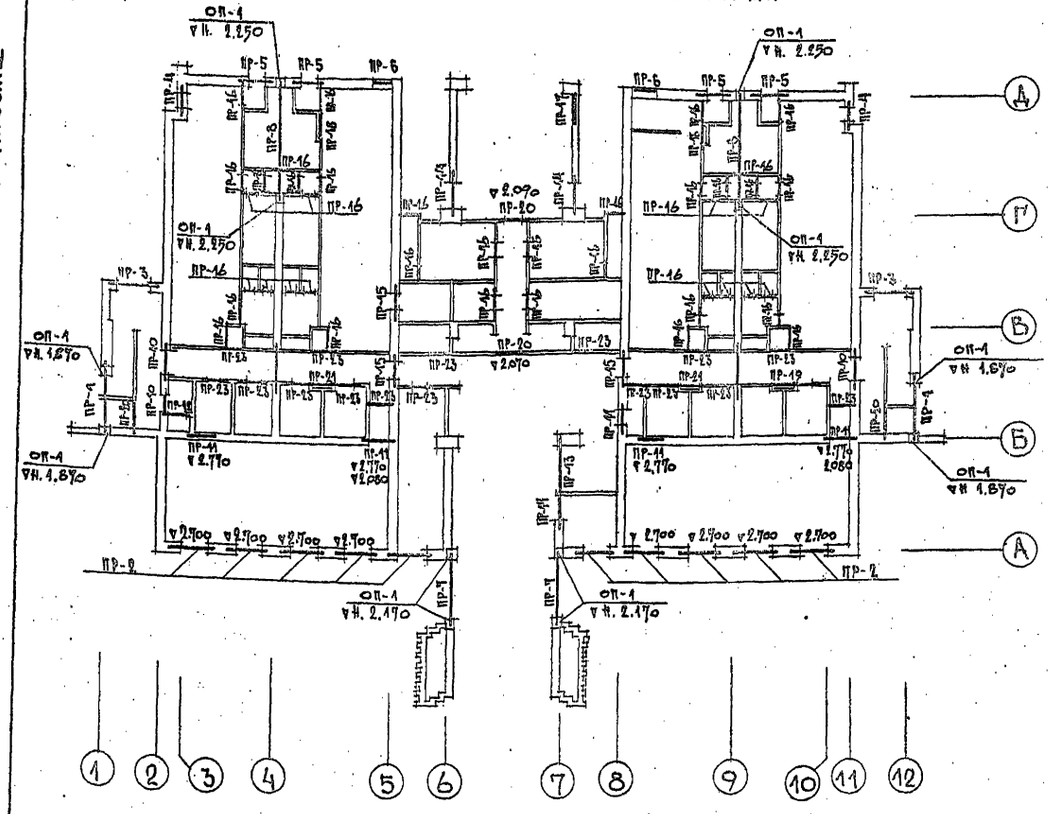

Перечень элементов на 1-й этаж

Поз обознач.	Наименование	Кол шт	Масса ед. кгс	Примечание
	П 40-32 п; AIII	7	380,0	1.225-2 вып. 5
	П 40-36 п; AIII	8	430,0	"
	П 40-60 п; AIII	6	1500,0	"
	1 ПР1-12.12.6	3	25,0	1.138-10 вып. 1
	1 ПР38-12.12.22 у	16	75,0	"
	1 ПР2-15.12.14	42	75,0	"
	1 ПР38-15.12.22 у	21	100,0	"
	1 ПР8-18.12.22 у	21	125,0	"
	1 ПР8-20.12.22 у	6	125,0	"
	1 ПР8-24.12.22 у	34	175,0	"
	1 ПР8-27.12.22 у	1	175,0	"
ОП-1	ОП4-4; AIII	12	50,0	1.225-2 вып. 5

Перечень элементов на 1-й этаж

Поз обознач.	Наименование	Кол шт	Масса ед. кгс	Примечание
	ИМ-1	1	45.18	КС-17
	ИМ-3	12	22.65	"
	ИМ-4	2	32.62	"
	ИМ-5	6	13.91	"
	ИМ-6	6	13.28	"
	ИМ-7	2	23.15	"
	ИМ-8	2	24.46	"
	ИМ-9	3	27.18	"
	ИМ-10	2	27.26	"
	ИМ-11	2	18.92	"
	ИМ-12	13	19.60	"

Сечения перемычек

Тип	Сечение	Этаж	Кол-во мест на этаж
1	2	3	4
ПР-4	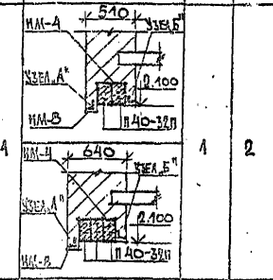	1	2
ПР-2	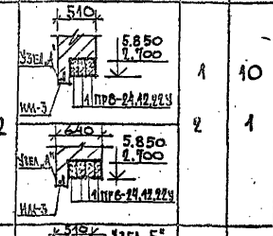	1 2	10 1
ПР-3	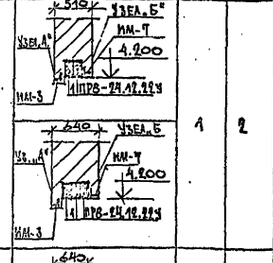	1	2
ПР-4	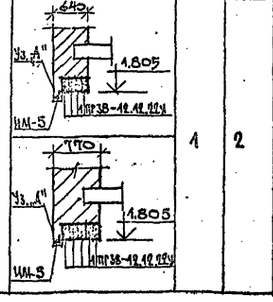	1	2

1	2	3	4
ПР-5	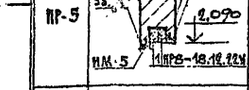	1	4
ПР-6	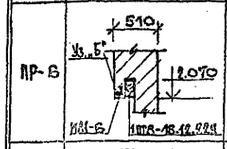	1	2
ПР-7	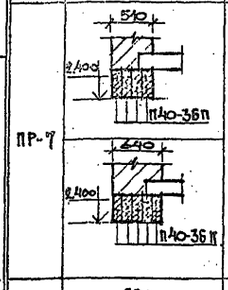	1	2
ПР-8	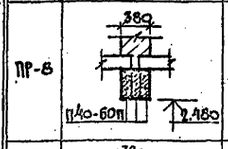	1	2
ПР-9	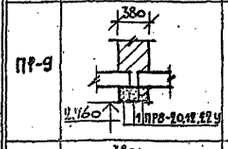	1 2	2 4
ПР-10	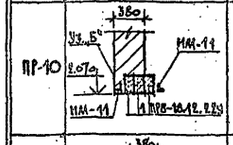	1	2
ПР-11	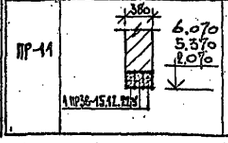	1 2	6 7

1	2	3	4
ПР-12	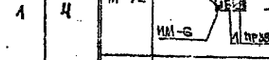	1 2	1 1
ПР-13	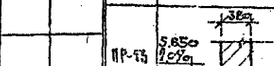	1 2	1 2
ПР-14	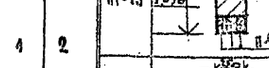	1 2	5 6
ПР-15	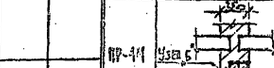	1 2	5 2
ПР-16	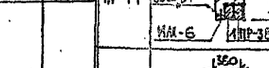	1 2	42 17
ПР-17	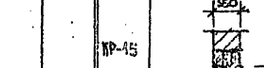	1	1
ПР-18	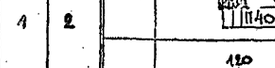	1	2
ПР-19	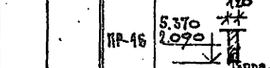	1	1
ПР-20	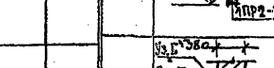	2 1	3 3
ПР-23		1 2	13 12
ПР-24	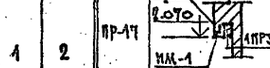	1	3

Примечания:

1. Настоящим листом пользоваться одновременно с листом КС-16.
2. Сборные железобетонные перемычки укладывать по слою свежеуложенного раствора М-50.
3. Все металлические элементы окрасить масляной краской за 2 раза по грунтовке ГФ-020
4. Узлы „А" и „Б" см. на листе КС-21

Привязан

Инв. №

Нач. маст.	Шестопалов		
Гл. инж. м.	Кричевский		
ГАП	Болдычева		
ГИП	Миковский		
ГАП	Кузнецова		
Рук. гр. инж.	Терехова		
Проверил	Миковский		
Разраб.	Терехова		

ТП 294-4-8

Крытый каток с искусственным льдом для учебно-тренировочных занятий

Стадия	Лист	Листов
Р	КС-15	

Схема перемычек 1 эт. вспомогательного блока. Сечения перемычек

ЦНИИЭП зрелищных зданий и спортивных сооружений

Альбом I

Типовой проект

Монтажная схема перемычек 2-го этажа.

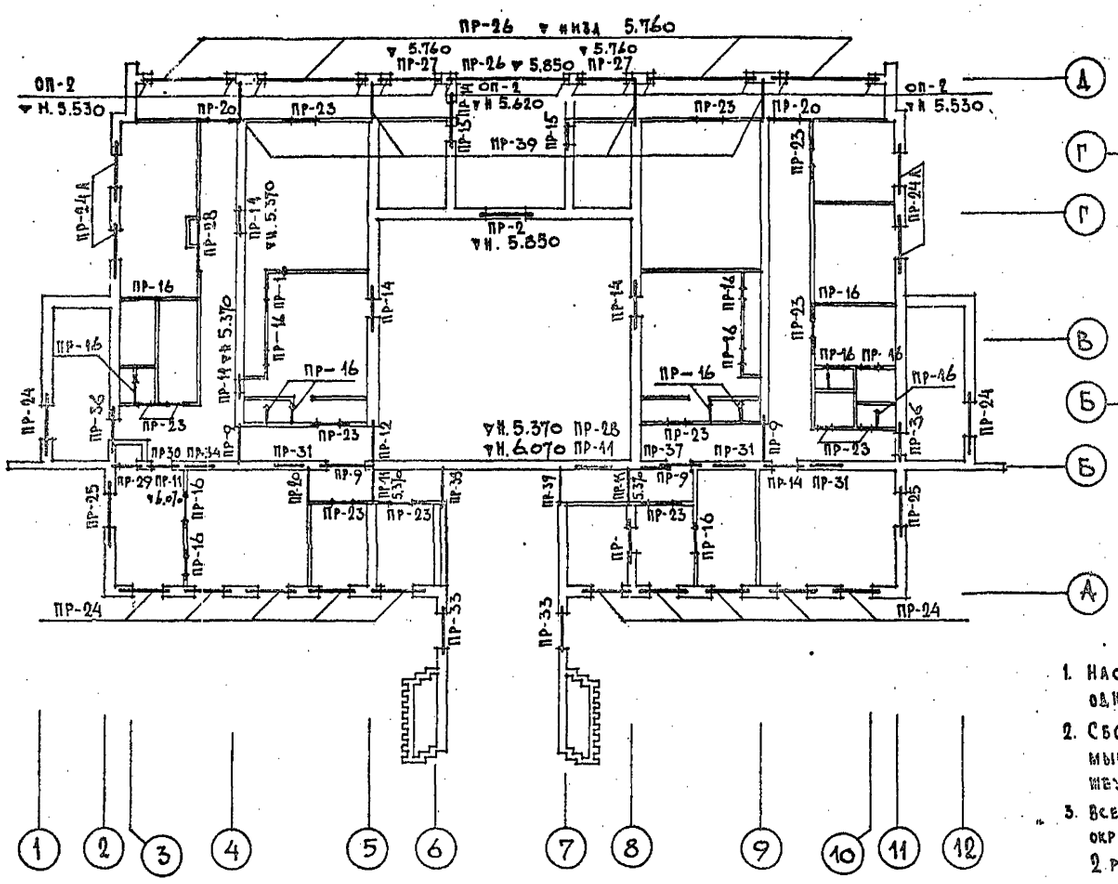

Фрагмент плана 2го этажа

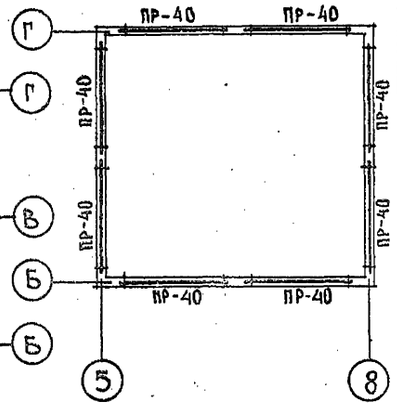

Примечания:

1. Настоящим листом пользоваться одновременно с листом КС-15.
2. Сборные железобетонные перемычки укладывать по слою свежеуложенного раствора М-50.
3. Все металлические элементы окрасить масляной краской за 2 раза по грунтовке ГФ-020.
4. Узлы „А" и „Б" см. на листе КС-21

Перечень элементов на 2й этаж

Поз. обознач.	Наименование	Кол. шт.	Масса ед. кг.	Примечание
	1ПР8-24.12.22у	44	175.0	1.138-10 вып. 1
	1ПР28-24.25.22у	14	325.0	"
	П 52-60	5	3300,0	1.225-2 вып.4
	П 52-30	2	1650,0	1.225-2 вып. 2
	1ПР2-15.12.14	20	75,0	1.138-10 вып. 1
	1ПР38-15.12.22у	37	100,0	"
	1ПР 8-20.12.22у	12	125,0	"
	1ПР38-12.12.22у	13	75,0	"
	1ПР 8-27.12.22у	12	175.0	"
ОП-2	ОП5-4	14	70,0	1.225-2 вып.5
	ИМ-1	3	15.18	КС-17
	ИМ-6	8	13.28	"
	ИМ-3	13	22,65	"
	ИМ-3	6	27.18	"
	ИМ-12	25	19,60	"
	ИМ-15	1	11.78	"

Перечень элементов на 2й этаж.

Поз. обознач.	Наименование	Кол. шт.	Масса ед. кг.	Примечание
	1ПР 8-18.12.22у	6	125,0	1.138-10 вып. 1
	П 52-60А	8	3300,0	КС-4

Сечения перемычек

Тип	Сечение	Этаж	Кол-во мест на этаж
1	2	3	4
ПР-24 (ПР-24А)	640 (770) 5.850; для ПР-24-3шт: 1ПР8-24.12.22у; 1ПР28-24.25.22у; для ПР-24А – 4 шт.	2 (2)	12 (2)
	510 (640) 5.850; для ПР-24-2шт: 1ПР8-24.12.22у; 1ПР28-24.25.22у; для ПР-24А – 3шт.	2 (2)	12 (2)
ПР-25	510 5.850 1ПР8-24.12.22у	2	2
	640 5.850 1ПР8-24.12.22у		
ПР-26	510 5.850 5.760 П52-60	2	5
ПР-27	510 5.760 П52-30	2	2
ПР-28	5.370 510 Узел „А" ИМ-1 1ПР38-15.12.22у 1ПР2-15.12.14	2	2
ПР-29	380 5.100 1ПР2-15.12.14	2	1
ПР-30	380 5.370 Узел „А" ИМ-6 1ПР38-15.12.22у	2	1

1	2	3	4
ПР-3	Узел „А" 380 5.370 ИМ-1 1ПР38-15.12.22у	2	3
ПР-39	380 5.37 1ПР 8-27.12.22у	2	2
ПР-53	510 Узел „А" 6.110 1ПР38-15.12.22у ИМ-1; 640 Узел „А" 6.110 1ПР38-15.12.22у ИМ-1	2	2
ПР-40	640 2.310 П52-60А; 510 2.310 П52-60А	2	8
ПР-36	Узел „А" 380 5.37 ИМ-14 1ПР38-15.12.22у	2	4
ПР-37	Узел „А" 380 5.37 ИМ-15 1ПР38-12.12.22у	2	1

Привязан

Инв. №

Нач. маст.	Шестопалов	
Гл. инж. пр.	Кричевский	
ГАП	Болдычев	
ГИП	Миаковский	
ГАП	Кузнецова	
Рук. группы	Терехова	
Провер.	Миаковский	
Разраб.	Терехова	

ТП 294-4-8

Крытый каток с искусственным льдом для учебно-тренировочных занятий

Стадия	Лист	Листов
Р	КС-16	

Схема перемычек 2 эт. Вспомогательного блока Сечения перемычек

Зрелищных зданий и спортивных сооружений им. Б.С. Мезенцева

Формат А2
17384-02

Инв. № подл. | Подпись и дата | Взам. инв. №

Копия верна

Типовой проект 294-4-8 Альбом I

ИМ-1 ÷ ИМ-8; 10; 11; 12; 15

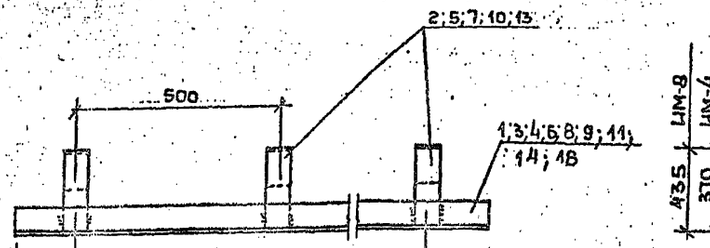

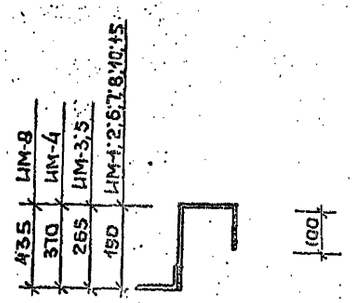

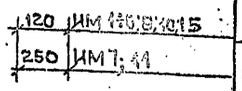

275	500×2=1000	275	ИМ-1
150	500×7=3500	150	ИМ-2
50	500×4=2000	50	ИМ-3; ИМ-7
250	500×5=2500	250	ИМ-4
150	500×2=1000	150	ИМ-5; ИМ-6
250	500×5=2500	250	ИМ-8
100	500×5=2500	100	ИМ-10
50	500×2=1000	50	ИМ-15
100	500×3=1500	100	ИМ-11

Спецификация металла на 1 элем.

Марка эл-та	Эскиз	№ поз.	ø мм	Длина мм	Кол-во штук	Масса позиц. кгс	Масса общая кгс
ИМ-1	1550	1	L100×63×6	1550	1	11,7	15,18
	190 □ 100 120	2	-60×6	410	3	1.16	
ИМ-2	3800	3	L100×63×6	3800	1	28.6	37,88
		2	-60×6	410	8	1.16	
ИМ-3	2100	4	L100×63×6	2100	1	15.8	22,65
	265 □ 100 120	5	-60×6	485	5	1.37	
ИМ-4	3000	6	L100×63×6	3000	1	22.6	32,62
	370 □ 100 120	7	-60×6	590	5	1.67	
ИМ-5	1300	8	L100×63×6	1300	1	9.8	13,91
		5	-60×6	485	3	1.37	
ИМ-6	1300	9	L100×63×6	1300	1	9.8	13,28
		2	-60×6	410	3	1.16	
ИМ-7	2100	4	L100×63×6	2100	1	15.8	23,45
	190 □ 100 250	10	-60×6	540	5	1.53	
ИМ-11	1700	11	L100×63×6	1700	1	12.8	18,92
		10	-60×6	540	4	1.53	
ИМ-9	1800	12	L100×10	1800	1	27.18	27,18
ИМ-10	2700	14	L100×63×6	2700	1	20.3	27,26
		2	-60×6	410	6	1.16	
1	2	3	4	5	6	7	8

1	2	3	4	5	6	7	8
ИМ-16		19	L50×5	900	2	3.39	50,72
		20	L50×5	100	2	3.77	
	Сталь рифлен. δ=5	21	-880×5	980	1	36,4	
ИМ-15	1100	18	L100×63×6	1100	1	8.3	11.78
	190 □ 100 120	2	-60×6	410	3	1.16	
ИМ-12	1300	16	L100×10	1300	1	19.6	19,60
ИМ-8	3000	6	L100×63×6	3000	1	22.6	24,46
	435 □ 100 120	13	-60×6	655	5	1.86	
ИМ-17	600	22	L50×5	600	6	2.27	17,40
	500	23	L50×5	500	2	1.89	

ИМ-16

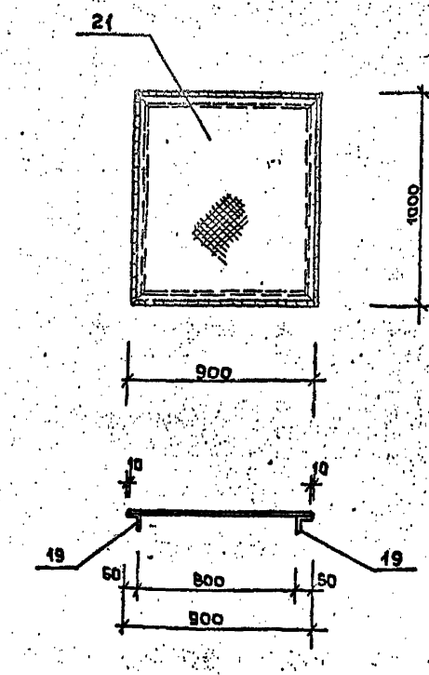

ИМ-17

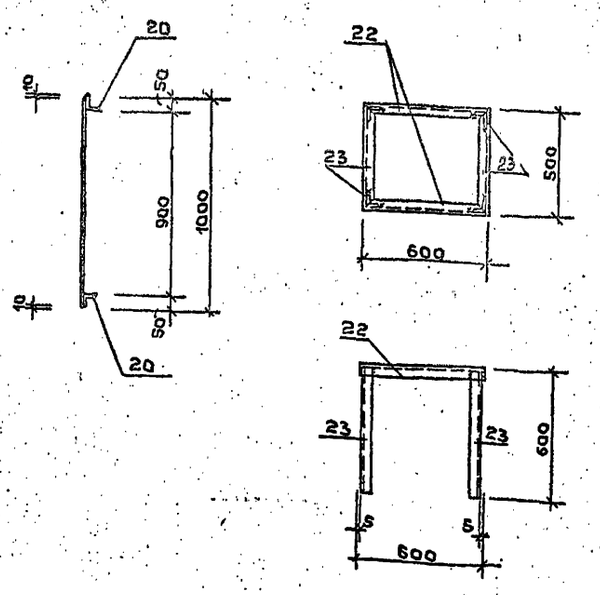

Примечания:

1. Сварку производить электродами Э-42 по ГОСТ 9467-75 h шва = 6 мм
2. Металлические элементы окрасить масляной краской за 2 раза

Нач. маст.	Шестопалов		ТП 294-4-8
Гл. инж. м.	Кричевский		Крытый каток с искусственным льдом для учебно-тренировочных занятий
ГАП	Болдычев		Стадия Р; Лист КС-17; Листов
ГИП	Милковский		
ГАП	Кузнецова		
Рук. гр. инж.	Терехова		Сечения перемычек
Проверил	Милковский		Металлические
Разработал	Карачев		ЗРЕЛИЩНЫХ ЗДАНИЙ И СПОРТИВНЫХ СООРУЖЕНИЙ

Инв. № подл. | Подпись и дата | Взам. инв. №

Типовой проект 294-4-8 Альбом I.

Копия верна

ОП-3

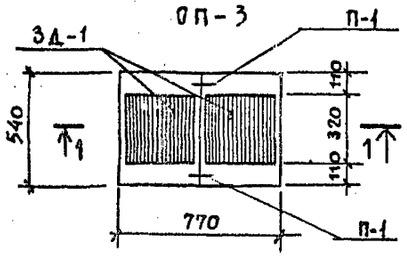

1 — 1

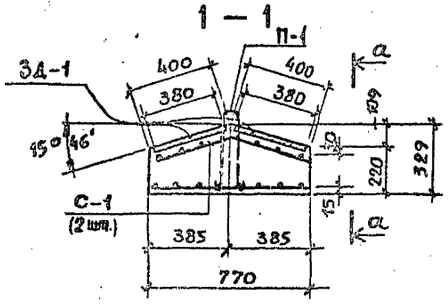

ОП-4

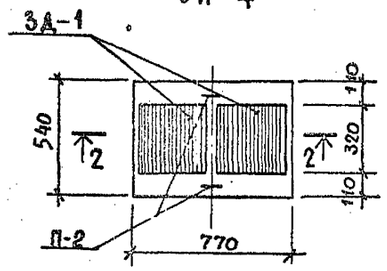

а — а

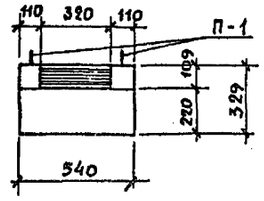

3Д-1

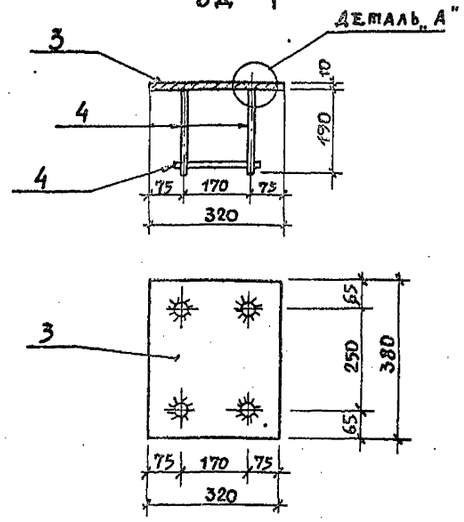

Деталь „А"

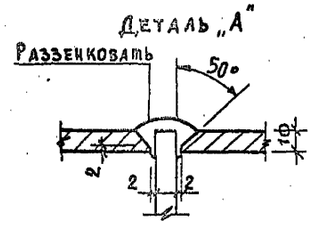

2 — 2

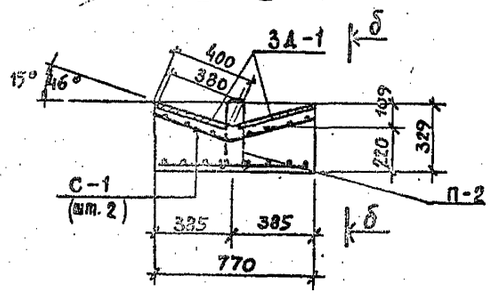

δ — δ

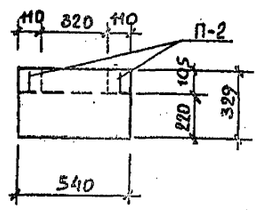

П-1; П-2

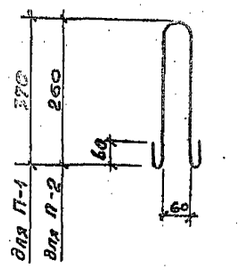

С-2 для армирования кирпичных стен см. лист АС-4

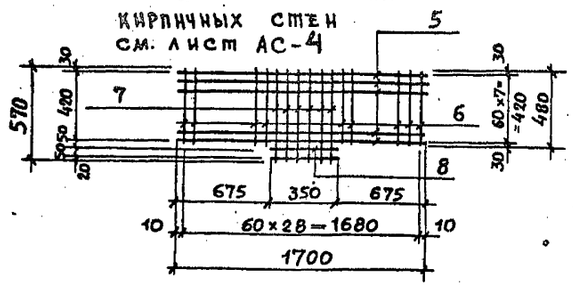

Ведомость стержней

Каркас, сетка	Поз.	Эскиз или сечение	Ø мм	Длина мм	Кол. шт.	Масса поз.	Масса общая кг
С-1	1	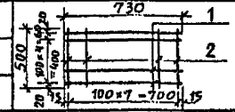	10AIII	730	6	0.45	5.10
	2		10AIII	500	8	0.31	
3Д-1	3	−320×10		610	380	1	9.54	10.6
	4	200		12AIII	200	6	0.18	
С-2 (16 шт.)	5	1700		4BI	1700	8	0.168	2,93
	6	480		4BI	480	23	0.05	
	7	570		4BI	570	6	0.06	
	8	350		4BI	350	2	0.04	
		Петля П-1		8AI	920	1	0,363	0,363
		Петля П-2		8AI	700	1	0,276	0,276

Перечень элементов

Поз. обозн.	Наименование	Кол. шт.	Масса ед. кгс	Примеч.
ОП-3	Опорная подушка	1	285	
С-1	Сетка	2	5.10	
3Д-1	Закладная деталь	2	10.60	
П-1	Петля	2	0,363	
ОП-4	Опорная подушка	1	285	
С-1	Сетка	2	5.10	
3Д-1	Закладная деталь	2	10.6	
П-2	Петля	2	0,276	

Расход материалов

Марка элемента	Марка бетона	Содерж. ар-ры кг/м³	На 1 элемент: Бетона м³	Стали кг AI	Стали кг AIII	Стали кг прокат	Кол-во шт.	На все элементы: Бетона м³	Стали, кг AI	Стали, кг AIII	Стали, кг прокат
ОП-3	200	108,4	0,114	0,726	12,36	19,08	12	1,37	8,71	148,3	229,0
ОП-4	200	108,4	0,114	0,552	12,36	19,08	14	1,60	7,73	173,0	267,1
						Итого:		2,97	16,44	321,3	496,1

Примечания:

1. Сварку стержней сеток производить при помощи контактной точечной сварки.

Привязан

Инв. N

Инв. N подл. | Подпись и дата | Взам. инв. N

Нач. маст.	Шестопалов		
Гл. инж. м.	Кричевский		
ГАП	Болдычев		
ГИП	Милковский		
ГАП	Кузнецова		
Рук. грим.	Терехова		
Проверил	Милковский		
Разработ.	Кирилова		

ТП 294-4-8

Крытый каток с искусственным льдом для учебно-тренировочных занятий

Стадия	Лист	Листов
Р	КС-13	

Опорные подушки ОП-3; ОП-4. Сетка С-2

ЦНИИЭП зрелищных зданий и спортивных сооружений им. Б.С. Мезенцева

Формат А2

Копия верна

Типовой проект 294-4-8 Альбом I

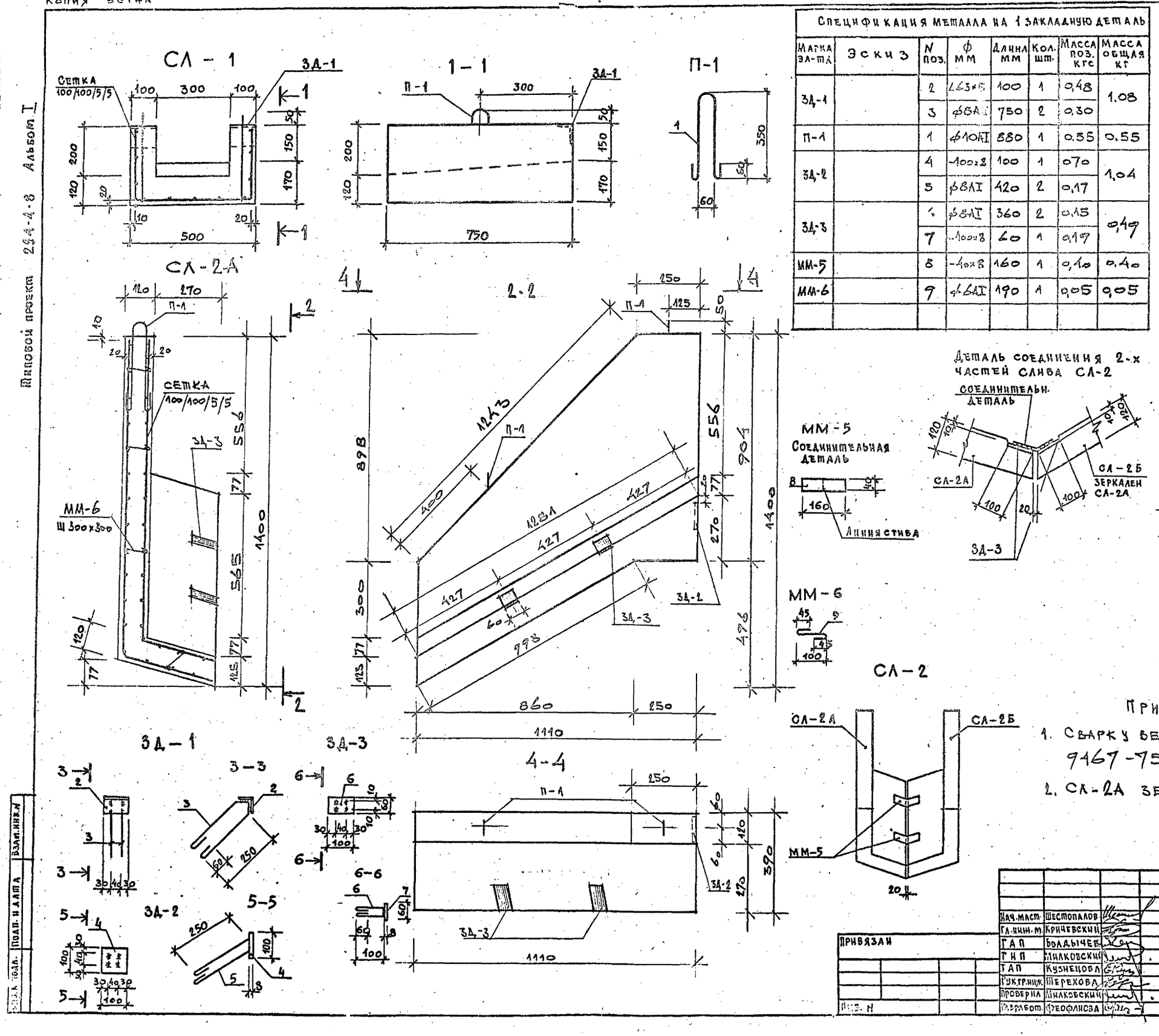

Спецификация металла на 1 закладную деталь							
Марка эл-та	Эскиз	N поз.	ф мм	Длина мм	Кол. шт.	Масса поз. кгс	Масса общая кг
ЗД-1		2	L63x5	100	1	0,48	1,08
		3	ф8АI	750	2	0,30	
П-1		1	ф10АI	880	1	0,55	0,55
ЗД-2		4	-100x8	100	1	070	1,04
		5	ф8АI	420	2	0,17	
ЗД-3		6	ф8АI	360	2	0,15	0,49
		7	-100x8	60	1	0,19	
ММ-5		8	-40x8	160	1	0,40	0,40
ММ-6		9	ф6АI	190	1	0,05	0,05

Деталь соединения 2-х частей слива СЛ-2

Перечень элементов				
Поз. обознач.	Наименование	Кол. шт.	Масса ед. кгс	Примеч.
Сливной лоток СЛ-1				
	Сетка 100/100/5/5 В=1100; L=750 Гост 8478-66	1	2,7	
	П-1	2	0,55	
	ЗД-1	2	1,08	
	Бетон М „200" м³	0,081		
Сливной лоток СЛ-2 (СЛ-2А + СЛ 2Б)				
СЛ-2А; СЛ 2-Б				
	Сетка 100/100/5/5 В=1400; L=1500 Гост 8478-66	2	6,83	
	П-1	2	0,55	
	ЗД-2	1	1,04	
	ЗД-3	2	0,49	
	ММ-6	18	0,05	
	Бетон М „200" м³	0,071		
ММ-5	Соединительная деталь	2	0,4	

Характеристика изделий		СЛ-1	СЛ-2
Масса изделия	кг	202,5	355,0
Объем бетона	м³	0,081	0,142
Масса стали	кг	5,56	18,48
Расход стали на 1 м³ бетона	кг	68,64	130,14
Марка бетона		200	200

Примечание

1. Сварку вести электродами Э-42 по ГОСТ 9467-75, высота шва $h_ш$=6мм
2. СЛ-2А зеркален СЛ-2Б

Нач. маст.	Шестопалов		
Гл. инж. м.	Кричевский		
ГАП	Болдычев		
ГИП	Милковский		
ГАП	Кузнецова		
Рук. гр. инж.	Терехова		
Проверил	Милковский		
Разработ.	Феофанова		

Т.П. 294-4-8

Крытый каток с искусственным льдом для учебно-тренировочных занятий

Стадия	Лист	Листов
Р	КС-19	

Сливные лотки: СЛ-1; СЛ-2

Привязан

Инв. N

Инв. N подл. | Подп. и дата | Взам. инв. N

Копия верна

Типовой проект 294-4-8 Альбом I

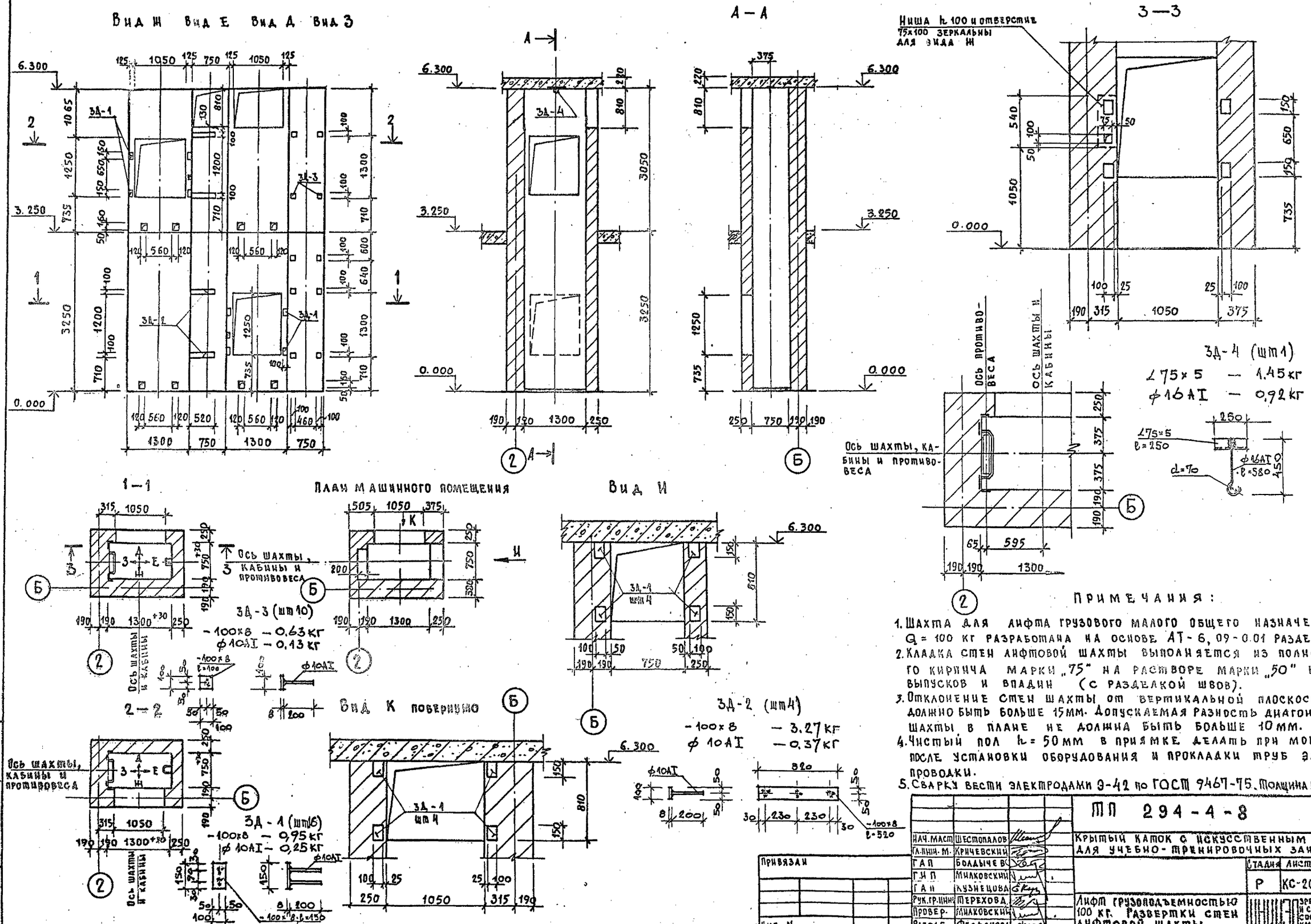

Примечания:

1. Шахта для лифта грузового малого общего назначения Q = 100 кг разработана на основе АТ-6,09-0.01 раздел II.
2. Кладка стен лифтовой шахты выполняется из полнотелого кирпича марки „75" на растворе марки „50" без выпусков и впадин (с разделкой швов).
3. Отклонение стен шахты от вертикальной плоскости не должно быть больше 15 мм. Допускаемая разность диагоналей шахты в плане не должна быть больше 10 мм.
4. Чистый пол h = 50 мм в приямке делать при монтаже после установки оборудования и прокладки труб электропроводки.
5. Сварку вести электродами Э-42 по ГОСТ 9467-75. Толщина шва $h_{ш}$=6 мм

Нач. маст.	Шестопалов		
Гл. инж. м.	Кричевский		
ГАП	Болдычев		
ГИП	Милковский		
ГАН	Кузнецова		
Рук. гр. инж.	Терехова		
Провер.	Милковский		
Разраб.	Феофанова		

Привязан

Инв. N

ТП 294-4-8

Крытый каток с искусственным льдом для учебно-тренировочных занятий

Стадия	Лист	Листов
Р	КС-20	

Лифт грузоподъемностью 100 кг. Развертки стен лифтовой шахты.

ЦНИИЭП зрелищных зданий и спортивных сооружений им. Б.С. Мезенцева

Инв. N подл. | Подпись и дата | Взам. инв. N

Формат 22

Копия верна

Альбом I

Типовой проект 294-4-8

План покрытия

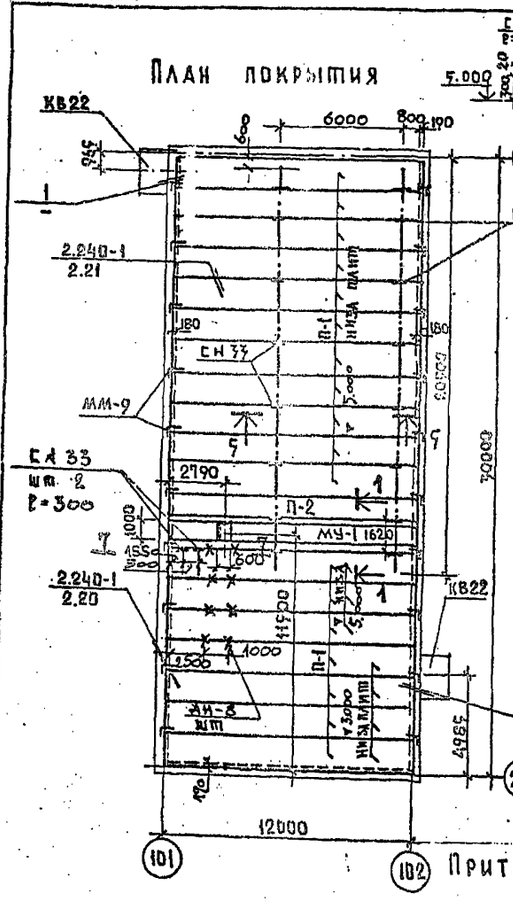

Приточная установка

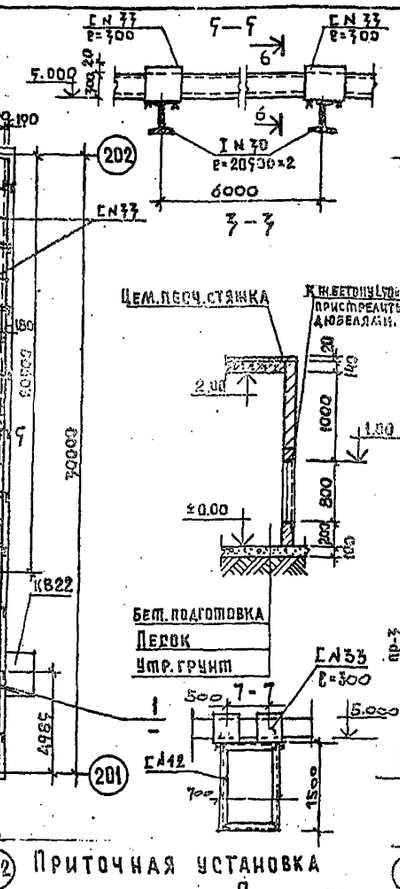

План перемычек

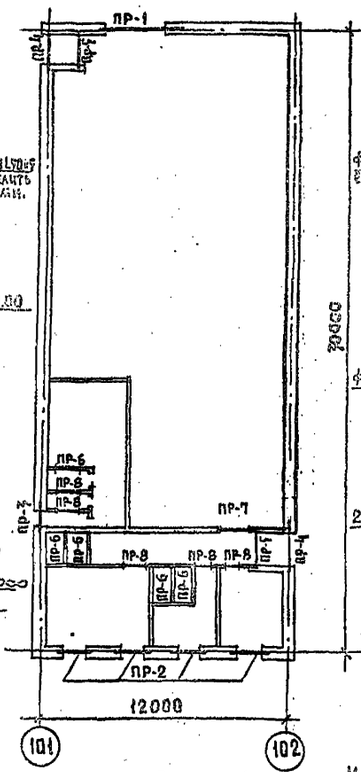

6-6

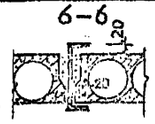

Узел 1

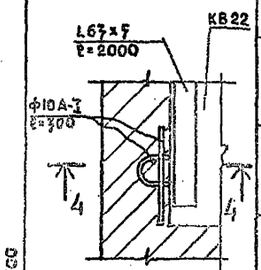

4-4



Сечения перемычек

Тип	Сечение	Этаж	Кол-во мест на этаж
1	2	3	4
ПР-1	Узел „А" 510 2ПР8-18.12.22 ИМ-2 2.500	1	1
ПР-2	2.710 510 1 ПР38-18.12.22у 1 ПР2-16.12.14	1	4
ПР-3	Узел „А" 510 ПР38-18.12.22у ИМ-1 4.370	1	1
ПР-4	Узел „Б" 510 1ПР8-20.12.22у 1 ПР2.5-20.25.12у ИМ-7 2.070	1	2
ПР-7	120 1ПР8-20.12.22у 2.070	1	2
ПР-6	120 1.000 1ПР1-10.12.6 2.070	1	5
ПР-7	380 1 ПР2-16.12.14 2.070	1	1
ПР-8	120 1.004 1.290 1ПР1-12.12.6 2.070	1	6

Перечень элементов

Поз. обознач.	Наименование	Кол. шт.	Масса ед. кгс	Примечание
П-1	ПК 12.5-120.15	18	1480	1.241-1 вып. 20
П-2	ПК 12.5-120.10	1	4900	—"—
П-3	2 Пр7-27.38.14	2	310	1.138-10 вып. 2
П-4	2 Пр10-27.51.14	2	415	1.138-10 вып. 2
ПР-1	1 ПР28-20.25.22у	2	275	1.138-10 вып. 1
ПР-2	1 Пр38-18.12.22у	8	125	—"—
ПР-3	1 Пр8-38.12.22	3	250	1.138-10 вып. 1
ПР-2	1 Пр8-18.12.22у	30	125	—"—
ПР-3	1 Пр38-15.12.22у	3	100	—"—
Пр-4	1 Пр8-20.12.22у	2	125	—"—
Пр-5	1 Пр8-20.12.22у	2	125	—"—
Пр-6	1 Пр1-10.12.6	5	25	—"—
Пр-7 ПР-2	1 Пр2-16.12.14	11	75	—"—
Пр-8	1 Пр1-12.12.6	6	25	—"—
КВ22	Козырек входа	2	1050	1.238-1 вып. 1
ММ-9	Монтажная металлич. деталь	20	0.52	2.240-1 вып. 2
ИМ-1	—"—	1	15.48	лист КС-17
ИМ-2	—"—	1	37.88	—"—
ИМ-3	—"—	12	22.65	—"—
АН-8	Анкер	8	1.71	лист КС-6

План покрытия

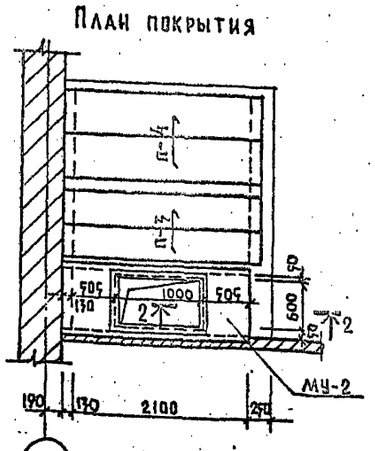

План стен

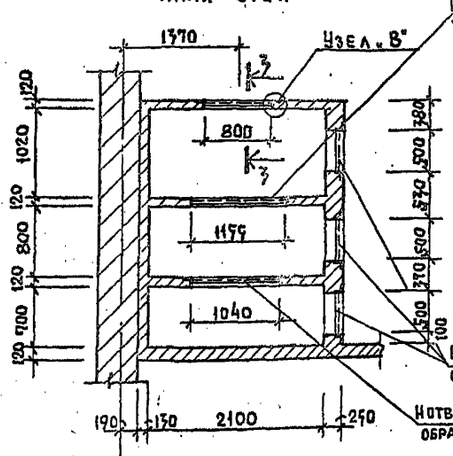

Узел „А"

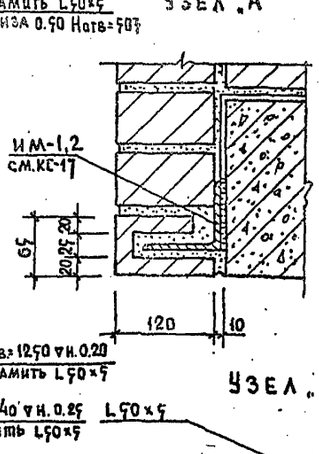

Узел „Б"

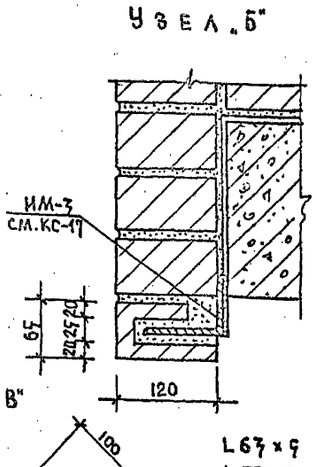

Узел „В"

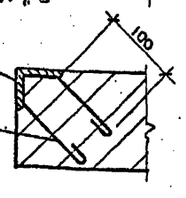

1-1

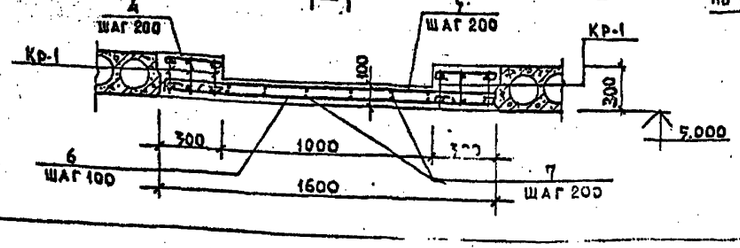

2-2

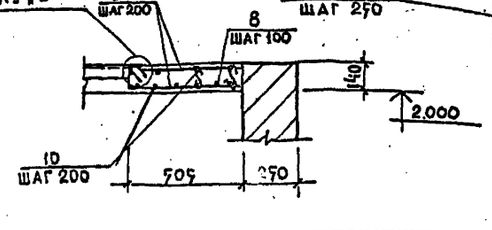

Ведомость стержней

Марка элем-та	Каркас или сетка	Поз	Эскиз или сечение	ф мм	Длина поз. мм	К-во штук	Масса позиц. кг.	Масса общая кг
МУ-1	Кр-1 (6 шт)	1	2 1 150 210 150 25 150×79 11960	22А III	11960	1	35.65	53.44
		2		10 А I	11960	1	7.39	
		3		10 А I	210	80	0.13	
	Отдельные стержни	4	270	6 А I	400	240	0.09	21.6
		5	90 1600 190	6 А I	1780	60	0.4	24.0
		6	1200	8 А I	1350	117	0.53	62.5
		7	11600	6 А I	11.750	12	2.6	31.3
			Бетон „М 200" – 16.93 м³					
МУ-2	Отдельные стержни	8	920	8А-I	920	6	0.36	2.2
		9	490	6А-I	490	8	0.11	0.88
		10	920	6А-I	920	3	0.2	0.6
			Бетон „М 200" – 0.135 м³					

L63×5 – 19.3 кг I №30 – 150.0 кг. Г№12 – 45.76 кг

L50×5 – 92.0 кг Г№33 – 196.9 кг

ф6 А I – 9.3 кг ф10 А-I – 14.8 кг

Согласовано: Альбом КЗ2 Козовик

Инв. № подл. | Подпись и дата | Взам. инв. №

Нач. маст	Шестопалов	
Гл. инж. м.	Кричевский	
ГАП	Болдычев	
ГИП	Маковский	
ГАП	Кузнецова	
Рук. группы	Терехова	
Проверил	Маковский	
Разраб.	Карамова	

Привязан

ТП 294-4-8

Крытый каток с искусственным льдом для учебно-тренировочных занятий

Холодильная станция

Стадия	Лист	Листов
Р	КЗ-21	

План покрытия. Перемычки. Приточная установка

Зрелищных зданий и спортивных сооружений

Типовой проект 294-4-8 Альбом I

ЛП-1

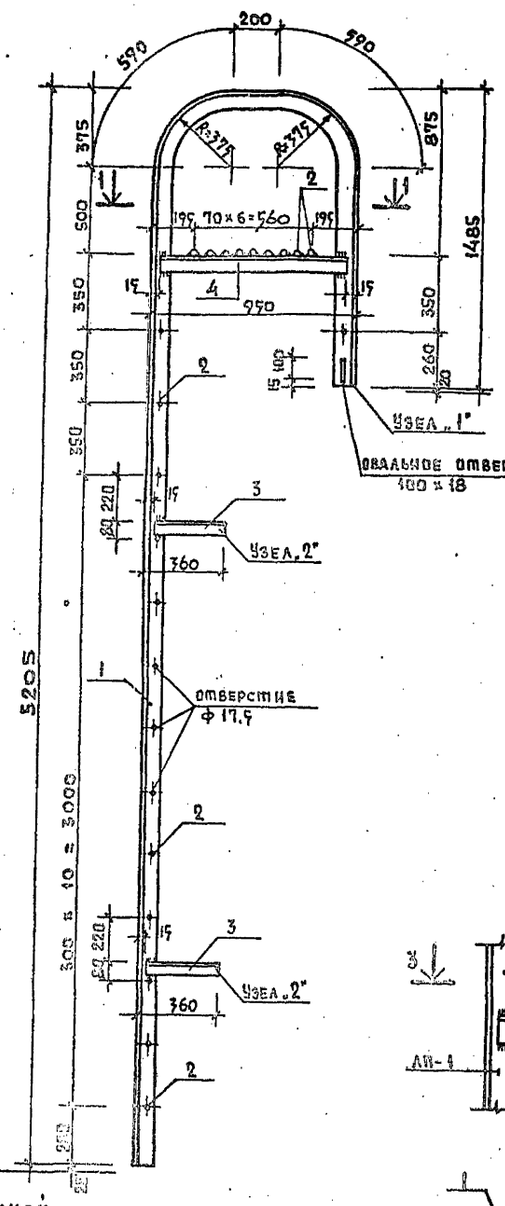

1 — 1

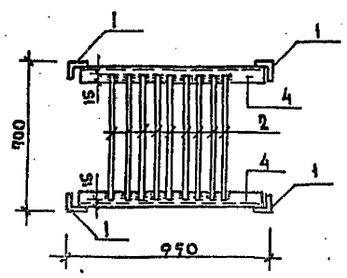

Узел „1"

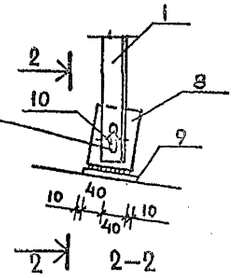

2—2

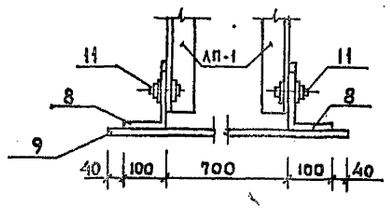

Узел „2"

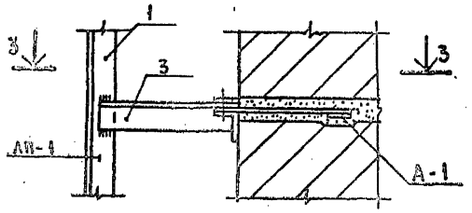

3—3

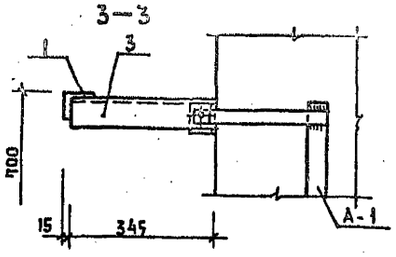

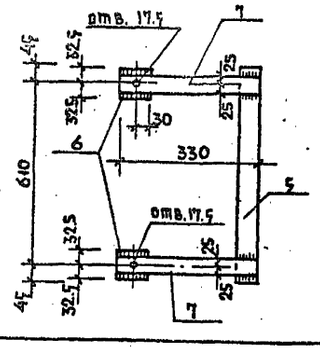

ФРАГМЕНТ ПЛАНА 1 ЭТАЖА

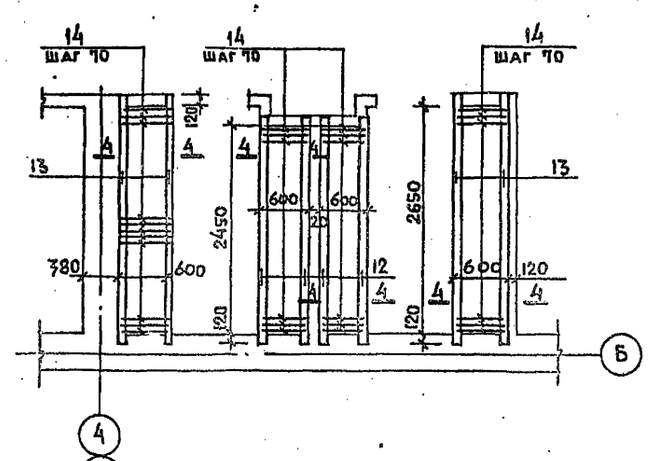

4—4

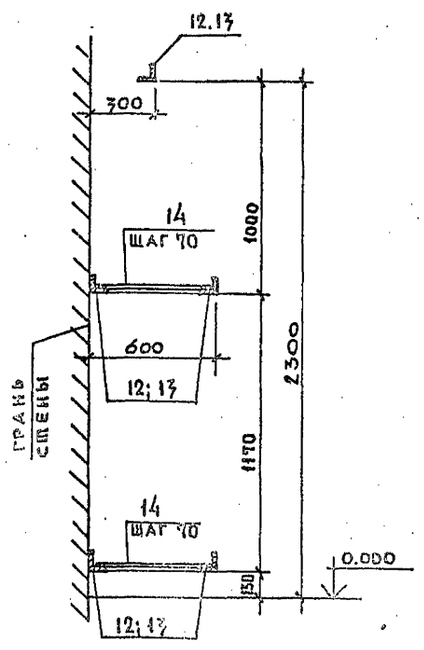

Перечень элементов

Поз. обознач.	Наименование	Кол. шт	Масса ед. кгс	Примечание
	Лестница пожарная ЛП-1			
1	∠ 63×6; ℓ=7320	1	41.870	
2	ф 18 AI; ℓ=670	23	1.340	
3	∠ 63×6; ℓ=345	4	1.980	
4	∠ 63×6; ℓ=920	2	5.270	
5	∠160×100×10; ℓ=80	2	1.580	
9	-100×6; ℓ=980	1	4.610	
10	Шайба 32×16,5×3	4	0.013	
11	Гайка и болт ф16; ℓ=50	2	0.150	
	Анкер А-1 (2 шт.)			
5	-40×6 ℓ=700	1	1.420	
6	∠ 63×6 ℓ=65	2	0.40	
7	-50×8 ℓ=330	2	1.00	
	Сушильные шкафы			
12	∠75×5; ℓ=2690	35	15.60	
13	∠75×5; ℓ=2890	45	16.76	
14	ф 6 AI; ℓ=550	1174	0.122	

Примечания:

1. Сварку производить электродами типа Э-42 по ГОСТ 9467-75 $h_{шва}$=6 мм.
2. Стальные изделия должны поставляться огрунтованными.
3. Все элементы лестницы и сушильных шкафов окрасить за 2 раза черной масляной краской.
4. Местоположение лестницы и сушильных шкафов см. на листах АС-14.

Инв. № подл. | Подпись и дата | Взам. инв. №

Привязан

Инв. №

Нач. мас.	Шестопалов		
Гл. инж. м.	Кричевский		
ГАП	Болдычев		
ГИП	Милковский		
ГАП	Кузнецова		
Рук. гр. инж.	Терехова		
Провер.	Милковский		
Разраб.	Терехова		

т.п.

Крытый каток с искусственным льдом для учебно-тренировочных занятий

Стадия	Лист	Листов
Р	КЛ-22	

Лестница пожарная ЛП-1 Сушильные шкафы.

ЦНИИЭП зрелищных зданий и спортивных сооружений им. Б.С. Мезенцева

Формат А2.

Типовой проект 294-4-8

Фрагмент плана

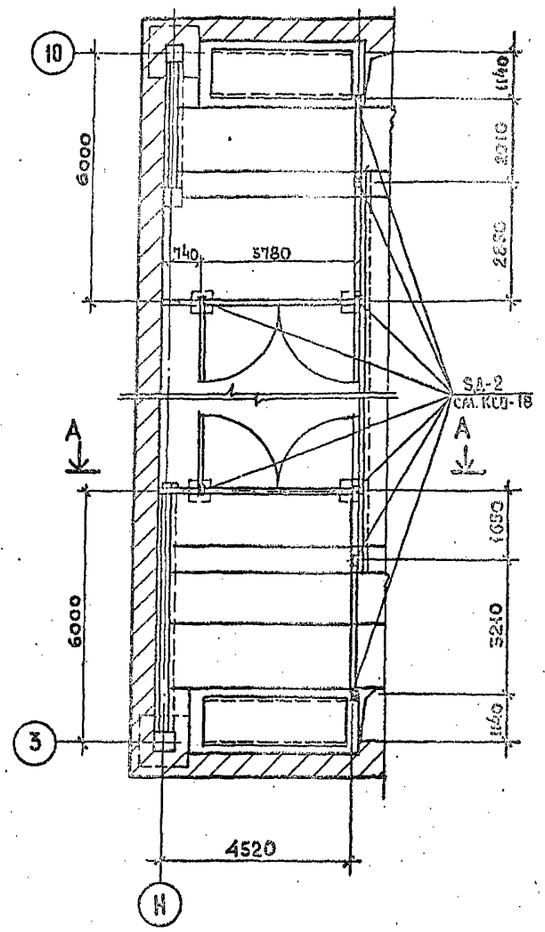

А — А

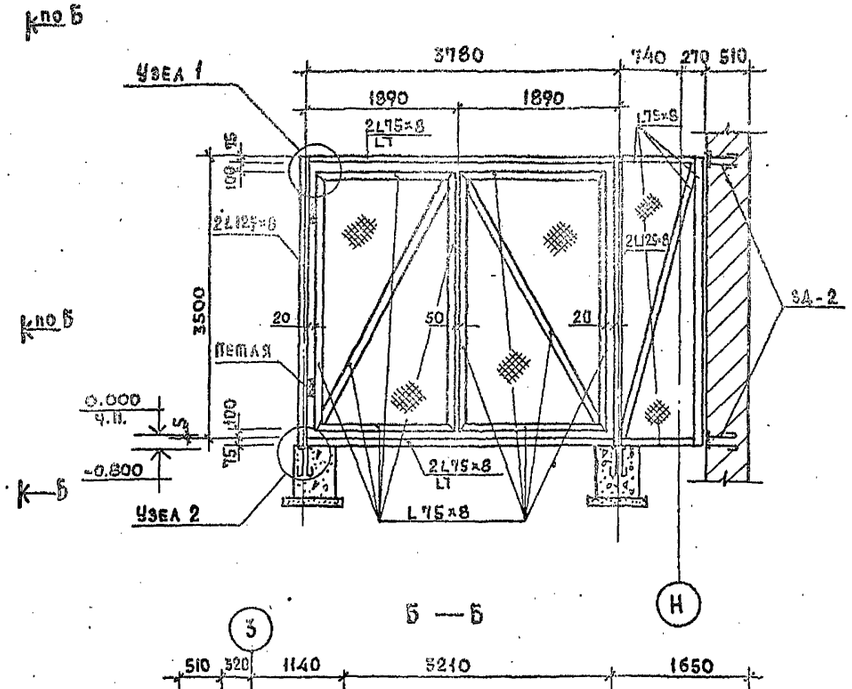

Б — Б

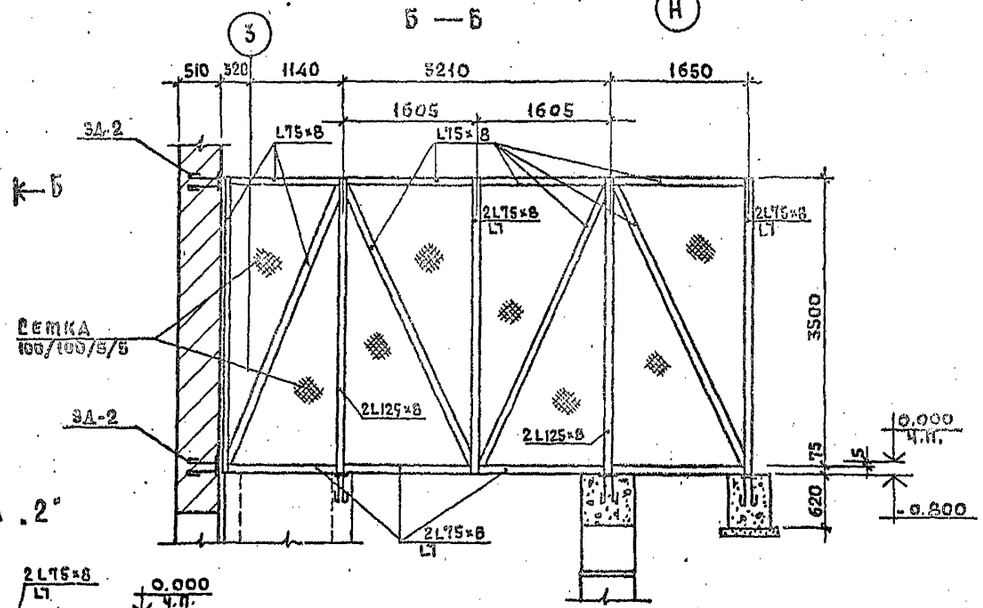

Узел "1"

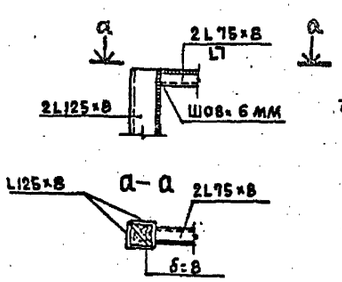

Узел "2"

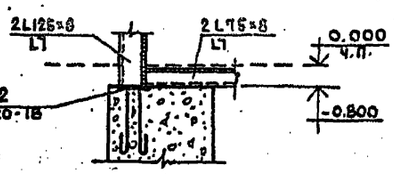

Расход материалов на лист

L 125×8 – ГОСТ 8509-72 – 22.5 м	– 350.0 кг.
L 75×8 – ГОСТ 8509-72 – 140.0 м	– 992.0 кг.
–120×8 – ГОСТ 380-71 – 1.5 м	– 11.5 кг
Сетка 100/100/5/5 – ГОСТ 8478-66	– 62.0 м² – 210.0 кг.
Бетон М „200" – 0.62 м³.	

Примечания:

1. Данный лист смотреть совместно с листами КСО-7; КСО-8.
2. Сварку вести электродами Э-42, ГОСТ 9467-75.

				ТП 294-4-8	
Нач.мас.	Шестопалов			Крытый каток с искусственным льдом для учебно-тренировочных занятий	
Гл.инж.-м.	Кричевский				
ГАП	Болдычев				Стадия: Р; Лист: КР-23; Листов:
ГИП					
ГАП	Кузнецова				
Рук.гр.инж.	Зедяшова			Ограждение боксов ледоуборочных машин.	ЦНИИЭП зрелищных зданий и спортивных сооружений им. Б.С. Мезенцева
Провер.	Жиаковский				
Разраб.	Феофанова				

Привязан

Инв. №

Подпись и дата | Взам. инв. №

Формат 22

Копия верна

Типовой проект 294-4-8 Альбом I

Шахта N 1 (шт. 2)

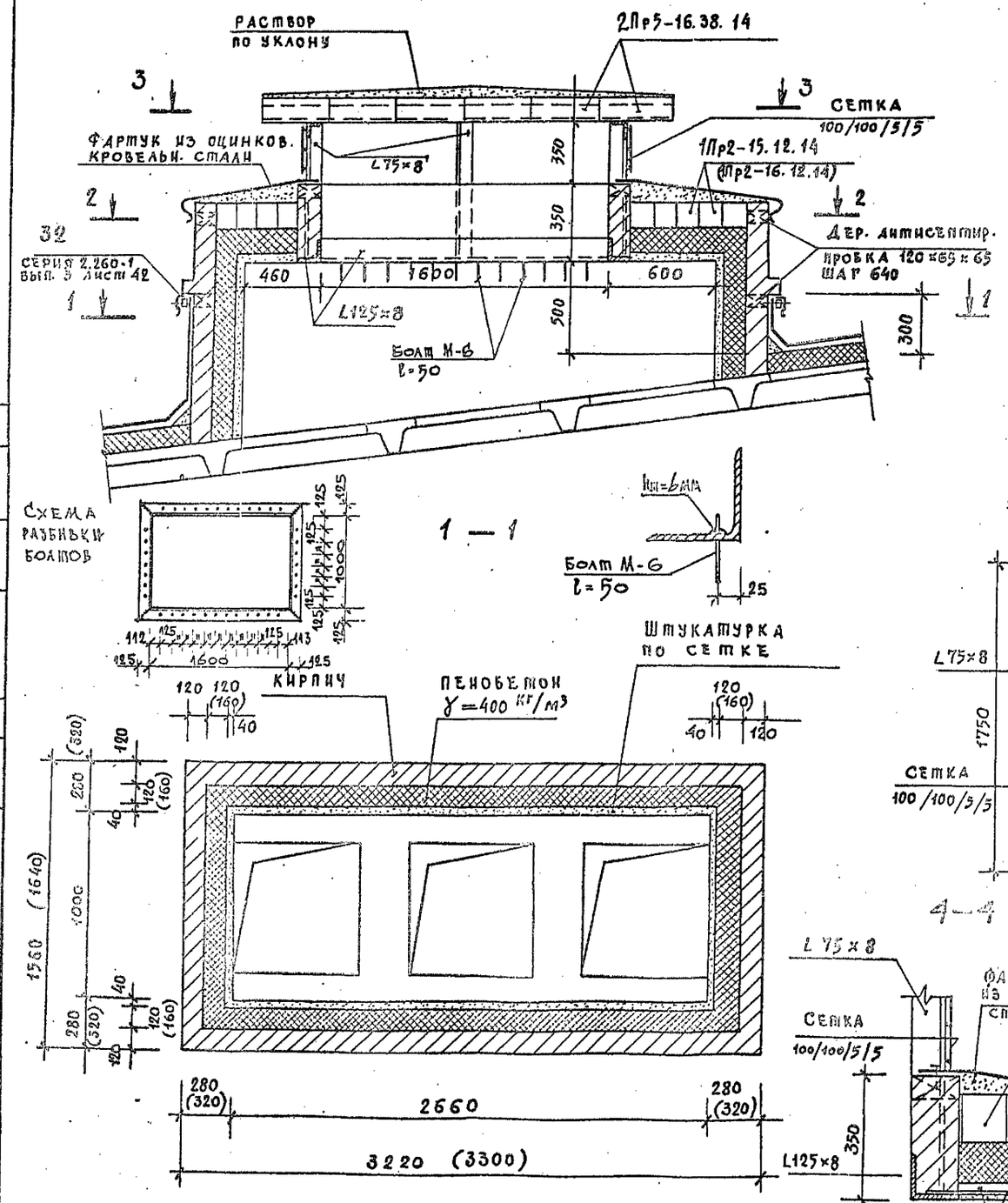

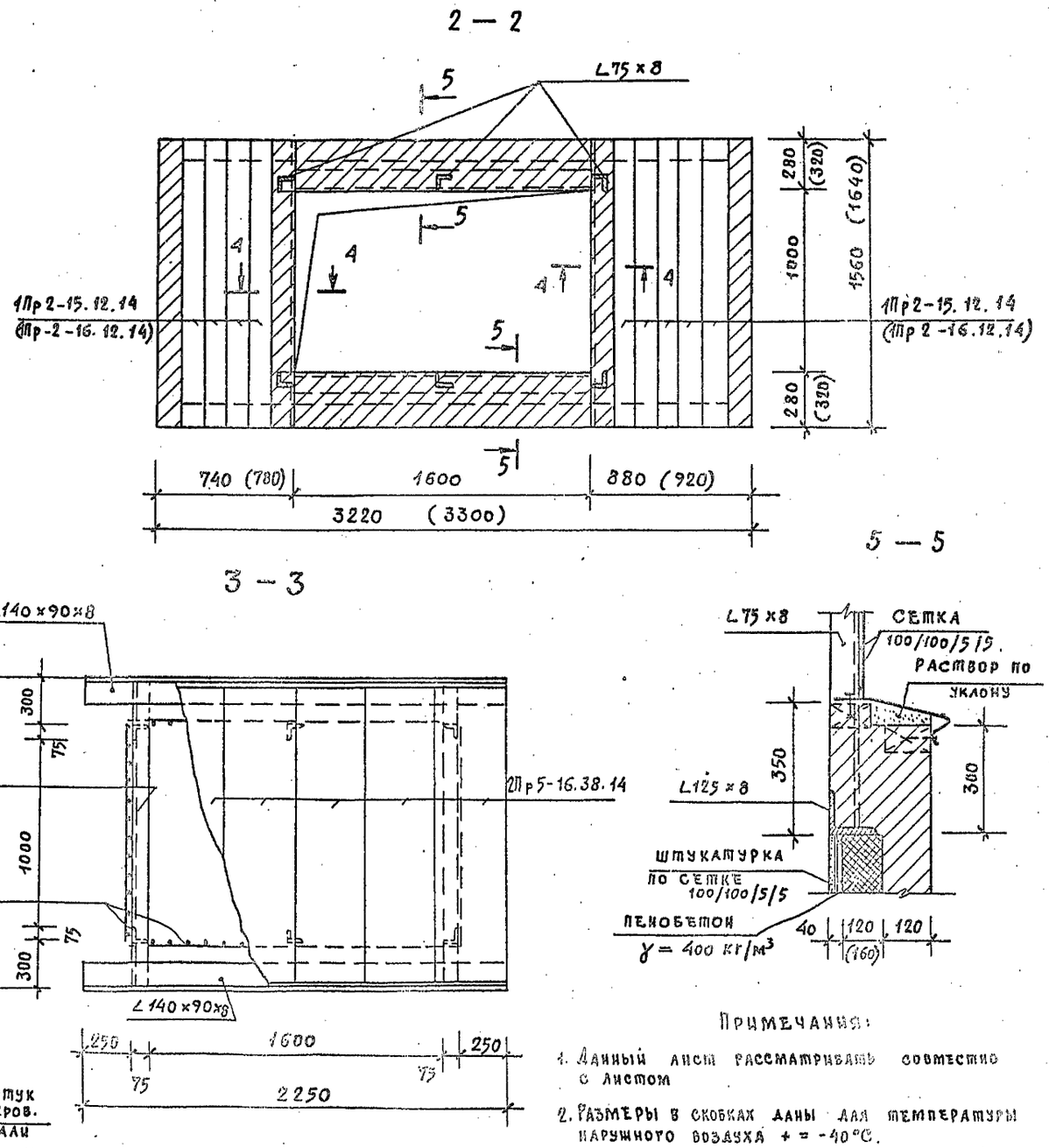

Примечания:

1. Данный лист рассматривать совместно с листом
2. Размеры в скобках даны для температуры наружного воздуха + = -40°С.

Нач. маст.	Шестопалов	
Гл. инж. м.	Кричевский	
ГАП	Болдычев	
ГИП	Милковский	
ГАП	Кузнецова	
Рук. гр. инж.	Терехова	
Проверил	Милковский	
Разраб.	Бедяшова	

Привязан

ТП 294-4-8

Крытый каток с искусственным льдом для учебно-тренировочных занятий

Стадия	Лист	Листов
Р	КС-24	

Вентшахта N 1

Ленинградский Зрелищный здание и спортивных сооружений им. К.С. Мезенцева

Согласовано

Отдел N 2 Бердицкий

Инв. N подл. | Подп. и дата | Взам. инв. N

Шахта N 2 (шт.- 2)
Шахта N 3 (шт.- 1)

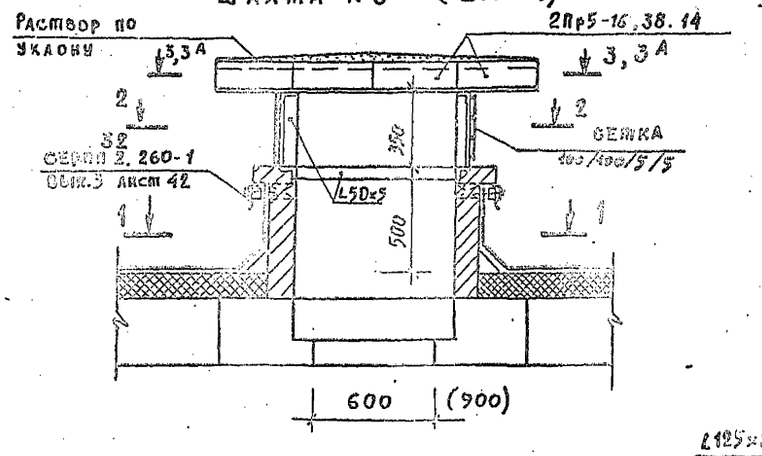

3 — 3
(для шахты N 3)

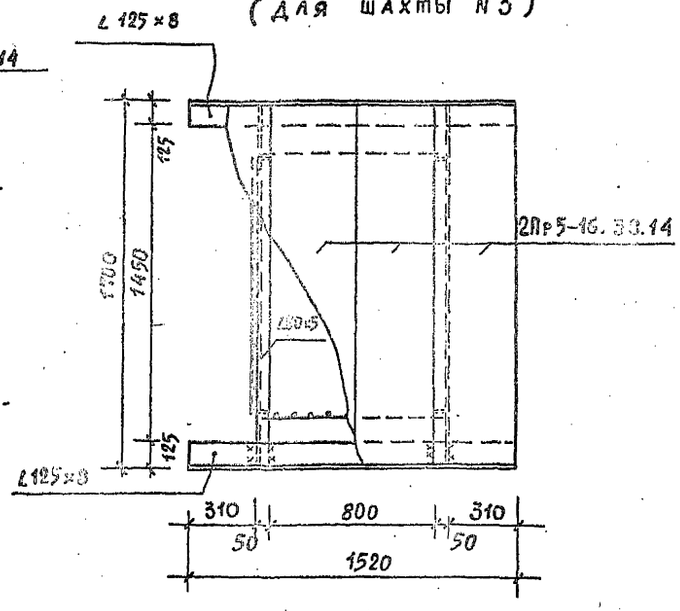

1 — 1

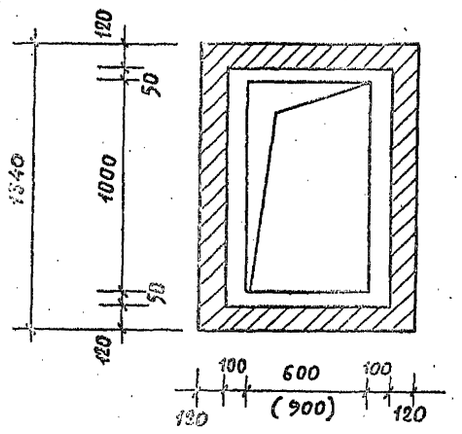

2 — 2

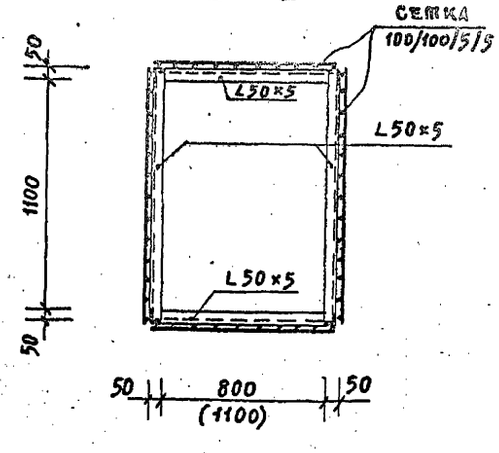

3А — 3А
(для шахты N 2)

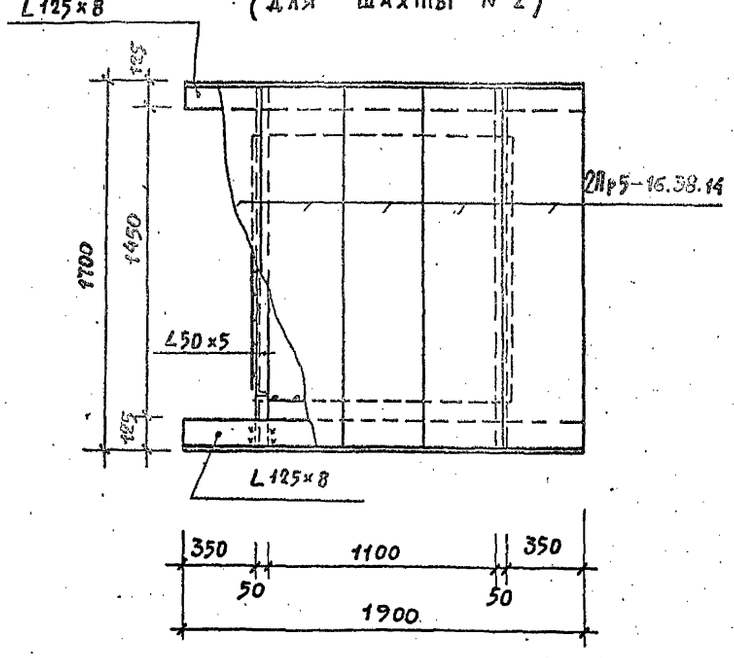

Перечень элементов на 1 шахту				
Поз. обознач.	Наименование	Кол. шт.	Масса ед., кг	Примечание
	Шахта N 1 (для + = -30°С)			
	1Пр 2 - 15.12.14	9	75.00	
	2Пр 5 - 16.38.14	6	224.00	
	Шахта N 1 (для + = -40°С)			
	1Пр2 - 16.12.14	9	75.00	
	2Пр5 - 16.38.14	6	224.00	
	Шахта N 2			
	2Пр 5 - 16.38.14	4	224.00	
	Шахта N 3			
	2Пр5.16.38.14	5	224.00	

Расход стали на все шахты

L 140×90×8	—	130,0 кг
L 125×8	—	350,0 кг
L 75×8	—	140,0 кг
L 50×5	—	110,0 кг
Сетка 100/100/5/5	—	22 м²

Примечания:

1. Данный лист рассматривать совместно с листом.
2. Размеры в скобках даны для шахты N 2.
3. Все металлические элементы окрасить масляной краской за 2 раза.
4. Сварку вести электродами Э-42 по ГОСТ 9467-75, толщина шва $h_ш$ = 6 мм

Нач. маст.	Шестопалов		ТП 294-4-8
Гл. инж. м.	Кричевский		Крытый каток с искусственным льдом для учебно-тренировочных занятий
ГАП	Болдычев		
ГИП	Милковский		Стадия: Р; Лист: КС-25; Листов:
ГАП	Кузнецова		
Рук. гр. инж.	Терехова		
Провер.	Милковский		Вентшахты N 2 и N 3
Разраб.	Ведяшова		ЦНИИЭП Зрелищных зданий и спортивных сооружений им. Б.С. Мезенцева

Привязан

Инв. N

Согласовано

Отдел N2 | Вербицкий | Вербицкий

Инв. N подл. | Подп. и дата | Взам. инв. N

Типовой проект 294-4-8 Альбом I

Формат 22

Инв. № подл. | Подп. и дата | Взам. инв. №

Альбом I

Типовой проект 294-4-8

Справ. №

Перв. примен.

Копировал

Формат А4

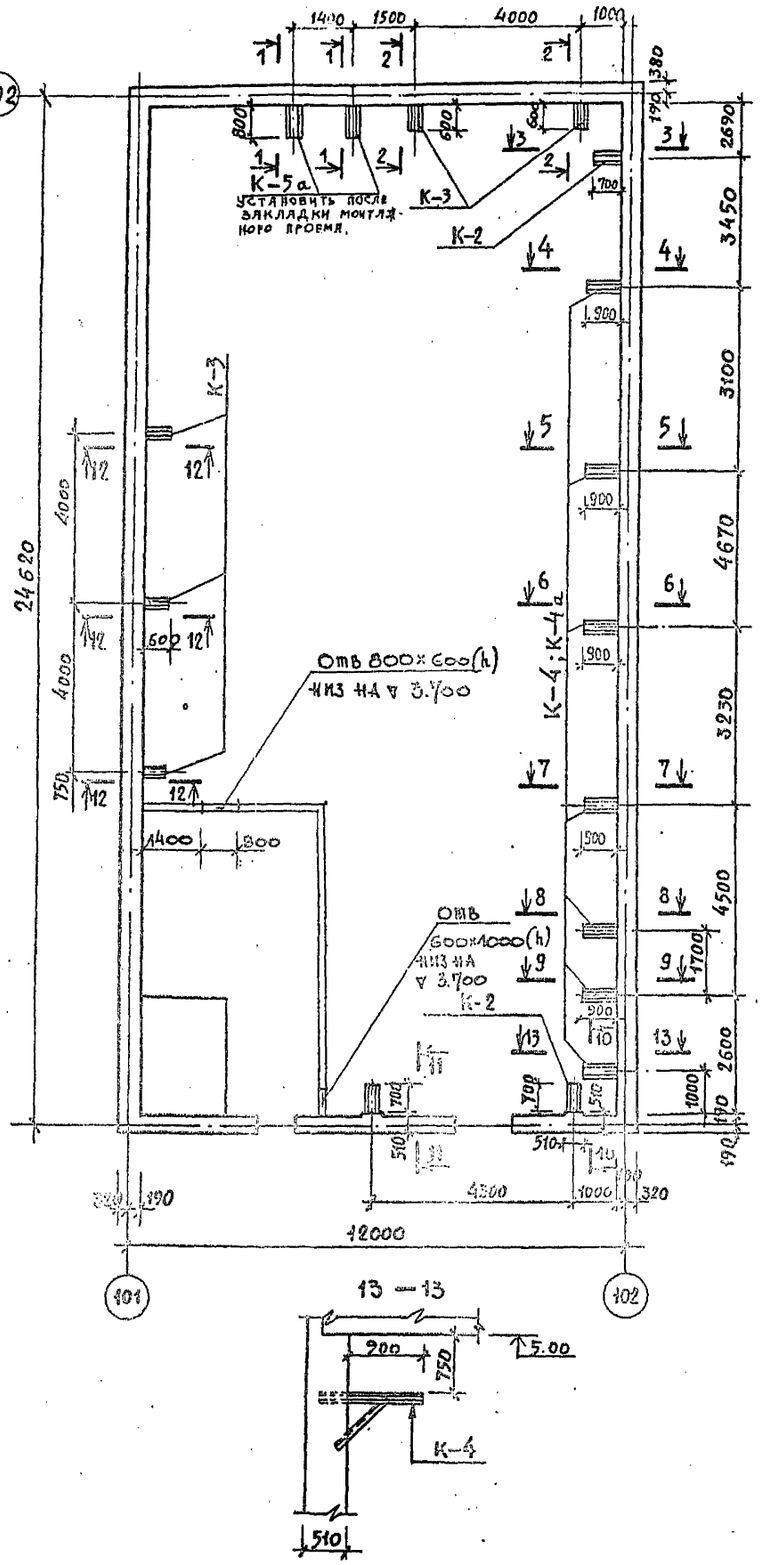

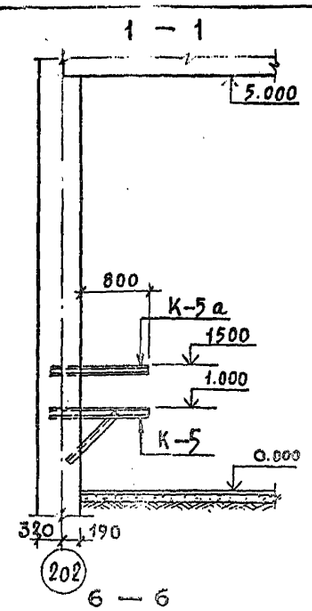

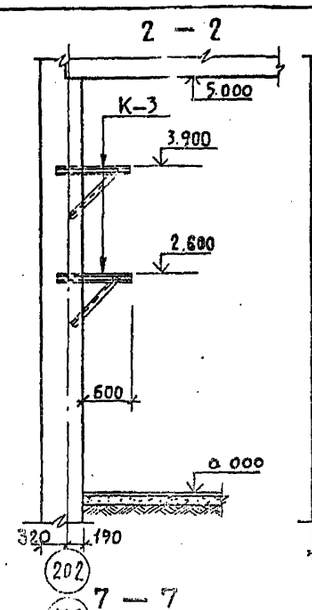

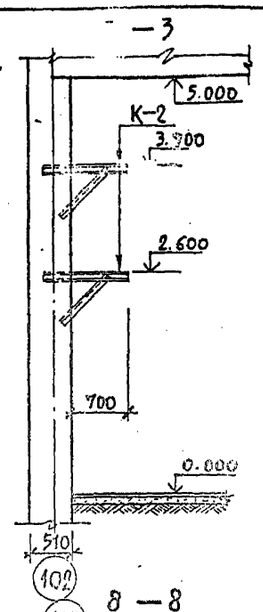

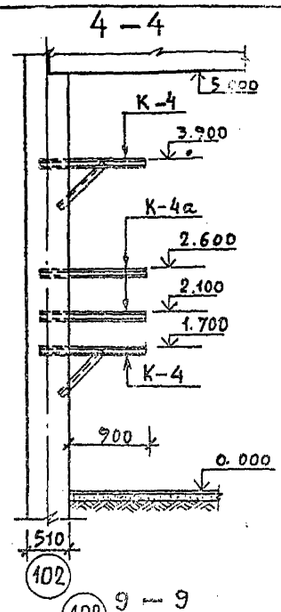

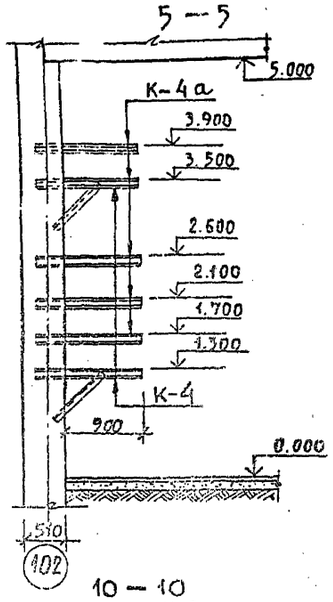

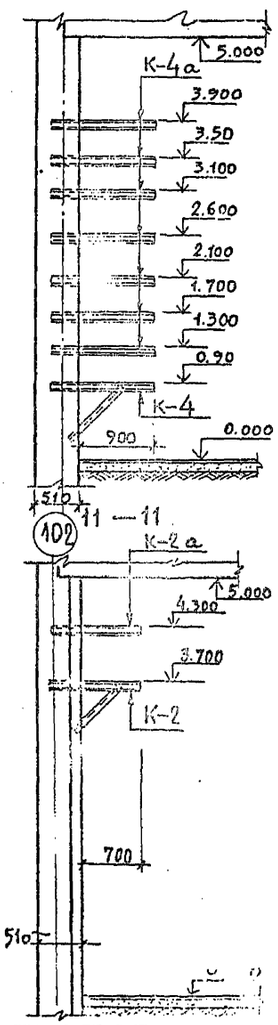

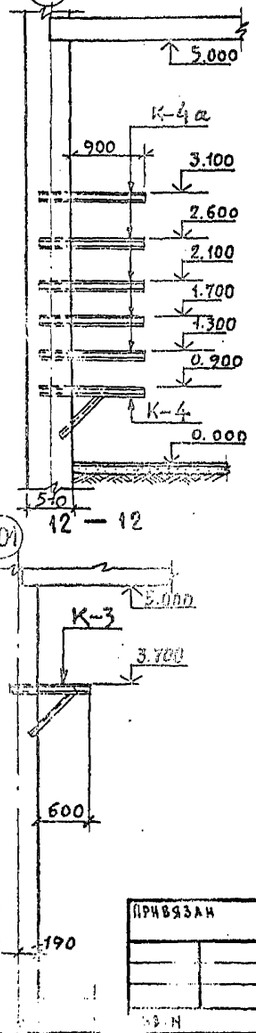

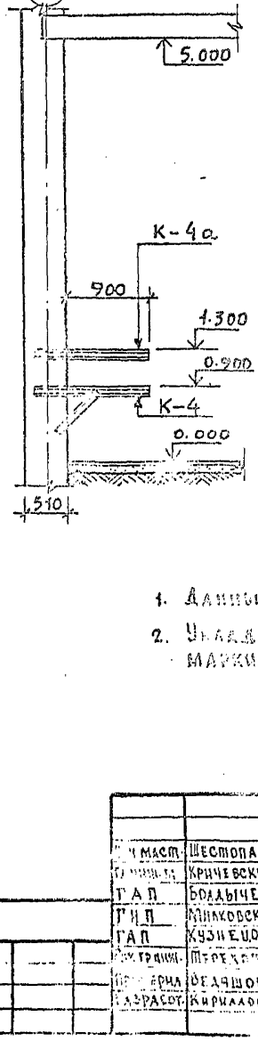

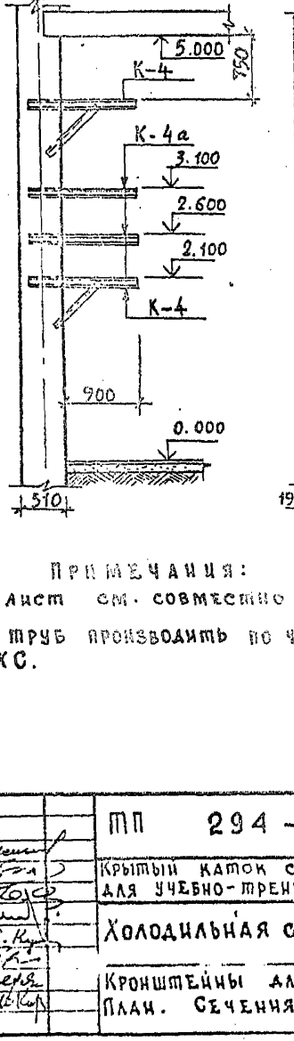

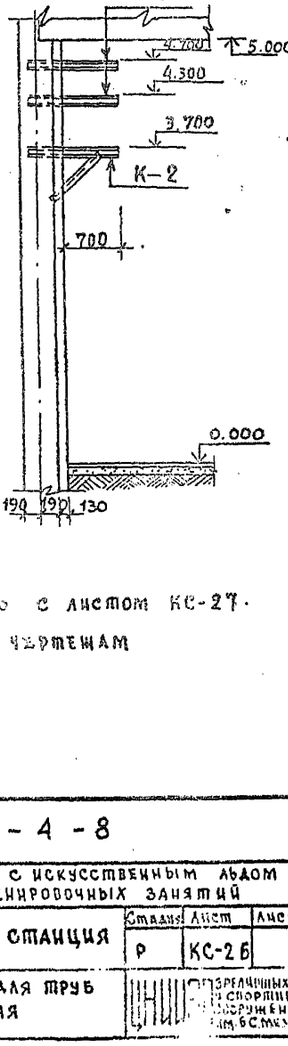

Примечания:

1. Данный лист см. совместно с листом КС-27.
2. Укладку труб производить по чертежам марки ХС.

Привязан					
Инв. №					
ГИП	Шестопалов		ТП 294-4-8		
Нач. маст.	Кричевский		Крытый каток с искусственным льдом для учебно-тренировочных занятий		
ГАП	Болдычев		Холодильная станция	Стадия: Р	Лист: КС-26	Листов:
ГИП	Клюковский					
ГАП	Хузнейова					
Конструктор	Терехина		Кронштейны для труб План. Сечения			
Нач. сект.	Федяшова					
Разраб.	Кириллова					

Гипрозрелищных зданий и спортивных сооружений им. Б.С. Мезенцева

Копия берна

Типовой проект 294-4-8 Альбом I

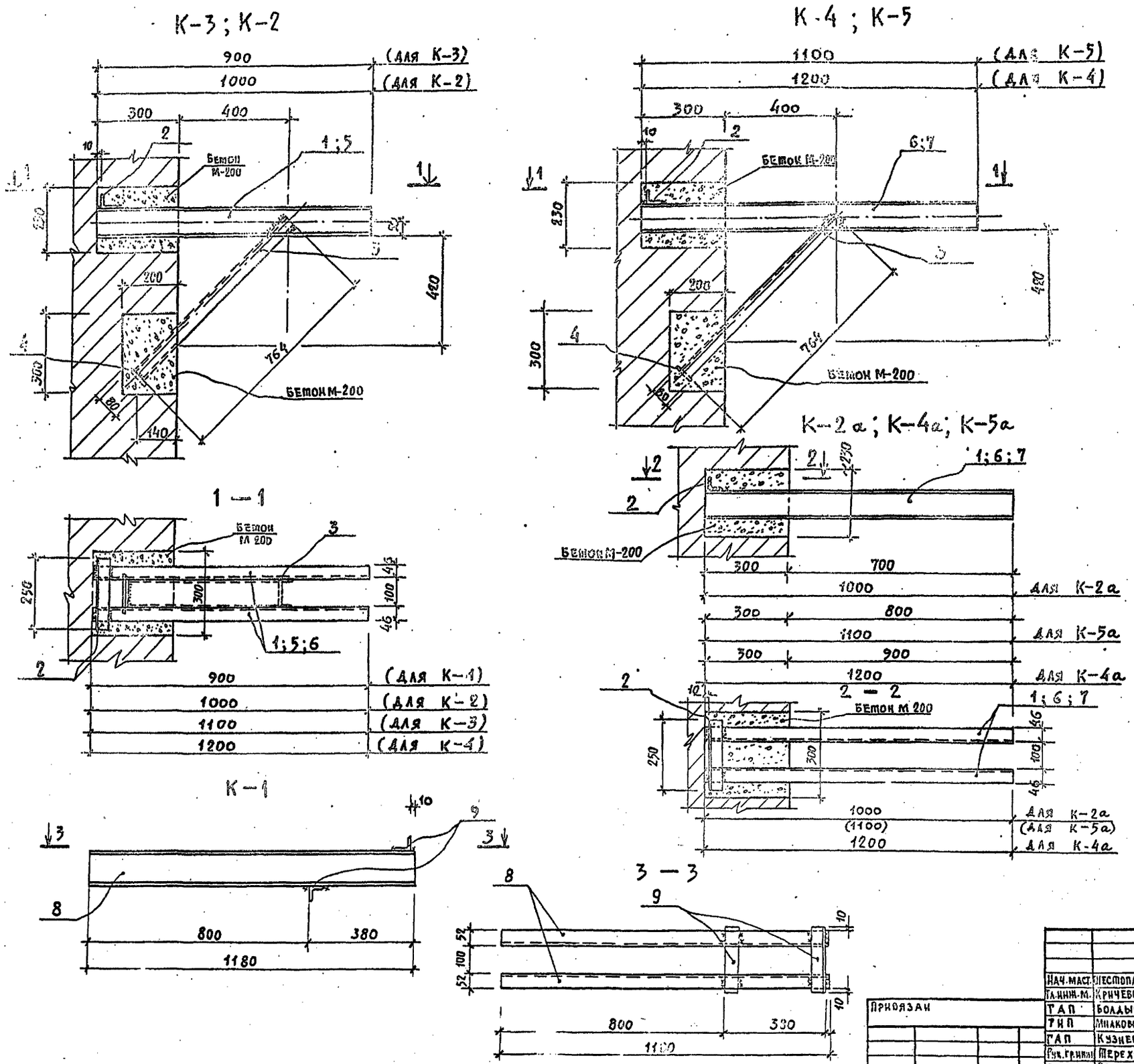

Ведомость элементов

Марка эл-та	Эскиз	№ поз	Ф или шт. профиля	Длина мм	Кол шт.	Масса поз кгс	Масса общая кг
К-2 (шт.6)		1	[10	1000	2	8.59	25.10
		2	L50×5	250	1	0.94	
		3	[10	764	1	6.6	
		4	-5×80	120	1	0.38	
К-3 (шт. 7)		5	[10	900	2	7.73	23.4
		2	L50×5	250	1	0.94	
		3	[10	764	1	6.6	
		4	-5×80	120	1	0.38	
К-4 (шт.10)		6	[10	1200	2	10.3	28.52
		2	L50×5	250	1	0.94	
		3	[10	764	1	6.6	
		4	-5×80	120	1	0.38	
К-5 (шт.2)		7	[10	1100	2	9.45	26.8
		2	L50×5	250	1	0.94	
		3	[10	764	1	6.6	
		4	-5×80	120	1	0.38	
К-2а (шт.5)		1	[10	1000	2	8.59	18.12
		2	L50×5	250	1	0.94	
К-4а (шт.21)		6	[10	1200	2	10.3	21.5
		2	L50×5	250	1	0.94	
К-5а (шт.2)		7	[10	1100	2	9.45	25.38
		2	L50×5	250	1	0.94	
К-1 (шт.1[illegible])		8	[12	1180	2	12.27	26.2
		9	L50×5	224	2	0.84	

Примечания:

1. Сварку вести электродами типа Э-42 по ГОСТ 9467-75.
2. Толщина сварного шва $h_ш = 6$ мм.
3. Стальные конструкции окрасить масляной краской за 2 раза.
4. Данный лист см. совместно с листом КС-26.

Нач. маст.	Нестопалов		ТП 294-4-8
Гл. инж. м.	Кричевский		Крытый каток с искусственным льдом для учебно-тренировочных занятий.
ГАП	Болдычев		Холодильная станция
ТИП	Милковский		Стадия: Р; Лист: КС-27; Листов:
ГАП	Кузнецова		
Рук. гр. инж.	Терехова		Кронштейны для труб. Ведомость элементов
Проверил	Ведяшова		ЦНИИЭП зрелищных зданий и спортивных сооружений им. Б.С. Мезенцева
Разраб.	Кириллова		

Привязан

Формат 22

Типовой проект 294-4-8 Альбом I

Поз. обознач.	Обозначение	Наименование	Кол. шт.	Масса ед. кГс	Примеч.
	Опорные фермы				
Ф-1	серия 1.266.1-1 вып.2	Ф 36-III	12	3050	
	Плиты складчатых сводов				
П-1	серия 1.266.1-1 вып.3	ОП 36 лев.	12	3450	
П-2	"	ОП 36 пр	12	3450	
П-3	"	ПСР 30+42	130	2670	
П-4	"	В 36-1	54	385	
П-5	"	В 36-2	12	440	
П-6	"	ПСР 30+42Ф	2	2520	
	Колонны зала				
	КС-7	К-1-1	2	3525	
	"	К-1-2	2	3525	
	"	К-1-3	10	3525	
	Плиты перекрытий и покрытий				
П-1	серия 1.141-1 вып.1	П 63-15	55	2940	
П-2	серия 1.141-1 вып.1	П 63-12	10	2210	
П-3	серия 1.141-1 вып.6	ПТ 63-10	10	1825	
П-4	серия ИИ-04-4 вып.32	ПР8-64.15С	6	2870	
П-5	серия 1.141-1 вып.2	П 60-15	32	2800	
П-6	серия 1.141-1 вып.2	П 60-12	18	2110	
П-7	серия 1.141-1 вып.6	ПТ 60-10	4	1740	
П-8	серия 1.141-1 вып.13	П 57-12	10	2000	
П-9	серия 1.141-1 вып.6	ПТ 48-10	1	1395	
П-10	серия 1.141-1 вып.16	ПК4-33.15	12	1560	
П-11	серия 1.141-1 вып.16	ПК4-33.12	10	1175	
П-12	серия 1.141-1 вып.18	ПК8-33.10	4	970	
П-13	серия 1.141-1 вып.10	П 30-15	20	1425	
П-14	серия 1.141-1 вып.10	ПС30-12	2	1080	
П-15	серия 1.141-1 вып.11	ПТ 30-10	2	882	
П-16	серия 1.141-1 вып.1	ПТ 63-15	10	2940	
П-17	серия 1.141-1 вып.1	ПТ 63-12	4	2210	
П-18	серия 1.141-1 вып.2	ПТ 60-15	4	2800	
П-19	серия 1.141-1 вып.13	ПТ 57-12	4	2000	
П-20	серия 1.141-1 вып.16	ПК8-33.15	3	1560	
П-21	серия 1.241-1 вып.3	П 120-15	2	7470	
П-22	серия 1.241-1 вып.3	П 120-10	8	4890	
П-23	серия 1.243-2	ПТП 8-11-9	2	198	
	Железобетонные прогоны перекрытия				
	серия 1.225-2 вып.7	П 52-60	5	3300	
	серия 1.225-2 вып.5	П 40-60П; А III	9	1500	
	"	П 40-28П; А III	20	250	
	АС-20	П 52-60Б; А III	2	3300	

Поз. обознач.	Обозначение	Наименование	Кол. шт.	Масса ед. кГс	Примеч.
	Монолитные участки перекрытия и покрытия				
	КС-14	МУ-1	1	—	
	"	МУ-2	1	—	
	"	МУ-3	1	—	
	"	МУ-4	1	—	
	"	МУ-5	1	—	
	"	МУ-6	1	—	
	"	МУ-7	2	—	
	"	МУ-8	2	—	
	"	а-а	1	—	
	"	б-б	1	—	
	"	в-в	1	—	
	Перемычки вспомогательного блока				
	Брусковые перемычки		Температ. -40°С	-20°С	
	Серия 1.138-10 вып.1	1ПР1-12.12.6	3	3	25.0
	"	1ПР2-15.12.14	62	62	75.0
	Брусковые усиленные перемычки				
	Серия I 138-10. вып. I	1ПР38-12.12.22У	31	89	75.0
	"	1ПР38-15.12.22У	58	58	100.0
	"	1ПР8-18.12.22У	27	27	125.0
	"	1ПР8-20.12.22У	18	18	125.0
	"	1ПР8-24.12.22У	103	57	175.0
	"	1ПР28-24.25.22У	14	14	325.0
	"	1ПР8-27.12.22У	58	58	175.0
	Железобетонные прогоны				
	Серия 1.225-2. вып.5	П40-32П; А III	9	7	380.0
		П40-36П; А III	10	8	430.0
		П40-60П; А III	6	6	1500.0
	Серия 1.225-2, вып.7	П52-60	5	5	3300.0
	Серия 1.225-2; вып.6	П52-30	2	2	1650.0
	КС-4	П52-60А	8	8	3300.0
	КС-4	П52-60А; А III		22	3300.0	КС-5
	Серия 1.138-10 вып.17.л.	1ПР1-10.12.6		23	25.0	КС-5
	Серия 1.138-10 вып.2	2ПР4-11.51.6		4	95.0	АС-7

Поз. обознач.	Обозначение	Наименование	Кол. шт.	Масса ед. кГс	Примеч.
	Опорные плиты				
	Серия 1.225-2 вып.5	ОП 4-4; А III	12	50.0	
	"	ОП 5-4; А III	26	70.0	
	"	ОП 6-4; А III	18	140.0	
	"	ОП 5-2; А III	28	45.0	
	КС-18	ОП-3	12	285.0	
	КС-18	ОП-4	12	285.0	
	Сливные лотки				
	КС-19	СЛ-1	3	202.5	
	КС-19	СЛ-2	14	355.0	
	Главный вход				
	Серия 1.138-10 вып.2	2ПР6-16.51.14	12	300	
	Серия 1.138-10 вып.1	1ПР1-12.12.14	8	50	
	"	1ПР4-36.12.22	8	250	
	Козырек лестниц N1 и N2				
	Серия 1.141-1 вып.16	ПК4-33-12	2	1175	
	Лестницы N1 и N2				
	Панели перекрытий				
	Серия 1.141-1 вып.18	ПК8-33.10	2	970	
	Серия 1.141-1 вып.16	ПК4-33-12	6	1175	
	Перемычки				
	Серия 1.138-10 вып.2	2ПР5-16.38.14	8	224	
	Серия 1.138-10 вып.1	1ПР2-16.12.14	4	75.0	
	"	1ПР3-19.12.14	4	75.0	
	Ступени				
	ГОСТ 8717-69	АС-14	34	150.0	
	"	АС-12	6	135.0	
	Вентиляционные шахты				
	Брусковые перемычки				
	Серия 1.138-10 вып.1	1ПР2-15.12.14	18	75.0	
	Перемычки плитные				
	Серия 1.138-10 вып.2	2ПР5-16.38.14	25	224.0	
	Декоративная эмблема		1	10875	АС-21

Инв. № подл. | Подпись и дата | Взам. инв. №

Привязан

Инв. №

Нач. маст.	Шестопалов	
Гл. инж. м.	Кричевский	
ГАП	Болдычев	
ГИП	Милковский	
ГАП	Кузнецова	
Рук. гр. инж.	Терехова	
Провер.	Милковский	
Разраб.	Терехова	

ТП 294-4-8

Крытый каток с искусственным льдом для учебно-тренировочных занятий

Стадия	Лист	Листов
Р	КС-23	

Спецификация ж.б. изделий выше 0,000

Зрелищных зданий и спортивных сооружений им. Б.С. Мезенцева

Формат 22

Копия верна

Поз. обознач	Обозначение	Наименование	Кол. шт	Масса ед. кг	Примеч.
	Расход стали на зал				
	Серия 1.266.1-15.0	14.78 кг/м² × 36м × 72м	—	383028	
	Монтажные металлические детали				
	перекрытия				
	Серия 2.430-3 вып.3	МК-5	108	0,46	
	"	МК-6	108	0,46	
	Серия 2.240-1 вып.2	ММ-9	110	0,52	
	"	ММ-11	72	0,31	
	КС-6	АН-1	22	0,82	
	"	АН-2	36	0,94	
	"	АН-3	12	56,04	
	"	АН-4	6	1.20	
	"	АН-5	176	0,39	
	"	АН-6	24	1.10	
	КС-17	ИМ-1	3	15.18	
	"	ИМ-3	13	22.65	
	"	ИМ-4	2	32.62	
	"	ИМ-5	6	13.91	
	"	ИМ-6	8	13.28	
	"	ИМ-7	2	23.45	
	"	ИМ-8	2	24.46	
	"	ИМ-9	6	27.18	
	"	ИМ-10	2	27.26	
	"	ИМ-12	15	19.60	
	"	ИМ-15	1	11.78	
	"	ИМ-11	4	13.92	
	Анкера подвесных потолков				
	КС-6	АН-1	166	0,82	
		АН-7	196	1.11	
		АН-8	6	1.71	
	Подвесной потолок зала				
	АС-35	- 80×6; l=480	860	1.81	
	"	∠ 63×5; l=3100	900	14.92	
	"	∠ 63×5; l=70	900	0,34	
	"	∠ 63×5; l=150	900	0,73	
	"	∠ 32×4; l=40	2400	0,08	

Поз. обознач	Обозначение	Наименование	Кол. шт.	Масса ед. кг	Примеч.
	Пожарная лестница				
	КС-22	АП-1	1	65.84	
	Сливные шкафы				
	КС-22	∠ 75×5; l=2390	55	15.60	
		∠ 75×5; l=2890	45	16.76	
		⌀ 6 AI; l=580	1174	0,22	
	Ограждение бокса				
	КС-23	∠ 125×8	—	380.0	
		∠ 75×8	—	992.0	
		-120×8	—	11.5	
		сетка 100/100/5/5	—	210.0	
	Сетки для армирования				
	кирпичных стен				
	КС-18	С-2	16	2.93	
	Анкерные болты				
	АС-6	анкерный болт „А"	12	0,14	
	"	" „Б"	21	0,12	
	"	" „В"	12	0,23	
	Металлические решетки				
	АС-37	РМ-1	2	185,8	
	"	РМ-2	108	24.54	
	Закладная для крепления решеток				
	АС-37	∠ 50×5	—	824.0	
	Металлические элементы				
	для радиостойки				
	Серия 2.260-1 вып.2	ММ-1	1	5.9	
	"	ММ-6	3	0,92	
	"	ММ 7	3	1.67	
	Подвеска светильников и РС в зале				
	КС-1	АН-9	78	4.72	
	"	АН-10	26	5.93	
	"	АН-11	78	8.55	
	"	АН-12	13	8.98	
	"	Fм 12	—	22464	
	"	δ-10	—	2315.8	

Поз. обознач	Обозначение	Наименование	Кол. шт.	Масса ед. кг	Примеч.
	Металлические элементы для				
	крепления декоративной эмблемы				
Поз. 8	АС-20	- 130×10	8	4.80	
Поз. 24	"	- 130×10	16	1.20	
	Главный вход				
	АС-13	сетка стальная плетеная одинарная ГОСТ 5336-69	—	65.6	
	Крепление экранов				
	АС-10	∠ 50×5	—	431.3	
	"	3А-2	29	0,468	
	Лестницы				
	АС-24	∠ 100×63×6	—	25.6	
	Металлические элементы				
	для вентшахты N1, N2, N3				
	КС-25	сетка 100/100/5/5	—	71.5	
	"	L 140×900×8	—	139.0	
	"	L 125×8	—	350.0	
	"	L 75×8	—	140.0	
	"	L 50×5	—	110.0	
	Отдельные металлические элементы				
	АС-27	труба ⌀ 152 i 8=8.5	—	24.70	
	"	сетка 200/200/3/3	—	4.920	
	АС-29	-50×5	—	58.36	
	АС-31	-40×4	—	6.28	
	АС-32	∠ 25×3	—	2.10	
	АС-34	- 100×50	—	118.0	
	"	- 380×12	—	23.74	
	"	⌀ 30 AI	—	4.0	
	"	⌀ 20 AIII	—	13.0	
	Закладные лифтовой шахты				
	АС-20	3А-1	16	1,20	
	"	3А-2	4	3,64	
	"	3А-3	10	0,76	
	"	3А-4	1	2,37	

Типовой проект 294-4-8 Альбом I

Привязан

Инв. N

Взам. инв. N | Подпись и дата | Инв. N подл.

			ТП 294-4-8
Нач. маст.	Шестопалов		Крытый каток с искусственным льдом для учебно-тренировочных занятий
Гл. инж. м.	Кричевский		
ГАП	Болдычев		Стадия: Р; Лист: КС-29; Листов:
ГИП	Милковский		
ГАП	Кузнецова		
Рук. гр. инж.	Терехова		Спецификация металла выше 0.000
Провер.	Милковский		ЦНИИЭП зрелищных зданий и спортивных сооружений им. В.С. Мезенцева
Разраб.	Терехова		

Формат 22

Типовой проект 294-4-8 Альбом I

поз. обознач.	обозначение	наименование	Кол. шт.	Масса ед. кг	примеч.
		Холодильная станция			
		Козырек входа			
	Серия 1.238-1 вып. 1	КВ-22	2	1050	
		Брусковые перемычки			
	Серия 1.138-10 вып. 1	1 ПР 1-12.12.6	6	25	
	"	1 ПР 1-10.12.6	5	25	
	"	1 ПР 1-16.12.14	11	75	
	"	1 ПР 8-38.12.22	3	250	
	"	1 ПР 8-18.12.22в	30	125	
	"	1 ПР 8-20.12.22в	4	125	
	"	1 ПР 38-15.12.22в	3	100	
	"	1 ПР 28-20.25.22в	2	275	
	"	1 ПР 38-18.12.22в	8	125	
	Серия 1.138-10 вып. 2	2 ПР 5-18.38.14	6	240	
	"	2 ПР 10-29.38.22	1	620	
	Серия 1.138-10 вып. 1	1 ПР 4-33.12.22	4	225	
	Серия 1.138-10 вып. 2	2 ПР 7-23.38.14	2	310	
	"	2 ПР 10-23.51.14	2	415	
		Сливные лотки			
	АС-57	СЛ-1	3	2022	КС-19
		Вентиляционная шахта			
	Серия 1.243-2	ШВ8-46-44	1	448.0	
		Панели покрытия			
	Серия 1.241-1 вып. 2	ПК 32.5-120.48	48	7480	
		ПК 32.5-120.40	4	4900	

поз. обознач.	обозначение	наименование	Кол. шт.	Масса ед. кг	примеч.
	Гост 5336-69	Сетка N 20	—	1.71	АС-39
	АС-39	АИ-4	6	1.2	КС-6
	КС-28	К-2	6	25.10	
	"	К-3	7	23.4	
	"	К-4	10	28.52	
	"	К-5	2	26.8	
	"	К-2а	5	48.12	
	"	К-4а	21	21.5	
	"	К-5а	2	25.38	
	Монтажные металлические изделия				
	КС-17	ИМ-1	1	15.18	
	"	ИМ-2	1	37.88	
	"	ИМ-3	12	21.65	
	Серия 1.240-1 вып. 2	ММ-9	20	0.52	
	Отдельные металлические изделия				
	Гост 8509-72	∠63×5	—	19.30	
	"	∠50×5	—	14.24	
	Гост 8239-72	I N30	—	150.0	
	Гост 8240-72	[N33	—	175.0	
	Гост 5781-75	⌀ 10 AI	—	14.80	
	"	⌀ 6 AI	—	9.30	

Подпись и дата | Инв. N подл.

Привязан

Инв. N

Нач. маст.	Шестопалов	
Гл. инж. м.	Кричевский	
ГАП	Болдычев	
ГИП	Миаковский	
ГАП	Кузнецова	
Рук. группы	Перехова	
Провер.	Миаковский	
Разраб.	Перехова	

ТП 294-4-8

Крытый каток с искусственным льдом для учебно-тренировочных занятий

Стадия	Лист	Листов
Р	КС-30	

Спецификация на холодильную станцию.

ЦНИИЭП зрелищных зданий и спортивных сооружений им. Б.С. Мезенцева

Формат А2

17381-02

Типовой проект 294-4-8 Альбом I

Ведомость чертежей

N N п/п	Наименование	Марка-лист
1	Общие данные	КМ-1
2	Фрагмент монтажной схемы витражей по осям „3" и „10" между осями „Н"-„А" и „А"-„Н" /лист 1/	КМ-2
3	Фрагмент монтажной схемы витражей по осям „3" и „10" между осями „Н"-„А" и „А"-„Н" /лист 2/ Монтажное сечение 5-5	КМ-3
4	Монтажные сечения: 1-1÷4-4. Варианты тройного остекления: 1-1÷2-2	КМ-4
5	Монтажные узлы: 1÷3	КМ-5
6	Узлы установки завертки и шпингалета	КМ-6

Спецификация монтажных элементов

N N поз.	Марка	Наименование	Кол-во	Примечан.
1	М-1	Марка монтажная	22	
2	М-2	—"—	22	
3	М-3	—"—	11	
4	М-4	—"—	11	
5	М-5	—"—	11	
6	М-6	—"—	11	
7	Р-1	Ригель	44	
8	Р-2	—"—	44	
9	Р-3	—"—	44	
10	Н-1	Нащельник	—	1474 м.п.

Выборка материалов

N N п/п	Наименование	Материал	ГОСТ или ТУ	Ед. изм.	Кол-во	Примечание
	Алюминий					
1	ПI-01	АД31-Т1	22233-76	кг	3140	
2	ПI-05	—"—	—"—	—"—	40	
3	ПI-08	—"—	—"—	—"—	310	
4	ПI-09	—"—	—"—	—"—	55	
5	ПI-10	—"—	—"—	—"—	1670	
6	ПI-15	—"—	—"—	—"—	140	
7	ПI-17	—"—	—"—	—"—	60	
8	ПI-19	—"—	—"—	—"—	485	
9	ПI-22	—"—	—"—	—"—	40	
10	ПI-23	—"—	—"—	—"—	80	
	Итого алюминия — 6020 кг					
	Сталь					
11	Ф 16	ВСТ 3кп2	2590-71	кг	150	
12	— δ=28	—"—	19903-74	кг	600	
13	Ст. пружинка	—"—		шт.	5350	
	Итого стали — 750 кг					
14	Стекло δ=6,5	—	7380-77	м²	600	
15	Минеральная вата	—	4640-76	м³	2,4	
16	Герметик	УТ-31	14791-69	кг.	280	
17	Резина	Р-35	ТУ 38.005 204-71	кг.	175	
18	Завертка „ЗВ"	—	5090-79	шт.	132	

Технические условия

1. Все несущие профили стоек витражей подобраны по требуемым сечениям для III ветрового района.
2. В случае привязки проекта для районов с расчетной зимней, температурой воздуха ниже −32°С применять тройное остекление витражей (стекло + стеклопакет) см. вариант на чертежах: КМ-3; КМ-4.

Нач. отд.	Мирошин		
Нач. сект.	Уманский		
Гип.	Буш		
Разработал	Батарева		
Проверил	Уманский		

Привязан.

ТП 294-4-8

Крытый каток с искусственным льдом для учебно-тренировочных занятий

Стадия	Лист	Листов
Р	КМ-1	6

Общие данные

Зрелищных зданий и спортивных сооружений

Инв. № подл. | Подпись и дата | Взам. инв. №

Типовой проект 294-4-8 Альбом I

Фрагмент монтажной схемы витражей по осям „3" и „10" между осями „Н"–„А" и „А"–„Н"

Наружное остекление /11 шт./

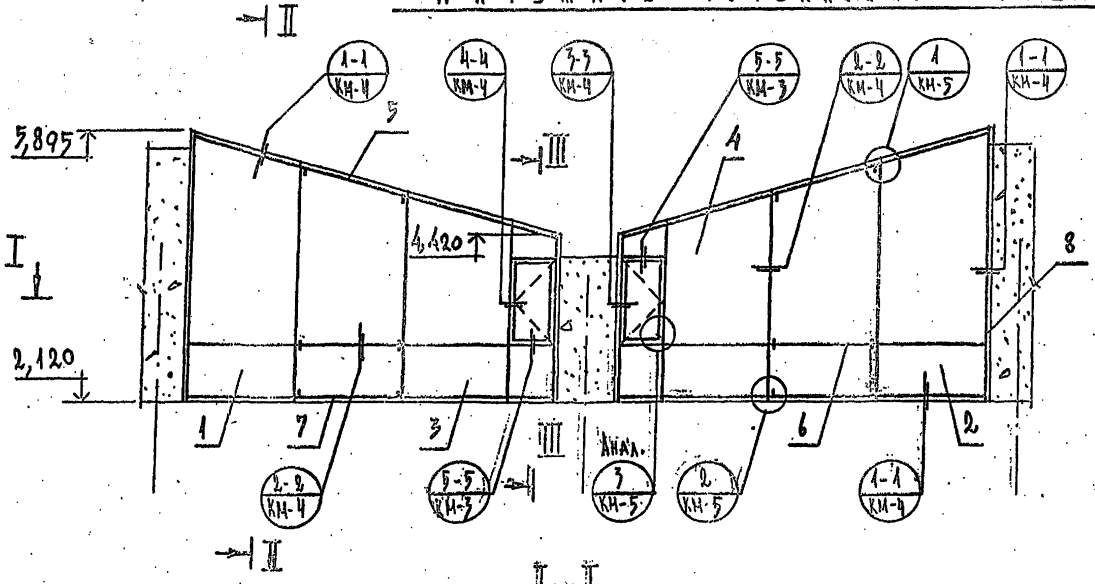

II–II

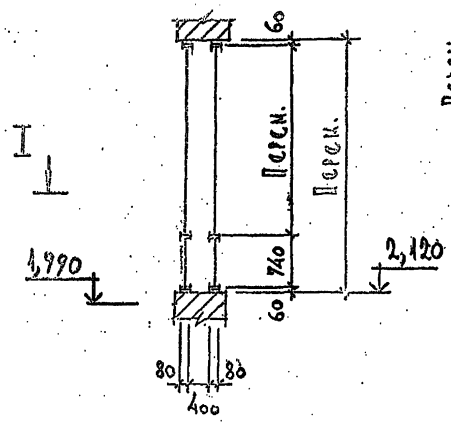

III–III

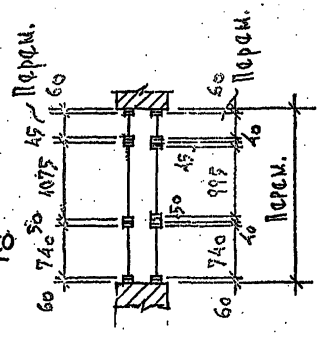

I–I

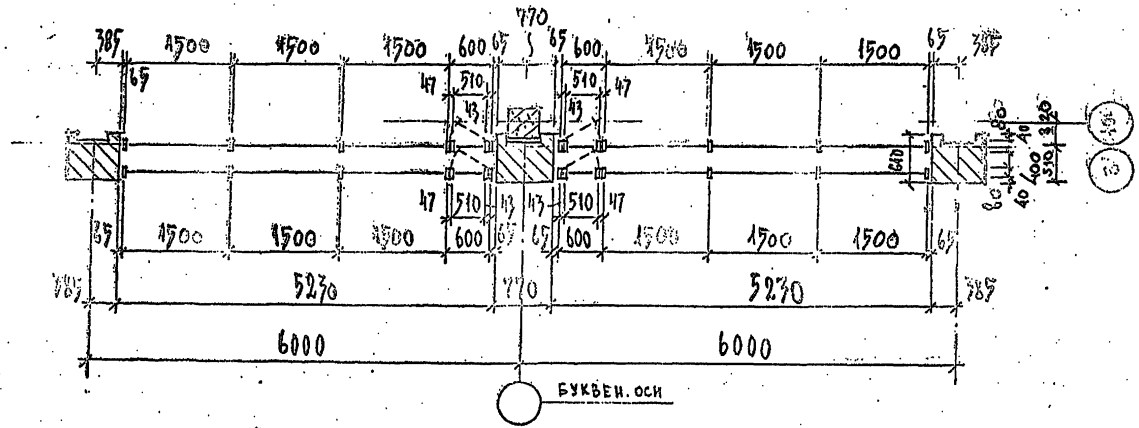

Спецификация монтажных элементов

N N поз.	Марка	Наименование	К-во	Примечан.
1	М – 1	Марка монтажная	11	
2	М – 2	—"—	11	
3	М – 3	—"—	11	
4	М – 4	—"—	11	
5	Р – 1	Ригель	22	
6	Р – 2	—"—	22	
7	Р – 3	—"—	22	
8	Н – 1	Нащельник	—	774 м.п.

Примечания:

1. Общие данные см. КМ-1.
2. Работать совместно с листом КМ-3.

Нач.отд.	Мирошин		
Нач.сект.	Уманский		
Гип	Буш		
Разработал	Лундина		
Проверил	Уманский		

ТП 294-4-8

Крытый каток с искусственным льдом для учебно-тренировочных занятий

Стадия	Лист	Листов
Р	КМ-2	

Фрагмент монтажной схемы витражей по осям „3" и „10" в осях „Н"–„А" и „А"–„Н" /лист 1/

Зрелищных зданий и спортивных сооружений им. Б.С. Мезенцева

Формат 22

Фрагмент монтажной схемы витражей по осям "3" и "10" между осями "Н"–"А" и "А"–"Н"

Внутреннее остекление /М шт./

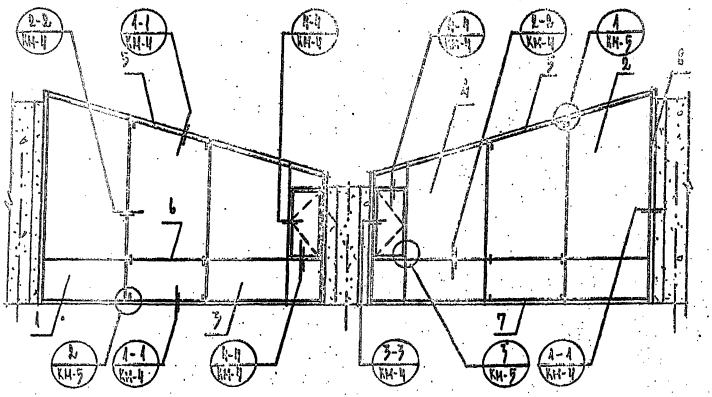

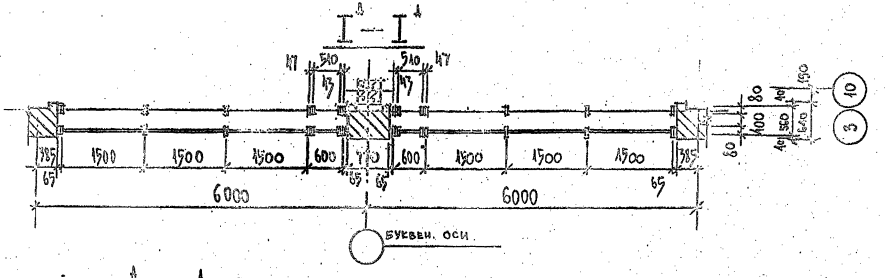

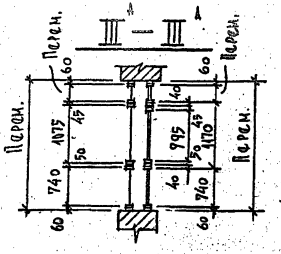

Примечания:

1. Общие данные см. КМ-1
2. Работать совместно с листом КМ-2.
3. Планы и разрезы с индексом "А" разработаны для варианта с тройным остеклением.

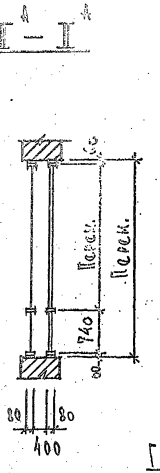

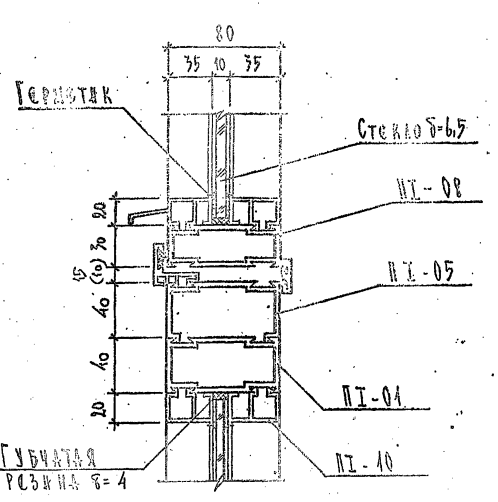

Спецификация монтажных элементов

№ поз.	Марка	Наименование	К-во	Примечан.
1	М-1	Марка монтажная	11	
2	М-2	—"—	11	
3	М-3	—"—	11	
4	М-6	—"—	11	
5	Р-1	Ригель	22	
6	Р-2	—"—	22	
7	Р-3	—"—	22	
8	Н-1	Нащельник	—	700 м.п.

Нач.отд.	Мирошин		
Гл.инж.	Бушман		
Разработал	Лунарин		
Проверил	Умянский		

ТП 294-4-8

Крытый каток с искусственным льдом для учебно-тренировочных занятий

Стадия Р | Лист КМ-3 | Листов

Фрагмент монтажной схемы витражей по осям "3" и "10" между осями "Н"–"А" и "А"–"Н"/Лист 2/ Монтажная схема. 3-5

Привязан

Инв. №

Инв. № подл. | Подпись и дата | Взам. инв. №

Типовой проект 294-4-8 Альбом I

Копировал

Формат А3

Типовой проект 294-4-8 Альбом I

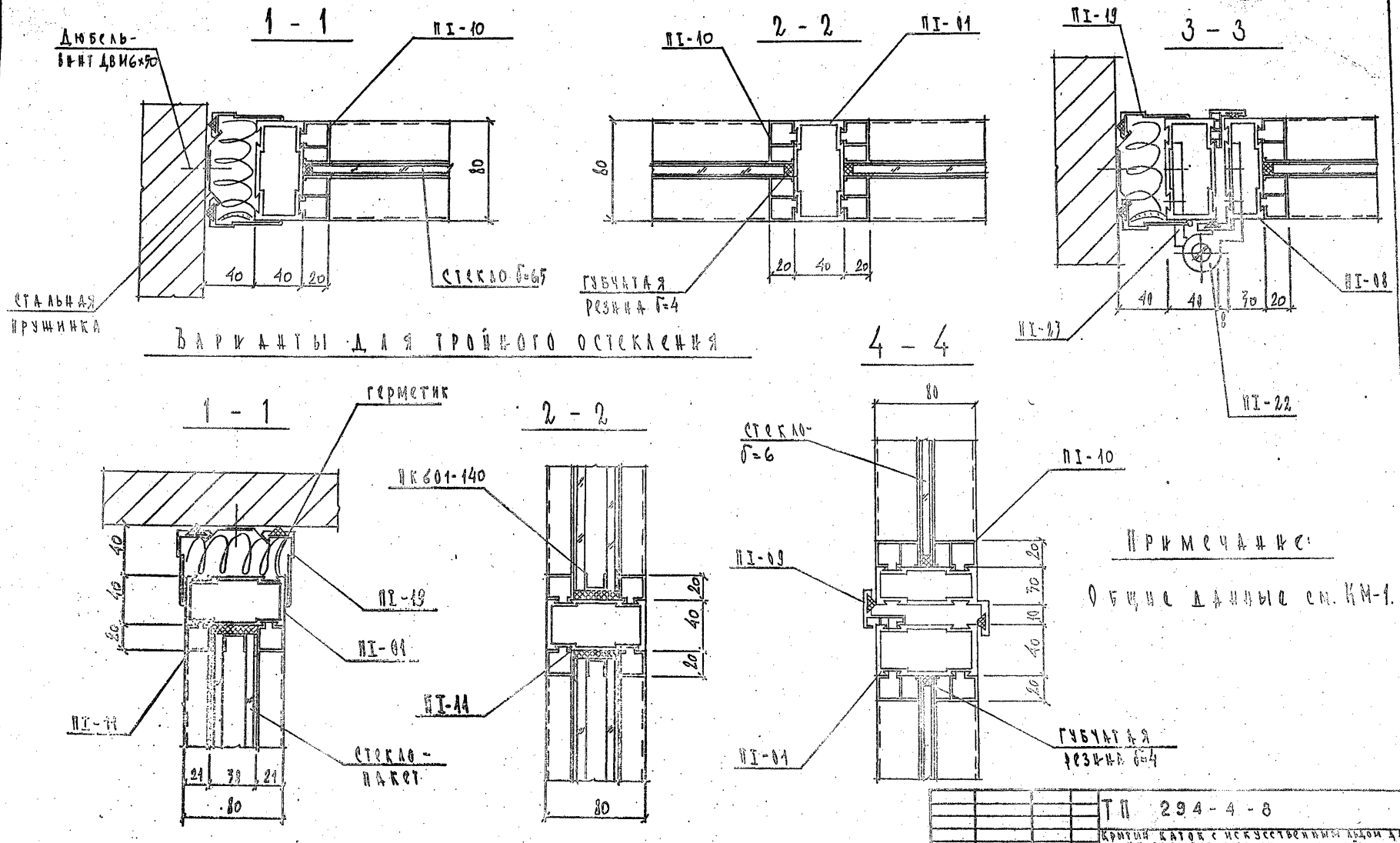

Примечание:

Общие данные см. КМ-1.

Нач. отд.	Мирошин		ТП 294-4-8		
Нач. сек.	Уманский		Крытый каток с искусственным льдом для учебно-тренировочных занятий		
Г.И.П.	Буш			Стадия	Лист	Листов
Разраб.	Князькова			Р	КМ-4	
Провер.	Уманский		Монтажные сечения: 1-1÷4-4. Варианты для тройного остекления 1-1÷2-2	Ленинградский Зрелищных зданий и спортивных сооружений им. Б.С. Мезенцева		

Привязан

Инв. №

Инв. № подл. | Подпись и дата | Взам. инв. №

Формат 22
17384-02

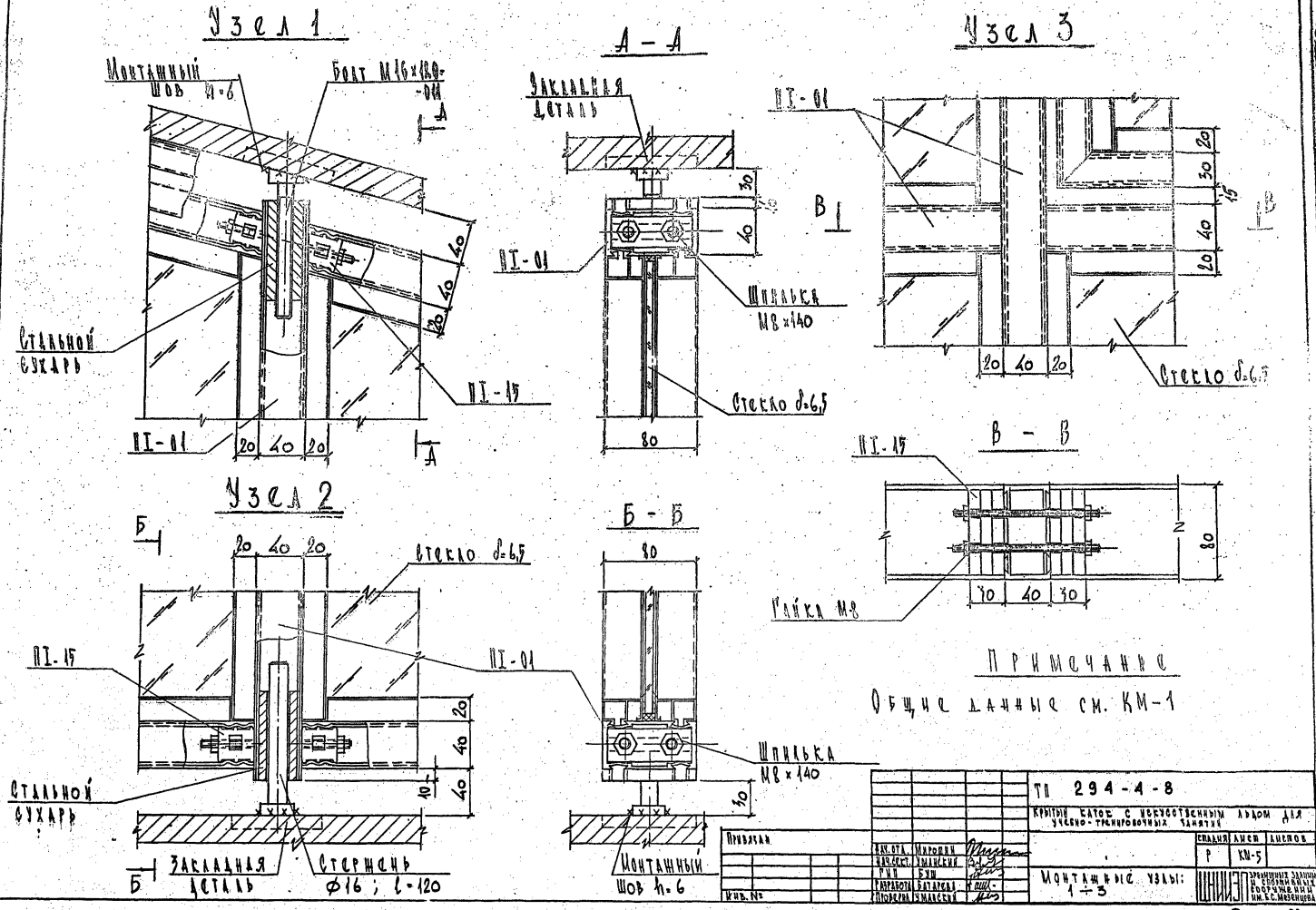
Узел 1
Монтажный шов h=6
Болт М16×180-011
Стальной сухарь
ПI-15
ПI-01
20 40 20
40 40 20
А
А – А
Закладная деталь
ПI-01
Шпилька М8×140
Стекло δ=6,5
30 40 80
Узел 3
ПI-01
20 30 40 20
15
20 40 20
Стекло δ=6,5
В – В
ПI-15
Гайка М8
30 40 30
80
Узел 2
Стекло δ=6,5
ПI-15
ПI-01
Стальной сухарь
Закладная деталь
Стержень Ф16; l=120
20 40 20
20 40 40
10
Б – Б
80
Шпилька М8×140
30
Монтажный шов h=6
Примечание
Общие данные см. КМ-1
Типовой проект 294-4-8 Альбом I
Инв. № подл. | Подпись и дата | Взам. инв. №
Привязан.
Инв. №
Нач. отд. Мирошин
Нач. сект. Уманский
Гип Буш
Разработ. Батарева
Проверил Уманский
ТП 294-4-8
Крытый каток с искусственным льдом для учебно-тренировочных занятий
Спадия Р | Лист КМ-5 | Листов
Монтажные узлы: 1÷3
ЦНИИЭП зрелищных зданий и спортивных сооружений им. К.С. Мезенцева
Формат 22

294-4-8 Альбом I

Узел установки завертки

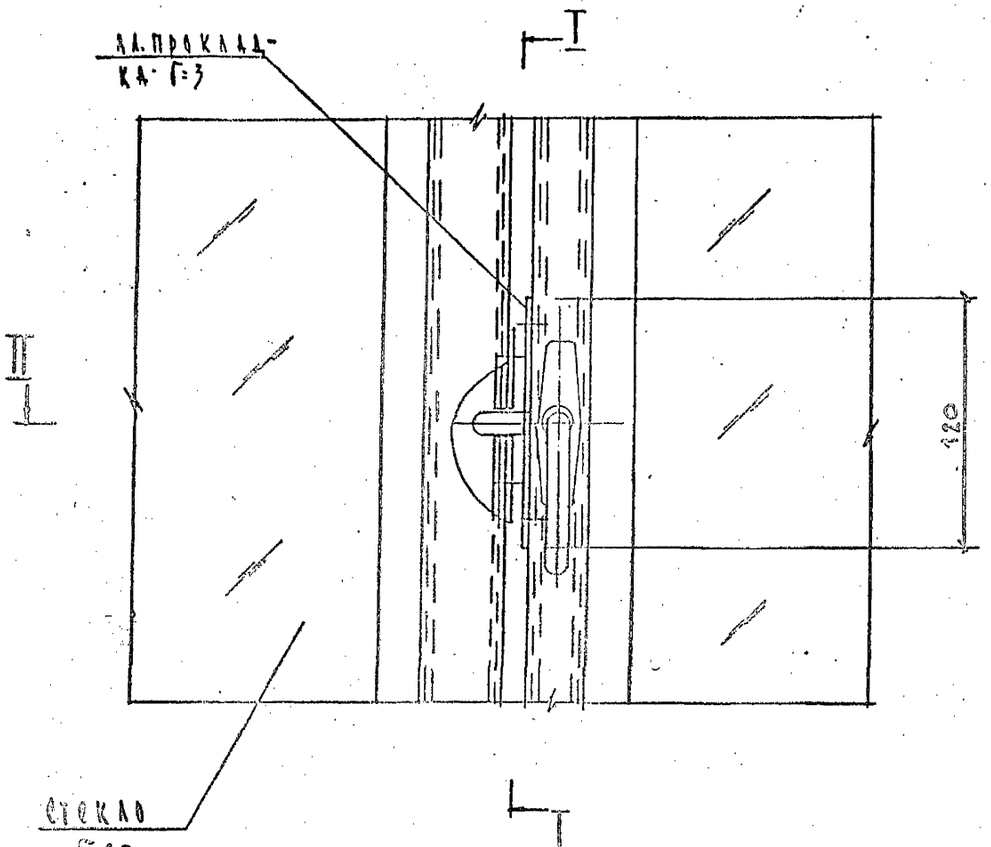

I - I

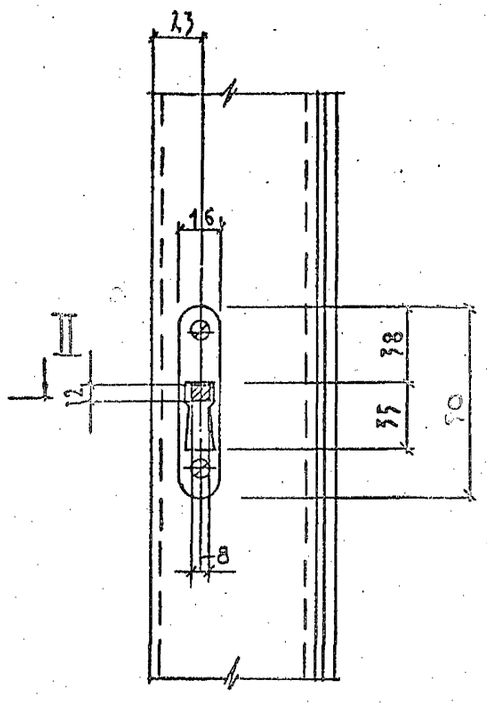

II - II

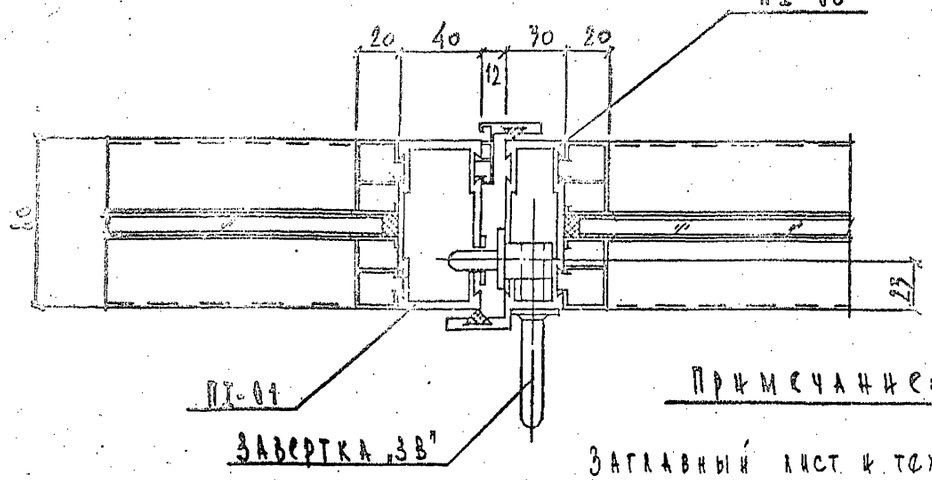

III - III

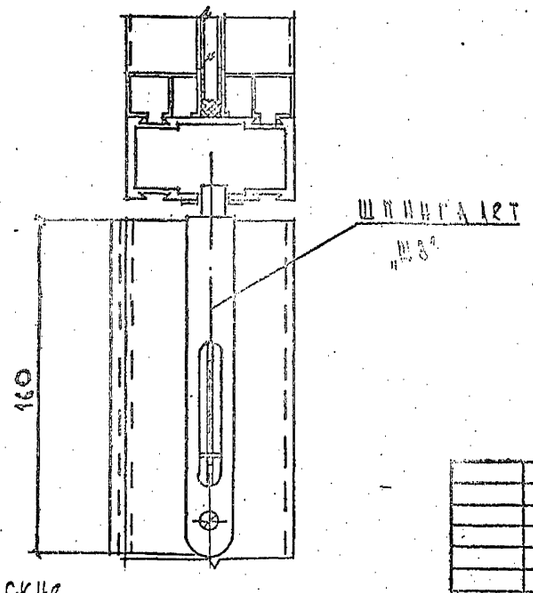

Узел установки шпингалета

Вид изнутри

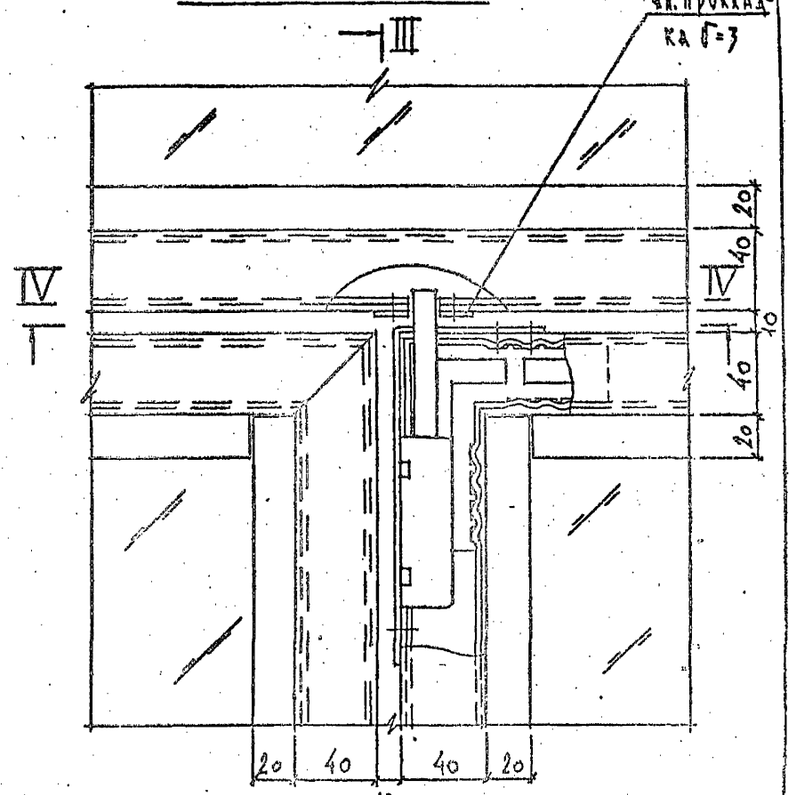

IV - IV

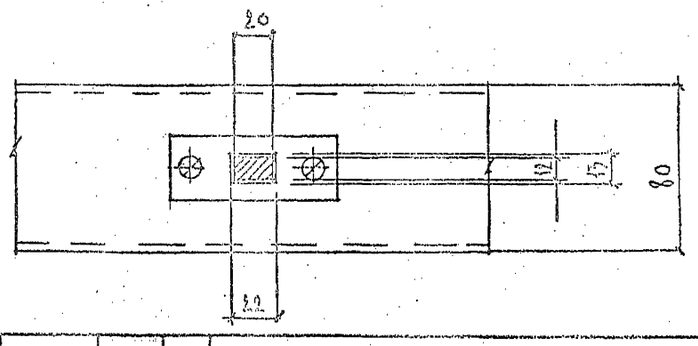

Примечание:

Заглавный лист и технические условия см. КМ-1.

ТП 294-4-8			
Крытый каток с искусственным льдом для учебно-тренировочных занятий			
	Стадия	Лист	Листов
	Р	КМ-6	
Узлы установки завертки и шпингалета			
Гипротяжпромконструкция Госстроя СССР			
Гипротяжпромконструкция Госстроя СССР			
Гипротяжпромконструкция Госстроя СССР

Копия верна

Типовой проект 294-4-8 Альбом I

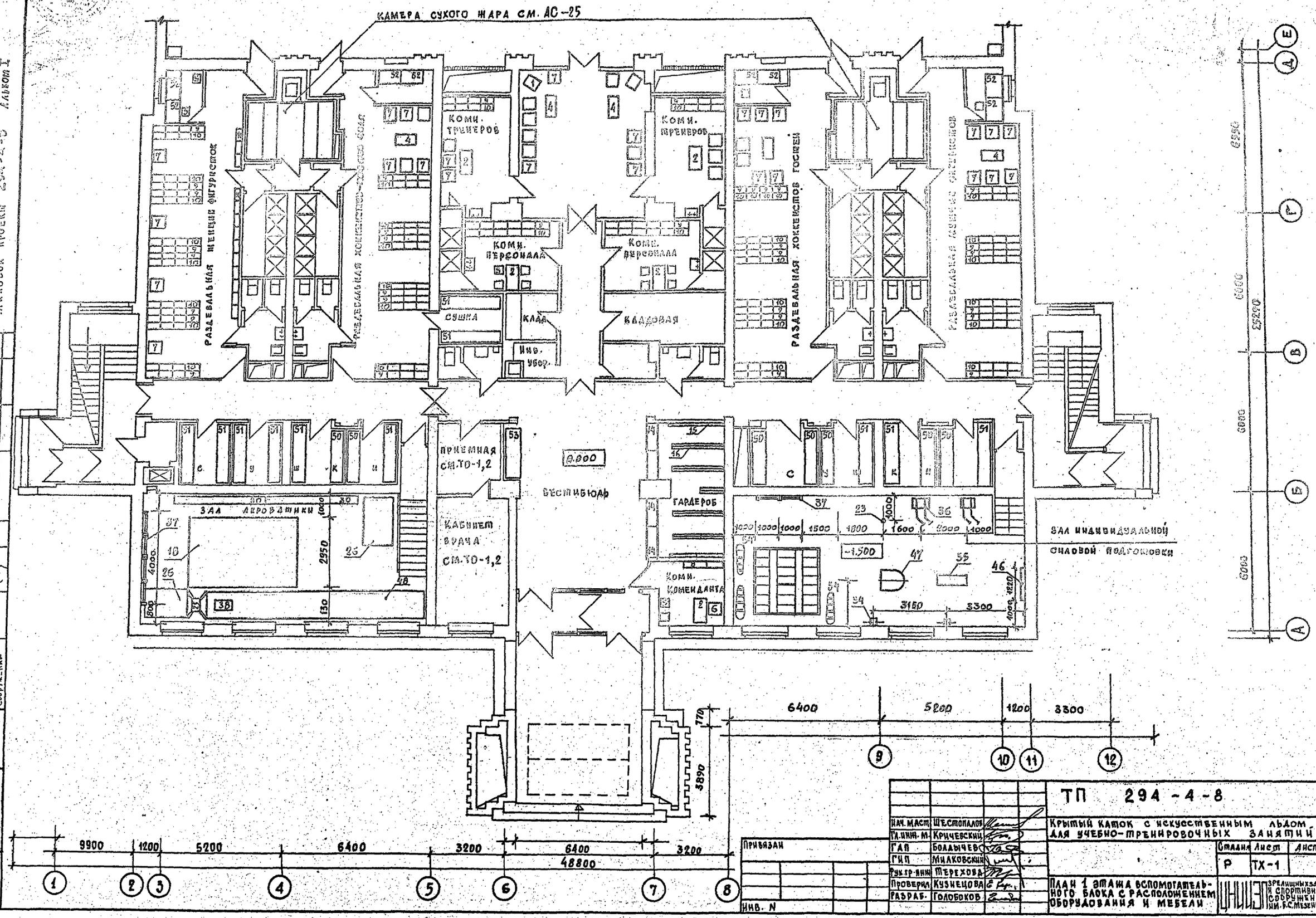

Нач. маст.	Шестопалов		
Гл. инж. м.	Кричевский		
ГАП	Болдычев		
ГИП	Милковский		
Рук. гр. инж.	Терехова		
Проверил	Кузнецова		
Разраб.	Голобоков		

Привязан

Инв. N

ТП 294-4-8

Крытый каток с искусственным льдом для учебно-тренировочных занятий

Стадия	Лист	Листов
Р	ТХ-1	

План 1 этажа вспомогательного блока с расположением оборудования и мебели

ЦНИИЭП зрелищных зданий и спортивных сооружений им. Б.С. Мезенцева

Формат 22

17284-02

Копия верна

Типовой проект 294-4-8 Альбом I

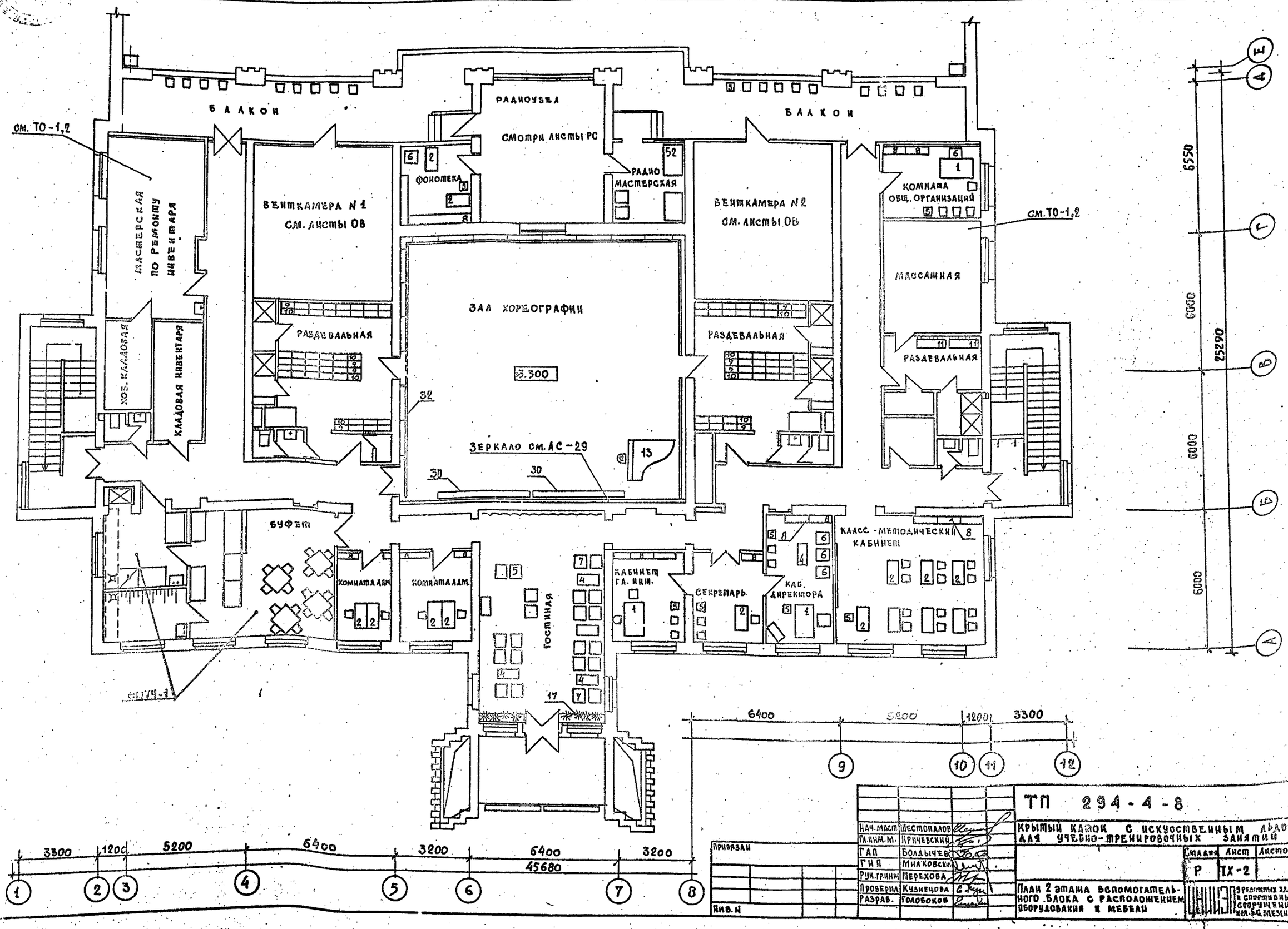

Нач. маст.	Шестопалов		
Гл. инж. м.	Кричевский		
ГАП	Болдычев		
ГИП	Мнаковский		
Рук. гр. инж.	Терехова		
Проверил	Кузнецова		
Разраб.	Голобоков		

Привязан

Инв. N

ТП 294-4-8

КРЫТЫЙ КАТОК С ИСКУССТВЕННЫМ ЛЬДОМ ДЛЯ УЧЕБНО-ТРЕНИРОВОЧНЫХ ЗАНЯТИЙ

Стадия	Лист	Листов
Р	ТХ-2	

План 2 этажа вспомогательного блока с расположением оборудования и мебели

ЦНИИЭП зрелищных зданий и спортивных сооружений им. Б.С. Мезенцева

ФОРМАТ 22

17384-02

Копия верна

Типовой проект 294-4-8 Альбом I

№№ пп	Наименование	тип	размеры	изготовитель	Колич. штук
I	Стол рабочий двухтумбовый	668А1-А4 00-02-234/3	I500x x750x x730	Мебельная эксп.фабрика "Стандарт"	4
2	Стол рабочий однотумбовый	668 В 0Р-02-234/2	I200x x700x x730	Московская мебельная фабрика №6	I6
3	Стол для машинистки	669 Е4	I050x x600x x680	Мебельная эксп.фабрика "Стандарт"	I
4	Столик журнальный		500x850x x550	-"-	I0
5	Стол рабочий	индекс Х-6II2-730	480x500x x780	Мебельная фабрика "Рига"	I03
6	Кресло рабочее	662	550x500x x760	Мебельная эксп.фабрика "Стандарт"	I2
7	Кресло для отдыха	43-5	7I0x x620x775	Мебельная фабрика "Рига"	54
8	Шкаф секционный		I000x300 xI800	Мебельная эксп.фабрика "Стандарт"	24
9	Шкаф раздевальный	см.МН-I			9I
I0	Скамья для раздевальной	см. МН-3			84
II	Банкетка	В-70I2-650	550xI300 x450	Мебельная фабрика "Рига"	4
I2	Стул для рояля				I
I3	Рояль			"Красный Октябрь"	I
I4.	Барьер в гардеробе	I.27I-4 вып.7 04.00.00.00	5I0x 800x x900		4
I5	Вешалка в гардеробе односторонняя	I.27I-4 вып.6 02.00.00.00	I200x x200		4
I6	Вешалка в гардеробе двухсторонняя	I.27I-4. Вып.6 05.00.00.00	I200x x200		I0
I7	Цветочница	тип.проект № 320-53 № 30тип II	I500x x800x x300		2
I8	Батут	ТУ 62	475x x293		I
I9	Ворота для хоккея с шайбой	ТУ 62 I905-74			4
20	Зеркало	см.АС-29	h=2000		I
2I	Гантели разного веса	ОСТ 62-48-75			I2 пар
22	Гири спортивные разного веса	ОСТ 62-49-73	Вес: I6,24,32кг		6 пар
23	Канат для лазания	ТУ 62 2740-78			I

№№ пп	Наименование	Тип	размеры	изготовитель	Колич. штук
24	Клюшки для игры в хоккей для мастеров, стандартные	ТУ-62 4939-75			25
25	Козел гимнастический	ТУ-62 2637-76			I
26	Мат гимнастический тренировочный набивной	ТУ-62 5273-76	I.25x2		I5
* 27	Машина по уходу за льдом				2
28	Помост тяжелоатлетический	ТУ-62 II3I-75	2800x x2800		I
29	Секундомер				6
30	Скамейка гимнастическая	ТУ 62 2527-69	4000x320 300		7
3I	Сетка ворот для хоккея	Применит. ТУ 62 4957-74			4
32	Станок для хореографии	см.АС-29			35,2 п.м.
33	Станок для заточки коньков	ТУ 62 4276-7I			2
34	Станок для развития кистей рук	ТУ 62 4252-7I			2
35	Станок переносной для заточки коньков				3
* 36	Тренажер "эспандер грузовой"	ТУ 62 5334-77			2
37	Стенка гимнастическая	ОСТ 62-53-74			6
38	Трамплин гимнастический	ТУ 62 2559-76			I
39	Устройство для страховки (лонжа)	ОСТ 62-40-77			2
40	Часы-секундомер				2
4I	Часы-шахматные				2
42	Штанга тренировочная	ОСТ 62-7I-77			I
43	Эспандеры разные				I8
44	Шайба для хоккея				I0
45	Циркуль двусторонний				5

№№ пп	Наименование	Тип	размеры	Изготовитель	Колич. штук
46	Полочка для гантелей		I500x x400		I
47	Стойка для присоединения со штангой				I
48	Резиновая дорожка		22000x x100		I
49	Стеллаж металлический тип I	СМ КС-22	2400x xI800x x600		6
50	Стеллаж металлический тип II	СМ КС-22	2600x xI800x x600		I2
5I	Стол производственный	С-3А	I000x x600x x900		7
52	Скамья деревянная	ТП 320-55 № 2 тип II	2I00x x620x x450		I
* 53	Подставка для дисков штанги	ТУ 62 I78I-70			3
54	Скамья тяжелоатлетическая		I210x x890x x880		I

ПРИМЕЧАНИЯ:

I. Оборудование, отмеченное звездочкой, приобретается за счет эксплуатационной сметы.

2. Планы расстановки оборудования и мебели смотри ТХ-I, ТХ-2

Нач. маст.	Шестопалов	
Гл. инж. м.	Кричевский	
ГАП	Кузнецова	
ГАП	Болдычев	
ГИП	Милковский	
Рук. гр. инж.	Терехова	
Проверил	Болдычев	
Разработал	Голобокав	

ТП 294-4-8

Крытый каток с искусственным льдом для учебно-тренировочных занятий

Стадия	Лист	Листов
Р	ТХ-3	

Спецификация спортивного оборудования и мебели

ЦНИИЭП зрелищных зданий и спортивных сооружений им. Е.С. Мезенцева

Привязан

Инв. №

Согласовано: Е. Лось; Отдел спорт. сооружений; Инв. № подл.; Подпись и дата; Взам. инв. №

Типовой проект 294-4-8 Альбом I

Спецификация технологического оборудования и мебели

№№ п/п	Наименование	Марка, тип	Кол. шт.	Габариты l×b×h/мм.	Масса кг	Электрооборудование: Установленная мощность кВт	Электрооборудование: Напряжение в В.	Электрооборудование: Разность	Данные по мощности	Завод-изготовитель или проектная организация и № чертежей	Примечание
	Мастерская по ремонту инвентаря										
1	Станок вертикально-сверлильный настольный	2М112	2	370×770×820	120.0	0.6	380	3		Заводы Министерства станкостроительной и инструм. пр-ти	
2	Станок токарно-настольный	16Т01П	2	580×440×340	30.0	0.12	220	1		"	
3	Станок точильно-шлифовальный	36631	2	600×350×1165	142.0	0.6	380	3	$L_в$=360 м³/час	"	
4	Станок заточный	ИЭ-9703	1	400×445×303	18.0	0.18	220	1		"	
5	Госнисковарка электрическая	ГЕ-11	1	580×410×280		4.0	380	3		Трансэлектро, Венгерская нар. республика	
6	Стол-зонт		1	710×630×1950					$L_в$=350 м³/час	Электромеханический з-д, Медтехника г. Москва	
7	Раковина стальная эмалированная	РСТО-1	2	500×400×540	9.7				подвод х.г. воды канализации	Прибывший з-д г. Анпилк	Учитыв. санитарные частью проекта
8	Верстак слесарный (ТУ-400-45-244-73)		9	1200×800×900						Производственный комбинат УБКО г. Москва	
9	Верстак столярный	Р-529	1	2465×940×805	92.0					Гипроавтотранс г. Воронеж	
10	Шкаф инструментальный	ОПР-16-11	7	455×555×1300	64.0					Росинвентарь, г. Москва	
11	Шкаф для халатов		2	1000×400×2000						Торговая сеть	
12	Электрорубанок	ИЭ-5705	1	520×218×190	10.5	0.6	220	1		З-ды Министерства станкостр. и инструм. пр-ти	
13	Электропила	ИЭ-5102Б	1	345×298×300	10.5	0.4	220	1		"	
14	Электродолбежник	ИЭ-5606	1	340×300×505	13.0	0.8	220	1		"	
15	Электросверлилка	ИЭ-1045	1	360×440×465	9.5	0.7	220	1		"	
	Массажная										
16	Кушетка для массажа		2	2000×800×800	43.0					Гипронииздрав, ТО-М-47	
	Кабинет врача										
17	Кипятильник (стерилизатор)	ЭНО-22	1							Всесоюзное объединение "Союзмедтехника"	
18	Шкаф холодильный "ЗИЛ"	КШ-40	1							3-д им. Лихачева г. Москва	
19	Умывальник прямоугольный		1							3-д Стройфаянса г. Киров	
20	Кушетка смотровая		1							ф-ка медмебели пос. Румянцево	
21	Стол врача		2							"	
22	Столик инструментальный	СИ-3	2							"	
23	Ростомер		1							Всесоюзное об'единение "Союзмедтехника"	
24	Весы медицинские	РП-150М	1							"	
25	Спирометр водяной	Спиро-185	1							"	
26	Стул полужесткий		15							Торговая сеть	
	Радиомастерская										
27	Стол-верстак для радиомонтажных работ и наладки		1	1360×850×900/1860	50.0	0.5	220	1	L=240 м³/час	Гипроний инв. № 10982 объект 689	
	Сауна										
28	Электронагреватели для электрокаменки	ТЭН-49	2 комп.			25.0	380	3		Московский з-д торгового оборудования	ТЭН-49 №1 Опись в комплекте 85 ТМ.

Примечания:

1. План расстановки технологического оборудования и мебели см. ТО-1

Привязан				ТП 294-4-8	
				Крытый каток с искусственным льдом для учебно-тренировочных занятий.	
					Стадия: Р; Лист: ТО-2; Листов:
Инв.№				Спецификация технологического оборудования и мебели.	ЦНИИЭП зрелищных зданий и спортивных сооружений им. Б.С. Мезенцева

Инв.№ подл. | Подпись и дата | Взам. инв.№ | Инв.№ дубл. | Подпись и дата | Взам. инв.№ |

Копия верна

Типовой проект 294-4-8 Альбом I

СОГЛАСОВАНО
Отдел №2 Бучкис
Отдел №3 Ашихорова
Отдел №4 Покинуса
Мастерские Бобылев
Инв.№подл. | Подпись и дата | Взам.инв.№

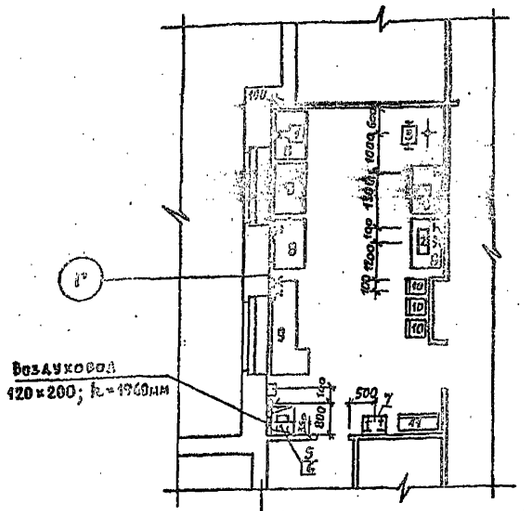

Мастерская по ремонту инвентаря (2ой этаж)

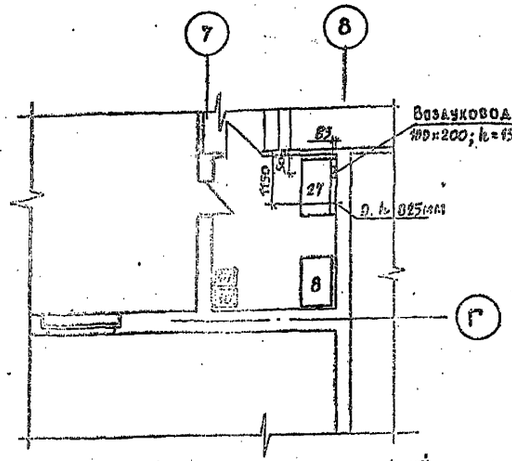

Радиомастерская (2ой этаж)

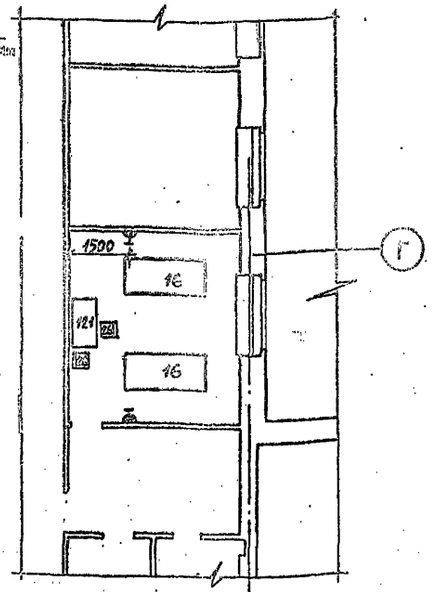

Массажная (2ой этаж)

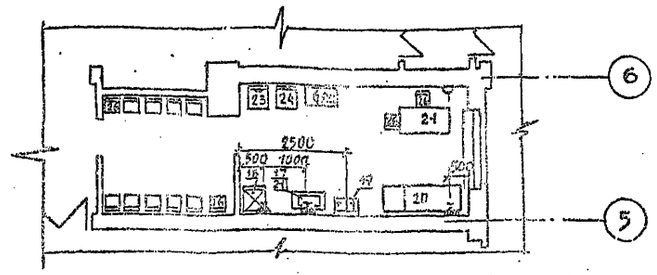

приемная Кабинет врача (1 этаж)

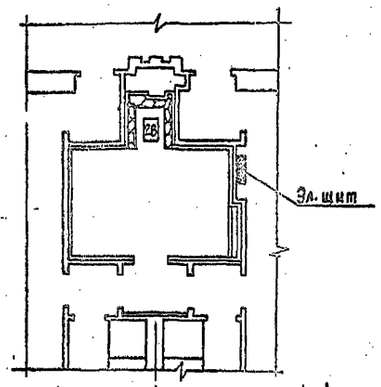

Сауна (1-й этаж)

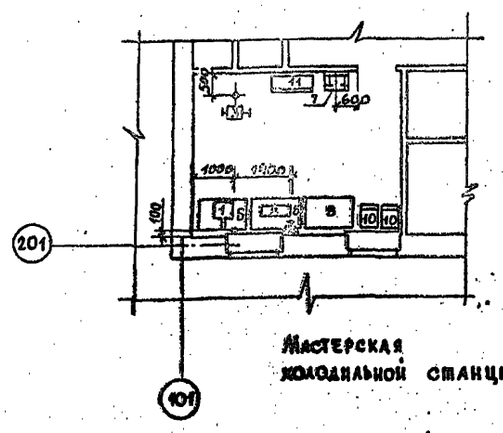

Мастерская холодильной станции

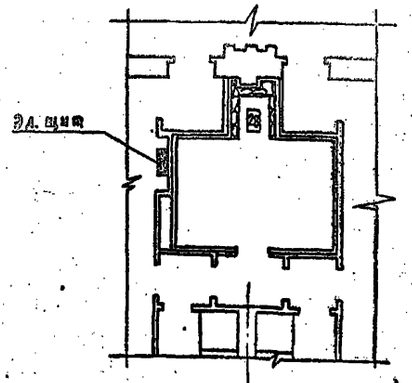

Сауна (1-й этаж)

Условные обозначения

Графическое изображение	Наименование	Высота установки от пола в мм
	Розетка штепсельная 3-х полюсная нормальная с 4-м заземл. контактом	1000
	Розетка штепсельная 2-х полюсная нормальная с 3-м заземл. контактом	1000
	Розетка штепсельная 2-х полюсная нормальная (осветительная)	1000
	Выход электротехнических труб	200

Ведомость рабочих чертежей марки ТО

Лист	Наименование
ТО-1	План с расположением технологического оборудования и мебели
ТО-2	Спецификация технологического оборудования и мебели

Примечание:

1. Все размеры даны в мм, отметки - в метрах.
2. Сеть электропроводов проложить в полу в стальных трубах.
3. Металлические части оборудования и электротехнических устройств, могущие оказаться под напряжением, подлежат защитному заземлению согласно требованиям ПУЭ.
4. Концы стальных труб, выходящих к оборудованию, должны иметь резьбу.
5. В кабинете врача стену за умывальником облицевать глазурованной плиткой на h=1800 мм, b=1050 мм.
6. Расчетную температуру и кратность обмена воздуха принимать согласно требованиям СНиП.
7. Выбор величин освещенности и коэффициента запаса производить в соответствии с требованиями СНиП и ПУЭ.
8. Привязка оборудования дана от чистой поверхности стены и уровня чистого пола.

Привязан

Инв.№

Нач.отд.	Мирошин		
ГИП	Редкина		
Ст.инж.	Прокопенкова		
Проверил	Редкина		
Разработ.	Прокопенкова		

ТП 294-4-8

Крытый каток с искусственным льдом для учебно-тренировочных занятий

Мастерские, кабинет врача, сауны, массажная

Стадия	Лист	Листов
Р	ТО-1	2

План с расположением технологического оборудования и мебели

ЦНИИЭП зрелищных зданий и спортивных сооружений им. Б.С. Мезенцева

Типовой проект 294-4-8 Альбом I

Фрагмент плана 2го этажа

Буфет

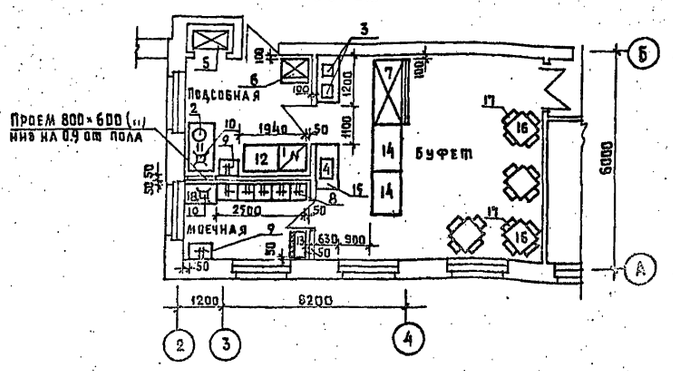

Монтажный план

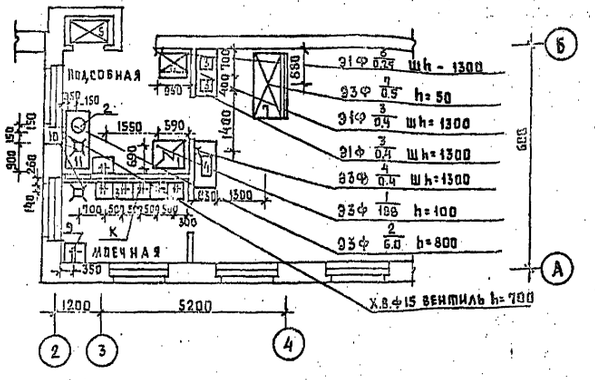

Спецификация технологического оборудования

NN п/п	Наименование оборудования	Тип марка	Кол. шт.	Габаритные размеры	Мощность Ед.об	Мощность общ.	Фазность	Расход воды л/сек х.в.	Расход воды л/сек г.в.	Вес кг.	Завод-изготовитель
1	Электроплита секц.мод.	АЭСМ 4Ш5	1	840×840×860	16.8	16.8	3				Душанбинский э-д торг. маш.
2	Электрокипятильник	КНЭ-50	1	427×303×702	6.0	6.0	3	0.2			Калининградский э-д торг. маш.
3	Электротермостат	АСБ-6М	2	370×380×615	0.4	0.8	1				Ленинградский э-д торг. маш.
4	Электрососисковарка	РЕ-11	1	590×410×280	4.0	4.0	3				„Трансэлектро" Венгрия
5	Подъемник малый груз.	Q=100 кг.	1	Кабина 900×650×1000	2.7	2.7	3				Учитыв. пр-том механ.
6	Шкаф холодильный	ШХ-04М	1	750×750×1810	0.25	0.25	1				Мархолодмаш
7	Прилавок-витрина охл.	ТАИР-106	1	1800×250×1200	0.5	0.5	3				——"——
8	Ванна моечная	По типу ВМСМ-1	5	500×500×860				0.3	0.3		Союзторгоборудование
9	Раковина		2	600×400				0.2	0.2		Учитывается пр-том
10	Трап		2	270×270							сантехники
11	Стол производств.	СР-2	1	1400×630×870							Союзторгоборудование
12	——"——	ОПВМ	1	1050×840×900							——"——
13	Шкаф для посуды	ШХП	1	770×425×1710							——"——
14	Стойка буфетная	5.01.00.00.00	2	1200×750×900							Типовые конструкции
15	Подшкафник пристенн.	17.01.00.00.00	2	1200×630×900							и детали. Серия 1.271-4
16	Стол обеденный		4	900×900×780							Приобретается по
17	Стул		16								усмотрению заказч.
18	Стол производственный	СР-1	1	1100×630×850							Союзторгоборудов.

Примечания:

1. Все размеры даны в мм, отметки в м.
2. Полы должны быть сделаны с уклоном к трапу.
3. Привязки подводок электроэнергии, воды к оборудованию и трапа даются от чистой отделки стен или перегородок (штукатурки или плитки).
4. Все аппараты должны быть заземлены или занулены в соответствии с действующими электротехническими требованиями

Условные обозначения

- Э — Подвод электроэнергии
- Ф — Фазность тока
- h — Высота подводок от чистого пола, мм
- — Штепсельная розетка
- N — Номер позиции
- W — Мощность тока, КВТ
- — Трап
- d — Диаметр трубопровода, мм
- х.в. — Подвод холодной воды.
- К — Отвод в канализацию с разрывом струи
- — Подвод холодной и горячей воды к раковине d=15мм; h=1100. Смеситель.
- — Подвод холодной и горячей воды к моечной ванне d=20 мм

Согласовано: Госстрой СССР, Отдел 2; Госкомспорт СССР, Отдел 3; Минкультуры СССР, Отдел 4

Гл. архитектор проектного института: Соколов; Сидоров; Бенгин

Инв. № подл. | Подпись и дата | Взам. инв. №

Привязан			
Инв. №			

Нач. отд.	Мирошин	
ГИП	Войновская	
Рук. гр.	Толкушкина	
Инженер	Серемина	

ТП 294-4-8

Крытый каток с искусственным льдом для учебно-тренировочных занятий

Стадия	Лист	Листов
Р	ТЧ-1	1

Технологическая часть проекта буфета

ЦНИИЭП зрелищных зданий и спортивных сооружений им. Б.С. Мезенцева

Альбом I

Типовой проект 294-4-8

Отдел спортивных сооружений

Инв.№ подл. | Подпись и дата | Взам. инв.№

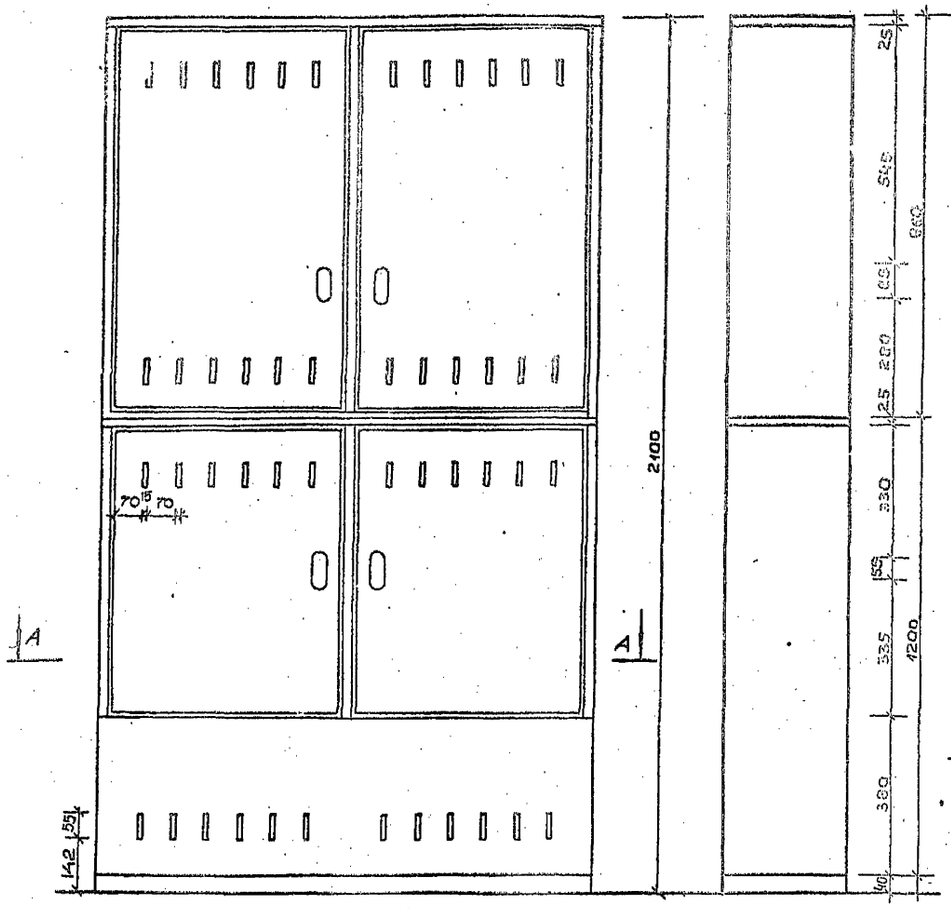

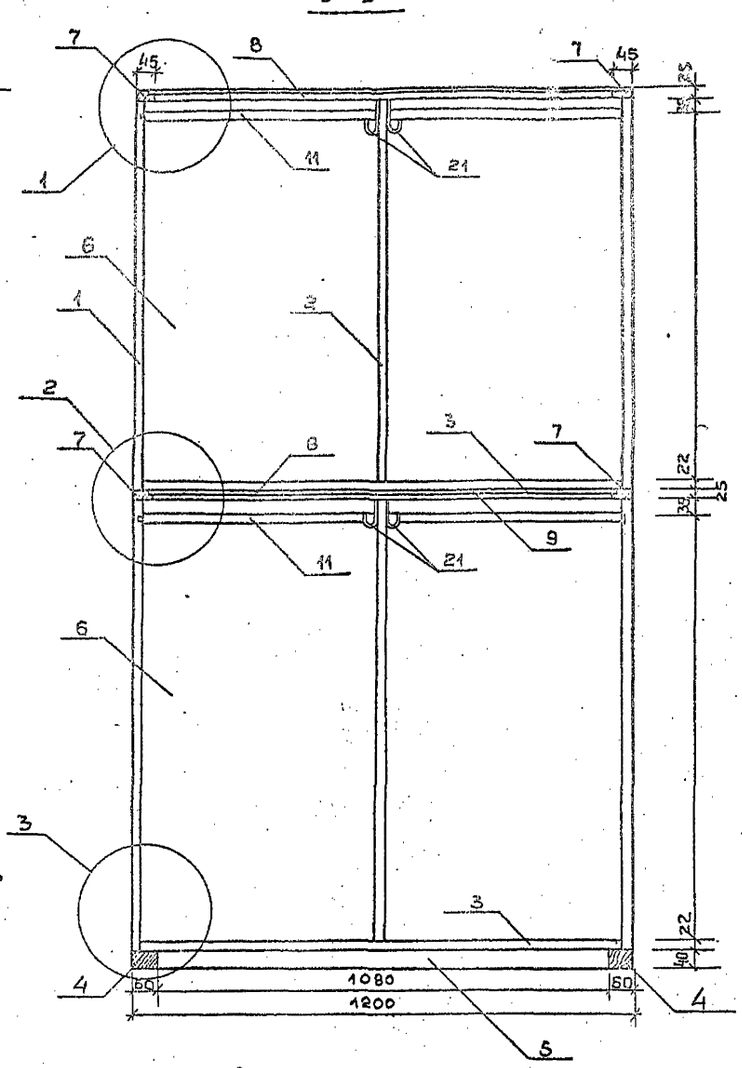

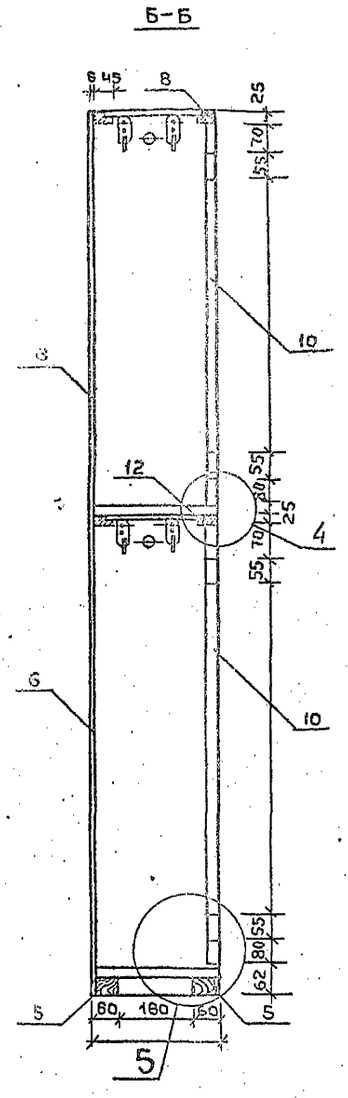

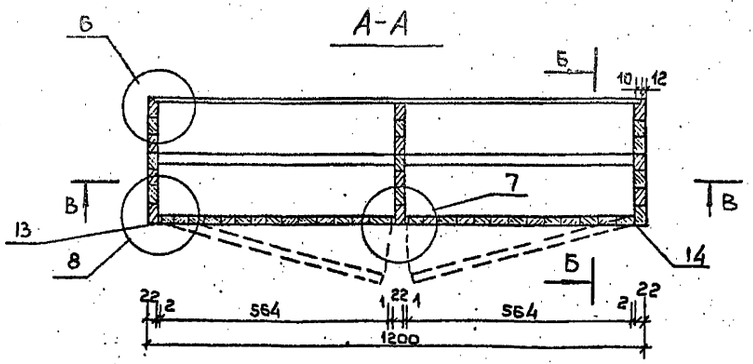

Спецификация материалов на шкаф

№№ поз.	Наименование деталей	Материал	Количество	Размеры в мм		
				Длина	Ширина	Толщина
1	Стенка боковая	ДСП	4	935	300	22
2	Стенка внутренняя	ДСП	2	913	294	22
3	Дно шкафчика	ДСП	2	556	294	22
4	Брусок плинтусовый	хв. порода	2	300	60	40
5	Брусок плинтусовый	хв. порода	2	600	60	40
6	Стенка задняя	фанера	2	960	576	6
7	Брусок поперечный	хв. порода	4	300	45	25
8	Брусок долевой	хв. порода	4	600	45	25
9	Заглушина	фанера	2	540	240	2
10	Щит дверки	ДСП	4	913	564	22
11	Перекладина	хв. порода	4	587	ф20	
12	Шкант	дуб	4	22	ф8	
13	Раскладки	пластмасса			22	5
	Фурнитура					
14	Петли шарнирные	—	8			
15	Шурупы	—	32	25	ф3	
16	Шурупы	—	20	18	ф3	
17	Крючок-вешалка		8			
18	Запор-защелка		4			

Примечание

Отделка шкафа – ДСП, офанерованная слоистым пластиком

Привязан

Инв.№

Нач.маст.	Шестопалов		ТП 294-4-8
Гл.инж.м.	Кричевский		Крытый каток с искусственным льдом для учебно-тренировочных занятий
ГАП	Болдычев		
ГИП	Милковский		Стадия Р; Лист МН-1; Листов
Рук.группы	Терехова		
Исполнил	Головков		Шкаф 4-местный, двухярусный для раздевальных
Проверил	Кузнецова		

Типовой проект 294-4-8 Альбом 1

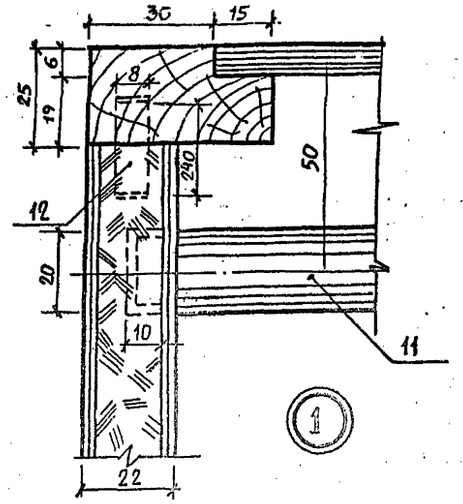

1

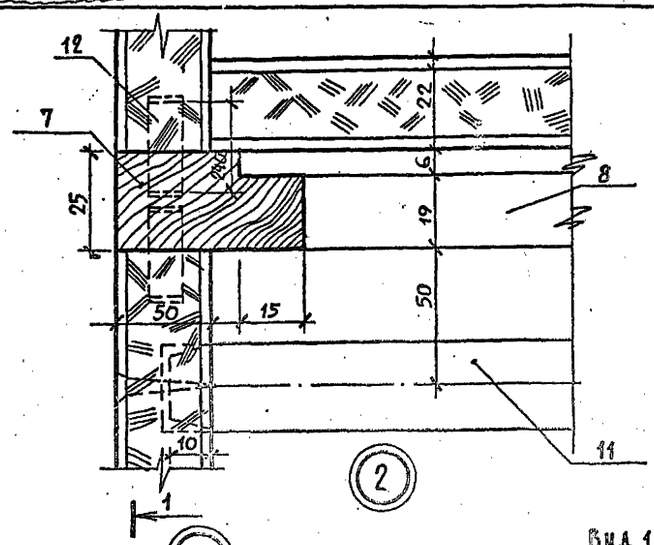

2

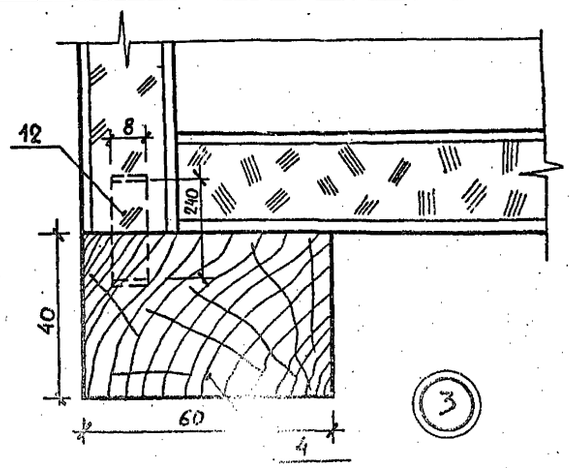

3

Вид 1-1

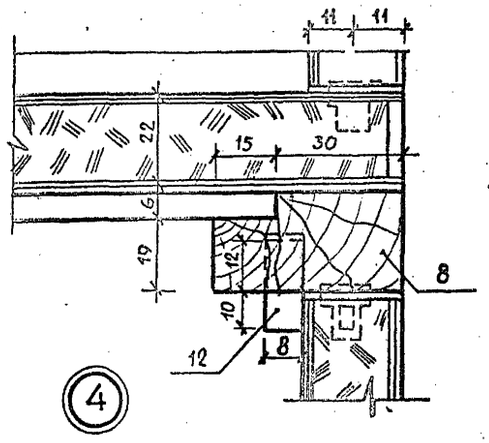

4

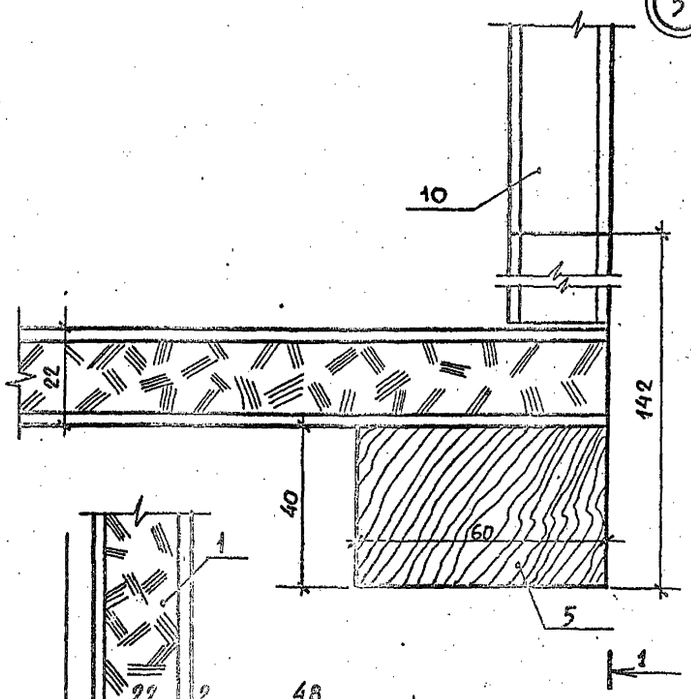

5

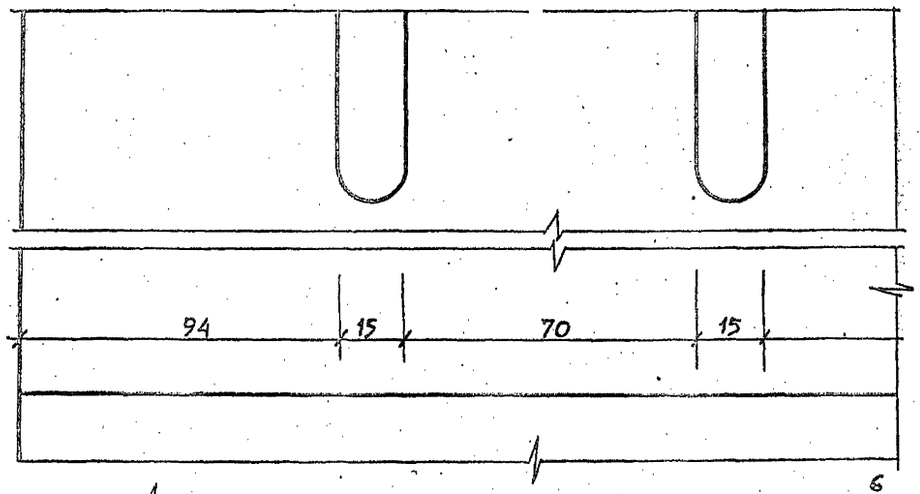

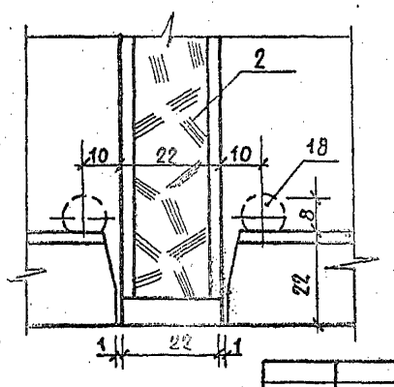

7

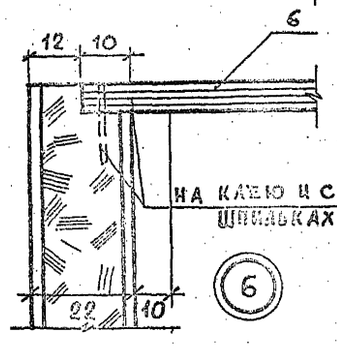

6

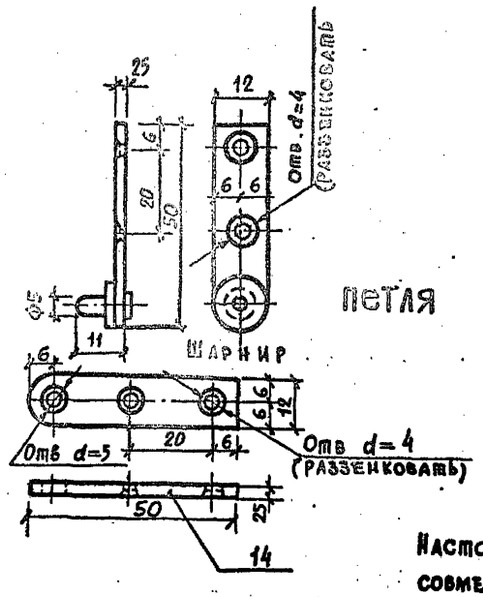

петля

Примечание.
Настоящий чертеж рассматривать совместно с листом МН-1.

Нач. маст.	Шестопалов		ТП 294-4-8
Гл. инж. м.	Кричевский		Крытый каток с искусственным льдом для учебно-тренировочных занятий
ГАП	Болдычев		
ГИП	Миковский		Стадия Р; Лист МН-2; Листов
ГАП	Кузнецова		Шкафчик 4-местный двухярусный. Узлы. Детали
Рукгр. инж.	Терехова		ЦНИИЭП зрелищных зданий и спортивных сооружений им. Б.С. Мезенцева
Проверил	Кузнецова		
Разработ	Голобоков		

Привязан

Инв. N

Инв. N подл. | Подп. и дата | Взам. инв. N

Формат А2
17384-02

копия верна

(86)

Альбом I

Типовой проект 294-4-8

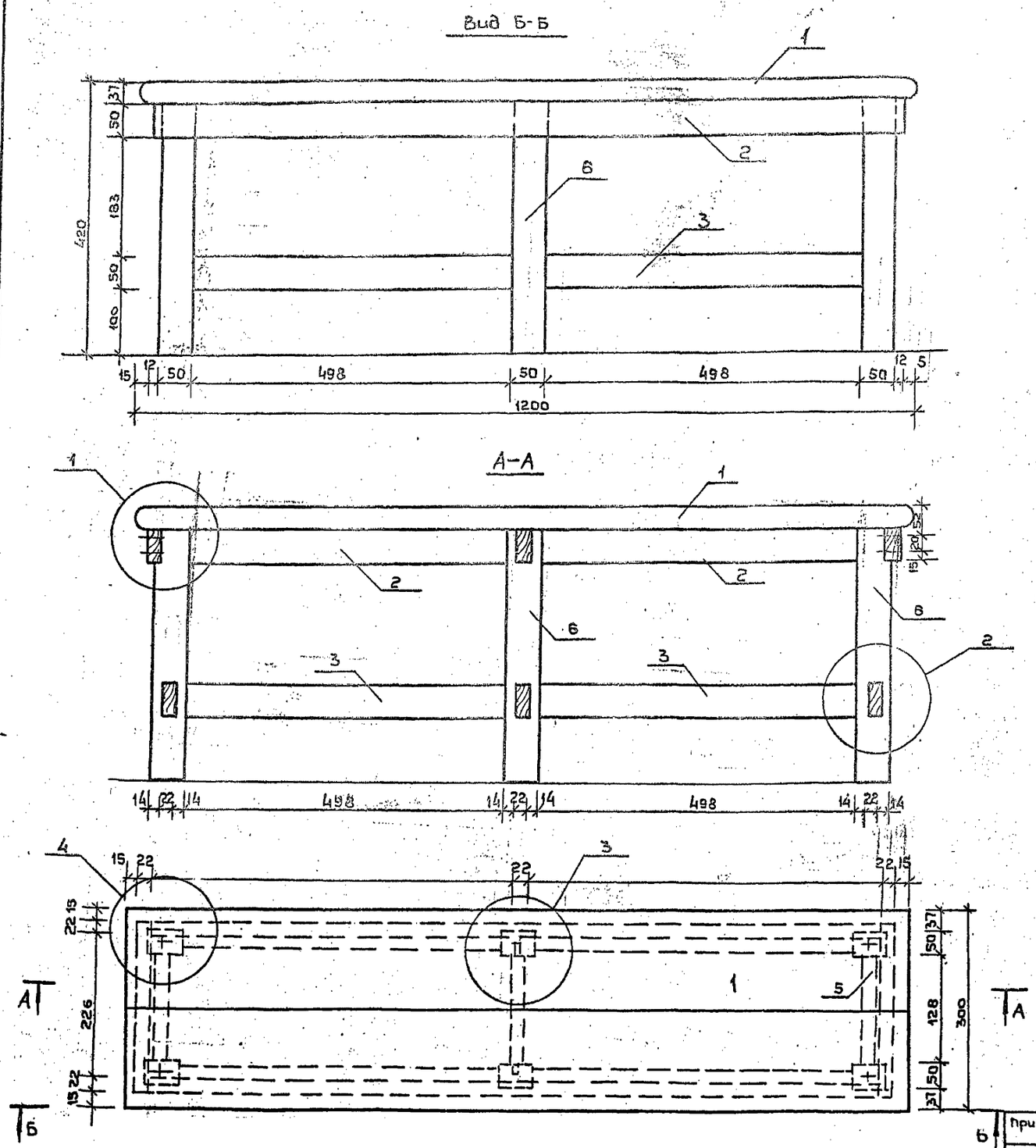

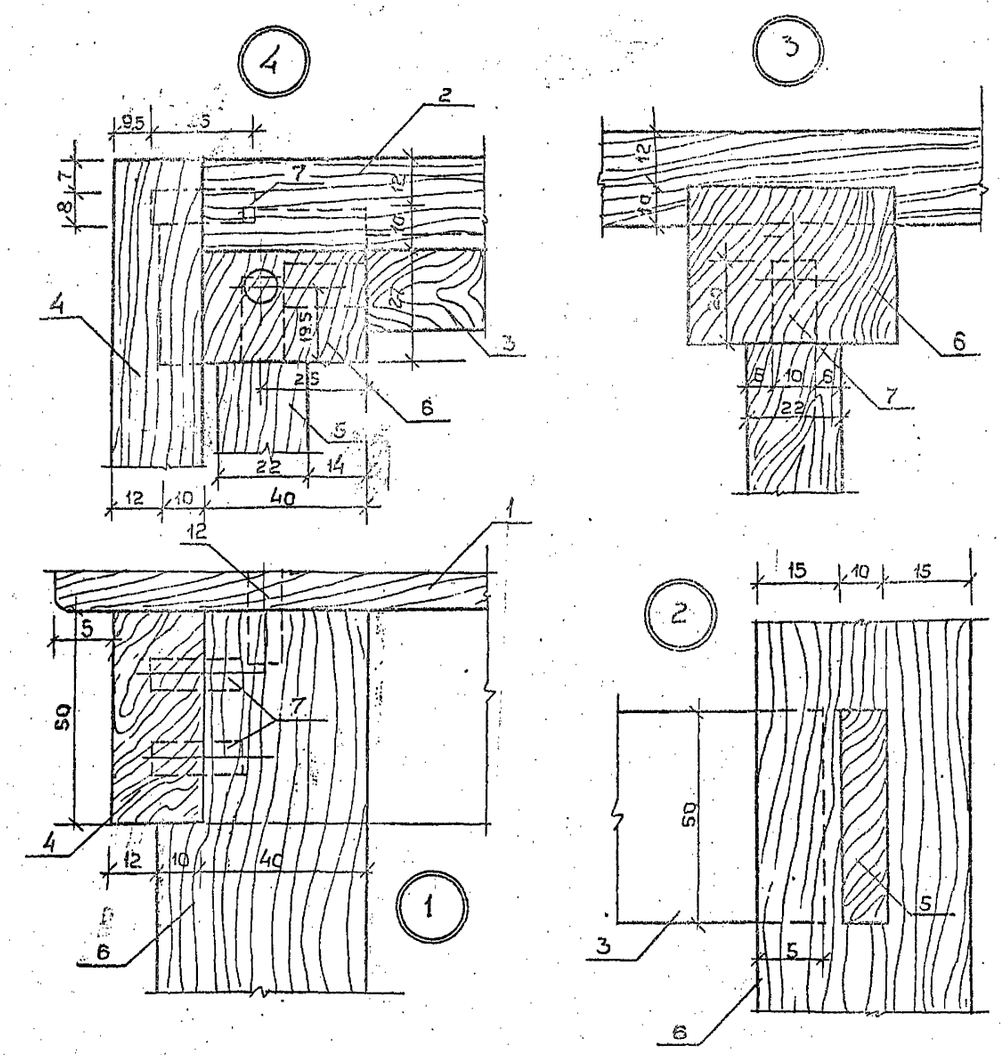

Спецификация элементов на 1 скамью

N поз.	Наименование	Колич.	Размеры			Материал
			Длина	ширина	толщина	
1	Доска сиденья	2	1200	150	37	листв
2	царга верхняя прод	2	1106	50	22	хв.
3	царга нижняя прод	4	528	50	22	хв.
4	царга верхняя попер	3	270	50	22	хв.
5	царга нижняя попер	3	168	50	22	хв.
6	ножка	6	383	50	37	хв.
7	шкант	14	25		Ф8	дуб

Нач. маст.	Шестополов	
Гл. инж. м.	Кричевский	
ГАП	Болдышев	
ГИП	Милковский	
Рук. гр. инж.	Терехова	
Исполнил	Голубков	
Проверил	Кузнецова	

Привязан

Инв. №

ТП 294-4-8

Крытый каток с искусственным льдом для

Скамья для раздевальных

Стадия	Лист	Лист
Р	МН-3	

ЦНИИЭП зрелищных зданий и спортивных сооружений им. Б.С. Мезенцева

Согласовано

Подпись и дата | Взам. инв. № | Инв. № подл.

gost.e-ecolog.ru