ТИПОВОЙ ПРОЕКТ 904-1-20/76

АВТОМАТИЗИРОВАННАЯ ОТДЕЛЬНО СТОЯЩАЯ КОМПРЕССОРНАЯ СТАНЦИЯ 4К-10А

ПРОИЗВОДИТЕЛЬНОСТЬЮ 40 $м^3$/МИН ВОЗДУХА

СОСТАВ ПРОЕКТА:

АЛЬБОМ I ТЕХНОЛОГИЧЕСКАЯ И ЭЛЕКТРОТЕХНИЧЕСКАЯ ЧАСТИ.
АЛЬБОМ II АВТОМАТИЗАЦИЯ И КИП. ЧЕРТЕЖИ.
АЛЬБОМ III АВТОМАТИЗАЦИЯ И КИП, ЭЛЕКТРОТЕХНИЧЕСКАЯ ЧАСТЬ. ЗАДАНИЕ ЗАВОДУ НА ИЗГОТОВЛЕНИЕ ЩИТОВ И ПУЛЬТОВ.
АЛЬБОМ IV АРХИТЕКТУРНО-СТРОИТЕЛЬНАЯ И САНТЕХНИЧЕСКАЯ ЧАСТИ.
АЛЬБОМ V НЕСТАНДАРТИЗИРОВАННОЕ ОБОРУДОВАНИЕ. ТЕХНОЛОГИЧЕСКАЯ ЧАСТЬ
АЛЬБОМ VI СМЕТЫ НА ТЕХНОЛОГИЧЕСКУЮ, ЭЛЕКТРОТЕХНИЧЕСКУЮ ЧАСТИ, АВТОМАТИЗАЦИЮ И КИП.
АЛЬБОМ VII СМЕТЫ НА АРХИТЕКТУРНО-СТРОИТЕЛЬНУЮ И САНТЕХНИЧЕСКУЮ ЧАСТИ.
АЛЬБОМ VIII ЗАКАЗНЫЕ СПЕЦИФИКАЦИИ.

ЗРАБОТАН ГОСУДАРСТВЕННЫМИ
РОЕКТНЫМИ ИНСТИТУТАМИ
ГРОСТРОЙДОРМАШ
ЛЬБОМЫ I;II;III;V;VI;VIII
ОСТОВСКИЙ
РОМСТРОЙНИИПРОЕКТ
ЛЬБОМЫ IV; VII

АЛЬБОМ V

КФ ЦИТП ИНВ № 6802/V

УТВЕРЖДЕН И ВВЕДЕН В ДЕЙСТВИЕ МИНСТРОЙДОРМАШЕМ РЕШЕНИЕМ ОТ 17.02.1976 Г № 1/76 С 1.02.1976 Г

gost.e-ecolog.ru

№ п.п.	ГОСТ, ТУ или нормаль	Наименование	Примечание
46	ГОСТ 17475-72*	Винты с потайной головкой	
47	ГОСТ 18698-73*	Рукава резиновые напорные с текстильным каркасом	
48	ГОСТ 8908-59	Соединительные части стальные с цилиндрической резьбой Ру=16 кгс/см² контргайки для трубопроводов	
49	ГОСТ 8969-59	то же. Сгоны. Основные размеры.	
50	ГОСТ 9347-74	Картон прокладочный и уплотнительные прокладки из него	
51	ГОСТ 9484-73	Резьба трапецеидальная однозаходная Профиль Основные размеры.	
52	ГОСТ 9573-72*	Плиты и маты теплоизоляционные из минеральной ваты на синтетическом связующем.	
53	ГОСТ 9833-73	Кольца резиновые уплотнительные круглого сечения для гидравлических и пневматических устройств Конструкция и размеры.	
54	ГОСТ 10299-68*	Заклепки с полукруглой головкой нормальной точности. Размеры	
55	ГОСТ 10727-73*	Нити и волокно стеклянные однонаправленные.	
56	ГОСТ 10906-66**	Шайбы косые.	
57	ГОСТ 1137[illegible]-68*	Шайбы. Размеры	
58	ГОСТ 11785-66**	Шпильки для деталей с резьбовыми отверстиями с диаметром резьбы от 2 до 48мм Размеры и т.т.	
59	ГОСТ 13447-68	Рукоятки подвижные для станочных приспособлений. Конструкция и размеры	
60	ГОСТ 14637-69*	Сталь толстолистовая и широкополосная углеродистая. Т.т.	
61	ГОСТ 14911-69*	Детали стальных трубопроводов Опоры подвижные Типы и размеры.	
62	ГОСТ 16523-70*	Сталь листовая углеродистая качественная и обыкновенного качества общего назначения	
63	ГОСТ 17379-72	Детали трубопроводов. Заглушки из углеродистой стали бесшовные приварные на Ру от 1 до 100 кгс/см² Размеры	

Типовой проект разработан в соответствии с действующими нормами и правилами и предусматривает мероприятия, обеспечивающие взрывобезопасность и пожаробезопасность. при эксплуатации здания.
Главный инженер проекта С.М. Леонов

№ п.п.	ГОСТ, ТУ или нормаль	Наименование	Примечание
20	ТУ21-01-224-69	Изделия из супертонкого стекловолокна без связующего	
21	ГОСТ 4056-63*	Грунтовка ГФ-020	
22	ГОСТ 5264-69	Швы сварных соединений. Ручная электродуговая сварка. Основные типы и конструктивные элементы	
23	ГОСТ 5631-70*	Лак БТ-577 и краска БТ-177	
24	ГОСТ 56[illegible]-57	Сталь прокатная толстолистовая Сортамент.	
25	ГОСТ 5915-70*	Гайки шестигранные (нормальной точности) Конструкция и размеры.	
26	ГОСТ 5949-61	Сталь сортовая коррозионно-стойкая и жаростойкая Т.т.	
27	ГОСТ 6009-74	Лента стальная горячекатанная Сортамент.	
28	ГОСТ 6247-72	Бочки стальные сварные с обручами катания на обечайке	
29	ГОСТ 6531-74	Эмали нитроглифталевые НЦ-132	
30	ГОСТ 7338-65	Резина листовая техническая	
31	ГОСТ 7798-70*	Болты с шестигранной головкой. Конструкция и размеры.	
32	ГОСТ 8146-74	Стекла для замера уровня жидкостей	
33	ГОСТ 8481-[illegible]	Ткани из стеклянного волокна. Ассортимент и т.т.	
34	ГОСТ 8486-[illegible]6	Пиломатериалы хвойных пород	
35	ГОСТ 8509-72	Сталь прокатная угловая равнополочная. Сортамент	
36	ГОСТ 8510-72	Сталь прокатная угловая неравнополочная Сортамент	
37	ГОСТ 8568-57	Сталь листовая рифленая.	
38	ГОСТ 8731-74*	Трубы стальные бесшовные горячекатаные. Общие т.т.	
39	ГОСТ 8732-70*	Трубы стальные бесшовные горячекатаные. Сортамент.	
40	ГОСТ 8734-58	Трубы стальные бесшовные холоднотянутые и холоднокатаные. Сортамент.	
41	ГОСТ 8908-5[illegible]	Нормальные углы и допуски на угловые размеры.	
42	ГОСТ 8946-59	Соединительные части из ковкого чугуна с цилиндрической резьбой для трубопроводов. Угольники прямые. Основные размеры	
43	ГОСТ 8948-59	То же тройники прямые. Основные размеры.	
44	ГОСТ 8955-59	То же. Муфты прямые длинные.	
45	ГОСТ 8962-59	То же. Колпаки. Основные размеры.	

№ п.п.	ГОСТ, ТУ или нормаль	Наименование	Примечание
1	ГОСТ 103-57	Сталь прокатная полосовая. Сортамент	
2	ГОСТ 481-71	Паронит.	
3	ГОСТ 535-58*	Сталь сортовая низколегированная и углеродистая обыкновенного и повышенного качества горячекатаная. Т.т.	
4	ГОСТ 695-67	Краски масляные и алкидные цветные густотертые для внутренних работ	
5	ГОСТ 926-63*	Эмали ПФ-133 для сельскохозяйственных машин и тракторов	
6	ГОСТ 1255-67*	Фланцы с соединительным выступом плоские приварные на Ру от 1 до 25 кгс/см² Конструкция, размеры и т.т.	
7	ГОСТ 1412-70	Отливки из серого чугуна	
8	ГОСТ 1499-70	Припои оловянно-свинцовые	
9	ГОСТ 1855-55	Отливки из серого чугуна. Допускаемые отклонения по размерам и весу и припуски на механическую обработку.	
10	ГОСТ 1698-48	Кожа техническая.	
11	ГОСТ 2060-73*	Прутки латунные	
12	ГОСТ 2590-71	Сталь горячекатаная круглая. Сортамент	
13	ГОСТ 2695-71	Пиломатериалы лиственных пород	
14	ГОСТ 3212-57*	Модели литейные. Уклоны формовочные	
15	ГОСТ 3242-69	Швы сварных соединений. Методы контроля качества	
16	ГОСТ 3262-62	Трубы стальные водогазопроводные	
17	ГОСТ 3282-74	Проволока стальная низкоуглеродистая общего назначения.	
18	ГОСТ 3660-67	Сталь прокатная тонколистовая. Сортамент.	
19	ГОСТ 3826-66*	Сетки проволочные плетеные с квадратными ячейками для рассева сыпучих материалов.	

2

Изм.	Лист	№ докум.	Подп.	Дата
Разраб.		Мирошкина		5.8.75
Пров.		Шусь		5.8.75
Рук.		Маслова		10.8.75
Нач.отд.		Гайдарова		10.8.75
Н.контр.		Мальцев		29.8.75
Утв.		Лепнов		

904-1-20/76 -00.000ДЗ

Заглавный лист

Стадия	Масса	Масштаб

Лист | Листов

Гипростройдормаш
Отдел ПВТ

		Документация		
	904-1-20/76 -01.100СБ	Сборочный чертеж		
		Детали		
1	904-1-20/76 -01.101	Кольцо		
		Лист ВЗ ГОСТ 3680-57 / 3-IV Ст3 пс ГОСТ 16523-70*	1	4,7 кг
2	904-1-20/76-01.102	Ребро		
		Лист ВЗ ГОСТ 3680-57 / 3-IV Ст3 пс ГОСТ 16523-70*	4	0,12 кг
3	904-1-20/76-01.103	Труба		
		Труба 219х6 ГОСТ 8732-70* / А Ст2 сп ГОСТ 8731-74*		
		L=288	1	8,82 кг
		Стандартные изделия		
4		Фланец 200-25 ГОСТ 1255-67*	1	

Изм.	Лист	№ докум.	Подпись	Дата
Разраб.		Шевченко		
Рук.		Маслова		
Нач. отд.		Батюшин		
Н. контр.		Маслов		
Утв.		Гайворонский		

904-1-20/76 -01.100

Патрубок верхний

Литера	Лист	Листов
		1

Гипростройдормаш Отдел ПВТ

Калькуляция Воеводина Копировал Долгова Формат 11

		Документация		
12		904-1-20/76-01.000СБ	Сборочный чертеж	
		Сборочные единицы		
11	1	904-1-20/76 -01.100	Патрубок верхний	
12	2	904-1-20/76 -01.200	Опора	
12	3	904-1-20/76 -01.300	Секция	
		Детали		
54	4	904-1-20/76 -01.001	Прокладка ПОН-1,5 ГОСТ 481-71 ф258 ф222	1	0,047 кг
64	5	904-1-20/76 -01.002	Прокладка резина-пластина 5МБ-А-М ГОСТ 7338-77	4	0,014 кг
54	6	904-1-20/76 -01.003	Труба 219х6 ГОСТ 8732-70* / А Ст2 пс ГОСТ 8731-74*	1	7,55 кг
		Стандартные изделия		
	7		Фланец 200-25 ГОСТ 1255-67*	1	
			Болты ГОСТ 7798-70*		
	8		М12х35 58	32	

Изм.	Лист	№ докум.	Подпись	Дата
Разраб.		Шевченко		
Рук.		Маслова		
Нач. отд.		Гайворонский		
Н. контр.		Маслов		
Утв.		Леонов		

904-1-20/76 -01.000

Глушитель на всасывании

Литера	Лист	Листов
	1	2

Гипростройдормаш Отдел ПВТ

Калькуляция Воеводина Копировал Долгова Формат 11

Зона	Поз	Обозначение	Наименование	Кол.	Примечание
			Документация		
		904-1-20/76 -01.200СБ	Сборочный чертеж		
			Детали		
	1	904-1-20/76 -01.201	Кольцо		
			Лист ВЗ ГОСТ 5681-57 / В Ст3 пс ГОСТ 14637-69*	1	
	2	904-1-20/76 -01.202	Ребро		
			Лист ВЗ ГОСТ 3680-57 / 3-IV Ст3 пс ГОСТ 16523-70*	4	0,12 кг
	3	904-1-20/76 -01.203	Труба		
			Труба 219х6 ГОСТ 8732-70* / А Ст2 сп ГОСТ 8731-74*		
			L=288	1	8,82 кг
	4	904-1-20/76 01.204	Стойка		
			Уголок Б-50х50х5 ГОСТ 8509-72 / Ст3 пс ГОСТ 535-58*		
			L=1561	3	
	5	904-1-20/76 -01.205	Опора		
			Лист 10 ГОСТ 5681-57 / В Ст3 пс ГОСТ 14637-69*	3	

3

Изм.	Лист	№ докум.	Подпись	Дата

904-1-20 -01.200

Опора

Литера	Лист	Листов
	1	2

Гипростройдормаш Отдел ПВТ

Калькуляция Воеводина Копировал Долгова Формат 11

Зона	Поз	Обозначение	Наименование	Кол.	Примечание
	9		М16х65 58	12	
			Гайки ГОСТ 5915-70*		
	10		М12.5	32	
	11		М16.5	12	

904-1-20/76 -01.000 Лист 2

Калькуляция Воеводина Копировал Долгова Формат 11

6	904-1-20/76 -01 305	Фланец		
		Лист В3 ГОСТ 3680-57 / 3-IV СТ3 пс ГОСТ 16523-70*	1	4,3кг
		Материалы		
7		Стеклоткань Э-0,1 ГОСТ 8481-61	1,5	м² 0,15кг
8		Изделия из суперпонкого стекловолокна без связующего ТУ21-01-224-69	0,13	м³ 25кг/м³

904-1-20/76 01 300

Колоку сборил — Копировал Долгова — Формат 11

				Наименование
				Стандартные изделия
		6		Фланец 200-25 ГОСТ 1255-67*
				1

904-1-20/76 01.200

Колоку сборил — Копировал Долгова — Формат 11

Поз	Обозначение	Наименование	Кол	Примечание
		Документация		
	904-1-20/76-01.310СБ	Сборочный чертеж		
		Детали		
1	904-1-20/76 01 311	Кольцо		
		Лист В1,5 ГОСТ 3680-57 / 3-IV СТ3 пс ГОСТ 16523-70*		
		L=670	1	0,24кг
2	904-1-20/76 -01 312	Фланец		
		Лист В3 ГОСТ 3680-57 / 3-IV СТ3 пс ГОСТ 16523-70*	1	4,3кг

(4)

904-1-20/76 01 310

Крышка

Позиция	Поз	Обозначение	Наименование	Кол	Примечание
			Документация		
12		904-1-20/76-01 300СБ	Сборочный чертеж		
			Сборочные единицы		
11	1	904-1-20/76-01 310	Крышка	1	
			Детали		
64	2	904-1-20/76-01 301	Сетчатый цилиндр		
			Лист В1,2 ГОСТ 3680-57 / 3-IV СТ3 пс ГОСТ 16523-70*		
			L=690	1	4,35кг
64	3	904-1-20/76-01 302	Обечайка		
			Лист В2,5 ГОСТ 3680-57 / 3-IV СТ3 пс ГОСТ 16523-70*	1	25,4кг
64	4	904-1-20/76-01.303	Кольцо		
			Уголок Б-56×56×4 ГОСТ 8509-72 / СТ3 пс ГОСТ 535-58*		
			L=1050	2	5,7кг
64	5	904-1-20/76-01.304	Кольцо		
			Лист В1,5 ГОСТ 3680-57 / 3-IV СТ3 пс ГОСТ 16523-70*		
			L=670	1	0,24кг

904-1-20/76 01300

Секция

Поз.	Обозначение	Наименование	Кол.	Примечание
		Документация		
	904-1-20/76-02.100СБ	Сборочный чертеж		
		Детали		
1	904-1-20/76-02.101	Переход		
		Лист $\frac{\text{Б3 ГОСТ 3580-59}}{\text{3-Ву ст3пс ГОСТ 16523-70}}$	1	15кг
		Уголки		
		Уголок $\frac{\text{Б-50х50х5 ГОСТ 8509-72}}{\text{Ст3пс ГОСТ 535-58}}$		
2	904-1-20/76-02.201	L=790	1	3кг
3	904-1-20/76-02.301	L=750	3	3кг
		ребра		
		Полоса $\frac{\text{5х40 ГОСТ 103-57}}{\text{Ст3пс ГОСТ 535-58}}$		
4	904-1-20/76-02.401	L=402	4	0,63кг
5	904-1-20/76-02.501	L=66	4	0,038кг
6	904-1-20/76-02.001	патрубок		
		Труба $\frac{\text{219х6 ГОСТ 8732-70}}{\text{А Сп2 ГОСТ 8731-74}}$		
		L=20	1	0,63кг

904-1-20/76-02.100

Верхняя часть корпуса

Гипростроймонтажиндустрия отдел ПВТ

Калуга Свердлова Гостиница Дворцовая Формат А1

Поз.	Обозначение	Наименование	Кол.	Примечание
		Документация		
	904-1-20/76-02.000СБ	Сборочный чертеж		22,1т
		сборочные единицы		
4	1	904-1-20/76-02.100	Верхняя часть корпуса	1
11	2	904-1-20/76-02.200	Нижняя часть корпуса	1
14	3	904-1-20/76-02.300	Аберка в сборе	1
11	4	904-1-20/76-02.400	Щеколда	2
11	5	904-1-20/76-02.500	Рамка	1
		Детали		
		Прокладки		
		Картон Б ГОСТ 9347-74		
61	6	904-1-20/76-02.001	S=1 ф27/ф22,5	1 0,0007кг
62	7	904-1-20/76-02.002	S=2 50х2*60	1 0,05кг
64	8	904-1-20/76-02.003	Ось	
		Круг $\frac{\text{В12 ГОСТ 2590-71}}{\text{Ст3пс ГОСТ 535-58}}$		
		L=55	3	1,037кг

904-1-20/76-02.000

Фильтр воздушный

Гипростроймонтажиндустрия отдел ПВТ

Калуга Свердлова Гостиница Дворцовая Формат А1

Поз.	Обозначение	Наименование	Кол.	Примечание
		Стандартные изделия		
7		Фланец 200-25		
		ГОСТ 1255-67*	1	
8		Отж 15 ГОСТ 8968-58	1	
9		Контргайка 15		
		ГОСТ 8968-58	1	

5 939/2

904-1-20/76-02.100

Калуга Свердлова Гостиница Дворцовая Формат А4

Поз.	Обозначение	Наименование	Кол.	Примечание
		Стандартные изделия		
9		Болт М12х25.58		
		ГОСТ 7798-70*	24	
10		Гайка М12.5		
		ГОСТ 5915-70*	24	
11		Шайба 12-02		
		ГОСТ 10906-66*+	48	
12		Заклепка 6х18-013		
		ГОСТ 10299-68*	8	
13		Прокл. 7081-0372/1003		
		ГОСТ 13547-68	1	
		Прочие изделия		
14		Ячейка фильтра		
		типа ФРВ с		
		рамкой	1	

545-03-4-ТМ

904-1-20/76-02.000

Калуга Свердлова Гостиница Дворцовая Формат А4

Поз.	Обозначение	Наименование	Кол.	Примечание
		Документация		
	904-1-20/76 -02.300СБ	Сборочный чертеж		
		Детали		
1	904-1-20/76 -02.301	Дверка		
		Лист В3 ГОСТ 3680-57 / 3 Ст3пс ГОСТ 16523-70	1	3,8 кг
2	904-1-20/76 -02.302	Ручка		
		Круг В12 ГОСТ 2590-71 / Ст3пс ГОСТ 535-58*		
		L = 222	1	0,21 кг
3	904-1-20/76 -02.303	Клин		
		Лист 10 ГОСТ 5681-57 / В Ст3пс ГОСТ 14637-69*	2	0,063 кг
		Ребра		
		Полоса 8×16 ГОСТ 103-57 / Ст3пс ГОСТ 535-58*		
4	904-1-20/76 -02.304	L = 208	3	0,21 кг
5	904-1-20/76 -02.305	L = 640	2	0,64 кг
6	904-1-20/76 -02.306	Втулка		
		Круг В12 ГОСТ 2590-71 / Ст3пс ГОСТ 535-58*		
		L = 30	3	0,02 кг

Изм.	Лист	№ докум.	Подпись	Дата
Разраб.		Воеводин		
Пров.		Тозь		
Рук.		Маслова		
Н. контр.		Мартынов		
Утв.		Гладких		

904-1-20/76 -02.300

Дверка в сборе

Литера | Лист 1 | Листов 2

Гипростройдормаш Отдел ПВТ

Копировал Скрыльева Формат А4

Кольцев сверил Воеводина

Поз.	Обозначение	Наименование	Кол.	Примечание
		Прокладки		
		Резина-пластина, 5МБ-А-М ГОСТ 7338-65		
7	904-1-20/76 -02.307	L = 640	2	0,01 кг
8	904-1-20/76 -02.308	L = 208	3	0,02 кг

8802/17

904-1-20/76 -02.300 Лист 2

Копировал Скрыльева Формат А4

Кольцев сверил Воеводина

Поз.	Обозначение	Наименование	Кол.	Примечание
		Документация		
22	904-1-20/76 -02.200СБ	Сборочный чертеж		
		Детали		
		Уголки		
		Уголок 6-50×50×5 ГОСТ 8509-72 / Ст3пс ГОСТ 535-58*		
1	904-1-20/76 -02.201	L = 690	1	2,6 кг
2	904-1-20/76 -02.202	L = 690	2	2,6 кг
3	904-1-20/76 -02.203	L = 600	2	2,26 кг
4	904-1-20/76 -02.204	Стойка		
		Уголок 6-50×50×5 ГОСТ 8509-72 / Ст3пс ГОСТ 535-58*		
		L = 690	4	3,2 кг
		Боковина		
		Лист В3 ГОСТ 3680-57 / 3 Ст3пс ГОСТ 16523-70		
5	904-1-20/76 -02.205	660×155	1	2,4 кг
6	904-1-20/76 -02.206	315×690	1	3,83 кг
7	904-1-20/76 -02.207	315×684	2	3,78 кг
8	904-1-20/76 -02.208	315×690	1	3,83 кг
9	904-1-20/76 -02.209	430×660	3	6,7 кг

Изм.	Лист	№ докум.	Подпись	Дата
Разраб.		Воеводин		
Пров.		Тозь		
Рук.		Маслова		
Н. контр.		Мартынов		
Утв.		Гладких		

904-1-20/76 -02.200

Нижняя часть корпуса

Литера | Лист | Листов

Гипростройдормаш Отдел ПВТ

Копировал Скрыльева Формат А4

Кольцев сверил Воеводина

Поз.	Обозначение	Наименование	Кол.	Примечание
10	904-1-20/76 -02.210	Опора		
		Уголок 10 ГОСТ 8681-57 / В Ст3пс ГОСТ 14637-69*	4	0,78 кг
11	904-1-20/76 -02.211	Дно		
		Лист В3 ГОСТ 3680-57 / 3-В Ст3пс ГОСТ 16523-70*		
		290×290	1	1,1 кг
12	904-1-20/76 -02.212	Патрубок		
		Труба 159×5 ГОСТ 8732-70* / А Ст2пс ГОСТ 8731-74*		
		L = 100	1	1,9 кг
		Уголки		
		Уголок 6-50×50×5 ГОСТ 8509-72 / Ст3пс ГОСТ 535-58*		
13	904-1-20/76 -02.213	L = 790	1	3 кг
14	904-1-20/76 -02.214	L = 790	3	3 кг
		Стандартные изделия		
15		Гайка М20.5 ГОСТ 5915-70*	1	
16		Фланец 150-2,5 ГОСТ 255-67*	1	
17		Сгон 15 ГОСТ 8969-69	1	
18		Контргайка 15 ГОСТ 8968-69	1	

904-1-20/76 -02.200 Лист 2

Копировал Скрыльева Формат А4

Кольцев сверил Воеводина

Формат	Зона	Поз.	Обозначение	Наименование	Кол.	Примечание
				Документация		
А2			904-1-20/76-03.000СБ	Сборочный чертеж		
				Детали		
БЧ		1	904-1-20/76 -03.001	Корпус		
				Отливка		
				СЧ18-36 ГОСТ 1412-70	2	10кг
БЧ		2	904-1-20/76 -03.002	Прокладка ф137/ф125		
				Паронит ПОН-1		
				ГОСТ 481-71	2	0,005кг
				Прокладки		
				Паронит ПОН-2		
				ГОСТ 481-71		
БЧ		3	904-1-20/76 -03.003	ф175/ф138	1	0,038кг
БЧ		4	904-1-20/76 -03.004	ф121/ф78	2	0,027кг
				Стандартные изделия		
		5		Фланец Б5-10		
				ГОСТ 1255-67*	2	
		6		Болт М16х60.58		
				ГОСТ 7798-70*	16	

Изм.	Лист	№ докум.	Подпись	Дата
Разраб.		Перевощик		
Пров.		Тяболова		
Н.контр.		Лапшев		
Утв.		Лемпорт		

904-1-20/76-03.000

Клапан обратный

Литера	Лист	Листов
	1	2

Гипростройиндустрия Отдел 1ВТ

Калькул. Серия Боровкова | Копировал Данова | Формат А1

Формат	Зона	Поз.	Обозначение	Наименование	Кол.	Примечание
				Документация		
А2			904-1-20/76 -02.400СБ	Сборочный чертеж		
				Детали		
БЧ		1	904-1-20/76 -02.401	Ось		
				Круг В2о ГОСТ2590-71 / Ст3кп ГОСТ 535-58*		
				L=60	1	0,0
БЧ		2	904-1-20/76 -02.402	Ручка		
				Полоса 50х20 ГОСТ 103-57 / Ст3кп ГОСТ 535-58*		
				L=200	1	0,2
				Стандартные изделия		
		3		Шайба 18.02		
				ГОСТ 11371-68*	1	

Изм.	Лист	№ докум.	Подпись	Дата
Разраб.		Боровкова		
Пров.		Голомина		
Т.контр.		Маслова		
Н.контр.		Мацкевич		
Утв.		Дзюбинский		

904-1-20/76-02.400

Щеколда

Литера	Лист	Листов

Гипростройиндустрия Отдел 1ВТ

Калькул. Серия Боровкова | Копировал Данова | Формат А1

Формат	Зона	Поз.	Обозначение	Наименование	Кол.	Примечание
		7		Гайка М16.5		
				ГОСТ 5915-70	16	
				Прочие изделия		
		8		Клапан НКТ-185-3.5-10		Укмерг-ский з-д
				МН 3657-62		"Вельве"
				с пружиной		
				КТ100-10/12	1	2,8кг

Формат	Зона	Поз.	Обозначение	Наименование	Кол.	Примечание
				Документация		
А2			904-1-20/76 -02.500СБ	Сборочный чертеж		
				Детали		
				Уголки		
				Уголок 5-Б3-501 С ГОСТ 8510-72 / Ст3кп ГОСТ 535-58		
БЧ		1	904-1-20/76 02.501	L=870	2	32
БЧ		2	904-1-20/76 -02.502	L=520	2	2

Изм.	Лист	№ докум.	Подпись	Дата
Разраб.		Все°авуна		
Пров.		Голомина		
Т.контр.		Маслова		
Н.контр.		Мацкевич		
Утв.		Гасбарович		

904-1-20/76 -02.500

Рамка

Литера	Лист	Листов
	1	

Гипростройиндустрия Отдел 1ВТ

Зона	Поз.	Обозначение	Наименование	Кол.	Примечание
			Документация		
		904-1-20/76 -04.100СБ	Сборочный чертеж		
			Детали		
	1	904-1-20/76-04.101	Обечайка	1	
	2	904-1-20/76-04.102	Лист нижний		
			Лист 4 ГОСТ 5681-57 / ВСт3пс ГОСТ 14637-69*	1	28кг
	3	904-1-20/76 -04.103	Лист верхний		
			Лист В3 ГОСТ 3680-57 / 3-IV Ст3пс ГОСТ 16523-70*	1	14,3кг
	4	904-1-20/76 -04.104	Перегородка кармана	1	
			Патрубки		
			Труба 50 ГОСТ 3262-62		
	5	904-1-20/76 -04.105	L = 470	1	2,3кг
	6	904-1-20/76 -04.106	L = 90	2	0,44кг
	7	904-1-20/76 -04.107	Фланец		
			Уголок 6-50×50×3 ГОСТ 8509-72 / Ст3 ГОСТ 535-58*		
			L = 1660	1	3,85кг
	8	904-1-20/76 -04.108	Перегородка		
			Лист В2 ГОСТ 3680-57 / 3-IV Ст3пс ГОСТ 16523-70*	1	2,13кг

904-1-20/76 -04.100

Корпус бака

Изм.	Лист	№ докум.	Подпись	Дата
Разраб.		Воеводина		
Провер.		Тоболова		
Нач. отд.		Маслова		
Н.контр.		Мальцев		
Утв.		Кайворонский		

Литера | Лист 1 | Листов 2

Гипростройдормаш Отдел ПВТ

Кальку сверил Воеводина — Копировал Яковлева — Формат 11

Зона	Поз.	Обозначение	Наименование	Кол.	Примечание
	9	904-1-20/76 -04.109	Карман		
			Лист В3 ГОСТ 3680-57 / 3-IV Ст3пс ГОСТ 16523-70*	1	14,4кг
	10	904-1-20/76 -04.110	Патрубок		
			Труба 159×4,5 ГОСТ 8732-70* / АСт2сп ГОСТ 8731-74*		
			L = 900	1	15,4кг
	11	904-1-20/76 -04.111	Бобышка		
			Круг В60 ГОСТ 2590-71 / Ст3 ГОСТ 535-58*		
			L = 15	2	0,3кг
	12	904-1-20/76 -04.112	Патрубок		
			Труба 108×4 ГОСТ 8732-70* / АСт2сп ГОСТ 8731-74*		
			L = 259	1	2,6кг
	13	904-1-20/76 -04.113	Отвод		
			Труба 108×4 ГОСТ 8732-70* / АСт2сп ГОСТ 8731-74*		
			L = 154	1	1,58кг
		904-1-20/76 -04.114	Патрубок		
			Труба 25 ГОСТ 3262-62		
			L = 110	1	0,26кг
	14	904-1-20/76 -04.115	Патрубок		
			Труба 40 ГОСТ 3262-62		
			L = 110	1	0,42кг

8 5302/Е

904-1-20/76 -04.100 — Лист 2

Зона	Поз.	Обозначение	Наименование	Кол.	Примечание
			Документация		
22		904-1-20/76 -04.000СБ	Сборочный чертеж		
			Сборочные единицы		
11	1	904-1-20/76 - 04.100	Корпус бака	1	
11	2	904-1-20/76 - 04.200	Крышка бака	1	
11	3	904-1-20/76 -04.300	Трап	1	
			Детали		
64	5	904-1-20/76 -04.001	Стояк		
			Труба 50 ГОСТ 3262-62		
			L = 560	1	2,73кг
64	6	904-1-20/76 -04.002	Подставка		
			Брусок 100×200×700		
			ГОСТ 2695-71	3	7кг
64	7	904-1-20/76 -04.003	Прокладка		
			Картон Б-1.0		
			ГОСТ 9347-74		
			ф600 / ф500	1	0,05кг

904-1-20/76 -04.000

Бак продувочный емкостью 0,7 м³

Изм.	Лист	№ докум.	Подпись	Дата
Разраб.		Воеводина		
Провер.		Тоболова		
Нач. отд.		Гайворонский		
Н.контр.		Мальцев		
Утв.		Лернов		

Литера | Лист 1 | Листов 2

Гипростройдормаш Отдел ПВТ

Кальку сверил Воеводина — Копировал Яковлева — Формат 11

Зона	Поз.	Обозначение	Наименование	Кол.	Примечание
			Стандартные изделия		
	9		Болт М10×25,58		
			ГОСТ 7798-70*	8	
	10		Гайка М10.Б ГОСТ 5915-70*	8	
	11		Муфта длинная 50		
			ГОСТ 8955-59	1	
	12		Контргайка 50		
			ГОСТ 8968-59	2	
	13		Сгон 50 ГОСТ 8969-59	4	
	14		Тройник 50 ГОСТ 8948-59	1	
	15		Угольник 50 ГОСТ 8946-59	2	
	16		Колпак 20 ГОСТ 8962-59	1	
			Прочие изделия		
	18		Кран сальниковый		
			муфтовый Ду50,		
			Ру10, 11ч6бк	1	
	19		Клапан обратный		
			Ду50, Ру10, 16кч Нрк	1	
			Вентиль запорный		
			муфтовый Ду50,		
			Ру16, 15кч18п2	1	
	21		Кран пробно-спускной		
			сальниковый Ду15,		
			Ру10, 10Б 8бк I	2	

904-1-20/76 -04.000 — Лист 2

Зона	Поз.	Обозначение	Наименование	Кол.	Примечание
			Документация		
		904-1-20/76 -05 000СБ	Сборочный чертеж		
			Детали		
	1	904-1-20/76 -05.001	Зонт		
			Лист В3 ГОСТ 3680-57 / 3-IV-Ст3пс ГОСТ 16523-70*	1	6,6кг
	2	904-1-20/76 -05 002	Патрубок		
			Лист В1 ГОСТ 3680-57 / 3-IV-Ст3пс ГОСТ 16523-70*	1	2,3 кг
	3	904-1-20/76 -05.003	Косынка		
			Лист 4 ГОСТ 5681-57 / ВСт3пс ГОСТ 14637-69	6	0,4кг
	4	904-1-20/76 -05 004	Фланец		
			Лист 8 ГОСТ 5681-57 / ВСт3пс ГОСТ 14637-69*	1	17,4кг
	5	904-1-20/76 -05 005	Дно		
			Лист 4 ГОСТ 5681-57 / ВСт3пс ГОСТ 14637-69*	1	3кг
	6	904-1-20/76 -05 006	Труба		
			Лист В3 ГОСТ 3680-57 / 3-IV Ст3пс ГОСТ 16523-70*		
			2500×1120	1	65,5кг

904-1-20/76 -05 000

Глушитель шума на выхлопе

Литера	Лист	Листов
	1	2

Гипростройдормаш Отдел ПВТ

Калькул. сверил Воеводина Копировал Долгова Формат 11

Изм.	Лист	№ докум.	Подпись	Дата
Разраб.		Шевченко		
Пров.		Маслова		
Нач.отд.		Гайворонский		
Н.контр.		Мальцев		
Утв.		Леонов		

Изм.	Лист	№ докум.	Подпись	Дата
Разраб.		Воеводина		
Пров.		Тобалова		
Нач.отд.		Гайворонский		
Н.контр.		Мальцев		
Утв.		Гайворонский		

904-1-20/76-04.200

Крышка бака

Литера	Лист	Листов
		1

Гипростройдормаш Отдел ПВТ

Калькул. сверил Воеводина Копировал Долгова Формат 11

Зона	Поз.	Обозначение	Наименование	Кол.	Примечание
	7	904-1- -05 007	Труба		
			Лист В1 ГОСТ 3680-57 / 3-IV-Ст3пс ГОСТ 16523-70*		
			534×2230	1	9кг
	8	904-1- -05.008	Стойка		
			полоса 5×50 ГОСТ 103-57 / Ст3пс ГОСТ 535-58*		
			L=250	3	0,5кг
			Материалы		
	9		Вата стеклянная 1 ГОСТ 5174-49	2,6	$м^3$

9 6832/5

904-1-20/76 -05.000

Формат	Зона	Поз.	Обозначение	Наименование	Кол.	Примечание
				Документация		
	12		904-1- -04.300СБ	Сборочный чертеж		
				Детали		
				Патрубки		
	64	1	904-1- -04.301	Труба 20 ГОСТ 3262-62		
				L=30	1	0,05кг
				Труба 50 ГОСТ 3262-62		
	64	2	904-1- -04.302	L=100	1	0,366кг
	64	3	904-1- -04.303	L=160	2	0,537кг
	64	4	904-1- -04.304	L=140	1	0,439кг
	64	5	904-1- -04.305	L=92	1	0,327кг

904-1-20/76-04.300

Трап

Литера	Лист	Листов
		1

Гипростройдормаш Отдел ПВТ

Зона	Поз.	Обозначение	Наименование	Кол.	Примечание
			Документация		
		904-1-20/76 -07.000СБ	Сборочный чертеж		
			Сборочные единицы		
	1	904-1-20/76 -07.100	Корпус	1	
	2	904-1-20/76 -07.200	Крышка в сборе	1	
	3	904-1-20/76 -07.300	Колпачок с		
			сеткой	1	
			Детали		
	4	904-1-20/76 -07.004	Рейка с делениями		
			Брус клеевый 40×80-II		
			ГОСТ 2695-71 L: 158	1	0,3кг
			Прокладки		
			Картон Б-2,0		
			ГОСТ 9347-74		
	5	904-1-20/76 -07.005	27 × 1568	1	0,124кг
	6	904-1-20/76 -07.006	ф60/ф27	2	0,036кг
	7	904-1-20/76 -07.007	Скоба		
			Полоса 4×25ГОСТ103-57 / Ст.3 ГОСТ 535-58		
			L = 120	2	0,11кг

Изм.	Лист	№ докум.	Подпись	Дата
Разраб.		Шевченко		
Пров.		Маслова		
Рук. отд.		Гайворон		
Н.контр.		Мальцев		
Утв.		Леонов		

904-1-20/76 -07.000

Бак расходный для масла V = 50л

Литера | Лист 1 | Листов 2

Гипростройдормаш Отдел ПВТ

Кальку сверил Воеводина Копировал Яковлева Формат 11

Зона	Поз.	Обозначение	Наименование	Кол.	Примечание
			Стандартные изделия		
	8		Болт М6×20.58		
			ГОСТ 7798-70 *	12	
	9		Гайка М6.5		
			ГОСТ 5915-70 *	12	
	10		Винт 2М8×55.58		
			ГОСТ 17475-72 *	2	
	11		Шайба 6-005		
			ГОСТ 10906-66 **	12	
			Материалы		
	12		Трубка 20-2,5-250		
			ГОСТ 8446-74	0,25	м
	13		Брусок сосновый		
			60×100-II ГОСТ 8486-66	1,14	м
			Прочие изделия		
	14		Запорное устройство указателя уровня цапковое 12Б1Бк		
			Ду 20, Р116	1	2,45кг

(10) 3802/V

904-1-20/76 -07.000 Лист 2

Кальку сверил Воеводина Копировал Яковлева Формат 11

Зона	Поз.	Обозначение	Наименование	Кол.	Примечание
			Документация		
	22	904-1-20/76 -06.000СБ	Сборочный чертеж		
			Сборочные единицы		
	11	1 904-1-20/76 -06.100	Металлоконструкция	1	
			Детали		
	54	2 904-1-20/76 -06.10	Корыто		
			Лист В3 ГОСТ 19903-74 / ВСт3пс ГОСТ 16523-70 *	1	

Инв. № подл. | Подпись и дата | Взам. инв. № | Инв. № дубл. | Подпись и дата

Изм.	Лист	№ докум.	Подпись	Дата
Разраб.		Шевченко		
Пров.		Маслова		
Рук. отд.		Гайворон		
Н.контр.		Мальцев		
Утв.		Леонов		

904-1-20/76 -06.000

Опора под маслобаки

Литера | Лист | Листов 1

Гипростройдормаш Отдел ПВТ

Кальку сверил Воеводина Копировал Яковлева Формат 11

Зона	Поз.	Обозначение	Наименование	Кол.	Примечание
			Документация		
	22	904-1-20/76 -06.100СБ	Сборочный чертеж		
			Детали		
	54	1 904-1-20/76 -06.101	Стяжка		
			Уголок Б-40×40×4 ГОСТ 8509-72 / Ст3 ГОСТ 535-58 *		
			L = 800	2	1,93кг
	54	2 904-1-20/76 -06.102	Стойка		
			Уголок Б-50×50×5 ГОСТ 8509-72 / Ст3 ГОСТ 535-58 *		
			L = 830	4	3,13кг
	54	904-1-20/76 -06.103	Опора		
			Лист 5 ГОСТ 5681-57 / ВСт3пс ГОСТ 14637-69 *	4	0,56кг
			Уголки		
			Уголок Б-50×50×5 ГОСТ 8509-72 / Ст.3 ГОСТ 535-58 *		
	54	4 904-1-20/76 -06.104	L = 600	2	2,26кг
	54	5 904-1-20/76 -06.105	L = 900	3	3,4кг

Инв. № подл. | Подпись и дата | Взам. инв. № | Инв. № дубл. | Подпись и дата

Изм.	Лист	№ докум.	Подпись	Дата
Разраб.		Шевченко		
Пров.		Гоболова		
Рук.		Маслова		
Н.контр.		Мальцев		
Утв.		Гайворонск		

904-1-20/76 -06.100

Металлоконструкция

Литера | Лист | Листов 1

Гипростройдормаш Отдел ПВТ

Кальку сверил Воеводина Копировал Яковлева Формат 11

		Документация		
	904-1-20/76 -07.300СБ	Сборочный чертеж		
		Детали		
1	904-1-20/76 -07.301	Кольцо		
		Труба 40×2,8 ГОСТ 8734-58 / В10 ГОСТ 8733-58	1	0,051кг
2	904-1-20/76 -07.302	Фильтр		
		Сетка N08-0,32		
		ГОСТ 3826-66		
		ф55	1	0,052кг

904-1-20/76 -07.300

Колпачок с сеткой

Литера | Лист | Листов 1

Гипростройдормаш Отдел ПВТ

Кальку сверил Воеводина — Копировал Яковлева — формат 11

		Документация		
22	904-1-20/76 -07.100СБ	Сборочный чертеж		
		Детали		
54	1 904-1-20/76 -07.101	Обечайка		
		Лист В2 ГОСТ 3680-57 / 3-IV Ст3пс ГОСТ 16523-70	1	9,73кг
54	2 904-1-20/76 -07.102	Бобышка		
		Круг В50 ГОСТ 2590-71 / Ст3 ГОСТ 535-58*	2	0,4кг
54	3 904-1-20/76 -07.103	Патрубок		
		Труба 15 ГОСТ 3262 62-L-60	1	0,09кг
54	4 904-1-20/76 -07.104	Днище		
		Лист 4 ГОСТ 5681-57 / В Ст3пс ГОСТ 14637-69*	1	4,4кг
54	5 904-1-20/76 -07.105	Патрубок		
		Труба 20 ГОСТ 3262 62-L-120	1	0,2кг
54	6 904-1-20/76 -07.106	Уголок		
		Уголок Б-32×32×3 ГОСТ 8509-72 / Ст3 ГОСТ 535-58	4	0,58кг
		Материалы		
	7	Труба 25 ГОСТ 3262-62	0,025	0,06кг

904-1-20/76 -07.100

Корпус

Литера | Лист | Листов 1

Гипростройдормаш Отдел ПВТ

Кальку сверил Воеводина — Копировал Яковлева — формат 11

Зона	Поз	Обозначение	Наименование	Кол	Примечание
			Документация		
		904-1-20/76 -08.000СБ	Сборочный чертеж		
			Детали		
	1	904-1-20/76 -08.001	Конус		
			Лист В3 ГОСТ 3680-57 / 3-IV Ст3пс ГОСТ 16523-70*	1	5,12кг
	2	904-1-20/76 -08.002	Ребро		
			Полоса 4×20 ГОСТ 103-57 / Ст3пс ГОСТ 535-58*		
			L = 220	4	0,14кг
	3	904-1-20/76 -08.003	Зонт		
			Лист В1,5 ГОСТ 3680-57 / 3-IV Ст3пс ГОСТ 16523-70*	1	2,58кг
	4	904-1-20/76 -08.004	Кольцо		
			Полоса 4×12 ГОСТ 103-57 / Ст3пс ГОСТ 535-58*		
			L = 2072	1	0,39кг
			Материалы		
	5	11 6802/Е	Сетка N6-1,2		
			ГОСТ 3826-66*	0,21	м² 3,41кг
	6		Проволока 3-II ГОСТ 3282-74	2,5	м

904-1-20/76 -08.000

Насадка всасывающая

Литера | Лист | Листов 1

Гипростройдормаш Отдел ПВТ

Кальку сверил Воеводина — Копировал Яковлева — формат 11

Зона	Поз	Обозначение	Наименование	Кол	Примечание
			Документация		
11		904-1-20/76 -07.200СБ	Сборочный чертеж		
			Детали		
54	1	904-1-20/76 -07.201	Крышка		
			Лист В2 ГОСТ 3680-57 / 3-IV Ст3пс ГОСТ 16523-70*	1	2,66кг
54	2	904-1-20/76 -07.202	Патрубок		
			Труба 15 ГОСТ 3262-62		
			L = 260	1	0,34кг
54	3	904-1-20/76 -07.203	Ручка		
			Круг В16 ГОСТ 2590-71 / Ст3 ГОСТ 535-58*		
			L = 252	2	0,4кг

904-1-20/76 -07.200

Крышка в сборе

Литера | Лист | Листов 1

Гипростройдормаш Отдел ПВТ

Кальку сверил Воеводина — Копировал Яковлева — формат 11

Поз.	Обозначение	Наименование	Кол.	Примечание
		Документация		
	904-1-20/76-09.100СБ	Сборочный чертеж		
		Детали		
1	904-1-20/76-09.101	Уголок окантовочный		
		Уголок Б-50х50х5 ГОСТ 8509-72 / Ст3 ГОСТ 535-58*		
		L=2900	1	10,5кг
2	904-1-20/76-09.102	Обечайка	1	
3	904-1-20/76-09.103	Днище		
		Лист 5 ГОСТ 5681-57 / Вст3пс ГОСТ 14637-69*	1	20,35кг
4	904-1-20/76-09.104	Труба сливная		
		Труба 25 ГОСТ 3262-62		
		L=60	1	0,143кг
5	904-1-20/76-09.105	Ребро		
		Лист 5 ГОСТ 5681-57 / Вст3пс ГОСТ 14637-69*	5	0,09кг
6	904-1-20/76-09.106	Палец		
		Круг В13 ГОСТ 2590-71 / Ст3 ГОСТ 535-58*		
		L=35	4	0,062кг

904-1-20/76-09.100

Металлоконструкция

Гипрокоммунпроект, отдел ПВТ

Копировал Воеводина

Формат А4

Поз.	Обозначение	Наименование	Кол.	Примечание
7	904-1-20/76-09.107	Крючитейк		
		Уголок Б-36х36х4 ГОСТ 8509-72 / Ст3 ГОСТ 535-58*		
		L=50	4	0,100кг
8	904-1-20/76-09.108	Шайба	1	
9	904-1-20/76-09.109	Скоба		
		Уголок Б-50х50х5 ГОСТ 8509-72 / Ст3 ГОСТ 535-58*		
		L=610	2	2,3кг

12 5322/2

904-1-20/76-09.100

Лист 2

Поз.	Обозначение	Наименование	Кол.	Примечание
		Документация		
22	904-1-20/76-09.000СБ	Сборочный чертеж		
		Сборочные единицы		
11	1	904-1-20/76-09.100 Металлоконструкция	1	
11	2	904-1-20/76-09.200 Крышка	1	
11	3	904-1-20/76-09.300 Барботер	1	
11	4	904-1-20/76-09.400 Гаддон	1	
		Детали		
11	5	904-1-20/76-09.001 Опора	2	
6	6	904-1-20/76-09.002 Прокладка		
		Кольцо 034-040-36-2-4 ГОСТ 9833-73	1	0,012кг
54	7	904-1-20/76-09.003 Стояк		
		Труба 25 ГОСТ 3262-62 L=1300	1	3,1кг
11	8	904-1-20/76-09.004 Трубс слива	1	
54	9	904-1-20/76-09.005 Труба соединительная		
		Труба 25 ГОСТ 3262-62 L=105	1	0,25кг
11	10	904-1-20/76-09.006 Сланец	1	

904-1-20/76-09.000

Ванна для промывки ячеек фильтров

Гипростроймонтаж, отдел ПВТ

Копировал Долгова

Поз.	Обозначение	Наименование	Кол.	Примечание
		Стандартные изделия		
11		Гайка М12.5 ГОСТ 5915-70*	4	
12		Уголник 25 ГОСТ 8948-59	2	
13		Шпилька М12х45.Ж1-0 ГОСТ 11765-66*	4	
14		Сгон 25 ГОСТ 8969-59	1	
15		Муфта чугунная 25 ГОСТ 8954-58	1	
16		Контргайка 25 ГОСТ 8961-59		
		Прочие изделия		
17		Вентиль латунный муфтовый 15кч18п2 Ду25, Ру16	1	
18		Кран проходной сальниковый муфтовый 11ч6бк Ду=5, Ру10	1	

904-1-20/76-09.000

Лист 2

Зона	Поз.	Обозначение	Наименование	Кол.	Примечание
			Документация		
		904-1-20/76-09.400СБ	Сборочный чертеж		
			Детали		
	1	904-1-20/76-09.401	Лапка	4	
			Корыто		
	2	904-1-20/76-09.402	Лист В3 ГОСТ ~~3680-57~~ / 3-IV-Ст3пс ГОСТ 16523-70*	1	10,8кг

Изм.	Лист	№ докум.	Подпись	Дата
Разраб.		Воеводина		10.11.75
Пров.		Тоболова		10.11.75
Гл.спец.		Батхин		10.11.75
Н.контр.		Малыцев		10.11.75
Утв.		Гайворонский		10.11.75

904-1-20/76-09.400

Поддон

Литера | Лист | Листов 1

Гипростройдормаш Отдел ПВТ

Кальку сверил Воеводина Копировал Долгова Формат 11

Зона	Поз.	Обозначение	Наименование	Кол.	Примечание
			Документация		
		904-1-20/76-10.000СБ	Сборочный чертеж		
			Детали		
			Уголки		
			Уголок Б-50х50х5 ГОСТ 8509-72 / Ст3пс ГОСТ 535-58*		
	1	904-1-20/76-10.001	L=685	1	2,38кг
	2	904-1-20/76-10.002	L=934	2	3,51кг
	3	904-1-20/76-10.003	L=510	1	1,92кг
	4	904-1-20/76-10.004	Хомут		
			Круг В20 ГОСТ 2590-71 / Ст3пс ГОСТ 535-58*		
			L=1370	1	3,4кг
			Стандартные изделия		
	5		Гайка М2а5 ГОСТ 5915-70*	4	

13

Изм.	Лист	№ докум.	Подпись	Дата
Разраб.		Воеводина		10.11.75
Пров.		Тоболова		10.11.75
Гл.спец.		Батхин		10.11.75
Н.контр.		Малыцев		10.11.75
Утв.		Гайворонский		10.11.75

904-1-20/76-10.000

Узел крепления глушителя

Литера | Лист | Листов 1

Гипростройдормаш Отдел ПВТ

Кальки сверил Воеводина Копировал Эковлева Формат 1

Формат	Зона	Поз.	Обозначение	Наименование	Кол.	Примечание
				Документация		
12			904-1-20/76-09.200СБ	Сборочный чертеж		
				Детали		
54		1	904-1-20/76-09.201	Ручка		
				Круг В16 ГОСТ 2590-71 / Ст3 ГОСТ 535-58*		
				L=240	2	0,38кг
54		2	904-1-20/76-09.202	Лист верхний		
				Лист В2 ГОСТ ~~3680-57~~ / 3-IV-Ст3пс ГОСТ 16523-70*	1	9,4кг
54		3	904-1-20/76-09.203	Рамка		
				Полоса 4х30 ГОСТ 103-57 / Ст3 ГОСТ 535-58*		
				L=2620		

Изм.	Лист	№ докум.	Подпись	Дата
Разраб.		Воеводина		10.11.75
Пров.		Тоболова		10.11.75
Гл.спец.		Батхин		10.11.75
Н.контр.		Малыцев		10.11.75
Утв.		Гайворонский		10.11.75

904-1-20/76-09.200

Крышка

Литера | Лист | Листов 1

Гипростройдормаш Отдел ПВТ

Кальку сверил Воеводина Копировал Долгова Формат 11

Формат	Зона	Поз.	Обозначение	Наименование	Кол.	Примечание
				Документация		
12			904-1-20/76-09.300СБ	Сборочный чертеж		
				Детали		
54		1	904-1-20/76-09.301	Труба продольная		
				Труба 25 ГОСТ 3262-62		
				L=600	2	1,43кг
54		2	904-1-20/76-09.302	Труба оперечная		
				Труба 25 ГОСТ 3262-62		
				L=550	4	1,32кг
54		3	904-1-20/76-09.303	Заглушка		
				Круг В40 ГОСТ 2590-71 / Ст3 ГОСТ 535-58*		
				L=5	4	0,05кг
54		4	904-1-20/76-09.304	Патрубок		
				Труба 25 ГОСТ 3262-62		
				L=130	1	0,311кг

Изм.	Лист	№ докум.	Подпись	Дата
Разраб.		Воеводина		10.11.75
Пров.		Тоболова		10.11.75
Гл.спец.		Батхин		10.11.75
Н.контр.		Малыцев		10.11.75
Утв.		Гайворонский		10.11.75

904-1-20/76 09.300

Барботер

Литера | Лист | Листов 1

Гипростройдормаш Отдел ПВТ

Кальки сверил Воеводина Копировал Эковлева Формат 1

Зона	Поз.	Обозначение	Наименование	Кол.	Примечан.
			Документация		
		904-1-20/76 -12.000СБ	Сборочный чертеж		
			Сборочные единицы		
	1	904-1-20/76 -12.100	Форсунка	2	
			Детали		
	2	904-1-20/76 -12.001	Коллектор		
			Труба 108×4 ГОСТ 8732-70 / АСт 2пс ГОСТ 8731-74 *		
			L=600	1	6,2кг
	3	904-1-20/76 -12.002	Штуцер		
			Круг В38 ГОСТ 2590-71 / Ст.3 ГОСТ 535-58 *	7	0,074кг
	4	904-1-20/76 -12.003	Гайка накидная		
			Круг В60 ГОСТ 2590-71 / Ст3 ГОСТ 535-58 *	2	0,4кг
	5	904-1-20/76 -12.004	Прокладка ф38/ф22		
			Кожа 4 ГОСТ 1998-48	2	0,03кг
	6	904-1-20/76 -12.005	Переход		
			Лист В2 ГОСТ 3380-57 / 3-IV Ст.3пс ГОСТ 16523-70 * L=50	1	0,061кг

Лист	№ докум.	Подпись	Дата
Разраб.	Воеводина		
Рук.	Маслова		
Нач. отд.	Гайдорожский		
Н. контр.	Мальцев		
Ст.	Леонов		

904-1-20/76 -12 000

Установка для очистки тросс сжатого воздуха

Литера | Лист 1 | Листов 3

Гипростройдармаш Отдел ПВТ

Кальку сверил Воеводина — Копировал Яковлева — Формат 11

Зона	Поз.	Обозначение	Наименование	Кол.	Примечан.
			Стандартные изделия		
	7		Бочка ГСО II-200 ГОСТ 6247-72	1	
	8		Опора ОПБ-1/108 ГОСТ 14911-69 *	2	
	9		Заглушка 100 С40 ГОСТ 17379-72	2	
	10		Угольник 15 ГОСТ 8946-59 *	2	
			Прочие изделия		
	11		Тележка грузовая ТГ-400	1	44кг
	12		Насос НШ-40 ТУ36-208-69	1	51кг
	13		Вентиль 15кч18п2 Ру16, Ду15	3	0,7кг
	14		Кран контрольный трехходовой присоединительным размером М20×1,5 Ду3ммКТК	1	0,47кг
	15		Закладная конструкция ЗК4-45-70	1	0,04кг
	16		Манометр показывающий общего назначения ОБМ1-100×16	1	0,68кг
			Материалы		
	17		Уголок Б-50×50×3 ГОСТ 8509-72 / Ст.3 ГОСТ 535-58 *	0,6	м 1,39кг
	18		Полоса 8×20 ГОСТ 103-57 / Ст.3 ГОСТ 535-58	0,7	м 0,88кг

14 5802/I

904-1-20/76 -12.000 Лист 2

Зона	Поз.	Обозначение	Наименование	Кол.	Примечан.
			Документация		
	12	904-1-20/76 -11.000СБ	Сборочный чертеж		
			Детали		
			Уголки		
			Уголок Б-75×25×6 ГОСТ 8509-72 / Ст3пс ГОСТ 535-58 *		
	Б4	1 904-1-20/76 -11.001	L=1400	2	9,65кг
	Б4	2 904-1-20/76 -11.002	L=350	2	2,41кг
	Б4	3 904-1-20/76 -11.003	Основание		
			Лист 10 ГОСТ 5681-57 / ВСт3пс ГОСТ 14637-69 *	1	11кг
	Б4	4 904-1-20/76 -11.004	Косынка		
			Лист 10 ГОСТ 5681-57 / ВСт3пс ГОСТ 14637-69 *	2	6,45кг
	Б4	5 904-1-20/76 -11.005	Полоса 10×70 ГОСТ 103-57 / Ст3пс ГОСТ 535-58 *		
			L=350	1	1,95кг
	Б4	6 904-1-20/76 -11.006	Полоса 10×150 ГОСТ 103-57 / Ст3пс ГОСТ 535-58 *		
			L=350	1	4,12кг

Изм.	Лист	№ докум.	Подп.	Дата
Разраб.		Воеводина		
Рук.		Шась		
Нач. отд.		Гауворожский		
Н. контр.		Мальцев		
Ст.		Леонов		

904-1-20/76 -11.000

Узел крепления трубопровода Дн 159×4,5

Литера | Лист 1 | Листов 2

Гипростройдармаш Отдел ПВТ

Кальку сверил Воеводина — Копировал Яковлева — Формат 11

Формат	Зона	Поз.	Обозначение	Наименование	Кол.	Примечан.
				Стандартные изделия		
		7		Гайка М24,5 ГОСТ 5915-70 *	8	
		8		Опора ОПХ-2 / 106×159 ГОСТ 14911-69 *	1	

Изм. | Лист | № докум. | Подп. | Дата

904-1-20/76 -11.000 Лист 2

Кальки сверил Воеводина — Копировал Яковлева — Формат 11

Зона	Поз.	Обозначение	Наименование	Кол.	Примечание
			Документация		
		904-1-20/76 -13.000СБ	Сборочный чертеж		
			Детали		
	1	904-1-20/76 -13.001	Опора		
			Лист 10 ГОСТ 5681-57 / Вст3пс ГОСТ 14637-69*	4	1,18 кг
			Стяжки		
			Уголок 5-50×50×5 ГОСТ 8509-72 / Ст3пс ГОСТ 535-58*		
	2	904-1-20/76 -13.002	L = 1250	1	4,7 кг
	3	904-1-20/76 -13.003	L = 680	2	2,6 кг
		904-1-20/76 -13.004	L = 1160	2	4,37 кг
	5	904-1-20/76 -13.005	Стойка		
			Уголок 6-50×50×5 ГОСТ 8509-72 / Ст3пс ГОСТ 535-58*		
			L = 1080	4	4,08 кг
			Стойки		
			Уголок 6-100×63×6 ГОСТ 8510-72 / Ст3пс ГОСТ 535-58*		
	6	904-1-20/76 -13.006	Наклонная L = 2350	2	17,3 кг
	7	904-1-20/76 -13.007	Прямая L = 2000	2	15 кг
	8	904-1-20/76 -13.008	Переладина		
			Уголок 6-100×63×6 ГОСТ 8510-72 / Ст3пс ГОСТ 535-58*		
			L = 584	2	4,5 кг
	9	904-1-20/76 -13.009	Бортик		
			Лента 2,5×100 БСт.3пс ГОСТ 6009-74		
			L = 2622	1	4,05 кг
	10	904-1-20/76 -13.010	Перила		
			Круг В20 ГОСТ 2590-71 / Ст3пс ГОСТ 535-58*	2	6,81 кг
	11	904-1-20/76 -13.011	Упор		
			Круг В20 ГОСТ 259-71 / Ст.3пс ГОСТ 535-58*	2	0,99 кг
	12	904-1-20/76 -13.012	Площадка		
			Лист р.р. УБ Ст 3кп 2		
			ГОСТ 8568-57	1	14,5 кг
	13	904-1-20/76 -13.013	Ступеньки		
			Лист р.р. УБ ст. 3кп 2		
			ГОСТ 8568-57	9	2,9 кг
	14	904-1-20/76 -13.014	Переладина		
			Уголок 6-50×50×5 ГОСТ 8509-72 / Ст.3пс ГОСТ 535-58*		
			L = 588	1	2,6 кг
	15	904-1-20/76 -13.015	Опора		
			Полоса 5×40 ГОСТ 103-57 / Ст.3пс ГОСТ 535-58*		
			L = 686	5	1,08 кг

15

904-1-20/76 -13.000 Лист 2

Изм.	Лист	№ докум.	Подпись	Дата
Разраб.		Воеводина		10.11.76
Пров.		Подлесова		10.11.76
Т.контр.		Сидоренко		10.11.76
Н.контр.		Малышев		10.11.76
ГИП		Горюнов		10.11.76

Площадка для обслуживания воздухосборника.

Литера | Лист 1 | Листов 2

Гипростройдормаш Отдел ПВТ

Калькул. сверил Воеводина | Копировал Яковлева | Формат А2

Поз.	Обозначение	Наименование	Кол.	Примеч.
19		Труба 15 ГОСТ 3262-75	0,9	м 1,2 кг
20		Руко в ВГ(II) -15 20-С ГОСТ 18698-73*	7	м 5,46 кг
21		Проволока 2ПС ТУ 3282-74	5	м 0,26 кг

904-1-20/76 -12.000 Лист 3

Калькул. сверил Воеводина | Копировал Яковлева | Формат А2

Поз.	Обозначение	Наименование	Кол.	Примеч.
		Документация		
12	904-1-20/76 -12.100СБ	Сборочный чертеж		
		Детали		
1	904-1-20/76 -12.101	Вайка - сопло		
		Пруток Л62 т.кр НТ-19 ГОСТ 2060-73*	1	0,043 кг
2	904-1-20/76 -12.102	Корпус		
		Круг В60 ГОСТ 2590-71 / 12Х18Н10Т ГОСТ 5949-61	1	0,67 кг
3	904-1-20/76 -12.103	Распылитель		
		Круг В12 ГОСТ 2590-71 / Х18Н10Т ГОСТ 5949-61	1	0,016 кг
4	904-1-20/76 -12.104	Прокладка ф46/ф20		
		паронит ГОСТ 481-71		
5	904-1-20/76 -12.105	Патрубок		
		Круг В32 ГОСТ 2590-71 / Ст.3пс ГОСТ 535-58*	1	0,33 кг
6	904-1-20/76 -12.106	Пробка		
		Круг В5 ГОСТ 2590-71 / Ст3пс ГОСТ 535-58*	1	0,44 кг

904-1-20/76 -12.100

Изм.	Лист	№ докум.	Подпись	Дата
Разраб.		Цевгень		
Пров.		Маслова		
Гл.спец.		Шилкин		
Н.контр.		Кулагуев		
Утв.		Гидросистема		

Форсунка

Литера | Лист 1 | Листов 1

Гипростройдормаш Отдел ПВТ

Калькул. сверил Воеводина | Копировал Яковлева | Формат А1

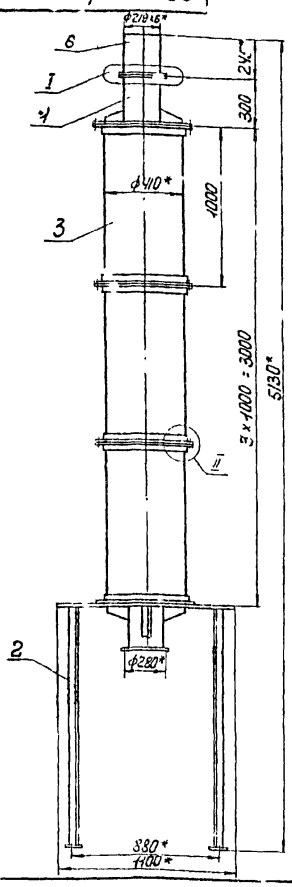

I
М1:5

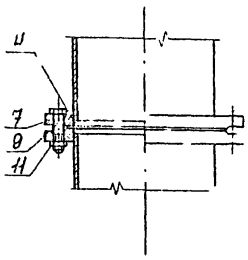

II
М1:2

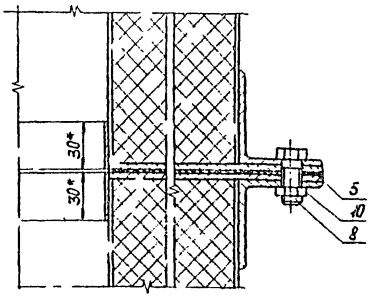

Поз. 5
М1:10

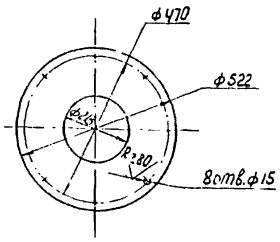

1. Неуказанные предельные отклонения размеров: отверстий - по A_1, валов - по B_1, остальных - по СМ8.
2. Сварку производить по контуру прилегания деталей швами по ГОСТ 16037-70.
3. Глушитель внутри и снаружи покрыть грунтовкой ГФ-020, красно-коричневый IV.П. Грунтовка ГФ-020, ГОСТ 1056-63. Окрасить дважды ЭМ.ПФ-133, зеленый IV.П. Эмаль ПФ-133, ГОСТ 926-63 †
4.* Размеры для справок.
5. Шероховатость обрабатываемых поверхностей деталей без чертежа ✓

					904-1-20/76		-01. 000СБ	
Изм.	Лист	№ докум.	Подп.	Дата	Глушитель на всасывании. Сборочный чертеж.	Стадия	Масса	Масштаб
Разраб.		Шевченко				К.		1:20
Пров.		Шасс				Лист 11	Листов 1	
Рук.		Маслова				Гипростроймаш Эл. эвп ПВТ		
Н.контр.		Завороннов						
Утв.		Леонов						

Кальку сверил Воеводина — Копировал Яковлева Формат А2

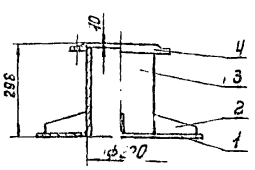

Поз. 2
М1:5

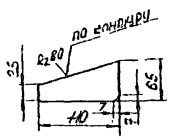

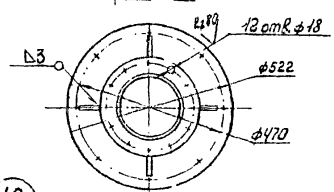

(16)

1. Неуказанные предельные отклонения размеров: отверстий - по A_1, валов - по B_1, остальных - по СМ8.
2. Сварку производить по контуру прилегания деталей швами по ГОСТ 16037-70.
3. Шероховатость обрабатываемых поверхностей деталей без чертежа ✓

					904-1-20/76		-01.130СБ	
Изм.	Лист	№ докум.	Подп.	Дата	Патрубок верхний Сборочный чертеж.	Стадия	Масса	Масштаб
Разраб.		Шевченко				Р.Ч.		1:10
Пров.		Шасс				Лист	Листов 1	
Рук.		Маслова				Гипростроймаш		
Н.контр.		Завороннов						
Утв.		Леонов						

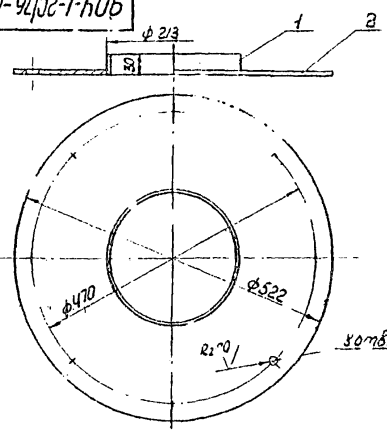

Неуказанные предельные отклонения размеров: отверстий - по A_1, валов - по B_1, остальных - по СМ8.
2. Сварку производить по контуру прилегания деталей швами по ГОСТ 5264-69
3. Шероховатость обрабатываемых поверхностей деталей без чертежа ✓

Инв.№ подл. | Подп. и дата | Взам. инв.№ | Инв.№ дубл. | Подп. и дата

					904-1-20/76		-01.310СБ	
Изм.	Лист	№ докум.	Подп.	Дата	Крышка Сборочный чертеж	Стадия	Масса	Масштаб
Разраб.		Шевченко				Р.Ч.		5
Пров.		Шасс				Лист	Листов	
Рук.		Маслова				Гипростроймаш Отдел ПВТ		
Н.контр.		Завороннов						
Утв.		Леонов						

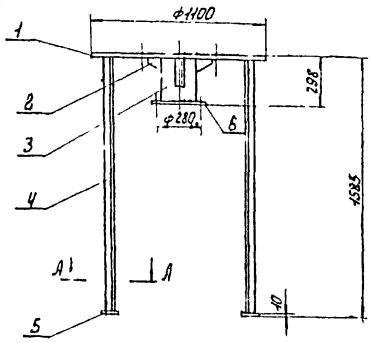

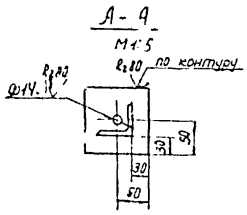

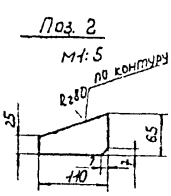

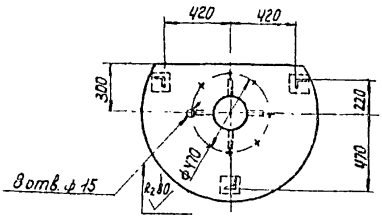

1. Неуказанные предельные отклонения размеров: отверстий - по A_1, валов - по B_1, остальных - по CM_8.
2. Сварку производить по контуру прилегания деталей швами по ГОСТ 5264-69.
3. Шероховатость обрабатываемых поверхностей деталей без чертежа ∨

					904-1-20/76 - 01.200СБ			
Изм.	Лист	№ докум.	Подп.	Дата	Опора Сборочный чертеж	Стадия	Масса	Масштаб
Разраб.		Шевченко				Р.Ч.		1:20
Пров.		Шась				Лист	Листов 1	
Рук.		Маслова				Гипростройдормаш Отдел ПВТ		
Гл.спец.		Батхин						
Н.контр.		Мальцев						
Утв.		Гайворонский						

Кальку сверил Воеводина Копировал Яковлева формат 12

904-1-20/76 01.300СБ

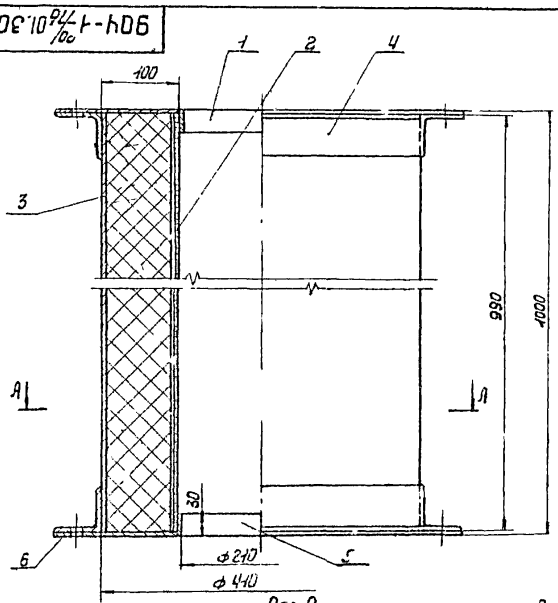

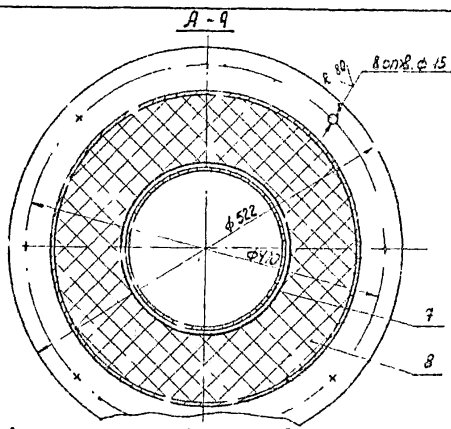

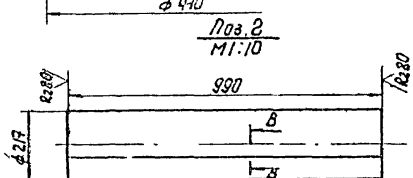

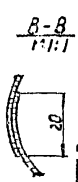

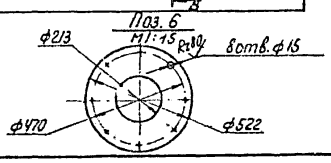

1. Шероховатость обрабатываемых поверхностей деталей без чертежа ∨
2. Предельные отклонения размеров: отверстий - по A_1, валов - по B_1, остальных - по CM_8.
3. На сетчатый цилиндр сшить чехол из стеклоткани Э-0,1. Сшивку чехла производить стеклянными крученными нитками НСО 10/200 ГОСТ 10727-64 ТА
4. Перфорация цилиндра квадратная 24%, ф 5.5мм.
5. Сетчатый цилиндр окрасить до набивки наполнителя ЭМ, ПФ-133, зеленый. IV. П. Эмаль ПФ-133 ГОСТ 926-63.* После окраски перфорацию продуть сжатым воздухом.
6. Сварку производить по контуру прилегания деталей швами по ГОСТ 5264-69.

Размеры для справок.

					904-1-20/76 - 01.300СБ			
Изм.	Лист	№ докум.	Подп.	Дата	Секция. Сборочный чертеж.	Стадия	Масса	Масштаб
Разраб.		Шевченко				Р.Ч.		1:4
Пров.		Шась				Лист	Листов 1	
Рук.		Маслова				Гипростройдормаш Отдел ПВТ		
Гл.спец.		Батхин						
Н.контр.		Мальцев						
Утв.		Гайворонский						

Кальку сверил Воеводина Копировал Яковлева формат 12

17

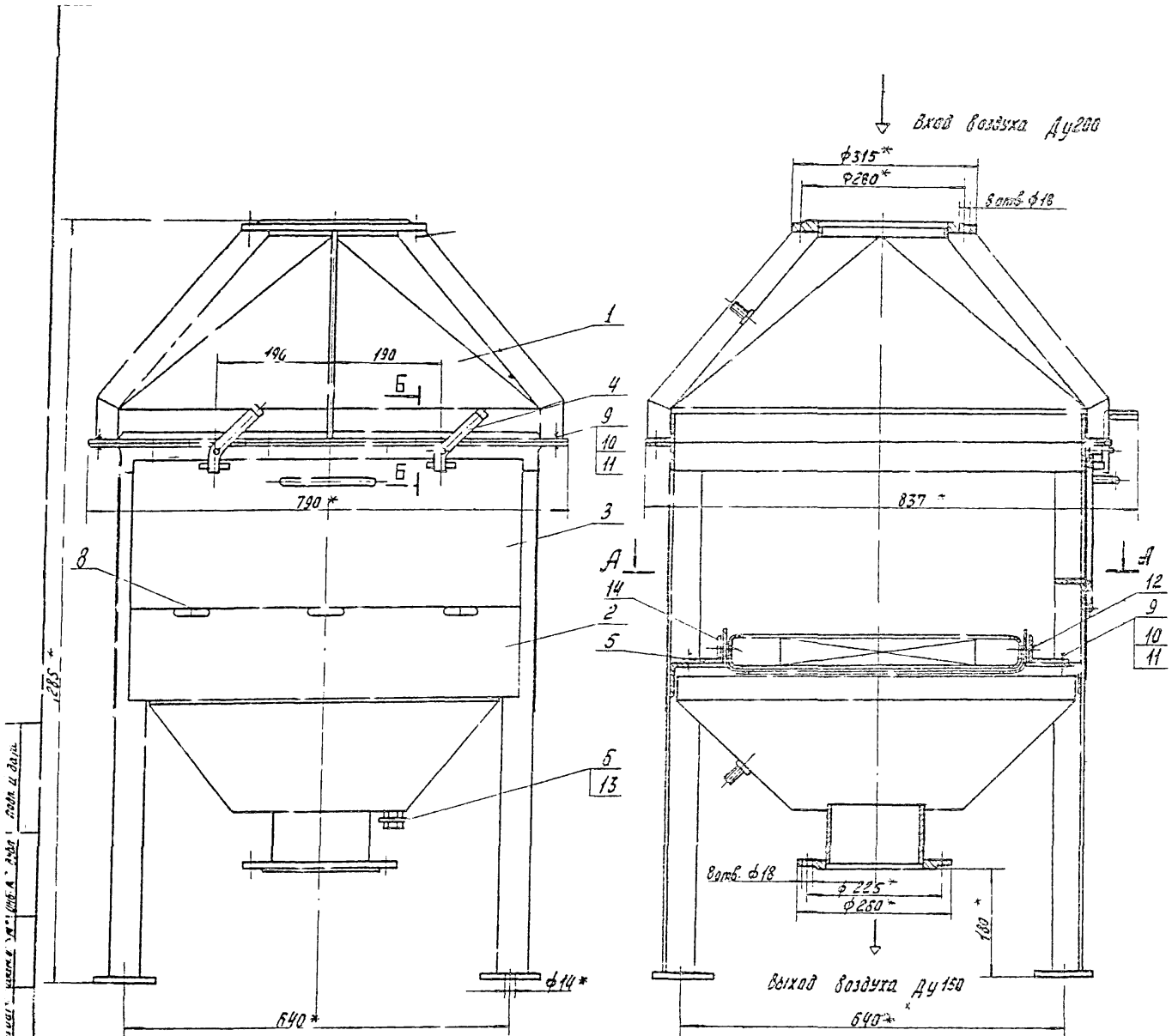

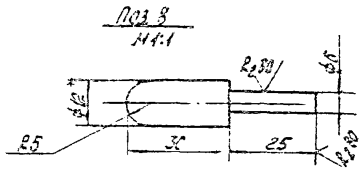

1. Неуказанные предельные отклонения размеров: отверстий - по A_7, валов - по B_7, остальных - по CM_8
2. Шероховатость обрабатываемых поверхностей деталей без чертежа ∇.
3. Сварку производить по контуру прилегания деталей швами по ГОСТ 5264-69.
4. Покрытие фильтра внутри и снаружи краской БТ-177, серебристый IV п. Краска БТ-177 ГОСТ 5631-70*.
5. Прокладки поз. 10 и поз. 11 изготовить по месту.
6. * Размеры для справок.

18

6802/I

				904-1-20/76-02.000СБ				
Изм.	Лист	№ докум.	Подп.	Дата	Фильтр воздушный. Сборочный чертеж	Стадия	Масса	Масштаб
Р.параб.		Поводина		10.3.76		Р.Ч.	148	1:5
Пров.		Гобалова		10.3.76		Лист 1	Листов 2	
Рук.		Маслова		10.3.76		Гипростройдормаш		
Нач.отд.		Гайворонт		10.3.76		Отдел ПВТ		
Н.контр.		Малачев		10.3.76				
Утв.		Ярошев		10.3.76				

А-А лист 1
М1:5

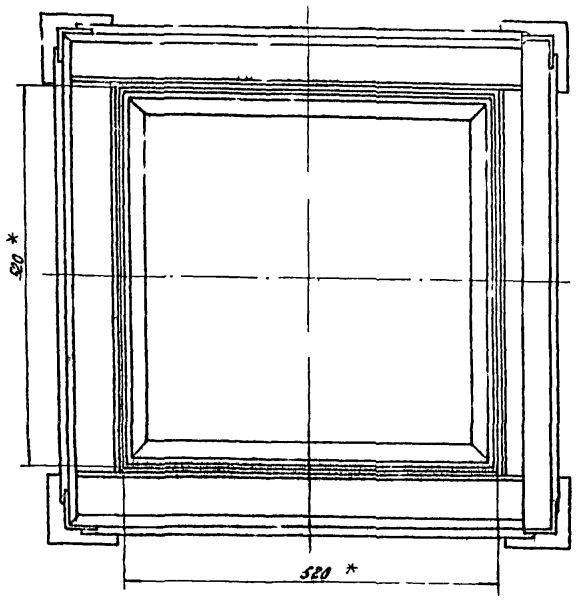

Б-Б лист 1
М1:1

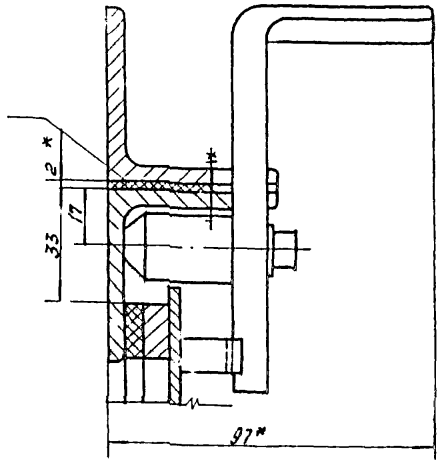

					904-1-20/76 -02.000СБ			
Изм.	Лист	№ докум.	Подп.	Дата	Фильтр воздушный Сборочный чертеж	Стадия	Масса	Масштаб
Разраб.		Воеводина				Р.Ч.	–	–
Пров.		Тоболова				Лист 2	Листов 2	
Рук.		Маслова				Гипростройдормаш Отдел ПВГ		
Нач.отд.		Гайворонский						
Н. контр.		Мальцев						
Утв.		Леонов						

Кальку сверил Агафонова Копировал Долгова Формат 12

904-1-20/76 -02.300СБ

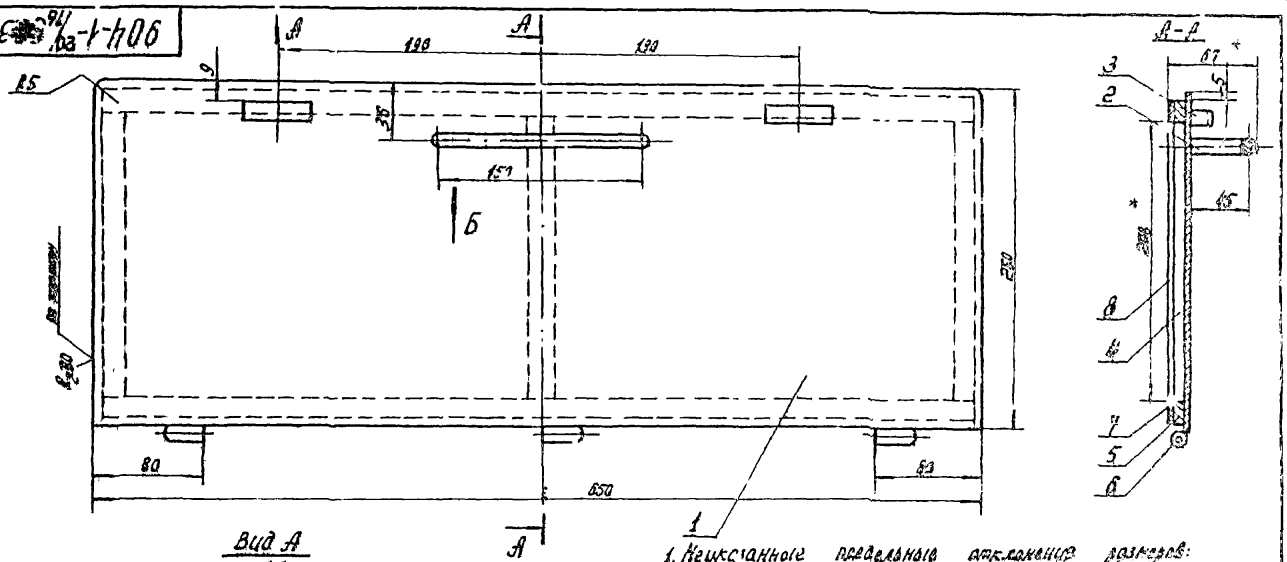

Вид А
М1:1

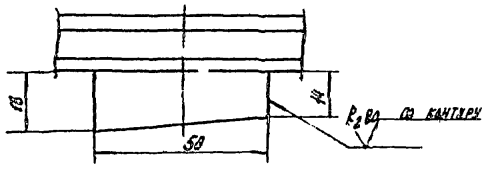

1. Неуказанные предельные отклонения размеров: отверстий - по A_7, валов по B_7, остальных - по CM_8.
2. Шероховатость обрабатываемых поверхностей деталей без чертежа ∇.
3. Сварку производить по контуру прилегания деталей швами по ГОСТ 5264-69.
4. * Размеры для справок

Поз. Б
М1:1

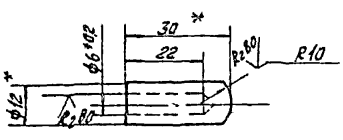

Вид Б
М1:1

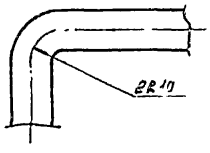

ЕВ02/V

					904-1-20/76 -02.300СБ			
Изм.	Лист	№ докум.	Подп.	Дата	Дверка в сборе Сборочный чертеж.	Стадия	Масса	Масштаб
Разраб.		Воеводина				Р.Ч.	6	1:2,5
Пров.		Тоболова				Лист	Листов 1	
Рук.		Маслова				Гипростройдормаш отд. ПВГ		
Гл. исп.		Батхин						
Н. контр.		Мальцев						
Утв.		Гайворонский						

Кальку сверил Агафонова Копировал Долгова Формат 12

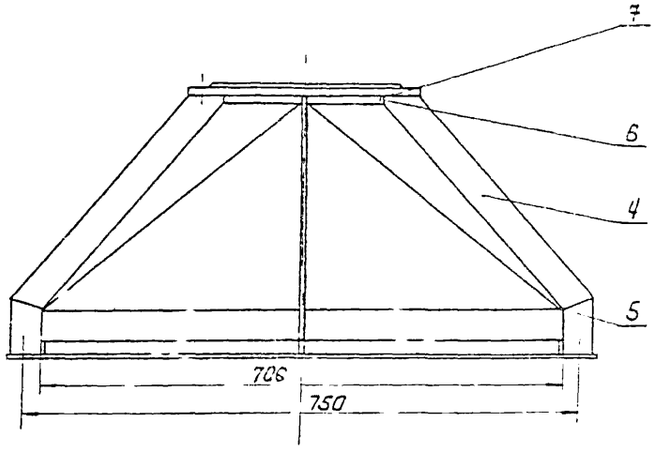

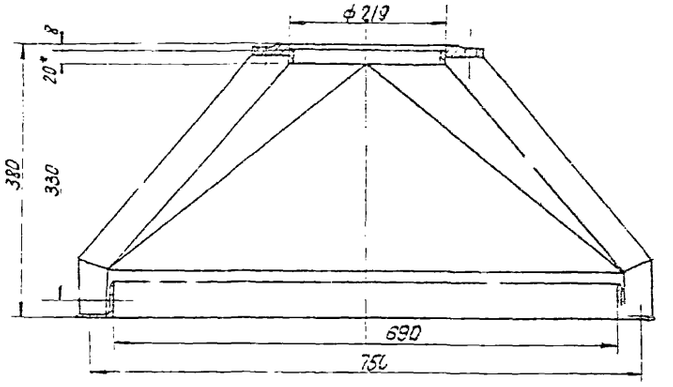

Поз. 5

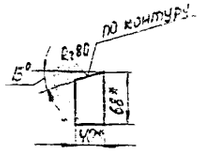

Поз. 2

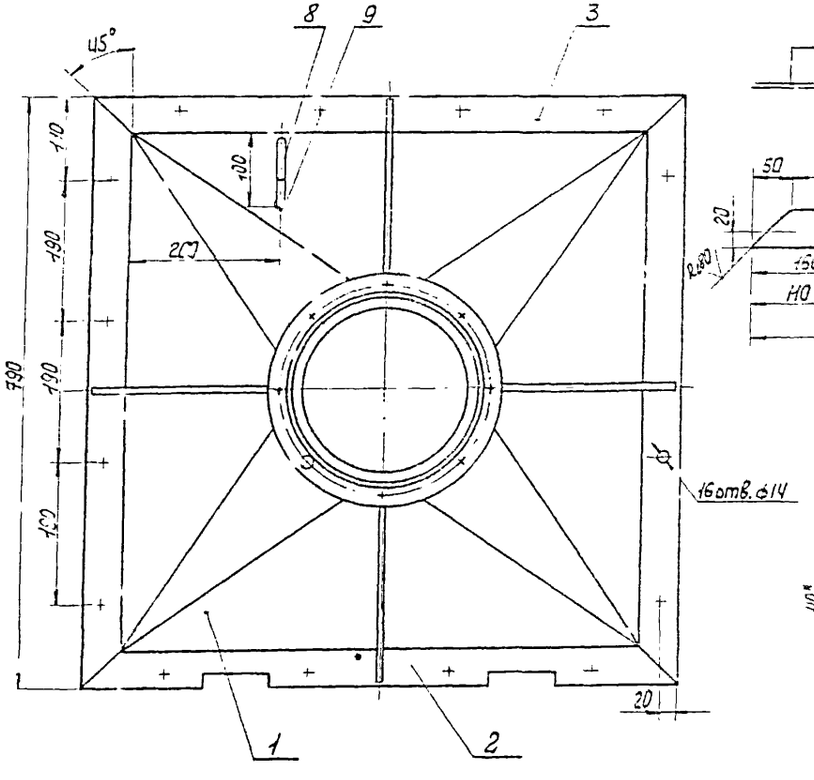

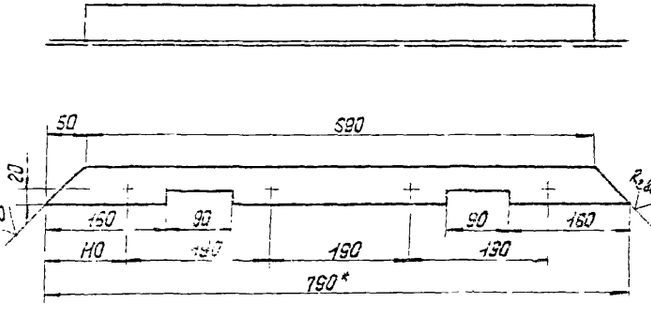

Поз. 4

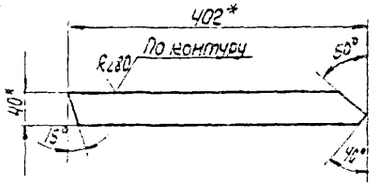

1. Неуказанные предельные отклонения размеров: отверстий - по A_7, валов - по B_7, остальных - по СМ8, угловых - по 9 степени точности ГОСТ 8908-58.
2. Шероховатость обрабатываемых поверхностей деталей без чертежа ∨.
3. Сварку производить по контуру прилегания деталей швами по ГОСТ 5264-69.
4. * Размеры для справок.

20

5802/V

Изм.	Лист	№ докум.	Подп.	Дата	904-1-20/76 -02.100 СБ		
Разраб.	Вдовина				Верхняя часть корпуса. Сборочный чертеж	Стадия	Масса	Масштаб
Пров.	Соболева					Р.Ч.	32,5	1:5
Рук.	Маслова					Лист	Листов 1
Гл. спец.	Батхин					Гипрострой	

Подп. и дата | Взам. инв. № | Инв. № дубл. | Подп. и дата

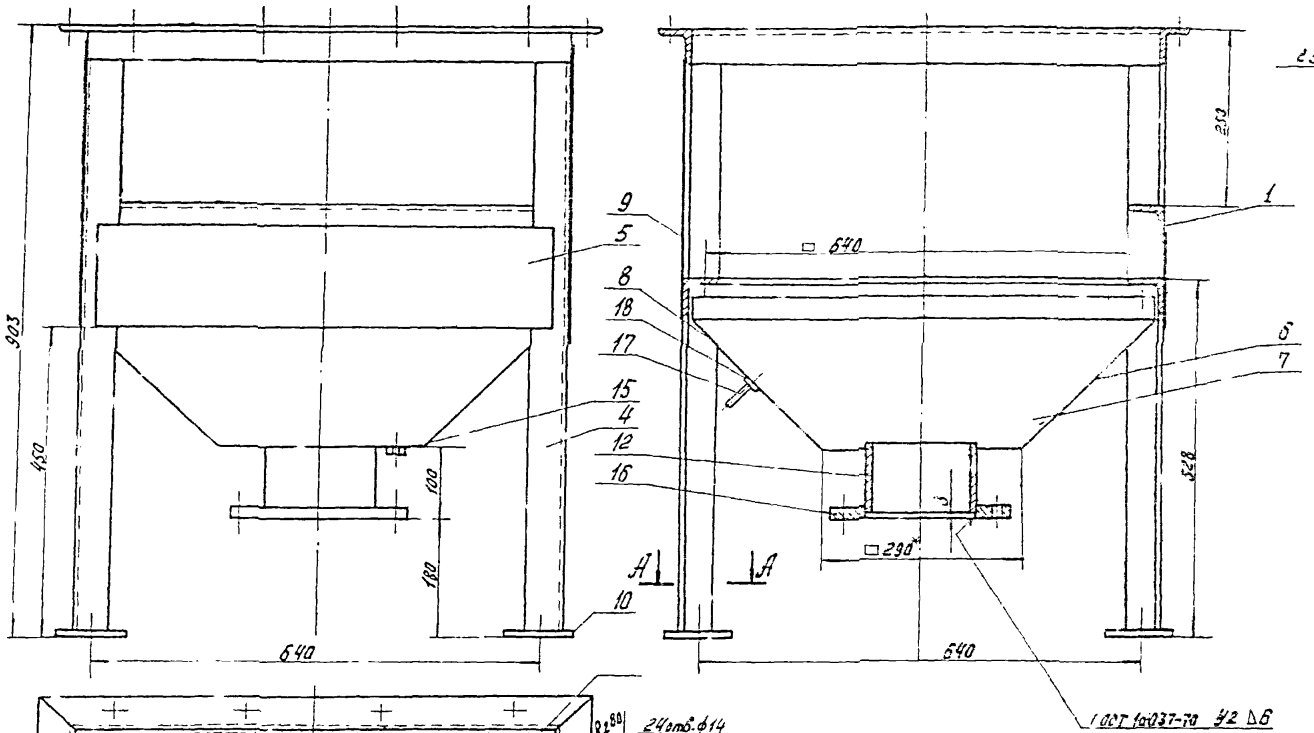

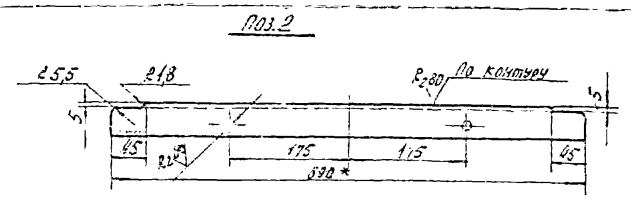

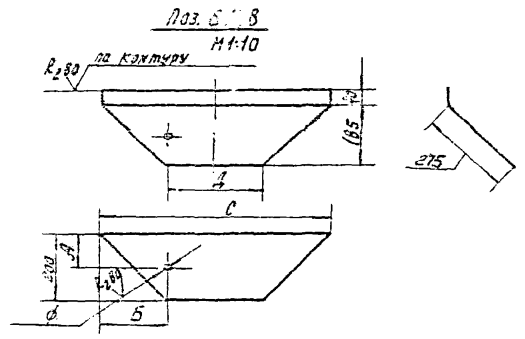

Размеры в мм

Поз.	А	Б	С	Д	Ф
6	–	–	690	290	–
7	–	–	684	284	–
8	100	200	590	290	15

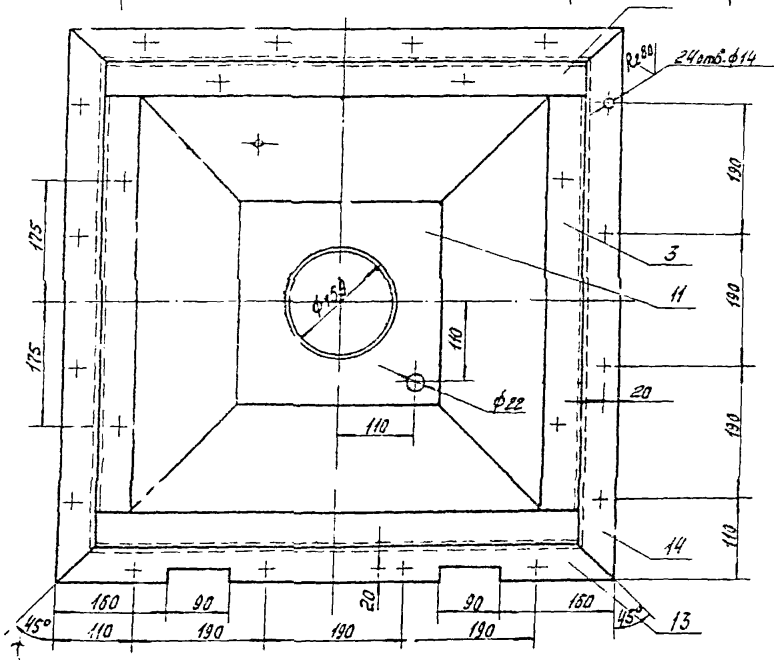

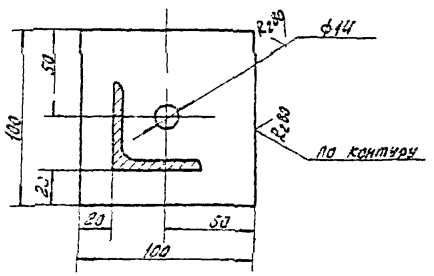

1. Неуказанные предельные отклонения размеров: отверстий - по A_7, валов - по B_7, остальных - по CM_8, угловых - по 9 степени точности ГОСТ 8908-58
2. Шероховатость обрабатываемых поверхностей деталей без чертежа ∅.
3. Сварку производить по контуру прилегания деталей швами по ГОСТ 5264-69.
4. * Размеры для справок.

21

6862/V

Изм.	Лист	№ докум.	Подп.	Дата	904-1-20/76 -02.200СБ
Разраб.		Воеводина			Нижняя часть корпуса. Сборочный чертеж
Пров.		Тобалова			
Рук.		Маслова			
Гл. спец.		Батхин			
Н. контр.		Мальцев			

Стадия	Масса	Масштаб
Р.Ч.	89	1:5
Лист	Листов 1	

Гипростройдормаш

Поз. 1

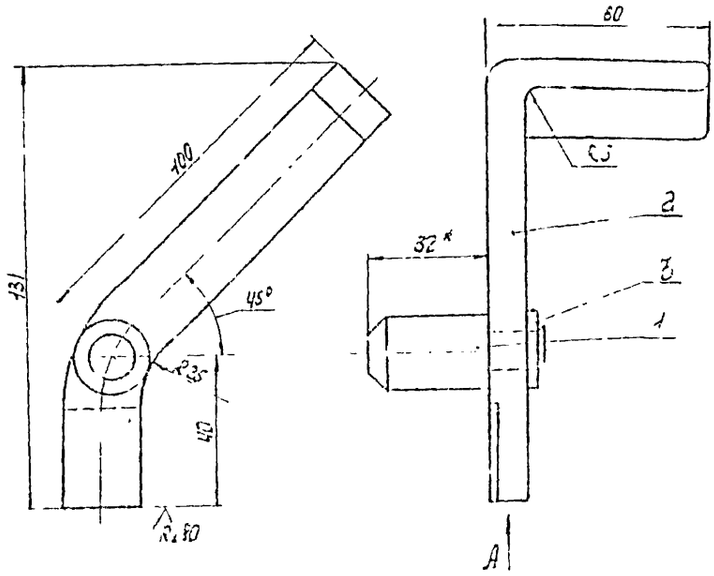

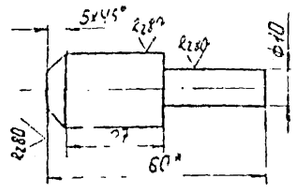

1. Неуказанные предельные отклонения размеров: отверстий - по A_1, валов - по B_1, остальных - по CM_3, угловых - по 9 степени точности ГОСТ 8908-58.
2. Шероховатость обрабатываемых поверхностей деталей без чертежа ∨.
3* Размеры для справок

Расклепать, обеспечивая подвижность деталей поз 2 относительно поз 1

Вид А

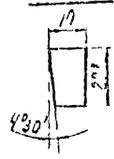

Изм.	Лист	№ докум.	Подп.	Дата	904-1-20/76 -02.400 СБ		
Разраб.		Воевидина			Щиколда	Стадия	Масса	Масштаб
Пров.		Тоболова			Сборочный чертеж.	Р.Ч.	9405	1:1
Рук.		Маслова				Лист	Листов 1
Н.отд.		Батхин				Гипростройдормаш	
Н.контр.		Мальцев				Отдел ПВТ	
Утв.		Райворонов					

Кальку сверил Воевидина Копировал Яковлева формат

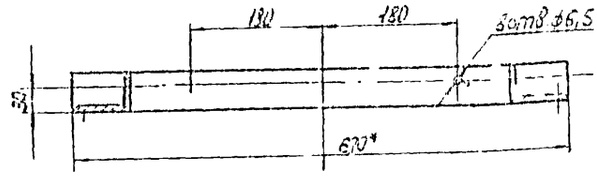

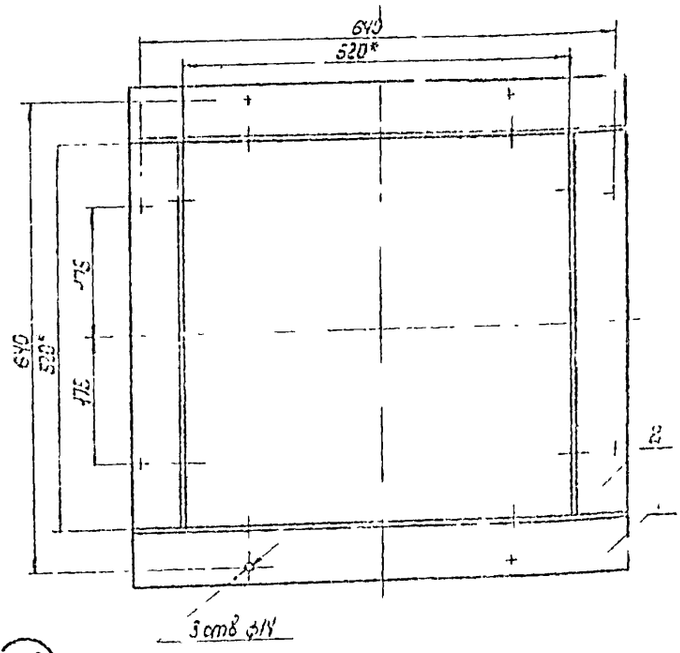

1. Неуказанные предельные отклонения размеров: отверстий - по A_1, валов - по B_1, остальных - по CM_3
2. Шероховатость обрабатываемых поверхностей деталей без чертежа ∨
3. Сварку производить по контуру прилегания деталей с ванны по ГОСТ 5264-69
4* Размеры для справок

Изм.	Лист	№ докум.	Подп.	Дата	904-1-20/76 -02.500 СБ		
Разраб.		Воевидина			Рамка	Стадия	Масса	Масштаб
Пров.		Тоболова			Сборочный чертеж.	Р.Ч.	11,5	1:5
Рук.		Маслова				Лист	Листов 1
Н.отд.		Батхин				Гипростройдормаш	
Н.контр.		Мальцев				Отдел ПВТ	
Утв.		Райворонов					

Кальку сверил Воевидина Копировал Яковлева формат

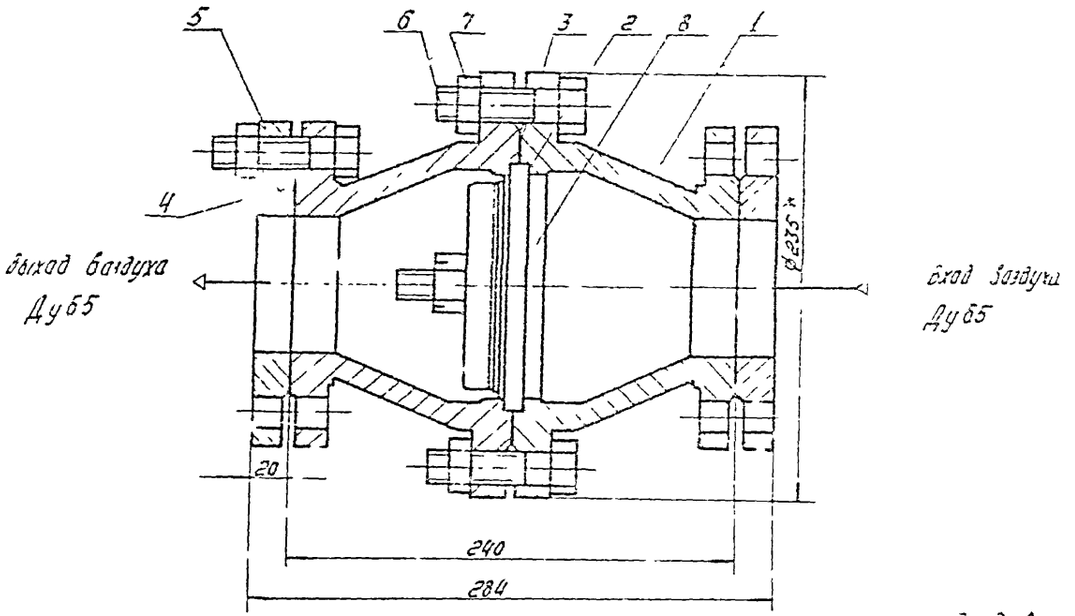

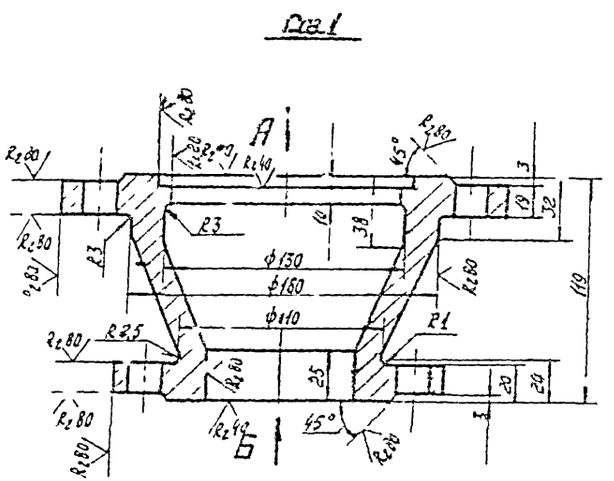

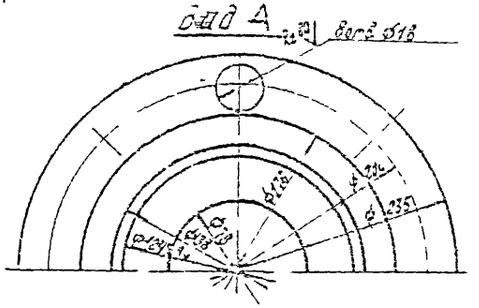

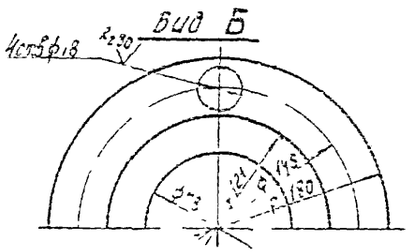

1. Допуски на размеры отливки по ГОСТ 1855-55.
2. Уклоны формовочные по ГОСТ 3212-57.
3. Трещины, рыхлины и другие дефекты, снижающие прочность отливки, не допускаются.
4. Неуказанные предельные отклонения размеров: отверстий — по A_7, валов — по B_7, остальных по OM_8, угловых — по 9 степени точности ГОСТ 8908-58
5. Неуказанная шероховатость обрабатываемых поверхностей деталей без чертежа ∇.
6. Оба корпуса в сборе испытать на герметичность водой $P_{изб}$ = 12 кгс/см. Пропуск воды не допускается.
7. Покрытие: краска масляная МА-24 голубая, краска масляная ГОСТ 625-67.
8. Размеры для справок.

23

6802/V

				904-1-20/76-03.000СБ			
Изменяет	№ докум.	Подп.	Дата	Клапан обратный. Сборочный чертеж	Стадия	Масса	Масш.
Разраб.	Воробьева				Р.Ч.	23	1
Пров.	Гоголева				Лист	Листов	
Рук.	Маслова				Гипростройдорма		
Нач.отд.	Гоголева						
Н. контр.	Маслова						

№ подл.	Подп. и дата	Взам. инв. №	Инв. № дубл.	Подп. и дата

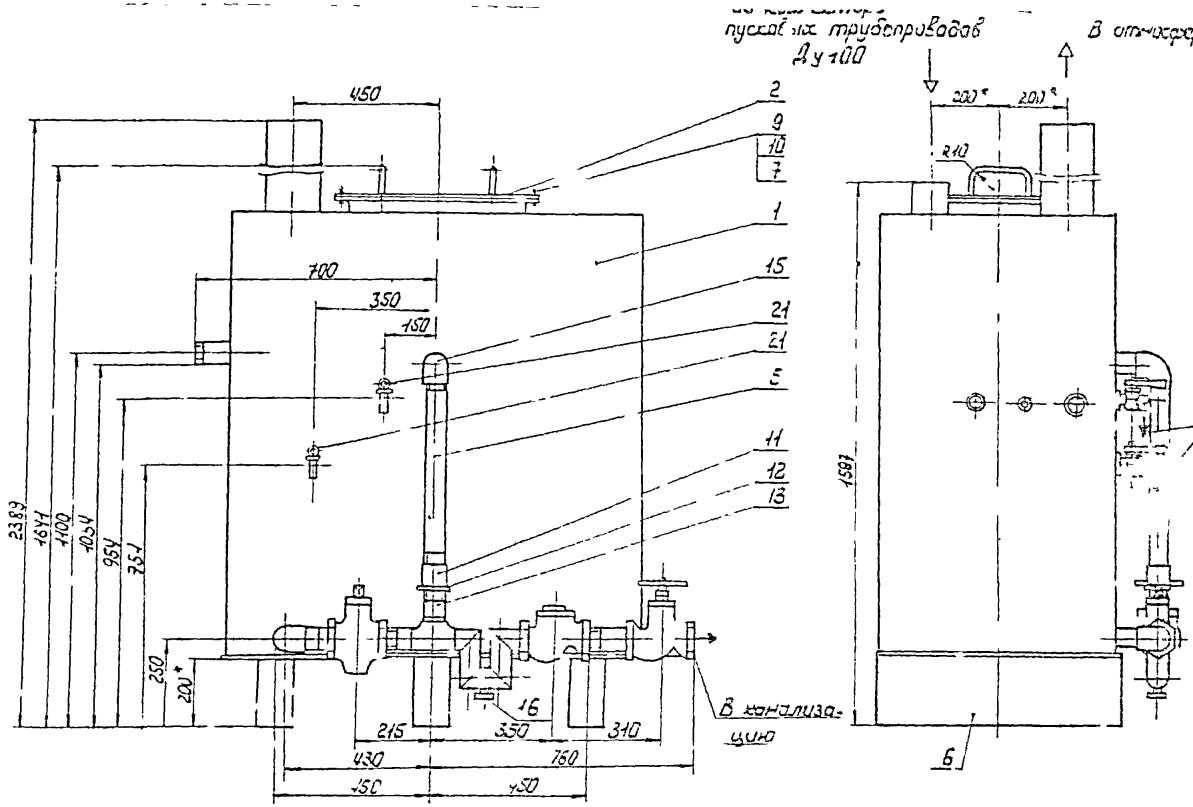

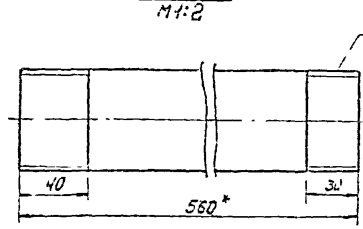

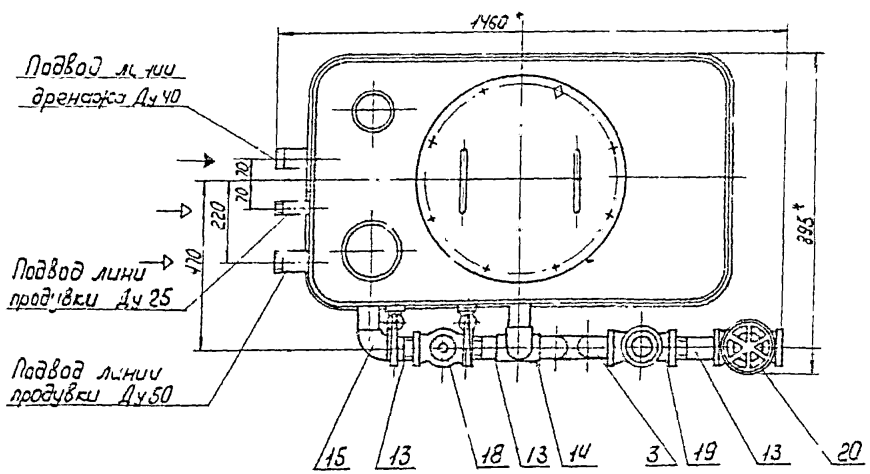

Ведомость ссылочных и прилагаемых документов

Инв. № подл. | Подп. и дата | Взам. инв. № | Инв. № дубл. | Подп. и дата

Пуск. комплекс

Материал

Примечание

Пуск. комплекс

Материал

Примечание

Пуск. комплекс

Материал

Примечание

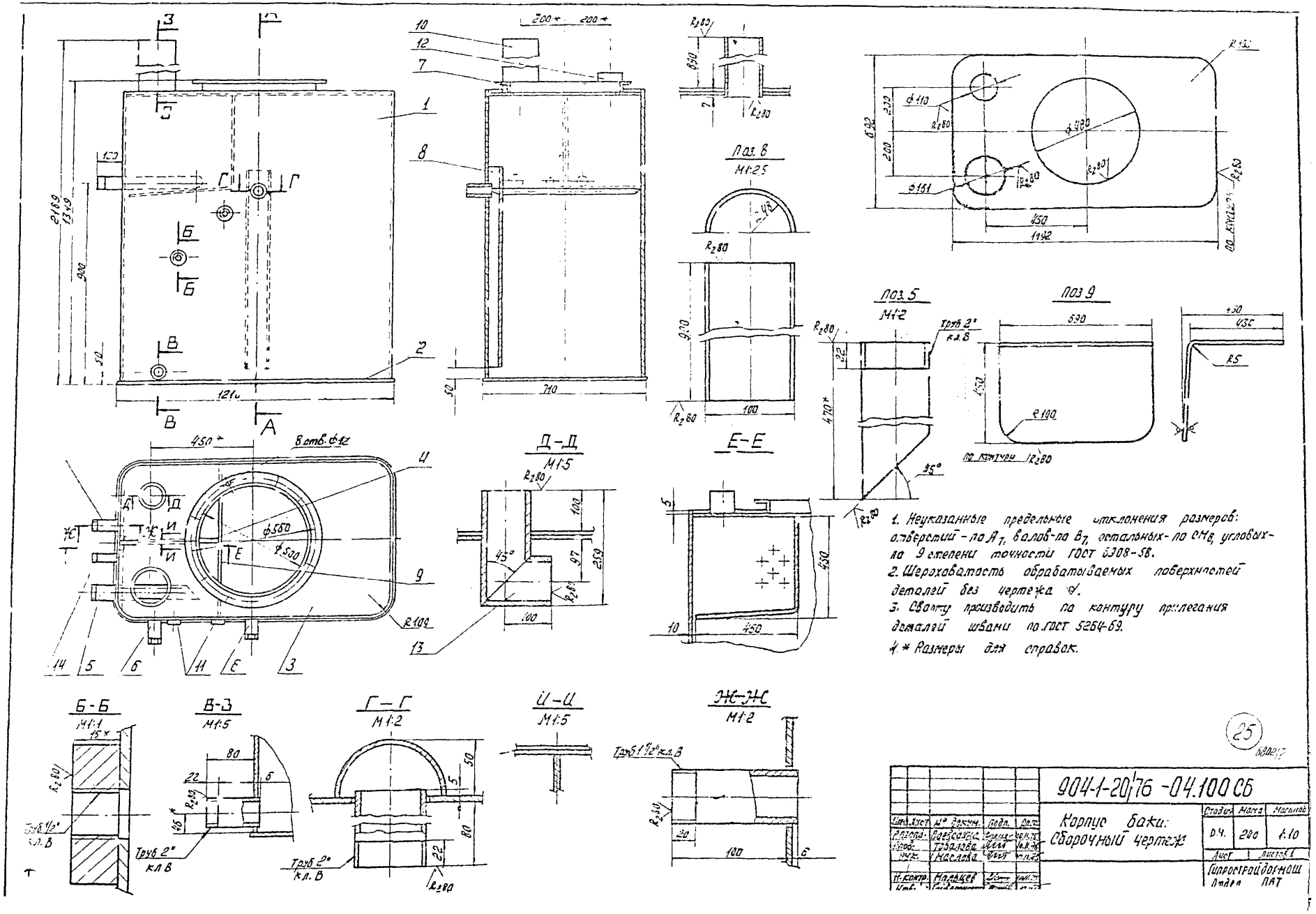

1. Неуказанные предельные отклонения размеров: отверстий - по A_7, валов - по B_7, остальных - по CH_8, угловых - по 9 степени точности ГОСТ 6308-58.
2. Шероховатость обрабатываемых поверхностей деталей без чертежа ⌀.
3. Сварку производить по контуру прилегания деталей швами по ГОСТ 5264-69.
4. * Размеры для справок.

25

6802/7

					904-1-20/76 -04.100 СБ		
Изм.	Лист	№ докум.	Подп.	Дата	Корпус баки: Сборочный чертеж	Стадия	Масса	Масштаб
Разраб.	Воевойчик					Р.Ч.	200	1:10
Пров.	Тобалова					Лист	Листов 1
Нач.	Маслова					Гипростройдормаш Отдел ПАТ	
Н. контр.	Мальцев						
Утв.							

904-1-20/76-04.200СБ

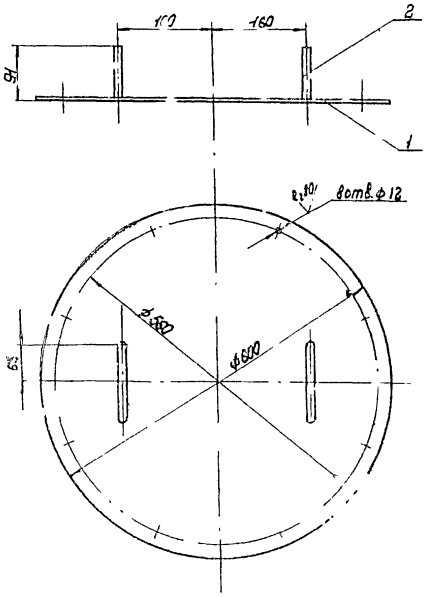

1. Неуказанные предельные отклонения размеров: отверстий - по A_7, валов - по B_7, остальных - по CM_8.
2. Шероховатость обрабатываемых поверхностей деталей без чертежа ∨.
3. Сварку производить по контуру прилегания деталей швами по ГОСТ 5264-69.

					904-1-20/76-04.200СБ			
Изм.	Лист	№ докум.	Подп.	Дата	Крышка бака. Сборочный чертеж	Стадия	Масса	Масштаб
Разраб.		Воеводина				Р4	9,57	1:5
Пров.		Тоболова				Лист	Листов 1	
Рук.		Маслова				Гипростройдормаш отдел ПВТ		
Н. контр.		Мальцев						
Утв.		Гайворонский						

904-1-20/76-04.300СБ

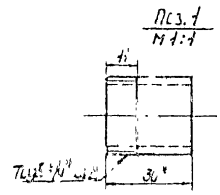

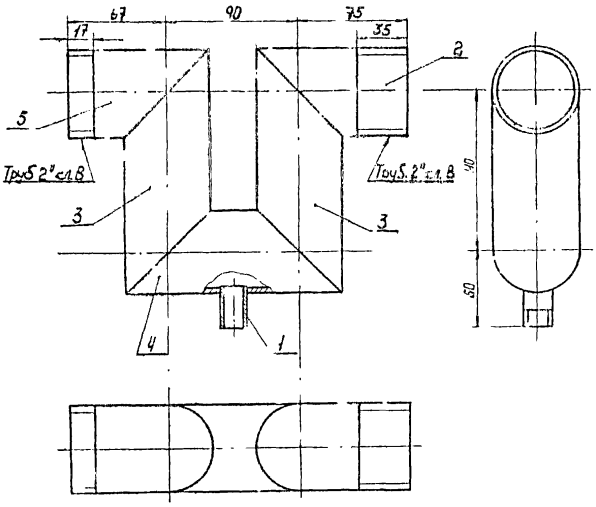

1. Неуказанные предельные отклонения размеров: отверстий - по A_7, валов - по B_7, остальных - по CM_8.
2. Шероховатость обрабатываемых поверхностей деталей без чертежа ∨.
3. Сварку производить по контуру прилегания деталей швами по ГОСТ 5264-69.
4. * Размеры для справок.

					904-1-20/76-04.300СБ			
Изм.	Лист	№ докум.	Подп.	Дата	Трап. Сборочный чертеж.	Стадия	Масса	Масштаб
Разраб.		Воеводина				Р4	2,3	1:2
Пров.		Тоболова				Лист	Листов 1	
Рук.		Маслова				Гипростройдормаш отдел ПВТ		
Н. контр.		Мальцев						
Утв.		Гайворонский						

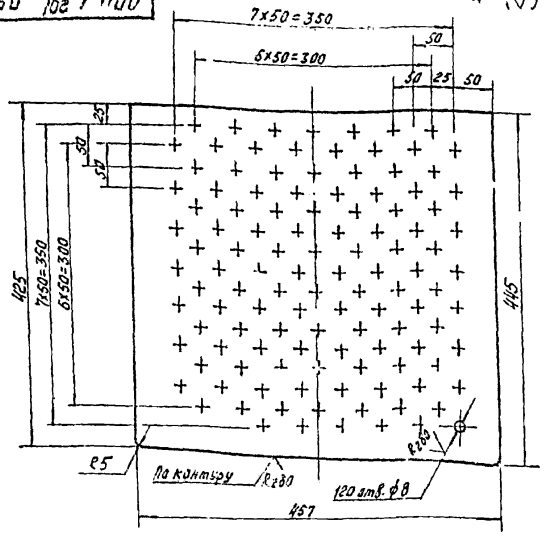

1. Неуказанные предельные отклонения размеров отверстий - по A_7, валов - по B_7, остальных - по $\pm\frac{IT}{2}$.

Изм.	Лист	№ докум.	Подп.	Дата	904-1-20/76 -04.104						
Разраб.	Воеводина				Перегородка кармана		Стадия	Масса	Масштаб		
Пров.	Гавриленко						РЧ	285	1:4		
							Лист	Листов 1			
Н. контр.	Маслова				Лист 33 ГОСТ 3332-72 Т4 Змет 3 по ГОСТ 19523-73*		Гипростроймаш Отдел ПЗТ				
Гип.	Маслова										

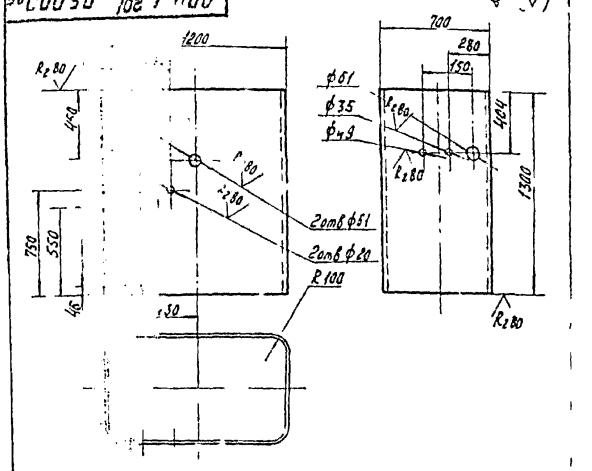

1. Неуказанные предельные отклонения размеров: отверстий - по A_7, валов - по B_7, остальных - по $\pm\frac{IT}{2}$.
2. Сварку производить по контуру прилегания деталей швами по ГОСТ 5264-69.

Изм.	Лист	№ докум.	Подп.	Дата	904-1-20/76-04.101						
Разраб.	Воеводина				Обечайка		Стадия	Масса	Масштаб		
Пров.	Гавриленко						РЧ	147	1:20		
							Лист	Листов 1			
Н. контр.	Маслова				Лист 4 ГОСТ 5681-57 Т4 Змет 3 по ГОСТ 19237-81		Гипростроймаш Отдел ПЗТ				
Гип.	Маслова										

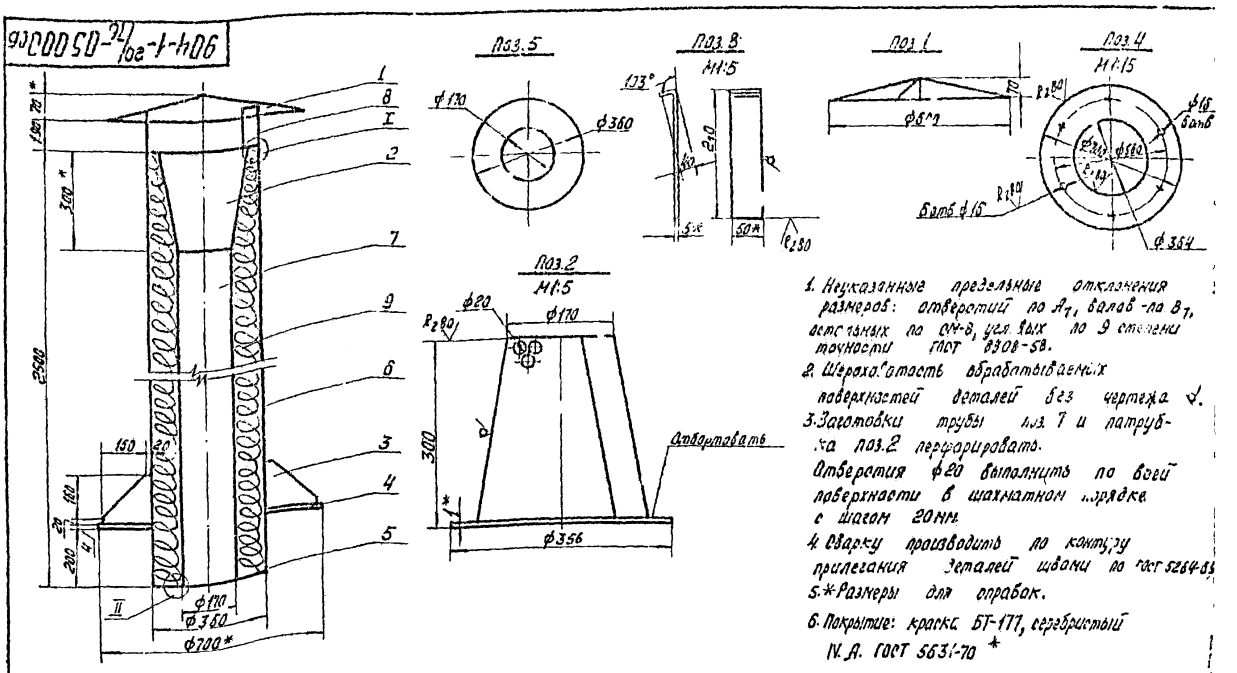

1. Неуказанные предельные отклонения размеров: отверстий по A_7, валов - по B_7, остальных по $\pm\frac{IT}{2}$, угловых по 9 степени точности ГОСТ 8908-58.
2. Шероховатость обрабатываемых поверхностей деталей без чертежа ▽.
3. Заготовки трубы поз. 7 и патрубка поз. 2 перфорировать. Отверстия ф20 выполнить по всей поверхности в шахматном порядке с шагом 20мм.
4. Сварку производить по контуру прилегания деталей швами по ГОСТ 5264-69.
5. *Размеры для справок.
6. Покрытие: краска БТ-177, серебристый N.A. ГОСТ 5631-70 *

Изм.	Лист	№ докум.	Подп.	Дата	904-1-20/76 -05.000.СБ						
Разраб.	Чевун				Глушитель шума на вых.поле Сборочный чертеж		Стадия	Масса	Масштаб		
Пров.	Шаев						Р.Ч.	114	1:10		
Рук.	Маслова						Лист	Листов 1			
Нач.отд.	Гавриленко						Гипростроймаш Отдел ПЗТ				
Н.контр.	Кальвелис										
Утв.	Лопатин										

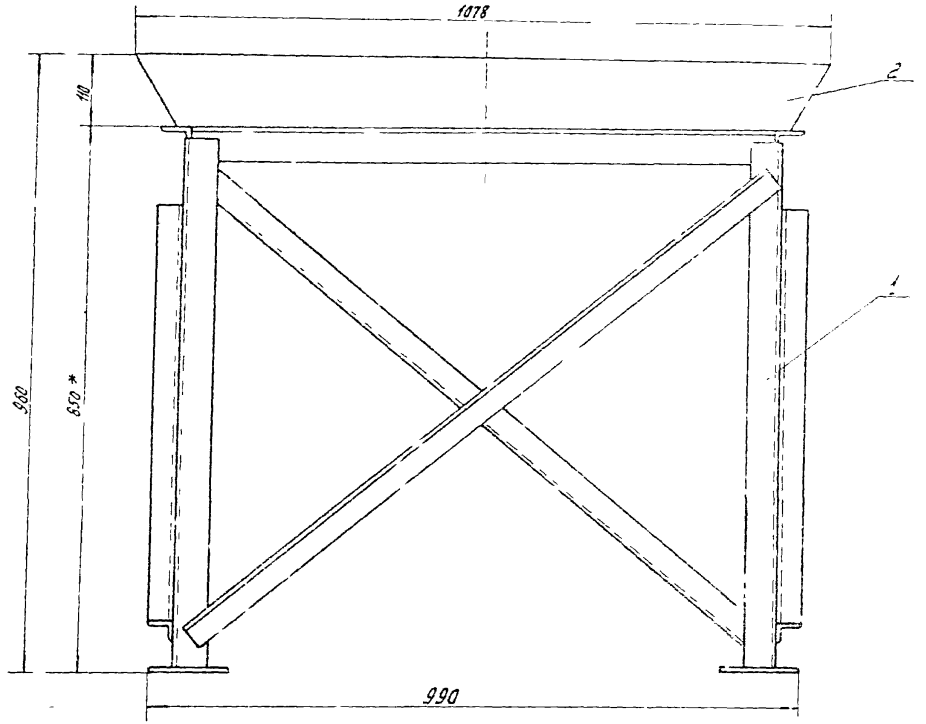

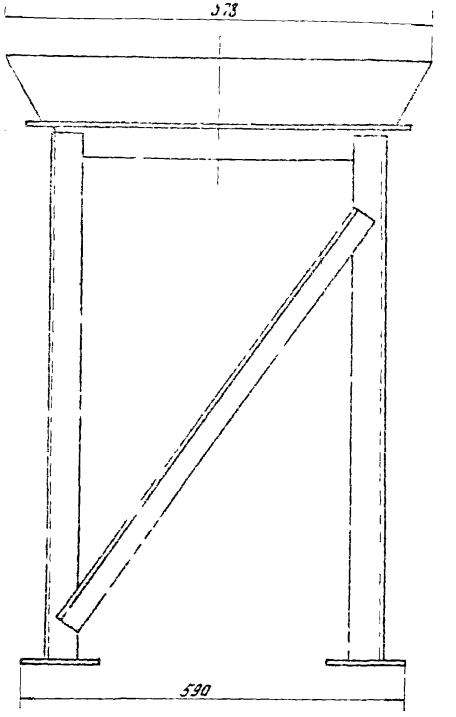

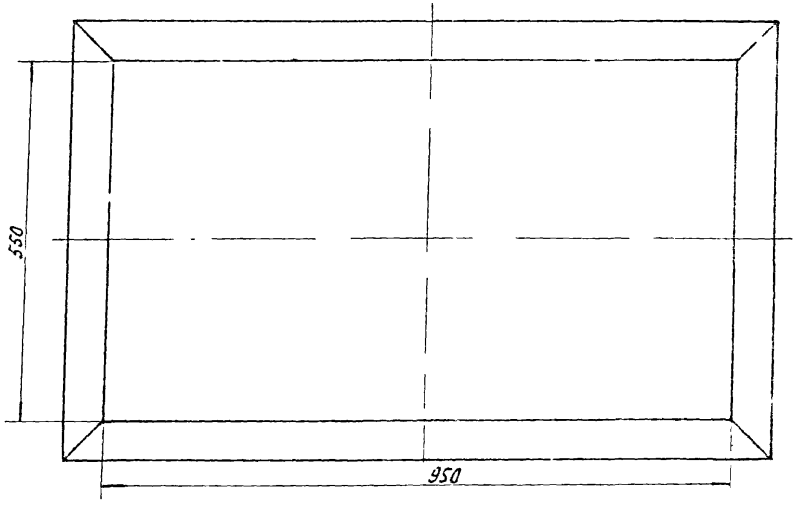

1. Неуказанные предельные отклонения размеров: отверстий – по A_7, валов – по B_7, остальных – по CM_8.
2. Покрытие: внутри грунтовка ГФ-020, красно-коричневый. IV.п. Грунтовка ГФ-020 ГОСТ 4056-63*, снаружи: ЭМ.НЦ-132, сине зеленый. IV.п. Эмаль НЦ-132. ГОСТ 6631-74.
3. Шероховатость обрабатываемых поверхностей деталей без чертежа 4:
4. Сварку производить по контуру прилегания деталей швами по ГОСТ 5264-69.
5. * Размеры для справок.

6802/V

				904-1-20/76 -06.000СБ			
Изм.	Лист	№ докум.	Подп.	Дата	Опора под маслобаки Сборочный чертеж	Стадия	Масса	Масштаб
Разраб.		Шевченко				Р.Ч.		1:5
Пров.		Шась				Лист	Листов 1
Рук. гр.		Маслова				Гипростройдормаш	
Нач. отд.		Сивоборский					
Н. контр.		Молодцов					

Поз. 4

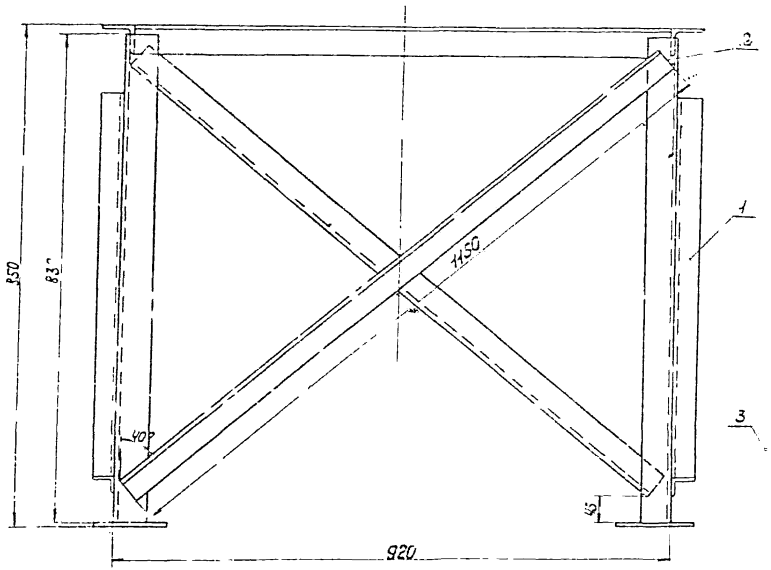

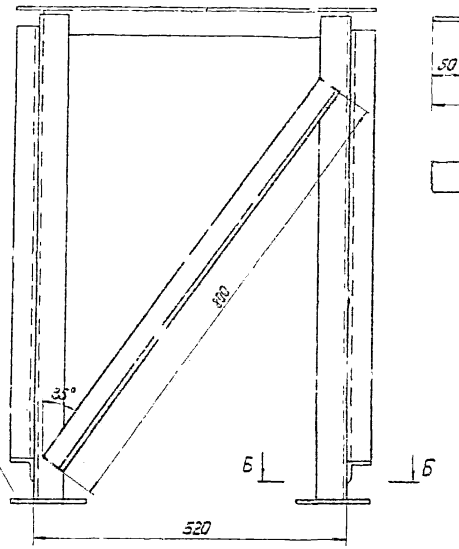

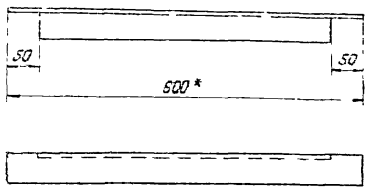

Б - Б
М1:2

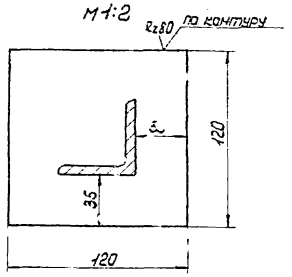

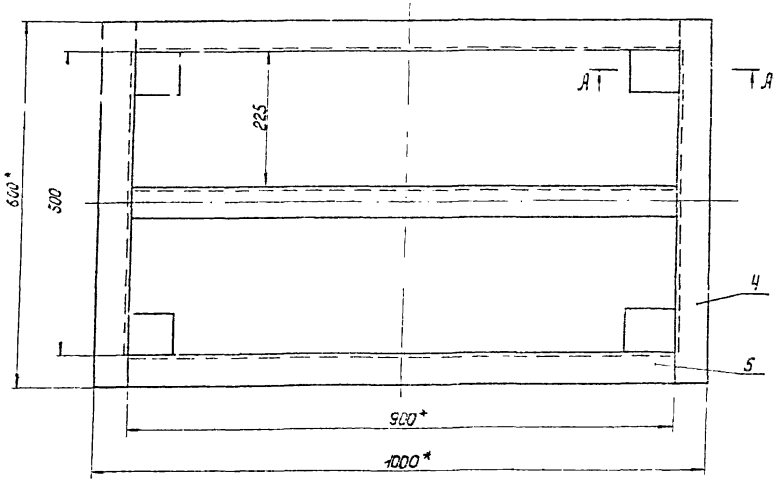

А - А
М1:2

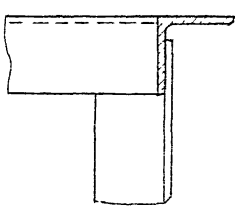

1. Неуказанные предельные отклонения размеров: отверстий - по A_2, валов по B_1, остальных - по CM_2.
2. Шероховатость обрабатываемых поверхностей деталей без чертежа ∀.
3. Сварку производить по контуру прилегания деталей швами по ГОСТ 5264-69.
4* Размеры для справок.

3802/Г

| | | |

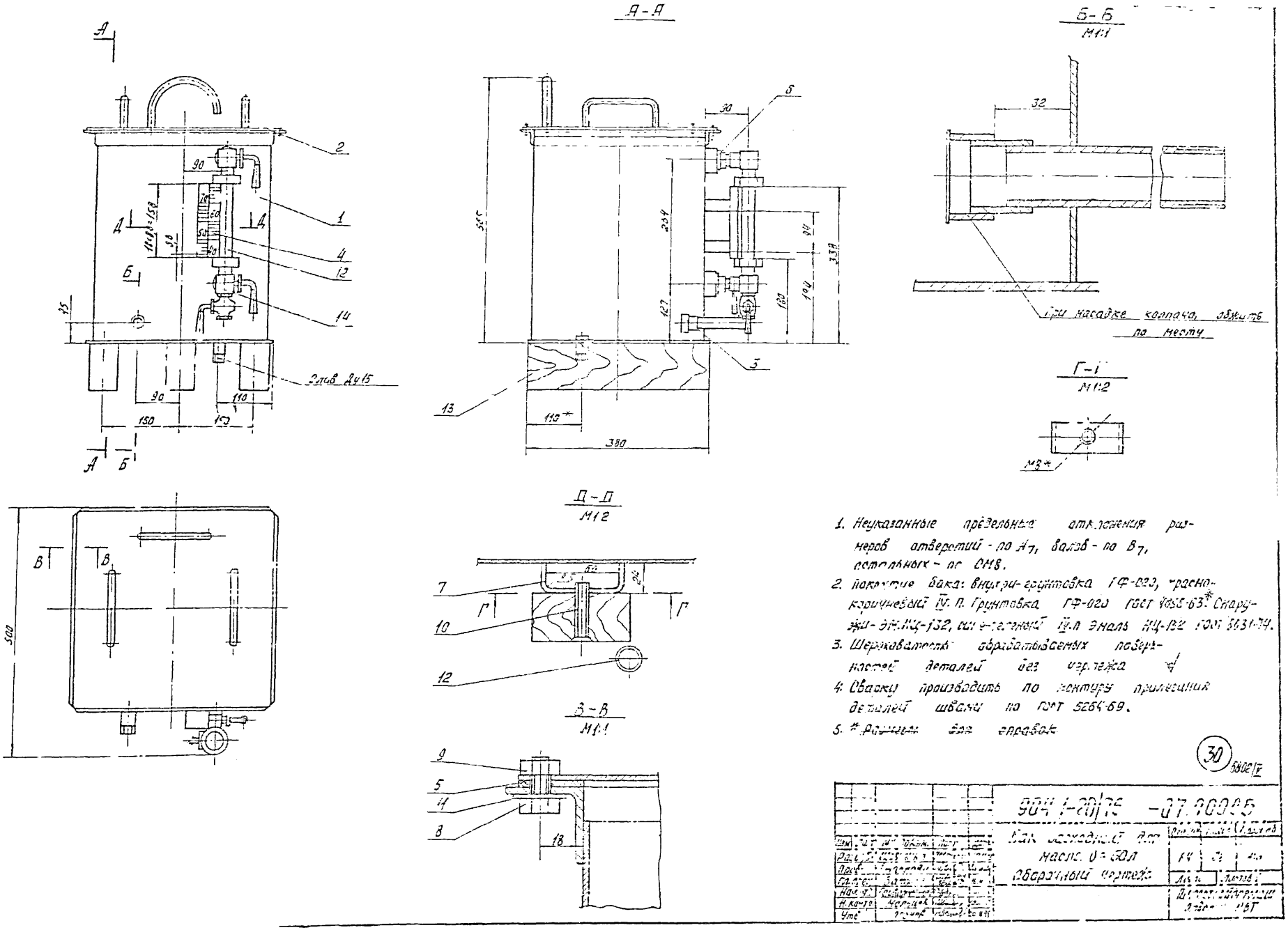

1. Неуказанные предельные отклонения размеров отверстий - по A_7, валов - по B_7, остальных - по СМ8.
2. Покрытие бака: внутри-грунтовка ГФ-020, красно-коричневый IV. П. Грунтовка ГФ-020 ГОСТ 4056-63.* Снаружи - эм. НЦ-132, сине-зеленый IV. п. Эмаль НЦ-132 ГОСТ 5631-74.
3. Шероховатость обрабатываемых поверхностей деталей без чертежа
4. Сварку производить по контуру прилегания деталей швами по ГОСТ 5264-69.
5. * Размеры для справок

30 5802/V

904 1-20/75 -07.00005

Бак расходный для масла. V=50л

Сборочный чертеж

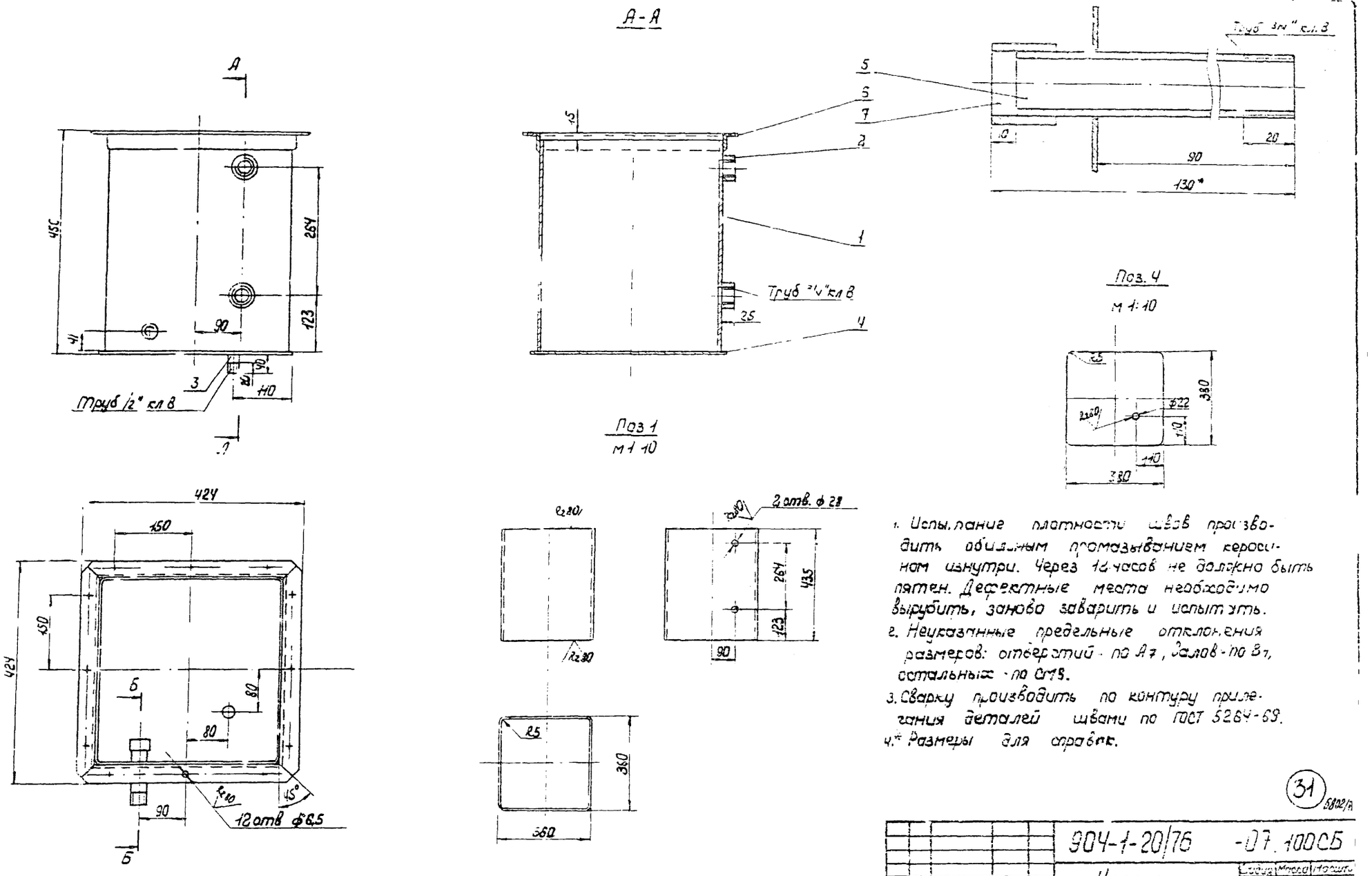

1. Испытание плотности швов производить обильным промазыванием керосином изнутри. Через 12 часов не должно быть пятен. Дефектные места необходимо вырубить, заново заварить и испытать.
2. Неуказанные предельные отклонения размеров: отверстий - по А7, валов - по В7, остальных - по СМ8.
3. Сварку производить по контуру прилегания деталей швами по ГОСТ 5264-69.
4.* Размеры для справок.

(31) 5802/А

					904-1-20/76 -07.100СБ			
Изм.	Лист	№ докум.	Подп.	Дата	Корпус Сборочный чертеж	Стадия	Масса	Масштаб
Разраб.		Шевченко				Р.Ч.		1:5
Пров.		Шась				Лист	Листов	
Рук.		Маслова				Гипростройдормаш Отдел ПВТ		
Гл. спец.		Баткин						
Н. контр.		Матыцев						
Утв.		Гайворонский						

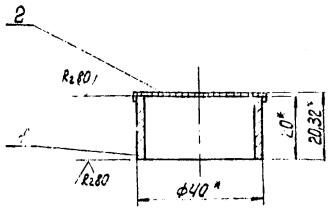

1. Неуказанные предельные отклонения размеров: отверстий - по A_1, валов - по B_1, остальных - по CM_8.
2. Припой ПОСУО ГОСТ 4499-70.
3. Размеры для справок.

				9ОЧ-1-20/76 -07.300СБ		
Изм.	Лист	№ докум.	Подп.	Дата		
Разраб.		Шевченко			Колпачок с сеткой. Сборочный чертеж	Стадия: Р.Ч. Масса: 0,103 Масштаб: 1:1
Пров.		Чиглова				Лист Листов 1
Т.контр.		Затикян				Гипростроиндустрия Отдел ПВП
Контр.		Мальцев				
Утв.		Одинцов				

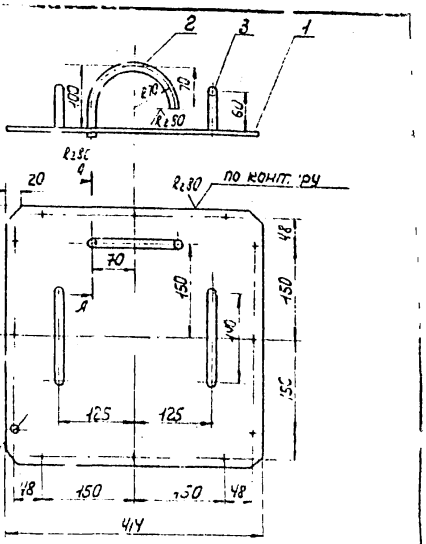

1. Неуказанные предельные отклонения размеров: отверстий - по A_1, валов - по B_1, остальных по CM_8.

				9ОЧ-1-20/76 -07.200СБ		
Изм.	Лист	№ докум.	Подп.	Дата		
Разраб.		Шевченко			Крышка в сборе. Сборочный чертеж	Стадия: Р.Ч. Масса: 3,9 Масштаб: 1:5
Пров.		Маслаков				Лист Листов 1
Т.контр.		Затикян				Гипростроиндустрия Отдел ПВП
Контр.		Мальцев				
Утв.		Одинцов				

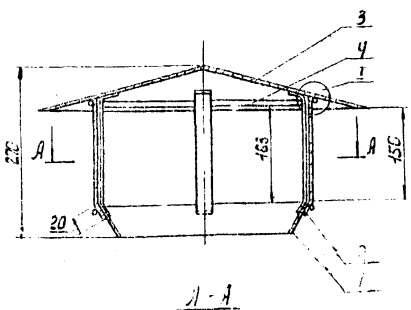

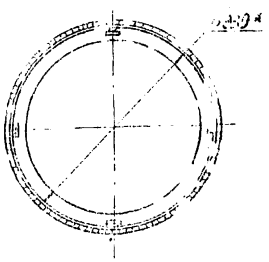

Поз. 1

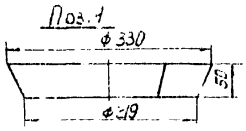

Поз. 3

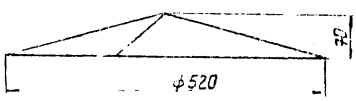

1. Неуказанные предельные отклонения размеров: отверстий - по A_1, валов - по B_1, остальных - по CM_8, угловые по 9°° степени точности ГОСТ 8908-58.
2. Шероховатость обрабатываемых поверхностей деталей без чертежа ∇.
3. Сборку производить по контуру прилегания деталей согласно ГОСТ 2584-69.
4. Всасывающую насадку приварить к всасывающей трубе.
5. Покрытие: краска БТ-177 серебристый ∇ п.
   Краска БТ-177 ГОСТ 5631-70.*
6. * Размеры для справок.

Поз. 2

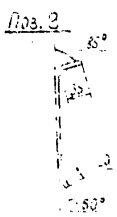
45°
2,5*
2,5*
3
3
2
1
1
2
3
3
2
1
1
2
3
3
2
1
1
2

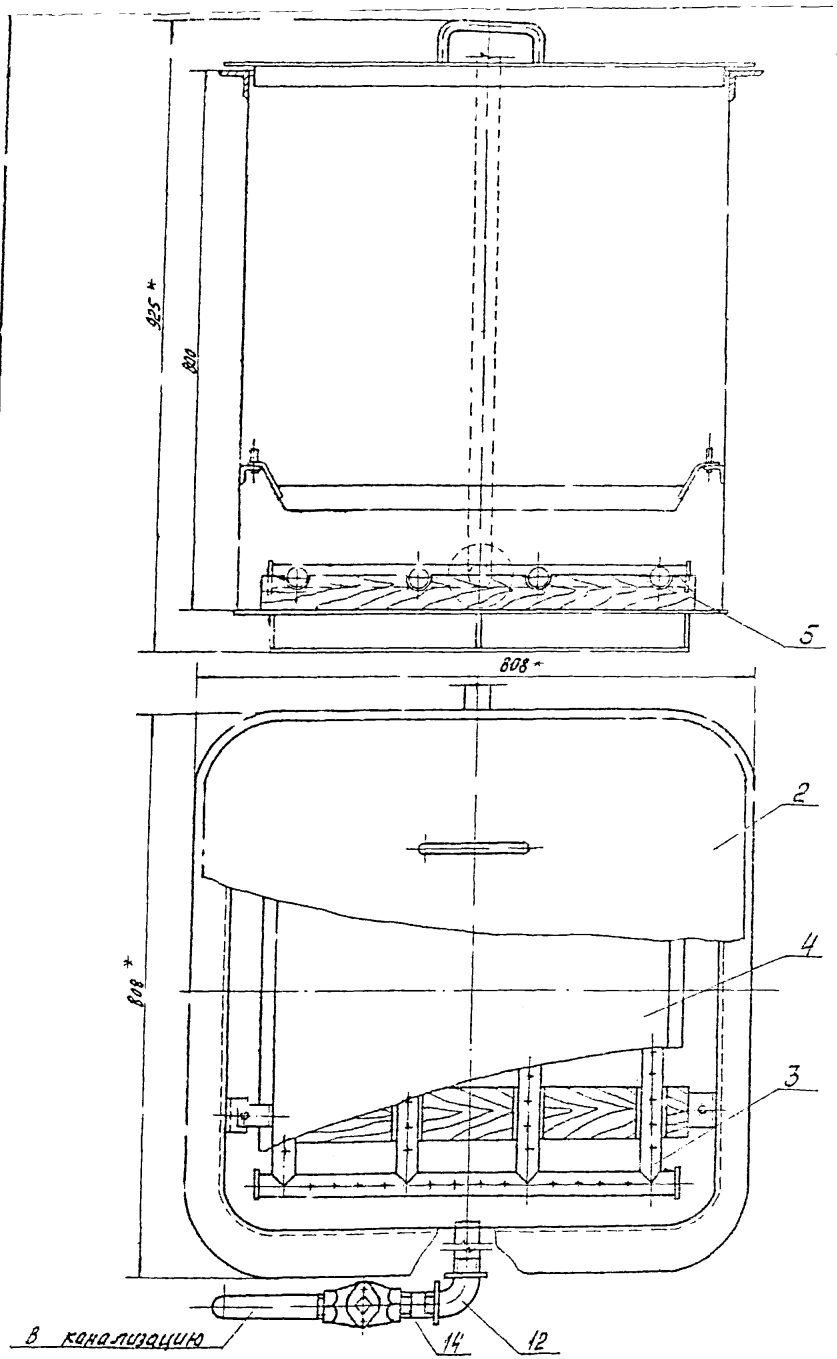

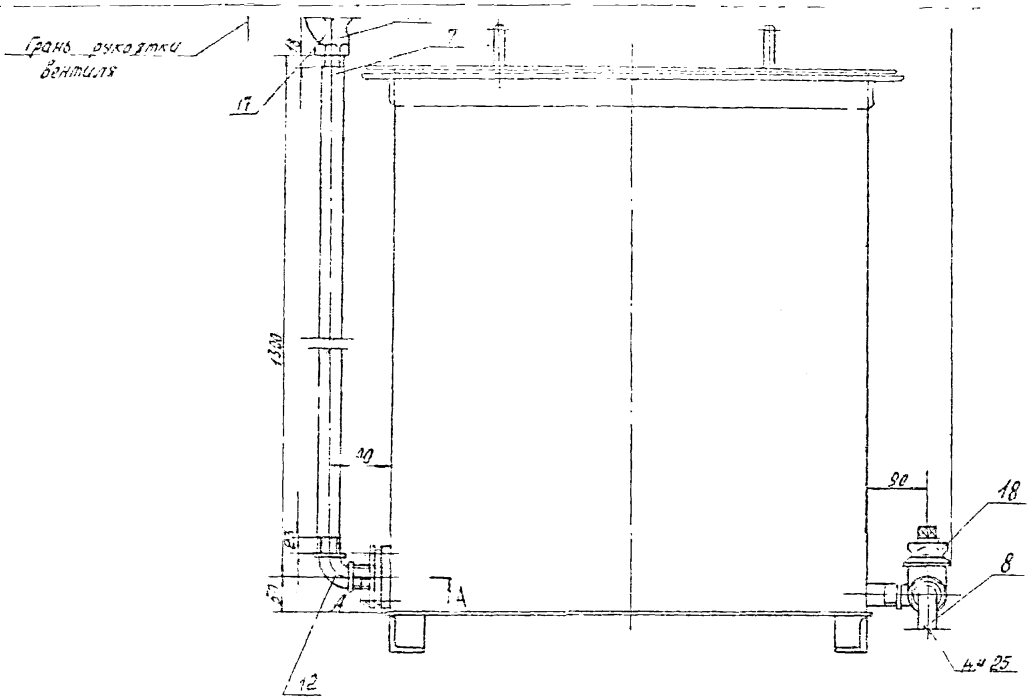

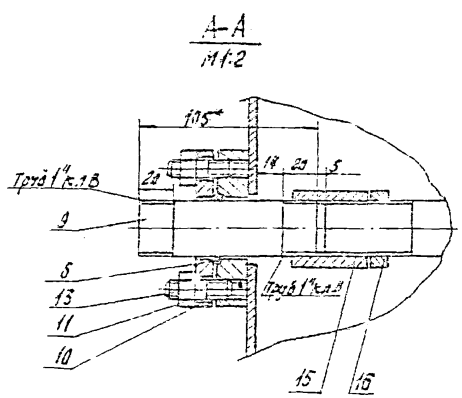

1. Неуказанные предельные отклонения размеров: отверстий – по A_7, валов – по B_7, остальных – по C^{m}_{3}.
2. Шероховатость обрабатываемых поверхностей деталей без чертежа $\sqrt{}$.
3. Сварку производить по контуру прилегания деталей швами по ГОСТ 5264-69.
4. Покрытие металлоконструкции внутри и снаружи ЭМ. ЭП-773, зеленый IV, ХЩ ТУ5-10-1152-71.
5. * Размеры для справок.

33

5802/V

					904-1-20/76-09.000СБ			
Изм.	Лист	№ докум.	Подп.	Дата	Ванна для промывки ячеек фильтров. Емкость 0,4м³. Сборочный чертеж.	Стадия	Масса	Масштаб
Разраб.		Воеводина				Р.Ч.	155	1:5
Пров.		Тобалова				Лист	Листов 1	
Рук.		Моллова				Гипростройдормаш Отдел ОВТ		
Н.Ч. отд.		Гаврилюкина						
Н. контр.		Малыхов						

ГОИБО-94/02-1-1-06

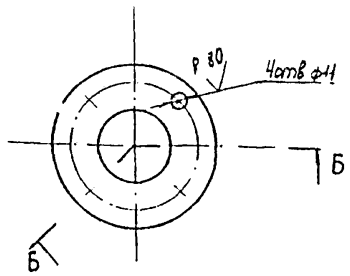

Б-Б

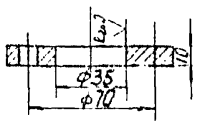

Неуказанные предельные отклонения размеров: отверстий - по A_1, валов - по B_1, остальных - по CM_8.

				904-1-20/76-09006			
Изм.	Лист	№ докум.	Подп.	Дата	Фланец	Стадия	Масса	Масштаб
Разраб.		Воевод[illegible]				Р.Ч.	0,43	1:2
Пров.		Тоболова				Лист	Листов 1	
Н.контр.		Мальцев			Круг В80 ГОСТ 2590-71	Гипростройдормаш		
Утв.		Маслова			Ст.3 ГОСТ 535-58	Отдел ПВТ		

ГОИБО-94/02-1-1-06

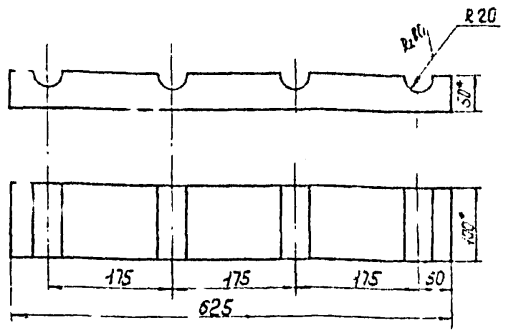

1. Неуказанные предельные отклонения размеров: валов - по B_1, остальных - по CM_8.
2.* Размеры для справок.

				904-1-20/76-09001			
Изм.	Лист	№ докум.	Подп.	Дата	Опора	Стадия	Масса	Масштаб
Разраб.		Воевод[illegible]				Р.Ч.	1,56	1:5
Пров.		Тоболова				Лист	Листов 1	
Н.контр.		Мальцев			Брусок сосновый 50×100-II ГОСТ 8486-66	Гипростройдормаш		
Утв.		Маслова				Отдел ПВТ		

ГОИБО-94/02-1-1-06

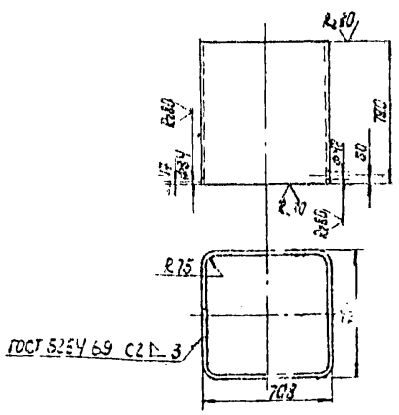

Неуказанные предельные отклонения размеров: отверстий по A_1, валов - по B_1, остальных - по CM_8.

34

				904-1-20/76-09102			
Изм.	Лист	№ докум.	Подп.	Дата	Обечайка	Стадия	Масса	Масштаб
Разраб.		Воевод[illegible]				Р.Ч.	66,6	1:20
Пров.		Тоболова				Лист	Листов 1	
Н.контр.		Мальцев			Лист 4 ГОСТ 5681-67	Гипростройдормаш		
Утв.		Маслова			Вст. 3 ГОСТ 14637-69	Отдел ПВТ		

ГОИБО-94/02-1-1-06

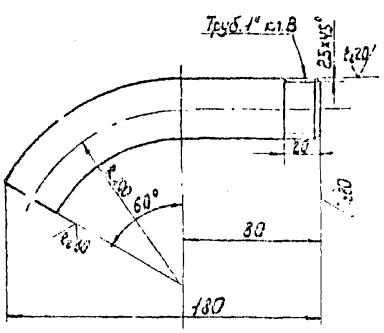

Неуказанные предельные отклонения размеров - по CM_8, угловых - по 9 степени точности ГОСТ 8908-58.

				904-1-20/76-09004			
Изм.	Лист	№ докум.	Подп.	Дата	Труба слива	Стадия	Масса	Масштаб
Разраб.		Воевод[illegible]				Р.Ч.	0,44	1:8
Пров.		Тоболова				Лист	Листов 1	
Н.контр.		Мальцев			Труба 25 ГОСТ 3262-62	Гипростройдормаш		
Утв.		Маслова				Отдел ПВТ		

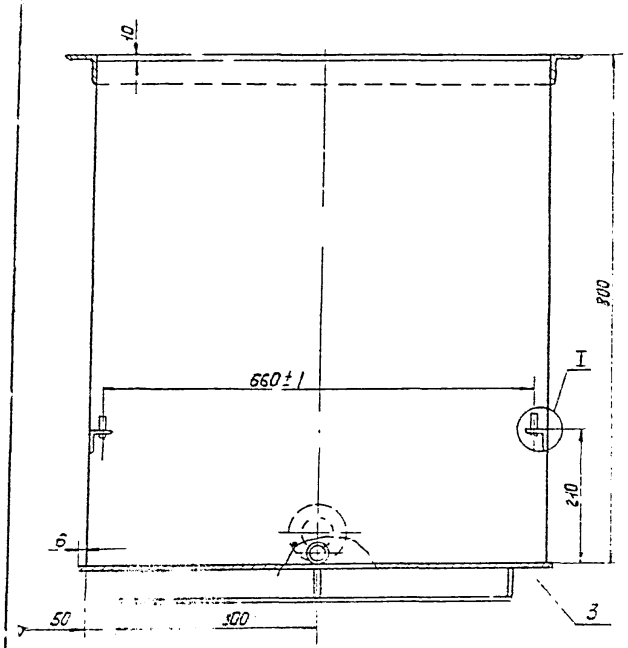

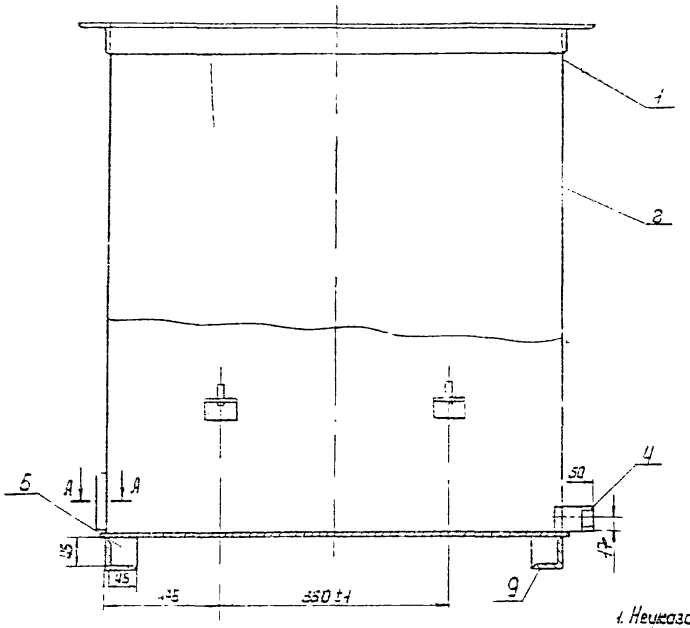

Поз. 5
М 1:10

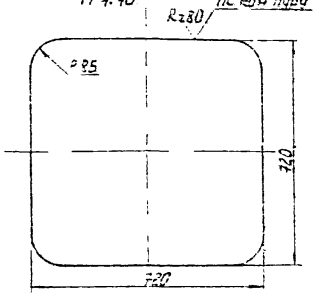

Поз. 4
М 1:1

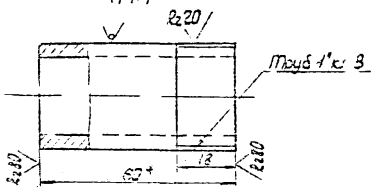

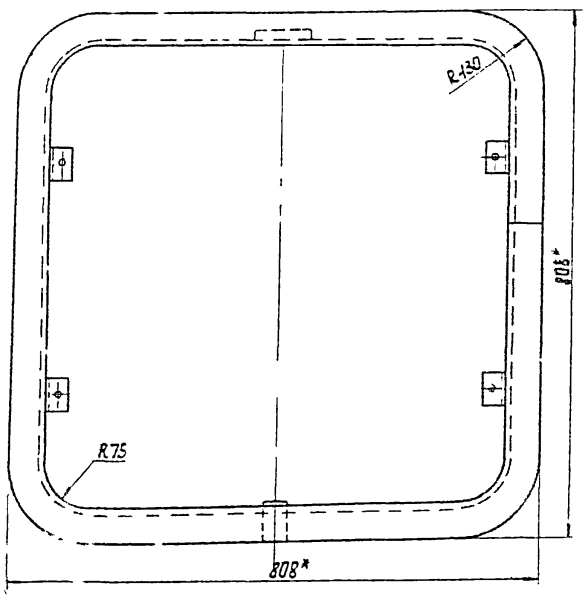

I
М 1:1

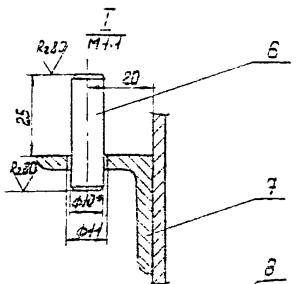

А - Аповернуто
М 1:2

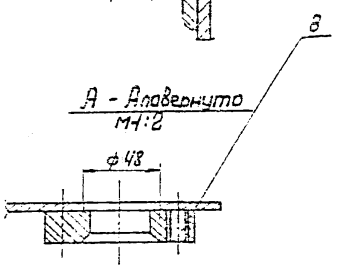

1. Неуказанные предельные отклонения размеров: отверстий - по A_2, валов - по B_2, остальных - по C_{14}.
2. Шероховатость обрабатываемых поверхностей деталей без чертежа V.
3. Сварку производить по контуру прилегания деталей швами по ГОСТ 5264-69.
4. Контроль качества швов сварных соединений керосином произвести по ГОСТ 3242-69.
5. Сопряжение прокатных профилей по МН 1385-60 (поз. 5)
6.* Размеры для справок.

(35) 68021/Г

								904-1-20/76-09 ГОСБ			
Изм.	Лист	№ докум.	Подп.	Дата					Стадия	Масса	Масштаб
Разраб.		Сергеева						Металлоконструкция	РЧ	404	1:6
Пров.		Годлова						Сборочный чертеж.	Лист	Листов 1	
Рук.		Жилова									
Н. контр.		Шахин							Гипростальконструкция Отдел ОПТ		
Н. контр.		Фадеев									

904-1-20/76-09.200СБ

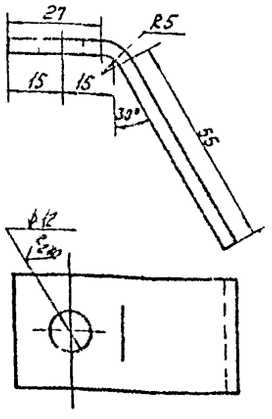

Неуказанные предельные отклонения размеров: отверстий - по A_7, валов - по B_7, остальных - по CM_8, угловых - по 9 степени точности ГОСТ 8908-58.

				904-1-20/76-09.401			
Изм.	Лист	№ докум.	Подп.	Дата	Лапка	Стадия: Р.Ч.	Масса: 0,087	Масштаб: 1:1
Разраб.	Заводина					Лист	Листов 1
Пров.	Тоболова					Гипростройдормаш	
Н. контр.	Мальцев				Полоса 4х30 ГОСТ 103-58 / Ст3 ГОСТ 535-58	Отдел ПВТ	
Утв.	Маслова						

904-1-20/76-09.200СБ

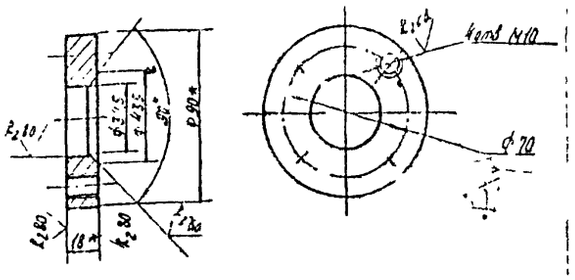

Неуказанные предельные отклонения размеров: отверстий - по A_7, валов - по B_7, остальных - по CM_8, угловых - по 9 степени точности ГОСТ 8908-58.

				904-1-20/76 -09.108			
Изм.	Лист	№ докум.	Подп.	Дата	Шайба	Стадия: Р.Ч.	Масса: 0,75	Масштаб: 1:2
Разраб.	Заводина					Лист	Листов 1
Пров.	Тоболова					Гипростройдормаш	
Н. контр.	Мальцев				Круг В 90 ГОСТ 2590-71 / Ст3 ГОСТ 535-58	Отдел ПВТ	
Утв.	Маслова						

904-1-20/76-09.200СБ

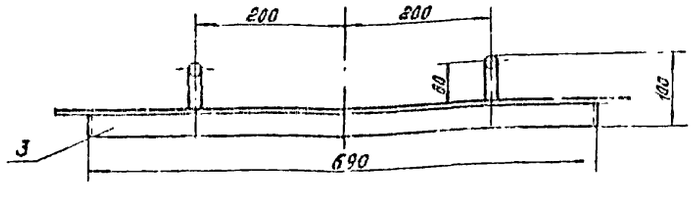

Вид А
М1:2

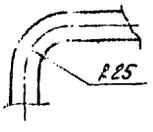

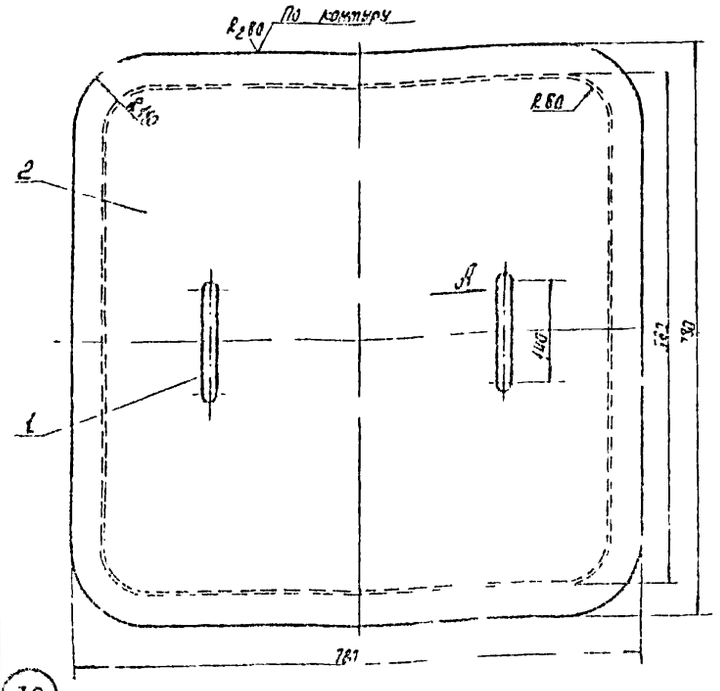

1. Неуказанные предельные отклонения размеров валов - по B_7, остальных - по CM_8.
2. Шероховатость обрабатываемых поверхностей деталей без чертежа А.
3. Сварку производить по контуру прилегания деталей швами по ГОСТ 5264-69.

				904-1-20/76-09.200СБ			
Изм.	Лист	№ докум.	Подп.	Дата	Крышка Сборочный чертеж.	Стадия: Р.Ч.	Масса: 23
Разраб.	Заводина					Лист	Листов 1
Пров.	Тоболова					Гипростройдормаш	
Н. контр.	Маслова					Отдел ПВТ	
Утв.	Мальцев						

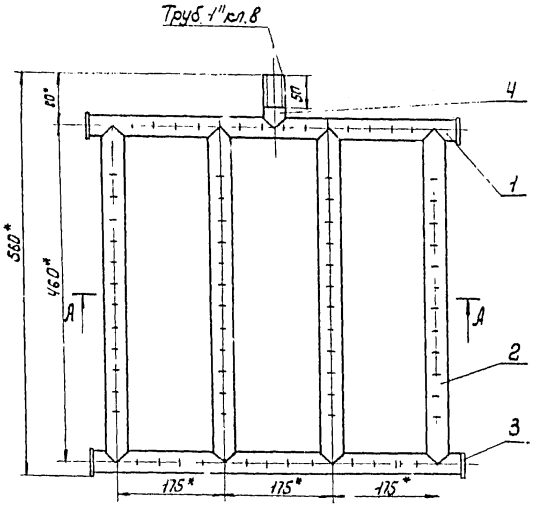

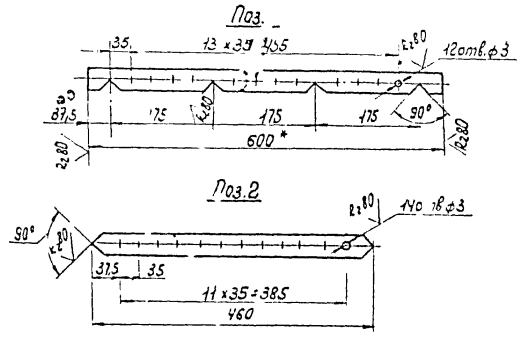

1. Неуказанные предельные отклонения размеров: отверстий - по A_1, валов - по B_1, остальных - по CM_8, угловых - по 9 степени точности ГОСТ 8908-58.
2. Шероховатость обрабатываемых поверхностей деталей без чертежа ∀.
3. Сварку производить по контуру прилегания деталей швами по ГОСТ 5264-69.
4. * Размеры для справок.

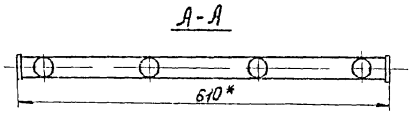

				904-1-20/76-09.300.СБ			
Изм.	Лист	№ докум.	Подп.	Дата	Барботер. Сборочный чертеж.	Стадия	Масса	Масштаб
Разраб.		Воеводина				Р4	8	1:5
Пров.		Соболева				Лист	Листов 1
Рук.		Маслова				Гипростройдормаш Отдел ПВТ	
Гл. спец.		Батхин					
Н. контр.		Мальцев					
Утв.		Гайворонский					

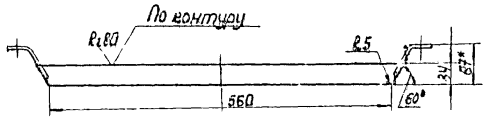

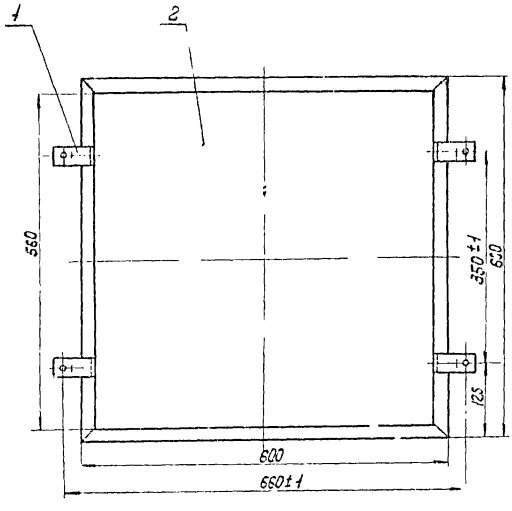

1. Неуказанные предельные отклонения размеров: отверстий - по A_1, валов - по B_1, остальных - по CM_8, угловых - по 9 степени точности ГОСТ 8908-58.
2. Сварку производить по контуру прилегания деталей швами по ГОСТ 5264-69.
3. * Размеры для справок.

				904-1-20/76-09.400СБ			
Изм.	Лист	№ докум.	Подп.	Дата	Поддон Сборочный чертеж	Стадия	Масса	Масштаб
Разраб.		Воеводина				Р.Ч.	11,2	1:5
Пров.		Соболева				Лист	Листов 1
Рук.		Маслова				Гипростройдормаш Отдел ПВТ	
Гл. спец.		Батхин					
Н. контр.		Мальцев					
Утв.		Гайворонский					

Типовой проект 4.900-1-20.76

Вид А

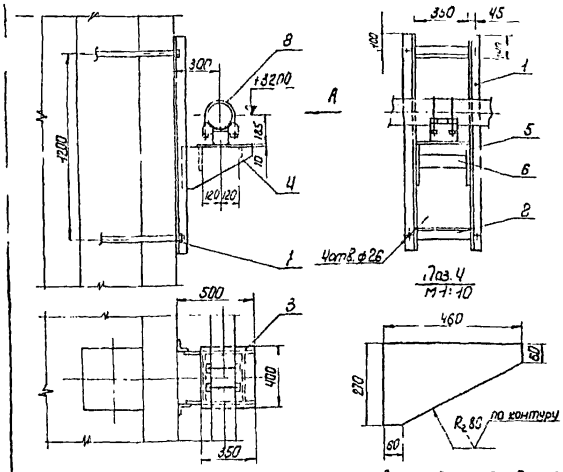

1. Предельные отклонения размеров: отверстий - по A_1, валов - по B_1, остальных - по CM_8.
2. В неподвижной опоре поз. 3 приварить к поз. 8.
3. Сварку производить по контуру прилегания деталей швами по ГОСТ 5264-69.
4. Шероховатость обрабатываемых поверхностей деталей без чертежа ∀.

				904-1-20/76 -11.000 СБ	
Гип. Лист	№ докум.	Подп.	Дата		
Разраб.	Шусь			Узел крепления трубопровода Дн159×4,5. Сборочный чертеж.	Стадия: Р.Ч. / Масса: 82 / Масштаб: 1:20
Пров.	Гольдва				Лист / Листов 4
Рук.	Чулкова				Гипростройиндустрия Отдел ПВТ
Нач. отд.	Заворыкина				
Н.контр.	Мальцев				
Утв.	Леонов				

Копировал Якобчева Ф. ГПИ-1 II

Вид А

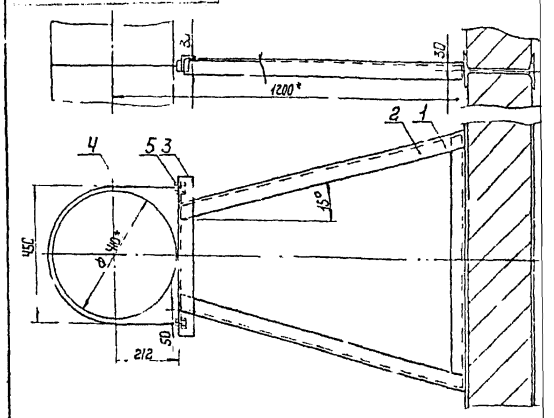

1. Предельные отклонения размеров: отверстий - по A_1, валов по B_1, остальных - по CM_8, угловых - по 9 степени точности ГОСТ 8908-58.
2. Сварку производить по контуру прилегания деталей швами по ГОСТ 5264-69.
3. Шероховатость обрабатываемых поверхностей деталей без чертежа ∀.
4. * Размеры для справок.

				904-1-20/76 -10 000 СБ	
Гип. Лист	№ докум.	Подп.	Дата		
Разраб.	Свободин			Узел крепления глушителя. Сборочный чертеж	Стадия: Р.Ч. / Масса: 11,8 / Масштаб: 1:10
Пров.	Гусь				Лист / Листов 4
Рук.	Волкин				Гипростройиндустрия Отдел ПВТ
Нач. отд.	Заворыкина				
Н.контр.	Мальцев				
Утв.	Леонов				

Копировал Якобчева Ф. ГПИ-1 II

Поз 2

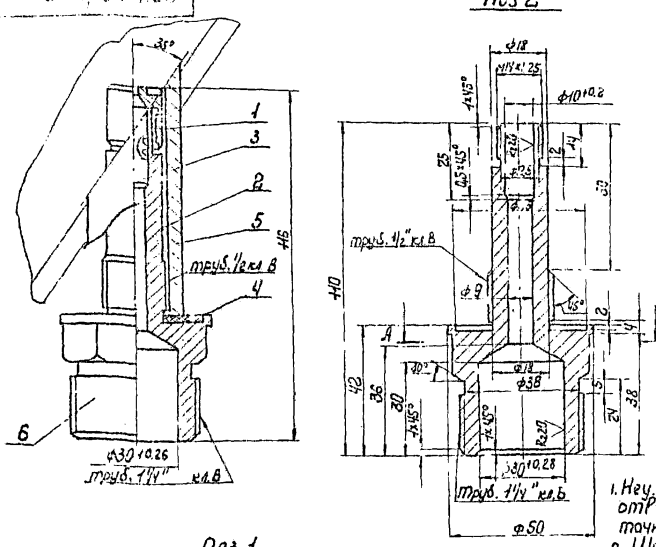

А-А

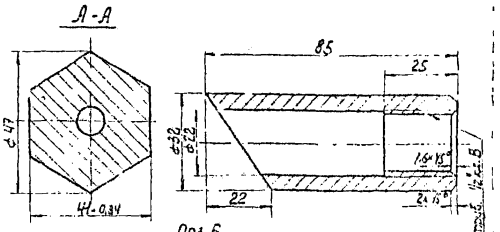

Поз. 6

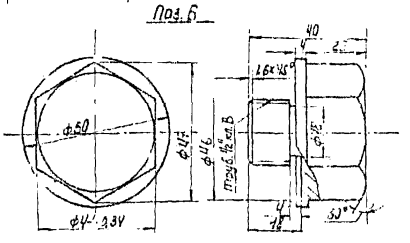

Поз. 1
М2:1

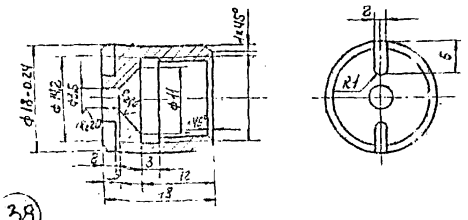

1. Неуказанные предельные отклонения размеров: отверстий - A_1, валов - по B_1, угловых - по 9 степени точности ГОСТ 8908-58, остальных по CM_8.
2. Шероховатость обрабатываемых поверхностей деталей без чертежа ∀.
3. На детали поз. 3 нарезать резьбу Трап 10×(3×4) по ГОСТ 9484-73
4. Острые кромки притупить к 0,2.
5. При отключенной форсунки патрубок (поз. 6) закрыть пробкой (поз. 6).

				904-1-20/76 -12. 100СБ	
Гип. Лист	№ докум.	Подп.	Дата		
Разраб.	Шусь			Форсунка Сборочный чертеж.	Стадия: Р.Ч. / Масса: 10,4 / Масштаб: 1:1
Пров.	Гольдва				Лист / Листов 4
Рук.	Маслова				Гипростройиндустрия Отдел ПВТ
Нач. отд.	Заворыкина				
Н.контр.	Мальцев				
Утв.	Леонов				

Копировал Якобчева Ф. ГПИ-1 II

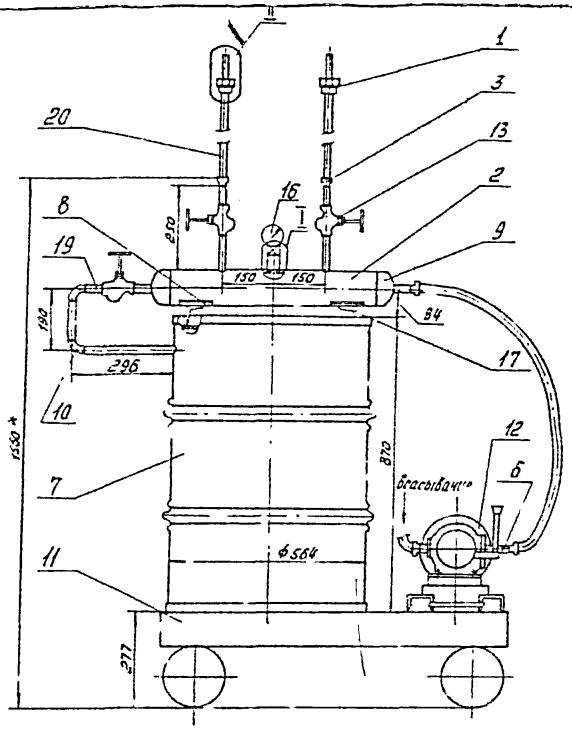

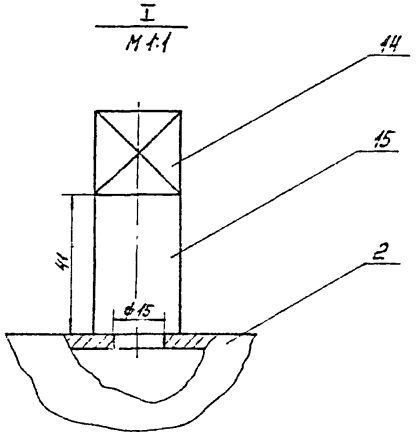

Поз 5
М1:1

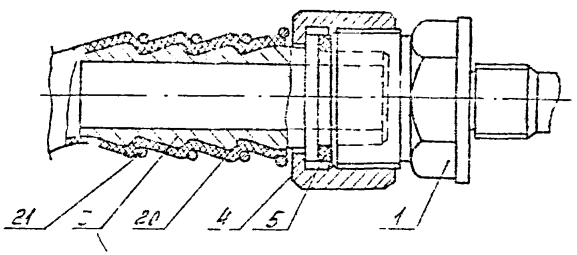

Поз 4
М1:1

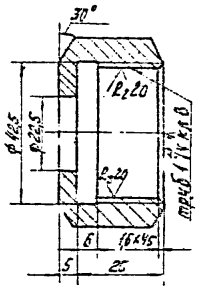

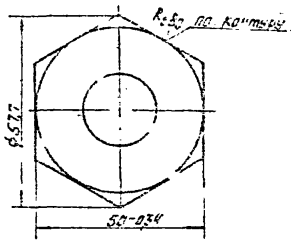

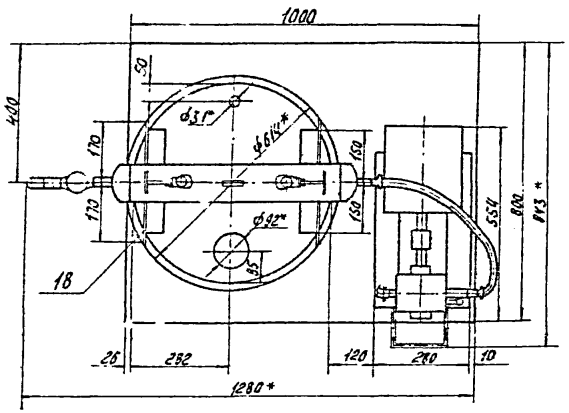

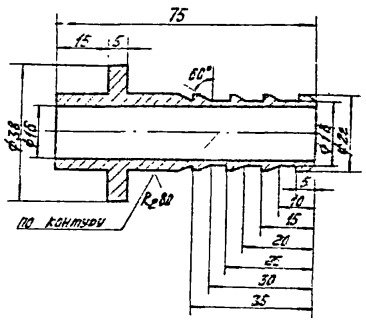

1. Неуказанные предельные отклонения размеров: отверстий - по A_7, валов - по B_7, остальных - по $\pm\frac{IT}{2}$.
2. Шероховатость обрабатываемых поверхностей деталей без чертежа ∀.
3. Сварку производить по контуру прилегания деталей швами по ГОСТ 5264-69.
4. * Размеры для справок.

6802/7

39

| | | |

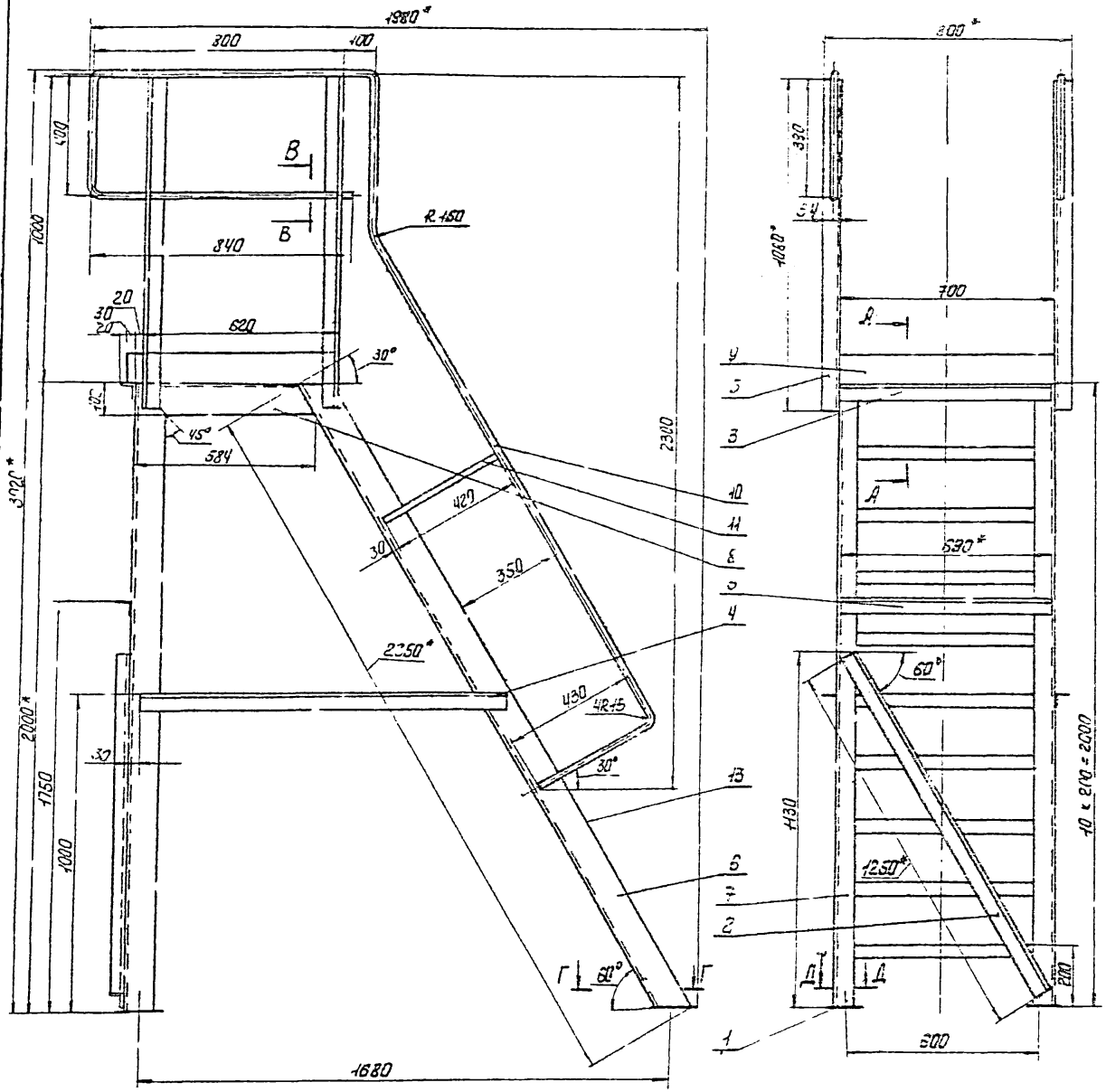

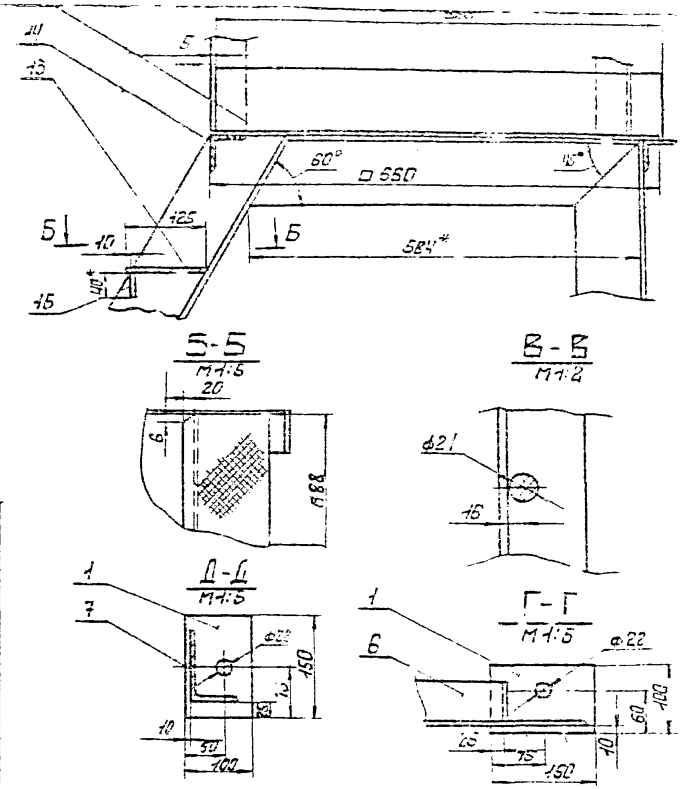

1. Неуказанные предельные отклонения размеров: отверстий - по A_7, валов - по B_7, остальных - по CM_8, угловых - по 5 степени точности ГОСТ 8908-58.
2. Шероховатость обрабатываемых поверхностей деталей без чертежа ∇.
3. Сварку производить по контуру прилегания деталей швами по ГОСТ 5264-69.
4. Покрытие ступенек: ЭМ.НЦ-132, красный IV.П. Эмаль НЦ-132 ГОСТ 6631-74. Покрытие металлоконструкции: краска БТ-177, серебристый IV.П. Краска БТ-177 ГОСТ 5631-70.
5.* Размеры для справок.

				904-1-20/76-13 000СБ			
Изм.	Лист	№ докум.	Подп.	Дата	Площадка для обслуживания воздухосборника Сборочный чертеж	Стадия	Масса	Масштаб
Разраб.		Боеводина				Р.Ч.	155	1:10
Пров.		Тоболова				Лист	Листов 1
Рук.		Маслова					
Нач. отд.		Шишоронова				Гипростройдормаш отдел ПВТ	
Н. контр.		Мальцев					
Утв.		Леонов					

40

№	Наименование	Обозначение	Стр
1	Титульный лист		1
2	Заглавный лист	904-1-20/76-000000	2
3	Глушитель на всасывании	904-1-20/76-01.000	3
4	Патрубок верхний	904-1-20/76-01.100	3
5	Опора	904-1-20/76-01.200	3,4
6	Секция	904-1-20/76-01.300	4
7	Крышка	904-1-20/76-01.310	4
8	Фильтр воздушный	904-1-20/76-02.000	-
9	Верхняя часть корпуса	904-1-20/76-02.100	5
10	Нижняя часть корпуса	904-1-20/76-02.200	6
11	Дверка в сборе	904-1-20/76-02.300	5
12	Щеколда	904-1-20/76-02.400	7
13	Сетка	904-1-20/76-02.500	7
14	Клапан обратный	904-1-20/76-03.000	7
15	Бак подсборочный емкостью 0,7 м³	904-1-20/76-04.000	8
16	Корпус бака	904-1-20/76-04.100	8
17	Крышка бака	904-1-20/76-04.200	9
18	Трап	904-1-20/76-04.300	9
19	Глушитель шума на выхлопе	904-1-20/76-05.000	9
20	Опора под маслобаки	904-1-20/76-06.000	10
21	Металлоконструкция	904-1-20/76-06.100	10
22	Бак расходный для масла V=50л	904-1-20/76-07.000	10
23	Корпус	904-1-20/76-07.100	11
24	Крышка в сборе	904-1-20/76-07.200	11
25	Колпачок с сеткой	904-1-20/76-07.300	11
26	Насадка всасывающая	904-1-20/76-08.000	11
27	Заглушка для промывки ячеек фильтров	904-1-20/76-09.000	12
28	Металлоконструкция	904-1-20/76-09.100	12
29	Крышка	904-1-20/76-09.200	13
30	Барометр	904-1-20/76-09.300	13
31	Подвес	904-1-20/76-09.400	13
32	Узел крепления глушителя	904-1-20/76-10.000	13
33	Узел крепления трубопровода Ду 159х4,5	904-1-20/76-11.000	14
34	Установка для очистки трассового воздуха	904-1-20/76-12.000	14,15
		904-1-20/76-12.100	15

№ п.п.	Наименование	Обозначение	Стр
36	Площадка для обслуживания воздухосборника	904-1-20/76-13.000	15
37	Глушитель на всасывании. Сборочный чертеж	904-1-20/76-01.000СБ	15
38	Патрубок верхний. Сборочный чертеж	904-1-20/76-01.100СБ	16
39	Крышка. Сборочный чертеж	904-1-20/76-01.310СБ	16
40	Опора. Сборочный чертеж	904-1-20/76-01.200СБ	17
41	Секция. Сборочный чертеж	904-1-20/76-01.300СБ	17
42	Фильтр воздушный. Сборочный чертеж	904-1-20/76-02.000СБ	18,19
43	Дверка в сборе. Сборочный чертеж	904-1-20/76-02.300СБ	19
44	Верхняя часть корпуса. Сборочный чертеж	904-1-20/76-02.100СБ	20
45	Нижняя часть корпуса. Сборочный чертеж	904-1-20/76-02.200СБ	21
46	Щеколда. Сборочный чертеж	904-1-20/76-02.400СБ	22
47	Рамка. Сборочный чертеж	904-1-20/76-02.520СБ	22
48	Клапан обратный. Сборочный чертеж	904-1-20/76-03.000СБ	23
49	Бак подсборочный V=0,7 м³. Сборочный чертеж	904-1-20/76-04.000СБ	24
50	Корпус бака. Сборочный чертеж	904-1-20/76-04.100СБ	25
51	Крышка бака. Сборочный чертеж	904-1-20/76-04.200СБ	26
52	Трап. Сборочный чертеж	904-1-20/76-04.300СБ	26
53	Обечайка	904-1-20/76-04.101	27
54	Перегородка кармана	904-1-20/76-04.102	27
55	Глушитель шума на выхлопе. Сборочный чертеж	904-1-20/76-05.000СБ	27
56	Опора под маслобаки. Сборочный чертеж	904-1-20/76-06.000СБ	28
57	Металлоконструкция. Сборочный чертеж	904-1-20/76-06.100СБ	29
58	Бак расходный для масла V=50 л. Сборочный чертеж	904-1-20/76-07.000СБ	30
59	Корпус. Сборочный чертеж	904-1-20/76-07.100СБ	31
60	Крышка в сборе. Сборочный чертеж	904-1-20/76-07.200СБ	32
61	Колпачок с сеткой. Сборочный чертеж	904-1-20/76-07.300СБ	32
62	Насадка всасывающая. Сборочный чертеж	904-1-20/76-08.000СБ	33
63	Ванна для промывки ячеек фильтров Емкость 0,4 м³. Сборочный чертеж	904-1-20/76-09.300СБ	33
64	Опора	904-1-20/76-09.001	34
65	Труба слива	904-1-20/76-09.030	35
66	Фланец	904-1-20/76-09.036	34
67	Заглушка	904-1-20/76-09.102	34
68	Металлоконструкция. Сборочный чертеж	904-1-20/76-09.100СБ	35
69	Шайба	904-1-20/76-09.108	35
70	Крышка. Сборочный чертеж	904-1-20/76-09.200СБ	36
71	Ручка	904-1-20/76-09.401	36
72	Барометр. Сборочный чертеж	904-1-20/76-09.300СБ	37
73	Подвес. Сборочный чертеж	904-1-20/76-09.400СБ	37
74	Узел крепления глушителя. Сборочный чертеж	904-1-20/76-10.000СБ	38
75	Узел крепления трубопровода Ду 159х4,5. Сборочный чертеж	904-1-20/76-11.000СБ	38
76	Фасонка. Сборочный чертеж	904-1-20/76-11.100СБ	39
77	Установка для очистки трассового воздуха. Сборочный чертеж	904-1-20/76-12.000СБ	39
78	Площадка для обслуживания воздухосборника. Сборочный чертеж	904-1-20/76-13.000СБ	40
79	Содержание альбома	904-1-20/76	44

Ц1

6802/12

Гип	Шашкин			904-1-20/76	
Нач.отд.	Гаврилов				
Рук.гр.	Мастерова			Содержание альбома	
Нач.сект.	Сидоренко				
Н.контр.	Мастерова				
Утв.	Попов				

Лит	Масса	Масштаб
Лист	Листов 1	
Гипростроймаш Завод ЛСТ		

gost.e-ecolog.ru