ТИПОВОЙ ПРОЕКТ 9U4-1-20/76

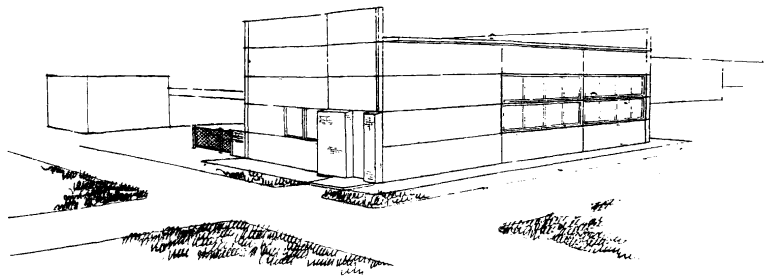

АВТОМАТИЗИРОВАННАЯ ОТДЕЛЬН КОМПРЕССОРНАЯ СТАНЦИЯ

ПРОИЗВОДИТЕЛЬНОСТЬЮ 40 $м^3$/МИН

СОСТАВ ПРОЕКТА

АЛЬБОМ I ТЕХНОЛОГИЧЕСКАЯ И ЭЛЕКТРОТЕХНИЧЕСКАЯ ЧАСТИ
АЛЬБОМ II АВТОМАТИЗАЦИЯ И КИП ЧЕРТЕЖИ
АЛЬБОМ III АВТОМАТИЗАЦИЯ И КИП, ЭЛЕКТРОТЕХНИЧЕСКАЯ ЧАСТЬ. ЗАДАНИЕ ЗАВОДУ НА ИЗГОТОВЛЕНИЕ ЩИТОВ И ПУЛЬТОВ
АЛЬБОМ IV АРХИТЕКТУРНО - СТРОИТЕЛЬНАЯ И САНТЕХНИЧЕСКАЯ ЧАСТИ
АЛЬБОМ V НЕСТАНДАРТИЗИРОВАННОЕ ОБОРУДОВАНИЕ ТЕХНОЛОГИЧЕСКАЯ ЧАСТЬ
АЛЬБОМ VI СМЕТЫ НА ТЕХНОЛОГИЧЕСКУЮ, ЭЛЕКТРОТЕХНИЧЕСКУЮ ЧАСТИ, АВТОМАТИЗАЦИЮ И КИП
АЛЬБОМ VII СМЕТЫ НА АРХИТЕКТУРНО - СТРОИТЕЛЬНУЮ И САНТЕХНИЧЕСКУЮ ЧАСТИ.
АЛЬБОМ VIII ЗАКАЗНЫЕ СПЕЦИФИКАЦИИ.

РАЗРАБОТАН ГОСУДАРСТВЕННЫМИ ПРОЕКТНЫМИ ИНСТИТУТАМИ МИНПРОСТРОЙДОРМАШ
АЛЬБОМЫ I; II; III; V; VI; VIII РОСТОВСКИЙ ПРОМСТРОЙНИИПРОЕКТ

АЛЬБОМ IV

К Ф. ЦИТП ИНВ N°6802/IV

УТВЕРЖДЕН И ВВЕДЕН В ДЕЙСТВИЕ МИНСТРОЙДОРМАШЕМ РЕШЕНИЕМ ОТ 17.02.1976Г. №1/76 С 1.02.1976Г

gost.e-ecolog.ru

Содержание альбома

NN п.п.	Наименование листа	Марка лист
	I. Архитектурно-строительная часть	
1.	Титульный лист	
2.	Содержание альбома	лист 1
3.	Пояснительная записка	лист 2
4	Пояснительная записка	лист 3
5.	Пояснительная записка	лист 4
	Чертежи марки АР	
6	Заглавный лист	АР-1
7	План на отм. ±0.000. Разрезы 1-1; 2-2. Элемент плана N 1.	АР-2
8	Фасады. Спецификации.	АР-3
9	Схемы заполнения оконных проемов. Планы балок и асбоцементных плит подвесного потолка. Спецификации. Детали 1÷5	АР-4
10	Фасад смотрового окна ОС1. Разрезы 1-1; 2-2. Переплет смотрового окна ОС1. Узлы „А", „Б".	АР-5
11	Коробка смотрового окна ОС1. Узлы „В", „Г". Схема разверток листов перфорированной фанеры. Выборка материалов на один оконный проем.	АР-6
12	Таблица внутренних отделочных работ и экспликация полов. Примечания.	АР-7
13	Детали 6÷17	АР-8
14	План каналов и раскладка деревянных щитов в помещении оператора. Сечения. Детали 18÷21	АР-9
15	План подземного хозяйства.	АР-10
16	План на отм. 0.250 КТП. План подземного хозяйства. Детали 22÷26.	АР-11
17	Сечения 1-1 ÷ 18-18	АР-12
18	Сечения 19-19 ÷ 29-29. Детали 27; 28	АР-13
19	Закладные элементы 31÷39-20. Спецификация	АР-14
	Чертежи марки КЖ	
20	Перечень листов марки КЖ. Перечень примененных в чертежах марки КЖ стандартов и типовых чертежей	КЖ-1
21	Спецификации сборных и монолитных ж.б. элементов. Расход бетона и стали на здание. Техническая спецификация стали.	КЖ-2

NN п.п.	Наименование листа	Марка лист
22	План фундаментов. Разрезы 1-1 ÷ 5-5	КЖ-3
23	Фундаменты ФА 35-1, ФА 35-2, ФА31-1	КЖ-4
24	Фундаменты ФА35-1, ФА35-2, МФ1	КЖ-5
25	Спецификация и выборка арматуры к листам КЖ-4.5	КЖ-6
26	Монолитная плита МП1	КЖ-7
27	Подпорная стенка МПС1	КЖ-8
28	Подпорная стенка МПС2	КЖ-9
29	Подпорные стенки МПС3, МПС4	КЖ-10
30	Фундамент Ф01 (опалубочные чертежи)	КЖ-11
31	Фундамент Ф01 (арматурные чертежи)	КЖ-2
32	Стальные изделия к листам КЖ-8 ÷ КЖ-12, КЖ-15	КЖ-13
33	Спецификация арматуры на один железобетонный элемент к листам КЖ-7 ÷ КЖ-10	КЖ-14
34	Балки МБ1, МБ2. Деталь 1. Спецификация и выборка стали на один элемент	КЖ-15
35	Монолитные участки МУ1, МУ2 фундаментная балка МФБ1	КЖ-16
36	Монтажные схемы конструкций каркаса. Разрезы 1-1 ÷ 4-4	КЖ-17
37	Узлы 1÷3, разрезы 5-5 ÷ 10-10. Спецификации к листу КЖ-17	КЖ-18
38	Монтажные схемы стеновых панелей. Фрагменты Ф1, Ф2, Ф3.	КЖ-19
39	Фрагменты Ф4 ÷ Ф10. Разрезы 1-1; 2-2	КЖ-20
40	Сборные ж.б. элементы КП II-4-а, КП-4-б, БДЗ 2-а, БД9-3-а, ПСЯ-20/1.2×6 111 а, ПСЯ-20/1.2×6 -112-а	КЖ-21
41	Сборные ж.б. элементы П1, П2, ПСЯ-20/1.2×6 -112-б, ПСЯ-20/1.2×6 -112-в.	КЖ-22
42	Стальные элементы НСФ1, НКФ1, НД1, НД2, НД3, ННУ1, НЧФ1.	КЖ-23
43	Монолитный резервуар МР1. (опалубочный чертеж)	КЖ-24
44	Монолитный резервуар МР1. (арматурный чертеж)	КЖ-25
45	Стальные изделия, спецификация и выборка стали к листу КЖ-25.	КЖ-26
46	Закладные элементы М1 ÷ М12, М16 ÷ М20	КЖ-27
47	Закладные элементы М13, М14, М15, НД1 ÷ НД4. Спецификация стали на один закладной элемент.	КЖ-28

NN п.п.	Наименование листа	Марка лист
48	Монтажная схема плит и щитов перекрытия каналов.	КЖ-29
49	Схема лестницы. Щиты Щ1 ÷ Щ6	КЖ-30
50	Схема монорельса на отм. 3.800	КЖ-31
	II Санитарно-техническая часть	
	Чертежи марки ОВ	
51	Заглавный лист	ОВ-1
52	Характеристика отопительно-вентиляционных систем. Таблица воздушно-тепловых балансов помещений	ОВ-2
53	Планы отопления и вентиляции на отметках ±0.000; -3.000. Разрезы 1-1; 2-2. Схема системы В3.	ОВ-3
54	Схема трубопроводов отопления. Узел управления.	[illegible]
55	Сводная спецификация систем отопления и вентиляции	ОВ-5
	Чертежи марки ВК	
56	Заглавный лист (начало)	
57	Заглавный лист (продолжение)	ВК-2
58	Заглавный лист (окончание)	ВК-3
59	План на отм. ±0.000. Схемы: В1; В3; К1.	ВК-4
60	Насосная станция оборотного водопровода. План. Разрезы	ВК-5
61	Насосная станция оборотного водопровода. Схемы трубопроводов. Спецификация	ВК-6

2

6802/IV

Госстрой СССР Ростовский Промстройниипроект 1976 г.	Содержание альбома	Типовой проект 904-1-20/76
Компрессорная станция 4К-10А		Альбом IV
		Лист 1

ПОЯСНИТЕЛЬНАЯ ЗАПИСКА

I. Общая часть

Типовой проект 904-1- выполнен взамен тип. 80-го проекта 904-1-29

Рабочие чертежи архитектурно строительной части типовой. 2 проекта 904-1- автоматизированной отдельно стоящей компрессорной станции 4К-10А производительностью 40м³/мин. Воздухораспределительной. Воздухораспределительной разработаны в соответствии с планом типового проектирования на 1975 год на основании заданий на архитектурно-строительную и сантехническую части проекта выданных институтом "Гипростроммаш" в 1975 году

Корректировка рабочих чертежей выполнена в связи с модернизацией компрессорных агрегатов, применением новых станций управления и систем регулирования производительности, применением эффективных шумоглушителей, рекомендованных ЦНИОТ и применением новых строительных конструкций.

В соответствии с заданием на проектирование и действующими строительными нормами и правилами, рабочие чертежи разработаны с привязкой к площадке строительства со следующей характеристикой природных условий

а) рельеф спокойный с минимальным уклоном, обеспечивающим отвод поверхностных вод;

б) грунты в основании лёссовидные, непросадочные с нормативными характеристиками - J^{II}_{II} = 28°, C^{II}_{II} = 0,02 кг/см², E = 150 кг/см², γ_0 = 1,8 т/м³. Грунтовые воды отсутствуют.

в) расчетная зимняя температура наружного воздуха для проектирования отопления -20°; -30°; -40°;

г) скоростной напор ветра - для II района по СНиП II-6-74*;

д) вес снегового покрова - по СНиП II-6-74 §5

- для II района при расчетной зимней температуре наружного воздуха для проектирования отопления -20°С;
- для II района при температуре -30°С,
- для IV района при температуре -40°С;

е) расчетная глубина промерзания грунта - до 1,6м

Здание не рассчитано: на строительство в районах с сейсмичностью более 6 баллов, на территориях с подработкой горными выработками и в районах вечной мерзлоты

Не допускается строительство компрессорных станций в местах, где в воздухе (всасываемый) воздух могут попадать газы, ядовитые или взрывоопасные смеси, пыль и влага. Наличие газов, пыли, взрывоопасной смеси и т.п. должно определяться путем контрольных замеров в месте расположения компрессорной станции.

Компрессорная станция предназначена для снабжения промышленных предприятий всех отраслей промышленности сжатым воздухом и рассчитана на 4 компрессора типа 302 ВП1-8 производительностью по 10 м³/мин каждый.

Электроснабжение компрессорной станции предусматривается от электрической сети напряжением 6 или 10 кв

Привязка компрессорной станции на генплане должна осуществляться таким образом, чтобы проникающий наружу шум от работы оборудования, распространяясь на рабочие места соседних зданий и территорий предприятий, был в пределах допустимых уровней согласно "Санитарным нормам и правилам по ограничению шума на территориях и в помещениях производственных предприятий," утвержденным 30 апреля 1969г. (№ 735-69) заместителем главного санитарного врача СССР Г.И.Рапопортом.

К территории компрессорной станции должны быть устроены подъезды с дорожными покрытиями шириной не менее 3,5м.

II. Архитектурно-планировочные решения

Здание компрессорной станции запроектировано в соответствии с основными положениями по унификации объемно-планировочных и конструктивных решений с учетом действующих СНиП и "Правил устройства и безопасной эксплуатации стационарных компрессорных установок, воздухопроводов и газопроводов" согласованных с ВЦСПС и утвержденных Госгортехнадзором СССР 7 декабря 1971г.

За условную отметку ±0,000 принят уровень чистого пола помещения машинного зала

Планировочная отметка земли вокруг здания принята -0,150.

По санитарной характеристике производственный процесс компрессорной станции относится к группе I б.

Списочный состав обслуживающего персонала 6 человек, в наибольшую смену - 2 человека.

В виду малочисленности персонала, в здании компрессорной станции предусмотрена только уборная на один унитаз

III. Конструктивные решения

Основные несущие конструкции здания приняты по строительным каталогам унифицированных железобетонных конструкций промышленных производственных зданий. При монтаже сборных железобетонных конструкций необходимо руководствоваться указаниями, приведенными в применяемых сериях типовых конструкций, а также СНиП III-16-72 и "Инструкцией по монтажу сборных железобетонных конструкций промышленных зданий и сооружений" (СН-393-65).

Фундаменты под колонны - монолитные железобетонные стаканного типа под наружные стены здания предусмотрены сборные железобетонные фундаментные балки

Фундаменты под компрессоры типа 302ВП10/8 с электродвигателем АВ2-4-1-8 монолитные железобетонные по щебеночному основанию толщиной 100мм, запроектированы согласно строительному заданию института "Гипростроммаш" чертеж № 450708

Фундаменты под прочее оборудование - монолитные из бетона марки „100" по утрамбованному щебеночному грунту.

Каналы - монолитные из бетона марки „100", перекрываются щитами из рифленой стали. Днища каналов выполняются по тщательно спланированному и уплотненному щебеночному грунту. Наружные поверхности стен каналов и подвала насосной станции должны быть покрыты горячим битумом за 2 раза.

Засыпку каналов следует производить одновременно с обеих сторон канала слоями по 20-30см с тщательным трамбованием. Стенки каналов рассчитаны на полезную нагрузку 1 т/м². Расчетная нагрузка на щиты каналов - 400 кг/м².

6802/IV

Госстрой СССР Ростовский Промстройниипроект 1976 г.	Пояснительная записка	Типовой проект 904-1-20/76
Компрессорная станция 4К-10А		Альбом IV
		Лист 2

колонны, балки, плиты покрытия и сборные-железобетонные.

Стены наружные - однослойные панели из ячеистого бетона марки „5", объемным весом в сухом состоянии $\gamma_{сух}$=700÷800 кг/м³ с заполнением швов цементно-песчаным раствором. При привязке проекта, в случае наличия у подрядчика синтетических материалов, заполнение швов принимать только упругими синтетическими прокладками (пороизол, гермит и др.) и герметизирующими мастиками (УМ-40, УМС-50 и др.) При этом следует руководствоваться указаниями по герметизации стыков при монтаже строительных конструкций „СН 420-71". Толщина панелей - 200 мм

Отдельные участки наружных стен компрессорной станции запроектированы из кирпича марки „100" на растворе марки „25" толщиной 380 мм для всех расчетных температур. При этом:

а) для расчетной температуры - 20° и - 30° - кирпич глиняный обыкновенный;

б) для расчетной температуры - 40° - кирпич пустотелый пластического прессования объемным весом не более 1300 кг/м³

В случае отсутствия в районе строительства пустотелого кирпича может быть применен кирпич обыкновенный с нанесением штукатурки из легкого раствора объемным весом не более 1500 кг/м³ с внутренней и наружной сторон, толщиной слоя по 25 м

Внутренние стены и перегородки - из обыкновенного кирпича марки „100" на растворе марки „25"

В случае возведения кирпичных стен при отрицательной температуре необходимо руководствоваться СНиП II-В 2-71.

Для заполнения оконных проемов приняты стальные переплеты с механизмами ручного открывания

В настоящих рабочих чертежах показаны все отверстия, борозды, ниши и гнезда, указанные в заданиях на разработку архитектурно-строительной части.

Кровля - 3х слойная рулонная.

При устройстве кровли необходимо соблюдать требования СНиП III-20-74.

Для устройства кровли применяются:

а) в качестве водоизоляционного ковра - рубероид по ГОСТ 10923-64* для верхнего слоя кровли марки РМ-350 (1 слой), для нижних слоев - марки РП-250 (2 слоя).

Усиление основного водоизоляционного ковра дополнительными слоями предусматривается:

- в коньковой части шириной 500 мм - одним слоем,
- в местах примыкания кровли к выступающим конструктивным элементам - тремя слоями,
- в местах свеса к внизной плиты - двумя слоями;

б) для защитного слоя кровли - гравий по ГОСТ 9264-62 с размерами зерен 5-10 мм; втопленный в битумную мастику,

в) для наклейки водоизоляционного ковра - горячие битумные мастики по ГОСТ 2889-67. Выбор марки мастик производить при привязке проекта в зависимости от района строительства по таблице 1

Таблица 1

Районы строительства	Марки битумных мастик для участков кровли	
	с уклоном 8%	мест примыкания кровли
	2,56 ≤ i < 10	
Севернее географической широты 50° для Европейской части и 53° для Азиатской части СССР	МБК-Г-65	МБК-Г-85
Южнее этих районов	МБК-Г-75	МБК-Г-100

Для защитного слоя кровли битумную мастику необходимо антисептировать путем добавки кремнефтористого или фтористого натрия в количестве 3-5% от веса битума, в качестве наполнителя применять низкосортный асбест;

г) для выравнивающей стяжки - цементно-песчаный раствор марки „50" толщиной 15 мм. Поверхность стяжки должна быть огрунтована раствором битума пятой марки в керосине или соляровом масле в соотношении (по весу) 1:2.

д) для утеплителя в кровле - неорганические плитные жесткие материалы (пенобетон, пеносиликат и т.п.) объемным весом не более 500 кг/м³

Выбор толщины утеплителя производится при привязке проекта в зависимости от расчетной зимней температуры наружного воздуха по таблице 2

Таблица 2

Расчетная зимняя температура наружного воздуха	Термическое сопротивление $R_0^{тр}$ м² ч. град/ккал.	Толщина утеплителя покрытия в мм при	
		γ=400 кг/м³	γ=500 кг/м³
- 20°	0,70	60	80
- 30°	0,90	80	100
- 40°	1,10	100	120

Ограды наружных площадок запроектированы из стальной плетеной сетки высотой 1,2 м (площадка воздухосборников) и h = 2,4 м (КТП). Отдельные участки ограды из кирпича марки „100" на растворе марки „10". Кладку выполнять из отборного кирпича с расшивкой швов с обеих сторон. Соприкасающиеся с грунтом части железобетонных столбов кладки и стальных крепежных элементов должны быть покрыты горячим битумом

IV Противопожарные мероприятия

Здание компрессорной станции относится:

по огнестойкости ко II степени

по пожароопасности технологического процесса - к категории „А"

Группы возгораемости и пределы огнестойкости принятых в проекте основных строительных конструкций соответствуют требованиям таблицы 2 СНиП II-А.5-70. Противопожарные нормы проектирования зданий и сооружений

Встроенные вспомогательные помещения [illegible] производственного помещения несгораемыми стенами

Эвакуация из машинного зала обеспечивается двумя выходами непосредственно наружу

Указания о мероприятиях внутреннего и наружного пожаротушения даны в пояснительной записке к чертежу марки „ВК"

4

6802/IV

Госстрой СССР РОСТОВСКИЙ ПРОМСТРОЙНИЙПРОЕКТ 1976 г.	Пояснительная записка	Типовой проект 004-1-20/76
Компрессорная станция 4К-10А		Альбом IV
		Лист 3

Рук. груп. | Оборудование | Дано

I Мероприятия по уменьшению шума

Согласно данным завода изготовителя уровень шума, создаваемый компрессорами 302ВП10/8 (без учета мероприятий по шумоглушению), составляет на всасывании до 110 дБ. Допустимый уровень звукового давления в помещении оператора, согласно действующим санитарным нормам и правилам, должен быть в пределах 74-54 дБ.

В целях снижения уровня производственного шума, в проекте предусмотрен ряд мероприятий по шумоглушению и звукоизоляции ограждающих конструкций.

В изолированном от машинного зала помещении оператора применены конструкции со звукоизолирующей способностью ориентировочно в пределах 37-55 дБ:

а) стены - кирпичные, облицованные с внутренней стороны сухой штукатуркой;

б) двери - деревянная с уплотняющими прокладками;

в) окно - деревянное с двойным остеклением витринным стеклом, уложенным по прокладкам из губчатой резины, с уплотнением по контуру проема мягкими минераловатными плитами и облицовкой перфорированной фанерой.

При производстве работ особое внимание должно быть обращено на тщательность герметизации дверей, вводов в помещение оператора, а также на тщательность заделки строительными материалами мест стыков в ограждающих конструкциях.

II Отделочные работы

Стеновые панели с фасадной стороны должны отделываться в заводских условиях лицевым слоем с применением цветных смесей. Цокольные панели должны иметь защитное покрытие влагостойкими и погодостойкими материалами.

Швы между панелями, заполненные цементно-песчаным раствором или упругими прокладками с наружной стороны заделываются герметизирующими мастиками, с внутренней выполняется согласно таблице внутренних отделочных работ.

Для кладки кирпичных стен здания компрессорной станции применять ординарный кирпич с чистыми лицевыми поверхностями и ровными гранями.

Кладку выполнять с расшивкой швов по фасадам, уделяя особое внимание соблюдению горизонтальности рядов и равномерной толщине швов.

Швы кирпичной кладки с внутренней стороны выполнять согласно таблице внутренних отделочных работ.

Стальные перемычки окрашиваются на заводе-изготовителе двумя слоями грунта ФЛ-03-К и двумя слоями эмали ХВ-124.

Стальные щиты окрашиваются масляной краской за 2 раза по грунтовке железным сурриком на натуральной олифе.

Прочие стальные конструкции окрашиваются краской БТ-177 в 2 слоя.

В соответствии с требованиями временных указаний по антикоррозийной защите стальных закладных деталей и сварных соединений в крупнопанельных зданиях (СНиП-В.6-62) стальные опорные консоли, элементы крепления, а также закладные детали ж/б конструкции должны быть защищены цинковым покрытием.

Столярные изделия окрашиваются пониженными матовыми красками в два слоя.

Откосы проемов оштукатуриваются цементно-известковым раствором.

Отделочные работы должны выполняться с соблюдением требований глав СНиП III-

Вокруг здания устраивается асфальтовая отмостка шириной 1м по щебеночному основанию.

VII Указания по привязке проекта

При привязке проекта к конкретной площадке должен быть выполнен заглавный лист привязки и, при необходимости, дополнительные чертежи. На заглавных листах всех марок, должна быть дана характеристика условий привязки данной части проекта.

В соответствии с выбранным для привязки вариантом, организации, привязывающем проект, необходимо:

1. Проверить размеры фундаментов под колонны в соответствии со СНиП II 15-74 с учетом фактических характеристик грунта в случае возможности применения для условий конкретной площадки указаний п.5 СНиП II-15-74 следует вычислить $R^н$ для фактических грунтов основания ($R^н_ф$) по каждому типу фундамента и сравнить его с $R^н$, вычисленным по данным проекта ($R^н_п$), произведенным на чертежах марки КФ:

При этом необходимо учитывать, что при:

$R^н_ф \geq R^н_п$ фундаменты привязываются без изменений;

$R^н_ф > R^н_п$ фундаменты могут быть пересчитаны с уменьшением площади подошвы

$R^н_ф < R^н_п$ - фундаменты должны быть пересчитаны с увеличением площади подошвы

В указанных случаях, а также при изменении глубины заложения фундаментов, последние должны быть посчитаны с учетом усилий, приведенных на расчетных схемах фундаментов,

2. Расчет фундамента под компрессор произведен для характеристик грунта указанных в пояснительной записке.

Для фактических грунтов основания, отличных от указанных в общей части пояснительной записки следует произвести расчет фундаментов под компрессор на колебания.

3. Провести выбор вида наружной отделки стеновых панелей по таблице № 7 серии 1.432.5 вып. 0, а также выбор материала защитного покрытия цокольных панелей

4. В пояснительной записке и чертежах вычеркнуть не относящиеся к выбранному варианту данные.

6802/IV

Госстрой СССР Ростовский Промстройниипроект 1976 г.

Компрессорная станция

Пояснительная запис

Типовой проект 904-1-20

Альбом VI

Сводная спецификация изделий на этаж и по чертежам марки АР

Наименование элемента	Марка изделия	Кол. шт	Стандарт или чертеж	Примечания
Двери деревянные и люки	ДГ-21-11	1	ГОСТ 6629-74	
	ДГ-21-12	1		
	ДГ-21-13	2		
	ДГ-21-10	1		
	ДГ-21-1	2		
На данную привязку не вошли	Ограждения из стальной сетки по спецификации А 0-3			
	Люки чугунные	1	ГОСТ 3634-61	

Спецификация стекла

Наименование остекляемого изделия	Марка изделия	Группа и вид стекла	Толщина стекла, мм	Размеры, мм: Ширина	Длина	Кол-во, шт	Примечания
Оконные переплеты	ПРС-6.У-2 У	ГОСТ 111-65	4	1110	1435	12	
				1055	380	4	
				705	133	2	
				1110	470	8	
	ПРС-30 2			1070	1435	2	
				370	1330	2	
Двери	Д60-ПП			280	128	1	

Перечень марок основных комплектов рабочих чертежей проекта

Наименование	Марки
Архитектурно-строительная часть	АР
Железобетонные конструкции	КЖ
Отопление и вентиляция	ОВ
Водопровод и канализация	ВК

Перечень при ссылках в чертежах марки АР стандартов и типовых проектов

Шифр	Наименование стандарта	Чем заменяется
ГОСТ 6629-74	Двери деревянные для зданий промышленных предприятий	Комплект
ГОСТ 3634-61	Люки чугунные для смотровых колодцев	
Серия 2.438-2 Выпуск 4.2	Типовые АР архитектурно-строительные детали оконных проемов со стальными переплетами по серии К.438-4 для зданий промышленных предприятий	
Серия 3.017-1 вып. 0, 1, 2, 5, 6	Ограждения площадок и участков предприятий, зданий и сооружений	Комплект
Серия 1.133-4 вып. 1, 2	Стальные закладные детали и связи для сборных железобетонных конструкций одноэтажных производственных зданий	Комплект

Основные строительные показатели

Наименование	Ед. измерения	Количество
Площадь застройки	м²	312,40
в том числе		
а) здание компрессорной станции	м²	175,20
б) открытой площадки ремонтного	м²	84,00
в) открытой ЕТП	м²	41,50
г) резервуара чистой и охлажденной воды	м²	8,70
Общая площадь	м²	
Строительный объем	м³	1414,2
в том числе		
а) надземная часть	м³	973,00
б) подземная часть (общая емкость)	м³	107,50
в) резервуары чистой и охлажденной воды	м³	33,70

Перечень листов марки АР

№ листа	Наименование	Примечания
1	Заглавный лист	
2	План на отм. ±0.000 Разрезы 1-1, 2-2 Экспликация помещений плана №1	
3	Фасады Спецификации	
4	Схемы заполнения оконных проемов Планы балок и асбоцементных плит покрытия Спецификация Деталь 1-5	
5	Фасад смотрового окна ось Г Разрез 1-1 - 2-2 Перемычет смотрового окна ось Г Узлы А, Б	
6	Коробка смотрового окна оси Г Узел схема разверток листов перфорированной фанеры выборка материалов на один оконный проем	
7	Таблица внутренних отделочных работ и эксплуатационных помещений. Примечания	
8	Детали 6-17	
9	План каналов и раскладка деревянных щитов в помещении оператора Сечения Детали 18-21	
10	План подземного хозяйства	
11	План на отм. -2.70, с 250 План подземного хозяйства Детали 22-26	
12	Сечения 1-1 - 16-16	
13	Сечения 19-19 - 29-29 Детали 27,28	
14	Закладные элементы 33-37 Спецификация	

Обозначения маркировок

Маркировка детали — Этаж детали; Номер листа, где деталь применена

Ссылка на деталь своего проекта — Номер детали; Номер листа, где деталь изображена

Ссылка на деталь серии 2.438-2 (Шифр серии) — Номер детали; Номер выпуска серии, где деталь изображена

Марка и эскиз дверей и ворот — Номер типа по проекту

Марка типов полов — Номер типа по проекту

Номер отделки помещения

Примечание: Принятые в проекте конструкции стен из керамзитобетонных панелей с наружным слоем из керамзитобетона и внутренним слоем из ячеистого бетона, а также конструкции покрытия из асбестоцементных плит по стальным прогонам, соответствуют действующим нормам и правилам взрывобезопасности и пожаробезопасности по согласованию с органами Госгортехнадзора и Госпожнадзора.

Гл. инженер проекта Ю.Н. Зеленин

Нач. отдела Ю.Н. Зеленин

Нач. сектора Г.Н. Зеленин

Гл. архитектор проекта Ю.Н. Зеленин

Дата 28.12.76

6802/АР

6

Госстрой СССР Ростовский Промстройниипроект 1976 г.	Заглавный лист	Типовой проект 904-1-20/76 Альбом V
Компрессорная станция 42-10А		

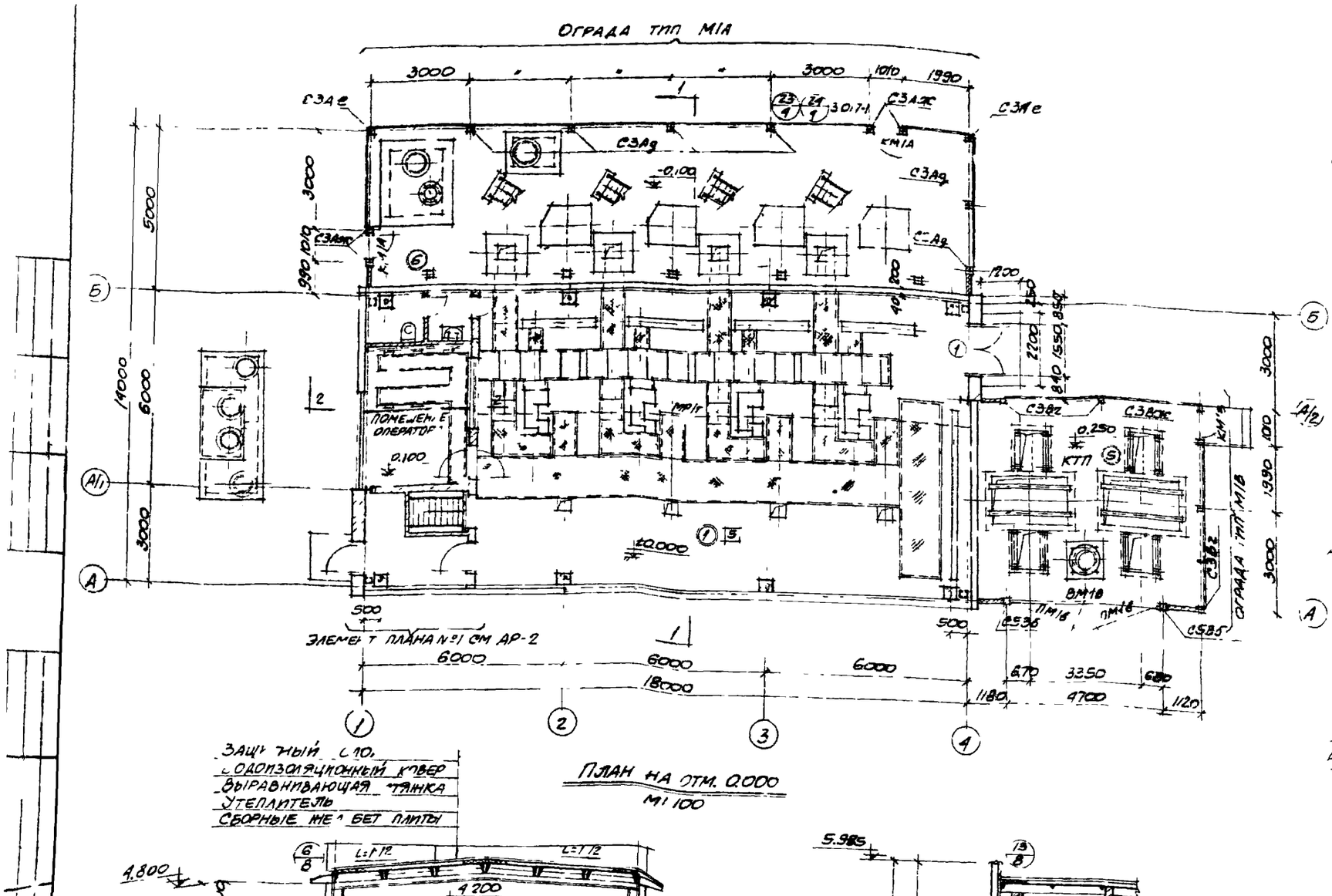

Примечания
1. Экспликацию проемов дверей см на листе АР 3
2. Экспликацию полов и таблицу внутренних отделочных работ см на листе АР-7
3. Спецификацию перемычек и изделий на ограды см на листе АР-3
4. Чертежи подземного хозяйства разработаны на листах АР-10 - АР-14 насосная станция совмещена с планом подземного хозяйства (см лист АР 10)

6802/1 Т

Госстрой СССР Ростовский Промстройниипроект 1976 г	План на отм 0.000 Разрезы 1-1, 2-2 Элемент плана №1	Типовой проект 904-1 20.16 Альбом IV
К1 Прессорная станция 4К-10А		Лист АР-2

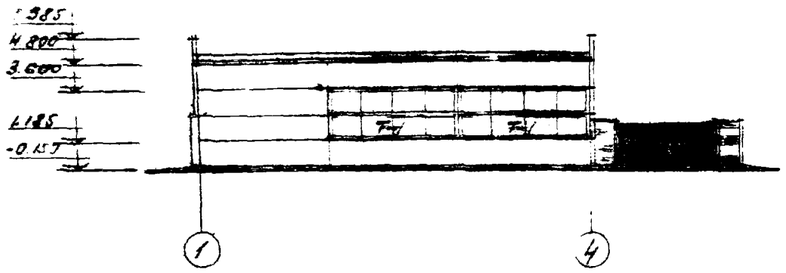

Фасад 1÷4
М1:200

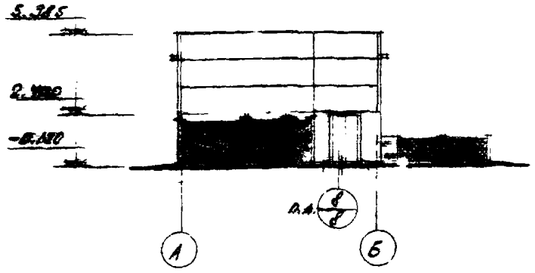

Фасад А÷Б
М1:200

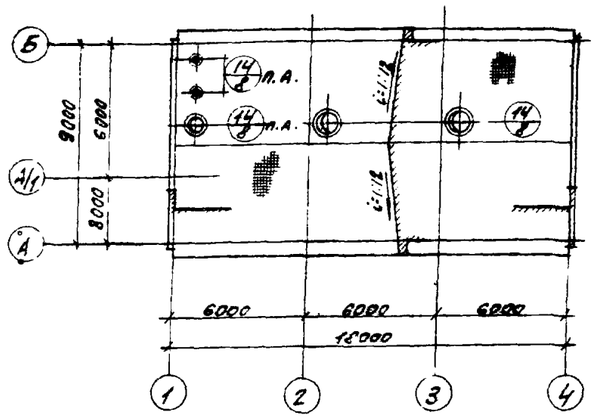

План кровли
М1:200

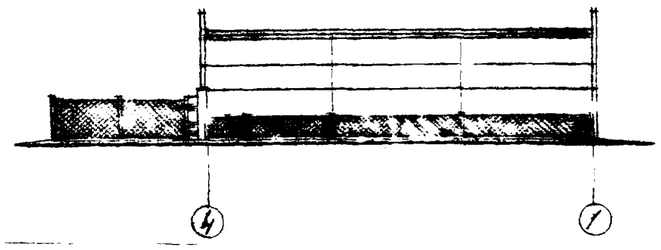

Фасад 4÷1
М1:200

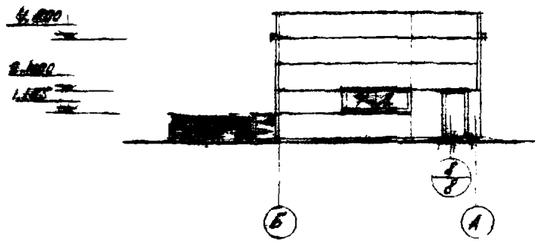

Фасад Б÷А
М1:200

Экспликация проемов дверей

Тип проема по проекту	Кол-во мест	Размеры проема, мм	Марка блока	Стандарт или лист проекта	Примечания
1	1	1550 x 2400	Д52-пп	ГОСТ 14624-69	
2	1	1020 x 2400	Д60-пп		
3	2	1020 x 2400	Д32-пп		
4	1	1020 x 2400	Д33-лп		
5	2	820 x 2400	Д34-пп		

Спецификация изделий на ограду

Тип ограды	Наименование	Марка	Ед. изм.	Кол-во	Стандарт или лист проекта
Ограда тип М1А	Сб. жел. бет. столбы	СВВ2	шт	6	Серия 3.017-1 вып. 1.
		СВВ3		2	
		СВВ4		4	
	Стальная калитка	КМ1А		2	Серия 3.017-1 вып. 0.5
	Соединительные элементы	МЕ2		18	Серия 3.017-1 вып. 2
		МЕ5	п.м	25	
	Стальная сетка № 30-50	—	м²	22,6	ГОСТ 5336-67

Тип ограды	Наименование	Марка	Ед. изм.	Кол-во	Стандарт или лист проекта
Ограда тип М1В	Сб. жел. бет. столбы	СВВ2	шт.	3	Серия 3.017-1 вып. 1.
		СВВ3		2	
	Сб. жел. бет. столбы	СВВ4		2	
	Фундаменты	Ф6		2	
	Стальная калитка	КМ1Б		1	Серия 3.017-1 вып. 0.6
	Полотна ворот ВМ58	ПМ58		2	Серия 3.017-1 вып. 0.5
	Соединительные элементы	МЕ3	шт	8	Серия 3.017-1 вып. 2
		МЕ6	п.м.	11.2	
	Стальная сетка № 50-2,5	—	м²	17.6	ГОСТ 5336-67

Спецификация перемычек

Марка эл-та	Кол-во шт	Стандарт или лист проекта	Примечания
Б27	2	Серия 1.139-1 вып. 1.	
Б15	7		
Б13	5		

8

6802/IV

Госстрой СССР РОСТОВСКИЙ ПРОМСТРОЙНИЙПРОЕКТ 1976 г.	Фасады. Спецификации	Типовой проект 904-1-20/76
Комплексная станция 4К-10А		Альбом IV
		Лист АР-3

Гл. инж. пр. Ю.Ф. Ирин
Рук. группы Ю.Ф. Ирин
Техник Чучупалова

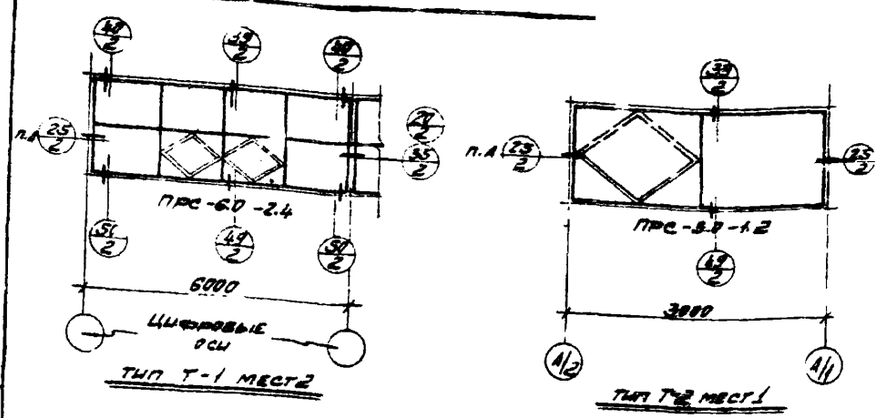

ЗАКАЗНАЯ СПЕЦИФИКАЦИЯ МАТЕРИАЛОВ И МЕХАНИЗМОВ РУЧНОГО ОТКРЫВАНИЯ

МАРКА ПЕРЕПЛЕТА	КОЛ-ВО ПЕРЕПЛ. ШТУК	СТАЛЬНЫЕ ПРОФИЛИ В КГ.								РЕЗИНОВЫЕ ПРОФИЛИ В КГ/П.М.				СТЕКЛО В М/ШТУК							МЕХАНИЗМЫ РУЧНОГО ОТКРЫВАНИЯ КГ/ШТУК						
		□60×20×2	□50×25×2	□40×25×2	L24×11×2	□15×9.2×1.0	δ=4	δ=9	ОБЩИЙ ВЕС КГ.	СТ-24	СТ-24	СТ-1	ОБЩИЙ ВЕС КГ	С1 1480×1435	С3 970×1330	С7 1110×1435	С8 1055×1380	С9 1085×1330	С13 1110×1170	ОБЩАЯ ПЛОЩАДЬ м²	ШАРНИР	ФИКСАТОР	ПЕТЛЯ	ЗАМОК	РУЧКА	СТРОЙКА	ОБЩИЙ ВЕС КГ
ПРС-6.0-2.4	2	304	88	38.4	64.8	37.2	15.8	3.4	551.6	29.6/156	23.4/156	1.6/62	54.6	—	—	19.2/12	5.8/4	11/8	10.4/8	46.4	9.28/16	3.28/8	0.88/8	1.76/8	0.64/4	0.96/4	16.0
ПРС-3.0-1.2	1	50	22	—	10.9	4.6	0.9	1.0	89.4	3.8/20	3.0/20	0.3/10	7.1	3.1/2	2.7/2	—	—	—	—	5.8	4.32/4	2.82/2	—	—	0.16/1	0.24/2	3.54
ИТОГО		354	110	38.4	75.7	41.8	16.7	4.4	641.0	33.4/176	26.4/176	1.9/72	61.7	3.1/2	2.7/2	19.2/12	5.8/4	11/8	10.4/8	52.2	11.6/20	4.1/10	0.88/8	1.76/8	0.8/5	1.2/5	20.34

СПЕЦИФИКАЦИЯ СТАЛЬНЫХ ЭЛЕМЕНТОВ КРЕПЛЕНИЯ

ТИП СХЕМЫ ПО ПРОЕКТУ	КОЛ-ВО ЭЛЕМЕНТОВ	ЭЛЕМЕНТЫ ПО СЕРИИ 2.436-2 ВЫПУСК 2							ЭЛЕМЕНТЫ ПО СЕРИИ 1.436-4 ВЫПУСК 1			
		МП-2 ШТ.	МП-4 ШТ.	МП-7 ШТ.	МП-15 ШТ.	МП-17 ШТ.	МП-32 ШТ.	МП-34 ШТ.	К2 ШТ.	К5 ШТ.	НС3 ШТ.	ПРОФ. N4 П.М.
Т-1 МЕСТ-2	НА ОДНУ СХЕМУ	2	5	10	—	3	2	3	—	2	1	5.7/5.2
	НА ВСЕ СХЕМЫ	4	10	20	—	6	4	6	—	4	1	10.9
Т-2 МЕСТ-1	НА ОДНУ СХЕМУ	—	3	6	2	—	—	3	2	—	—	3.0
ИТОГО ШТУК НА ВСЕ СХЕМЫ		4	13	26	2	6	4	9	2	4	1	13.9
ИТОГО КГ НА ВСЕ СХЕМЫ		1.64	1.56	9.88	4.6	27.6	2.68	[illegible]	9.6	38	7.3	37.5

РАСХОД МАТЕРИАЛОВ НА ПОДВЕСНОЙ ПОТОЛОК

НАИМЕНОВАНИЕ	КОЛ-ВО	ВЕС КГ.	ПРИМЕЧАНИЯ
С16	5.63м	81.0	
I П200-46	22.75м	56.25	
L 100×63×6	0.30м	2.26	
БОЛТЫ С ГАЙКАМИ	16 шт.	0.75	
ВИНТЫ 5-1.3-25	192 шт.	0.65	
ПЛИТЫ 800×800	22 шт.		

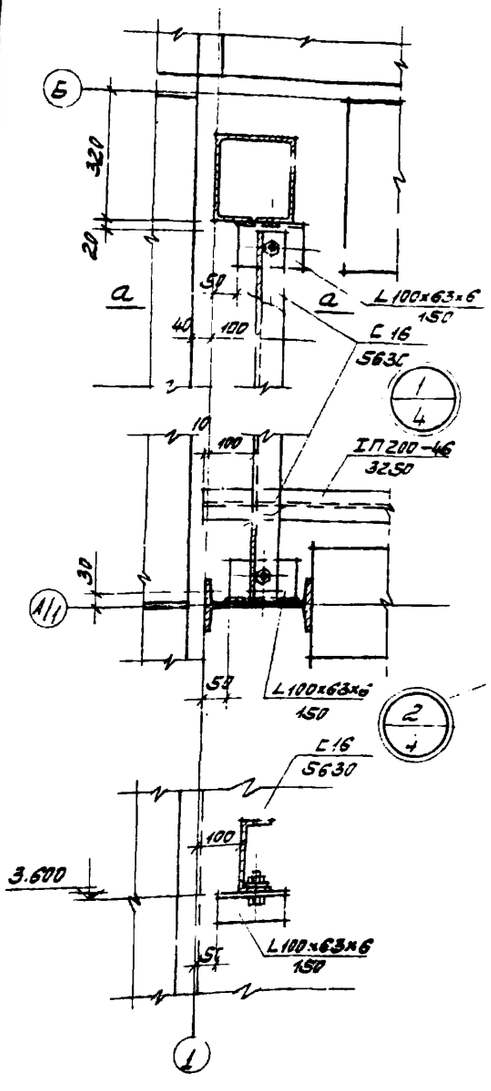

а – а

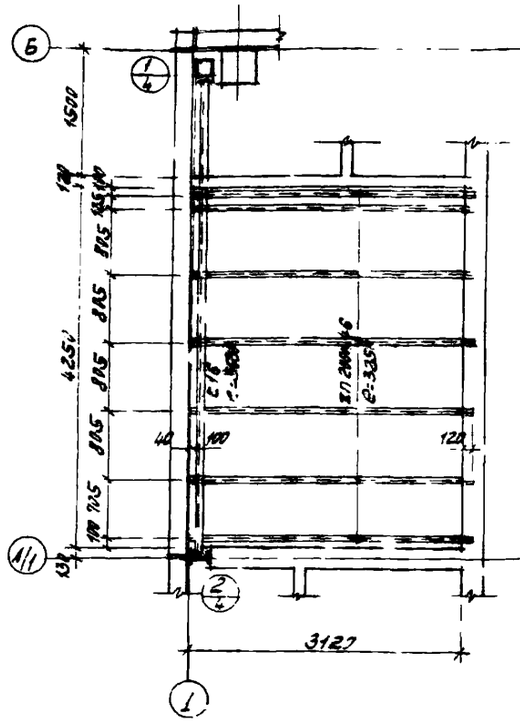

ПЛАН БАЛОК ПОДВЕСНОГО ПОТОЛКА
М 1:50

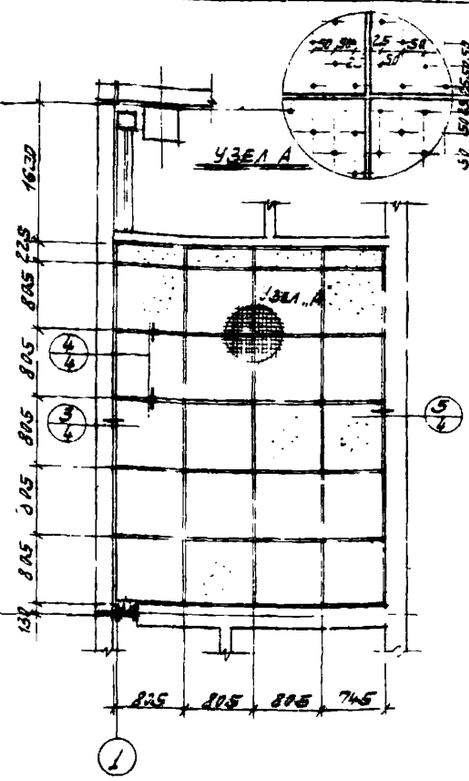

ПЛАН АСБЕСТОЦЕМЕНТНЫХ ПЛИТ ПОДВЕСНОГО ПОТОЛКА
М1:50

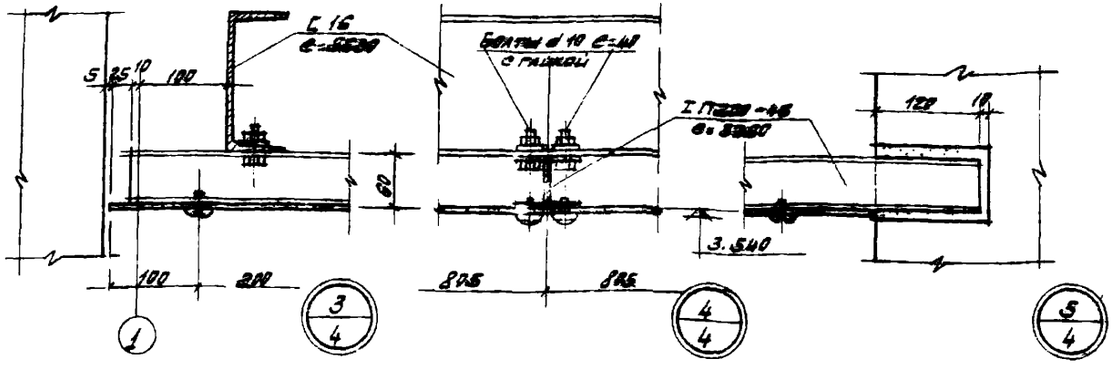

ПРИМЕЧАНИЯ

1. Заполнение каркаса подвесного потолка выполнять прессованными асбестоцементными плоскими облицовочными плитами шириной 800 мм, толщиной 6 мм по ГОСТ 929-59.
2. Плиты крепить к элементам алюминиевого каркаса самонарезающими винтами 5-1.3-25 по ГОСТ 10621-63 (8 шт. на 1 плиту).
3. Винты применять с цинковым хроматированным покрытием по ГОСТ 1759-68.
4. Отверстия в плитах под винты крепления рассверливать сверлом d = 5.5 мм.
5. Асбестоцементные плиты размером 800×800 и 740×800 должны быть с перфорацией (см. узел А). Отверстия ф10 просверлить с шагом 50 мм в шахматном порядке до их монтажа.

9

6802/V

ГОССТРОЙ СССР РОСТОВСКИЙ ПРОМСТРОЙНИЙПРОЕКТ 1976 г.	СХЕМЫ ЗАПОЛНЕНИЯ ОКОННЫХ ПРОЕМОВ ПЛАНЫ БАЛОК И АСБЕСТОЦЕМЕНТНЫХ ПЛИТ ПОДВЕСНОГО ПОТОЛКА СПЕЦИФИКАЦИИ ДЕТАЛИ 1÷5	ТИПОВОЙ ПРОЕКТ 904-1-20/76
КОМПРЕССОРНАЯ СТАНЦИЯ 1,4		АЛЬБОМ V
		ЛИСТ АР-4

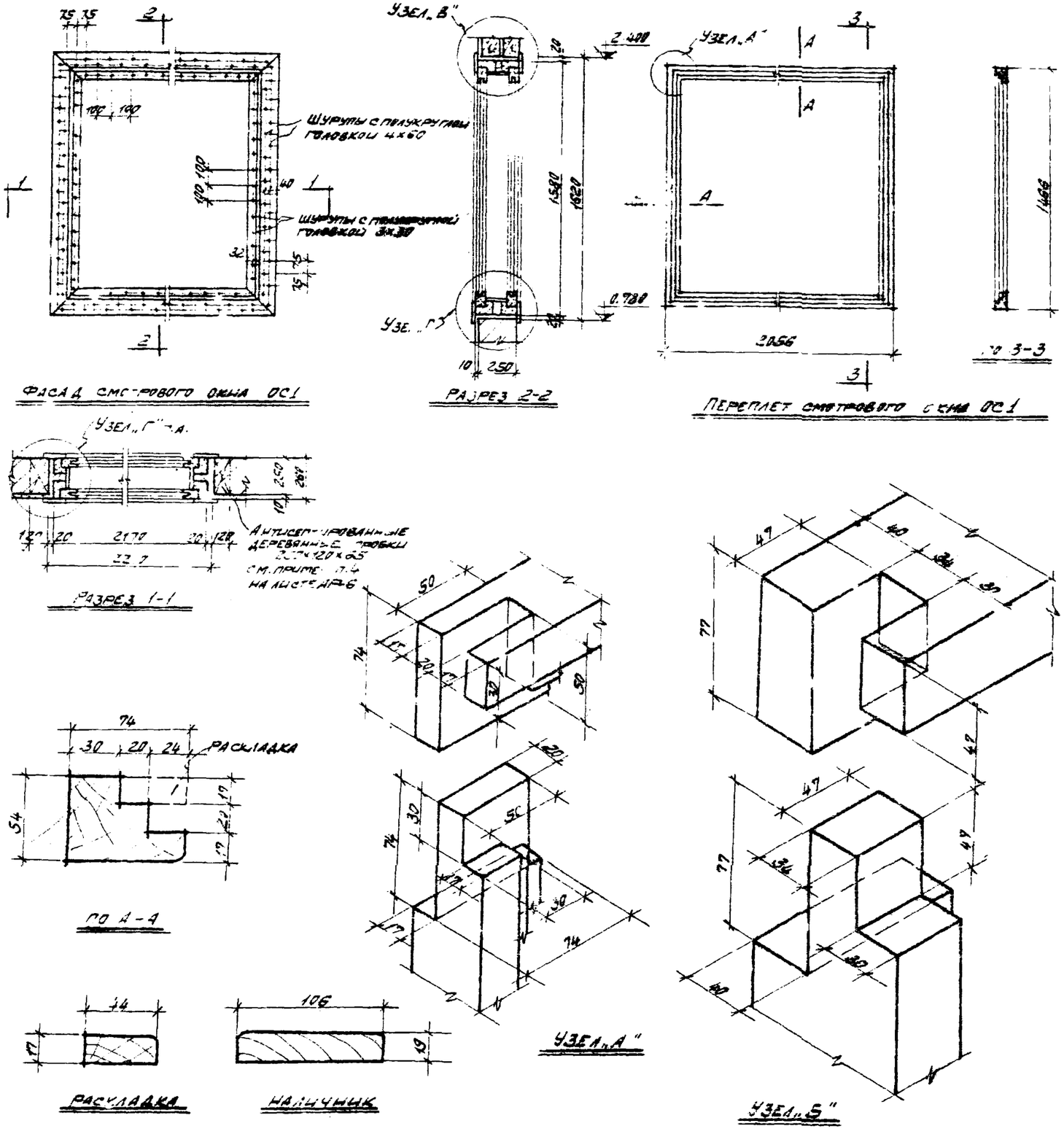

ФАСАД СМОТРОВОГО ОКНА ОС1

РАЗРЕЗ 2-2

ПЕРЕПЛЕТ СМОТРОВОГО ОКНА ОС1

РАЗРЕЗ 1-1

ПО А-А

РАСКЛАДКА

НАЛИЧНИК

ОБЩИЕ УКАЗАНИЯ

Смотровое окно с повышенной звукоизоляцией запроектировано для применения в помещении оператора.

Оконные переплеты, наличники и раскладки выполняются из дуба или другой древесины твердой породы (ГОСТ 2695-71). Остальные элементы - из сосны I го сорта с влажностью не более 12% (ГОСТ 8486-66) с последующим антисептированием в соответствии с действующей инструкцией по борьбе с гниением древесины.

Перед установкой оконных коробок в проеме производится выравнивание горизонтальных и вертикальных плоскостей от затеков раствора.

Разоры между коробками и кладкой в проеме тщательно заполняются, в целях звукоизоляции, мягкими минераловатными плитами (ГОСТ 12394-66) по всему периметру на всю ширину коробки.

После установки коробок ставятся листы перфорированной фанеры (диаметр перфорации 6мм через 25мм).

Фанера окрашивается черной матовой краской, при этом отверстия перфорированной фанеры должны быть тщательно очищены от краски.

Затем устанавливаются переплеты с постановкой раскладок и наличников.

Особое внимание обратить на тщательную подгонку и плотную обкладку мягких минераловатных плит по контуру переплетов и коробок.

Стекла в переплетах ставятся на прокладках из пористо-губчатой резины П-образной формы.

Для переплета принято стекло полированное с размерами 2200 × 1450 толщиной 7мм (ГОСТ 7132-61а).

Наличники крепятся к коробкам шурупами 4×60 (ГОСТ 1144-60а). Раскладки переплета и перфорированная фанера к коробкам крепятся шурупами 3×30 (ГОСТ 1144-70а).

Вязка углов переплета и коробки производится в шип на клею.

Шип и проушина должны плотно соприкасаться между собой в точном соответствии с указанным профилем соединяемых элементов при помощи клея и нагелей.

На фасаде смотрового окна точками показано расположение отверстий для шурупов.

Настоящий лист рассматривать совместно с листом АР-6.

Узлы „В" и „Г" выполнены на листе АР-6. Узел „Б" замаркирован на листе АР-5.

Конструкция смотрового окна принята по аналогии с разработанной в „Альбоме типовых чертежей студийных окон, дверей и тамбуров. Серия 402-72 Смотровые окна типа СО-1, СО-2, СО-3" Государственного союзного проектного института Министерства связи СССР.

10

6802/IV

Госстрой СССР РОСТОВСКИЙ ПРОМСТРОЙНИИПРОЕКТ 1976 г.	Фасад смотрового окна ОС1. Разрезы 1-1; 2-2. Переплет смотрового окна ОС1. Узлы „А", „Б"	Типовой 90-1-20
Компрессорная станция 4К-10А		Альбом IV
		Лист АР-5

Рук группы
Техник
Инж. Ерм
Бескоровайный

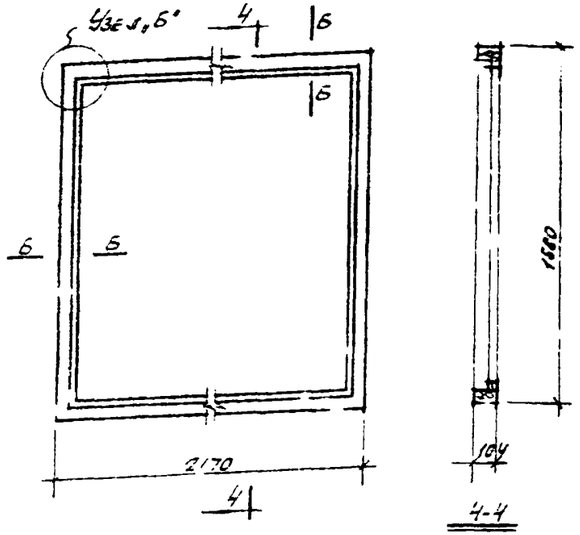

Коробка смотрового окна ОС1

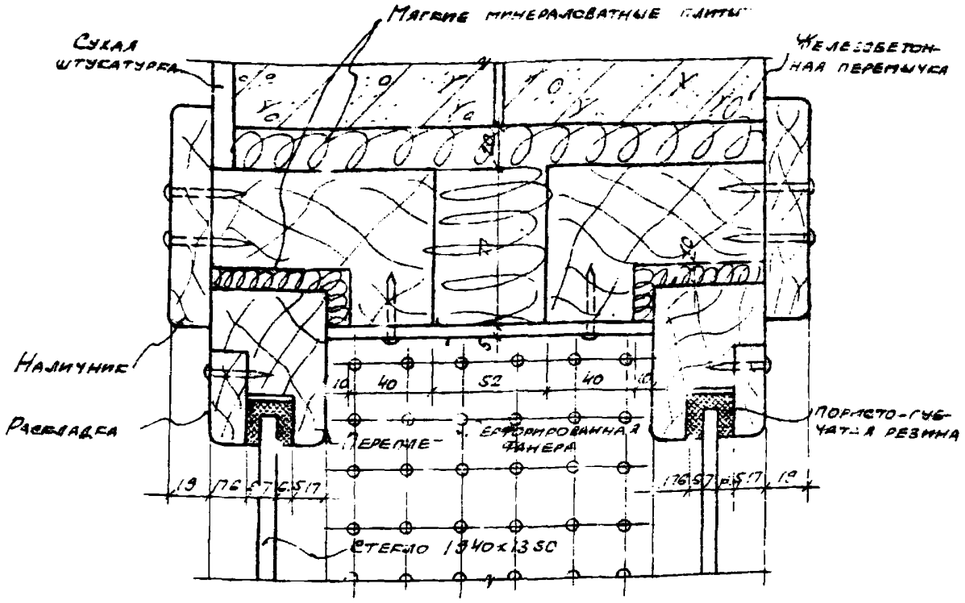

Узел „В"

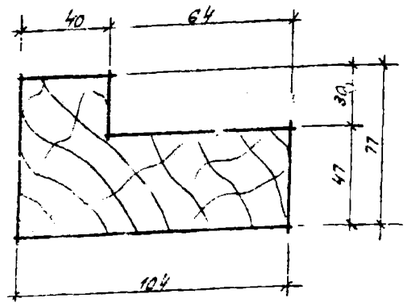

по Б-Б

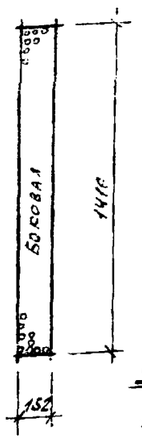

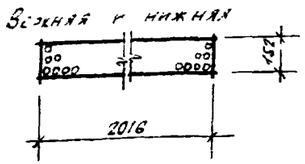

Схема развертос листов перфорированной фанеры

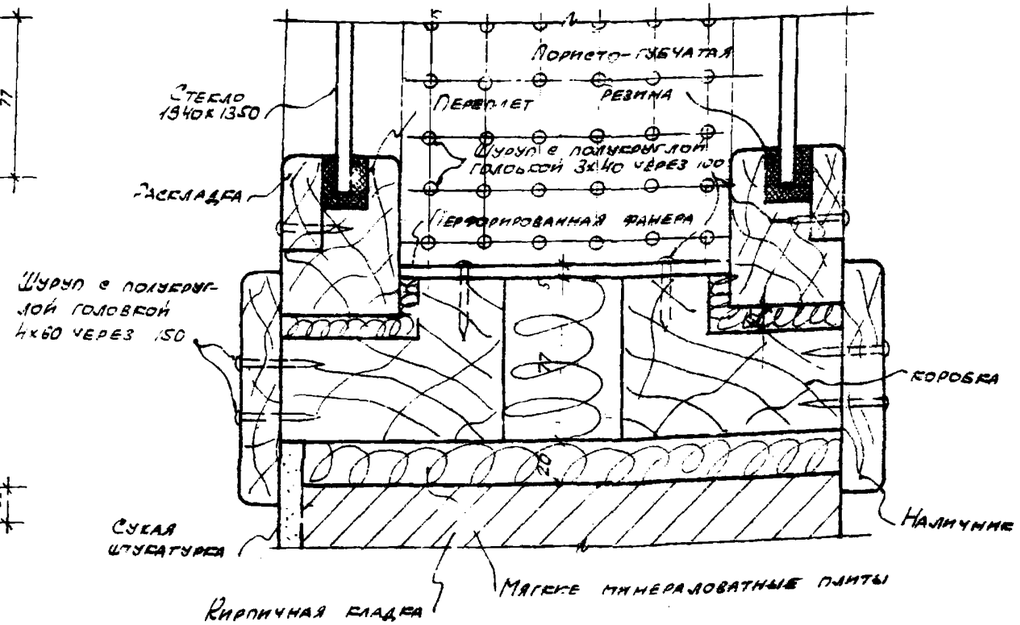

Узел „Г"

Выборка материалов на один оконный проем

NN п/п	Наименование	Ед. измерения	Количество	Примечания
1	Дуб	м³	0,08	ГОСТ 2695-71
2	Сосна 1 сорт	м³	0,1	ГОСТ 8486-66
3	Стекло полированное	м²	5,25	ГОСТ 7132-64*
4	Мягкие минераловатные плиты	м³	0,72	ГОСТ 12394-66
5	Пористо-губчатая резина 55×10	п.м.	1,48	
6	Перфорированная фанера t=5мм	м²	1,14	
7	Шуруп с полукруглой головкой 4×60	кг	2,6	ГОСТ 1144-70*
8	Шуруп с полукруглой головкой 3×30	кг	0,4	ГОСТ 1144-70*

Примечания

1. Настоящий лист рассматривать совместно с листом АР-5.
2. Узел „Б" разработан на листе АР-5.
3. Отверстия в планках перфорированной фанеры сверлить ф 6мм через 25мм.
4. Оконные коробки крепятся к деревянным пробкам, заложенным в кладку через 8 рядов кирпича по высоте проема.

Гипрокоммунстрой
Руководитель Чуприс
Гл. инж. Бросоровский
Исполнитель Чуприс

0802/IV

Госстрой СССР РОСТОВСКИЙ ПРОМСТРОЙНИИПРОЕКТ 1976 г.	Коробка смотрового окна ОС1 Узлы „В", „Г" Схема разверток листов перфорированной фанеры. Выборка материалов на один оконный проем.	Тип. сборн. проект 904-1-20/76
		Альбом IV
Компрессорная станция 4К-10А		Лист АР-6

Таблица внутренних отделочных работ

№ отделки помещений	Наименование помещений	Кирпичные стены и перегородки: Подрезка швов	Затирка швов	Облицовка сухой штукатуркой	Сплошная затирка	Стеновые панели: Затирка швов	Жел. бет. стены: Сплошная затирка	Потолки: Затирка швов и мест сопряжения конструкций	Покраска и облицовка. Стены: Силикатная	Известковая	Клеевая колерная	Потолки: Меловая	Известковая	Силикатная	Панели: Керамические плитки	Поливинилацетатная	Примечания
1	Машинный зал	○				○		○		○			○				
2	Помещение оператора	○		○							○					○	Панель h=2,6м
3	Насосная станция						○	○	○				○				
4	Санузел, шлюз				○	○		○	○					○	○		Панель h=2,0м
5	Тамбур	○	○					○		○		○				○	Панель h=1,8м

Затирку швов или сплошную затирку кирпичных поверхностей выполнять только на участках ограниченных поливинилацетатными красками

Экспликация полов

№ по проекту	Чертеж конструкции пола	Наименование слоя и толщина, мм.	Примечания
1		Керамическая плитка – 13 на цементно-песчаном растворе марки „150" – 15 Подготовка из бетона марки „100" – 100 Грунт уплотненный щебнем (или гравием)	Щебень (или гравий) крупностью 40 ÷ 60 мм
2	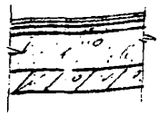	Линолеум по ГОСТ 7251-66 – 2 Прослойка из холодной резино-битумной мастики – 1 Стяжка из цементно-песчаного раствора марки „150" – 40 Подготовка из легкого бетона марки „50" – 207 Монолитная жел. бет. плита перекрытия	Влажность стяжки перед укладкой линолеума должна быть не более 4%
3	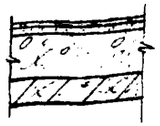	Керамическая плитка для мозаичных полов – 8 на цементно-песчаном растворе марки „150" – 12 Подготовка из легкого бетона марки „50" – 130 Монолитная жел. бет плита перекрытия	
4		Керамическая плитка – 8 для мозаичных полов на цементно-песчаном растворе марки „150" – 15 Оставка горячей битумной мастикой с затиркой горячим песком – 8 2 слоя гидроизола на битумной мастике по холодной битумной грунтовке – 10 Стяжка из цементно-песчаного раствора марки „150" – 20 Подготовка из легкого бетона марки „50" – 54 Монолитная жел. бет плита перекрытия	
5	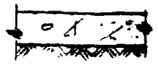	Бетон марки „100" – 120 Насыпной уплотненный грунт со щебнем утрамбованным в верхний слой	
6		Щебень утрамбованный в грунт – 80	

Примечания

1. Подготовка поверхностей под отделку и производство отделочных работ должны выполняться с соблюдением требований глав СНиП II-8.13-62* „Отделочные покрытия строительных конструкций. Правила производства и приемки работ".
2. Окраску силикатными красками производить в 2 слоя по поверхностям, огрунтованным слабым раствором жидкого калийного стекла с удельным весом 1,1.
3. Окраску поливинилацетатными красками производить в 2 слоя по грунтовке, поливинилацетатной краской, разбавленной водой.
4. Для внутренней облицовки стен и перегородок применяются:
   а) листы сухой штукатурки по ГОСТ 6266-67 „листы гипсовые обшивочные";
   б) плитки светлых тонов по ГОСТ 6141-63* плитки керамические для внутренней облицовки стен.
5. Крепление листов сухой штукатурки может осуществляться пеногипсовой, пенозологипсовой или гипсоопилочной мастиками.
6. Крепление керамических плиток к вертикальным поверхностям производить на цементном растворе марки „50" толщиной слоя 10-12 мм. Швы заполнить цветным цементным раствором.
7. Железобетонные колонны должны иметь отделку, соответствующую отделке стен. Отделка ригелей и балок должна соответствовать отделке потолков.
8. Поверхности фундаментов под оборудование, выступающие над уровнем чистого пола, затереть цементным раствором и окрасить поливинилацетатной краской.
9. Подбор цветной отделки помещений производить согласно рекомендациям „Указаний по проектированию цветовой отделки интерьеров производственных зданий промышленных предприятий" (СН 181-70)
10. Работы по устройству полов производить с соблюдением требований глав СНиП II-8.11-62* „Полы. Правила производства и приемки работ"
11. Керамические плитки для полов приняты толщиной 13 мм по ГОСТ 6787-63 и толщиной 8 мм по ГОСТ 6140-70.
12. Щебень для бетонного покрытия принимать прочностью при сжатии не менее 600 кг/см².
13. Для приклеивания линолеума могут применяться мастики канифольная, казенно-цементная, масляная и др.
5. При устройстве бетонной подготовки предусмотреть укладку труб по чертежам электротехнической части проекта

12

6802/IV

Госстрой СССР РОСТОВСКИЙ ПРОМСТРОЙНИЙПРОЕКТ 1976 г.	Таблица внутренних отделочных работ и экспликация полов. Примечания.	Типовой проект 904-1-20/76
Компрессорная станция ЧК-[illegible]		Альбом IV
		Лист АР-7

Проверил | Бескоровайный | [illegible]

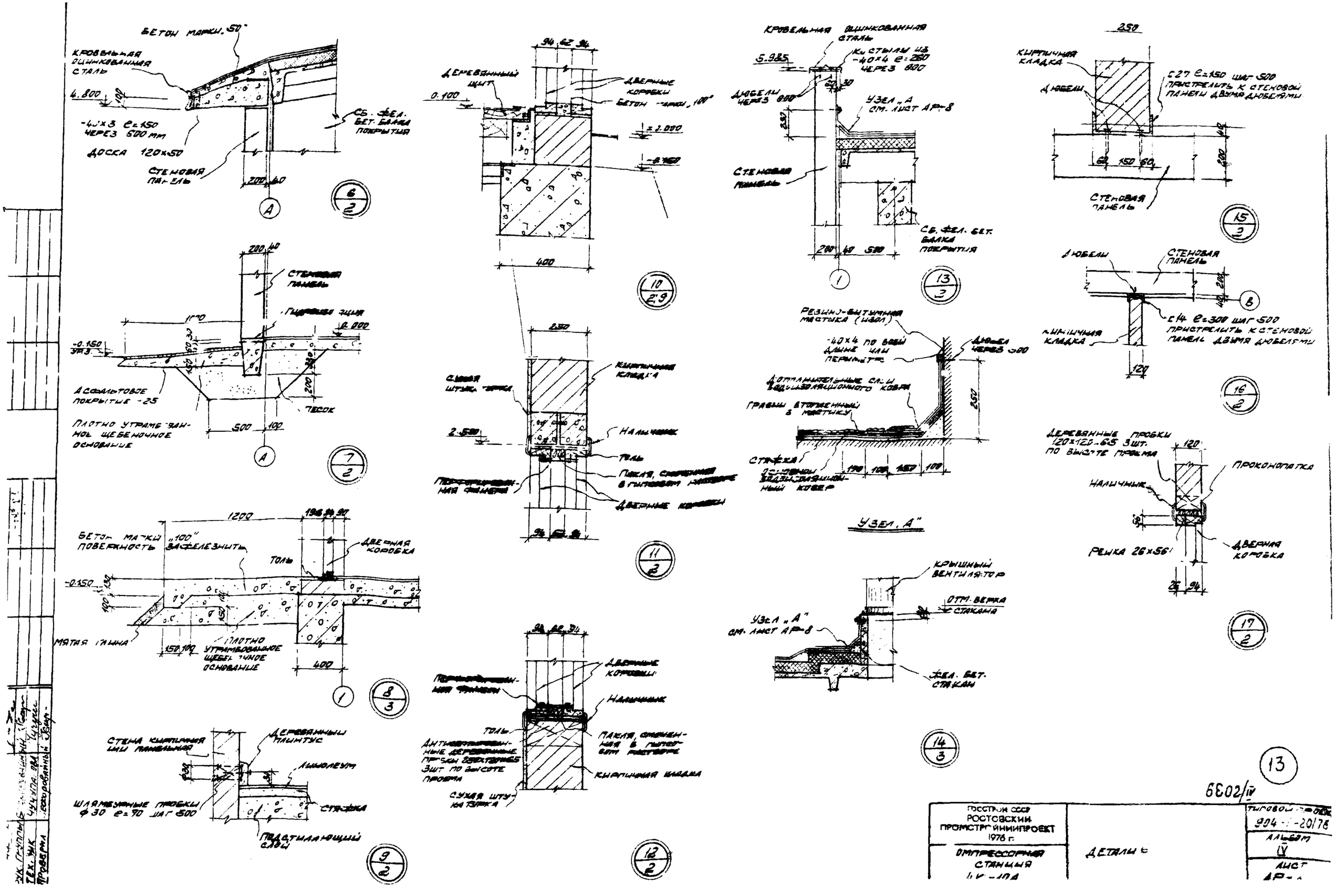

БЕТОН МАРКИ 50
КРОВЕЛЬНАЯ ОЦИНКОВАННАЯ СТАЛЬ
4.800
-40×3 e=150 ЧЕРЕЗ 500 мм
ДОСКА 120×50
СТЕНОВАЯ ПАНЕЛЬ
СБ. ЖЕЛ. БЕТ. БАЛКА ПОКРЫТИЯ
6/2
ДЕРЕВЯННЫЙ ЩИТ
ДВЕРНЫЕ КОРОБКИ
БЕТОН МАРКИ 100
0.100
400
10/2.9
КРОВЕЛЬНАЯ ОЦИНКОВАННАЯ СТАЛЬ
5.985
КИСТЫЛИ ИЗ -40×4 e=250 ЧЕРЕЗ 800
ДЮБЕЛИ ЧЕРЕЗ 800
УЗЕЛ „А" СМ. ЛИСТ АР-8
СТЕНОВАЯ ПАНЕЛЬ
СБ. ЖЕЛ. БЕТ. БАЛКА ПОКРЫТИЯ
13/2
КИРПИЧНАЯ КЛАДКА
ДЮБЕЛИ
С27 e=150 ШАГ 500 ПРИСТРЕЛИТЬ К СТЕНОВОЙ ПАНЕЛИ ДВУМЯ ДЮБЕЛЯМИ
СТЕНОВАЯ ПАНЕЛЬ
15/2
СТЕНОВАЯ ПАНЕЛЬ
ГИДРОИЗОЛЯЦИЯ
АСФАЛЬТОВОЕ ПОКРЫТИЕ -25
ПЕСОК
ПЛОТНО УТРАМБОВАННОЕ ЩЕБЕНОЧНОЕ ОСНОВАНИЕ
7/2
КИРПИЧНАЯ КЛАДКА
СУХАЯ ШТУКАТУРКА
НАЛИЧНИК
ТОЛЬ
ПАКЛЯ, СМОЧЕННАЯ В ГИПСОВОМ РАСТВОРЕ
ДВЕРНЫЕ КОРОБКИ
11/2
РЕЗИНО-БИТУМНАЯ МАСТИКА (ИЗОЛ)
-40×4 ПО ВСЕЙ ДЛИНЕ ПЕРИМЕТРА
ДЮБЕЛ ЧЕРЕЗ 500
ДОПОЛНИТЕЛЬНЫЕ СЛОИ ВОДОИЗОЛЯЦИОННОГО КОВРА
ГРАВИЙ ВТОПЛЕННЫЙ В МАСТИКУ
СТЯЖКА
УЗЕЛ „А"
ДЮБЕЛИ
СТЕНОВАЯ ПАНЕЛЬ
КИРПИЧНАЯ КЛАДКА
С14 e=300 ШАГ 500 ПРИСТРЕЛИТЬ К СТЕНОВОЙ ПАНЕЛИ ДВУМЯ ДЮБЕЛЯМИ
16/2
ДЕРЕВЯННЫЕ ПРОБКИ 120×120×65 3 ШТ. ПО ВЫСОТЕ ПРОЕМА
ПРОКОНОПАТКА
НАЛИЧНИК
РЕЙКА 26×56
ДВЕРНАЯ КОРОБКА
17/2
БЕТОН МАРКИ „100" ПОВЕРХНОСТЬ ЗАЖЕЛЕЗНИТЬ
ТОЛЬ
ДВЕРНАЯ КОРОБКА
МЯТАЯ ГЛИНА
ПЛОТНО УТРАМБОВАННОЕ ЩЕБЕНОЧНОЕ ОСНОВАНИЕ
8/3
КРЫШНЫЙ ВЕНТИЛЯТОР
ОТМ. ВЕРХА СТАКАНА
УЗЕЛ „А" СМ. ЛИСТ АР-8
ЖЕЛ. БЕТ. СТАКАН
14/3
СТЕНА КИРПИЧНАЯ ИЛИ ПАНЕЛЬНАЯ
ДЕРЕВЯННЫЙ ПЛИНТУС
ЛИНОЛЕУМ
ШЛЯМБУРНЫЕ ПРОБКИ ф30 e=90 ШАГ 500
СТЯЖКА
ПОДСТИЛАЮЩИЙ СЛОЙ
9/2
ДВЕРНЫЕ КОРОБКИ
НАЛИЧНИК
ТОЛЬ
ПАКЛЯ, СМОЧЕННАЯ В ГИПСОВОМ РАСТВОРЕ
КИРПИЧНАЯ КЛАДКА
СУХАЯ ШТУКАТУРКА
12/2
13
6Е02/IV
ГОССТРОЙ СССР РОСТОВСКИЙ ПРОМСТРОЙНИИПРОЕКТ 1976 г.
ОМПРЕССОРНАЯ СТАНЦИЯ
ДЕТАЛИ
ТИПОВОЙ ПРОЕКТ 904-1-20/76
АЛЬБОМ IV
ЛИСТ АР-

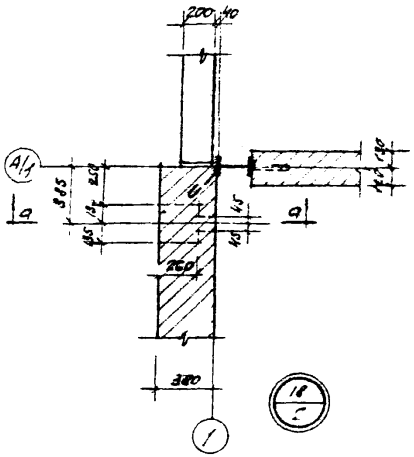

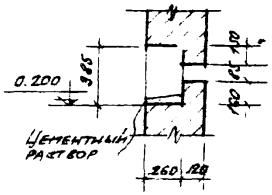

а-а

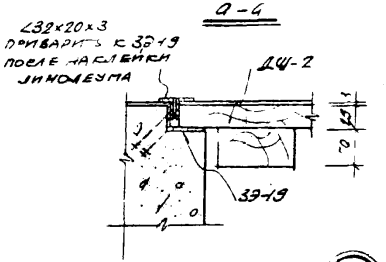

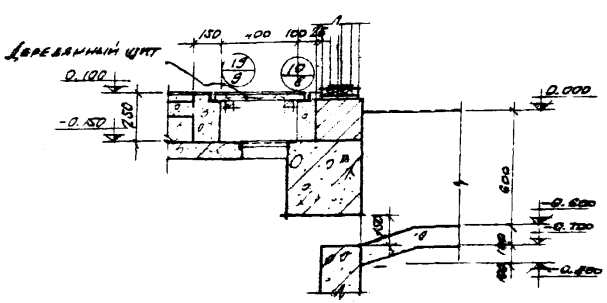

б-б

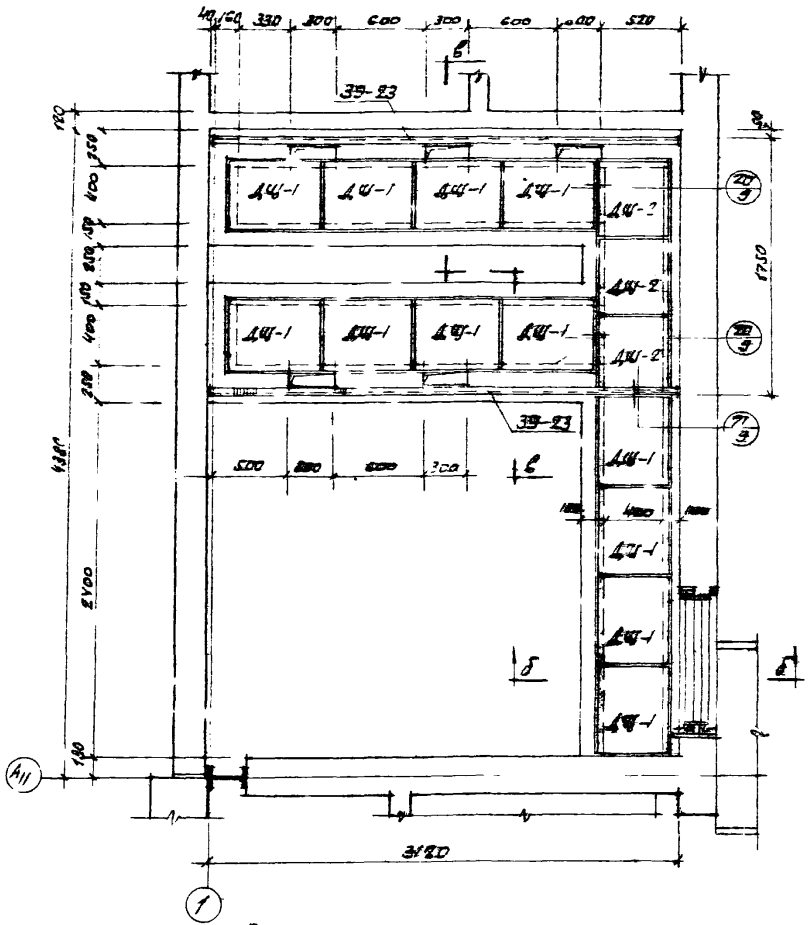

План каналов и раскладка деревянных щитов в помещении оператора

М 1:25

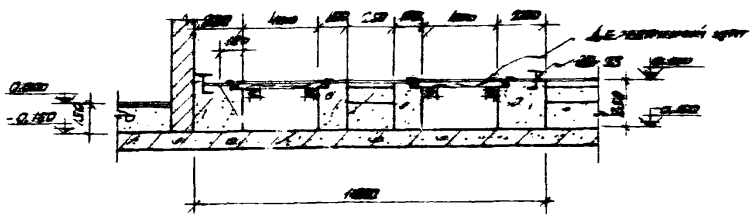

в-в

Спецификация материалов на один дерев. щит

Марка щита	Наименование материала	Ед. изм.	Кол-во	Примечания
ДЩ-1	∠32×20×3 по ГОСТ 8510-72	п.м./кг	2,18/2,55	
	Линолеум по ГОСТ 7251-66	м²	0,3	
	Доски толщиной 25 мм.	м³	0,009	
	Бруски 50×100	м³	0,005	
ДЩ-2	∠32×20×3 по ГОСТ 8510-57	п.м./кг	2,01/2,34	
	Линолеум по ГОСТ 7251-66	м²	0,25	
	Доски толщиной 25 мм	м³	0,007	
	Бруски 50×100	м³	0,004	

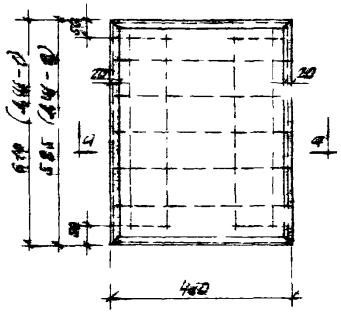

ДЩ-1 штук 12

ДЩ-2 штук 3

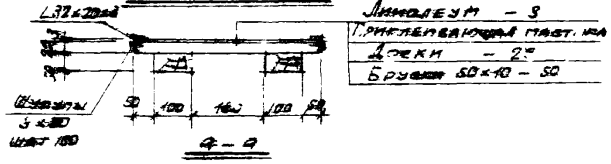

а-а

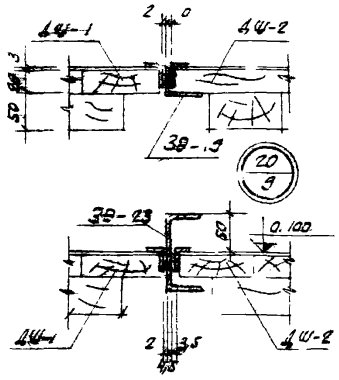

14

6802/IV

Госстрой СССР Ростовский Промстройниипроект 1976 г.	План каналов и раскладка деревянных щитов в помещении оператора. Сечения. Детали 18÷21.	Типовой проект 904-1-20/76
Компрессорная станция 4К-10А		Альбом IV
		Лист АР-

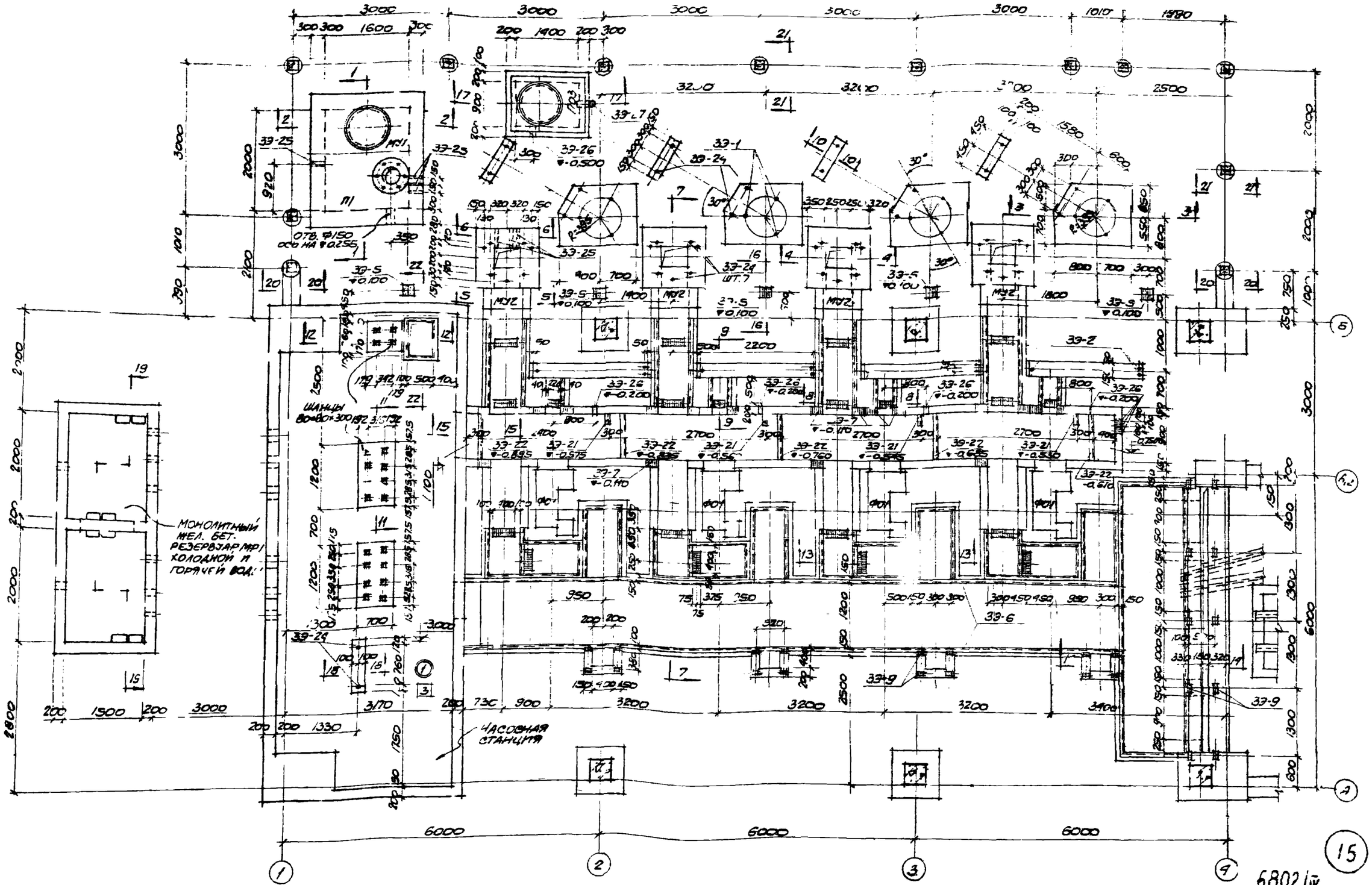

15

6802/IV

План подземного хозяйства

М 1:50

ГОССТРОЙ СССР РОСТОВСКИЙ ПРОМСТРОЙНИИПРОЕКТ 1976 г.	План подземного хозяйства	Типовой проект 904-1-20/76
Компрессорная станция 4К-10А		Альбом IV
		Лист АР-10

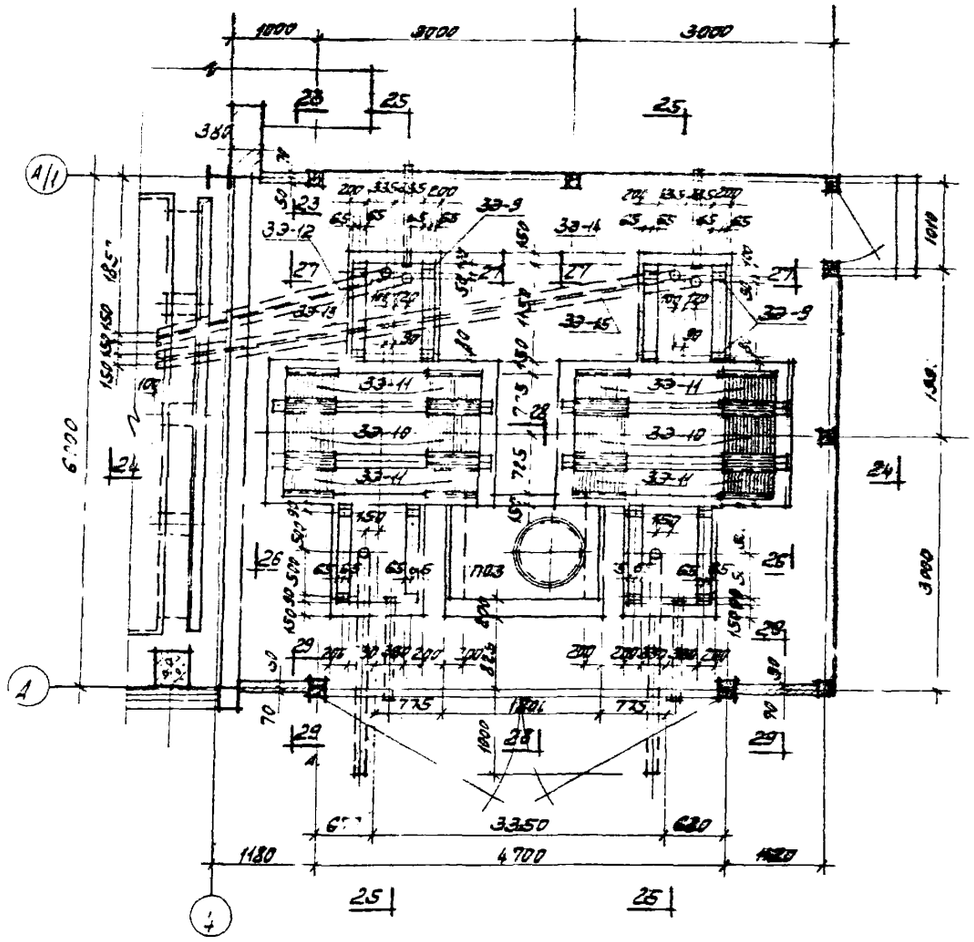

План на отм. 0.250

М 1:50

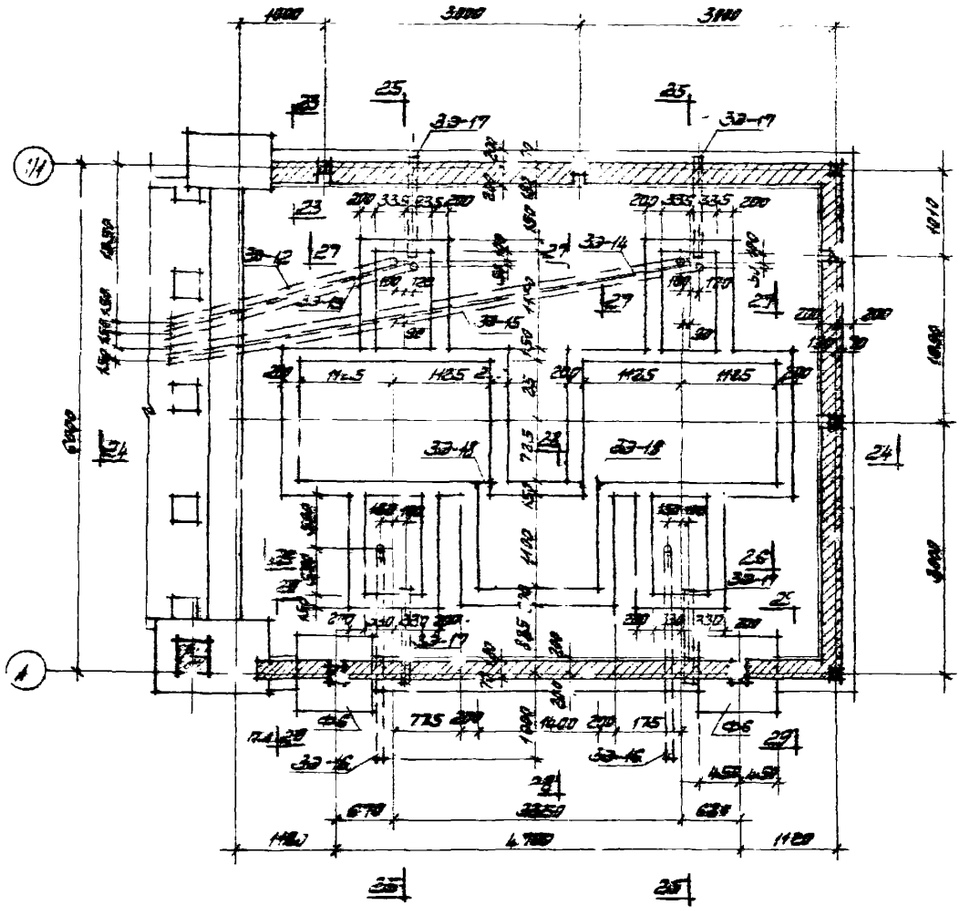

План подземного хозяйства

М 1:50

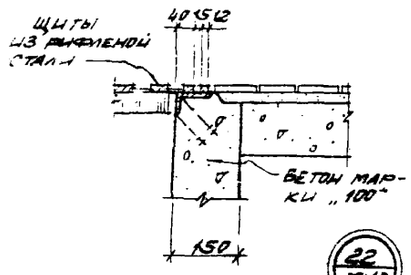

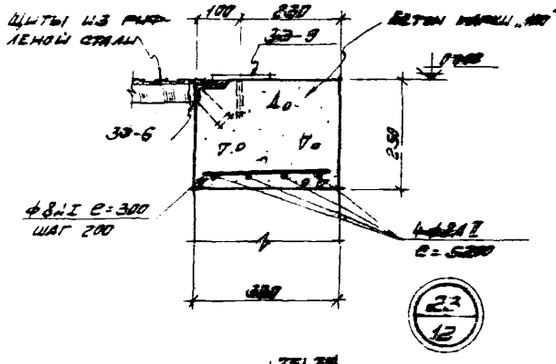

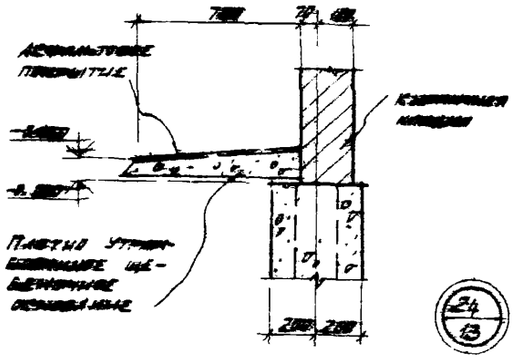

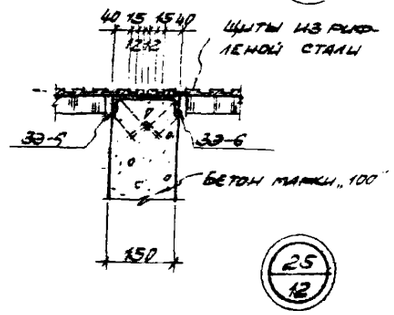

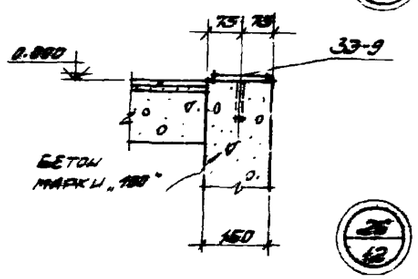

6802/IV

16

Госстрой СССР Ростовский Промстройниипроект 1976 г.	КТП План на отм. 0.250 План подземного хозяйства. Детали 22÷26	Типовой проект 904-1-20/76 Альбом IV Лист 11
Компрессорная станция № 19-А		

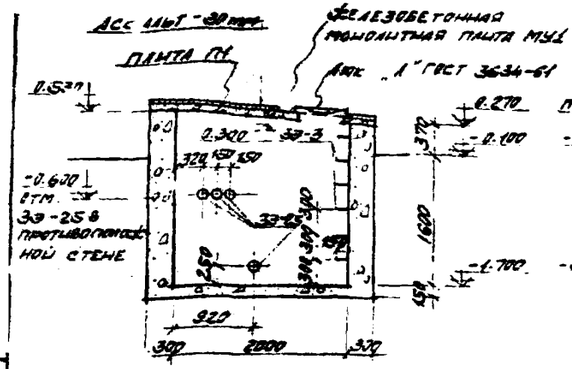

1 - 1

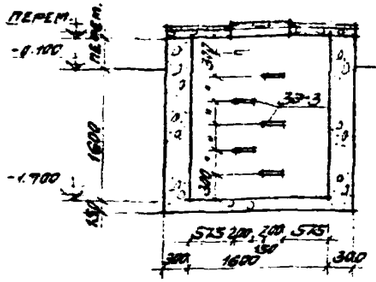

2 - 2

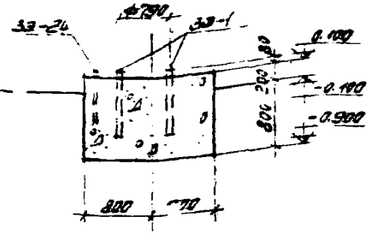

3 - 3

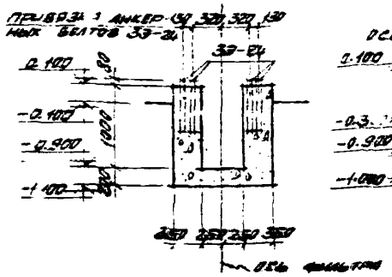

4 - 4

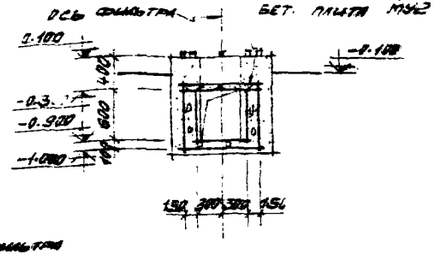

5 - 5

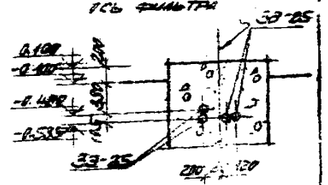

6 - 6

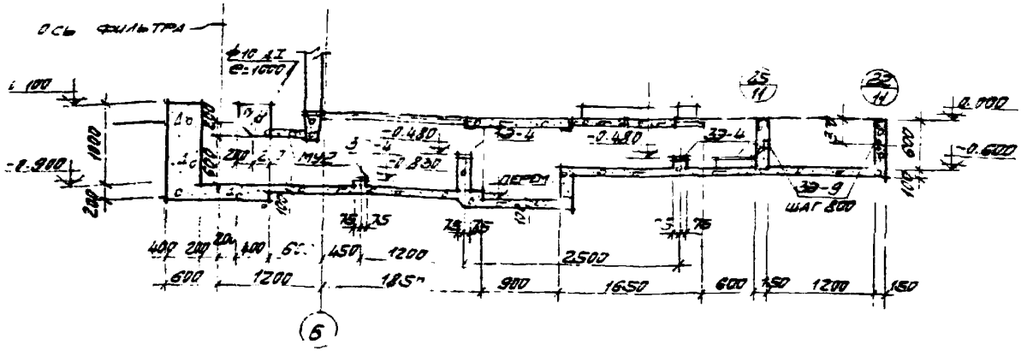

7 - 7

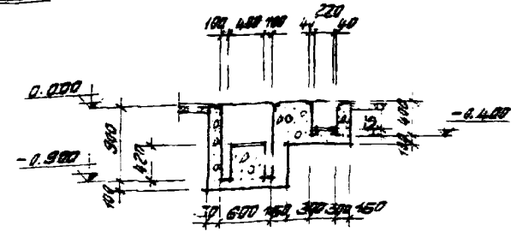

8 - 8

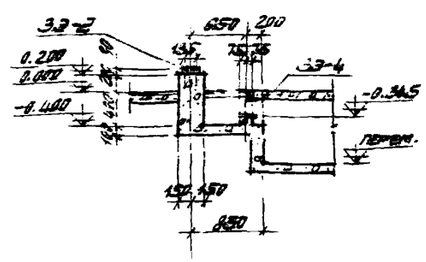

9 - 9

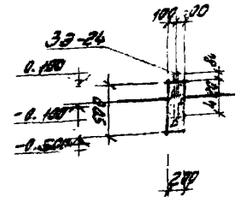

10 - 10

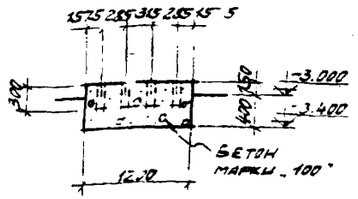

11 - 11

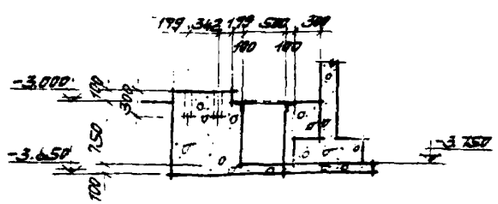

12 - 12

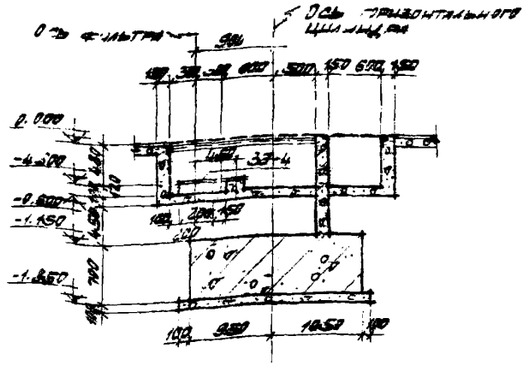

13 - 13

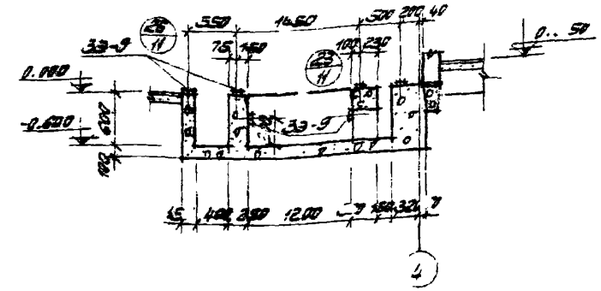

14 - 14

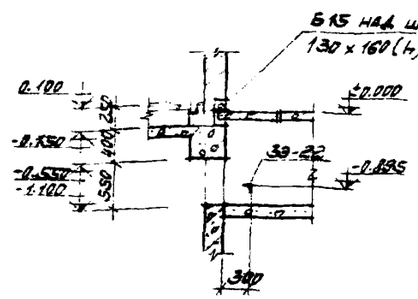

15 - 15

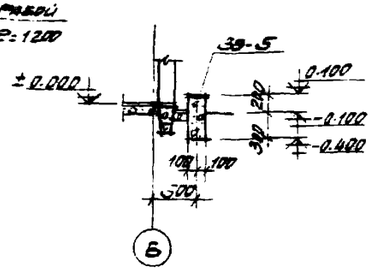

5 - 16

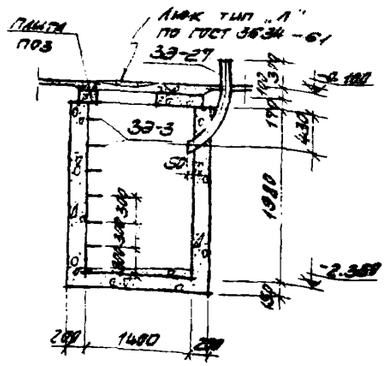

17 - 17

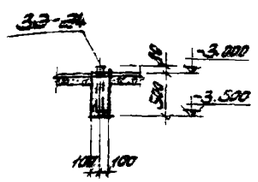

18 - 18

17

6802.1-IV

Госстрой СССР РОСТОВСКИЙ ПРОМСТРОЙНИИПРОЕКТ 1976 г.	Сечения 1-1 ... 18-18	Типовой проект 904-1-20/76
		Альбом IУ
Компрессорная станция 4К-10А		Лист АР-12

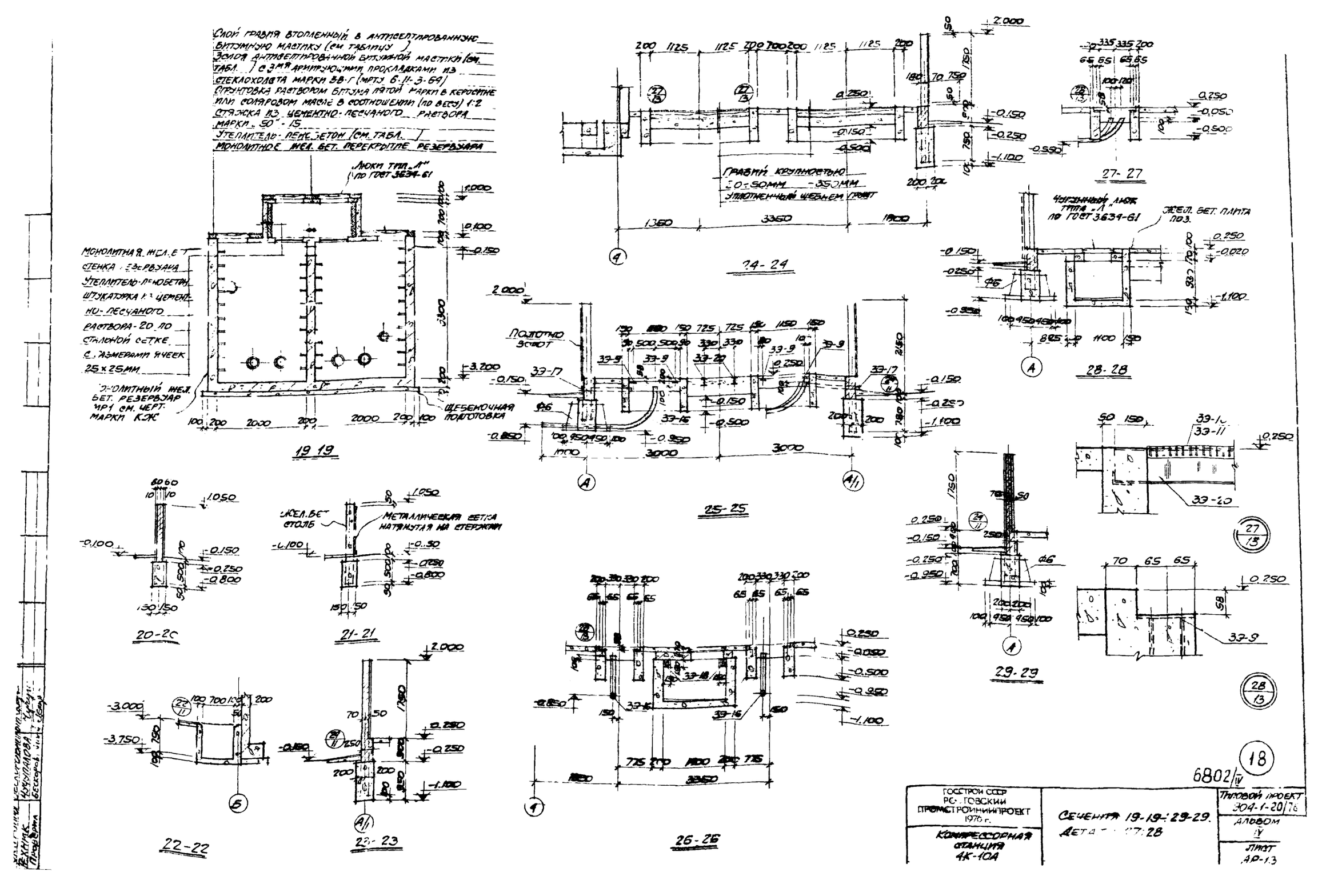

Слой гравия втопленный в антисептированную битумную мастику (см. таблицу)
Зелоя антисептированной битумной мастики (см. табл.) с 3мя армирующими прокладками из стеклохолста марки ВВ-Г (мрту 6-11-3-64)
Огрунтовка раствором битума пятой марки в керосине или соляровом масле в соотношении (по весу) 1:2
Стяжка из цементно-песчаного раствора марки „50" - 15
Утеплитель - пенобетон (см. табл.)
Монолитное жел. бет. перекрытие резервуара
Люки тип „Л" по ГОСТ 3634-61
Монолитная жел. бет. стенка резервуара
Утеплитель-пенобетон
Штукатурка из цементно-песчаного раствора-20 по стальной сетке с размерами ячеек 25×25мм
Монолитный жел. бет. резервуар МР1 см. черт. марки КЖ
Щебеночная подготовка
19-19
Гравий крупностью 20-50мм -350мм
Уплотненный щебнем грунт
24-24
27-27
Чугунный люк типа „Л" по ГОСТ 3634-61
Жел. бет. плита поз.
28-28
Полотно золот
25-25
Жел. бет. столб
Металлическая сетка натянутая на стержни
20-20
21-21
29-29
22-22
23-23
26-26
27/13
28/13
18
6802/IV
ГОССТРОЙ СССР РЕСПУБЛИКАНСКИЙ ПРОМСТРОЙНИИПРОЕКТ 1976 г.
Компрессорная станция 4К-10А
Сечения 19-19; 29-29. Детали 27; 28
Типовой проект 304-1-20/76
Альбом IV
Лист АР-13

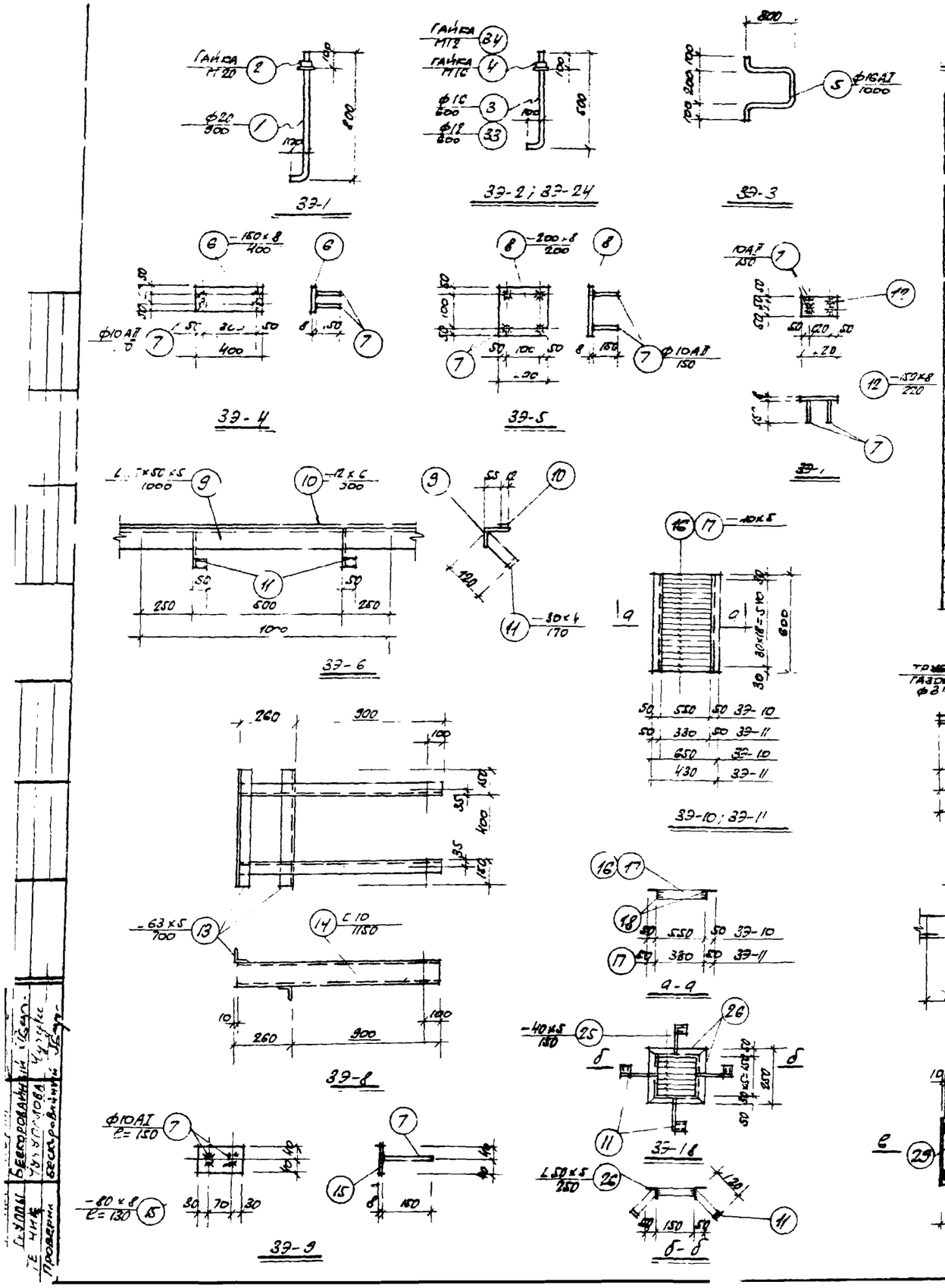

Спецификация закладных элементов

Марка элемента	Кол. шт.	Вес эл-та кг	Общий вес кг	Стандарт или лист проекта	Примечания
ЗЭ-1	12	2,28	27,36		
ЗЭ-2	12	0,98	11,76		
ЗЭ-3	12	1,58	18,96		
ЗЭ-4	16	4,13	66,08		
ЗЭ-5	5	2,87	14,35		
ЗЭ-6	15,5пм	10,76	158,58		
ЗЭ-7	24	2,43	58,32		
ЗЭ-8	2	26,4	52,8		
ЗЭ-9	100	1,01	101		
ЗЭ-10	4	22,58	90,32		
ЗЭ-11	8	16,44	131,52		
ЗЭ-12	1	26,17	26,17	АР-14	
ЗЭ-13	1	28,36	28,36		
ЗЭ-14	1	54,21	54,21		
ЗЭ-15	1	55,05	55,05		
ЗЭ-16	2	48,38	96,7[illegible]		
ЗЭ-17	4	9,69	38,76		
ЗЭ-18	2	5,56	11,12		
ЗЭ-19	15,5пм	2,26	34,[illegible]		
ЗЭ-20	2	88,2[illegible]	176,44		
ЗЭ-21	4	2,86	11,44		
ЗЭ-22	5	6,[illegible]	34,3		
ЗЭ-23	2	5,15	10,30		
ЗЭ-24	46	0,5[illegible]	[illegible]3		
ЗЭ-25	7	3,35	23,45		
ЗЭ-26	8	1,67	13,3[illegible]		
ЗЭ-27	1	9,17	9,17		

Спецификация стали на один закладной элемент

Марка элемента	NN поз.	Профиль	Длина мм	Кол-во штук	Вес, кг 1 дет.	Вес, кг Всех	Вес, кг Марки	Примечания
ЗЭ-1	1	ф 20	900	1	2,22	2,22	2,28	
	2	Гайка М20	—	1	0,06	0,06		
ЗЭ-2	3	ф16	600	1	0,95	0,95	0,98	
	4	Гайка М16	—	1	0,03	0,95		
ЗЭ-3	5	ф 16	1000	1	1,58	1,58	1,58	
ЗЭ-4	6	—150×8	400	1	3,77	3,77	4,13	
	7	ф 10 АII	150	4	0,09	0,36		
ЗЭ-5	8	—200×8	200	1	2,51	2,51	2,87	
	7	ф 10 АII	150	4	0,09	0,36		
ЗЭ-6	9	∠75×50×5	1000	1	4,79	4,79	10,76	
	10	—12×6	1000	1	5,65	5,65		
	11	—30×4	170	2	0,16	0,[illegible]		
ЗЭ-7	12	—150×8	220	1	2,07	2,07	2,43	
	7	ф 10 АII	150	4	0,09	0,36		
ЗЭ-8	13	L63×6	700	2	3,3	6,6	26,4	
	14	C 10	1150	2	9,9	19,8		
ЗЭ-9	15	—80×8	130	1	0,65	0,65	1,01	
	7	ф 10 АII	150	4	0,09	0,36		
ЗЭ-10	16	—40×[illegible]	550	21	0,86	1[illegible],76	22,08	
	18	L50×5	600	2	2,26	5,52		
ЗЭ-11	17	—40×5	330	21	0,52	10,92	16,4[illegible]	
	18	L 50×5	600	2	2,26	5,52		
ЗЭ-12	19	Трубы газовые ф3"	3150	1	26,17	26,17	26,17	
ЗЭ-13	20		3400	1	28,36	28,36	28,36	
ЗЭ-14	21		6580	1	54,21	54,21	54,21	
ЗЭ-15	22		6600	1	55,05	55,05	55,05	
ЗЭ-16	23		2900	2	24,19	48,38	48,38	
ЗЭ-17	24		1150	1	9,69	9,69	9,69	
ЗЭ-18	25	—40×5	150	5	0,24	1,2	5,56	
	26	L50×5	250	4	0,93	3,72		
	11	—30×4	170	4	0,16	0,64		
ЗЭ-19	27	L50×32×3	1000	1	1,9	1,9	2,22	
	11	—30×4	170	2	0,16	0,32		
ЗЭ-20	28	I 16	2530	2	40,8	80,16	88,22	
	29	L63×5	900	2	4,3	8,6		
ЗЭ-21	30	63 6	500	1	2,86	2,86	2,86	
ЗЭ-22	31	L63×6	1200	1	6,86	6,86	6,86	
ЗЭ-23	32	C10	3150	1	5,15	5,15	5,15	
ЗЭ-24	33	ф12	600		0,53	0,53	0,55	
	34	Гайка М12	—	1	0,02	0,02		
ЗЭ-25	35	Трубы ф80	400	1	3,35	3,35	3,35	
ЗЭ-26	36		200	1	1,67	1,67	1,67	
ЗЭ-27	37		1100	1	9,17	9,17	9,17	

19

6802/IV

Госстрой СССР Ростовский промстройниипроект 1976 г.	Закладные элементы ЗЭ-1÷ЗЭ-20 Спецификации	Типовой проект 904-1-20/76
Компрессорная станция 4К-10А		Альбом IV
		Лист АР-14

Перечень листов марки „КЖ"

N листа	Наименование чертежей	Примечания
1	2	3
1	Перечень листов марки „КЖ". Перечень примененных в чертежах марки „КЖ" стандартов и типовых чертежей	
2	Спецификации сборных и монолитных ж.б. элементов. Расход бетона и стали на здание. Техническая спецификация стали.	
3	План фундаментов. Разрезы 1-1÷5-5	
4	Фундаменты ФА25-1, ФА25-1а, ФА31-1	
5	Фундаменты ФА35-1, ФА35-1а, МФ1	
6	Спецификация и выборка арматуры к листам КЖ-4.5.	
7	Монолитная плита МП1	
8	Подпорная стенка МПС1	
9	Подпорная стенка МПС2	
10	Подпорные стенки МПС3 МПС4	
11	Фундамент Ф01 (опалубочные чертежи)	
12	Фундамент Ф01 (арматурные чертежи)	
13	Стальные изделия к листам КЖ-8÷КЖ-12, КЖ-15	
14	Спецификация арматуры на один железобетонный элемент к листам КЖ-7÷КЖ-10	
15	Балки МБ1, МБ2, деталь 1. Спецификация и выборка стали на один элемент	
16	Монолитные участки МУ1, МУ2. Фундаментная балка МФБ1	
17	Монтажные схемы конструкций каркаса. Разрезы 1-1÷4-4	
18	Узлы 1÷3, разрезы 5-5÷10-10. Спецификации к листу КЖ-17	
19	Монтажные схемы стеновых панелей. Фрагменты Ф1, Ф2, Ф3.	
20	Фрагменты Ф4÷Ф10. Разрезы 1-1, 2-2.	
21	Сборные ж.б. элементы КПII-4-а, КПII-4-б, БД7-2-а, БД9-3-а, ПСЯ 20/1.2×6-111-а, ПСЯ 20/1.2×6-112-а	
22	Сборные ж.б. элементы П1, П2, ПСЯ 20/1.2×6-112-б, ПСЯ 20/1.2×6-112-в.	
23	Стальные элементы НСФ1, НКФ1, НД1, НД2, НД3, ННУ1, ННФ1.	
24	Монолитный резервуар МР1 (опалубочный чертеж)	
25	Монолитный резервуар МР1 (арматурный чертеж)	
26	Стальные изделия, спецификация и выборка стали к листу КЖ-25.	
27	Закладные элементы М1÷М12, М16÷М20	
28	Закладные элементы М13, М14, М15, НД1÷НД4. Спецификация стали на один закладной элемент	
29	Монтажная схема плит и щитов перекрытия каналов	
30	Схема лестницы щиты Щ1÷Щ6	
31	Схема монорельса на отм. 3.800	

Перечень, примененных в чертежах марки „КЖ" стандартов и типовых чертежей

Шифр стандарта типовых чертежей	Наименование стандартов типовых чертежей	N/N листов чертежей
1	2	3
Серия 1.139-1 в.1	Перемычки железобетонные сборные для жилых и общественных зданий	стр. 3 л. 1, 2, 9
Серия 1.400-7	Стальные изделия для сопряжения сборных ж.б. конструкций одноэтажных промышленных зданий	стр. 3, 4 л. 4, 7, 17, 18
Серия 1.400-11	Рекомендации по применению сборных ж.б. типовых плит в покрытиях зданий промышленных предприятий.	Комплект
Серия 1.412-1 в.II	Монолитные ж.б. фундаменты под типовые колонны прямоугольного сечения одноэтажных промышленных зданий	Комплект
Серия 1.415-1 в.1	Железобетонные фундаментные балки для стен производственных зданий	стр. 4÷9 л. 46, 48
Серия 1.432-5 в.0	Стеновые панели для производственных зданий с шагом колонн 6м	Комплект
Серия 1.432-5 в.1	Стеновые панели для производственных зданий с шагом колонн 6м	Комплект
Серия 1.432-5 в.3	Стеновые панели для производственных зданий с шагом колонн 6м	Комплект
Серия 1.439-1	Стальные изделия крепления панельных стен одноэтажных производственных зданий с железобетонным каркасом	стр. 3 л. 9÷14
Серия 1.459-2 в.2	Стальные лестницы, переходные площадки и ограждения	стр. 5÷11 л. 21, 57
Серия 1.465-7 в.0	Сборные ж.б. предварительно напряженные плиты для покрытий производственных зданий размером 3×6м и 1,5×6м. со стержневой, проволочной и прядевой арматурой	л. 4
Серия 1.465-7 в.3 ч.1	Сборные ж.б. предварительно напряженные плиты для покрытий производственных зданий размером 3×6м и 1,5×6м. со стержневой, проволочной и прядевой арматурой	стр. 3 л. 1÷7, 16÷18, 35÷44

Перечень, примененных в чертежах марки „КЖ" стандартов и типовых чертежей (продолжение)

1	2	3
Серия 1.465-7 в.3 ч.2	Сборные ж.б. предварительно напряженные плиты для покрытий производственных зданий размером 3×6м и 1,5×6м со стержневой, проволочной и прядевой арматурой	Комплект
Серия 1.465-7 в.5	Сборные ж.б. предварительно напряженные плиты для покрытий производственных зданий размером 3×6м и 1,5×6м со стержневой, проволочной и прядевой арматурой	Комплект
Серия 2.420-1 в.1	Монтажные детали сборных ж.б. колонн и подкрановых балок одноэтажных промышленных зданий.	Комплект
Серия 2.430-4 в.1	Монтажные детали панельных стен одноэтажных производственных зданий с ж.б. каркасом	Комплект
Серия 2.460-2 в.1	Монтажные детали сборных железобетонных конструкций покрытий одноэтажных промышленных зданий	Комплект
Серия 2.460-2 в.2	Монтажные детали сборных железобетонных конструкций покрытий одноэтажных промышленных зданий	Комплект
Серия 3.017-1 в.1	Ограждение площадок и участков предприятий, зданий и сооружений	Комплект
Серия 3.901-5	Сальники набивные ДУ 50-1400мм для пропуска труб через стены	стр. 3 л. ТМ-3, ТМ-5, ТМ-9
Серия КЭ-01-49 в.II	Сборные железобетонные колонны	стр. 3÷7 л. 3, 14, 15
Серия ИС-01-04 в.2	Унифицированные сборные железобетонные каналы	л. 56, 47
Серия ПК-01-115	Железобетонные балки пролетом 6 и 9 метров для покрытий с рулонной кровлей	стр. 3÷8 л. 9÷12, 21
ГОСТ 10922-75	Арматура и закладные детали сварные для ж.б. конструкций.	Комплект

Условные обозначения:

Маркировка узла /детали/ — Номер узла /детали/; Номер листа, где узел /деталь/ изображен

Ссылка на узел /деталь/ проекта — Номер узла /детали/; Номер листа, где узел /деталь/ изображен

Ссылка на типовую деталь или деталь повторного применения, шифр типового материала — Номер узла /детали/; Номер листа, страницы или номер выпуска серии, где деталь изображена

Сокращение слов

Ж.Б. – железобетонный

П.А. – по аналогии

Сварные швы

ШОВ заводской

ШОВ монтажный

20

6802/IV

ГОССТРОЙ СССР РОСТОВСКИЙ ПРОМСТРОЙНИЙПРОЕКТ 1976 г.	Перечень листов марки „КЖ". Перечень примененных в чертежах марки „КЖ" стандартов и типовых чертежей	Тип. ... проект 904-1-20/76
Компрессорная станция 4К-10А		Альбом IV
		Лист КЖ

Спецификация сборных железобетонных элементов

Марка элемента	Кол. шт.	Вес эл-та т	Стандарт или лист проекта	Лист монт. схемы
Фундаменты				
Ф6	2	0.88	3.017-1 в.1	АР-11
Фундаментные балки				
ФБ6-41	3	0.7	1.415-1 в.1	
ФБ6-43	2	0.6		
Колонны				
КПII-4-а	4	2.0	КЭ-01-49 в.2 КЖС-21	КЖ-17
КПII-4-б	4	2.0		
Балки покрытия				
Для температуры t=-20°				
БДУ-2-а	4	3.0	ПК-01-115 КЖС-21	КЖ-17
Для температуры t=-30°				
БДУ t-а	4	3.0	ПК-01-115 КЖС-21	КЖ-17
Для температуры t=-40°				
БДУ 3-а	4	3.0	ПК-01-115 КЖС-21	КЖ-17
Плиты покрытия				
ПАУ 1,5х6 -1	3	1.5	1.965-7 в.3	КЖ-17
ПАУ 1,5х6 -1а	7	1.5		
ПАУ 1,5х6 -1б	5	1.5		
ПАУ 1,5х6 -1в	3	1.5		
ПАУ-1а 1,5х6 -1	2	1.8		
ПАУ-1а 1,5х6 -1б	1	1.9		
ПАУ-1а 1,5х6 -1в	2	1.95		
Стеновые панели				
ПСВ20 1,2х6 -211	1	1.2	1.432-5 в.1	КЖ-19
ПСВ20 1,2х6 -212	3	1.2		
ПСВ20 1,2х6 -112	13	1.2		
ПСВ20 1,2х6 -521	2	1.2		
ПСВ20 1,2х6 -421	4	1.2		
ПСВ20 1,2х6 -111	2	1.2		
ПСВ20 1,2х6 -122	7	0.6		
ПСВ20 1,2х6 -112-а	1	1.2	1.432-5 в.1 КЖ-21	
ПСВ20 1,2х6 -111 а	1	1.2		
ПСВ20 1,2х6 -112-б	1	1.2	1.432-5 в.1 КЖ-22	
ПСВ20 1,2х6 -112-в	1	1.2		
Карнизные панели				
ПК-1	6	1.2	1.432-5 в.3	КЖ-5

Марка элемента	Кол. шт.	Вес эл-та т	Стандарт или лист проекта	Лист монт. схемы
Угловые блоки				
БУ-24	16	0.09	1.432-5 в.1	КЖ-17
Стаканы				
СШ4а	2	0.092	1.465-7 в.5	КЖ-17
СШ7а	1	0.158		
СШ10а	2	0.220		
Плиты каналов				
П1	1	0.63	КЖС-22	АР-10
П2	8	0.15		КЖ-29
П03	2	0.63	ИС-01-04 в.2	АР.ИЗ11
П1а	6	0.10		КЖ-29
П2а	12	0.18		
Столбы				
С3А6	6	0.06	3.017-1 в.1	АР-2
С3А8	2	0.06		
С3АЖ	1	0.06		
С3Е6	3	0.14		
С3ВЖ	2	0.14		
С5Вб	2	0.22		
Перемычки				
613	5	0.025	1.139-1 в.1	АР-2
615	7	0.065		
627	2	0.115		

Марка элемента	Кол. шт.	Лист проекта	Лист маркир. схемы
Фундамент под оборудование			
ФО1	4	КЖС-11	АР-10
Фундаменты			
ФА25-1	4	КЖС-9	КЖС-3
ФА25-1а	1		
ФА31-1	1		
ФА35-1	1	КЖС-5	
ФА35-1а	1		
МФ1	1		
Фундаментные балки			
МФБ1	2	КЖС-15	КЖС-3
Стены подвала			
МПС1	1	КЖС-8	КЖС-7
МПС2	1	КЖС-9	
МПС3	1	КЖС-10	
МПС4	1		
Плита перекрытия			
МП1	1	КЖ-7	КЖ-7
Балки			
МБ1	9	КЖС-15	КЖС-7
МБ2	1		
Монолитные участки			
МУ1	1	КЖС-16	АР-10
МУ2	2		
Резервуар			
МР1	1	КЖС-29	АР-10

Техническая спецификация стали

Марка стали	№ поз.	Наименование групп профилей	Профиль	Вес стали по элементам, т: Полностью	Частично	Общий вес т
Ст3пс5	1	Балки двутавровые ГОСТ 8239-72	I20	0.91		0.91
	2	Швеллеры ГОСТ 8240-72	С16	0.14		0.14
	3	Сталь прокатная угловая равнополочная ГОСТ 8509-72	L63×5	0.03		0.03
	4	Сталь прокатная полосовая ГОСТ 103-57*	-100×8	0.01		0.01
			-150×8	0.01		0.01
			-200×8	0.01		0.01
		Всего стали		0.61		0.61

Расход бетона и стали на здание

Группы конструкций	Бетон, м³ — Марка: Кл.Ст.50	35	50	100	150	200	300	Итого	Сталь, т — Кл. А-I	Кл. А-II	Кл. А-III	Кл. А-V	Кл. В-I	Сетка по ГОСТ 23279	Анкерные	Прокат Вст3 кп2	Вст3 пс5	Вст3 сп5	Итого
Сборные конструкции принятые по ГОСТам и типовым чертежам железобетонные: балки покрытия: t=-20°							4.8	4.8	0.16	0.65									
t=-30°							4.8	4.8	0.16	0.65						0.19			1.00
t=-40°							4.8	4.8	0.16	0.85						0.19			1.20
Прочие конструкции	4.62	45.95				11.02	12.75	74.34	0.40	0.29	1.59	0.11	0.84			1.30			4.51
Сборные конструкции по чертежам проекта железобетонные						0.73		0.73	0.06		0.09		0.07			0.07			0.12
Монолитные конструкции жел. бет. фундамен-ты под оборудование						26.4		26.4	0.98							0.11			0.59
Прочие конструкции					0.97	62.7		63.67	1.77	0.89	2.29					0.12			4.97
Бетонные конструкции		0.7	2.94	63.97	0.7			73.57											
Стальные конструкции									0.23					0.08	0.06	5.12	0.6	0.40	6.50

Примечания:

1. Общие указания к проекту помещены в пояснительной записке.
2. Установку сборных железобетонных колонн в стаканы фундаментов производить по рискам в колоннах. Заделку зазоров между стенками стакана и гранями колонны производить бетоном марки „300" на мелком гравии (крупность зерен не более 10 мм). Только после окончательной выверки колонн как по горизонтали, так и по вертикали.
3. Монтаж плит покрытия выполнять в полном соответствии с требованиями серии 1.400-11 „Рекомендации по применению сборных железобетонных типовых плит в покрытиях зданий промышленных предприятий."
4. Монтаж конструкций ведущие стыковать на монтажной сварке электродами типа Э42. Высоту сварных швов, не оговоренных в чертежах принимать равной 6 мм.
5. Сварку элементов в узлах сборных железобетонных конструкций, контроль качества и приема сварных швов следует производить в соответствии с ГОСТ 10922-75 „Арматура и закладные детали сварные для железобетонных конструкций."
6. Отступление от способа отправки и изменение размеров сборных участков сборных железобетонных конструкций без согласия проектной организации не допускается.
7. На верхней или боковых гранях сборных железобетонных элементов должна быть нанесена несмываемой краской марка элемента.
8. В таблице „Расход бетона и стали на здание", расход материалов на фундаменты под компрессоры учтен для условия возведения последних на основании имеющегося $R_{ст}^{н}$=1.86 кг/см² ($\varphi^{н}$=28°; c=0.02 кг/см²; E=150 кг/см²; γ=1.8 т/м³).

Технические решения, принятые в проекте I компрессорной станции 4К-10А соответствуют действующим на 1.1.1976 г. нормам и правилам „Правила безопасности и пожаробезопасности по категориям, установленным генеральным проектировщиком в задании на строительное проектирование, чем и удостоверяется главный инженер проекта. Части, касающиеся чертежей марки КЖ" / Дата 28/II 1976 г.

6802/в

21

Госстрой СССР Ростовский Промстройниипроект 1976 г.	Спецификация сборных и монолитных ж.б. элементов. Расход бетона и стали на здание. Техническая спецификация стали	Типовой проект 904-1-20/76 Альбом IV Лист КЖС-2
I компрессорная станция 4К-10А		

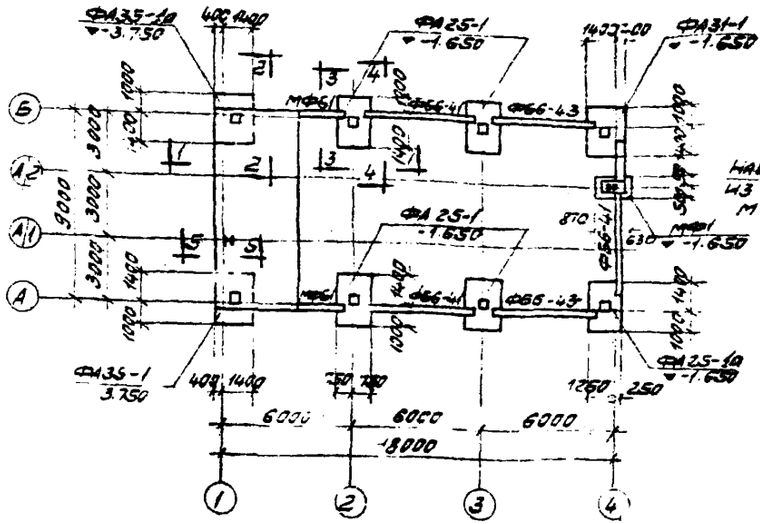

ПЛАН ФУНДАМЕНТОВ

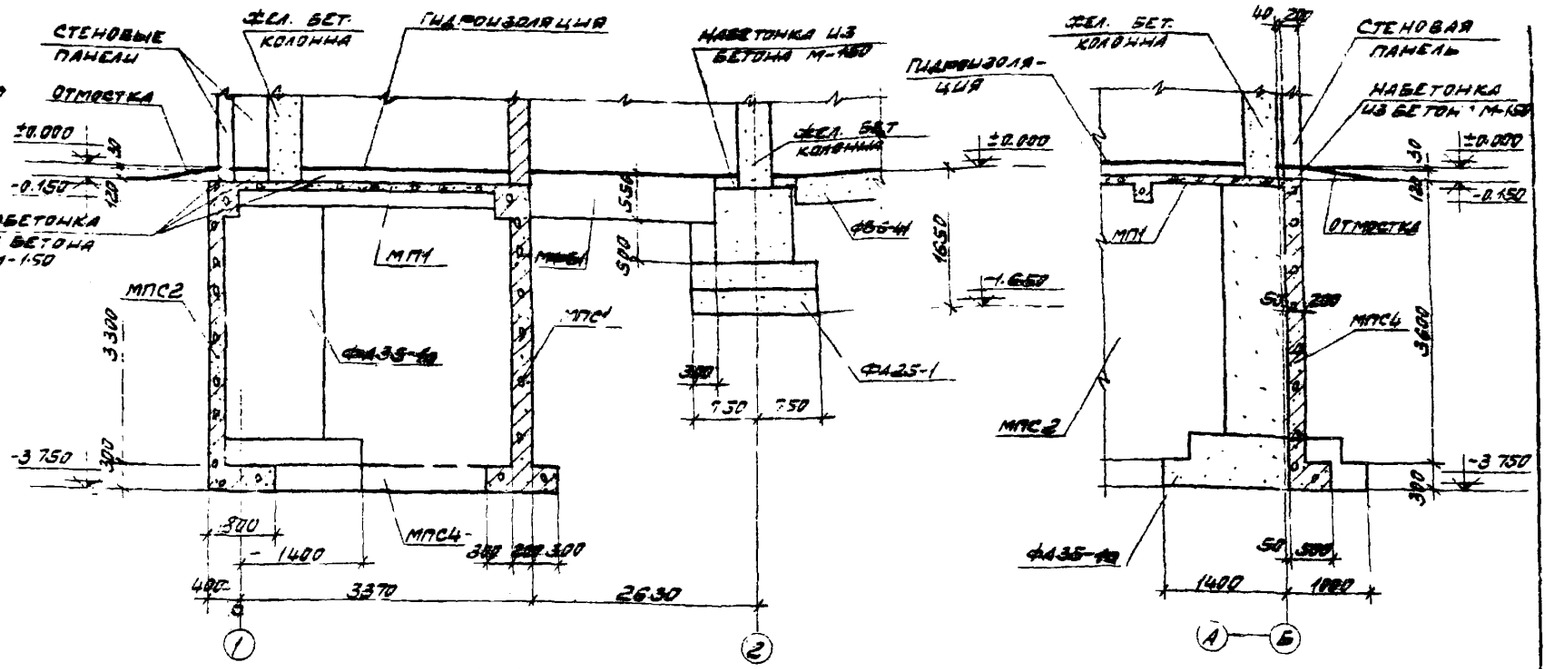

1-1

2-2

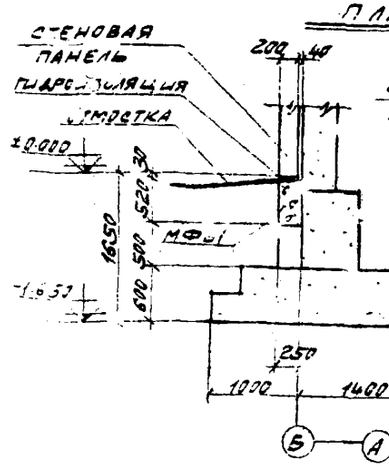

3-3

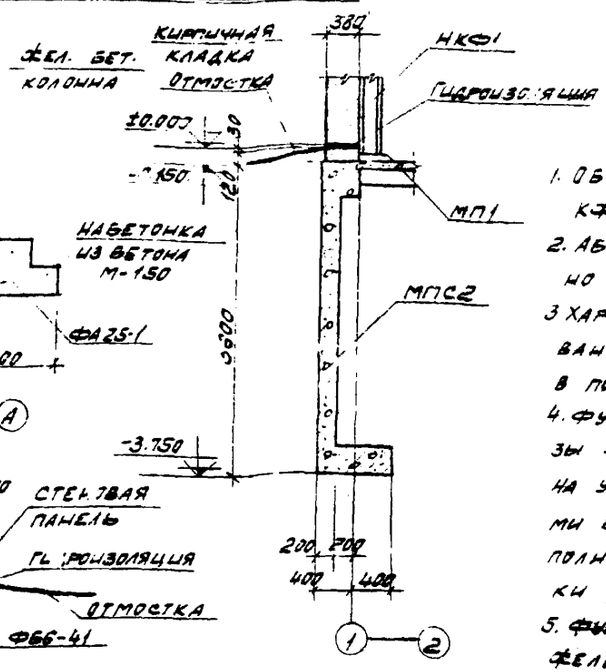

5-5

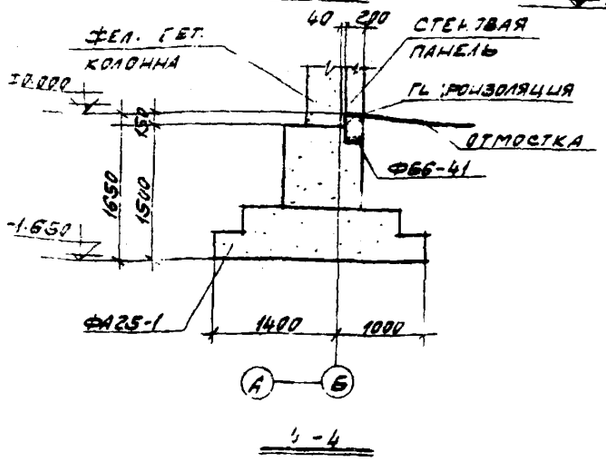

4-4

ПРИМЕЧАНИЯ

1. ОБЩИЕ ПРИМЕЧАНИЯ ДАНЫ НА ЛИСТЕ КЖ-2.
2. АБСОЛЮТНАЯ ОТМЕТКА ЧИСТОГО ПОЛА УСЛОВНО ПРИНЯТА РАВНОЙ ±0.000.
3. ХАРАКТЕРИСТИКА ГРУНТОВ, СЛУЖАЩИХ ОСНОВАНИЕМ ДЛЯ ФУНДАМЕНТОВ, ПРИВЕДЕНА В ПОЯСНИТЕЛЬНОЙ ЗАПИСКЕ К ПРОЕКТУ.
4. ФУНДАМЕНТНЫЕ БАЛКИ ОПИРАЮТСЯ НА ОБРЕЗЫ ФУНДАМЕНТОВ ВЫПУСКАМИ АРМАТУРЫ. НА УЧАСТКАХ МЕЖДУ ФУНДАМЕНТНЫМИ БАЛКАМИ В ПРЕДЕЛАХ ПОДКОЛОННИКОВ ПОД СТЕНЫ ВЫПОЛНИТЬ НАБЕТОНКИ h=120 ИЗ БЕТОНА МАРКИ „150".
5. ФУНДАМЕНТЫ ПОД КОЛОННЫ МОНОЛИТНЫЕ, ЖЕЛЕЗОБЕТОННЫЕ ПОД ФУНДАМЕНТЫ И ПОДПОРНЫЕ СТЕНЫ ВЫПОЛНЯЕТСЯ ЩЕБЕНОЧНАЯ ПОДГОТОВКА ТОЛЩИНОЙ 100мм.
6. ГИДРОИЗОЛЯЦИЯ ПОД СТЕНЫ ВЫПОЛНЯЕТСЯ НА ОТМ-0.030 ИЗ СЛОЯ ЦЕМЕНТНОГО РАСТВОРА МАРКИ „100", ТОЛЩИНОЙ 30мм
7. ВОКРУГ ЗДАНИЯ ВЫПОЛНИТЬ АСФАЛЬТОВУЮ ОТМОСТКУ ПО ЩЕБЕНОЧНОМУ ОСНОВАНИЮ ИЗ ШЛАКОВ 1.0м НЕПОСРЕДСТВЕННО ПОСЛЕ ЗАСЫПКИ ГРУНТОМ ПАЗУХ ФУНДАМЕНТОВ

СПЕЦИФИКАЦИЯ ЖЕЛЕЗОБЕТОННЫХ ЭЛЕМЕНТОВ ЗАМАРКИРОВАННЫХ НА ПЛАНЕ

НАИМЕН. ЭЛ-ТОВ	МАРКА ЭЛЕМЕНТА	КОЛ. ШТ.	ВЕС Т.	СТАНД. ИЛИ ЛИСТ ПРОЕКТ	ПРИМЕЧАНИЯ
ФУНДАМЕНТЫ	ФА25-1	4	—	КЖ-4	
	ФА25-1а	1	—		
	ФА31-1	1	—		
	ФА25-1	1	—	КЖ-5	
	ФА35-1а	1	—		
	МФ61	1	—		
ФУНДАМЕНТНЫЕ БАЛКИ	ФБ6-41	3	0.7	СЕРИЯ 1.415-18.1	
	ФБ6-43	2	0.6		
	МФ61	2	—	КЖ-16	

6802/IV

22

ГОССТРОЙ СССР РОСТОВСКИЙ ПРОМСТРОЙНИИПРОЕКТ 1976 г.	ПЛАН ФУНДАМЕНТОВ РАЗРЕЗЫ 1-1÷5-5	ТИПОВОЙ ПРОЕКТ 904-1-20/76
КОМПРЕССОРНАЯ СТАНЦИЯ 4К-10А		АЛЬБОМ II
		ЛИСТ КЖ-3

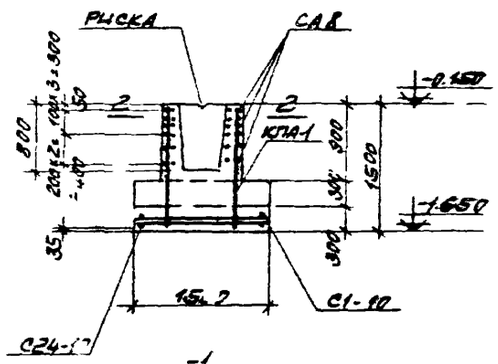

1-1

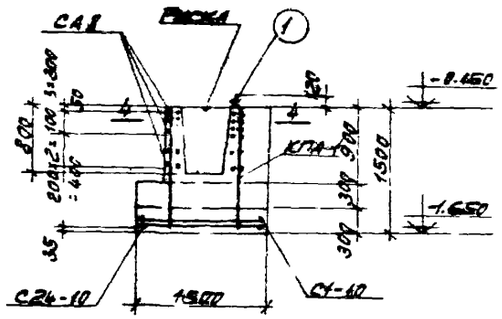

3-3

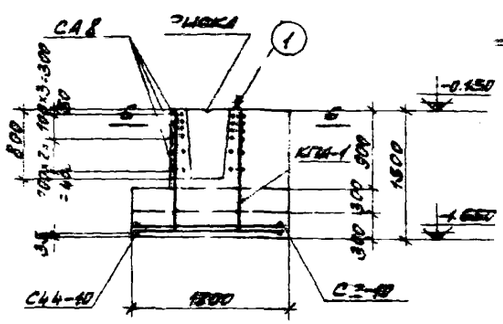

5-5

СПЕЦИФИКАЦИЯ МАРОК АРМАТУРНЫХ ИЗДЕЛИЙ НА ОДИН ФУНДАМЕНТ

МАРКА ЭЛЕМЕНТА	МАРКА ИЗДЕЛИЯ	КОЛ. ШТУК	№ ЛИСТ
ФА25-1	СА8	6	СЕРИЯ 1.412-1 В.II
	П1-10	2	
	С24-10	1	
	КПА-1	1	
ФА25-1а	СА8	6	
	С1-10	2	
	С24-10	1	

МАРКА ЭЛЕМЕНТА	МАРКА ИЗДЕЛИЯ	КОЛ. ШТУК	№ ЛИСТ
ПРОДАВЛИВАЕМЫЕ ФА25-1а	КПА-1	1	СЕРИЯ 1.412-1 В.II
	П3.1	2	КЖ-6
ФА31-1	СА8	6	СЕРИЯ 1.412-1 В.II
	С2-10	2	
	С44-10	1	
	КПА-1	1	
	П03.1	2	КЖ-6

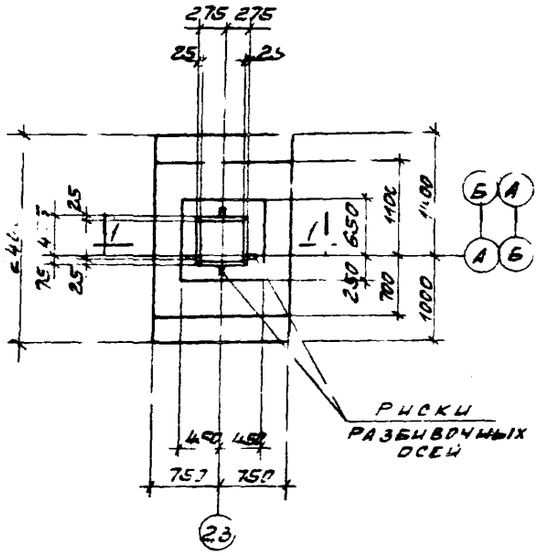

ФА25-1

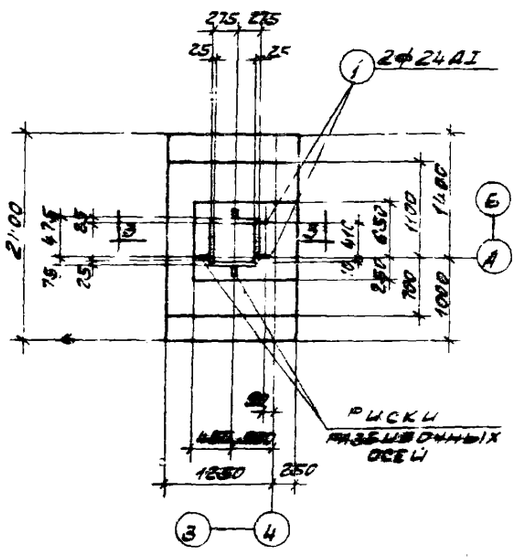

ФА25-1а

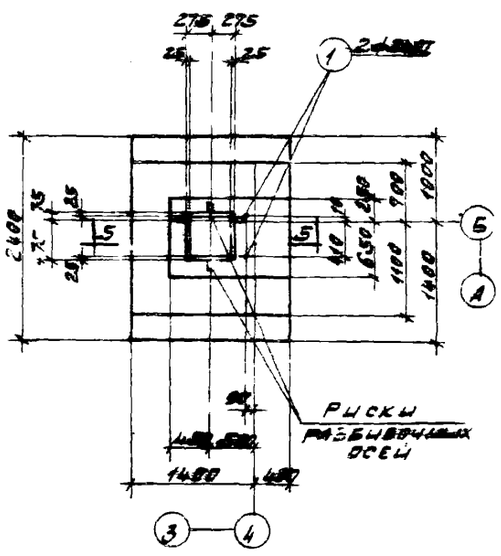

ФА31-1

РАСХОДЫ БЕТОНА И СТАЛИ НА ОДИН ЭЛЕМЕНТ

МАРКА ЭЛЕМЕНТА	БЕТОН, М3			СТАЛЬ, КГ			
	МАРКА 200		ИТОГО	КЛ. А-I	КЛ. А-II		ИТОГО
ФА25-1	2.40		24	22.6	40.1		62.7
ФА25-1а	2.84		2.34	30.4	40.1		70 5
ФА31-1	3.14		3.1.	30.4	43.8		74.2

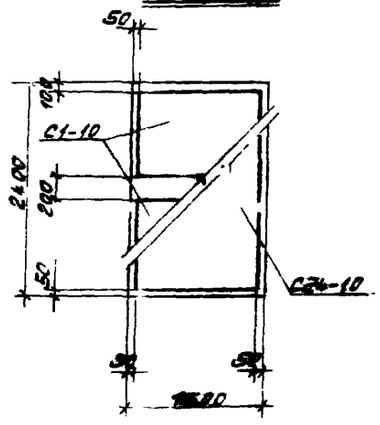

РАСКЛАДКА СЕТОК ПОДОШВЫ

ФА25-1, -1а

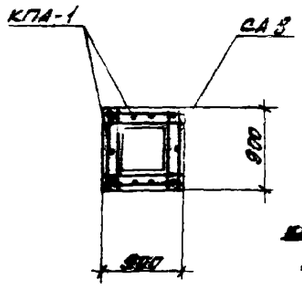

2-2

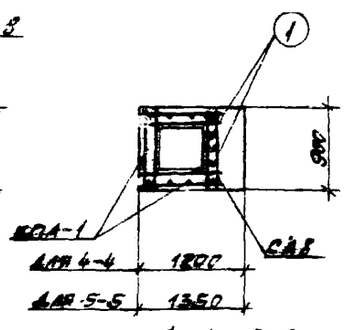

4-4, 6-6

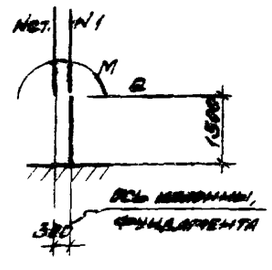

РАСЧЕТНАЯ СХЕМА

ФА25-1, ФА25-1а, ФА31-1

НАГРУЗКИ:

N1 = 29,0 т

Nст = 5,6 т

M = 34,25 тм.

Q = 0,92 т

ПРИМЕЧАНИЯ:

1. ОБЩИЕ ПРИМЕЧАНИЯ ДАНЫ НА ЛИСТЕ КЖ-2
2. ФУНДАМЕНТЫ ЗАМАРКИРОВАНЫ НА ЛИСТЕ КЖ-3
3. ДАННЫЙ ЛИСТ РАССМАТРИВАТЬ СОВМЕСТНО С ЛИСТАМИ КЖ-5, 6.
4. В РАСЧЕТНОЙ СХЕМЕ ДАНЫ НОРМАТИВНЫЕ НАГРУЗКИ БЕЗ УЧЕТА СОБСТВЕННОГО ВЕСА ФУНДАМЕНТА И ГРУНТА

6802/IV

ГОССТРОЙ СССР РОСТОВСКИЙ ПРОМСТРОЙНИИПРОЕКТ 1976 г.	ФУНДАМЕНТЫ ФА25-1, ФА25-1а, ФА31-1	ТИПОВОЙ ПРОЕКТ 704-1-20.76
КОМПРЕССОРНАЯ СТАНЦИЯ К-19А		АЛЬБОМ V
		ЛИСТ КЖ-4

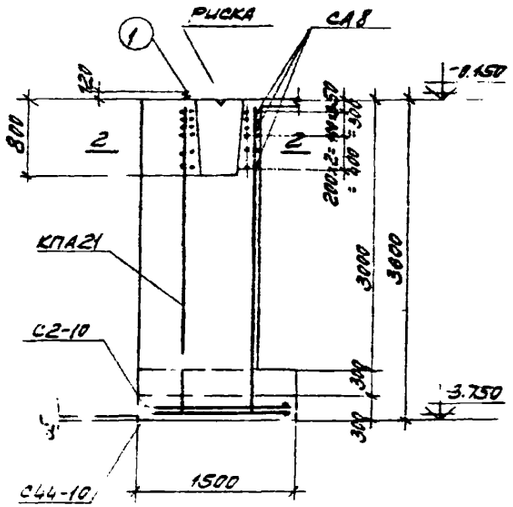

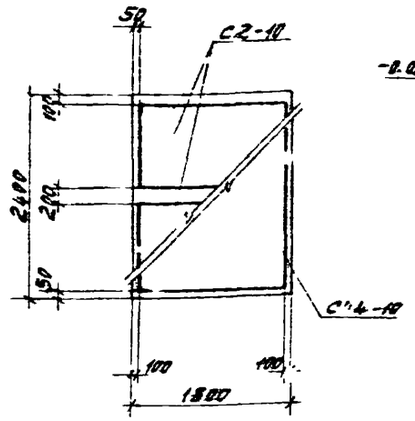

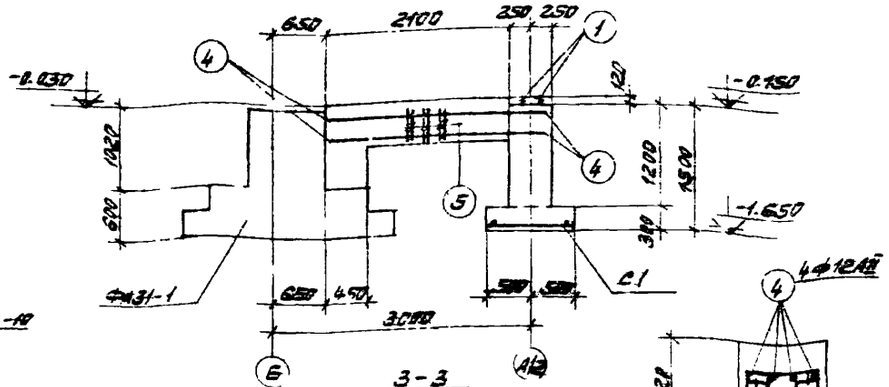

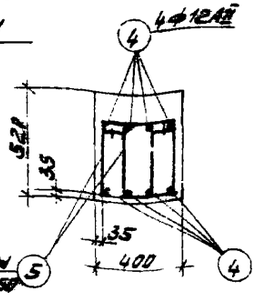

СПЕЦИФИКАЦИЯ МАРОК АРМАТУРНЫХ ИЗДЕЛИЙ НА ОДИН ЭЛЕМЕНТ

МАРКА ЭЛЕМЕНТА	МАРКА ИЗДЕЛИЯ	КОЛ. ШТУК	№ ЛИСТА
ФА35-1 ФА35-1а	С-18	6	СЕРИЯ 1.412-1 В. II
	С2-10	2	
	С44-10	1	
	КПА21	1	
	ПОЗ.1	2	
МФ1	С1	1	КЖ-6
	ПОЗ.1	2	
	ПОЗ.4	8	
	ПОЗ.5	30	

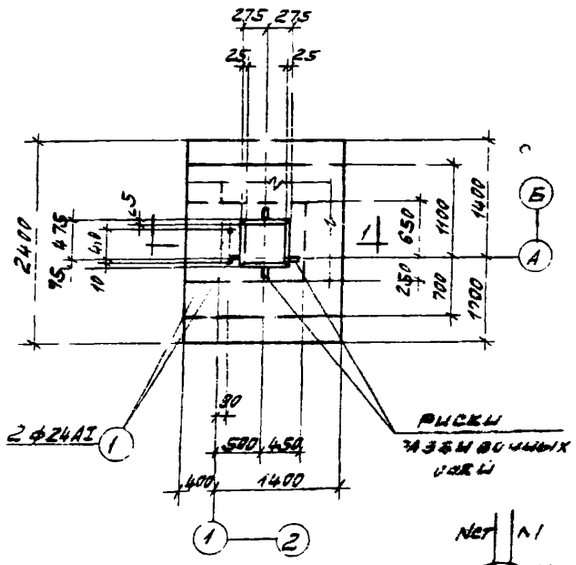

ФА35-1

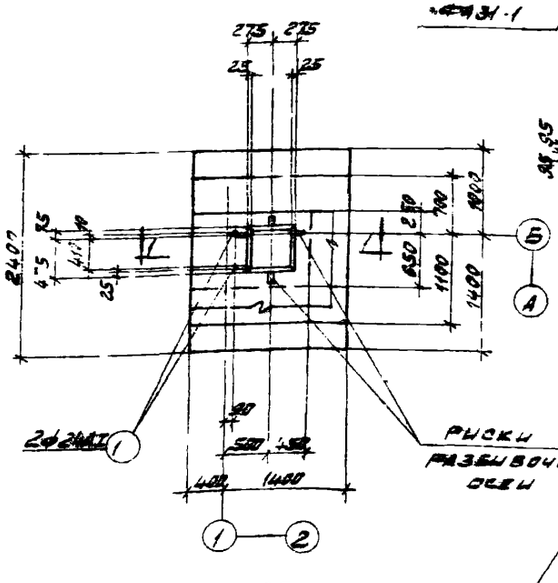

ФА35-1а

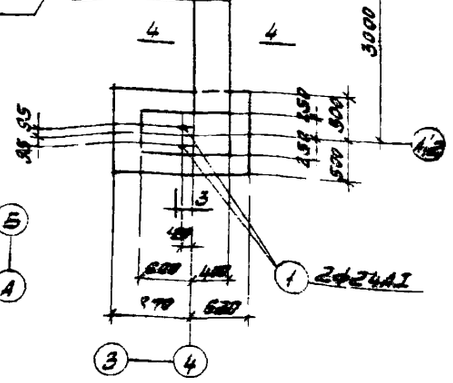

МФ1

РАСКЛАДКА СЕТОК ПОДОШВЫ

ФА35-1, ФА35-1а

ФА31-1

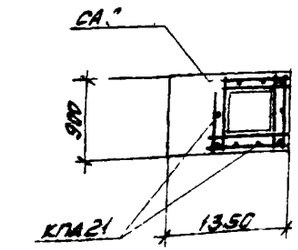

2-2

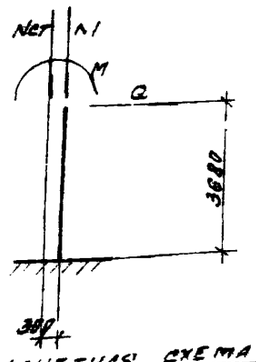

РАСЧЕТНАЯ СХЕМА

ФА35-1, ФА35-1а

НАГРУЗКИ:

N1 = 27,0т

Nст = 5.6т

Q - 0.92т

M = 34.25тм

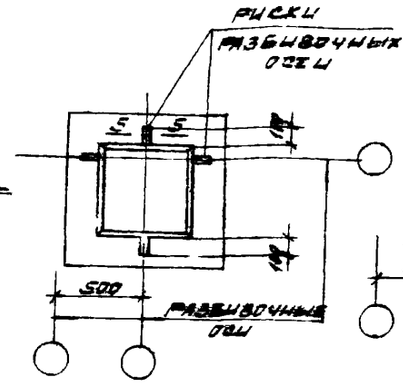

ДЕТАЛЬ УСТРОЙСТВА РИСОК РАЗБИВОЧНЫХ ОСЕЙ

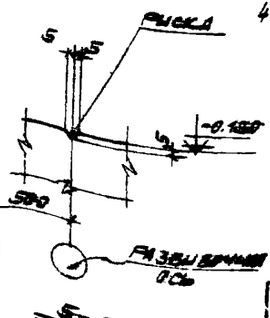

5-5

РАСХОД БЕТОНА И СТАЛИ НА ОДИН ЭЛЕМЕНТ

МАРКА ЭЛЕМЕНТА	БЕТОН, М3			СТАЛЬ, К.Г.			
	МАРКА 200		ИТОГО	КЛ. А-I	КЛ. 1-II		ИТОГО
ФА35-1	5.79		5.79	41.0	69.9		110.9
ФА35-1а	5.79		5.79	41.0	69.9		110.9
МФ1	1.58		1.58	16.1	27.9		44.0

ПРИМЕЧАНИЯ:

1. ОБЩИЕ ПРИМЕЧАНИЯ ДАНЫ НА ЛИСТЕ КЖ-2.
2. ФУНДАМЕНТЫ ЗАМАРКИРОВАНЫ НА ЛИСТЕ КЖ-3.
3. ДАННЫЕ ЛИСТА РАССМАТРИВАТЬ СОВМЕСТНО С ЛИСТАМИ КЖ-4, 6.
4. В РАСЧЕТНОЙ СХЕМЕ ДАНЫ НОРМАТИВНЫЕ НАГРУЗКИ БЕЗ УЧЕТА СОБСТВЕННОГО ВЕСА ФУНДАМЕНТА И ГРУНТА

24

6802/IV

ГОССТРОЙ СССР РОСТОВСКИЙ ПРОМСТРОЙНИИПРОЕКТ 1976 г.	ФУНДАМЕНТЫ ФА35-1, ФА35-1а, МФ1	ТИПОВОЙ ПРОЕКТ 904-1-20.76
КОМПРЕССОРНАЯ СТАНЦИЯ		АЛЬБОМ IV
		ЛИСТ КЖ-5

Инв. № подл. | Подпись и дата | Взам. инв. №

Спецификация арматуры на один фундамент.

Марка элемента	Марка и кол. каркас и сеток	N поз.	Эскиз	Ф мм	Длина мм	Кол. шт. в 1 карк. сетке	Кол. шт. в 1 эл-те	Общ. длина м.
ФА25-1	СА8 шт. 6			8AI	860	8	48	41,3
	С1-10 шт. 2			10AII	1450	6	12	17,4
				6AI	1050	5	10	10,5
	С24-10 шт. 1		Серия 1.412-1 в. II	10AII	2350	8	8	18,8
				6AI	1450	5	5	7,3
	КПА1 шт. 1 / К1 шт. 2			12AII	1430	4	8	11,4
				6AI	860	3	6	5,2
	КПА1 шт. 1 / К31 шт. 2			12AII	1430	3	6	8,6
				6AI	860	3	6	5,2
ФА25-10	СА8 шт. 6			8AI	860	8	48	41,3
	С1-10 шт. 2			10AII	1450	6	12	17,4
				6AI	1050	5	10	10,5
	С24-10 шт. 1		Серия 1.412-1 в. II	10AII	2350	8	8	18,8
				6AI	1450	5	5	7,3
	КПА1 шт. 1 / К1 шт. 2			12AII	1430	4	8	11,4
				6AI	860	3	6	5,2
	КПА1 шт. 1 / К31 шт. 2			12AII	1430	3	6	8,6
				6AI	860	3	6	5,2
	Отд. стерж.	1	950 / арезка 100	24AI	1100		2	2,2
ФА31-1	СА8 шт. 6			8AI	860	8	48	41,3
	С2-10 шт. 2			10AII	1750	6	12	21,0
				6AI	1050	5	10	10,5
	С44-10 шт. 1		Серия 1.412-1 в. II	10AII	2350	9	9	21,2
				6AI	1650	5	5	8,3
	КПА1 шт. 1 / К1 шт. 2			12AII	1430	4	8	11,4
				6AI	860	3	6	5,2

Марка элемента	Марка и кол. каркас и сеток	N поз.	Эскиз	Ф мм	Длина мм	Кол. шт. в 1 карк. сетке	Кол. шт. в 1 эл-те	Общ. длина м.
Продолжение ФА31-1	Прод. КПА1 / К31 шт. 2		Серия 1.412-1 в. II	12AII	1430	3	6	8,6
				6AI	860	3	6	5,2
	Отд. стерж.	1	см. выше	24AI	1100		2	2,2
ФА35-1	СА8 шт. 6			8AI	860	8	48	41,3
	С2-10 шт. 2			10AII	1750	6	12	21,0
				6AI	1050	5	10	10,5
	С44-10 шт. 1		Серия 1.412-1 в. II	10AII	2350	9	9	21,2
				6AI	1650	5	5	8,3
	КПА21 шт. 1 / К21 шт. 2			12AII	3530	4	8	28,2
				6AI	860	10	20	17,2
	КПА21 шт. 1 / К35 шт. 2			12AII	3530	3	6	21,2
				6AI	860	10	20	17,2
	КПА21 шт. 1 / Отд. стерж.			6AI	950		24	22,8
	Отд. стерж.	1	см. выше	24AI	1100		2	2,2
ФА35-10	СА8 шт. 6			8AI	860	8	48	41,3
	С2-10 шт. 2			10AII	1750	6	12	21,0
				6AI	1050	5	10	10,5
	С44-10 шт. 1		Серия 1.412-1 в. II	10AII	2350	9	9	21,2
				6AI	1650	5	5	8,3
	КПА21 шт. 1 / К21 шт. 2			12AII	3530	4	8	28,2
				6AI	860	10	20	17,2
	КПА21 шт. 1 / К35 шт. 2			12AII	3530	3	6	21,2
				6AI	860	10	20	17,2
	КПА21 шт. 1 / Отд. стерж.			6AI	950		24	22,8
	Отд. стерж.	1	см. выше	24AI	1100		2	2,2

Марка элемента	Марка и кол. каркас и сеток	N поз.	Эскиз	Ф мм	Длина мм	Кол. шт. в 1 карк. сетке	Кол. шт. в 1 эл-те	Общ. длина м.
МФ1	С1 шт. 1	2	1450	10AII	1450	6	6	8,7
		3	950	10AII	950	8	8	7,6
	Отд. стержни	1	см. выше	24AI	1100		2	2,2
		4	2500	12AII	2500		8	20,0
		5	630 / 400 / 220	6AI	1250		30	37,5

Выборка стали на один фундамент

Марка элемента	Горячекатаная сталь кл. А-I, Ф мм: 6AI	8AI	24AI	Итого	Горячекатаная сталь кл. А-II, Ф мм: 10AII	12AII		Итого	Всего
ФА25-1	6,3	16,3		22,6	22,3	17,6		40,1	62,7
ФА25-10	6,3	16,3	7,8	30,4	22,3	17,8		40,1	70,5
ФА31-1	6,5	16,3	7,8	30,4	26,0	17,8		43,8	74,2
ФА35-1	16,9	16,3	7,8	41,0	26,0	43,9		69,9	110,9
ФА35-10	16,9	16,3	7,8	41,0	26,0	43,9		69,9	110,9
МФ1	8,3		7,8	16,1	10,1	17,8		27,9	44,0

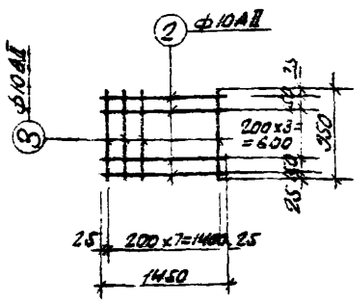

С1

Примечания:

1. Сварку сетки производить по ГОСТ 10922-75 „Арматура и закладные детали сварные для железобетонных конструкции"

25

6802/IV

Госстрой СССР Ростовский промстройниипроект 1976 г.	Спецификация и выборка арматуры к листам КЖ-4, 5.	Типовой проект 004-1-20/76
Компрессорная станция 4К-10А		Альбом IV
		Лист КЖ-6

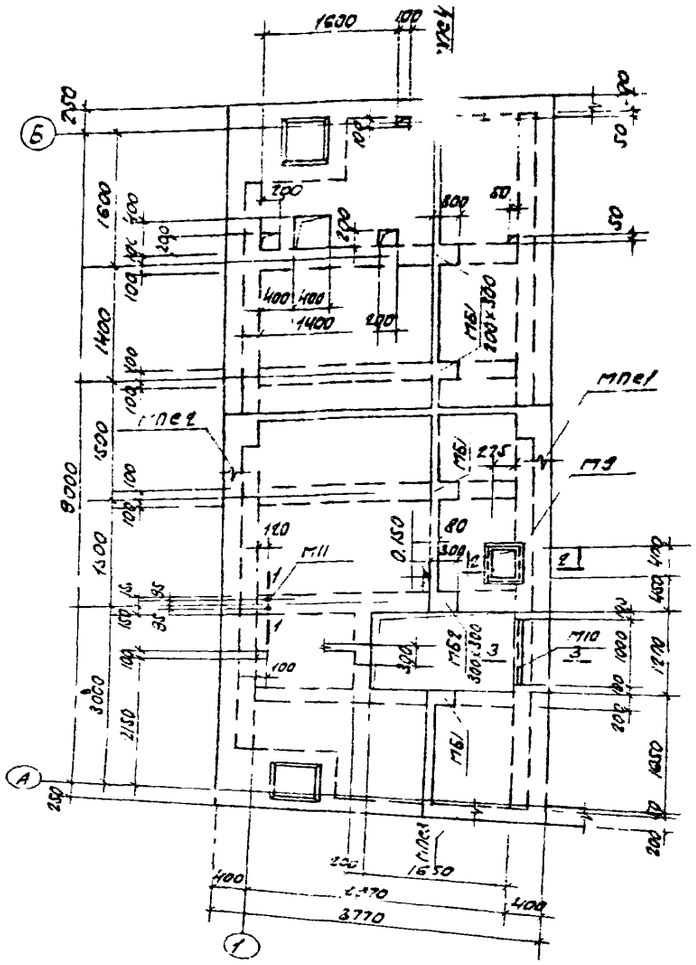
1630
100
1 экз.
200
600
1400
400
1400
1200
1400
1400
1400

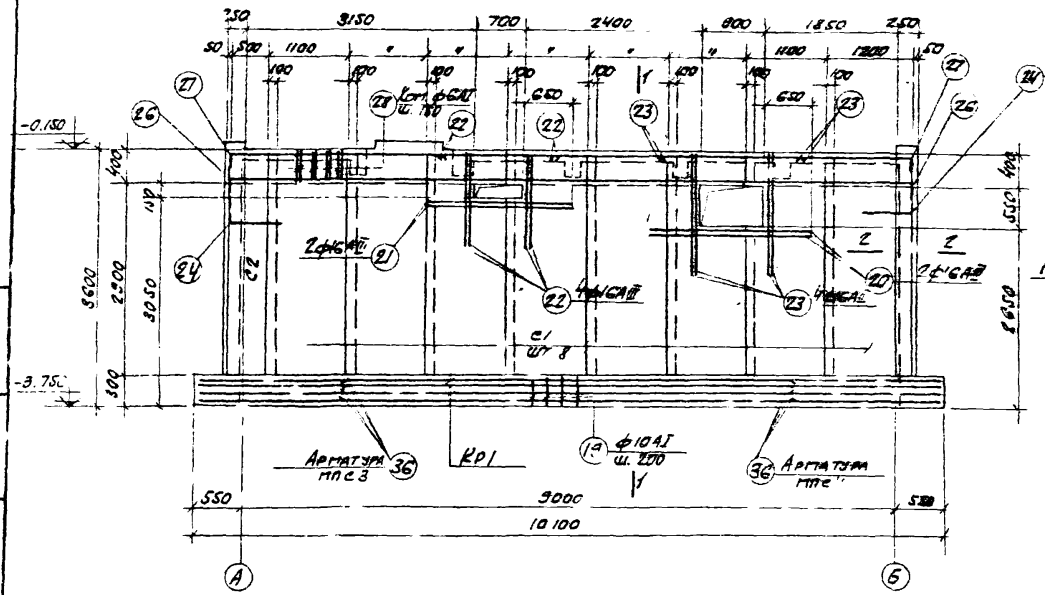

МПС1

Раскладка наружной арматуры

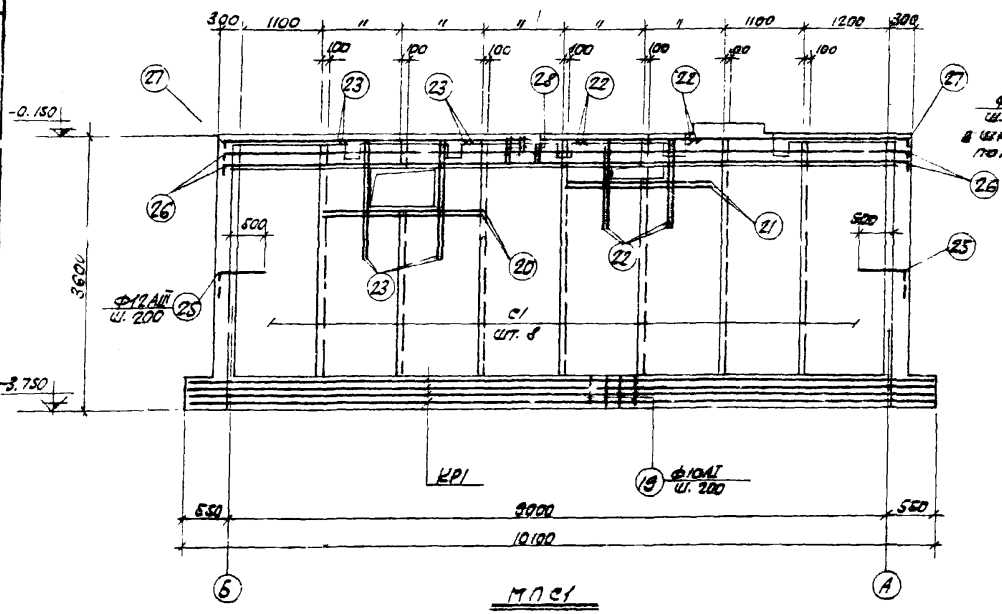

МПС1

Раскладка внутренней арматуры

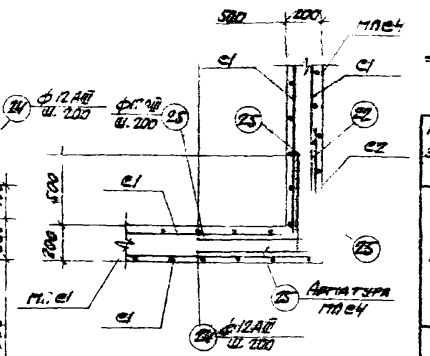

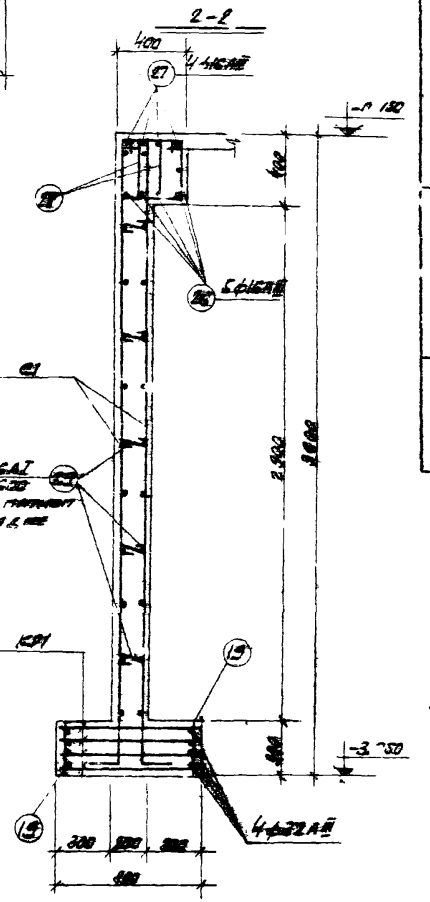

1-1

Спецификация марок арматурных изделий на один элемент.

Марка элемента.	Марка арматурного изд.	Кол. штук	№ листа
МПС1	С1	16	КЖ-13
	С2	1	
	КР1	4	
	поз.19÷23	—	КЖ-14
МПС2	С1	6	КЖ-13
	С2	2	
	С3	7	
	КР2	2	
	КР3	2	
	поз.19,2..		КЖ-14
	28÷33	—	
МПС3	С1	1	КЖ-13
	С2	2	
	С3	2	
	поз.25,29		КЖ-14
	34÷38	—	
МП1	поз.39÷5	—	КЖ-14

Марка элемента.	Марка арматурного изделия	Кол. штук	№ листа
МПС4	С1	1	КЖ-13
	С2	2	
	С3	2	
	поз.25,29		КЖ-14
	36÷38	—	
МБ1	КР4	2	КЖ-13
	поз.52÷54	—	КЖ-14
МБ2	КР4	3	КЖ-13
	поз.52,53		КЖ-14
	55	—	

Спецификация марок закладных элементов на один элемент.

Марка эл-та	Марка заклад. эл-та.	Кол. штук	№ листа
МПС2	М12	4	КЖ-2
	НД1	1	КЖ-2
	НД2	2	
	НД3	2	
	НД4	2	

Примечания:

1. Общие примечания даны на листе КЖ-2.
2. В местах отверстий сетки вырезать по месту
3. Защитный слой бетона до рабочей арматуры плиты равен 25мм, балок 35мм
4. Расход бетона и стали на один элемент дан на листе КЖ-1.

27

6802/IV

Госстрой СССР Ростовский Промстройниипроект 1976 г.	Подпорная стенка МПС1	Типовой 904-1
Компрессорная станция 4К-10А.		Лист КЖ-3

Моргунов, Толмачева, Лоренцов

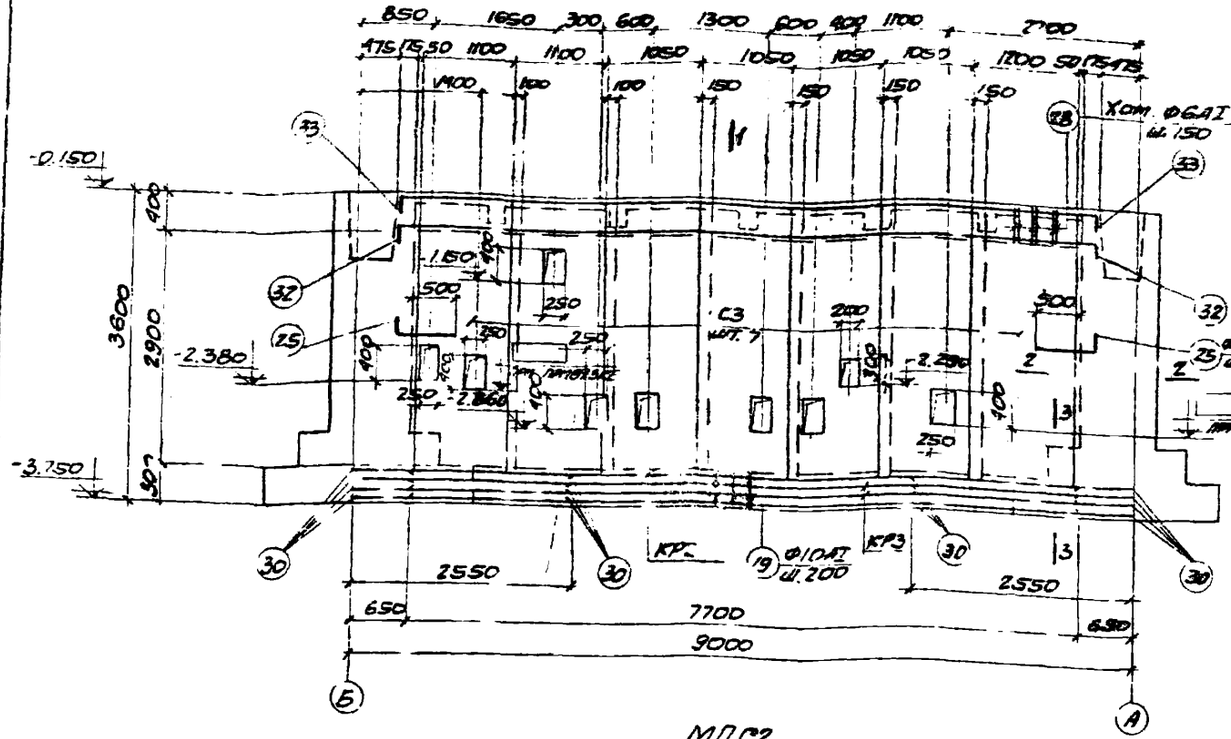

МПС2

РАСКЛАДКА НАРУЖНОЙ АРМАТУРЫ

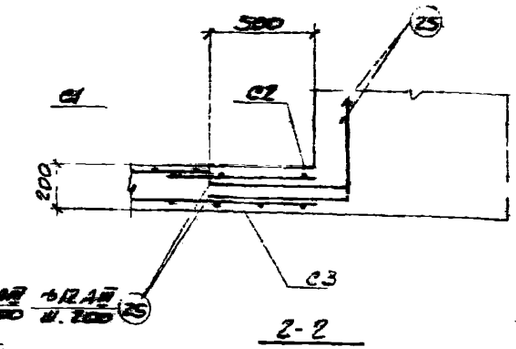

2-2

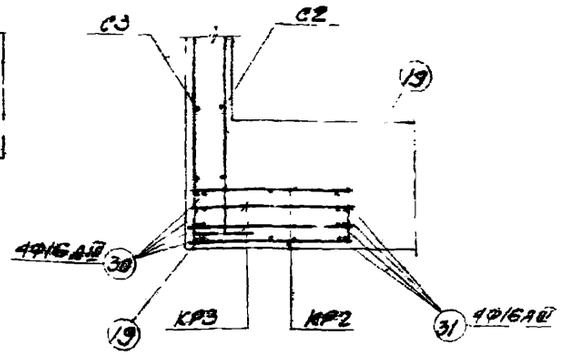

3-3

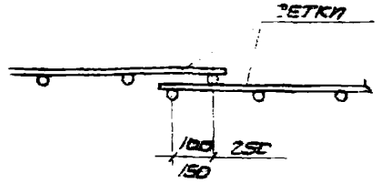

ДЕТАЛЬ СТЫКА СЕТОК

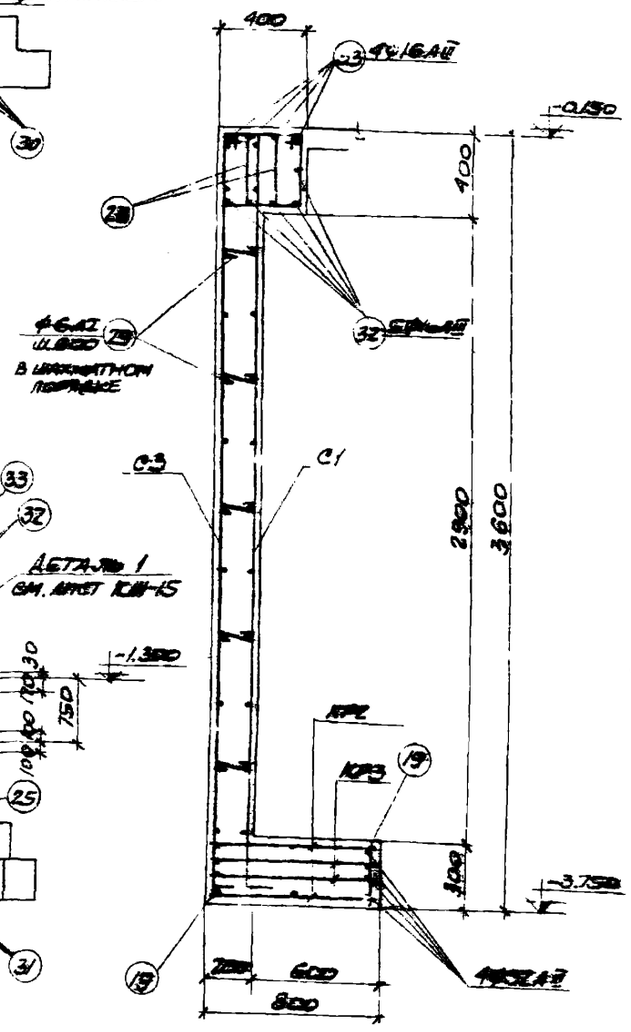

1-1

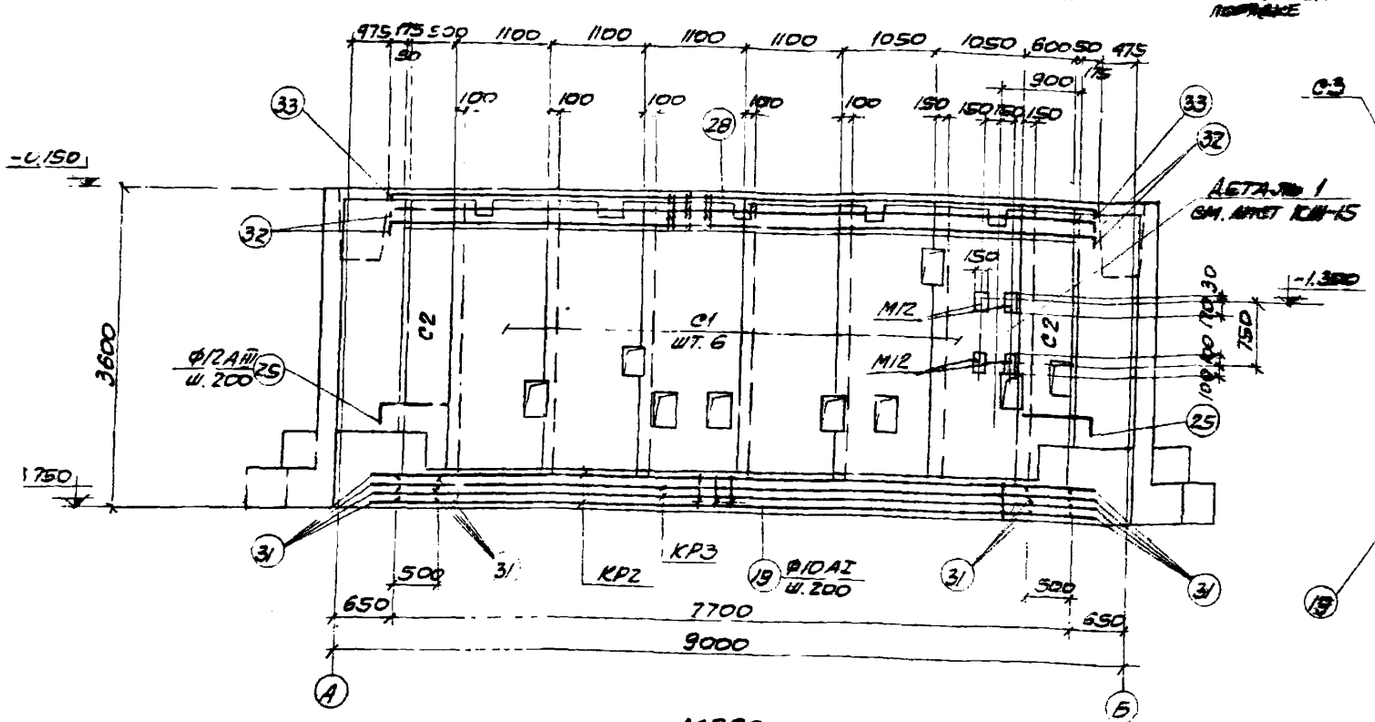

МПС2

РАСКЛАДКА ВНУТРЕННЕЙ АРМАТУРЫ

ПРИМЕЧАНИЯ:

1. ОБЩИЕ ПРИМЕЧАНИЯ ДАНЫ НА ЛИСТЕ КЖ-2.
2. СПЕЦИФИКАЦИЯ МАРОК АРМАТУРНЫХ ИЗДЕЛИЙ И ЗАКЛАДНЫХ ЭЛЕМЕНТОВ ДАНА НА ЛИСТЕ КЖ-8.
3. ОТВЕРСТИЯ В СТЕНКЕ ВЫПОЛНИТЬ БЕЗ НАРУШЕНИЯ АРМАТУРЫ. ПОСЛЕ МОНТАЖА ТРУБОПРОВОДОВ ОТВЕРСТИЯ ЗАДЕЛАТЬ БЕТОНОМ
4. ЗАЩИТНЫЙ СЛОЙ БЕТОНА ДО РАБОЧЕЙ АРМАТУРЫ ПЛИТЫ РАВЕН 25ММ, БАЛОК 35ММ.
5. РАСХОД БЕТОНА И СТАЛИ НА ОДИН ЭЛЕМЕНТ ДАН НА ЛИСТЕ КЖ-7.

28

5802/IV

ГОССТРОЙ СССР РЕСТОРСКИЙ ПРОМСТРОЙНИЙ ПРОЕКТ 1976 г.	ПОДПОРНАЯ СТЕНКА МПС2	ТИПОВОЙ ПРОЕКТ 304-1-201
КОМПРЕССОРНАЯ СТАНЦИЯ 4К-10А		АЛЬБОМ IV
		ЛИСТ КЖ-9

ПРОВЕРИЛ МОРГУНОВ

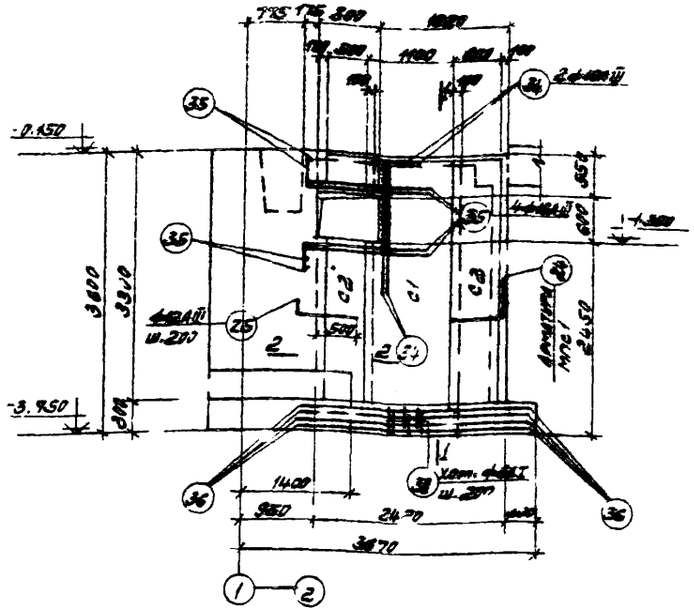

МПС 3

РАСКЛАДКА НАРУЖНОЙ АРМАТУРЫ

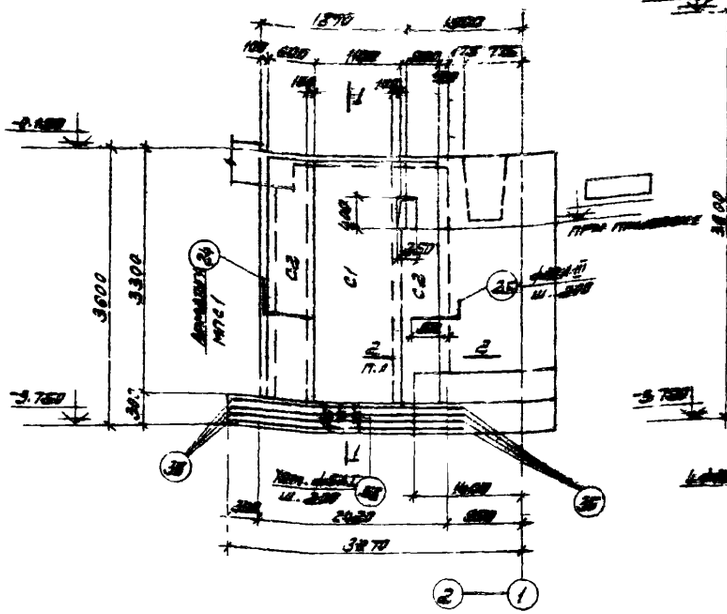

МПС4

РАСКЛАДКА НАРУЖНОЙ АРМАТУРЫ

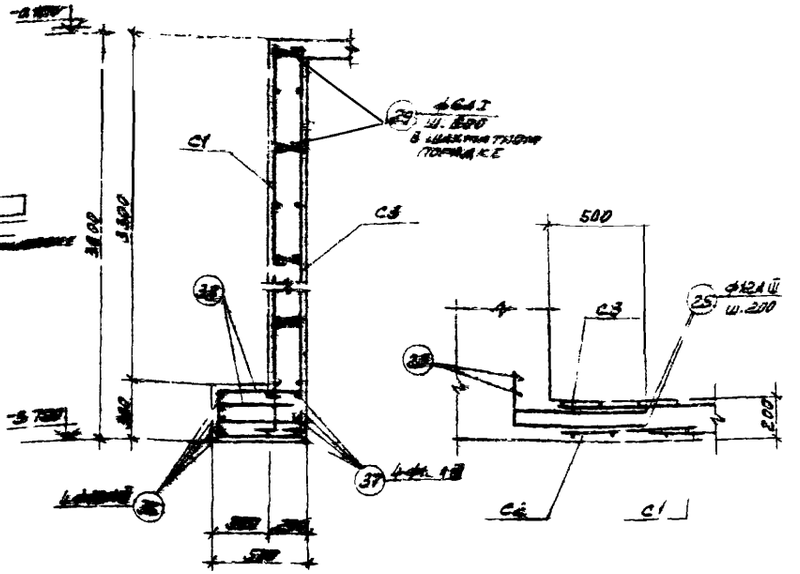

1-1

2-2

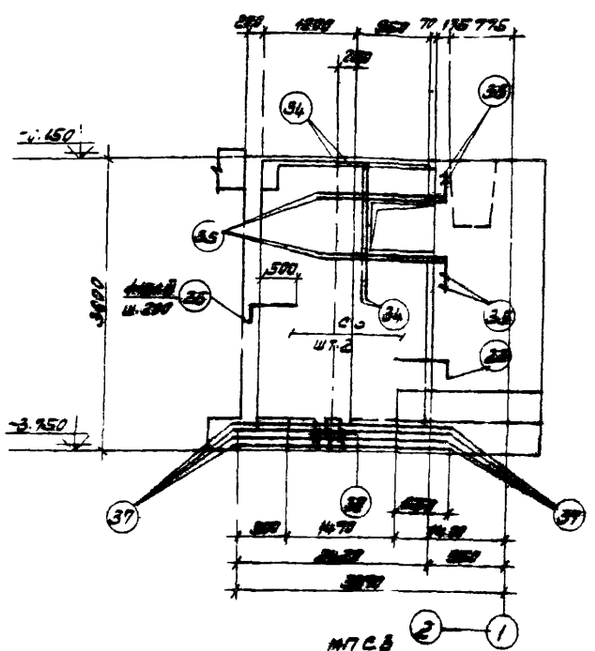

МПС3

РАСКЛАДКА ВНУТРЕННЕЙ АРМАТУРЫ

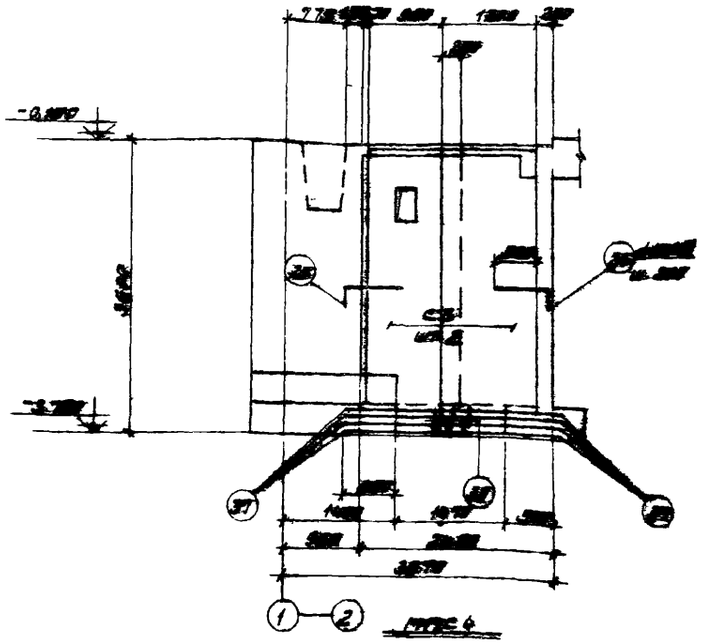

МПС4

РАСКЛАДКА ВНУТРЕННЕЙ АРМАТУРЫ

ПРИМЕЧАНИЯ:

1. ОБЩИЕ ПРИМЕЧАНИЯ ДАНЫ НА ЛИСТЕ КЖ-2.
2. СПЕЦИФИКАЦИЯ МАРОК АРМАТУРНЫХ ИЗДЕЛИЙ ДАНА НА ЛИСТЕ КЖ-8.
3. РАСХОД БЕТОНА И СТАЛИ НА ОДИН ЭЛЕМЕНТ ДАН НА ЛИСТЕ КЖ-7.
4. ОТВЕРСТИЕ В СТЕНКЕ МПС4 ВЫПОЛНИТЬ БЕЗ НАРУШЕНИЯ АРМАТУРЫ. ПОСЛЕ МОНТАЖА ТРУБОПРОВОДА ОТВЕРСТИЕ ЗАДЕЛАТЬ БЕТОНОМ.
5. В СТЕНКЕ МПС3 В МЕСТЕ ОТВЕРСТИЯ АРМАТУРУ ВЫРЕЗАТЬ ПО МЕСТУ И ПОСТАВИТЬ ОКАЙМЛЯЮЩУЮ АРМАТУРУ ПО ЧЕРТЕЖУ
6. ЗАЩИТНЫЙ СЛОЙ БЕТОНА ДО РАБОЧЕЙ АРМАТУРЫ ПЛИТЫ РАВЕН 25 мм, БАЛОК 35 мм.

29

6802/IV

ГОСТРОЙ СССР РОСТОВСКИЙ ПРОМСТРОЙНИИПРОЕКТ 1978 г.	ПОДПОРНЫЕ СТЕНКИ МПС 3, МПС4	ТИПОВОЙ ПРОЕКТ 904-1-20/2
КОМПРЕССОРНАЯ СТАНЦИЯ 4К-10А		АЛЬБОМ IV
		ЛИСТ КЖ-1

Рук. группы ОВК Анукин

Согласовано

Инженер Морзунов

Инженер Толмачева

Инженер Морзунов

Проверил

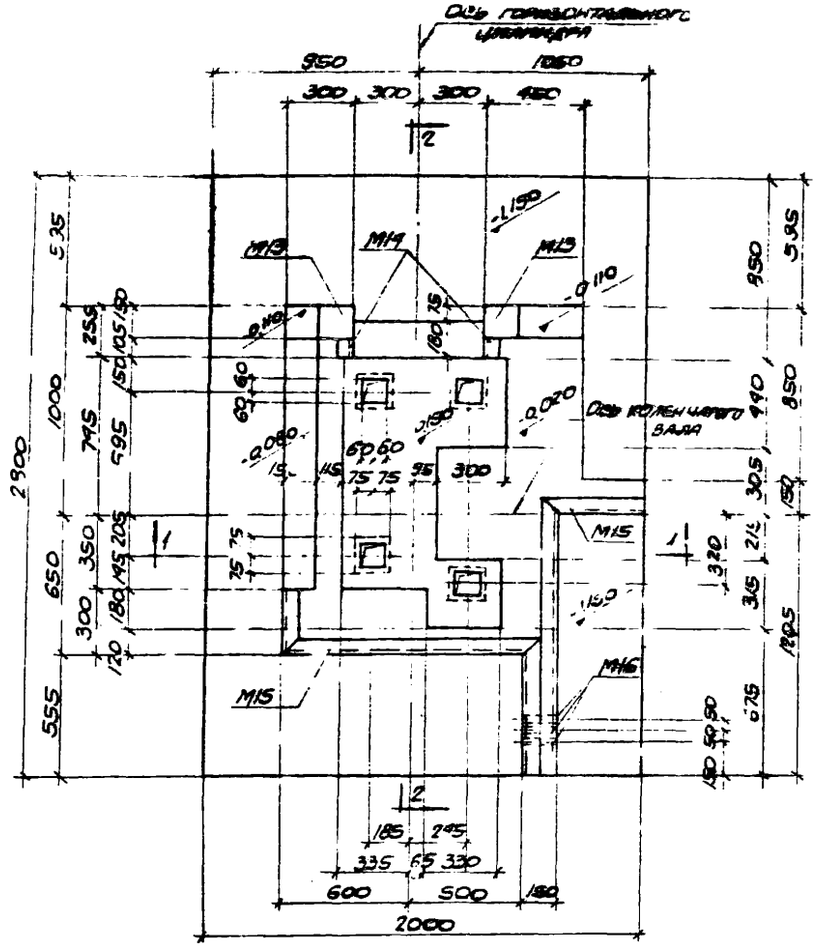

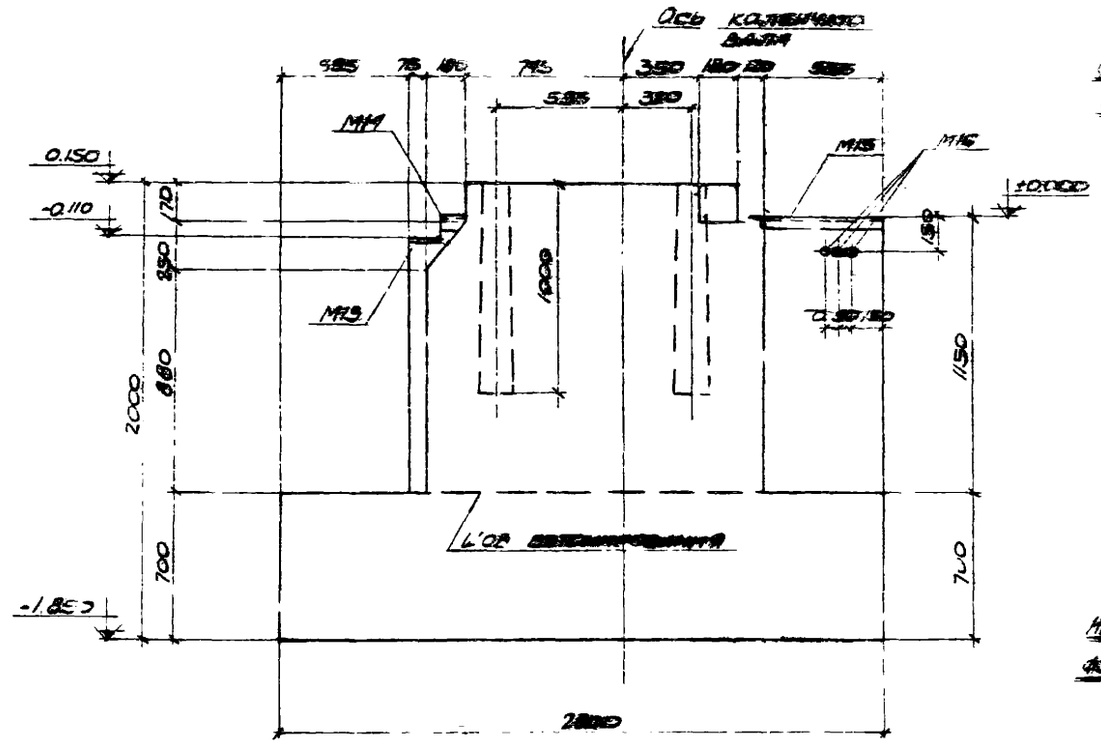

Спецификация марок элементов на один фундамент

Марки элементов	Марки закладных изделий	Кол. шт.	№ листа
Ф01	М13	2	
	М14	2	
	М15	4,00кг	КЖС-27
	М16	1	КЖ-28
	М17	2	

Нагрузки, действующие на фундамент по оси цилиндров

	Вертикальный ряд	Горизонтальный ряд
Т1	177	109
Т2	217	230

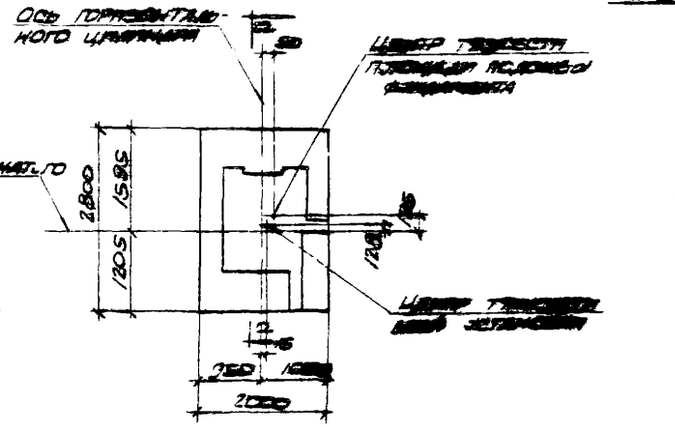

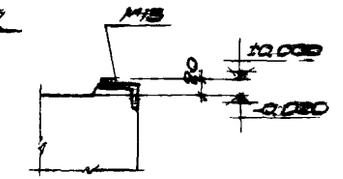

Деталь №1

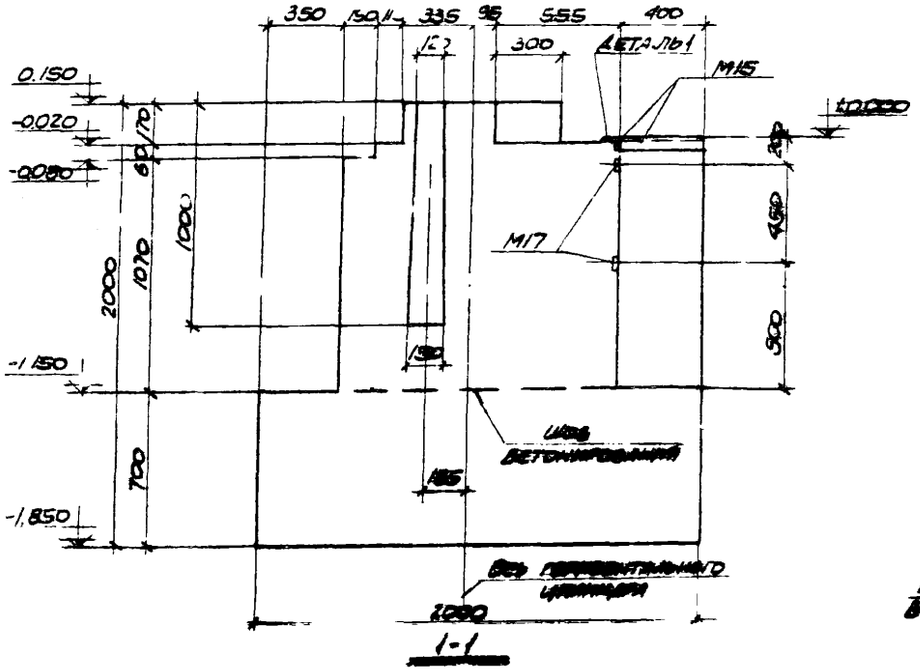

Примечания

1. Данный лист рассматривать совместно с листом КЖС-12.

Расход бетона и стали на один фундамент

Марки элементов	Бетон, м³			Сталь, кг				
	Марка 200		Итого	Кл. А-I	Сталь Вст3кп2			Итого
Ф01	6.6		6.6	120.3	28.0			148.3

Гл. инженер проекта Ульянчевский
Нач. отд. Моргунов
Руководитель группы Данилина
Разработал Моргунов

Госстрой СССР Росглавпромстройпроект 1976 г.
Компрессорная станция 4К-10А

Фундамент Ф01. (Опалубочные чертежи)

Т. повой проект 904-1-20/76
Альбом V
Лист КЖС-14

С802/IV

Марка элемента	Марка и номер чертежа и серия	№ поз.	Эскиз	Ø мм	Длина мм	Кол. шт. на сетке	Кол. шт. на эл-т	Общ. длина м
Ф01	Сетка 1 1 шт	4	1500	10 AI	1500	4	8	12,0
		5	750	10 AI	750	6	12	9,0
	Сетка 2 2 шт	4	см. выше	10 AI	1500	5	10	15,0
		6	900	10 AI	900	6	12	10,8
	Сетка 3 2 шт	-	2750	10 AI	2750	10	20	54,4
		8	1950	10 AI	1950	14	28	54,6
	Сетка 4 1 шт	9	1350	10 AI	1350	6	6	8,1
		10	1200	10 AI	1200	7	7	8,4
	Отд. элемент	1	500	8 AI	600	—	45	27,0

Спецификацию закладных см. на листе КЖ-11

Выборка стали на один фундамент, кг

Марка	Горячекатаная сталь класса А I				Сталь прокатная Ст3кп2						Всего
	Ø мм				Профиль					Итого	
	6 AI	8 AI	10 AI	Итого	δ=4	δ=6	75×63×5	Ø16	Тр. Ду=25		
Ф01	2,10	10,8	107,5	120,3	3,0	2,2	20,2	1,4	1,2	28,0	148,3

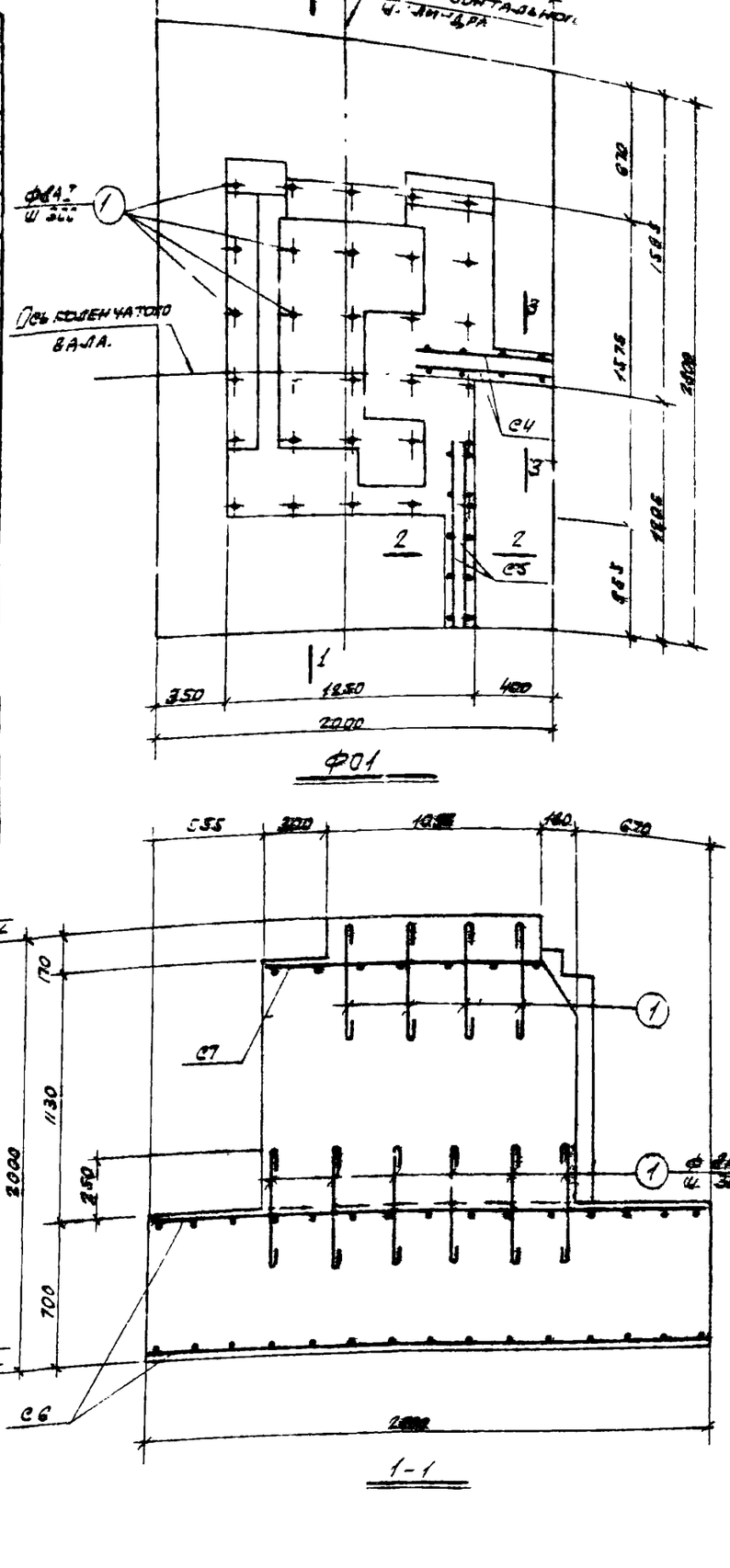

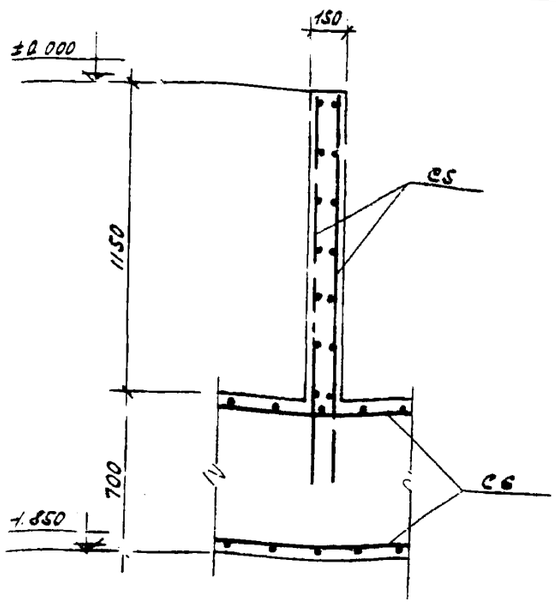

2-2

1-1

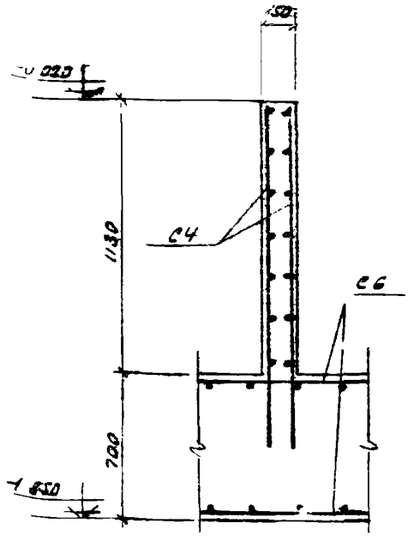

3-3

Спецификация марок арматурных изделий на один фундамент

Марка элемента	Марка арматурн. изделия	Кол. штук	№ листа
Ф01	С4	2	КЖ-13
	С5	2	
	С6	2	
	С7	1	
	поз. 1	45	КЖ-12

Примечания

1. Рабочие чертежи фундамента Ф01 под компрессор марки 30 2 ВП-17/8 разработаны на основании задания, выданного институтом "Гипроспецнефтеоргстрой" чертеж N 4607-03.
2. Расчет фундамента произведен в соответствии со СНиП II-6.7-70 "Фундаменты машин с динамическими нагрузками".
3. Расчетное значение амплитуд горизонтальных колебаний для грунтовых условий принятых в проекте составляет для I гармоники 0.10мм (допустимо 0.10мм), для II гармоники 0.035мм (допустимо 0.04мм).
4. Возведение фундамента следует производить только после проверки соответствия данных чертежей рабочим чертежам полученного оборудования.
5. Производство работ по возведению фундаментов должно вестись в соответствии с рекомендациями СНиП II-6.7-70. "Фундаменты машин с динамическими нагрузками".
6. Анкерные болты поставляются заводом вместе с машиной.
7. Подливка под станину компрессора на чертежах условно не показана. Устройство подливки производить раствором марки "100", после монтажа компрессора по установочному чертежу.
8. Под фундаментом Ф01 выполняется щебеночная подготовка толщиной 100 мм.
9. Данный лист рассматривать совместно с листом КЖ-11.
10. Толщина защитного слоя бетона - 50 мм.

(31)

6802/IV

ГОССТРОЙ СССР РОСТОВСКИЙ ПРОМСТРОЙНИИПРОЕКТ 1976 г.	Фундамент Ф01 (Арматурные чертежи)	Типовой проект 904-1-20/76 Альбом IV
Компрессорная станция ИК-10А		Лист КЖ-10

Инженер Сорокин
Инженер Сапунцева
Проверил Долгунов

Спецификация и выборка стали на одно арматурное изделие

Марка изделия	№ поз.	Эскиз	Ф мм	Длина мм	Кол. шт.	Общ. длина м	Выборка стали: Ф мм	Общ. длина м	Вес кг
С1	1		12АIII	3750	7	26.3	6АI	25.0	5.6
	2		6АI	1250	12	25.0	12АII	26.3	23.4
								Итого	29.0
С2	1		12АIII	3750	4	15.0	6АI	7.8	[illegible]
	3		6АI	650	12	7.8	12АII	15.0	13.3
								Итого	15.0
С3	1		12АIII	3750	7	26.3	6АI	25.0	5.6
	2		6АI	1250	12	25.0	12АII	26.3	23.4
								Итого	29.0
С4	4		10АI	1500	4	6.0	10АI	10.5	6.5
	5		10АI	750	6	4.5		Итого	6.5
С5	4		10АI	1500	5	7.5	10АI	12.9	8.0
	6		10АI	900	6	5.[illegible]		Итого	8.0
С6	7		10АI	2750	10	27.5	10АI	54.8	33.8
	8		10АI	1950	14	27.3		Итого	33.8
С7	9		10АI	1350	6	8.1	10АI	16.5	10.2
	10		10АI	1200	7	8.4		Итого	10.2
КР1	11		32АIII	10070	1	10.1	10АI	39.8	24.6
	12		12АI	10070	1	10.1	12АI	10.1	9.0
	13		10АI	780	51	39.8	32АIII	10.1	63.7
								Итого	97.3
КР2	13		10АI	780	39	30.4	10АI	30.4	18.8
	14		32АIII	7700	1	7.7	12АI	15.4	13.7
	15		12АI	7700	2	15.4	32АIII	7.7	48.6
								Итого	81.1
КР3	13		10АI	780	39	30.4	10АI	30.4	18.8
	14		32АIII	7700	1	7.7	12АI	7.7	6.8
	15		12АI	7700	1	7.7	32АIII	7.7	48.6
								Итого	74.2
КР4	16		20АIII	2950	1	3.0	6АI	5.5	1.2
	17		10АI	2950	1	3.0	10АI	3.0	1.9
	18		6АI	260	21	5.5	20АIII	3.0	7.4
								Итого	10.5

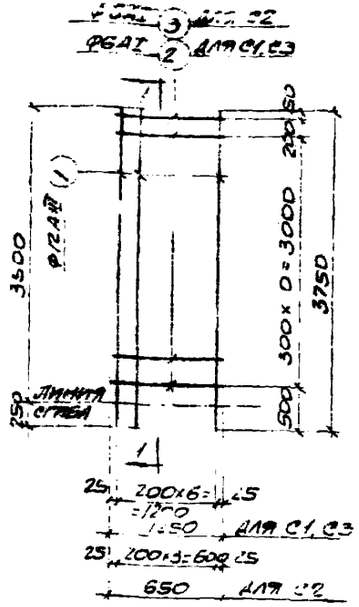

С1, С2, С3

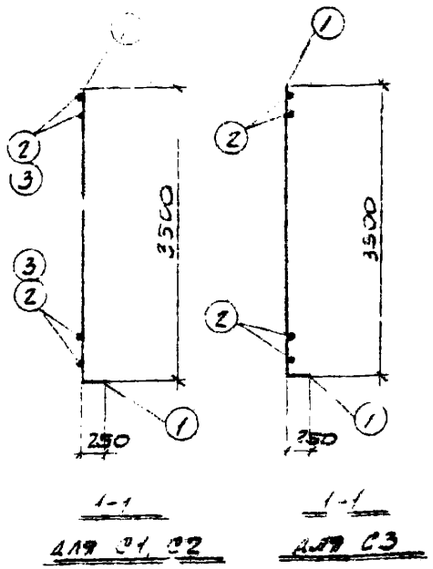

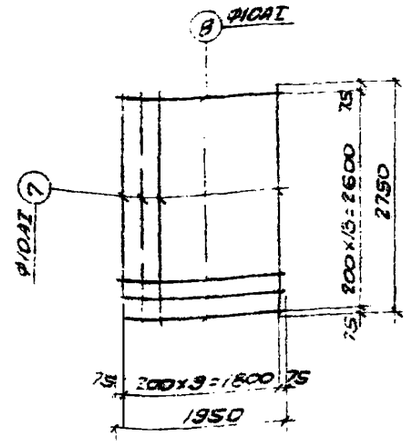

С6

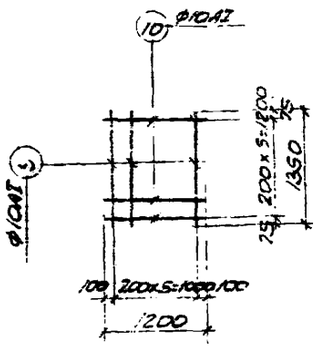

С7

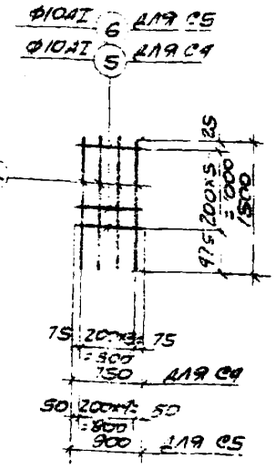

С4, С5

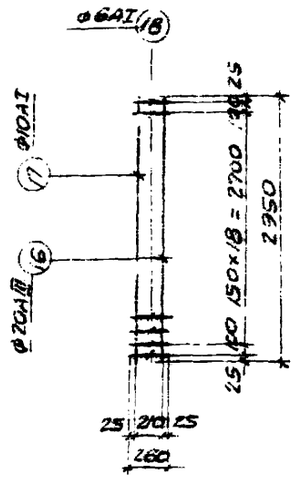

КР4

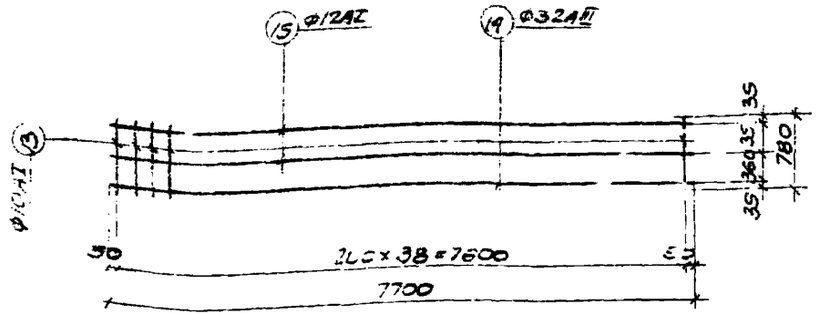

КР2

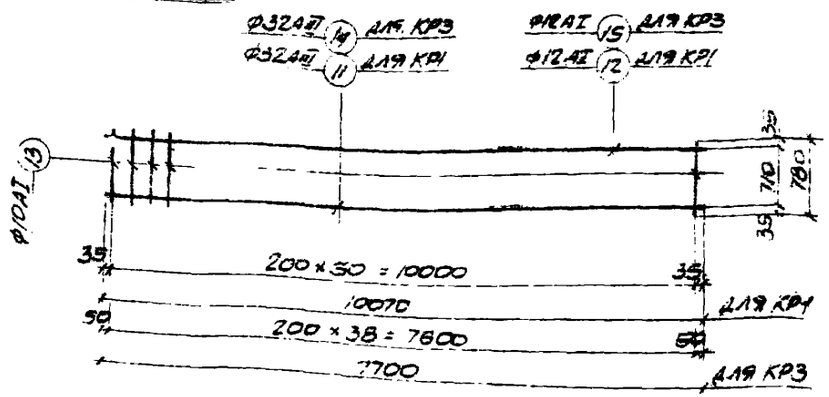

КР1, КР3

Примечания:

1. Сварку сеток и каркасов производить по ГОСТ 10922-75 „Арматура и закладные детали сварные для железобетонных конструкций".

32

6802/IV

Госстрой СССР Ростовский Промстройниипроект 1975	Стальные изделия к листам КЖ-8÷КЖ-12, КЖ-15	Типовой проект 904-1-20/75
Компрессорная станция 4К-10А		Альбом IV
		Лист КЖ-15

Спецификация арматуры на один железобетонный элемент

Марка эл-та	Марка и кол. карк. сеток	№ поз.	Эскиз	ф мм	Длина мм	Кол. шт. в 1 карк. сетке	Кол. шт. в 1 эл-те	Общ. длина м
МПС1	С1 шт. 16	1	3750	12AIII	3750	7	112	420,0
		2	1250	6AI	1250	12	192	340,0
	С2 шт. 1	1	см. выше	12AIII	3750	4	4	15,0
		3	650	6AI	650	12	12	7,8
	Кр1 шт. 4	11	10070	32AIII	10070	1	4	40,3
		12	10070	12AI	10070	1	4	40,3
		13	7[illegible]0	10AI	7[illegible]0	51	204	159,1
	Отдельные стержни	19	[illegible]80	10AI	28[illegible]		102	[illegible]8,6
		20	2200	16AIII	2200		4	8,8
		21	2000	16AIII	2000		4	8,0
		22	1150 / 300	16AIII	1450		8	11,6
		23	1550 / 300	16AIII	1850		8	14,8
		24	650 / 650	12AIII	1300		34	44,2
		25	350 / 650	12AIII	1000		3[illegible]	34,0
		26	150 / 9400 / 150	16AIII	9700		5	48,5
		27	600 / 9400 / 500	16AIII	10400		4	41,6
		28	630 / 230 / 410	6AI	1270		122	154,9
		29	130	6AI	210		150	3[illegible],5
МПС2	С1 шт. 6	1	см. выше	12AIII	3750	7	42	157,5
		2	—"—	6AI	1250	12	72	90,0
	С2 шт. 2	1	см. выше	12AIII	3750	4	8	30,0
		3	—"—	6AI	650	12	24	15,6
	С3 шт. 7	1	см. выше	12AIII	3750	7	49	183,8
		2	—"—	6AI	1250	12	84	105,0
	Кр2 шт. 2	13	см. выше	10AI	780	39	78	60,8
		14	7700	32AIII	7700	1	2	15,4
		15	7700	12AI	7700	2	4	30,8
	Кр3 шт. 8	13	см. выше	10AI	780	39	78	60,8
		14	—"—	32AIII	7700	1	2	15,4
		15	—"—	12AI	7700	1	2	15,4
	Отд. стерж.	19	см. выше	10AI	280		78	21,8
		25	—"—	12AIII	1000		68	68,0

Марка эл-та	Марка и кол. карк. сеток	№ поз.	Эскиз	ф мм	Длина мм	Кол. шт. в 1 карк. сетке	Кол. шт. в 1 эл-те	Общ. длина м
Продолжение МПС2	Отдельные стержни	28	см. выше	6AI	1270		104	132,1
		29	—"—	6AI	210		122	25,6
		30	2550	16AIII	2550		8	20,4
		31	750	16AIII	750		8	6,0
		32	150 / 8000 / 150	16AIII	8300		5	41,5
		33	500 / 8000 / 500	16AI	9000		4	36,0
			М12 шт. 4.					
МПС3	С1 шт. 1	1	см. выше	12AIII	3750	7	7	26,3
		2	—"—	6AI	1250	12	12	15,0
	С2 шт. 2	1	см. выше	12AIII	3750	4	8	30,0
		3	—"—	6AI	650	12	24	15,6
	С3 шт. 2	1	см. выше	12AIII	3750	7	14	52,5
		2	—"—	6AI	1250	12	24	30,0
	Отдельные стержни	25	см. выше	12AIII	1000		45	45,0
		29	—"—	6AI	210		30	6,3
		34	1750 / 150	16AIII	1900		4	7,6
		35	1600 / 500	16AIII	2100		8	16,8
		36	3350 / 1900	16AIII	5250		4	24,0
		37	2800	16AIII	2800		4	14,2
		38	670 / 160 / 500	6AI	1330		20	26,6
МПС4	С1 шт. 1	1	см. выше	12AIII	3750	7	7	26,3
		2	—"—	6AI	1250	12	12	15,0
	С2 шт. 2	1	см. выше	12AIII	3750	4	8	30,0
		3	—"—	6AI	650	12	24	15,6
	С3 шт. 2	1	см. выше	12AIII	3750	7	14	52,5
		2	—"—	6AI	1250	12	24	30,0
	Отдельные стержни	25	см. выше	12AIII	1000		51	54,0
		29	—"—	6AI	210		32	6,7
		36	—"—	16AIII	5250		4	24,0
		37	—"—	16AIII	2800		4	11,2
		38	—"—	6AI	1330		20	26,6

Марка эл-та	Марка и кол. карк. сеток	№ поз.	Эскиз	ф мм	Длина мм	Кол. шт. в 1 карк. сетке	Кол. шт. в 1 эл-те	Общ. длина м
МП1	Отдельные стержни	39	1800	8AI	1900		11	20,9
		40	8000	8AI	8100		5	40,5
		41	1400	8AI	1500		7	10,5
		42	6150	8AI	6250		11	68,8
		43	70 / 70 / 70	8AI	1140		52	59,3
		44	550 / 70 / 70	8AI	690		41	28,3
		45	1450 / 70 / 70	8AI	1590		5	8,0
		46	700 / 70 / 250	6AI	1060		96	101,8
		47	1100	10AI	1250		6	[illegible],5
		48	распред. ар-ра	6AI	по месту		—	210,0
		49	1700	16AIII	1700		2	3,4
		50	1600 / 200 / 200	10AI	2150		2	4,3
		51	470 / 150 / 330	6AI	950		9	8,6
			М9 шт. 1, М10 шт. 1					
			М11 шт. 1					

Примечания:

1. Данный лист рассматривать совместное листом КЖ-16.

33

6802/IV

Госстрой СССР Ростовский промстройниипроект 1976 г.	Спецификация арматуры на один железобетонный элемент к листам КЖ-7 ÷ КЖ-10.	Типовой проект 904-1-20/76
Компрессорная станция 4К-10А		Альбом IV
		Лист КЖ-1

Инженер Ульянов
Инженер Ломачева
Проверил Корнунов

Спецификация арматуры на один элемент

Марка элемента	Марка и кол. сеток, каркас	№ поз.	Эскиз	ф мм	Длина мм	Кол. шт. в 1 сетке карк.	Кол. шт. в 1 эл-те	Общ. длина м
МБ1	КР4 шт. 2	16	2950	20АIII	2950	1	2	5.9
		17	2950	10АI	2950	1	2	5.9
		18	260	6АI	260	21	42	10.9
	Отдельные стержни	52	900 (150)	12АIII	1050		4	4.2
		53	500	12АIII	500		4	2.0
		54	180	6АI	180		40	[illegible]
МБ2	КР4 шт. 3	16	см. выше	20АIII	2950	1	3	8.9
		17	— " —	10АI	2950	1	3	8.9
		18	— " —	6АI	260	21	63	16.4
	Отдельные стержни	52	см. выше	12АIII	1050		6	5.3
		53	— " —	12АIII	500		6	3.0
		55	280	6АI	280		40	11.2

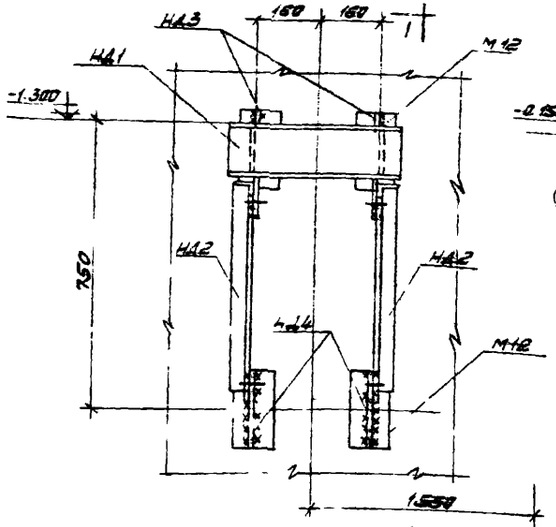

Деталь 1

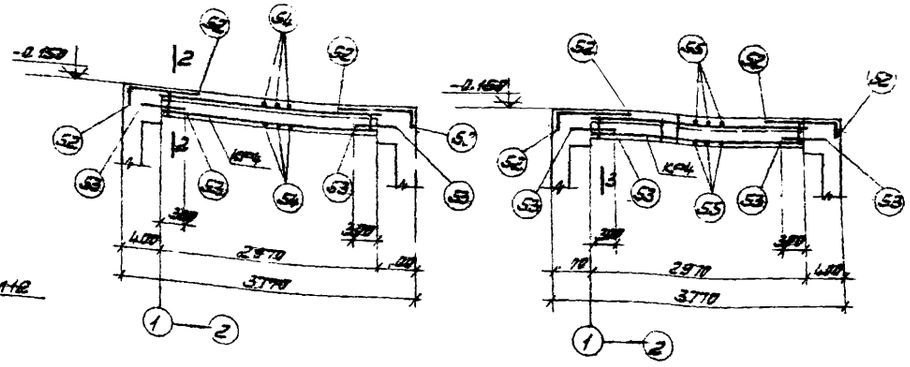

МБ1 МБ2

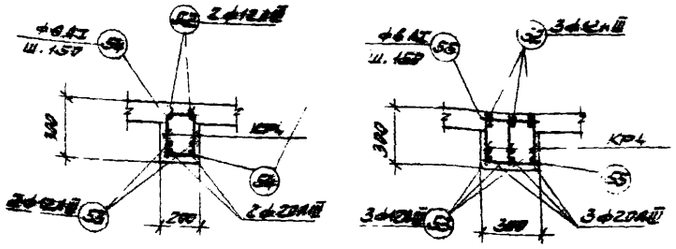

2-2 3-3

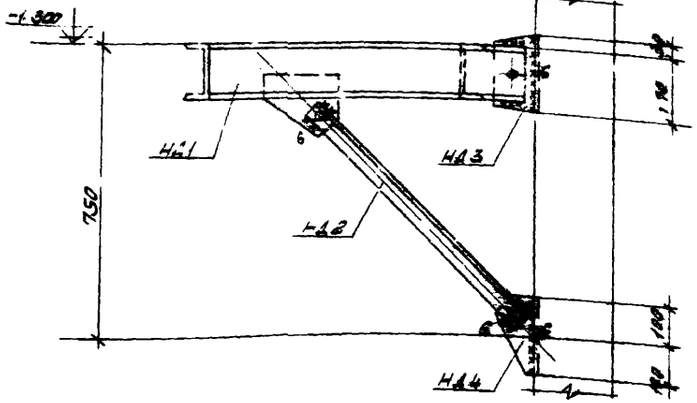

1-1

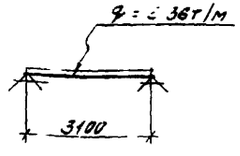

Расчетная схема МБ1

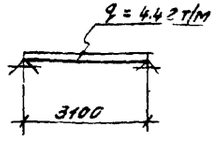

Расчетная схема МБ2

Примечания.

1. Общие примечания даны на листе КФ-2
2. Спецификация марок арматурных изделий дана на листе КФ-8
3. Расход бетона и стали на один элемент дан на листе КФ-9
4. Деталь 1 замаркирована на листе КФ-9.
5. Защитный слой бетона до рабочей арматуры балок равен 25 мм.

Выборка стали на один элемент, кг

Марка элемента	Горячекатаная сталь класса А-I, ф мм: 6АI	8АI	10АI	12АI	24АI	Итого	Горячекатанная сталь класса А-III, ф мм: 12АIII	16АIII	20АIII	32АIII		Итого	Сталь ВКСТ3КП2, профиль: δ=6	L75×5×5				Итого	Всего
М71	71.8	93.4	4.6		3.6	173.4		5.4				5.4		13.2				13.2	192.0
МПС1	118.6		115.8	35.8		270.2	455.7	210.6		254.3		920.6							1190.8
МПС2	81.8		88.5	41.0		211.3	391.7	164.2		194.3		750.2	10.4					10.4	971.9
МПС3	20.8					20.8	136.6	89.4				226.0							246.8
МПС4	20.9					20.9	141.9	57.9				192.8							213.7
МБ1	4.0		3.6			7.6	5.5		14.6			20.1							27.7
МБ2	6.1		5.5			11.6	8.3		22.0			30.3							41.9

Морунов

34

6802/IV

Госстрой СССР Ростовский промстройниипроект 1976 г.	Балки МБ1, МБ2 деталь 1 Спецификация и выборка стали на один элемент	Типовой проект 904-1-20/76
Компрессорная станция 4К-10А		Альбом IV
		Лист КФ-15

Спецификация арматуры на один элемент

Марка эл-мента	№ поз.	Эскиз	ф мм	Длина мм	Кол. шт.	Общ. длина м.
МУ1	1	2000	12АI	2150	2	4,3
	3	1250	12АI	1400	4	5,6
	4	1000	6АI	1100	6	6,6
	5	600 – 800	6АI	600 – 800 ед.	6	4,8
МУ2	6	800	6АI	900	3	2,7
	7	330	6АI	400	8	4,2
МФБ1	8	2400	16АIII	2400	2	4,8
	9	800, 400	16АIII	3200	2	6,4
	10	180, 350, 410	6АI	1170	15	17,6

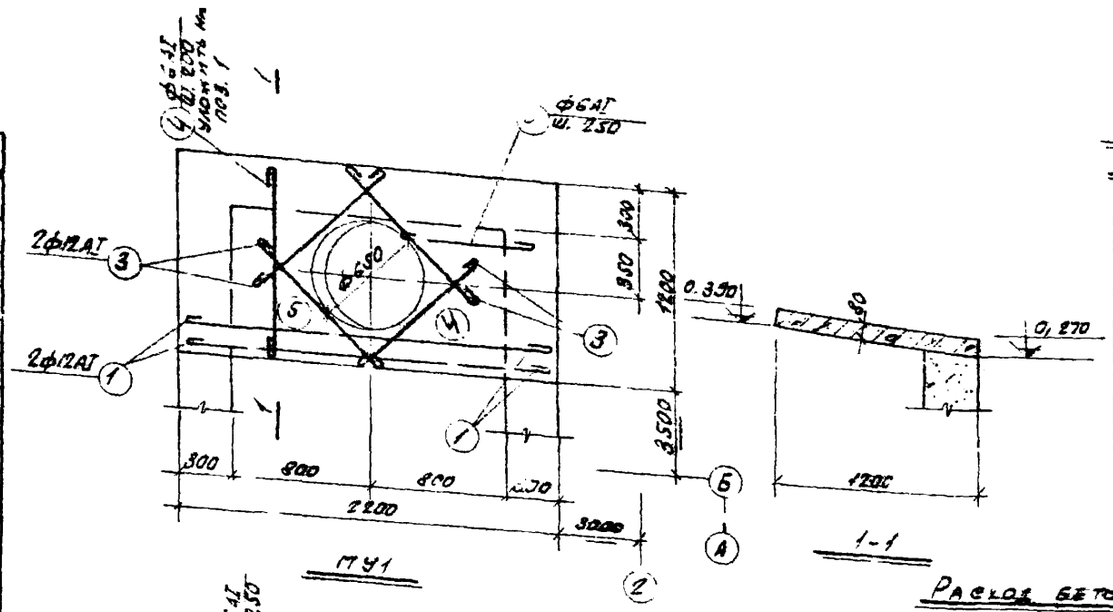

Спецификация монолитных железобетонных элементов помещенных на данном листе.

Наименование элемента	Марка элемента	Кол. шт.	№ листа маркировочной схемы	Примечания
Монолитные участки	МУ1	1	АР-10	
	МУ2	4		
Фундаментные балки	МФБ1	2	КЖ-3	

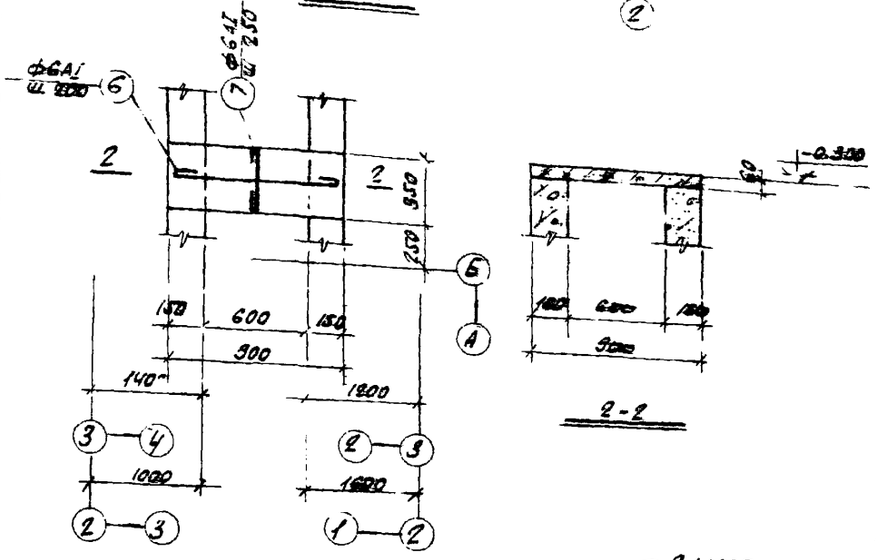

Расход бетона и стали на один элемент.

Марка элемента	Бетон, м³ марка 150	марка 200	итого	Сталь, кг кл. А-I	кл. А-III			Всего
МУ1	0,18		0,18	11,2				11,2
МУ2	0,02		0,02	0,9				0,9
МФБ1	0,32		0,32	3,9	17,7			21,6

Выборка стали на один элемент

Марка элемента	Горячекатаная сталь класса А-I ф мм 6АI	12А-I		Итого	Горячекатаная сталь класса А-III ф мм 16АIII		Итого	Всего
МУ1	2,5	8,7		11,2				11,2
МУ2	0,9			0,9				0,9
МФБ1	3,9			3,9	17,7		17,7	21,6

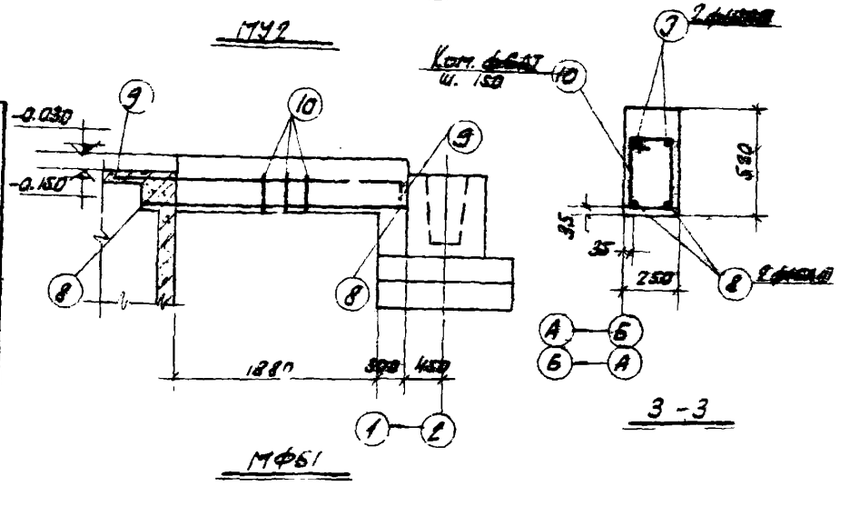

Примечания:

1. Общие примечания даны на листе КЖ-2
2. Защитный слой бетона до рабочей арматуры монолитных участков равен 10мм

35

6802/IV

Госстрой СССР Ростовский Промстройниипроект 1978 г.	Монолитные участки МУ1, МУ2. Фундаментная балка МФБ1.	Типовой проект 801-1-20/76
Компрессорная станция 4К-10А.		Альбом V
		Лист КЖ-16

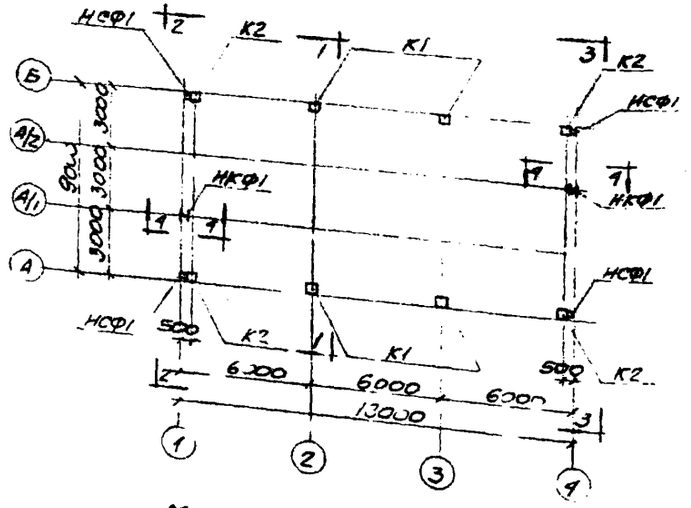

МОНТАЖНАЯ СХЕМА КОЛОНН И СТОЕК ФАХВЕРКА

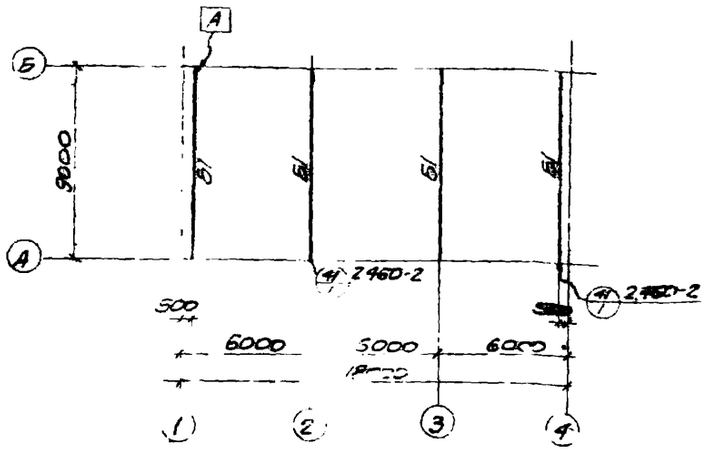

МОНТАЖНАЯ СХЕМА БАЛОК ПОКРЫТИЯ

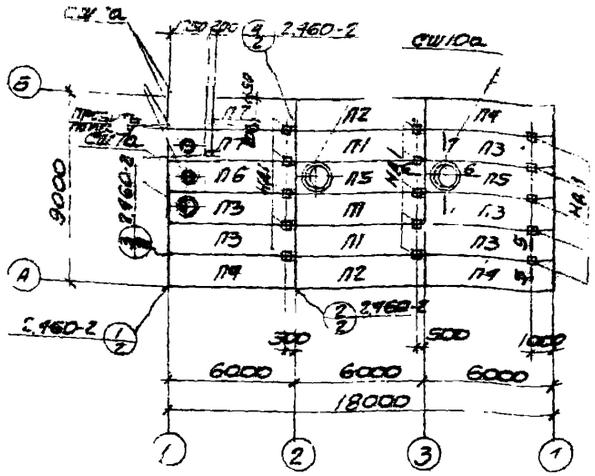

МОНТАЖНАЯ СХЕМА ПЛИТ ПОКРЫТИЯ И СТАКАНОВ

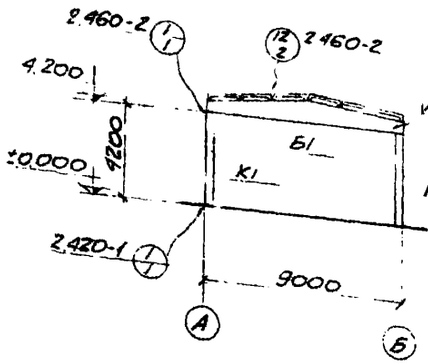

1-1

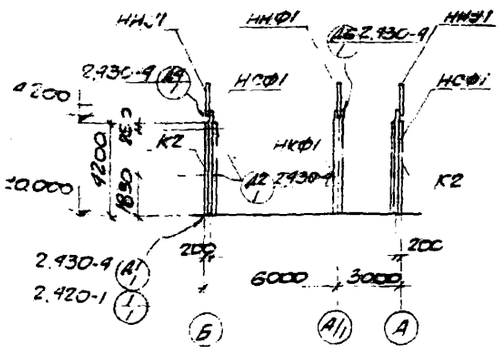

2-2

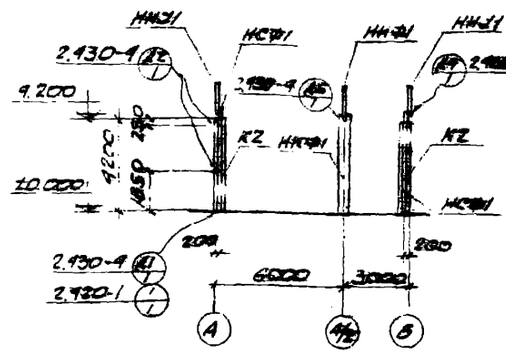

3-3

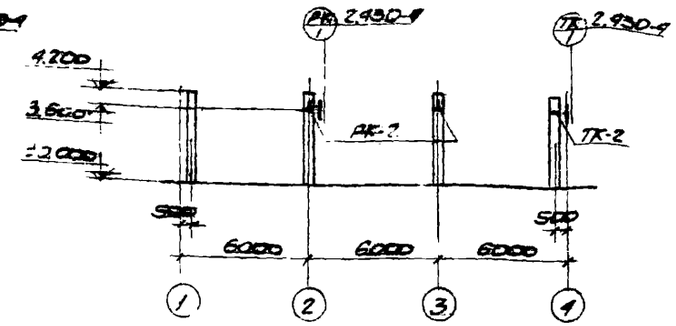

МОНТАЖНАЯ СХЕМА ОПОРНЫХ СТОЛИКОВ ПО ОСИ „А"

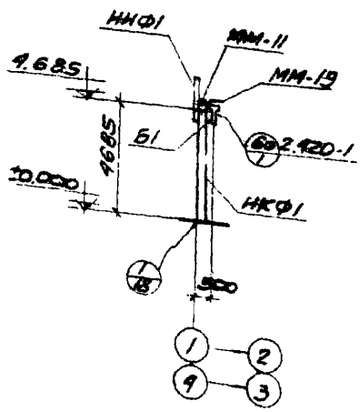

4-4

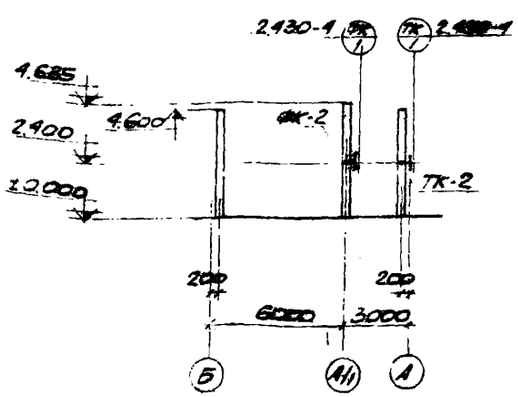

МОНТАЖНАЯ СХЕМА ОПОРНЫХ СТОЛИКОВ ПО РЯДУ „1"

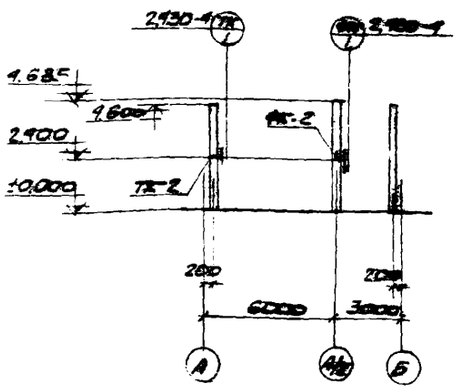

МОНТАЖНАЯ СХЕМА ОПОРНЫХ СТОЛИКОВ ПО РЯДУ „4"

ПРИМЕЧАНИЯ:

1. ОБЩИЕ ПРИМЕЧАНИЯ ДАНЫ НА ЛИСТЕ КЖ-2.
2. ДАННЫЙ ЛИСТ РАССМАТРИВАТЬ СОВМЕСТНО С ЛИСТОМ КЖ-18
3. ПРИВЯЗКА [А] ДАН ДЛЯ ОРИЕНТАЦИИ ПРИ МОНТАЖЕ.

36

6802/IV

ГОССТРОЙ СССР РОСТОВСКИЙ ПРОМСТРОЙНИЙ ПРОЕКТ 1976 г.	МОНТАЖНЫЕ СХЕМЫ КОНСТРУКЦИЙ КАРКАСА. РАЗРЕЗЫ 1-1÷4-4.	ТИПОВОЙ ПРОЕКТ 904-1-20/76
КОМПРЕССОРНАЯ СТАНЦИЯ		АЛЬБОМ IV
		ЛИСТ КЖ-

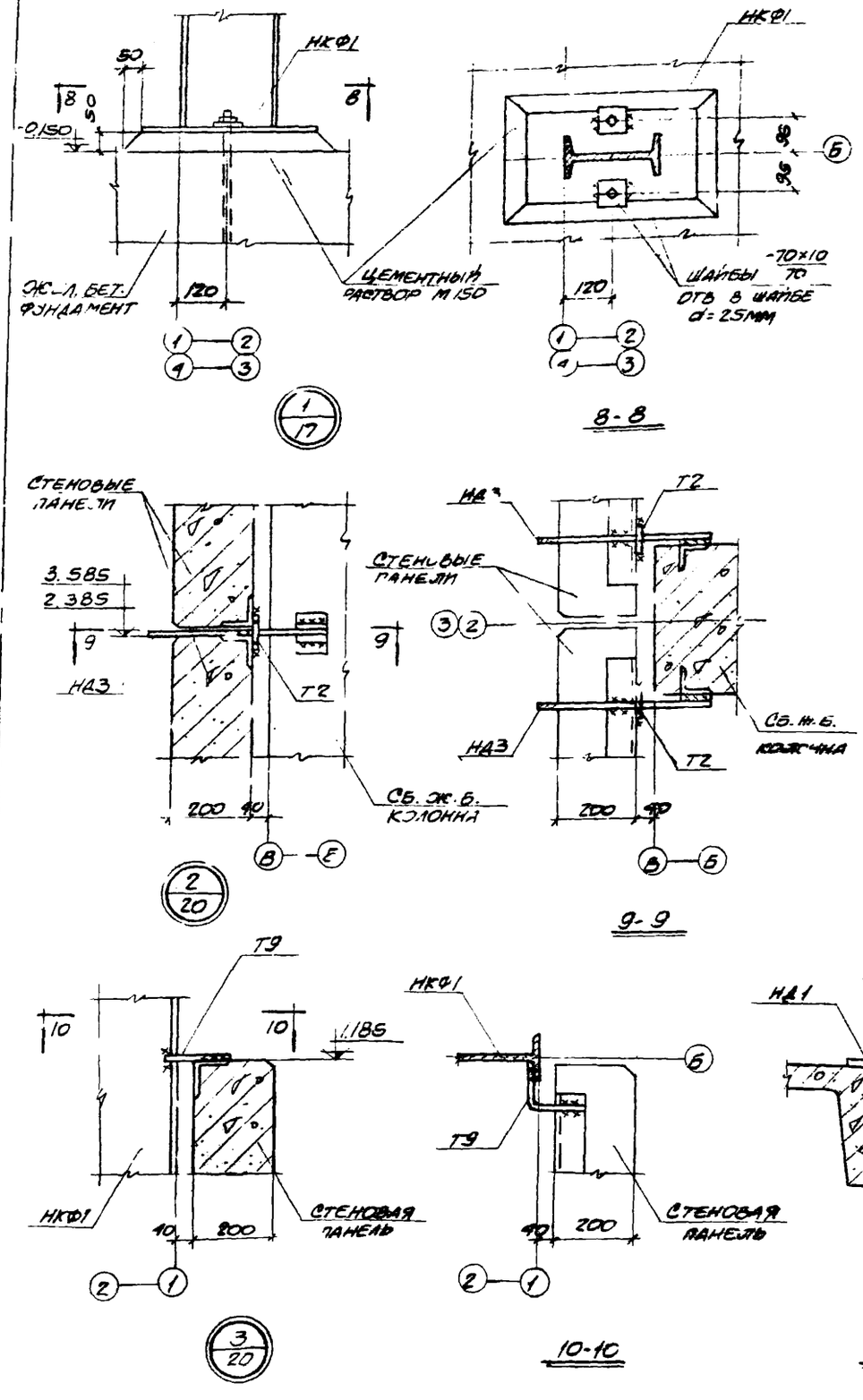

Спецификация сборных железобетонных и стальных элементов на монтажные схемы

Наименование эл-тов	Марка элемента: Условная по проекту	Марка элемента: Рабочая по стандарту	Кол. шт.	Вес эл-та	Стандарт или лист проекта	Примечания
Плиты покрытия	П1	ПА V 1.5×6 1	3	1.5	1.465-7 В 3	
	П2	ПА V 1.5×6 -1а	2	1.5		
	П3	ПА V 1.5×6 -1б	5	1.5		
	П4	ПА V 1.5×6 -1в	3	1.5		
	П5	ПА V-10 1.5×6 -1	2	1.8		
	П6	ПА V-7 1.5×6 -1б	1	1.9		
	П7	ПА V-4 1.5×6 -1в	2	1.95		
Балки покрытия	Для температуры t=-20°					
	Б1	БД9-2-а	4	3.0	ПК-01-115 КЖ-21	
	Для температуры t=-30°					
	Б1	БД9-2-с	4	3.0	ПК-01-115 КЖ-21	
	Для температуры t=-40°					
	Б1	БД9-3-а	4	3.0	ПК-01-115 КЖ-21	
Колонны	К1	КП II-4-а	4	2.0	КЭ-01-49 В.2 КЖ-21	
	К2	КП II-1-б	4	2.0		
Стаканы		СШ4а	2	0.092	1.465-7 В.5	
		СШ7а	1	0.158		
		СШ10а	2	0.220		
Стойки фахверка		НСФ1	4	1.005	КЖ-23	
		НКФ1	2	0.401		

Спецификация марок монтажных деталей на монтажные схемы

N монтаж. деталь	Кол. штук	N-листа
1	8	2.420-1 В.1
60	2	
Д1	4	2.430-4 В.1
Д2	4	
Д4	4	
Д6	2	
РК	2	
ТК	3	
ФК	2	
1	8	2.460-2 В.1
41	8	
1	4	2.460-2 В.2
2	4	
3	10	
4	10	
12	–	
I	20	1.465-7 В0
1	2	КЖ-18

Спецификация стальных соединительных элементов на монтажные схемы

Наимен. эл-та	Марка эл-та	Кол. шт.	Стандарт или лист проекта	Деталь, N листа, где элемент применяется
Стойки	НН У1	4	КЖ-23	Д4 К.Ч-17
	НН Ф1	2		Д6 —"—
Столики	ТК-2	3	1.439-1	ТК КЖ-17
	РК-2	2		РК —"—
	ФК-2	2		ФК —"—
Крепежные элементы	ММ-11	2	1.400-7	60 КЖ-17
	ММ-19	2		60 —"—
	ММ-48	10		3 —"—
	ММ-50	8		61 —"—
	Т12	8	1.439-1	Д2 —"—
	У-1	4		Д4 —"—
	МС1	20	1.465-7 В0	I —"—
	НД1	15	КЖ-23	КЖ-17

Спецификация марок соединительных элементов на монтажную деталь

№ монтаж. детали	Марка соедин. эл-та	Кол. штук	№ листа
2	Т2	2	1.439-1
	НД3	2	КЖ-23
3	Т9	1	1.439-1

Примечания:

1. Общие примечания даны на листе КЖ-2
2. Данный лист рассматривать совместно с листом КЖ-17
3. Сварку производить электродами типа Э42 по ГОСТ 9467-60. Толщина неоговоренных монтажных швов 8мм

37

8802/IV

ГОССТРОЙ СССР РОСТОВСКИЙ ПРОМСТРОЙНИЙ ПРОЕКТ 1976 г.	Узлы 1:3, разрезы 5 9-10-10	Типовой проект 904-1-20/76
Компрессорная станция 4К-10А	Спецификации лист КЖ-1	Альбом IV
		Лист КЖ-1А

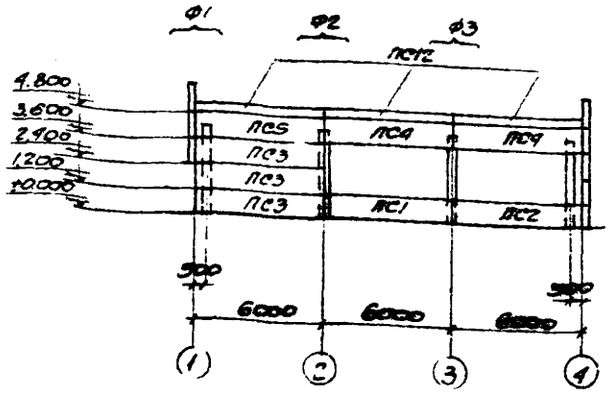

МОНТАЖНАЯ СХЕМА СТЕНОВЫХ ПАНЕЛЕЙ ПО ОСИ „А"

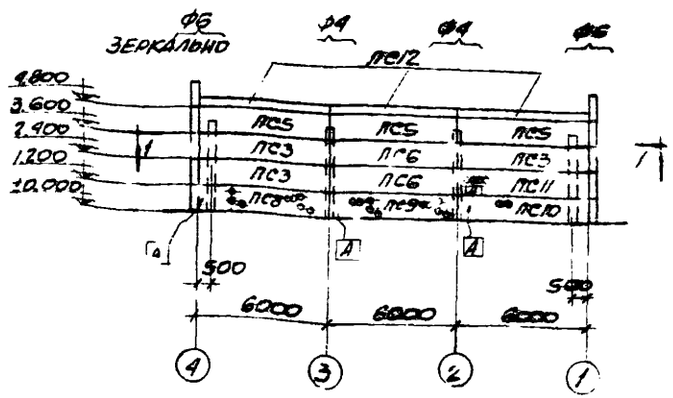

МОНТАЖНАЯ СХЕМА СТЕНОВЫХ ПАНЕЛЕЙ ПО ОСИ „Б"

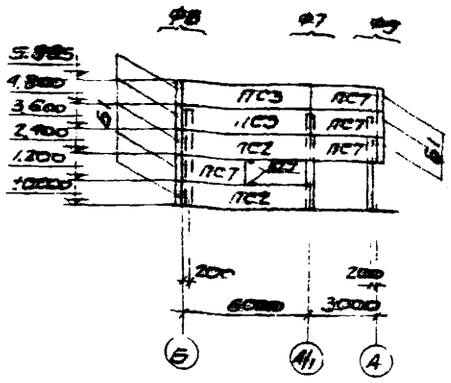

МОНТАЖНАЯ СХЕМА СТЕНОВЫХ ПАНЕЛЕЙ ПО РЯДУ „1"

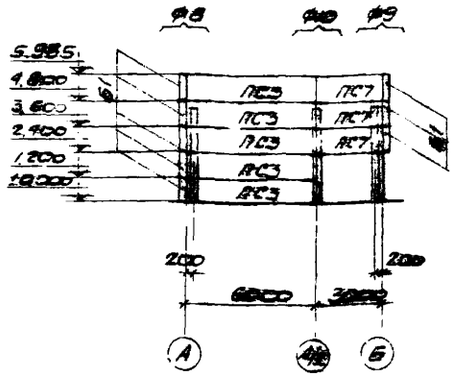

МОНТАЖНАЯ СХЕМА СТЕНОВЫХ ПАНЕЛЕЙ ПО РЯДУ „4"

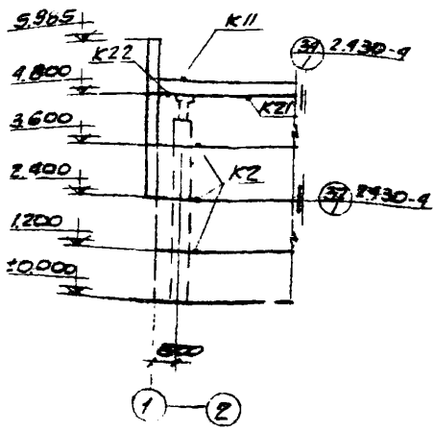

ФРАГМЕНТ Ф1

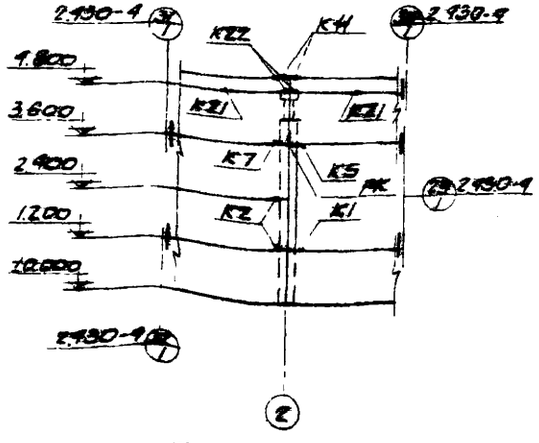

ФРАГМЕНТ Ф2

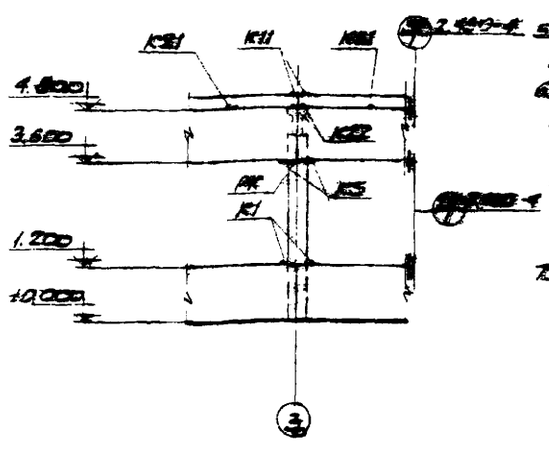

ФРАГМЕНТ Ф3

СПЕЦИФИКАЦИЯ МАРОК ТИПОВ КРЕПЛЕНИЙ НА МОНТАЖНЫЕ СХЕМЫ

Тип крепл.	Кол. шт.	№ листа
К1	4	2.430-4 в 1
К2	19	
К4	4	
К5	4	
К7	1	
К11	12	
К13	6	
К14	13	
К15	2	
К17	8	
К18	4	
К19	2	
К20	20	
К21	18	
К22	12	
2	4	
3	1	КЖ-18

СПЕЦИФИКАЦИЯ ВБОРНЫХ ЖЕЛ. БЕТ. ЭЛЕМЕНТОВ НА МОНТАЖНЫЕ СХЕМЫ

Наименование эл-та	Условная марка эл-та	Марка эл-та	Кол. шт.	Вес эл-та	Стандарт или лист проекта
Стеновые панели	ПС1	ПСЯ-20 1,2×6-211	1	1.2	1.432-5 в.1
	ПС2	ПСЯ-20 1,2×6-212	3		
	ПС3	ПСЯ-20 1,2×6-112	13		
	ПС4	ПСЯ-20 1,2×6-521	2		
	ПС5	ПСЯ-20 1,2×6-421	4		
	ПС6	ПСЯ-20 1,2×6-114	2		
	ПС7	ПСЯ-20 1,2×6-122	7	0.6	
	ПС8	ПСЯ-20 1,2×6-112-с	1	1.2	1.432-5 в.1 КЖ-21
	ПС9	ПСЯ-20 1,2×6-111-а	1		
	ПС10	ПСЯ-20 1,2×6-112-б	1		1.432-5 в.1 КЖ-22
	ПС11	ПСЯ-20 1,2×6-112-б	1		
Угловые блоки	Б1	БЯ-24	16	0.04	1.432-5 в.1
Карниз. панель	ПС12	ПК-1	6	1.2	1.432-5 в.3

ПРИМЕЧАНИЯ:

1. Общие примечания даны на листе КЖ-2.
2. Чертежи фасадов здания даны на листе АР-3.
3. Монтажная схема и маркировка вборных столиков дана на листе КЖ-17.
4. Монтажная схема стальных стеновых панелей дана на листе АР-4.
5. Данный лист рассматривать совместно с листом КЖ-20.
6. Карнизные панели и угловые блоки соединяются со стеновыми панелями до их монтажа за исключением угловых блоков выше отметки 3.600.
7. Индекс А дан для ориентации при монтаже.

СПЕЦИФИКАЦИЯ СТАЛЬНЫХ СОЕДИНИТЕЛЬНЫХ ЭЛЕМЕНТОВ НА МОНТАЖНЫЕ СХЕМЫ

Наименование эл-та	Марка элемента	Кол. шт.	Стандарт или лист проекта	Деталь и № листа, где элемент применен
Соединительные элементы	Т1	23	1.439-1	К1, К2
	Т2	40		К2, К14, 2
	Т5	6		К5, К7
	Т9	24		К13, К14, 3
	Т10	12		К11
	Т14	10		К4, К5, К15
	Т15	8		К17
	Т16	2		К19
	Т18	24		К18, К20
	Т22	12		К22
	Т23	12		К22
	Т26	18		К21
	Н22	4	КЖ-23	КЖ-20
	Н23	8		2

6802/IV

38

ГОССТРОЙ СССР РОСТОВСКИЙ ПРОМСТРОЙНИИПРОЕКТ 1976 г.	Монтажные схемы стеновых панелей. Фрагменты Ф1, Ф2, Ф3.	Типовой проект 904-1-20/76
Коммерческая служба АК-10А		Альбом IV. Лист КЖ-19

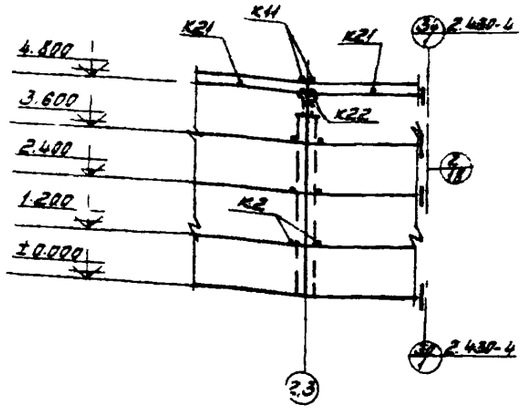

ФРАГМЕНТ Ф4

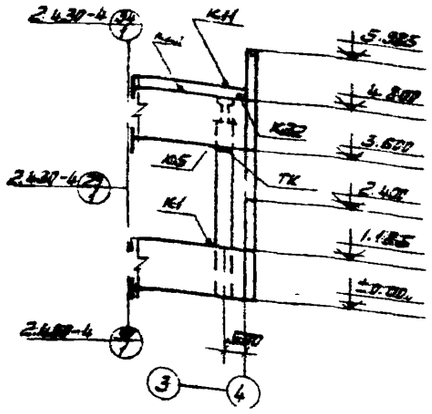

ФРАГМЕНТ Ф5

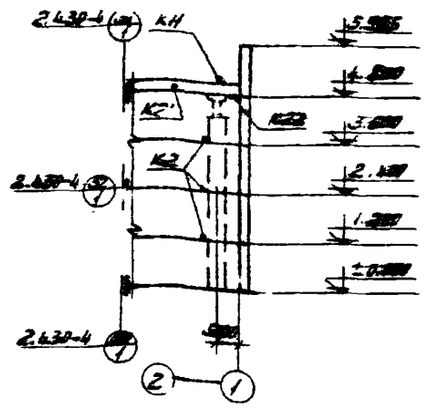

ФРАГМЕНТ Ф6

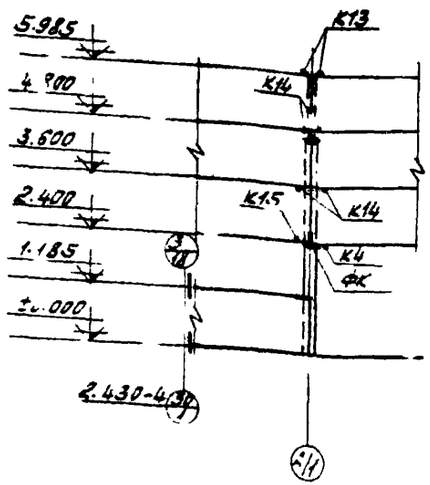

ФРАГМЕНТ Ф7

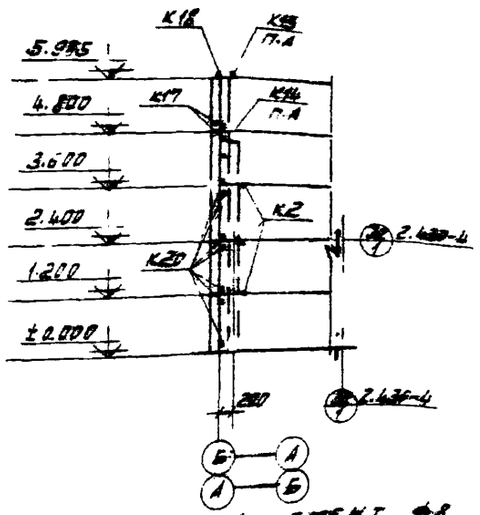

ФРАГМЕНТ Ф8

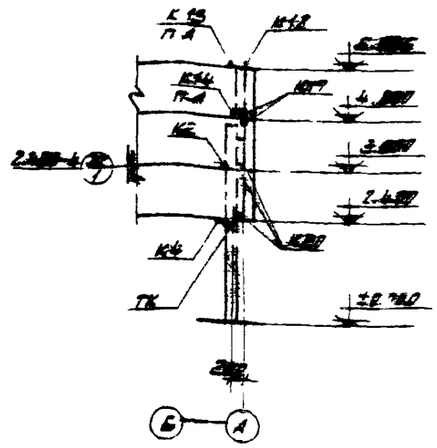

ФРАГМЕНТ Ф9

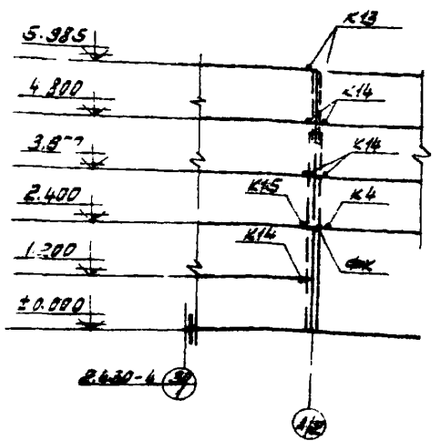

ФРАГМЕНТ Ф10

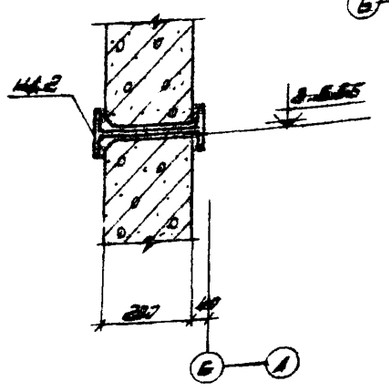

2-2

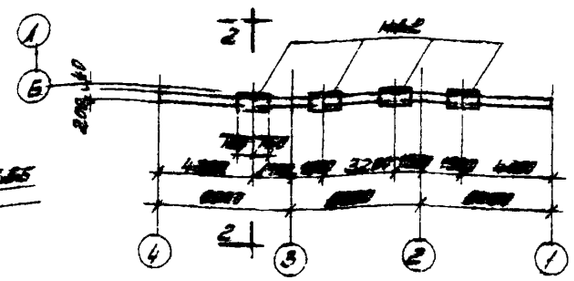

1-1

СПЕЦИФИКАЦИЯ ТИПОВ КРЕПЛЕНИЯ НА ФРАГМЕНТЫ

МАРКА И КОЛ. ФРАГМ.	ТИП КРЕПЛЕНИЯ	КОЛ-ВО НА ОДИН ФРАГМЕНТ	НА ВСЕ ФРАГМ-ТЫ	№ ЛИСТА, СЕРИИ
Ф1 ШТ. 1	К2	3	3	2.430-4 В.1
	К11	1	1	
	К2'	1	1	
	К22	1	1	
Ф2 ШТ. 1	К1	1	1	
	К2	2	2	
	К5	1	1	
	К7	1	1	
	К11	2	2	
	К2	2	2	
	К22	2	2	
Ф3 ШТ. 1	К1	2	2	
	К5	2	2	
	К11	2	2	
	К21	2	2	
	К22	2	2	
Ф4 ШТ. 2	К2	2	4	
	К11	2	4	
	К21	2	4	
	К22	2	4	
	2	2	4	КЖ-18
Ф5 ШТ. 1	К1	1	1	2.430-4 В.1
	К5	1	1	
	К11	1	1	
	К2'	1	1	
	К22	1	1	

МАРКА И КОЛ. ФРАГМ.	ТИП КРЕПЛЕНИЯ	КОЛ-ВО НА ОДИН ФРАГМЕНТ	НА ВСЕ ФРАГМ-ТЫ	№ ЛИСТА, СЕРИИ
Ф6 ШТ. 2	К2	3	6	2.430-4 В.1
	К11	1	2	
	К21	1	2	
	К22	1	2	
Ф7 ШТ. 1	К4	1	1	
	К13	1	1	
	К14	4	4	
	К15	1	1	
	3	1	1	КЖ-18
Ф8 ШТ. 2	К2	3	6	2.430-4 В.1
	К13	1	2	
	К14	1	2	
	К17	2	4	
	К18	1	2	
	К20	7	14	
Ф9 ШТ. 2	К2	1	2	
	К4	1	2	
	К13	1	2	
	К14	1	2	
	К17	2	4	
	К18	1	2	
	К20	3	6	
Ф10 ШТ. 1	К4	1	1	
	К13	1	1	
	К14	5	5	
	К15	1	1	

ПРИМЕЧАНИЯ:

1. ОБЩИЕ ПРИМЕЧАНИЯ ДАНЫ НА ЛИСТЕ КЖ-2
2. ДАННЫЙ ЛИСТ РАССМАТРИВАТЬ СОВМЕСТНО С ЛИСТОМ КЖ-13

5802/IV

39

ГЛАВСТРОЙ СССР РОСТОВСКИЙ ПРОМСТРОЙНИЙПРОЕКТ 1975 г.	ФРАГМЕНТЫ Ф4 ÷ Ф10 РАЗРЕЗЫ 1-1, 2-2	ТИПОВОЙ ПРОЕКТ 904-1-20/76
КОМПРЕССОРНАЯ СТАНЦИЯ		АЛЬБОМ IV
		ЛИСТ

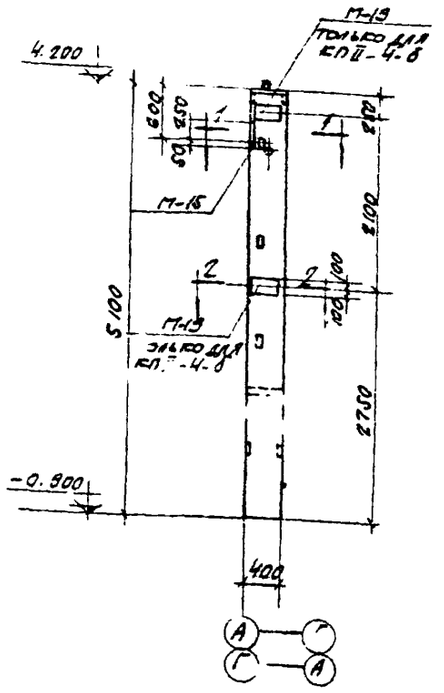

КП II-4-а, КП II-4-б 2-2

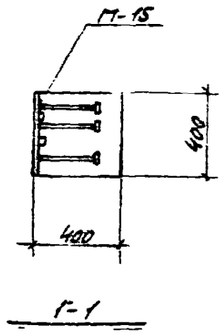

Г-Г

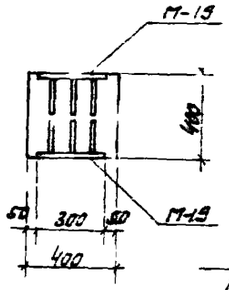

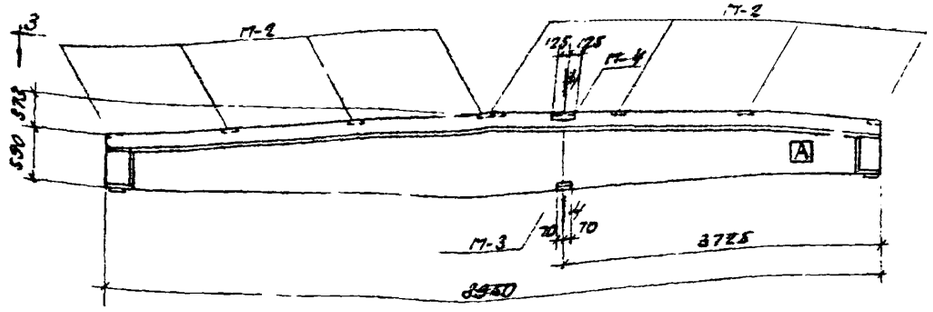

БДЗ-2-а, БДЗ-3-а

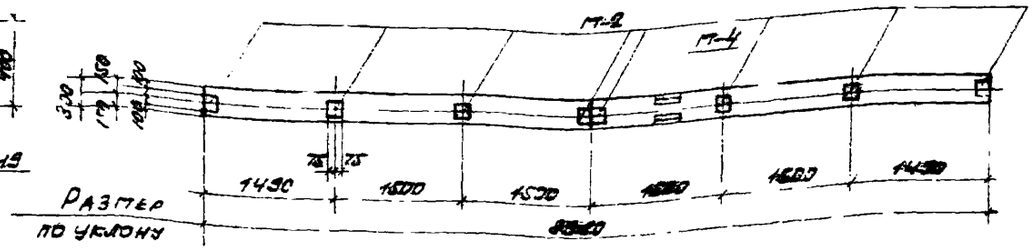

3-3

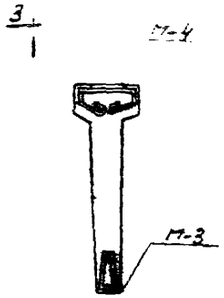

4-4

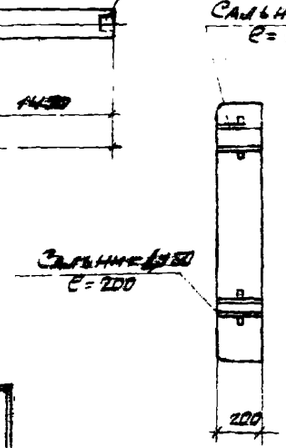

5-5

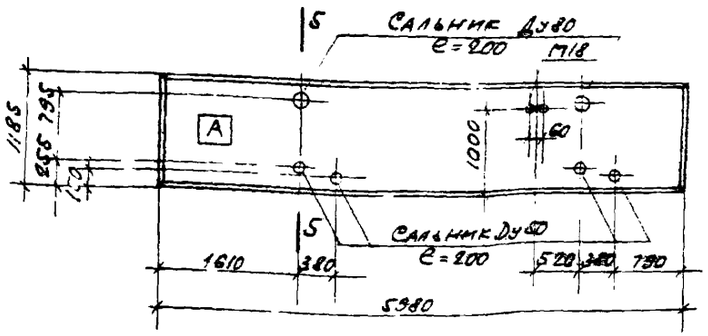

ПСА-20 / 1,2х6 — 112-а

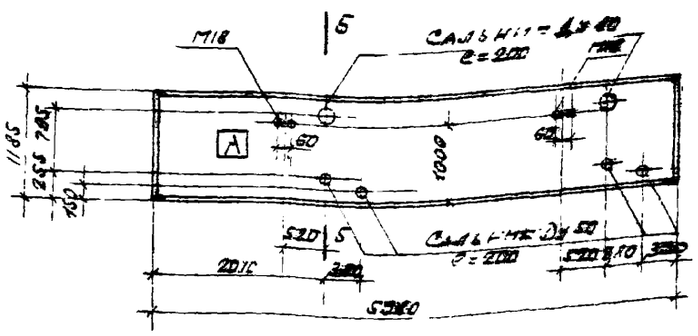

ПСА-20 / 1,2х6 — 111-а

Спецификация марок дополните. изд. закладных эл-тов на 1 элемент

Марка элемента	Марка закладн. эл-та.	Кол. шт	Альбом, лист, серия
КП II-4-а	М-15	1	
КП II-4-б	М-15	1	
	М-19	4	69-01-43 8.II
БДЗ-2-а	М-2	8	
БДЗ-3-а	М-3	1	ПК-01.115
	М-4	1	
ПСА-20 / 1,2х6 — 112-а	М18	1	КЖ-27
	Сальник Ду80 С=200	4	
	Сальник Ду50 С=200	2	Серия 3.501-5
	Сальник Ду40 С=200	4	
ПСА-20 / 1,2х6 — 111-а	Сальник Ду80 С=200	2	
	М18	2	КЖ-27

Показатели на один элемент

Марка элемента	Вес эл-та т.	Марка бетона	Объем бетона м3	Расход стали кг
КП II-4-а	2,0	200	0,82	87,9
КП II-4-б	2,1	200	0,82	118,3
БДЗ-2-а	3,0	300	1,2	251,1
БДЗ-3-а	3,0	300	1,2	301,4
ПСА-20 / 1,2х6 — 112-а	1,2	35	1,42	55,8
ПСА-20 / 1,2х6 — 111-а	1,2	35	1,42	72,7

Примечания:

1. Общие примечания даны на листе КЖ-2.
2. Выборка стали и показатели на один элемент учитывают полный расход стали.
3. Индекс [А] дан для ориентации при монтаже и наносится несмываемой краской.
4. Данные элементы изготавливать по чертежам основных марок элементов (без буквенных индексов) соответствующих типовых серий с дополнениями по данному чертежу.

Выборка стали на один элемент

| Марка элемента | Горячекатаная сталь Кл А-I, Ø мм: 6 | 8 | Итого | Горячекатаная сталь Кл А-II, Ø мм: 10 | 12 | 14 | 16 | 18 | 20 | 22 | 32 | Итого | Горячекатаная сталь Кл А-III, Ø мм: 8 | 10 | 12 | 14 | 16 | 18 | 20 | Итого | Соединительные пров. по СТ СЭВ 518-77, Ø мм: 4 | 5 | Итого | Сталь прокатная ВСт3кп2, профиль: d=6 | d=8 | d=10 | 263х5 | 263х6 | 150х8 | 200х8 | 200х10 | 120х8 | С10 | Т20 | ∠25 | ∠40 | ∠50 | ∠63 | ∠75 | ∠90 | ∠100 | ∠125 | ∠140 | ∠160 | ∠180 | ∠200 | ∠250 | ∠280 | ∠300 | ∠320 | ∠360 | ∠400 | ∠450 | ∠500 | ∠560 | ∠630 | ∠700 | ∠750 | ∠800 | ∠900 | ∠1000 | ∠1100 | ∠1200 | ∠1400 | ∠1600 | ∠1800 | ∠2000 | ∠2200 | ∠2500 | ∠2800 | ∠3000 | ∠3200 | ∠3600 | ∠4000 | ∠4500 | ∠5000 | ∠5600 | ∠6300 | ∠7000 | ∠7500 | ∠8000 | ∠9000 | ∠10000 | ∠11000 | ∠12000 | ∠14000 | ∠16000 | ∠18000 | ∠20000 | ∠22000 | ∠25000 | ∠28000 | ∠30000 | ∠32000 | ∠36000 | ∠40000 | ∠45000 | ∠50000 | ∠56000 | ∠63000 | ∠70000 | ∠75000 | ∠80000 | ∠90000 | ∠100000 | ∠110000 | ∠120000 | ∠140000 | ∠160000 | ∠180000 | ∠200000 | ∠220000 | ∠250000 | ∠280000 | ∠300000 | ∠320000 | ∠360000 | ∠400000 | ∠450000 | ∠500000 | ∠560000 | ∠630000 | ∠700000 | ∠750000 | ∠800000 | ∠900000 | ∠1000000 | ∠1100000 | ∠1200000 | ∠1400000 | ∠1600000 | ∠1800000 | ∠2000000 | ∠2200000 | ∠2500000 | ∠2800000 | ∠3000000 | ∠3200000 | ∠3600000 | ∠4000000 | ∠4500000 | ∠5000000 | ∠5600000 | ∠6300000 | ∠7000000 | ∠7500000 | ∠8000000 | ∠9000000 | ∠10000000 | ∠11000000 | ∠12000000 | ∠14000000 | ∠16000000 | ∠18000000 | ∠20000000 | ∠22000000 | ∠25000000 | ∠28000000 | ∠30000000 | ∠32000000 | ∠36000000 | ∠40000000 | ∠45000000 | ∠50000000 | ∠56000000 | ∠63000000 | ∠70000000 | ∠75000000 | ∠80000000 | ∠90000000 | ∠100000000 | ∠110000000 | ∠120000000 | ∠140000000 | ∠160000000 | ∠180000000 | ∠200000000 | ∠220000000 | ∠250000000 | ∠280000000 | ∠300000000 | ∠320000000 | ∠360000000 | ∠400000000 | ∠450000000 | ∠500000000 | ∠560000000 | ∠630000000 | ∠700000000 | ∠750000000 | ∠800000000 | ∠900000000 | ∠1000000000 | ∠1100000000 | ∠1200000000 | ∠1400000000 | ∠1600000000 | ∠1800000000 | ∠2000000000 | ∠2200000000 | ∠2500000000 | ∠2800000000 | ∠3000000000 | ∠3200000000 | ∠3600000000 | ∠4000000000 | ∠4500000000 | ∠5000000000 | ∠5600000000 | ∠6300000000 | ∠7000000000 | ∠7500000000 | ∠8000000000 | ∠9000000000 | ∠10000000000 | ∠11000000000 | ∠12000000000 | ∠14000000000 | ∠16000000000 | ∠18000000000 | ∠20000000000 | ∠22000000000 | ∠25000000000 | ∠28000000000 | ∠30000000000 | ∠32000000000 | ∠36000000000 | ∠40000000000 | ∠45000000000 | ∠50000000000 | ∠56000000000 | ∠63000000000 | ∠70000000000 | ∠75000000000 | ∠80000000000 | ∠90000000000 | ∠100000000000 | ∠110000000000 | ∠120000000000 | ∠140000000000 | ∠160000000000 | ∠180000000000 | ∠200000000000 | ∠220000000000 | ∠250000000000 | ∠280000000000 | ∠300000000000 | ∠320000000000 | ∠360000000000 | ∠400000000000 | ∠450000000000 | ∠500000000000 | ∠560000000000 | ∠630000000000 | ∠700000000000 | ∠750000000000 | ∠800000000000 | ∠900000000000 | ∠1000000000000 | ∠1100000000000 | ∠1200000000000 | ∠1400000000000 | ∠1600000000000 | ∠1800000000000 | ∠2000000000000 | ∠2200000000000 | ∠2500000000000 | ∠2800000000000 | ∠3000000000000 | ∠3200000000000 | ∠3600000000000 | ∠4000000000000 | ∠4500000000000 | ∠5000000000000 | ∠5600000000000 | ∠6300000000000 | ∠7000000000000 | ∠7500000000000 | ∠8000000000000 | ∠9000000000000 | ∠10000000000000 | ∠11000000000000 | ∠12000000000000 | ∠14000000000000 | ∠16000000000000 | ∠18000000000000 | ∠20000000000000 | ∠22000000000000 | ∠25000000000000 | ∠28000000000000 | ∠30000000000000 | ∠32000000000000 | ∠36000000000000 | ∠40000000000000 | ∠45000000000000 | ∠50000000000000 | ∠56000000000000 | ∠63000000000000 | ∠70000000000000 | ∠75000000000000 | ∠80000000000000 | ∠90000000000000 | ∠100000000000000 | ∠110000000000000 | ∠120000000000000 | ∠140000000000000 | ∠160000000000000 | ∠180000000000000 | ∠200000000000000 | ∠220000000000000 | ∠250000000000000 | ∠280000000000000 | ∠300000000000000 | ∠320000000000000 | ∠360000000000000 | ∠400000000000000 | ∠450000000000000 | ∠500000000000000 | ∠560000000000000 | ∠630000000000000 | ∠700000000000000 | ∠750000000000000 | ∠800000000000000 | ∠900000000000000 | ∠1000000000000000 | ∠1100000000000000 | ∠1200000000000000 | ∠1400000000000000 | ∠1600000000000000 | ∠1800000000000000 | ∠2000000000000000 | ∠2200000000000000 | ∠2500000000000000 | ∠2800000000000000 | ∠3000000000000000 | ∠3200000000000000 | ∠3600000000000000 | ∠4000000000000000 | ∠4500000000000000 | ∠5000000000000000 | ∠5600000000000000 | ∠6300000000000000 | ∠7000000000000000 | ∠7500000000000000 | ∠8000000000000000 | ∠9000000000000000 | ∠10000000000000000 | ∠11000000000000000 | ∠12000000000000000 | ∠14000000000000000 | ∠16000000000000000 | ∠18000000000000000 | ∠20000000000000000 | ∠22000000000000000 | ∠25000000000000000 | ∠28000000000000000 | ∠30000000000000000 | ∠32000000000000000 | ∠36000000000000000 | ∠40000000000000000 | ∠45000000000000000 | ∠50000000000000000 | ∠56000000000000000 | ∠63000000000000000 | ∠70000000000000000 | ∠75000000000000000 | ∠80000000000000000 | ∠90000000000000000 | ∠100000000000000000 | ∠110000000000000000 | ∠120000000000000000 | ∠140000000000000000 | ∠160000000000000000 | ∠180000000000000000 | ∠200000000000000000 | ∠220000000000000000 | ∠250000000000000000 | ∠280000000000000000 | ∠300000000000000000 | ∠320000000000000000 | ∠360000000000000000 | ∠400000000000000000 | ∠450000000000000000 | ∠500000000000000000 | ∠560000000000000000 | ∠630000000000000000 | ∠700000000000000000 | ∠750000000000000000 | ∠800000000000000000 | ∠900000000000000000 | ∠1000000000000000000 | ∠1100000000000000000 | ∠1200000000000000000 | ∠1400000000000000000 | ∠1600000000000000000 | ∠1800000000000000000 | ∠2000000000000000000 | ∠2200000000000000000 | ∠2500000000000000000 | ∠2800000000000000000 | ∠3000000000000000000 | ∠3200000000000000000 | ∠3600000000000000000 | ∠4000000000000000000 | ∠4500000000000000000 | ∠5000000000000000000 | ∠5600000000000000000 | ∠6300000000000000000 | ∠7000000000000000000 | ∠7500000000000000000 | ∠8000000000000000000 | ∠9000000000000000000 | ∠10000000000000000000 | ∠11000000000000000000 | ∠12000000000000000000 | ∠14000000000000000000 | ∠16000000000000000000 | ∠18000000000000000000 | ∠20000000000000000000 | ∠22000000000000000000 | ∠25000000000000000000 | ∠28000000000000000000 | ∠30000000000000000000 | ∠32000000000000000000 | ∠36000000000000000000 | ∠40000000000000000000 | ∠45000000000000000000 | ∠50000000000000000000 | ∠56000000000000000000 | ∠63000000000000000000 | ∠70000000000000000000 | ∠75000000000000000000 | ∠80000000000000000000 | ∠90000000000000000000 | ∠100000000000000000000 | ∠110000000000000000000 | ∠120000000000000000000 | ∠140000000000000000000 | ∠160000000000000000000 | ∠180000000000000000000 | ∠200000000000000000000 | ∠220000000000000000000 | ∠250000000000000000000 | ∠280000000000000000000 | ∠300000000000000000000 | ∠320000000000000000000 | ∠360000000000000000000 | ∠400000000000000000000 | ∠450000000000000000000 | ∠500000000000000000000 | ∠560000000000000000000 | ∠630000000000000000000 | ∠700000000000000000000 | ∠750000000000000000000 | ∠800000000000000000000 | ∠900000000000000000000 | ∠1000000000000000000000 | ∠1100000000000000000000 | ∠1200000000000000000000 | ∠1400000000000000000000 | ∠1600000000000000000000 | ∠1800000000000000000000 | ∠2000000000000000000000 | ∠2200000000000000000000 | ∠2500000000000000000000 | ∠2800000000000000000000 | ∠3000000000000000000000 | ∠3200000000000000000000 | ∠3600000000000000000000 | ∠4000000000000000000000 | ∠4500000000000000000000 | ∠5000000000000000000000 | ∠5600000000000000000000 | ∠6300000000000000000000 | ∠7000000000000000000000 | ∠7500000000000000000000 | ∠8000000000000000000000 | ∠9000000000000000000000 | ∠10000000000000000000000 | ∠11000000000000000000000 | ∠12000000000000000000000 | ∠14000000000000000000000 | ∠16000000000000000000000 | ∠18000000000000000000000 | ∠20000000000000000000000 | ∠22000000000000000000000 | ∠25000000000000000000000 | ∠28000000000000000000000 | ∠30000000000000000000000 | ∠32000000000000000000000 | ∠36000000000000000000000 | ∠40000000000000000000000 | ∠45000000000000000000000 | ∠50000000000000000000000 | ∠56000000000000000000000 | ∠63000000000000000000000 | ∠70000000000000000000000 | ∠75000000000000000000000 | ∠80000000000000000000000 | ∠90000000000000000000000 | ∠100000000000000000000000 | ∠110000000000000000000000 | ∠120000000000000000000000 | ∠140000000000000000000000 | ∠160000000000000000000000 | ∠180000000000000000000000 | ∠200000000000000000000000 | ∠220000000000000000000000 | ∠250000000000000000000000 | ∠280000000000000000000000 | ∠300000000000000000000000 | ∠320000000000000000000000 | ∠360000000000000000000000 | ∠400000000000000000000000 | ∠450000000000000000000000 | ∠500000000000000000000000 | ∠560000000000000000000000 | ∠630000000000000000000000 | ∠700000000000000000000000 | ∠750000000000000000000000 | ∠800000000000000000000000 | ∠900000000000000000000000 | ∠1000000000000000000000000 | ∠1100000000000000000000000 | ∠1200000000000000000000000 | ∠1400000000000000000000000 | ∠1600000000000000000000000 | ∠1800000000000000000000000 | ∠2000000000000000000000000 | ∠2200000000000000000000000 | ∠2500000000000000000000000 | ∠2800000000000000000000000 | ∠3000000000000000000000000 | ∠3200000000000000000000000 | ∠3600000000000000000000000 | ∠4000000000000000000000000 | ∠4500000000000000000000000 | ∠5000000000000000000000000 | ∠5600000000000000000000000 | ∠6300000000000000000000000 | ∠7000000000000000000000000 | ∠7500000000000000000000000 | ∠8000000000000000000000000 | ∠9000000000000000000000000 | ∠10000000000000000000000000 | ∠11000000000000000000000000 | ∠12000000000000000000000000 | ∠14000000000000000000000000 | ∠16000000000000000000000000 | ∠18000000000000000000000000 | ∠20000000000000000000000000 | ∠22000000000000000000000000 | ∠25000000000000000000000000 | ∠28000000000000000000000000 | ∠30000000000000000000000000 | ∠32000000000000000000000000 | ∠36000000000000000000000000 | ∠40000000000000000000000000 | ∠45000000000000000000000000 | ∠50000000000000000000000000 | ∠56000000000000000000000000 | ∠63000000000000000000000000 | ∠70000000000000000000000000 | ∠75000000000000000000000000 | ∠80000000000000000000000000 | ∠90000000000000000000000000 | ∠100000000000000000000000000 | ∠110000000000000000000000000 | ∠120000000000000000000000000 | ∠140000000000000000000000000 | ∠160000000000000000000000000 | ∠180000000000000000000000000 | ∠200000000000000000000000000 | ∠220000000000000000000000000 | ∠250000000000000000000000000 | ∠280000000000000000000000000 | ∠300000000000000000000000000 | ∠320000000000000000000000000 | ∠360000000000000000000000000 | ∠400000000000000000000000000 | ∠450000000000000000000000000 | ∠500000000000000000000000000 | ∠560000000000000000000000000 | ∠630000000000000000000000000 | ∠700000000000000000000000000 | ∠750000000000000000000000000 | ∠800000000000000000000000000 | ∠900000000000000000000000000 | ∠1000000000000000000000000000 | ∠1100000000000000000000000000 | ∠1200000000000000000000000000 | ∠1400000000000000000000000000 | ∠1600000000000000000000000000 | ∠1800000000000000000000000000 | ∠2000000000000000000000000000 | ∠2200000000000000000000000000 | ∠2500000000000000000000000000 | ∠2800000000000000000000000000 | ∠3000000000000000000000000000 | ∠3200000000000000000000000000 | ∠3600000000000000000000000000 | ∠4000000000000000000000000000 | ∠4500000000000000000000000000 | ∠5000000000000000000000000000 | ∠5600000000000000000000000000 | ∠6300000000000000000000000000 | ∠7000000000000000000000000000 | ∠7500000000000000000000000000 | ∠8000000000000000000000000000 | ∠9000000000000000000000000000 | ∠10000000000000000000000000000 | ∠11000000000000000000000000000 | ∠12000000000000000000000000000 | ∠14000000000000000000000000000 | ∠16000000000000000000000000000 | ∠18000000000000000000000000000 | ∠20000000000000000000000000000 | ∠22000000000000000000000000000 | ∠25000000000000000000000000000 | ∠28000000000000000000000000000 | ∠30000000000000000000000000000 | ∠32000000000000000000000000000 | ∠36000000000000000000000000000 | ∠40000000000000000000000000000 | ∠45000000000000000000000000000 | ∠50000000000000000000000000000 | ∠56000000000000000000000000000 | ∠63000000000000000000000000000 | ∠70000000000000000000000000000 | ∠75000000000000000000000000000 | ∠80000000000000000000000000000 | ∠90000000000000000000000000000 | ∠100000000000000000000000000000 | ∠110000000000000000000000000000 | ∠120000000000000000000000000000 | ∠140000000000000000000000000000 | ∠160000000000000000000000000000 | ∠180000000000000000000000000000 | ∠200000000000000000000000000000 | ∠220000000000000000000000000000 | ∠250000000000000000000000000000 | ∠280000000000000000000000000000 | ∠300000000000000000000000000000 | ∠320000000000000000000000000000 | ∠360000000000000000000000000000 | ∠400000000000000000000000000000 | ∠450000000000000000000000000000 | ∠500000000000000000000000000000 | ∠560000000000000000000000000000 | ∠630000000000000000000000000000 | ∠700000000000000000000000000000 | ∠750000000000000000000000000000 | ∠800000000000000000000000000000 | ∠900000000000000000000000000000 | ∠1000000000000000000000000000000 | ∠1100000000000000000000000000000 | ∠1200000000000000000000000000000 | ∠1400000000000000000000000000000 | ∠1600000000000000000000000000000 | ∠1800000000000000000000000000000 | ∠2000000000000000000000000000000 | ∠2200000000000000000000000000000 | ∠2500000000000000000000000000000 | ∠2800000000000000000000000000000 | ∠3000000000000000000000000000000 | ∠3200000000000000000000000000000 | ∠3600000000000000000000000000000 | ∠4000000000000000000000000000000 | ∠4500000000000000000000000000000 | ∠5000000000000000000000000000000 | ∠5600000000000000000000000000000 | ∠6300000000000000000000000000000 | ∠7000000000000000000000000000000 | ∠7500000000000000000000000000000 | ∠8000000000000000000000000000000 | ∠9000000000000000000000000000000 | ∠10000000000000000000000000000000 | ∠11000000000000000000000000000000 | ∠12000000000000000000000000000000 | ∠14000000000000000000000000000000 | ∠16000000000000000000000000000000 | ∠18000000000000000000000000000000 | ∠20000000000000000000000000000000 | ∠22000000000000000000000000000000 | ∠25000000000000000000000000000000 | ∠28000000000000000000000000000000 | ∠30000000000000000000000000000000 | ∠32000000000000000000000000000000 | ∠36000000000000000000000000000000 | ∠40000000000000000000000000000000 | ∠45000000000000000000000000000000 | ∠50000000000000000000000000000000 | ∠56000000000000000000000000000000 | ∠63000000000000000000000000000000 | ∠70000000000000000000000000000000 | ∠75000000000000000000000000000000 | ∠80000000000000000000000000000000 | ∠90000000000000000000000000000000 | ∠100000000000000000000000000000000 | ∠110000000000000000000000000000000 | ∠120000000000000000000000000000000 | ∠140000000000000000000000000000000 | ∠160000000000000000000000000000000 | ∠180000000000000000000000000000000 | ∠200000000000000000000000000000000 | ∠220000000000000000000000000000000 | ∠250000000000000000000000000000000 | ∠280000000000000000000000000000000 | ∠300000000000000000000000000000000 | ∠320000000000000000000000000000000 | ∠360000000000000000000000000000000 | ∠400000000000000000000000000000000 | ∠450000000000000000000000000000000 | ∠500000000000000000000000000000000 | ∠560000000000000000000000000000000 | ∠630000000000000000000000000000000 | ∠700000000000000000000000000000000 | ∠750000000000000000000000000000000 | ∠800000000000000000000000000000000 | ∠900000000000000000000000000000000 | ∠1000000000000000000000000000000000 | ∠1100000000000000000000000000000000 | ∠1200000000000000000000000000000000 | ∠1400000000000000000000000000000000 | ∠1600000000000000000000000000000000 | ∠1800000000000000000000000000000000 | ∠2000000000000000000000000000000000 | ∠2200000000000000000000000000000000 | ∠2500000000000000000000000000000000 | ∠2800000000000000000000000000000000 | ∠3000000000000000000000000000000000 | ∠3200000000000000000000000000000000 | ∠3600000000000000000000000000000000 | ∠4000000000000000000000000000000000 | ∠4500000000000000000000000000000000 | ∠5000000000000000000000000000000000 | ∠5600000000000000000000000000000000 | ∠6300000000000000000000000000000000 | ∠7000000000000000000000000000000000 | ∠7500000000000000000000000000000000 | ∠8000000000000000000000000000000000 | ∠9000000000000000000000000000000000 | ∠10000000000000000000000000000000000 | ∠11000000000000000000000000000000000 | ∠12000000000000000000000000000000000 | ∠14000000000000000000000000000000000 | ∠16000000000000000000000000000000000 | ∠18000000000000000000000000000000000 | ∠20000000000000000000000000000000000 | ∠22000000000000000000000000000000000 | ∠25000000000000000000000000000000000 | ∠28000000000000000000000000000000000 | ∠30000000000000000000000000000000000 | ∠32000000000000000000000000000000000 | ∠36000000000000000000000000000000000 | ∠40000000000000000000000000000000000 | ∠45000000000000000000000000000000000 | ∠50000000000000000000000000000000000 | ∠56000000000000000000000000000000000 | ∠63000000000000000000000000000000000 | ∠70000000000000000000000000000000000 | ∠75000000000000000000000000000000000 | ∠80000000000000000000000000000000000 | ∠90000000000000000000000000000000000 | ∠100000000000000000000000000000000000 | ∠110000000000000000000000000000000000 | ∠120000000000000000000000000000000000 | ∠140000000000000000000000000000000000 | ∠160000000000000000000000000000000000 | ∠180000000000000000000000000000000000 | ∠200000000000000000000000000000000000 | ∠220000000000000000000000000000000000 | ∠250000000000000000000000000000000000 | ∠280000000000000000000000000000000000 | ∠300000000000000000000000000000000000 | ∠320000000000000000000000000000000000 | ∠360000000000000000000000000000000000 | ∠400000000000000000000000000000000000 | ∠450000000000000000000000000000000000 | ∠500000000000000000000000000000000000 | ∠560000000000000000000000000000000000 | ∠630000000000000000000000000000000000 | ∠700000000000000000000000000000000000 | ∠750000000000000000000000000000000000 | ∠800000000000000000000000000000000000 | ∠900000000000000000000000000000000000 | ∠1000000000000000000000000000000000000 | ∠1100000000000000000000000000000000000 | ∠1200000000000000000000000000000000000 | ∠1400000000000000000000000000000000000 | ∠1600000000000000000000000000000000000 | ∠1800000000000000000000000000000000000 | ∠2000000000000000000000000000000000000 | ∠2200000000000000000000000000000000000 | ∠2500000000000000000000000000000000000 | ∠2800000000000000000000000000000000000 | ∠3000000000000000000000000000000000000 | ∠3200000000000000000000000000000000000 | ∠3600000000000000000000000000000000000 | ∠4000000000000000000000000000000000000 | ∠4500000000000000000000000000000000000 | ∠5000000000000000000000000000000000000 | ∠5600000000000000000000000000000000000 | ∠6300000000000000000000000000000000000 | ∠7000000000000000000000000000000000000 | ∠7500000000000000000000000000000000000 | ∠8000000000000000000000000000000000000 | ∠9000000000000000000000000000000000000 | ∠10000000000000000000000000000000000000 | ∠11000000000000000000000000000000000000 | ∠12000000000000000000000000000000000000 | ∠14000000000000000000000000000000000000 | ∠16000000000000000000000000000000000000 | ∠18000000000000000000000000000000000000 | ∠20000000000000000000000000000000000000 | ∠22000000000000000000000000000000000000 | ∠25000000000000000000000000000000000000 | ∠28000000000000000000000000000000000000 | ∠30000000000000000000000000000000000000 | ∠32000000000000000000000000000000000000 | ∠36000000000000000000000000000000000000 | ∠40000000000000000000000000000000000000 | ∠45000000000000000000000000000000000000 | ∠50000000000000000000000000000000000000 | ∠56000000000000000000000000000000000000 | ∠63000000000000000000000000000000000000 | ∠70000000000000000000000000000000000000 | ∠75000000000000000000000000000000000000 | ∠80000000000000000000000000000000000000 | ∠90000000000000000000000000000000000000 | ∠100000000000000000000000000000000000000 | ∠110000000000000000000000000000000000000 | ∠120000000000000000000000000000000000000 | ∠140000000000000000000000000000000000000 | ∠160000000000000000000000000000000000000 | ∠180000000000000000000000000000000000000 | ∠200000000000000000000000000000000000000 | ∠220000000000000000000000000000000000000 | ∠250000000000000000000000000000000000000 | ∠280000000000000000000000000000000000000 | ∠300000000000000000000000000000000000000 | ∠320000000000000000000000000000000000000 | ∠360000000000000000000000000000000000000 | ∠400000000000000000000000000000000000000 | ∠450000000000000000000000000000000000000 | ∠500000000000000000000000000000000000000 | ∠560000000000000000000000000000000000000 | ∠630000000000000000000000000000000000000 | ∠700000000000000000000000000000000000000 | ∠750000000000000000000000000000000000000 | ∠800000000000000000000000000000000000000 | ∠900000000000000000000000000000000000000 | ∠1000000000000000000000000000000000000000 | ∠1100000000000000000000000000000000000000 | ∠1200000000000000000000000000000000000000 | ∠1400000000000000000000000000000000000000 | ∠1600000000000000000000000000000000000000 | ∠1800000000000000000000000000000000000000 | ∠2000000000000000000000000000000000000000 | ∠2200000000000000000000000000000000000000 | ∠2500000000000000000000000000000000000000 | ∠2800000000000000000000000000000000000000 | ∠3000000000000000000000000000000000000000 | ∠3200000000000000000000000000000000000000 | ∠3600000000000000000000000000000000000000 | ∠4000000000000000000000000000000000000000 | ∠4500000000000000000000000000000000000000 | ∠5000000000000000000000000000000000000000 | ∠5600000000000000000000000000000000000000 | ∠6300000000000000000000000000000000000000 | ∠7000000000000000000000000000000000000000 | ∠7500000000000000000000000000000000000000 | ∠8000000000000000000000000000000000000000 | ∠9000000000000000000000000000000000000000 | ∠10000000000000000000000000000000000000000 | ∠11000000000000000000000000000000000000000 | ∠12000000000000000000000000000000000000000 | ∠14000000000000000000000000000000000000000 | ∠16000000000000000000000000000000000000000 | ∠18000000000000000000000000000000000000000 | ∠20000000000000000000000000000000000000000 | ∠22000000000000000000000000000000000000000 | ∠25000000000000000000000000000000000000000 | ∠28000000000000000000000000000000000000000 | ∠30000000000000000000000000000000000000000 | ∠32000000000000000000000000000000000000000 | ∠36000000000000000000000000000000000000000 | ∠40000000000000000000000000000000000000000 | ∠45000000000000000000000000000000000000000 | ∠50000000000000000000000000000000000000000 | ∠56000000000000000000000000000000000000000 | ∠63000000000000000000000000000000000000000 | ∠70000000000000000000000000000000000000000 | ∠75000000000000000000000000000000000000000 | ∠80000000000000000000000000000000000000000 | ∠90000000000000000000000000000000000000000 | ∠100000000000000000000000000000000000000000 | ∠110000000000000000000000000000000000000000 | ∠120000000000000000000000000000000000000000 | ∠140000000000000000000000000000000000000000 | ∠160000000000000000000000000000000000000000 | ∠180000000000000000000000000000000000000000 | ∠200000000000000000000000000000000000000000 | ∠220000000000000000000000000000000000000000 | ∠250000000000000000000000000000000000000000 | ∠280000000000000000000000000000000000000000 | ∠300000000000000000000000000000000000000000 | ∠320000000000000000000000000000000000000000 | ∠360000000000000000000000000000000000000000 | ∠400000000000000000000000000000000000000000 | ∠450000000000000000000000000000000000000000 | ∠500000000000000000000000000000000000000000 | ∠560000000000000000000000000000000000000000 | ∠630000000000000000000000000000000000000000 | ∠700000000000000000000000000000000000000000 | ∠750000000000000000000000000000000000000000 | ∠800000000000000000000000000000000000000000 | ∠900000000000000000000000000000000000000000 | ∠1000000000000000000000000000000000000000000 | ∠1100000000000000000000000000000000000000000 | ∠1200000000000000000000000000000000000000000 | ∠1400000000000000000000000000000000000000000 | ∠1600000000000000000000000000000000000000000 | ∠1800000000000000000000000000000000000000000 | ∠2000000000000000000000000000000000000000000 | ∠2200000000000000000000000000000000000000000 | ∠2500000000000000000000000000000000000000000 | ∠2800000000000000000000000000000000000000000 | ∠3000000000000000000000000000000000000000000 | ∠3200000000000000000000000000000000000000000 | ∠3600000000000000000000000000000000000000000 | ∠4000000000000000000000000000000000000000000 | ∠4500000000000000000000000000000000000000000 | ∠5000000000000000000000000000000000000000000 | ∠5600000000000000000000000000000000000000000 | ∠6300000000000000000000000000000000000000000 | ∠7000000000000000000000000000000000000000000 | ∠7500000000000000000000000000000000000000000 | ∠8000000000000000000000000000000000000000000 | ∠9000000000000000000000000000000000000000000 | ∠10000000000000000000000000000000000000000000 | ∠11000000000000000000000000000000000000000000 | ∠12000000000000000000000000000000000000000000 | ∠14000000000000000000000000000000000000000000 | ∠16000000000000000000000000000000000000000000 | ∠18000000000000000000000000000000000000000000 | ∠20000000000000000000000000000000000000000000 | ∠22000000000000000000000000000000000000000000 | ∠25000000000000000000000000000000000000000000 | ∠28000000000000000000000000000000000000000000 | ∠30000000000000000000000000000000000000000000 | ∠32000000000000000000000000000000000000000000 | ∠36000000000000000000000000000000000000000000 | ∠40000000000000000000000000000000000000000000 | ∠45000000000000000000000000000000000000000000 | ∠50000000000000000000000000000000000000000000 | ∠56000000000000000000000000000000000000000000 | ∠63000000000000000000000000000000000000000000 | ∠70000000000000000000000000000000000000000000 | ∠75000000000000000000000000000000000000000000 | ∠80000000000000000000000000000000000000000000 | ∠90000000000000000000000000000000000000000000 | ∠100000000000000000000000000000000000000000000 | ∠110000000000000000000000000000000000000000000 | ∠120000000000000000000000000000000000000000000 | ∠140000000000000000000000000000000000000000000 | ∠160000000000000000000000000000000000000000000 | ∠180000000000000000000000000000000000000000000 | ∠200000000000000000000000000000000000000000000 | ∠220000000000000000000000000000000000000000000 | ∠250000000000000000000000000000000000000000000 | ∠280000000000000000000000000000000000000000000 | ∠300000000000000000000000000000000000000000000 | ∠320000000000000000000000000000000000000000000 | ∠360000000000000000000000000000000000000000000 | ∠400000000000000000000000000000000000000000000 | ∠450000000000000000000000000000000000000000000 | ∠500000000000000000000000000000000000000000000 | ∠560000000000000000000000000000000000000000000 | ∠630000000000000000000000000000000000000000000 | ∠700000000000000000000000000000000000000000000 | ∠750000000000000000000000000000000000000000000 | ∠800000000000000000000000000000000000000000000 | ∠900000000000000000000000000000000000000000000 | ∠1000000000000000000000000000000000000000000000 | ∠1100000000000000000000000000000000000000000000 | ∠1200000000000000000000000000000000000000000000 | ∠1400000000000000000000000000000000000000000000 | ∠1600000000000000000000000000000000000000000000 | ∠1800000000000000000000000000000000000000000000 | ∠2000000000000000000000000000000000000000000000 | ∠2200000000000000000000000000000000000000000000 | ∠2500000000000000000000000000000000000000000000 | ∠2800000000000000000000000000000000000000000000 | ∠3000000000000000000000000000000000000000000000 | ∠3200000000000000000000000000000000000000000000 | ∠3600000000000000000000000000000000000000000000 | ∠4000000000000000000000000000000000000000000000 | ∠4500000000000000000000000000000000000000000000 | ∠5000000000000000000000000000000000000000000000 | ∠5600000000000000000000000000000000000000000000 | ∠6300000000000000000000000000000000000000000000 | ∠7000000000000000000000000000000000000000000000 | ∠7500000000000000000000000000000000000000000000 | ∠8000000000000000000000000000000000000000000000 | ∠9000000000000000000000000000000000000000000000 | ∠10000000000000000000000000000000000000000000000 | ∠11000000000000000000000000000000000000000000000 | ∠12000000000000000000000000000000000000000000000 | ∠14000000000000000000000000000000000000000000000 | ∠16000000000000000000000000000000000000000000000 | ∠18000000000000000000000000000000000000000000000 | ∠20000000000000000000000000000000000000000000000 | ∠22000000000000000000000000000000000000000000000 | ∠25000000000000000000000000000000000000000000000 | ∠28000000000000000000000000000000000000000000000 | ∠30000000000000000000000000000000000000000000000 | ∠32000000000000000000000000000000000000000000000 | ∠36000000000000000000000000000000000000000000000 | ∠40000000000000000000000000000000000000000000000 | ∠45000000000000000000000000000000000000000000000 | ∠50000000000000000000000000000000000000000000000 | ∠56000000000000000000000000000000000000000000000 | ∠63000000000000000000000000000000000000000000000 | ∠70000000000000000000000000000000000000000000000 | ∠75000000000000000000000000000000000000000000000 | ∠80000000000000000000000000000000000000000000000 | ∠90000000000000000000000000000000000000000000000 | ∠100000000000000000000000000000000000000000000000 | ∠110000000000000000000000000000000000000000000000 | ∠120000000000000000000000000000000000000000000000 | ∠140000000000000000000000000000000000000000000000 | ∠160000000000000000000000000000000000000000000000 | ∠180000000000000000000000000000000000000000000000 | ∠200000000000000000000000000000000000000000000000 | ∠220000000000000000000000000000000000000000000000 | ∠250000000000000000000000000000000000000000000000 | ∠280000000000000000000000000000000000000000000000 | ∠300000000000000000000000000000000000000000000000 | ∠320000000000000000000000000000000000000000000000 | ∠360000000000000000000000000000000000000000000000 | ∠400000000000000000000000000000000000000000000000 | ∠450000000000000000000000000000000000000000000000 | ∠500000000000000000000000000000000000000000000000 | ∠560000000000000000000000000000000000000000000000 | ∠630000000000000000000000000000000000000000000000 | ∠700000000000000000000000000000000000000000000000 | ∠750000000

Спецификация арматуры на один элемент

Марка эл-та	Марка и кол. сеток	№ поз.	Эскиз	ф мм	Длина мм	Кол. шт. на эл-т	Общ. длина м
П1	С1 1 шт.	1	2180	12 AI	2180	8	17.4
		2	1380	6 AI	1380	10	13.8
	Отдельные стержни	3	1350, 250	14 AI	1750	4	7.0
			М-5 шт. 4, М20 шт. 6				
П2	С2 1 шт.		Серия ПС-01-04 в. 2	4 AIII	570	6	3.4
				8 AIII	1140	6	6.8
	Отдельные стержни	1	550, 250, 250	10 AIII	1050	1	1.1
		5	650, 150	10 AIII	800	2	1.6
			М-6 шт. 2				

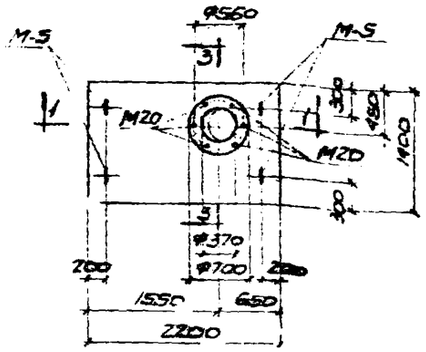

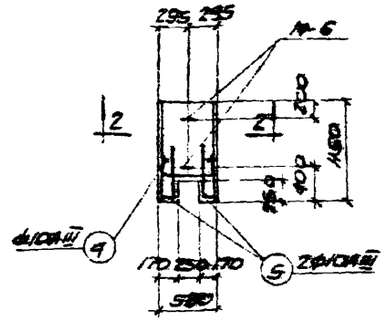

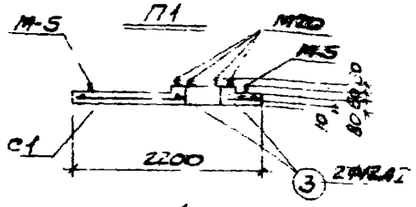

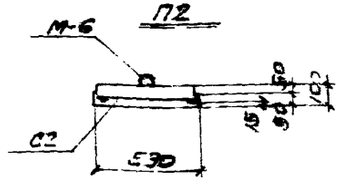

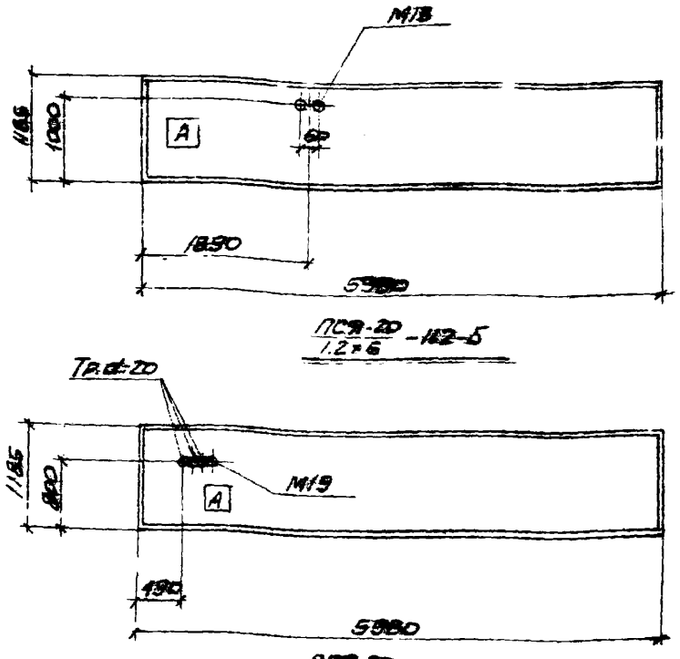

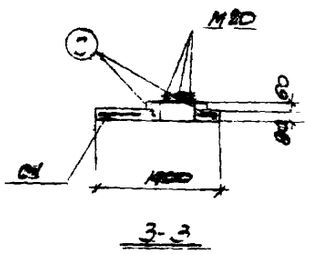

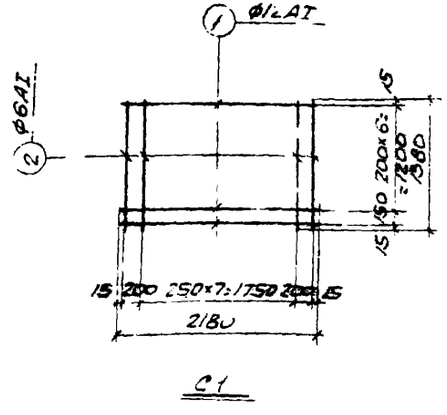

Спецификация марок арматурных изделий на один элемент

Марка эл-та	Марка изделия	Кол. шт.	№ листа
П1	С1	1	
	поз. 3	4	
			КЖС 22
П2	поз. 4	1	
	поз. 5	2	
	С2	1	ПС-01-04 в.2

Спецификация марок закладных элементов на один элемент

Марка эл-та	Марка закладн. эл-та	Кол. шт.	№ листа
П1	М-5	4	ПС-01-0 в.2
	М20	6	КЖ-27
П2	М-6	2	ПС-01-0 в.2
ПСЯ-20 / 1.2×6 -112-6	М18	1	КЖС-2
ПСЯ-20 / 1.2×6 -112-6	М19	1	

Показатели на один элемент

Марка эл-та	Вес т	Марка бетона	Объем бетона м³	Расх. стали кг
П1	0.63	200	0.25	3?
П2	0.5	200	0.06	6.3
ПСЯ-20 / 1.2×6 -112-Б	1.2	35	1.92	53
ПСЯ-20 / 1.2×6 -112-6	1.2	35	1.92	54

Выборка стали на один элемент, кг

Марка элемента	Горячекатаная А-I ф мм 6AI	10AI	12AI	14AI	Итого	Горячекатаная сталь класса А-II ф мм 8AIII	10AIII	Итого	Холоднотянутая проволока кл. В-I ф мм 4 В1	5 В1	Итого	Сталь прокатная Вст3кп2 Профиль δ=6	δ=10	тр. d=20	тр. d=25	тр. d=40	Итого	Всего
П1	3.1	3.6	21.7	1.2	29.6							3.0					3.0	32.6
П2		1.8			1.8	2.7	1.7	4.4	0.3		0.3							6.5
ПСЯ-20 / 1.2×6 -112-Б	1.2	0.9			1.6	4.7	5.6	10.3	2.0	12.0	14.0	4.8	4.8	16.8		1.0	27.4	53.3
ПСЯ-20 / 1.2×6 -112-6	1.2	0.9			1.6	4.7	5.6	10.3	2.0	12.0	14.0	4.8	4.8	16.8	1.0		28.2	54.1

Примечания

1. Общие примечания дан. в листе КЖС-2.
2. Выборка стали и ар... учитывают полезный рас... эл-та или элемен... пл.
3. Индекс А дан для ор... и при монтаже и наносится несмываемой краской.
4. Стеновые панели ПСЯ-20 / 1.2×6 -11-Б, ПСЯ-20 / 1.2×6 -112-Б изгота... делать по чертежам панели ПСЯ-20 / 1.2×6 -112 серии 1.432-... с дополнениями по данному чертежу.
5. Закладные элементы М20 в плите П1 ув...анавл... вать по окружности с равными расстояни...ами о... от другого.
6. В местах отверстий в плитах П1, П2 арматур... вырезать по месту.
7. Сетку С1 сваривать в соответствии с ГОСТ 10922-7... "Изделия и закладные детали сварные для железо... бетонных конструкций".

6802/IV

41

Госстрой СССР Ростовский Промстроинипроект 1976 г.	Сборные ж. б. элементы: П1, П2, ПСЯ-20 / 1.2×6 -112-Б, ПСЯ-20 / 1.2×6 -112-6.	Типовой 904
Компрессорная станция		Альб.
		Лист КЖС

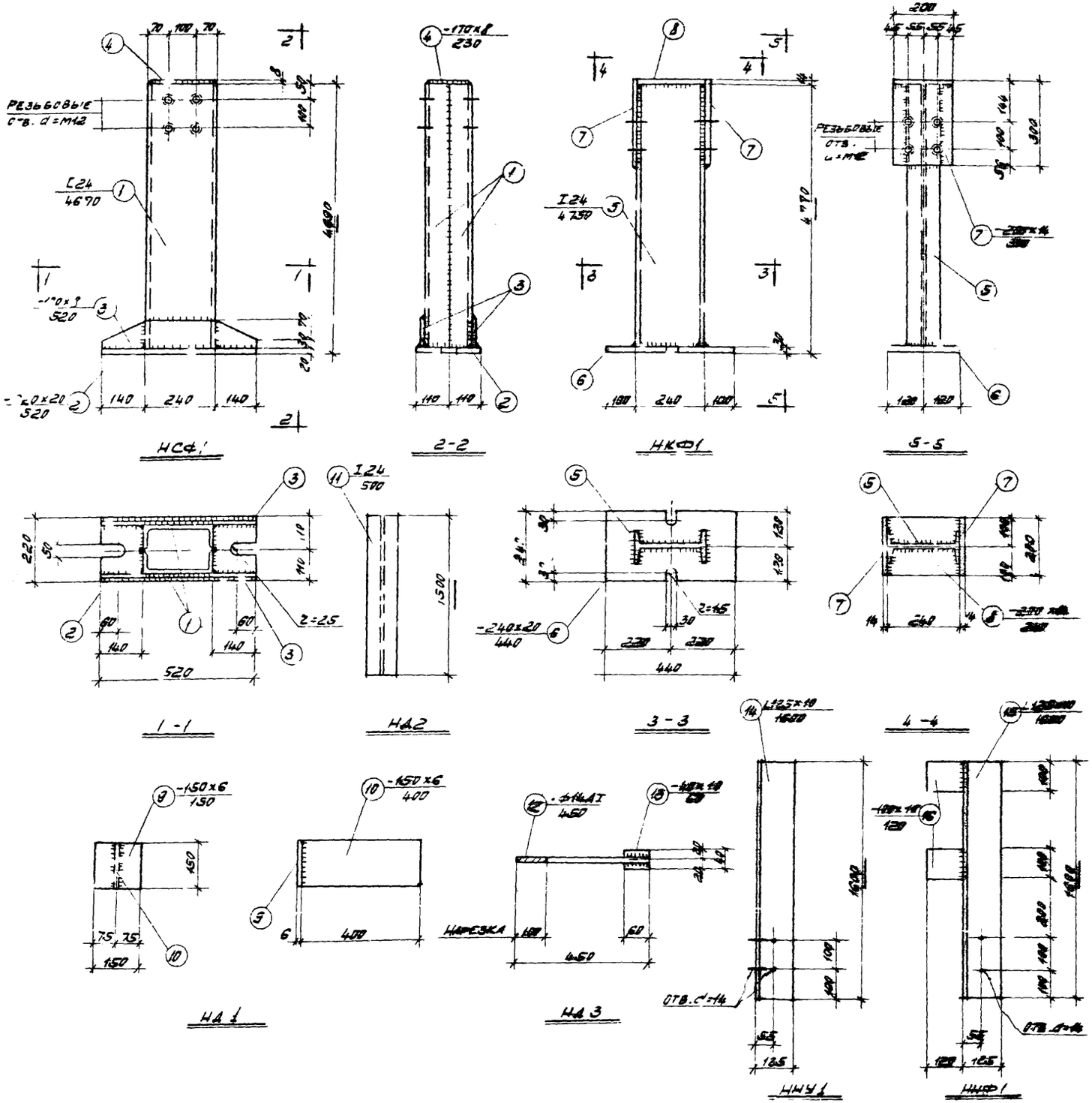

Спецификация стали на один стальной элемент

Марка элемента	№ поз.	Эскиз	Длина мм	Кол. шт.	Вес, кг: Одной поз.	Вес, кг: Всех поз.	Вес, кг: 1 эл-та	Примечания
НСФ1	1	С24	4670	2	112.1	224.2	251.3	
	2	-220×20	520	1	18.0	18.0		
	3	-100×8	520	2	3.3	6.6		
	4	-170×8	230	1	2.5	2.5		
НКФ1	5	I24	4750	1	165.3	165.3	200.4	
	6	-240×20	440	1	16.6	16.6		
	7	-200×14	300	2	6.6	13.2		
	8	-200×14	240	1	5.3	5.3		
НД1	9	-150×6	150	1	1.1	1.1	3.9	
	10	-150×6	400	1	2.8	2.8		
НД2	11	I24	1500	1	52.2	52.2	52.2	
НД3	12	·Ф14АI	450	1	0.5	0.5	0.7	
	13	-40×10	60	1	0.2	0.2		
ННУ1	14	L125×10	1600	1	30.6	30.6	30.6	
ННФ1	15	L125×10	1600	1	30.6	30.6	30.8	
	16	-100×10	120	2	0.1	0.2		

Примечания:

1. Сварку закладных производить электродами типа Э42 по ГОСТ 9467-60.
2. Изготовление элементов следует производить в соответствии с требованиями СНиП III-6.5-62* „Металлические конструкции. Правила изготовления, монтажа и приемки."
3. Материал конструкций для НКФ1 - сталь марки ВСТ3ПС6 для остальных элементов сталь марки ВСТ3КП2.
4. Все сварные швы принять h=6мм

42

6802/IV

Госстрой СССР РОСТОВСКИЙ ПРОМСТРОЙНИЙ ПРОЕКТ 1976 г.	Стальные элементы НСФ1, НКФ1, НД1, НД2, НД3, ННУ1, ННФ	Типовой проект 904-1-20/76
Компрессорная станция 4К-10А		Альбом IV
		Лист

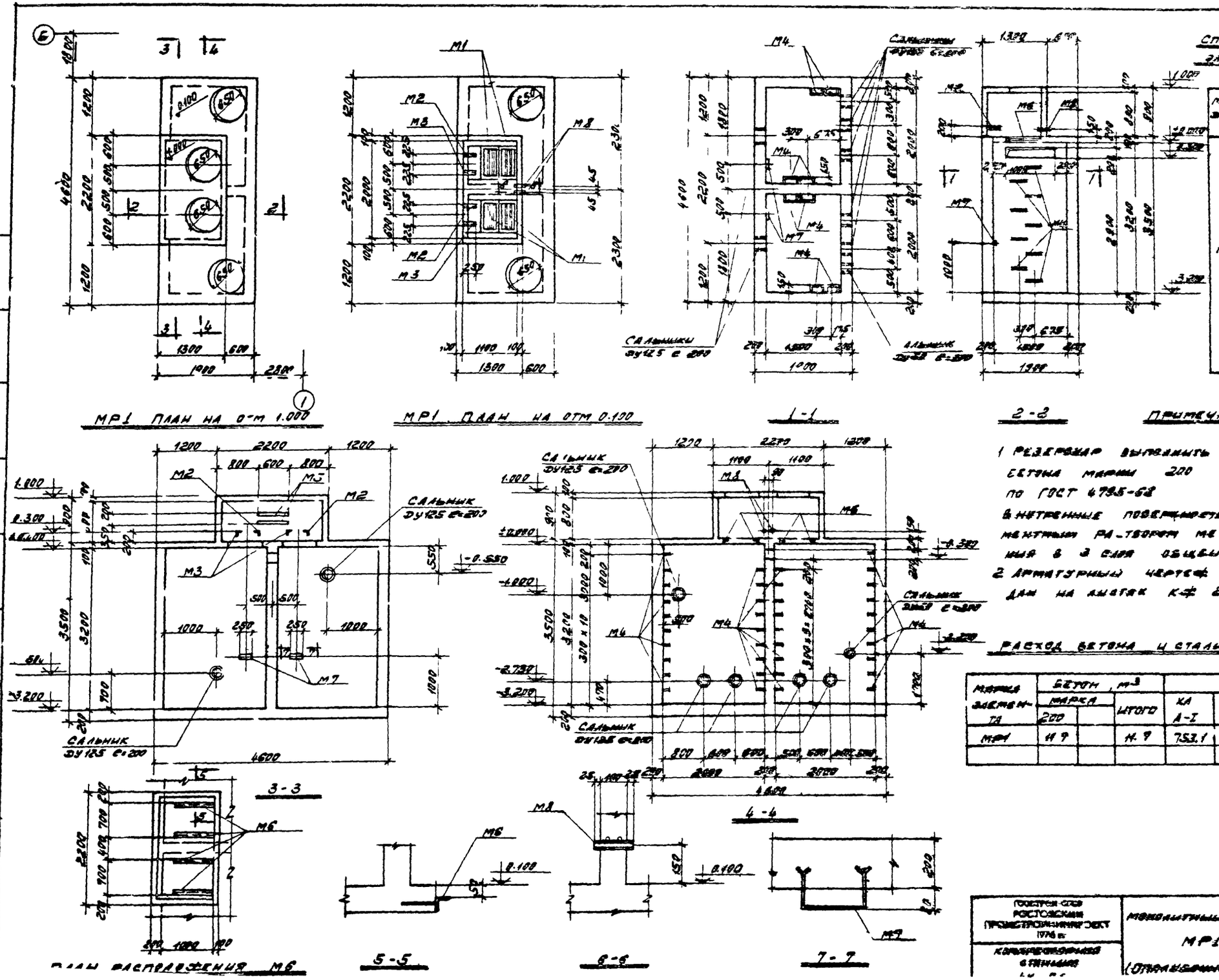

СПЕЦИФИКАЦИЯ ЗАКЛАДНЫХ ЭЛЕМЕНТОВ НА ОДИН № 5 ЭЛЕМЕНТ

МАРКА ЭЛЕМЕНТА	ПОЗИЦИЯ ЗАКЛАД. ЭЛ-ТА	КОЛ ШТУК	№ ЛИСТА
МР1	М1	4	К№-27
	М2	2	
	М3	2	
	М4	38	
	М5	2	
	М6	4	
	М7	2	
	М8	1	
	САЛЬНИК ДУ50 С=200	1	СЕРИЯ 3.901-5
	САЛЬНИК ДУ125 С=200	7	

ПРИМЕЧАНИЯ

1 РЕЗЕРВУАР ВЫПОЛНИТЬ ИЗ ГИДРОТЕХНИЧЕСКОГО БЕТОНА МАРКИ 200 В-4, МРЗ-100 ПРИ В/Ц=0,5 ПО ГОСТ 4795-68

2 ВНУТРЕННИЕ ПОВЕРХНОСТИ ОШТУКАТУРИТЬ ЦЕМЕНТНЫМ РАСТВОРОМ МЕТОДОМ ТОРКРЕТИРОВАНИЯ В 3 СЛОЯ ОБЩЕЙ ТОЛЩИНОЙ 20мм

3 АРМАТУРНЫЙ ЧЕРТЕЖ РЕЗЕРВУАРА МР1 ДАН НА ЛИСТАХ К№ 25

РАСХОД БЕТОНА И СТАЛИ НА ОДИН ЭЛЕМЕНТ

МАРКА ЭЛЕМЕНТА	БЕТОН, м³			СТАЛЬ КГ				
	МАРКА 200		ИТОГО	КЛ А-I	КЛ А II	СТАЛЬ ВСТ3КП2		ИТО
МР1	11.9		11.9	753.1	427.9	100.2		12..

43

6802/IV

ГОСТРОЙ СССР РОСТОВСКИЙ ПРОМСТРОЙНИЙПРОЕКТ 1976 г.	МОНОЛИТНЫЙ РЕЗЕРВУАР МР1 (ОПАЛУБОЧНЫЙ ЧЕРТЕЖ)	Т.П. ПОВОЙ 804-1-
КОНСТРЕКТОРНАЯ СТАНЦИЯ		АЛЬБ. IV

Согласовал: ОВК, Арцкин

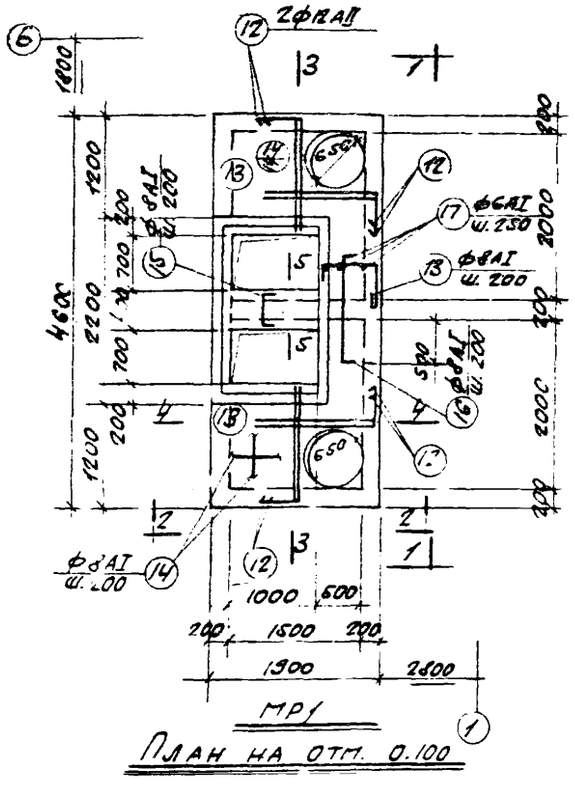

МР1

План на отм. 0.100

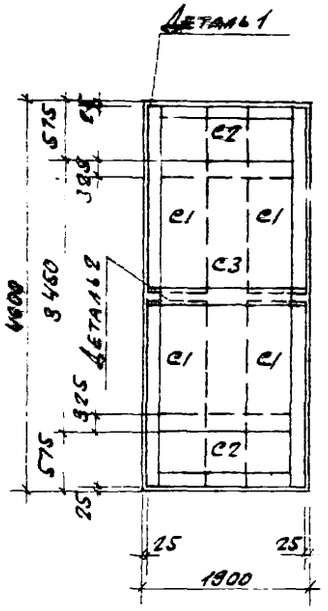

Раскладка нижних сеток днища

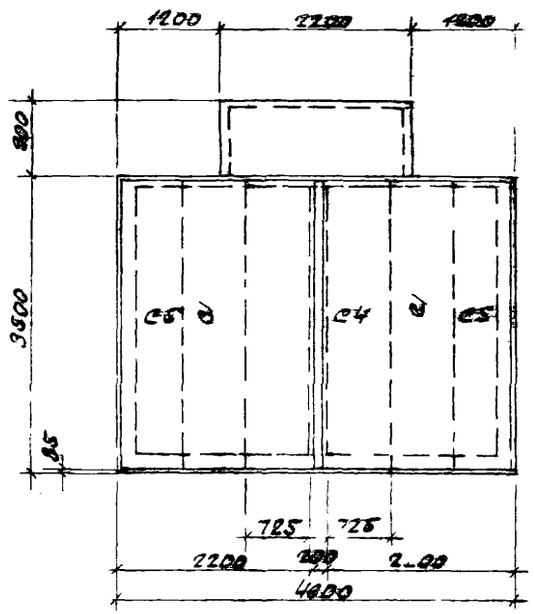

1-1

Раскладка наружных сеток

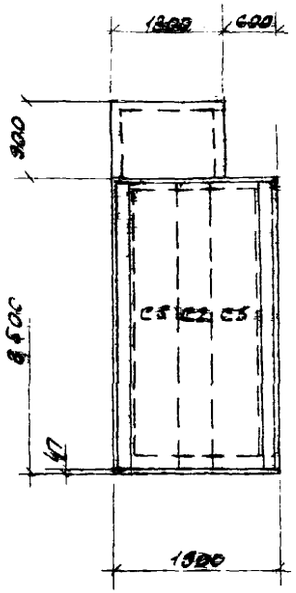

2-2

Раскладка наружных сеток

Спецификация арматурных изделий на один эл-нт.

Марка элемента	Марка арматурного изделия	Кол. шт.	№ листа
МР1	С1	4	КЖ-26
	С2	2	
	С3	1	
	С4	2	
	С5	4	
	С6	4	
	С7	2	
	С8	4	
	Поз. 11÷22	—	

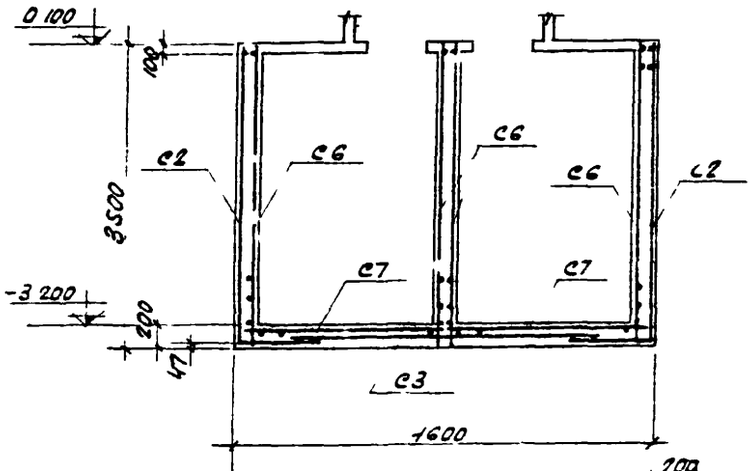

3-3

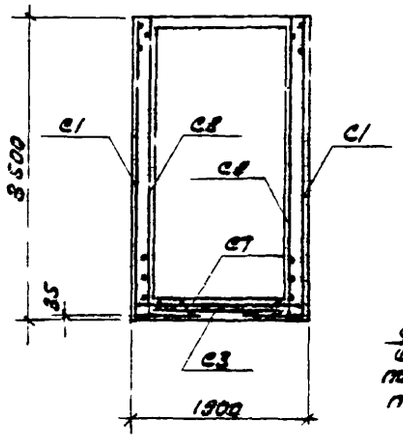

4-4

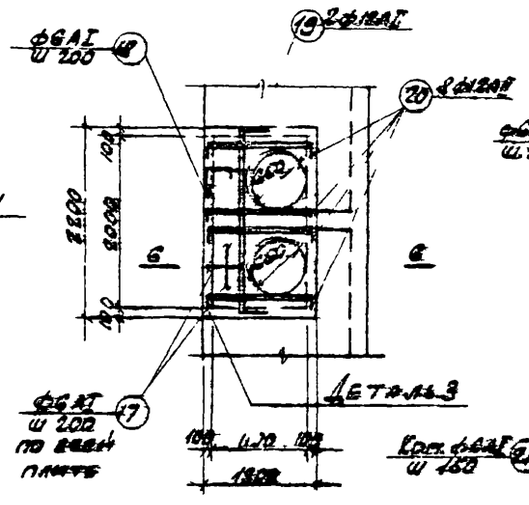

МР1 План на отм. 1.000

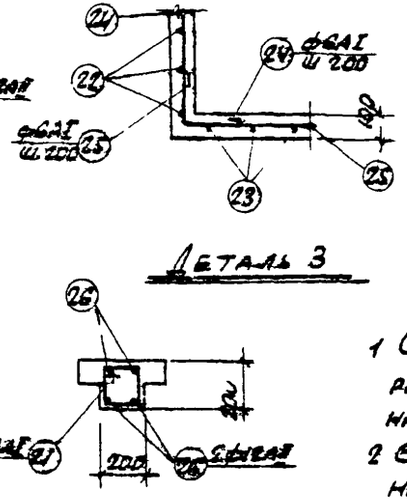

Деталь 3

5-5

Примечания

1 Опалубочный чертеж резервуара МР1 дан на листе КЖ-24

2 Спецификация арматуры на один элемент дана на листе КЖ-26

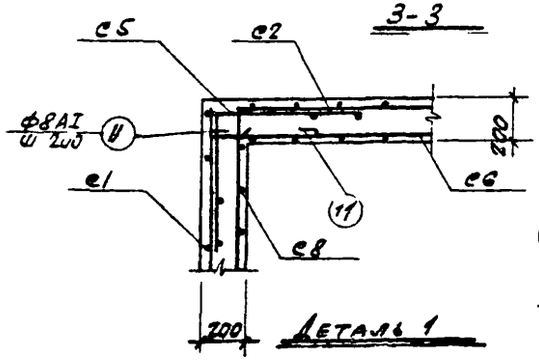

Деталь 1

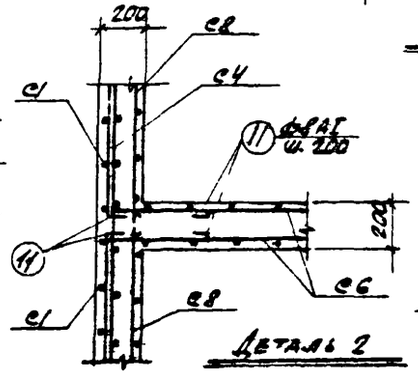

Деталь 2

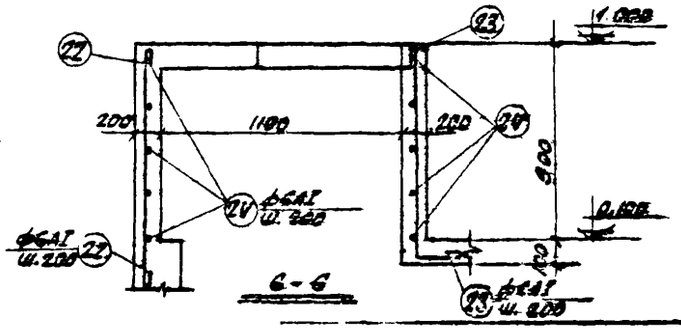

6-6

44

6802/IV

Госстрой СССР Ростовский Промстройниипроект 1976 г.	Монолитный резервуар МР1 (Арматурный чертеж)	Типовой проект 904-1-20/76
Коммерческая станция 4К-10А		Альбом IV
		Лист КЖ-25

Проверил Олмачева Моргунов

Спецификация арматуры на один элемент

Марка элемента	Марка и кол. сеток	№ поз.	Эскиз	ф мм	Длина мм	Кол. шт.		Общ. длина м.
МР1	С1 шт. 4	1	2250	8AI	2250	22	88	198,0
		2	4100	12AII	4100	12	48	196,8
	С2 шт. 2	3	1650	12AII	1650	23	46	75,9
		4	4300	8AI	4300	9	18	77,4
	С3 шт. 1	5	1650	8AI	1650	18	18	29,7
		6	3450	8AI	3450	9	9	31,1
	С4 шт. 2	3	см. выше	12AII	1650	18	36	59,4
		6	— — —	8AI	3450	9	18	62,1
	С5 шт. 4	6	см. выше	8AI	3450	8	32	110,4
		7	1450	12AII	1450	18	72	104,4
	С6 шт. 4	6	см. выше	8AI	3450	8	32	110,4
		8	1500	8AI	1500	17	68	102,0
	С7 шт. 2	9	2300	8AI	2300	8	16	36,8
		10	1800	8AI	1800	11	22	39,6
	С8 шт. 4	6	см. выше	8AI	3450	11	44	151,8
		9	— — —	8AI	2300	17	68	156,4
	Отдельные стержни	11	500	8AI	600		134	70,4
		12	1300 (350)	12AII	1650		8	13,2
		13	650 (85, 315)	8AI	1100		46	50,6
		14	по месту	8AI	по месту		—	50,0
		15	380 (85, 85)	8AI	550		5	2,8
		16	1230 (85, 85)	8AI	1400		3	4,2
		17	по месту	6AI	по месту		—	75,0
		18	300 (85, 240)	6AI	700		32	22,4
		19	2100 (250, 250)	12AII	2600		2	5,2
		20	1200 (450, 450)	12AII	2100		8	16,8
		21	230 (150) 370	6AI	750		8	6,0
		22	1100	6AI	1200		11	13,2
		23	950 (150)	6AI	1200		23	27,6
		24	2100 (200, 200)	6AI	2600		10	26,0
		25	1200 (200, 200)	6AI	1700		10	17,0
		26	1800 (150, 150)	12AII	2100		4	8,4

Спецификацию закладных см. на листе КЖ-24

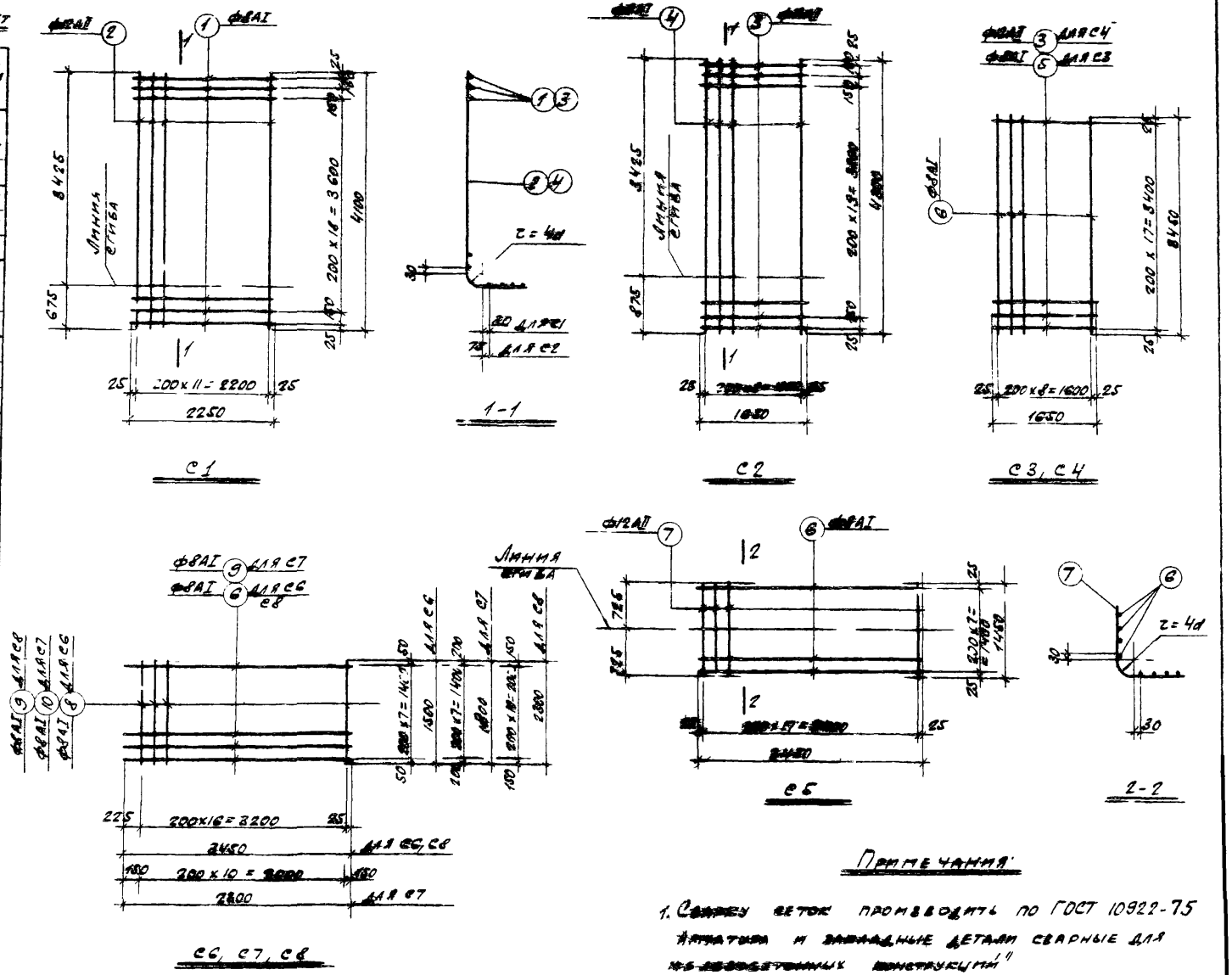

Примечания:

1. Сварку сеток производить по ГОСТ 10922-75 "Арматура и закладные детали сварные для железобетонных конструкций"

45

6802/IV

Выборка стали на один элемент, кг

Марка эл-та	Сталь класса А-I ф мм					Сталь класса А-II ф мм			Сталь прокатная ф мм									
	6AI	8AI	10AI	12AI		12AII			6	8	10	12	14	16	18	20	22	25
МР1	46,1	52,2	30,4	152,4	153,1	182,9		182,9	3,4	13,6	17,2	4,2	2,2	22,8				1001,2

Республиканский государственный проектный институт	Стальные изделия, спецификация и выборка стали к листу КЖ-25	Типовой проект 904-1-20/76
Коммунальная станция 4Ж-10А		Альбом IV
		Лист КЖ-26

Чжелев, Доверин | Моргунов, Толмачева, Моргунов | Моргунов, Лоренц, Моргунов

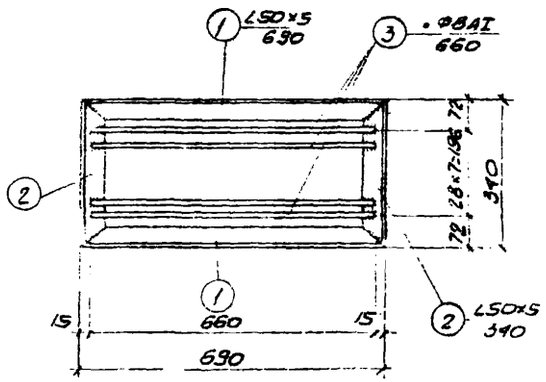

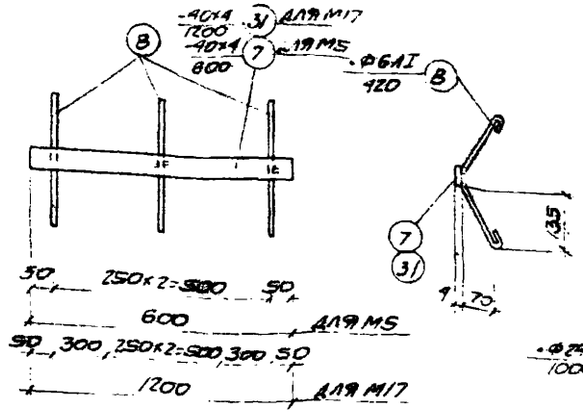

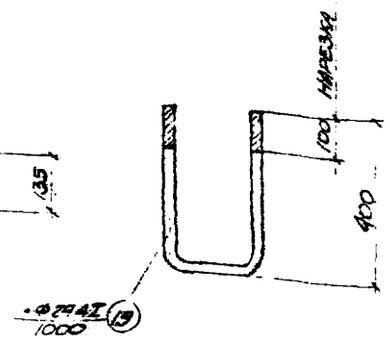

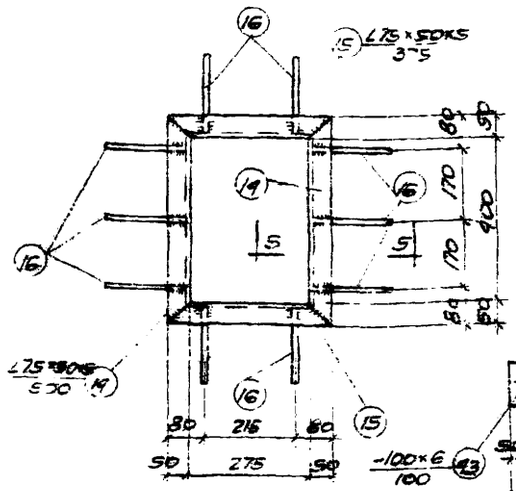

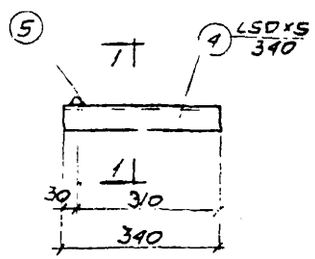

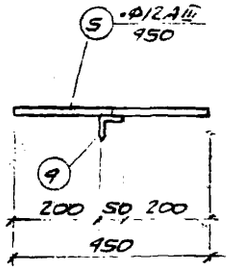

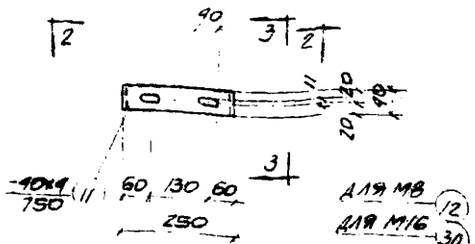



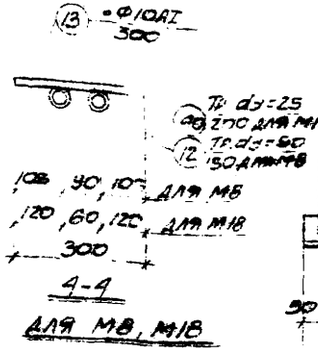

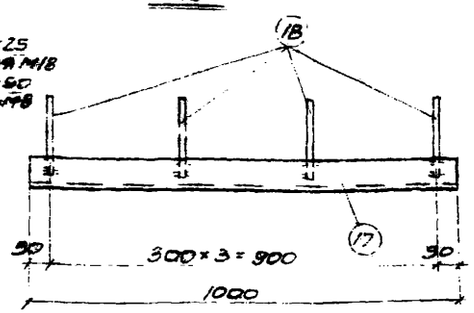

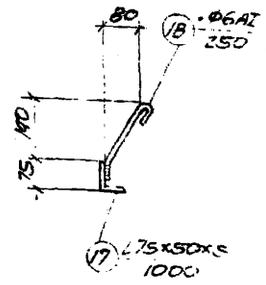

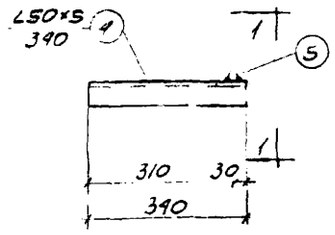

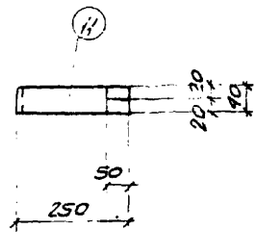

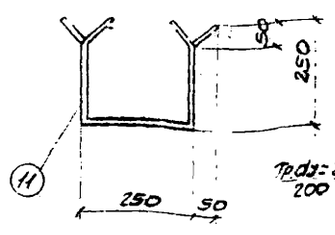

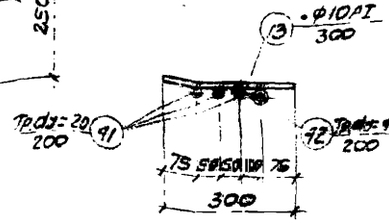

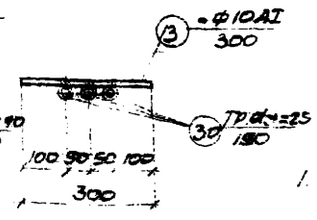

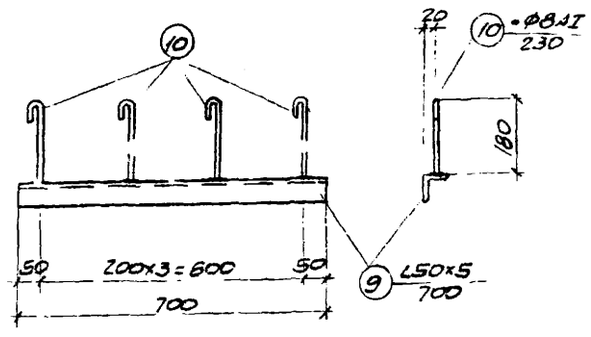

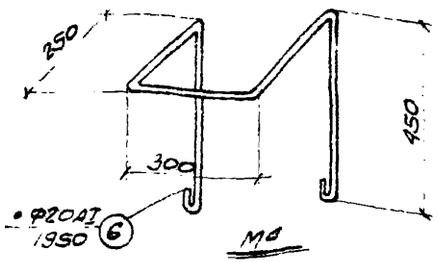

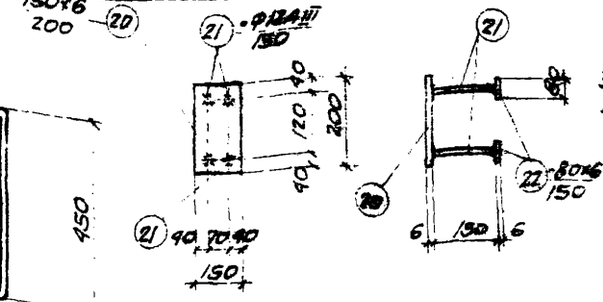

Примечания:

1. Сварку производить в соответствии с ГОСТ 10922-75 "Арматура и закладные детали сварные для железобетонных конструкций".
2. Закладные элементы выполнить из стали ВСт3кп2 для сварных конструкций по ГОСТ 380-71*
3. Все сварные швы принять h=6мм
4. Сварку закладных производить электродом типа Э42 по ГОСТ 9467-60
5. Данный лист рассматривать совместно с листом КЖС-28

46

6802/IV

Госстрой СССР Ростовский Промстройниипроект 1976	Закладные элементы М1÷М12, М16÷М20	Типовой проект УСК-1-20/IC
Компрессорная станция 4К-10А		Альбом IV
		Лист КЖС-27

Инв.№ подл. | Подпись и дата | Взам.инв.№

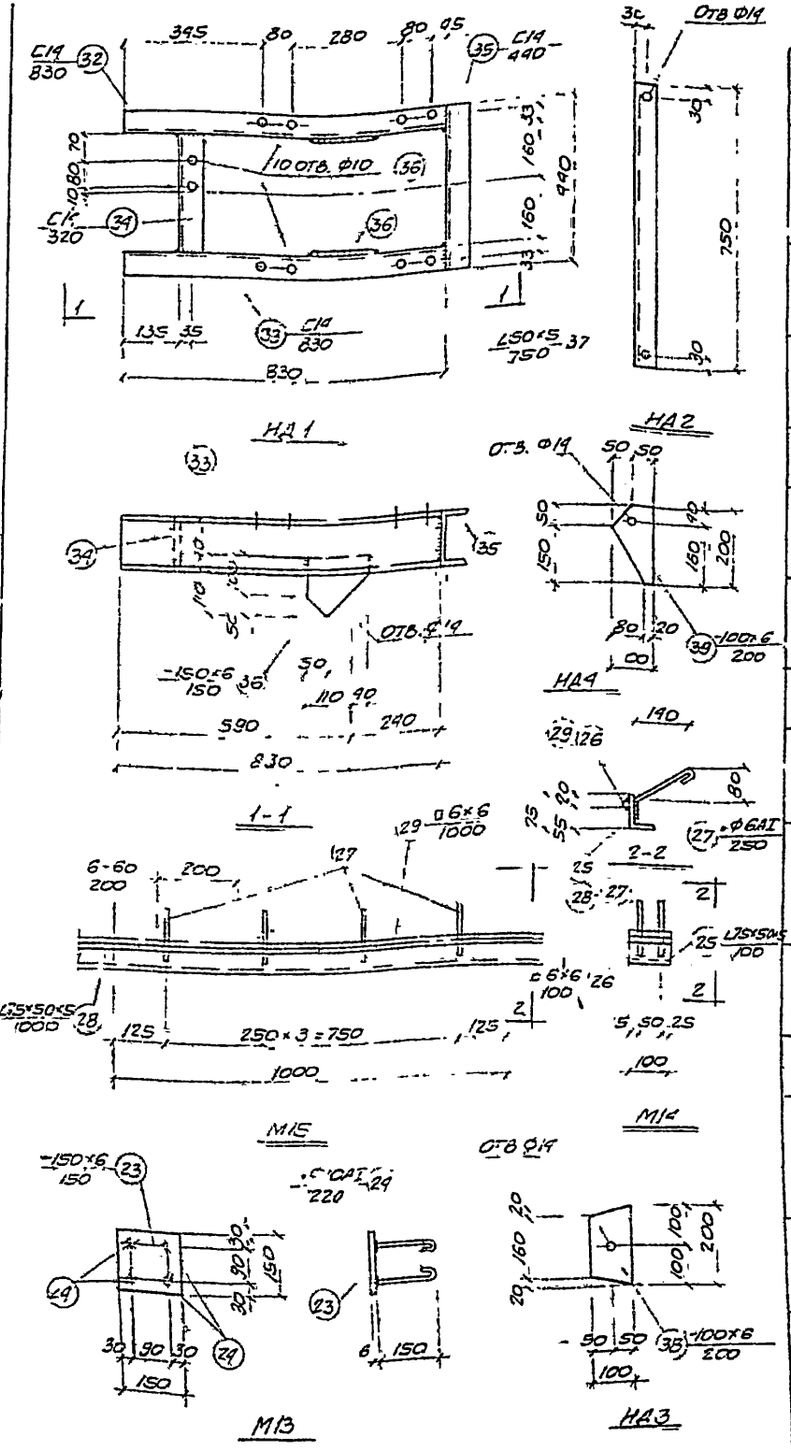

Спецификация стали на один закладной элемент

Марка заклад эл-та	№ поз	Эскиз	Длина мм	Кол. шт	Вес, кг одной поз	Вес, кг всех поз	Вес, кг 1 эл-та	Примечания
М1	1	L50×5	690	2	2.6	5.2	10.2	
	2	L50×5	390	2	1.3	2.6		
	3	•Ф8АI	660	8	0.3	2.4		
М2	4	L50×5	390	1	1.3	1.3	1.7	
	5	•Ф12АII	450	1	0.4	0.4		
М3	4	L50×5	390	1	1.3	1.3	1.7	
	5	•Ф12АIII	450	1	0.4	0.4		
М4	6	•Ф20АI	1950	1	4.8	4.8	4.8	
М5	7	-40×4	600	1	0.8	0.8	1	
	8	•Ф6АI	420	3	0.1	0.3		
М6	9	L50×5	700	1	2.6	2.6	3.0	
	10	•Ф8АI	230	4	0.1	0.4		
М7	11	-40×4	750	1	0.9	0.9	0.9	
М8	12	Тр. dy=50	150	2	0.6	1.2	1.6	
	13	•Ф10АI	300	2	0.2	0.4		
М9	14	L75×50×5	500	2	2.4	4.8	8.9	
	15	L75×50×5	375	2	1.8	3.6		
	16	•Ф6АI	230	10	0.05	0.5		
М10	17	L75×50×5	1000	1	4.8	4.8	5.0	
	18	•Ф8АI	250	4	0.06	0.2		
М11	19	•Ф24АI	1000	1	3.6	3.6	3.6	
М12	20	-150×6	200	1	1.9	1.9	3.0	
	21	•Ф12АIII	150	4	0.1	0.4		
	22	-80×6	150	2	0.6	1.2		
М13	23	-150×6	150	1	1.1	1.1	1.5	
	24	•Ф10АI	220	4	0.1	0.4		
М14	25	L75×50×5	100	1	0.5	0.5	0.7	
	26	□6×6	100	1	0.02	0.1		
	27	•Ф6АI	250	2	0.06	0.1		

Марка заклад эл-та	№ поз	Эскиз	Длина мм	Кол. шт	Вес, кг одной поз	Вес, кг всех поз	Вес, кг 1 эл-та	Примечания
М15	27	•Ф6АI	250	4	0.06	0.2	5.3	
	28	L75×50×5	1000	1	4.8	4.8		
	29	□6×6	1000	1	0.3	0.3		
М16	13	•Ф10АI	300	2	0.2	0.4	1.6	
	30	Тр. dy=25	150	3	0.4	1.2		
М17	8	•Ф6АI	420	5	0.1	0.5	2.0	
	31	-90×4	1200	1	1.5	1.5		
НД1	32	С19	830	1	10.2	10.2	31.9	
	33	С19	830	1	10.2	10.2		
	34	С19	320	1	3.9	3.9		
	35	С19	440	1	5.4	5.4		
	36	-150×6	150	2	1.1	2.2		
НД2	37	L50×5	750	1	2.8	2.8	2.8	
НД3	38	-100×6	200	1	0.9	0.9	0.9	
НД4	39	-100×6	200	1	0.9	0.9	0.9	
М18	13	•Ф10АI	300	2	0.2	0.4	1.4	
	40	Тр. dy=25	200	2	0.48	1.0		
М19	13	•Ф10АI	300	2	0.2	0.4	2.2	
	41	Тр. dy=20	200	3	0.33	1.0		
	42	Тр. dy=40	200	1	0.77	0.8		
М20	43	-100×6	100	1	0.5	0.5	0.7	
	44	•Ф14АI	194	1	0.2	0.2		

Примечания:

1 Данный лист рассматривать совместно с листом КОК-27

Гл инженер Морозов
Нач отд Толмачева
Конструктор Морозов
Инженер Мороз

47

6802/IV

Госстрой СССР Ростовский Промстройниипроект 1976 г	Закладные элементы М13; М19, М15; НД1 с НД4. Спецификация стали на один закладной элемент.	Типовой проект 904-1-20.76 Альбом II Лист КОК-28
Компрессорная станция 4К-10А		

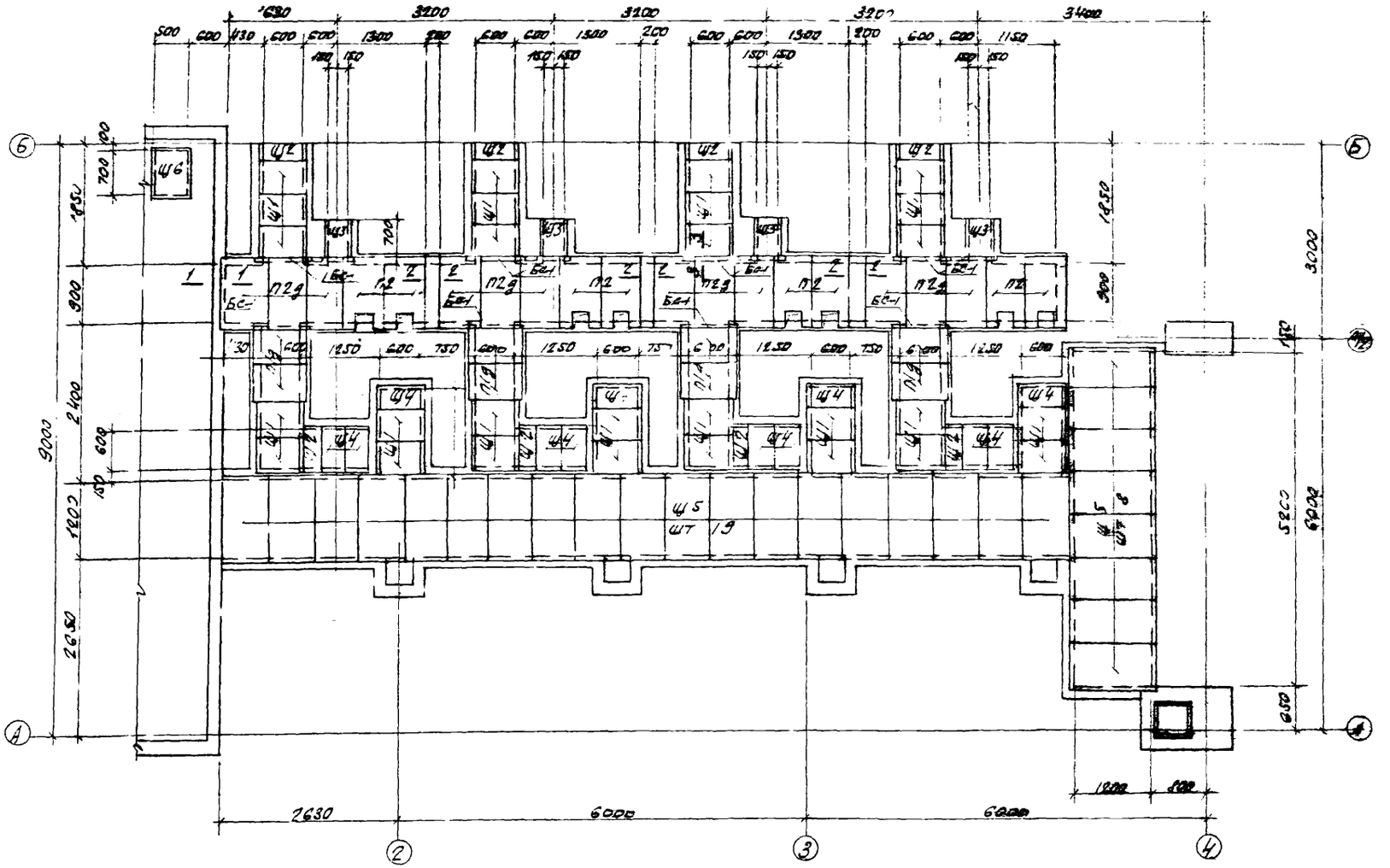

Монтажная схема плит и щитов перекрытия каналов

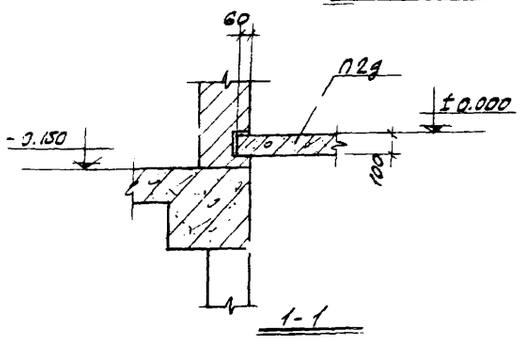

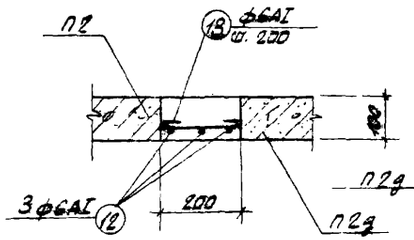

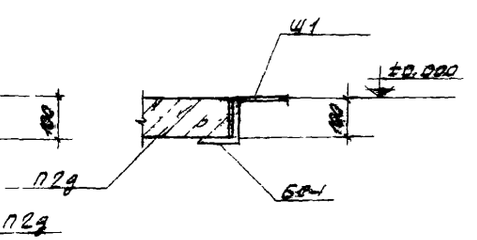

Спецификация сборных железобетонных и стальных элементов на монтажную схему

Наименование элемента	Марка элемента	Кол. шт.	Вес ед. т.	Стандарт или тип проект.	Примечания
Плиты	П1д	8	0,08	ИС-01-04 в. 2	
	П2д	12	0,16		
	П2	8	0,15	КЖ-22	
Стальные щиты	Ц1	28	0,018	КЖ-30	
	Ц2	8	0,011		
	Ц3	4	0,013		
	Ц4	12	0,0.6		
	Ц5	27	0,047		
	Ц6	1	0,084		
Стальн. балки	Б6-1	12	0,01	ИС-01-04 в. 2	
Лестница	М10	1	4,12	1.459-2 в. 2	
Ограждение	ОМ7	1	0,02		
	ОМ8	1	0,02		
Отв. стержни	поз. 12	9	0,0003	КЖ-30	
	поз. 13	15	0,0001		

Примечания

1. Общие примечания даны на листе КЖ-2.
2. Расход материалов по сечению 2-2 равен
   а) бетон М-150 — 0,07 м³
   б) сталь класса А-I — 4,2 кг.

6802/IV

Госстрой СССР Ростовский Промстройниипроект 1976 г.	Монтажная схема плит и щитов перекрытия каналов.	Типовой проект 904-1-20/76 Альбом IV
Компрессорная станция КС-10А		Лист КЖ-14

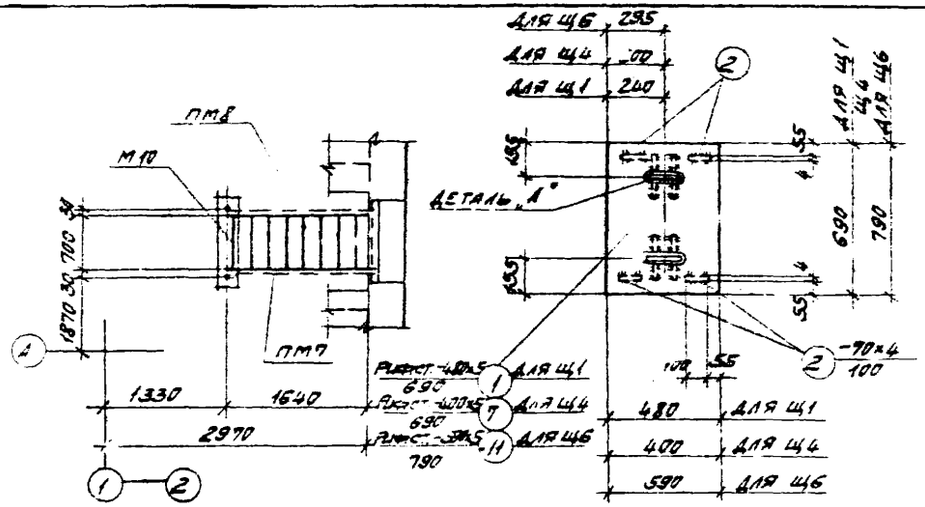

СХЕМА ЛЕСТНИЦЫ

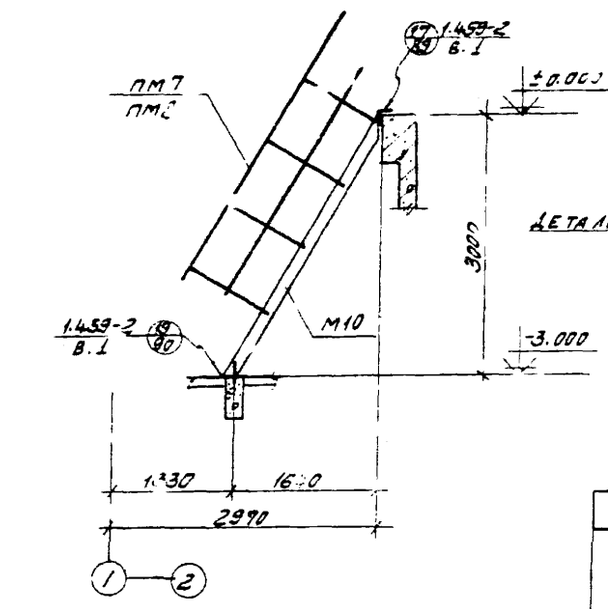

1-1

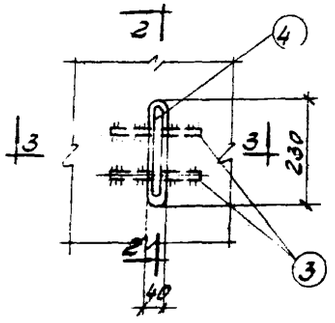

ДЕТАЛЬ "А"

Щ1, Щ4, Щ6

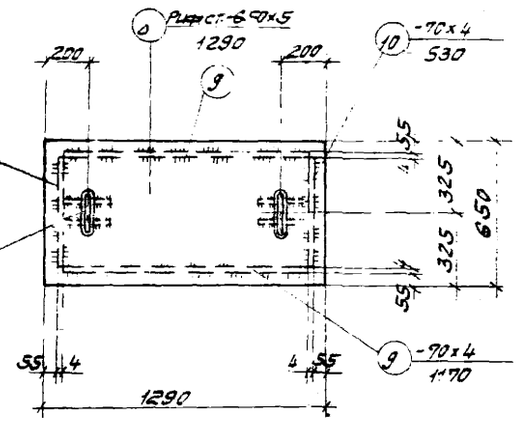

Щ5

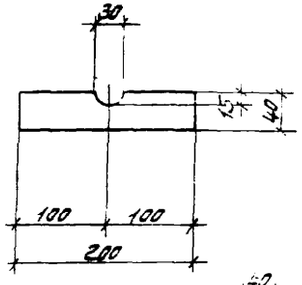

ПОЗ 3

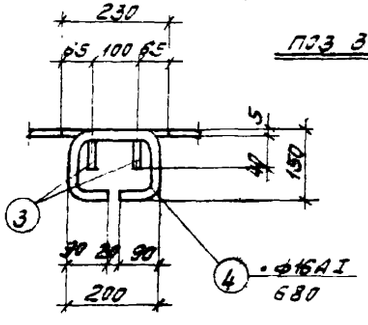

2-2

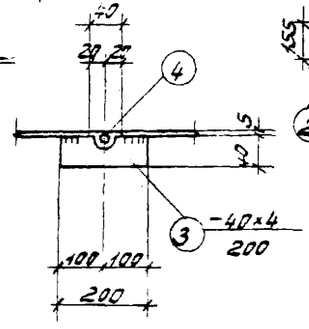

3-3

Щ2

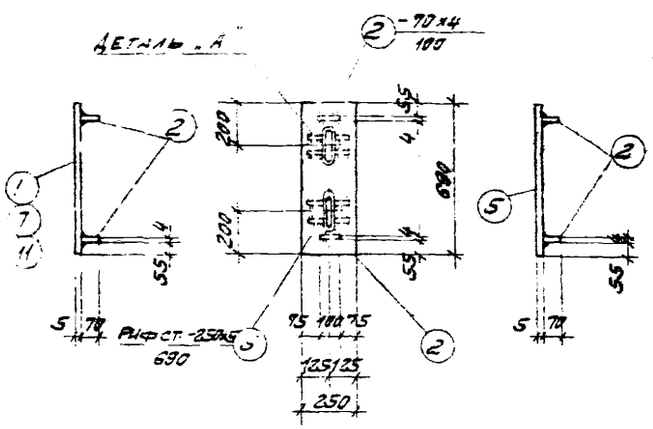

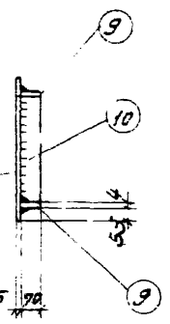

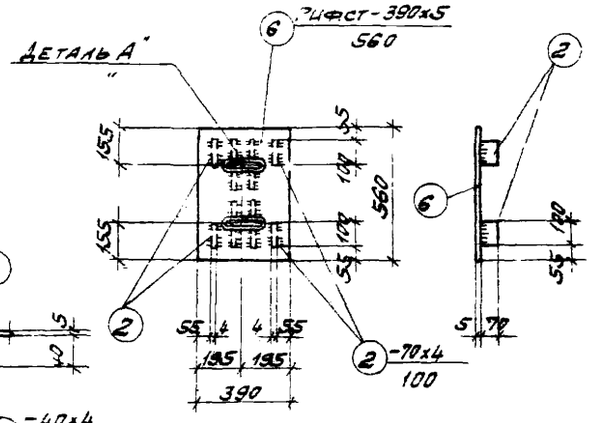

Щ3

СПЕЦИФИКАЦИЯ СТАЛИ НА ОДИН ЭЛЕМЕНТ

МАРКА ЭЛ-ТА	№ ПОЗ.	ЭСКИЗ	ДЛИНА мм	КОЛ. ШТ.	ВЕС, КГ ОДНОЙ ПОЗ.	ВЕС, КГ ВСЕХ ПОЗ.	ОДНОГО ЭЛ-ТА	ПРИМЕЧАНИЯ
Щ1	1	Рифст.-480х5	690	1	14.0	14.0	18.2	
	2	-70х4	100	4	0.2	0.8		
	3	-40х4	270	4	0.3	1.2		
	4	ф16АI	680	2	1.1	2.2		
Щ2	2	-70х4	100	2	0.2	0.4	11.1	
	3	-40х4	200	4	0.3	1.2		
	4	ф16АI	680	2	1.1	2.2		
	5	Рифст.-250х5	690	1	7.3	7.3		
Щ3	2	-70х4	100	4	0.2	0.8	13.4	
	3	-40х4	200	4	0.3	1.2		
	4	ф16АI	680	2	1.1	2.2		
	6	Рифст.-390х5	560	1	9.2	9.2		
Щ4	2	-70х4	100	4	0.2	0.8	15.9	
	3	-40х4	200	4	0.3	1.2		
	4	ф16АI	680	2	1.1	2.2		
	7	Рифст.-400х5	680	1	11.7	11.7		
Щ5	3	-40х4	200	4	0.3	1.2	46.5	
	4	ф16АI	680	2	1.1	2.2		
	8	Рифст.-650х5	1290	1	35.5	35.5		
	9	-70х4	170	2	2.6	5.2		
	10	-70х4	530	2	1.2	2.4		
Щ6	2	-70х4	100	4	0.2	0.8	23.9	
	3	-40х4	200	4	0.3	1.2		
	4	ф16АI	680	2	1.1	2.2		
	11	Рифст.-590х5	790	1	19.7	19.7		
ОТД. СТЕРЖ.	12	=1100= ф16АI	1270	1	0.3	0.3	0.3	
	13	=170= ф16АI	250	1	0.1	0.1	0.1	

ПРИМЕЧАНИЯ:

1. СПЕЦИФИКАЦИЯ СТАЛЬНЫХ ЭЛЕМЕНТОВ ДАНА НА ЛИСТЕ КЖ-29.
2. ЩИТЫ ВЫПОЛНЯТЬ ИЗ СТАЛИ МАРКИ ВСТ3КП2.
3. СВАРНЫЕ ШВЫ ПРИНЯТЫ h_w = 6 ММ.
4. СВАРКУ ПРОИЗВОДИТЬ ЭЛЕКТРОДОМ МАРКИ 342 ПО ГОСТ 9467-60.

6802/10

ГОССТРОЙ СССР РОСТОВСКИЙ ПРОМСТРОЙНИИПРОЕКТ 1976 г.	СХЕМА ЛЕСТНИЦЫ	ТИПОВОЙ ПРОЕКТ 904-1-20.77
КОМПРЕССОРНАЯ СТАНЦИЯ	ЩИТЫ Щ1÷Щ6	АЛЬБОМ IV
		ЛИСТ

Конструкторы: Ананьева, Морозунов, Толмачева, Морозунов
Гл. инж. проекта: Ананьева
Нач. отд.: Морозунов

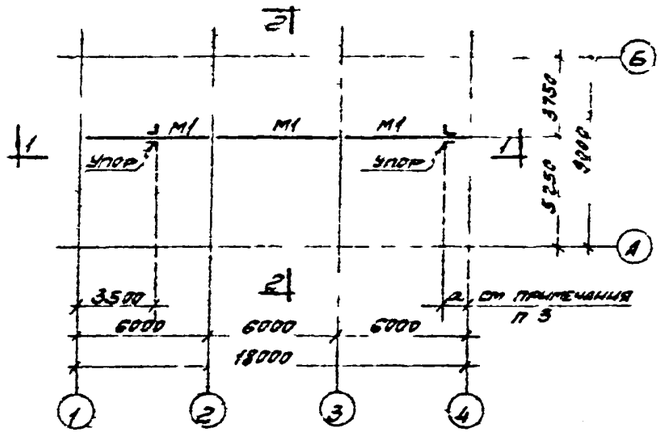

Схема монорельса на отм 3.870

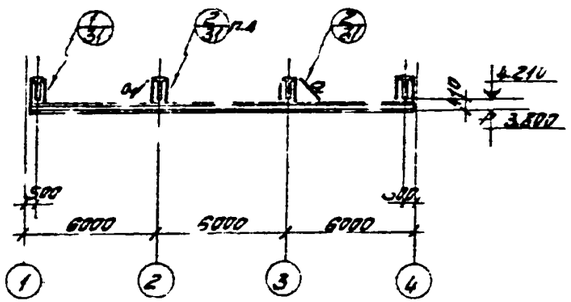

1-1

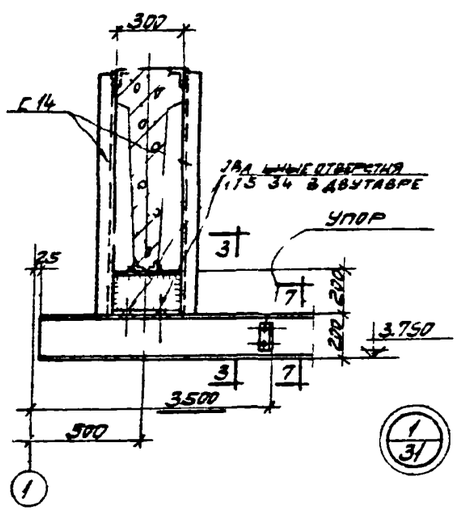

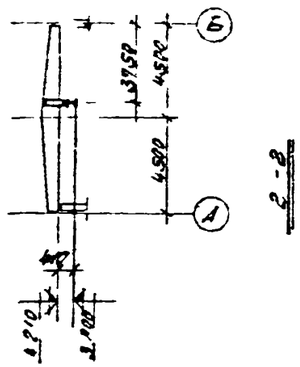

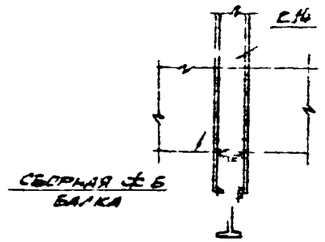

3-3

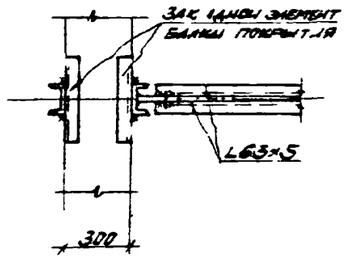

4-4

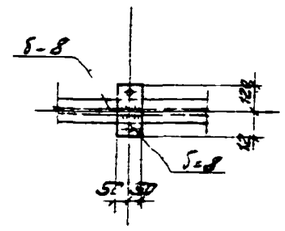

5-5

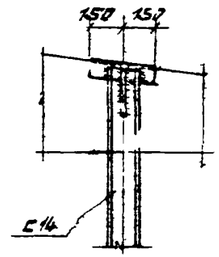

6-6

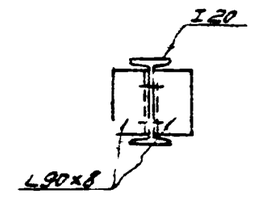

7-7

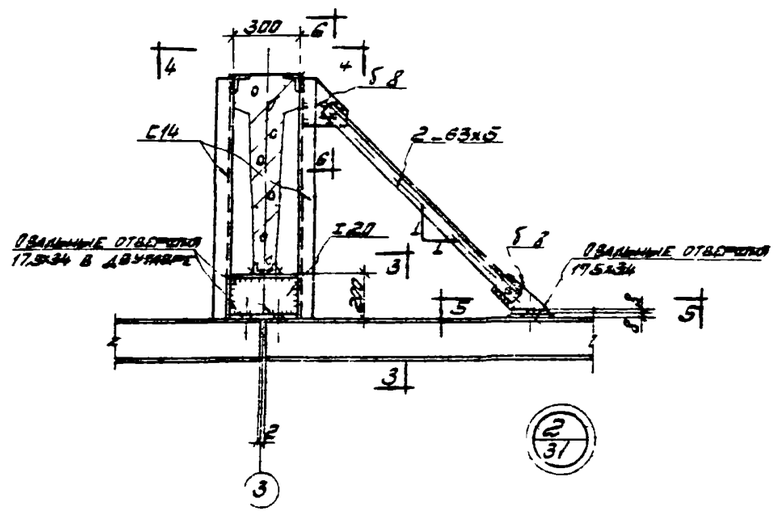

Таблица элементов

Марка элемента	Сечение		Усилия		Вес элемента т	Примечания
	эскиз	состав	N	R		
м1	I	I 20	—	4 т		
а	⊥	2∠63х5	—	—		по гибкости

Примечания

1 Технические спецификации стали см на листе КЖ-1
2 Конструкции - сварные. Сварку производить электродами типа Э42 по ГОСТ 9467-60
3 Размер а предделяется по месту

6802/IV

Госстрой СССР Ростовский Промстройниипроект 1976 г	Схема монорельса на отм 3.800	Типовой проект 904 1-20/76
Компрессорная станция 4К-10А		Альбом IV
		Лист КЖ-31

Главный инженер проекта Ульянов
Гл. спец. Ульянов
Гл. спец. Ульянов

ПОЯСНЕНИЕ К ПРОЕКТУ

Рабочие чертежи отопления и вентиляции компрессорной станции 4К-10А разработаны на основании технологических чертежей и заданий выданных институтом „Гипростроидормаш" и архитектурно-строительной части проекта, разработанной институтом „Ростовский Промстройниипроект" в соответствии с действующими строительными нормами и правилами проектирования

В качестве теплоносителя для целей отопления и вентиляции принята перегретая вода с параметрами 150-[illegible] °С теплоснабжение предусматривается от теплосети пром предприятия

Проект разработан для трех климатических районов с расчетными температурами наружного воздуха

для зимы -20°, -30° -40°С

для лет[illegible] 28°, 22° 21°С

Отопление машинного зала в рабочее время обеспечивается за счет тепловыделений от технологического оборудования и воздушно-отопительными агрегатами поддержание в помещении постоянной температуры 16° в рабочее и 5° в нерабочее время обеспечивается автоматическим включением отопительно-рециркуляционных агрегатов, предусмотренным в проекте автоматизации в насосной и санузле

Отопление предусматривается нагревательными приборами-радиаторами М-140 в помещении оператора-регистрами из сварных гладких труб Расход тепла на отопление помещений приведен в таблице на данном листе

Вентиляция машинного зала предусматривается общеобменная, рассчитанная на разбавление тепловыделений от оборудования и солнечной радиации

Вытяжка осуществляется из верхней зоны крышными вентиляторами оборудованными самозакрывающимися клапанами приток свежего воздуха осуществляется через фрамуги окон, расположенные на уровне 12м от пола

В помещении оператора предусматривается общеобменная естественная вентиляция с помощью шахты с дефлектором рассчитанная на ассимиляцию теплопоступлений от технологического оборудования

В насосной станции, расположенной на отм -3.000 предусматривается механическая вытяжка из верхней зоны обеспечивающая удаление теплоизбытков приток воздуха в насосную осуществляется из машинного зала через лестничный проем

Из санузла предусматривается естественная вытяжка с помощью шахты с дефлектором

Данные о воздушно-тепловых балансах и отопительно-вентиляционном оборудовании помещений компрессорной приведены на листе ОВ-2

План-схема размещения отопительно-вентиляционных установок

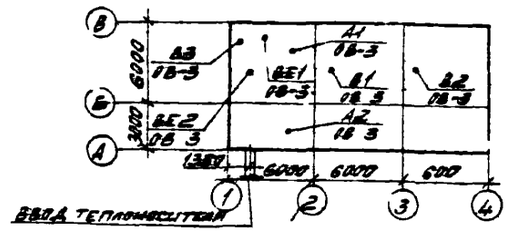

Основные показатели по чертежам отопления и вентиляции

Наименование здания (сооружения), помещения	Объем м³	Расход тепла, ккал/ч: наружная температура t°С	на отопление*	на вентиляцию	общий расход тепла $t_м$ °С	Расход пара ккал/ч	Установочная мощность эл двигат, квт
Компрессорная станция 4К-10А	830	-20	6700 / 20600	—	20600	—	3,8
		30	12300 / 25700	—	25700	—	5,8
		-40	17900 / 31300	—	31300	—	5,8

*) В числителе - расход тепла на отопление помещений компрессорной в рабочее время, в знаменателе - то же в нерабочее время

Технические решения принятые в проекте компрессорной станции 4К-10А соответствуют действующим на [illegible]-76г нормам и правилам взрывобезопасности и пожаробезопасности по категориям установленным генеральным проектировщиком в заданиях на строительное проектирование чем и удостоверяется безопасная эксплуатация компрессорной станции 4К-10А

В части, касающейся чертежей марки ОВ дата [illegible] 76

Главный инженер проекта [illegible] А Тюрин

Перечень примененных в чертежах марки ОВ стандартов и типовых чертежей

Шифр стандартов (типовых чертежей)	Наименование стандартов и типовых чертежей	№№ листов чертежей истрачиц текста
3 904-5 выпуск I II	Средства крепления трубопроводов и нагревательных приборов	комплект
3 904-10	Средства крепления неизолированных воздуховодов	листы 5-7 15-18
1 465-5	Применение типовых сборных железобетонных покрытий промзданий при установке на них осевых крышных вентиляторов	листы 31 32
2 94-8 выпуск I	Гибкие вставки для центробежных вентиляторов	комплект
4 904 12	Зонты и дефлекторы вентиляционных систем	листы 1 2 6 30 ÷ 38 41-49 67
2 494 1 выпуск-1	Узлы прохода вентиляционных вытяжных шахт через покрытия промышленных зданий	листы 21 22 28 29 41 ÷ 46
ГПИ проектмонтажавтоматика ТКЧ-3091-69	Установка термометров на трубопроводах	листы 1 2
ГПИ проектмонтажавтоматика ТКЧ-3138-70	Установка манометров на трубопроводах	листы 1 2
4 903 10 выпуск 8	Изделия и детали трубопроводов для тепловых сетей грязевики	листы 67 ÷ 80

Перечень листов марки ОВ

№№ листов	Наименование чертежей	Примечание
ОВ-1	Заглавный лист	
ОВ-2	Характеристика отопительно-вентиляционных систем таблица воздушно-тепловых балансов помещений	
ОВ-3	Планы отопления и вентиляции на отметках ± 0 000 -3.000 разрезы 1-1 2 2 схема системы В3	
ОВ-4	Схема трубопроводов отопления узел управления	
ОВ-5	Сводная спецификация систем отопления и вентиляции	последний лист

51

6802/IV

Госстрой СССР РОСТОВСКИЙ ПРОМСТРОЙНИИПРОЕКТ 1976	Заглавный лист	Типовой проект 904-1-23/76
Компрессорная станция 4К-10А		Альбом IV
		Лист ОВ-1

Согласовано

Гл. спец. [illegible] Тярев

Рук. группы Чердонная

Н. [illegible]

ХАРАКТЕРИСТИКА ОТОПИТЕЛЬНО-ВЕНТИЛЯЦИОННЫХ СИСТЕМ

№ систем	Кол. систем	Наименование обслуживаемого помещения (технологического оборудования)	Тип вентустановки / вентагрегата	Вентилятор: тип	№	Схема исполнения	Положение / вращение	L, м³/ч	H, кг/м²	n об/мин	Электродвигатель: тип / исполнение по взрывозащите	N, кВт	n, об/мин	Воздухонагреватель: тип	№	Кол. шт.	Температура агрева от	до	Расход тепла ккал/ч	H, кг/м²
В1.В2	2	Вытяжка из машинного зала	Крышный осевой	Ц3-04	8-В	1	—	12950*	5,2	950	А02-31-6В	1,5	950	—	—	—	—	—	—	—
В3	1	Вытяжка из насосной	А4095-2	Ц4-70	4	1	10°	2800	3,9	1360	А0А2-11-4	0,6	1360	—	—	—	—	—	—	—
А1.А2	2	Воздушно-отопительные агрегаты в машинном зале																		
—	—	-20° / -30° / -40° АПВС50-30	Осевой	МЦ	4	1	—	3300	—	2815	А02-12-2	1,1	2815	Спирально-навивной		1	5	13 / 15 / 17	8000 / 10000 / 12250	—

*) Производительность систем В1, В2 дана при $t_н = 28°C$, при $t_н = 22°$ $L = 12450$ м³/час, при $t_н = 21°$ $L = 12125$ м³/час.

ТАБЛИЦА ВОЗДУШНО-ТЕПЛОВЫХ БАЛАНСОВ ПОМЕЩЕНИЙ

Наименование помещений	Объем помещения м³	Период	Расчет. наруж. температ. град.	Температ. в помещении град.	Теплопотери помещения ккал/час	Тепловыделения ккал/час: от оборудования	от радиации	всего	Теплоизбытки - недостаток тепла ккал/час	Тепло для отопления помещения в нерабочее время	Вытяжка: объем воздуха м³/час	чем удаляется	Приток: объем воздуха м³/час	откуда поступает
Машинный зал	660	Зима	-20	16	21600	19500	—	19500	-2100	16000	Естественное проветривание			
			-30	16	26100	19500		19500	-6600	20000	Естественное проветривание			
			-40	16	30600	19500	-	19500	-11100	24500	Естественное проветривание			
		Лето	28	33	—	39000	12000	51000	-51000	—	25900	В1.В2	25400	через окна
			22	27	—	39000	11000	50000	+50000	—	24900	В1.В2	24400	через окна
			21	26	—	39000	10000	49000	+49000	—	24250	В1.В2	23800	через окна
Помещение оператора	67	Зима	-20	18	2200	1300	—	1300	-900	2200	Естественное проветривание			
			-30	18	2650	1300	—	1300	-1350	2650	Естественное проветривание			
			-40	18	3100	1300	—	1300	-1800	3100	Естественное проветривание			
		Лето	28	31	—	1300	800	2100	+2100	—	2020	Дефлектор Т21	1980	через окно
			22	25	—	1300	700	2000	+2000	—	1880	Дефлектор Т21	1850	через окно
			21	24	—	1300	600	1900	+1900	—	1780	Дефлектор Т21	760	через окно
Насосная станция	79	Зима	-20	16.7	1050	1600	—	1600	+550	900	Периодическое включение системы В3		Из машинного зала через проем для лестницы	
			-30	16.3	1350	1600	—	1600	+250	1150				
			-40	16	1600	1600	—	1600	—	1450				
		Лето	33	35	—	1600	—	1600	+1600	—	2800	В3	2800	Из машинного зала через проем для лестницы
			27	29	—	1600	—	1600	+1600	—	2800	В3	2800	
			26	28	—	1600	—	1600	+1600	—	2800	В3	2800	
Вспомогательные помещения	25	Зима	-20	По санитарным нормам	1500	—	—	—	-1500	1500	50	Дефлектор Т17	50	Поступает неорганизованно
			-30		1900	—	—	—	-1900	1900	50	Дефлектор Т17	50	
			-40		2250	—	—	—	-2250	2250	50	Дефлектор Т17	50	

ПРИМЕЧАНИЯ: 1. При расчете воздухообмена по борьбе с теплоизбытками значение „m", учитывающее поступление тепла в рабочую зону, принято для машинного зала -0,7, для помещения оператора -0,8, для насосной -1,0.

2. При расчете теплопотерь машинного зала учтен расход тепла на нагрев поступающего неорганизованно наружного воздуха, компенсирующего вытяжку из насосной станции и санузла.

3. Тепловыделения от технологического оборудования в машинном зале для зимнего периода приняты в количестве 50% от расчетных тепловыделений для летнего периода.

УСЛОВНЫЕ ОБОЗНАЧЕНИЯ

	Трубопровод водяного отопления подающий
	Трубопровод водяного отопления обратный
	Вентиль
	Проходной пробковый кран
≈0,002	Величина и направление уклона трубопровода.
	Тройник с пробкой
	Радиатор отопления в плане / Радиатор отопления в схеме
	Регулирующий клапан 25Ч931 нж с электроприводом на плане и в схеме.
5 гт ф100	Регистр из 5 гладких труб, диаметром 100 мм, длиной нитки 2000 мм.
В1	Вытяжная система №1 с механическим побуждением
А1	Агрегат отопительный №1
ВЕ1	Вытяжная система №1 с естественным побуждением

УКАЗАНИЕ О МАТЕРИАЛЕ И ПОКРЫТИИ ЭЛЕМЕНТОВ ВЕНТИЛЯЦИОННЫХ СИСТЕМ

№ п/п	№№ систем	Элементы вентиляционных систем	Материал	Покрытие: внутри	снаружи
1	В3	Воздуховоды вытяжных систем, проложенные внутри помещений	Кровельная сталь толщиной 1,55-0,7 мм	Масляная краска за 1 раз	Масляная краска за 2 раза
2	В3, ВЕ1, ВЕ2	Воздуховоды вытяжных систем, проложенные снаружи.	Тонколистовая сталь толщиной 1,5 мм	Масляная краска за 1 раз	Масляная краска за 2 раза

52

6802/IV

ГОССТРОЙ СССР РОСТОВСКИЙ ПРОМСТРОЙНИИПРОЕКТ 1976 г.	Характеристика отопительно-вентиляционных систем. Таблица воздушно-тепловых балансов помещений	Типовой проект 904-1-20/76
Компрессорная станция 4К-10А		Альбом IV
		Лист ОВ-2

ПЛАН НА ОТМ ±0.000
М1:100

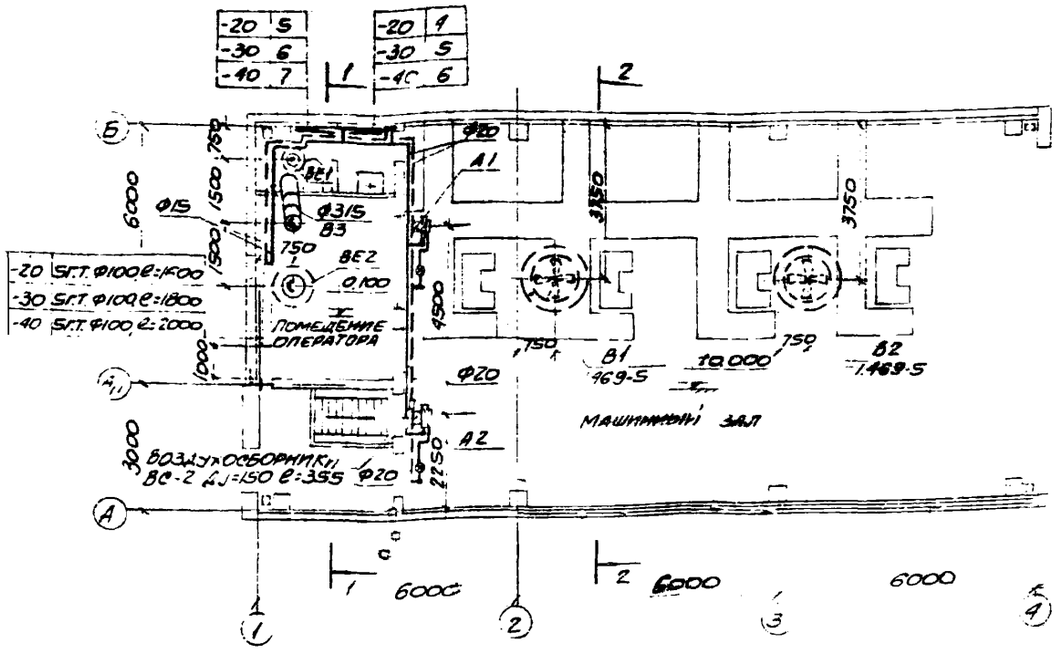

ПЛАН НА ОТМ. -3.000
М1:100

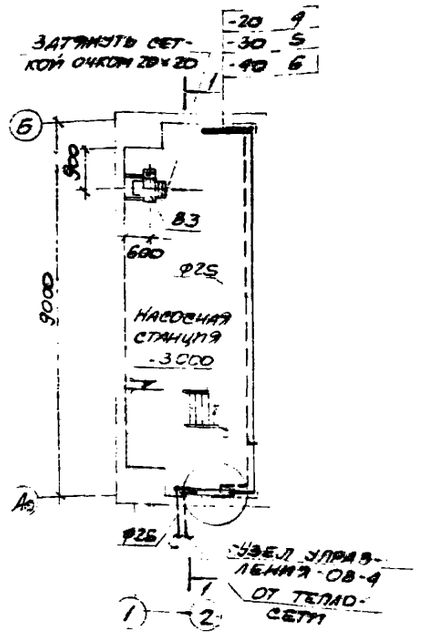

РАЗРЕЗ 2-2

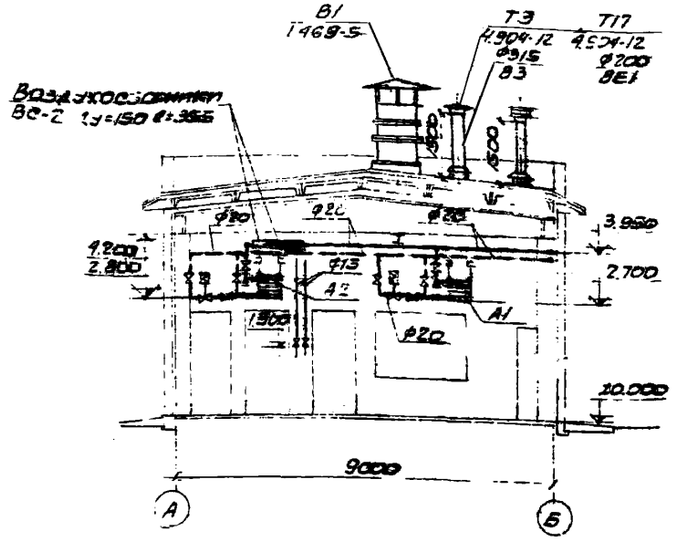

ПРИМЕЧАНИЯ.

1. КРЫШНЫЕ ОСЕВЫЕ ВЕНТИЛЯТОРЫ № 3-В С КОЛЕСОМ Ц3-04 ПОСТАВЛЯЮТСЯ КОМПЛЕКТНО С ЭЛЕКТРОДВИГАТЕЛЕМ, САМООТКРЫВАЮЩИМСЯ КЛАПАНОМ, ЗОНТОМ И ПРЕДОХРАНИТЕЛЬНОЙ РЕШЕТКОЙ.
2. ЖЕЛЕЗОБЕТОННЫЕ СТАКАНЫ С ЗАКЛАДНЫМИ БОЛТАМИ ДЛЯ КРЕПЛЕНИЯ КРЫШНЫХ ВЕНТИЛЯТОРОВ СИСТЕМ В1, В2 И ОТВЕРСТИЯ В КРОВЛЕ ДЛЯ ПРОХОДА ВОЗДУХОВОДОВ СИСТЕМ В3, ВЕ1, ВЕ2 ВЫПОЛНЯЮТСЯ ПО ЧЕРТЕЖАМ МАРКИ КЖ.
3. КРОНШТЕЙНЫ ДЛЯ КРЕПЛЕНИЯ СИСТЕМЫ В3 И ВОЗДУШНО-ОТОПИТЕЛЬНЫХ АГРЕГАТОВ СИСТЕМ А1, А2 РАЗРАБОТАНЫ НА ЧЕРТЕЖАХ МАРКИ АР.
4. УКАЗАНИЕ О МАТЕРИАЛЕ И ПОКРЫТИИ ЭЛЕМЕНТОВ ВЕНТИЛЯЦИОННЫХ СИСТЕМ И УСЛОВНЫЕ ОБОЗНАЧЕНИЯ СМОТРИТЕ НА ЛИСТЕ ОВ-2.
5. КРЫШНЫЕ ВЕНТИЛЯТОРЫ УСТАНАВЛИВАЮТСЯ БЕЗ ПОДДОНА.

РАЗРЕЗ 1-1

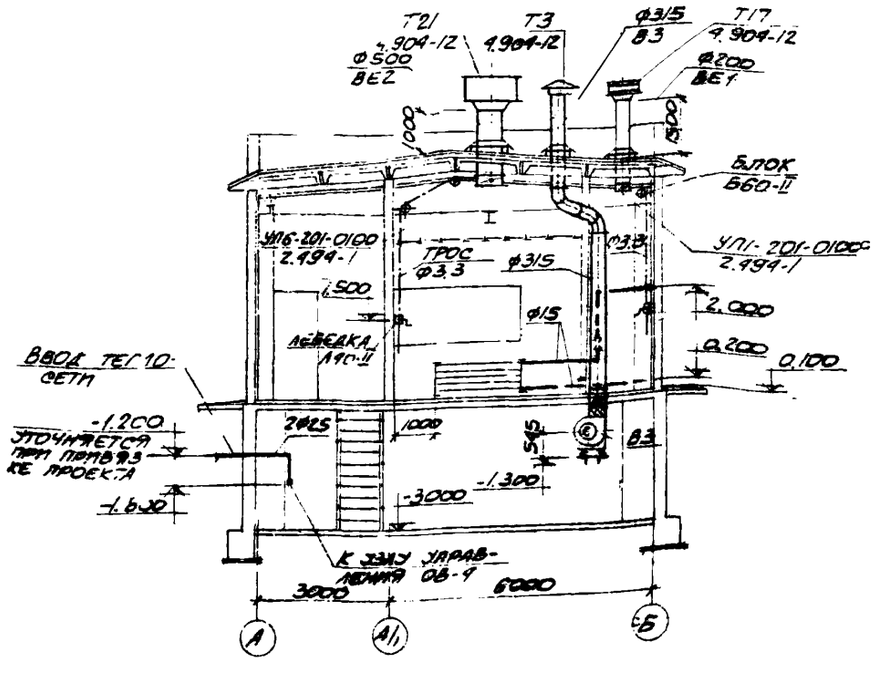

СИСТЕМА В3

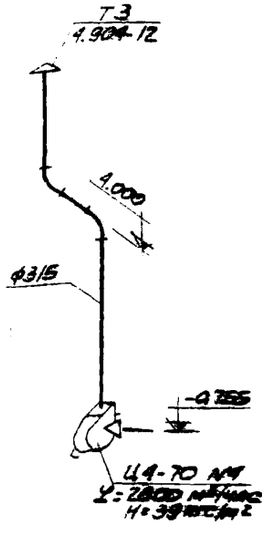

53

6 В02/IV

ГОССТРОЙ СССР РОСТОВСКИЙ ПРОМСТРОЙНИИПРОЕКТ 1976 г.	ПЛАНЫ ОТОПЛЕНИЯ И ВЕНТИЛЯЦИИ НА ОТМЕТКАХ ±0.000; -3.000. РАЗРЕЗЫ 1-1; 2-2. СХЕМА СИСТЕМЫ В3	ТИПОВОЙ ПРОЕКТ 904-1-20/76
КОМПРЕССОРНАЯ СТАНЦИЯ 4К-10А		АЛЬБОМ IV
		ЛИСТ ОВ-3

СОГЛАСОВАНО

ОВК

АНИКИН

ДЕГТЯРЕВ

ЧЕРВОННАЯ

ЧУК ГРУППЫ

Схема узла управления

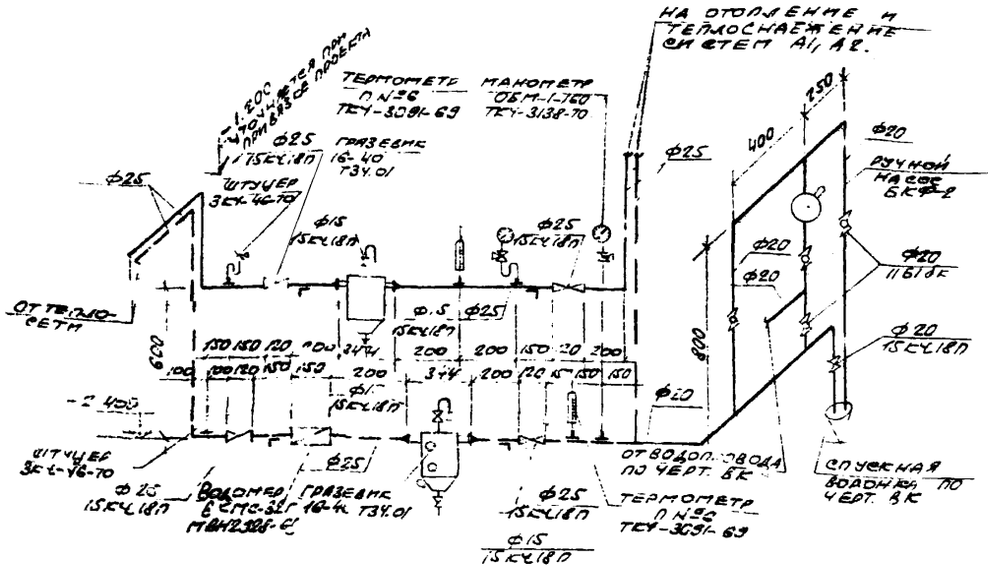

Схема включения регулирующего клапана 25ч 33i нж

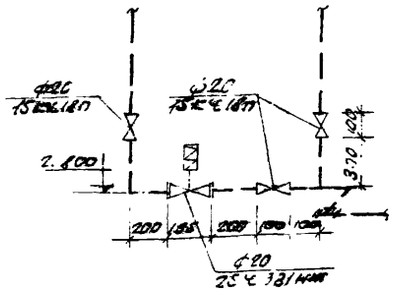

Примечания

1. Трубопроводы системы отопления монтируются из стальных водогазопроводных труб по ГОСТ 3262-62.
2. После монтажа трубопроводы и нагревательные приборы окрашиваются масляной краской за 2 раза.
3. Узел управления, подающий и обратный трубопроводы, проложенные в наземной и подземной частях к регистру, установленному в помещении оператора изолировать асбослюдинитом ГОСТ 1779-72 толщиной 10мм и покрыть фольгоизолом по ГОСТ 5 2053-73.
4. Диаметры подводок к нагревательным приборам, не показанные на схеме, принять ф15мм.
5. Трубопроводы отопления, проложенные в помещении оператора, выполнить без муфтовых соединений, на сварке, регулирующую арматуру установить вне помещения оператора.
6. Крепление трубопроводов и нагревательных приборов выполняется по серии 3.904-5 вып. I и II.
7. Крепление узла управления выполнить на кронштейнах, привариваемых к стене двутавр-ГОСТ 8239-72 мм № I-II 5,5-60 строительно-монтажным пистолетом СМП-1 в соответствии с инструкцией МСЧ-29-63.
8. Условные обозначения смотрите на листе ОВ-2.

Схема трубопроводов отопления

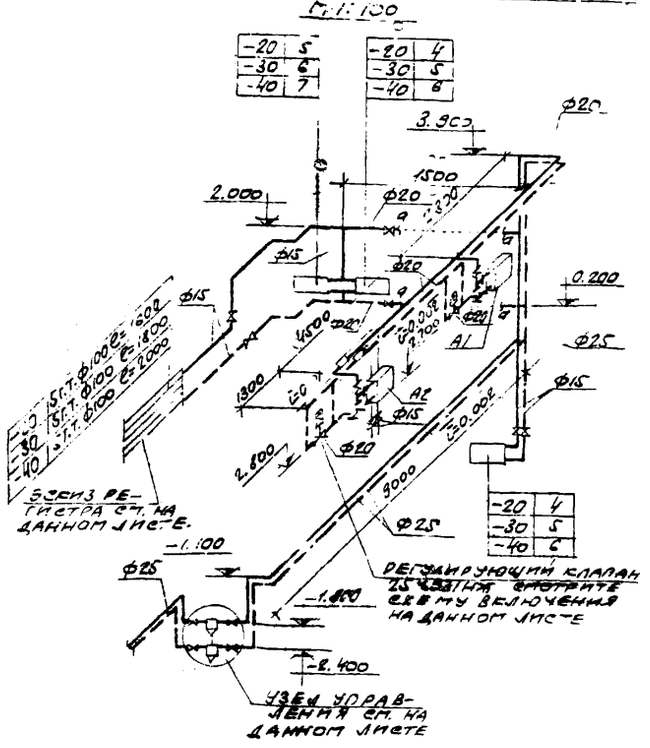

Схема регистра

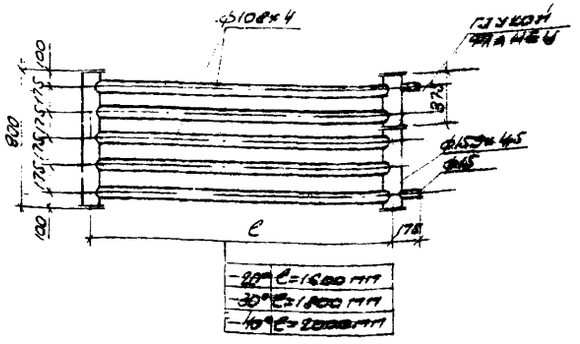

6802/IV

54

Госстрой СССР Ростовский Промстройниипроект 1976 г.	Схема трубопроводов отопления. Узел управления	Типовой проект 904.1-28/76
Компрессорная станция 4К-10А		Альбом IV
		Лист ОВ-4

Типовой проект 904.1-28/76 Альбом IV

Сводная спецификация систем отопления и вентиляции

Марка	Обозначение	Наименование	Кол.	Примечание
	I Отопление			
	Учреждение Я9-308/80 г. Кривой Рог Днепропетровской области	1. Агрегат воздушно-отопительный со спирально-навивным калорифером АПВС 50-30 -20°	2	91 кг
		-30°	2	91 кг
		-40°	2	91 кг
	ГОСТ 3262-62	2. Трубы стальные водогазопроводные ф15 мм	20	м
		3. То же, ф20 мм	35	м
		4. То же, ф25 мм	30	м
	15кч 18п	5. Вентили запорные муфтовые ф15 мм	8	0,7 кг
		6. То же, ф20 мм	1	0,9 кг
		7. То же ф25 мм	4	1,4 кг
	ГОСТ 8690-58	8. Радиаторы чугунные отопительные М140-АО -20°	4,5/13	экм/секц
		-30°	5,6/16	экм/секц
		-40°	6,7/19	экм/секц
	ГОСТ 10704-63	9. Регистры и 5 стальных электросварных труб при диаметре нитки ф108х4 мм и колонки ф159х4,5 мм -20°	3,8/8	экм/м
		-30°	4,3/9	экм/м
		-40°	4,8/10	экм/м
	4.903-10 выпуск 8	10. Грязевик из стальных труб наружным ф159х4,5 мм, Ду=40 мм 16-40 ТЗ4.01	2	15,8 кг
	ВС-2	11. Воздухосборник горизонтальный наружным ф159х4,5 мм, длиной 355 мм	2	7,9 кг
	БКФ-2	12. Насос ручной с трубной обвязкой и 4-я проходными сальниковыми кранами ф20 мм	1	25 кг
	ВКМС-32г	13. Водомер крыльчатый, муфтовый для горячей воды ф32 мм	1	4,2 кг
	25ч 931 нж	14. Клапан регулирующий с моторным исполнительным механизмом ПР-1м ф20 мм	2	25 кг

Марка	Обозначение	Наименование	Кол.	Примечание
	ОБМ-1-160	15. Манометр технический общего назначения с трехходовым краном КТК	2	1,2 кг
		16. Трехходовой кран КТК ф15 мм	1	0,3 кг
	П №6	17. Термометр прямой в защитной оправе	2	0,47 кг
		18. Краска масляная -20°	4,1	кг
		-30°	4,6	кг
		-40°	5,1	кг
	ГОСТ 1779-72	19. Асбопухшнур	0,06	м³
	ГОСТ 9053-73	20. Фольгоизол	1	м²
	II Вентиляция			
	Учреждение Я9-308/80 г. Кривой Рог Днепропетровской области	1. Вентилятор осевой крышный №8-В с колесом Ц3-04, на одной оси с электродвигателем А02-31-6В, мощностью 1,5 кВт, 950 об/мин	2	280 кг
		2. Агрегат вентиляторный А4095-2В комплектен	1	82 кг
	Учреждение У10-400/4 г. Плавск Тульской области	3. Вентилятор центробежный Ц4-70 №4 с колесом 0,95 Дн, положение кожуха 10° исполнение 1	1	
		4. Электродвигатель АОЛ2-11-4, мощностью 0,6 кВт, 1360 об/мин	1	
		5. Виброизолирующее основание на 4-х виброизоляторах ДО 39	1	
	ГОСТ 8075-56	3. Воздуховоды из кровельной стали диаметром 315 мм	6	м
	ГОСТ 3680-57	4. Воздуховоды из тонколистовой стали толщиной 1,6 мм, диаметром 200 мм	2,5	м
		5. То же диаметром 315 мм.	2,5	м
		6. То же, диаметром 500 мм.	2,0	м.

Марка	Обозначение	Наименование	Кол.	Примечание
	4.904-12	7. Зонт из стали тонколистовой ТЗ	1	4 кг
	4.904-12	8. Дефлектор из стали тонколистовой ТП	1	7,4 кг
		9. То же. Т21	1	30,1 кг
		10. Сетка стальная размер ячейки 20х20	0,2	м²
	2.494-8 выпуск I	11. Вставка гибкая 8НА-4	1	3,7 кг
	2.494-1 выпуск I	12. Узел прохода через кровлю с утепленным клапаном без кольца для сбора конденсата с ручным приводом УП1-201, ф200 мм	1	44,4 кг
		13. То же, УП6-201, ф500 мм	1	79,3 кг
		14. То же, без клапана УП3, ф315 мм	1	39,8 кг
	ГОСТ 9573-72	15. Минплита мягкая ПМ-100	0,3	м³
	ТУ36-929-67	16. Стеклоткань	5	м²
		17. Битум асфальтовый.	2,5	кг
		18. Резина листовая	0,4	кг
		19. Краска масляная	6	кг
		20. Блок тип Б60-II	4	1,4 кг
		21. Лебедка фонарная тип Л40-II	2	2,15 кг
		22. Трос ф3,3 мм	11	м

Масса указана одного изделия

55

6802/IV

Госстрой СССР РОСТОВСКИЙ ПРОМСТРОЙНИЙПРОЕКТ 1976 г.	Сводная спецификация систем отопления и вентиляции.	Типовой проект 904-1-20/75
Компрессорная станция ЦК-10А		Альбом IV
		Лист ОВ-5

Пояснения к чертежам

Зданиях компрессорной станции проектируются следующие системы и сооружения:

1) водопровод хозяйственно-питьевой;
2) сеть горячего водоснабжения;
3) канализация бытовая;
4) насосная станция водопровода оборотной воды.

Прокладка трубопроводов водопровода оборотной воды в пределах машинного зала компрессорной станции выполняется в технологической части проекта

Подключение внутренних систем хозяйственно-питьевого водопровода, сети горячего водоснабжения и бытовой канализации предусматривается к соответствующим наружным сетям промпредприятия

Наружное пожаротушение предполагается от внутриплощадочной сети противопожарного водопровода промпредприятия и решается при привязке проекта

Глубина заложения вводов водопровода и выпусков канализации определяется при привязке проекта.

1. Водопровод хозяйственно-питьевой проектируется для подачи воды к санприборам, к ванне для промывки фильтров на 1 этаже в прилегающей территории, заполнение системы отопления и подпитку оборотной системы водопровода. Расчетный расход воды составляет 12,45 м³/сут 0.63 л/с, в том числе на подпитку - 1.3 м³/сут 0.16 л/с то-есть 5% от расхода оборотной воды, что должно уточняться при привязке проекта.

Требуемый напор в наружной сети на вводе в здание - 10 м. Необходимость установки водомера определяется при привязке проекта.

2. Сеть горячего водоснабжения проектируется для подачи горячей воды температурой 65-70°С к умывальникам, ванне для промывки фильтров (1 раз в неделю по 400 л/ч) и для приготовления раствора ОП-10 (5 раз в год по 200 л/ч).

Расчетный расход воды 400 л/ч.
Необходимый напор на вводе в здание 12 м

3. Канализация бытовая проектируется для отвода сточных вод от санприборов (в количестве 0.65 м³/сут 0.8 л/с), от промывки фильтров (1 раз в неделю в количестве 0.4 м³/сут 0.3 л/с) и для профилактики системы отопления.

Стоки от промывки фильтров, загрязненные воздушной пылью концентрацией 4.4 г/л, отводятся в дренажный приямок, откуда насосами ВКС 1/16, установленными в насосной станции перекачиваются в сеть бытовой канализации

Окончание пояснений к чертежам смотреть на листе ВК-2

Условные обозначения

В1	Водопровод хозяйственно-питьевой
В	Водопровод оборотной воды, подающая сеть
В6	Водопровод оборотной воды, обратная сеть
Т3	Сеть горячего водоснабжения
К1	Канализация бытовая.

Основные показатели

Наименование систем	Потребный напор на вводе, м	Расчетные расходы м³/сут	м³/ч	л/с	Пожарный расход л/с	Установленная мощность электродвигателей, кВт	Примечание
Водопровод хозяйственно-питьевой	10	12,45		0.63			в том числе на подпитку 0.6 м³/сут
Сеть горячего водоснабжения	12	—	0.4	—			
Канализация бытовая		0.65	—	—			
Насосная станция водопровода оборотной воды			11.3	3.12		13,5	

Технические решения принятые в проекте компрессорной станции 4К-10А, соответствуют действующим на 1.1.1976г. нормам и правилам.

Гл. инженер проекта /Тюрин/ Дата
Гл. спец. отдела ТХ /Еремеева/ 15.01.76 г.

Перечень примененных в чертежах марки "ВК" стандартов и типовых проектов

Шифр	Наименование стандарта	№ № листов
Серия 3.904-6	Средства крепления трубопроводов. Выпуск 1.	
Серия 4.900-6	Альбом оборудования фасонных частей и арматуры для сетей и сооружений водопровода и канализации Выпуск IV.	
Серия ПВ-6 Союзгипросвет г. Москва 1972 г. Ц. 20 коп.	Опорные конструкции и средства крепления стальных трубопроводов внутренних санитарно-технических систем. Выпуск 10.	
ТК4-225-79 ТК4-566-63 ЭК4-23-70 ЭК4-31-63 ЭК4-32-73 ЭК4-35-70 ЭК4-31-63	Типовые чертежи закладных конструкций, разработанные ГПИ "Проектмонтажавтоматика"	

Перечень листов марки "ВК"

№ листа	Наименование	Примечание
1	Заглавный лист (начало)	
2.	Заглавный лист (продолжение)	
3.	Заглавный лист (окончание)	
4.	План на отм. ±0.000 и схемы В1, Т3, К1.	
5.	Насосная станция водопровода оборотной воды. План. Разрезы	
6.	Насосная станция водопровода оборотной воды Схемы В5, В6, 1К1.	

56

6802/IV

Госстрой СССР Ростовский ПромстройНИИпроект 1976 г.	Заглавный лист (начало)	Типовой проект 904-1-20/76 Альбом IV Лист
Компрессорная станция		

ПОЯСНЕНИЯ К ЧЕРТЕЖАМ (ОКОНЧАНИЕ)

4. НАСОСНАЯ СТАНЦИЯ ВОДОПРОВОДА ОБОРОТНОЙ ВОДЫ ПРОЕКТИРУЕТСЯ ДЛЯ ВОЗМОЖНОСТИ УСТРОЙСТВА САМОСТОЯТЕЛЬНОЙ СИСТЕМЫ ОБОРОТНОГО ВОДОСНАБЖЕНИЯ КОМПРЕССОРНОЙ СТАНЦИИ.

В НАСОСНОЙ СТАНЦИИ УСТАНАВЛИВАЮТСЯ ТРИ ГРУППЫ НАСОСОВ

ПЕРВАЯ ГРУППА - НАСОСЫ ДЛЯ ПОДАЧИ ОХЛАЖДЕННОЙ ВОДЫ К КОМПРЕССОРАМ.

ВТОРАЯ ГРУППА - НАСОСЫ ДЛЯ ПОДАЧИ НАГРЕТОЙ ВОДЫ В ВОДООХЛАДИТЕЛЬ.

ДЛЯ ОБЕИХ ГРУПП ПРИНЯТЫ НАСОСЫ 2К-20/30а $Q=11.3 м^3/ч$, $H=26 м$ С ЭЛЕКТРОДВИГАТЕЛЕМ АО2-31-2 $N=3 кВт$, $n=2880$ об/мин (В КАЖДОЙ ГРУППЕ ПО ДВА АГРЕГАТА, ИЗ КОТОРЫХ ОДИН РЕЗЕРВНЫЙ).

РАБОТА НАСОСОВ АВТОМАТИЗИРОВАНА В ЗАВИСИМОСТИ ОТ УРОВНЕЙ ВОДЫ В СООТВЕТСТВУЮЩИХ КАМЕРАХ

НЕОБХОДИМЫЕ НАПОРЫ НАСОСОВ ОПРЕДЕЛЕНЫ СУММИРОВАНИЕМ СЛЕДУЮЩИХ ВЕЛИЧИН:

ДЛЯ ПЕРВОЙ ГРУППЫ

1) РАЗНОСТИ ОТМЕТОК ТОЧКИ ПОДВОДА ВОДЫ К КОМПРЕССОРУ И НИЖНЕГО УРОВНЯ ВОДЫ В КАМЕРЕ	~ 4,8 м
2) ПОТЕРЬ НАПОРА В СЕТИ	2.0 м
3) СВОБОДНОГО НАПОРА У КОМПРЕССОРА	18.0 м
4) ПОТЕРЬ НАПОРА В НАСОСНОЙ СТАНЦИИ	2.0 м
ИТОГО:	26.0 м.

ДЛЯ ВТОРОЙ ГРУППЫ

1) РАЗНОСТИ ОТМЕТОК ИЗЛИВА В ГРАДИРНЕ И НИЖНЕГО УРОВНЯ ВОДЫ В КАМЕРЕ	9.5 м
2) ПОТЕРЬ НАПОРА В СЕТИ	3.0 м
3) СВОБОДНОГО НАПОРА НА ИЗЛИВЕ	4.0 м
4) ПОТЕРЬ НАПОРА В НАСОСНОЙ СТАНЦИИ	2.0 м
ИТОГО:	18.5 м

ОТМЕТКИ ВЕРХНЕГО УРОВНЯ В КАМЕРЕ ОХЛАЖДЕННОЙ ВОДЫ ПРИНЯТЬ ИЗ УСЛОВИЯ РАЗМЕЩЕНИЯ КАМЕР И ВОДООХЛАДИТЕЛЯ НА ПЛОЩАДКАХ С ОДИНАКОВЫМИ ОТМЕТКАМИ ПОВЕРХНОСТИ СЕМЛИ.

ИЗ КАМЕРЫ НАГРЕТОЙ ВОДЫ ПРЕДУСМОТРЕН ПЕРЕЛИВ В НАРУЖНУЮ СЕТЬ КАНАЛИЗАЦИИ.

ТРЕТЬЯ ГРУППА - ДРЕНАЖНЫЙ НАСОС ВКС-1/15 $Q=3.7 м^3/ч$ $H=14 м$ С ЭЛЕКТРОДВИГАТЕЛЕМ АОЛ2-22-4 $N=1.5 кВт$, $n=1450$ об/мин.

РАБОТА НАСОСА АВТОМАТИЗИРОВАНА В ЗАВИСИМОСТИ ОТ УРОВНЯ ВОДЫ В ДРЕНАЖНОМ ПРИЯМКЕ.

ТРУБОПРОВОДЫ НАСОСНОЙ СТАНЦИИ МОНТИРУЮТСЯ ИЗ СТАЛЬНЫХ ЭЛЕКТРОСВАРНЫХ ТРУБ. ТРУБОПРОВОДЫ, ПРОКЛАДЫВАЕМЫЕ ВНУТРИ ЗДАНИЯ, ПОКРЫВАЮТСЯ МАСЛЯНОЙ КРАСКОЙ ЗА ДВА РАЗА, ПРОКЛАДЫВАЕМЫЕ В ЗЕМЛЕ, ПОКРЫВАЮТСЯ АНТИКОРРОЗИЙНОЙ ИЗОЛЯЦИЕЙ.

РЕКОМЕНДАЦИИ ПО ВЫБОРУ ВОДООХЛАДИТЕЛЯ И ДРУГИХ СООРУЖЕНИЙ ОБОРОТНОГО ВОДОПРОВОДА.

ПРИ ПРИВЯЗКЕ ПРОЕКТА К КОНКРЕТНЫМ УСЛОВИЯМ ДОЛЖНО ПРОВЕРЯТЬСЯ НЕОБХОДИМОСТЬ ОБРАБОТКИ ОХЛАЖДЕННОЙ ВОДЫ В ЗАВИСИМОСТИ ОТ ЕЕ ХИМИЧЕСКОГО СОСТАВА (СОГЛАСНО СНиП II-31-74, ВОДОСНАБЖЕНИЕ НАРУЖНЫЕ СЕТИ И СООРУЖЕНИЯ).

КАЧЕСТВО ВОДЫ В ОБОРОТНОЙ СИСТЕМЕ ДОЛЖНО УДОВЛЕТВОРЯТЬ СЛЕДУЮЩИМ ТРЕБОВАНИЯМ ОБЩАЯ ЖЕСТКОСТЬ - НЕ БОЛЕЕ 7 МГ-ЭКВ/Л, СОДЕРЖАНИЕ ВЗВЕШЕННЫХ ВЕЩЕСТВ НЕ БОЛЕЕ 40 МГ/Л

В ЗАВИСИМОСТИ ОТ СПОСОБА ОБРАБОТКИ ВОДЫ (ХЛОРИРОВАНИЕ, КУПОРОСОВАНИЕ И ДР) ДОЛЖНЫ ПРЕДУСМАТРИВАТЬСЯ СООТВЕТСТВУЮЩИЕ СООРУЖЕНИЯ.

В КАЧЕСТВЕ ВОДООХЛАДИТЕЛЯ МОГУТ ПРИМЕНЯТЬСЯ ГРАДИРНИ РАЗЛИЧНОГО ТИПА, БРЫЗГАЛЬНЫЕ БАССЕЙНЫ И ДРУГИЕ УСТРОЙСТВА.

НАИБОЛЕЕ РАСПОСТРАНЕННЫМ ТИПОМ ВОДООХЛАДИТЕЛЯ ДЛЯ КОМПРЕССОРНОЙ СТАНЦИИ ЯВЛЯЮТСЯ МНОГОСЕКЦИОННЫЕ ВЕНТИЛЯТОРНЫЕ ГРАДИРНИ.

ДЛЯ ДАННОЙ КОМПРЕССОРНОЙ СТАНЦИИ РЕКОМЕНДУЕТСЯ ДВУХСЕКЦИОННАЯ ВЕНТИЛЯТОРНАЯ КАПЕЛЬНАЯ ГРАДИРНЯ ПЛОЩАДЬЮ СЕКЦИИ $2 м^2$ ПО ТИПОВОМУ ПРОЕКТУ N 901-6-32.

ОДНАКО, ОКОНЧАТЕЛЬНЫЙ ВЫБОР ТИПА И РАЗМЕРОВ ВОДООХЛАДИТЕЛЯ ДОЛЖЕН ПРОИЗВОДИТЬСЯ ПРИ ПРИВЯЗКЕ ПРОЕКТА К КОНКРЕТНЫМ УСЛОВИЯМ С ПРОВЕДЕНИЕМ ТЕПЛОТЕХНИЧЕСКОГО РАСЧЕТА ВОДООХЛАДИТЕЛЯ

СВОДНАЯ СПЕЦИФИКАЦИЯ СИСТЕМ ВОДОПРОВОДА И КАНАЛИЗАЦИИ

МАРКА	ОБОЗНАЧЕНИЕ	НАИМЕНОВАНИЕ		ПРИМЕЧАНИЕ
		ВОДОПРОВОД ХОЗЯЙСТВЕННО-ПИТЬЕВОЙ		
	15кч 888Р	1. ВЕНТИЛЬ С ЭЛЕКТРОМАГНИТНЫМ ПРИВОДОМ ф25	1	
	15кч 18п2	2. ВЕНТИЛЬ ЗАПОРНЫЙ МУФТОВЫЙ P_y=16кгс/см² ф15	2	
		3 ф20	1	
		4 ф25	5	
	10Б 8бк	5. КРАН ПРОБНО-СПУСКНОЙ СОЛЬНИКОВЫЙ С ЦАПКОЙ ф15	1	
	16кч 11р	6. КЛАПАН ОБРАТНЫЙ ПОДЪЕМНЫЙ МУФТОВЫЙ P_y=10кгс/см² ф20	1	
		7. КРАН ПЛАВОЧНЫЙ ф25 КОМПЛЕКТНО	1	КОМПЛ.
	15кч 18п2	7.1. ВЕНТИЛЬ ЗАПОРНЫЙ МУФТОВЫЙ ф25	1	
	ГОСТ 3262-62	7.2. ПАТРУБОК ИЗ СТАЛЬНОЙ ВОДОГАЗОПРОВОДНОЙ ТРУБЫ l=100мм ф25	1	
	ГОСТ 18698-73	8. ГУНАВ НАПОРНЫЙ РЕЗИНО-ТКАНЕВЫЙ ф25	30	м
	ГОСТ 3262-62	9 ТРУБОПРОВОД ИЗ ВОДОГАЗОПРОВОДНЫХ ОЦИНКОВАННЫХ ТРУБ ф15	8	м
		10. ф20	4	м
		11. ф25	8	м
		12. ф50	1	м
	ГОСТ 9583-61	13. ТРУБОПРОВОД ИЗ ЧУГУННЫХ НАПОРНЫХ ТРУБ ф50	2	м
	ГОСТ 5525-61	14. КОЛЕНО ф50	1	
	СЕРИЯ 3.904-5 ВЫПУСК II	15. КРЮЧЬЯ 33КТ ДЛЯ ТРУБ ф15	4	

ОКОНЧАНИЕ СПЕЦИФИКАЦИИ СМОТРЕТЬ НА ЛИСТЕ ВК-3

6802/9

ГОССТРОЙ СССР РОСТОВСКИЙ ПРОМСТРОЙНИЙ ПРОЕКТ 1976 г.	ЗАГЛАВНЫЙ ЛИСТ (ПРОДОЛЖЕНИЕ)	ТИПОВОЙ ПРОЕКТ 904-1-20/76
КОМПРЕССОРНАЯ СТАНЦИЯ		АЛЬБОМ IV
		ЛИСТ ВК-3

АНИКИН | ПРОВЕРИЛ | ПОДПИСЬ АЛЕКСАНДРОВ

(Сети водопровода и канализации. Окончание)

Марка	Обозначение	Наименование	Кол.	Примечание
	Серия 3.904-5. Выпуск II	16. Крючья 34 ст для труб ф20	3	
		17. Крючья 35 ст для труб ф25	1	
	ГОСТ 8292-57	18. Краска масляная цветная		
		густотертая.	0,5	кг
	ГОСТ 482-67	19. Белила цинковые тертые	0,5	кг
	ГОСТ 7931-56*	20. Олифа натуральная	0,5	кг
		Сеть горячего водоснабжения		
	15кч18п2	1. Вентиль запорный муфтовый		
		P_y=16 кгс/см² ф15	3	
	ГОСТ 20275-74	2. Кран водоразборный ф15	1	
	ГОСТ 8262-62	3. Трубопровод из стальных		
		водогазопроводных		
		оцинкованных труб ф15	23	м
	Серия 3.904-5. Выпуск II	4. Крючья 33 ст для		
		труб ф15	10	
	ГОСТ 8292-57	5. Краска масляная цвет-		
		ная густотертая.	0,1	кг
	ГОСТ 482-67	6. Белила цинковые тертые	0,4	кг
	ГОСТ 7931-56*	7. Олифа натуральная	0,4	кг
	ГОСТ 2823-73	8. Термометр технический		
		ртутный №3 в оправе типа А	1	
		Канализация бытовая		
	ГОСТ 14360-69	1. Умывальник тип I, третья		
		величина, комплектно:	1	компл
	ГОСТ 11807-66	1.1. Сифон пластмассовый		
		бутылочный с вертикальным	1	
		отводом.		
	ГОСТ 13808-74	1.2. Стеклоприбор для умываль-		
		ника настольный	1	
	ГОСТ 14355-69	2. Унитаз тарельчатый с		
		косым выпуском в составе:	1	комплект
	ГОСТ 14285-69	2.1. Бачок сливной фаянсо-		
		вый, располагаемый	1	
	ГОСТ 13980-68	2.2. Клапан поплавковый		
		пластмассовый для сливно		
		го бачка.	1	
	ГОСТ 6942.3-69	3. Трубопровод из чугун-		
		ных канализационных		
		труб ф50	1	7
		4. ф100	10	м

Марка	Обозначение	Наименование	Кол.	Примечание
	ГОСТ 6942.8-69	5. Колено ф50	1	
	ГОСТ 6942.12-69	6. Отвод 135° ф100	2	
	ГОСТ 6942.22-69	7. Тройник 45° ф100х50	1	
	ГОСТ 6942.17-69	8. Тройник 90° ф100х100	3	
	ГОСТ 6942.30-69.	9. Ревизия ф100	1	
	ГОСТ 6942.6-69	10. Переход ф100х50	1	
	ГОСТ 6942-69	11. Заглушка ф100	1	
	ГОСТ 6942.8-69	12. Колено с 100	3	
	ГОСТ 17с*-60*	13. Час канализационный	2	кг
	Серия 3.904-5 Выпуск II	14. Крючья 31 ст для		
		труб ф50	2	
		Насосная станция 62 (проект		
		на оборотной воды).		
	Ереванский насосно-	1. Насос центробежный		
	ный завод	2Е-7х/30а Q=11,3 л/с H=26 м		
		на общей фундаментной		
		плите с эл. двигателем		
	Завод Ливгидротяж	30Д12-3-2 N=3 кВт n=25-10 об/мин	4	33 кг
		2. Насос ВКС 1½с Q=37 л/с		
		=14 м с электродвигателем		
	30ч6бр	4А112-22-4УХЛ4 5,5 кВт 450 об/мин	1	432 кг
		3. Задвижка параллельная		
		фланцевая P_y=10 кгс/см² ф50	1	
		4. ф80	4	
	19416р	5. ф100	4	
		6. Клапан обратный поворотный		
		фланцевый ф80	4	
	ГОСТ 10704-63*	7. Трубопровод из стальных		
		электросварных труб ф57х3	20	м
		8. ф89х3	14	м
		9. ф114х4	20	м
	ГОСТ 9583-61	10. Трубопровод из чугунных		
		напорных труб ф100	2	м
	МСН 120-67 МПСС СССР	11. Отвод стальной 90° ф57х3,5	6	
		12. ф89х3,5	9	
		13. ф108х4	4	
		14. 45° ф89х3,5	2	
	МСН 120-67 МПСС СССР	15. Переход стальной эксце-		
		нтрический ф89х5-57х3,5	4	
		16. ф108х4-89х3,5	4	
	МСН 120-67 МПСС СССР	17. Переход стальной конце-		
		нтрический ф89х3,5-57х3,5	4	

Марка	Обозначение	Наименование	Кол.	Примечание
	из труб ГОСТ 10704-63*	18. Переход сварной ф57х3-38х3	4	
	МСН 120-67 МПСС СССР	19. Переход ф159х4,5-108х4	4	Воронка
		20. ф108х4-57х3,5	1	Воронка
	МСН 120-67 МПСС СССР	21. Тройник стальной		
		ф89х3,5	2	
	ТКУ-225-71	22. Бобышка Б1120х4,5-50	2	
	ТКУ-829-69	23. Пробка П-М20х1,5	2	
	ТКУ-566-68	24. Прокладка 21х32	2	
	3П4-33-70	25. Штуцер М20х4,5-50	3	
	3К4-31-69	26. Колпачок М20х1,5	3	
	3П4-34-70	27. Прокладка 10х18	3	
	3К4-35-70	28. Штуцер М27х2-100	2	
	3К4-31-69	29. Колпачок М27х2	2	
	3К4-36-70	30. Прокладка 10х24	2	
	ГОСТ 8292-57	31. Краска масляная цвет-		
		ная густотертая	0,7	кг
	ГОСТ 482-67	32. Белила цинковые тертые	3	кг
	ГОСТ 7931-56*	33. Олифа натуральная	3	кг
	Серия ПВ-6	34. Опора маля. для ц/с ф		
	Выпуск III	КЧ-VIII, комплектно.	1	компл.
		34.1. Кронштейн	1	
		34.2. Хомут	1	
		34.3. Упор	1	
		34.4. Гайка М12	4	
	ГОСТ 18127-70*	35. Подвеска с одной		
		тягой ПТ-69	4	
	ГОСТ 1255-67*	36. Фланец стальной пло-		
		ский приварной P_y=10 кгс/см²		
		ф25 мм	1	
		37 ф40 мм	4	
		38. ф50 мм	4	

Масса указана одного изделия

58

6802/IV

Госстрой СССР Ростовский промстройниипроект 1977 г.	Заглавный лист (Окончание)	Типовой проект 904-1-20/76 Альбом IV
Компрессорная станция 4К-10А		

План на отм. ±0.000; 0.100

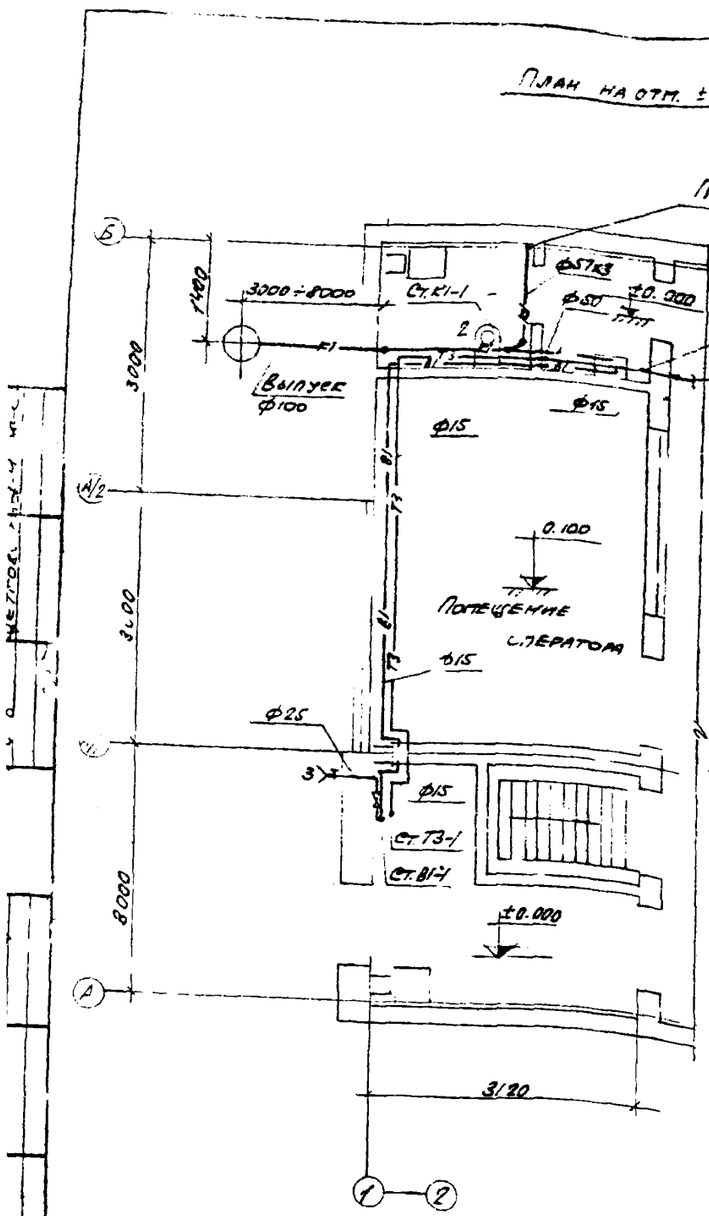

Примечание:

Выпуск канализации уточнен длиной 1 м.

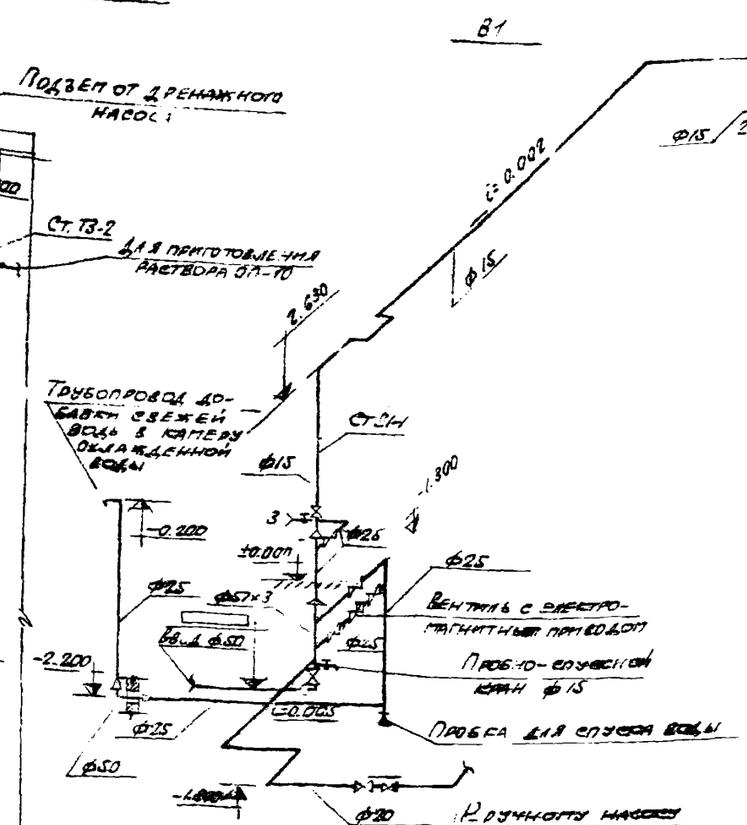

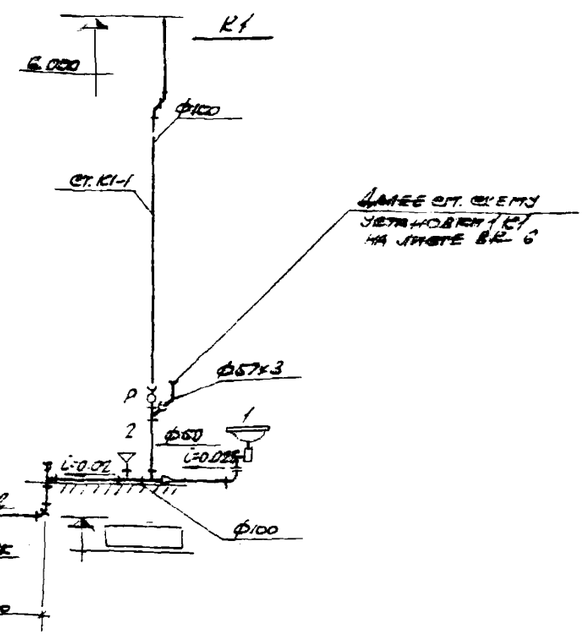

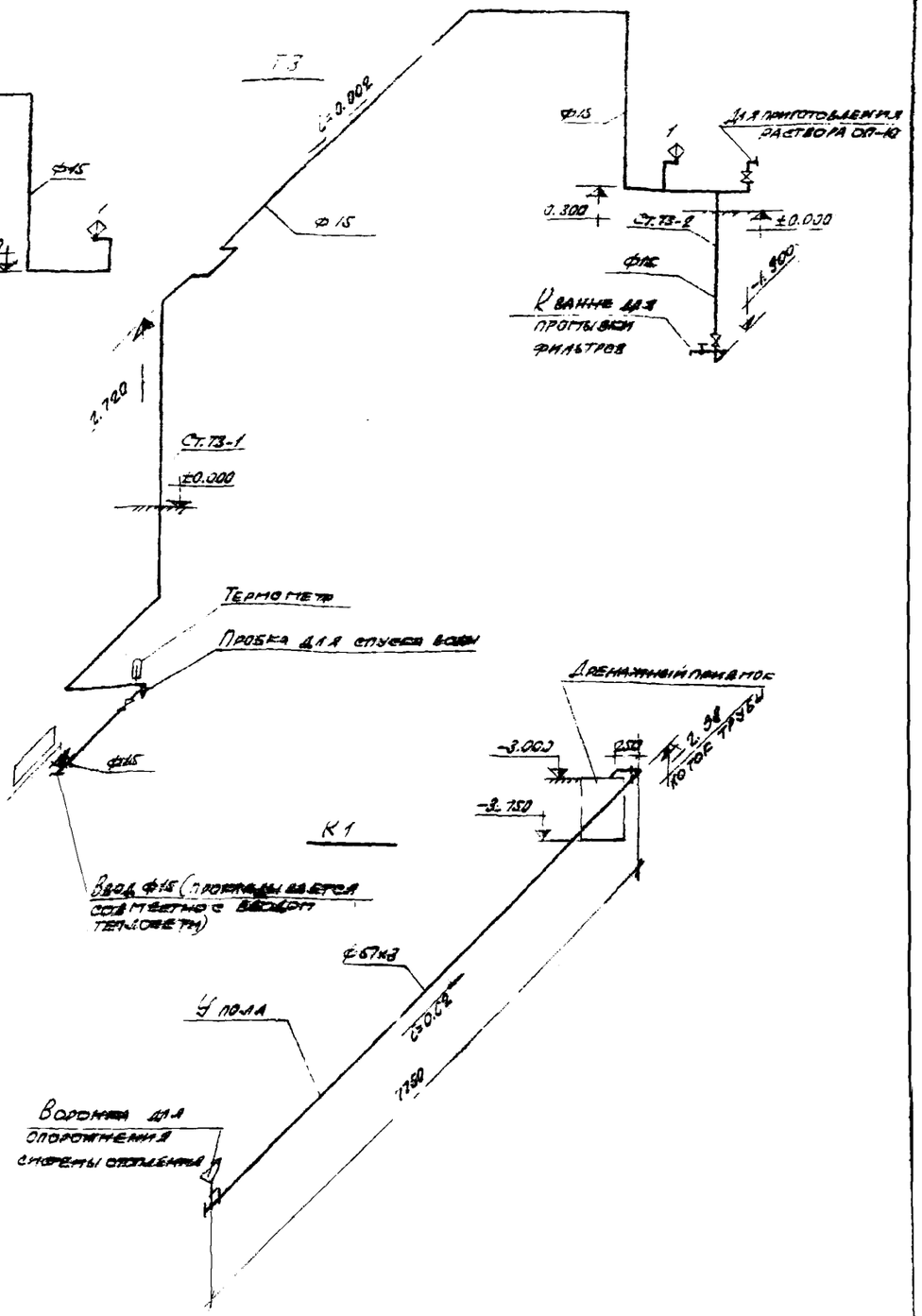

6802/IV

5

Госстрой СССР Ростовский Промстройниипроект г. Ростов	План на отм. ±0.000; 0.100 Схемы В1 Т3 К1.	Типовой проект 904-1-20/76 Альбом IV
Комплексная станция		

РАЗРЕЗ 1-1

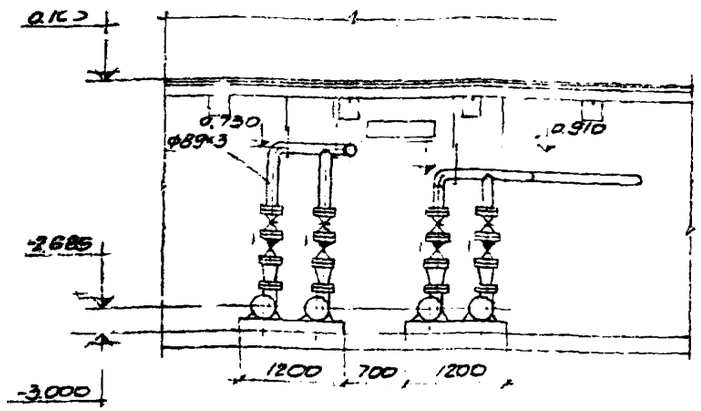

РАЗРЕЗ 2-2

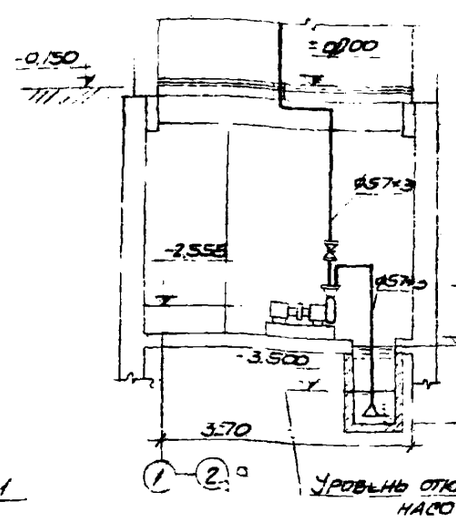

РАЗРЕЗ 3-3

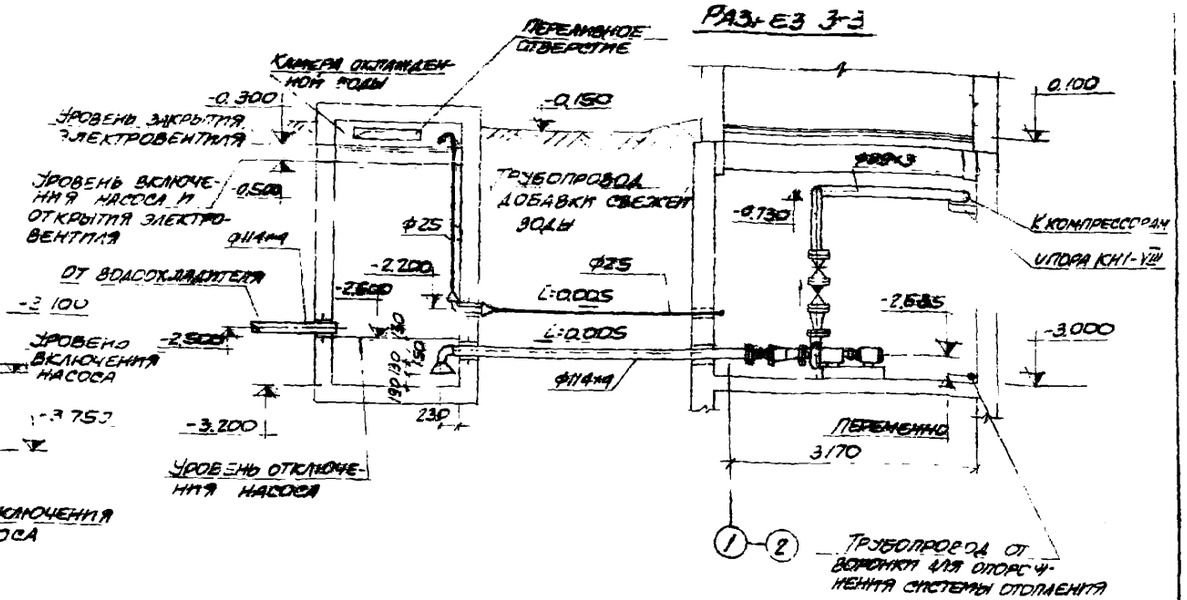

ПЛАН НА ОТМ. -3.000

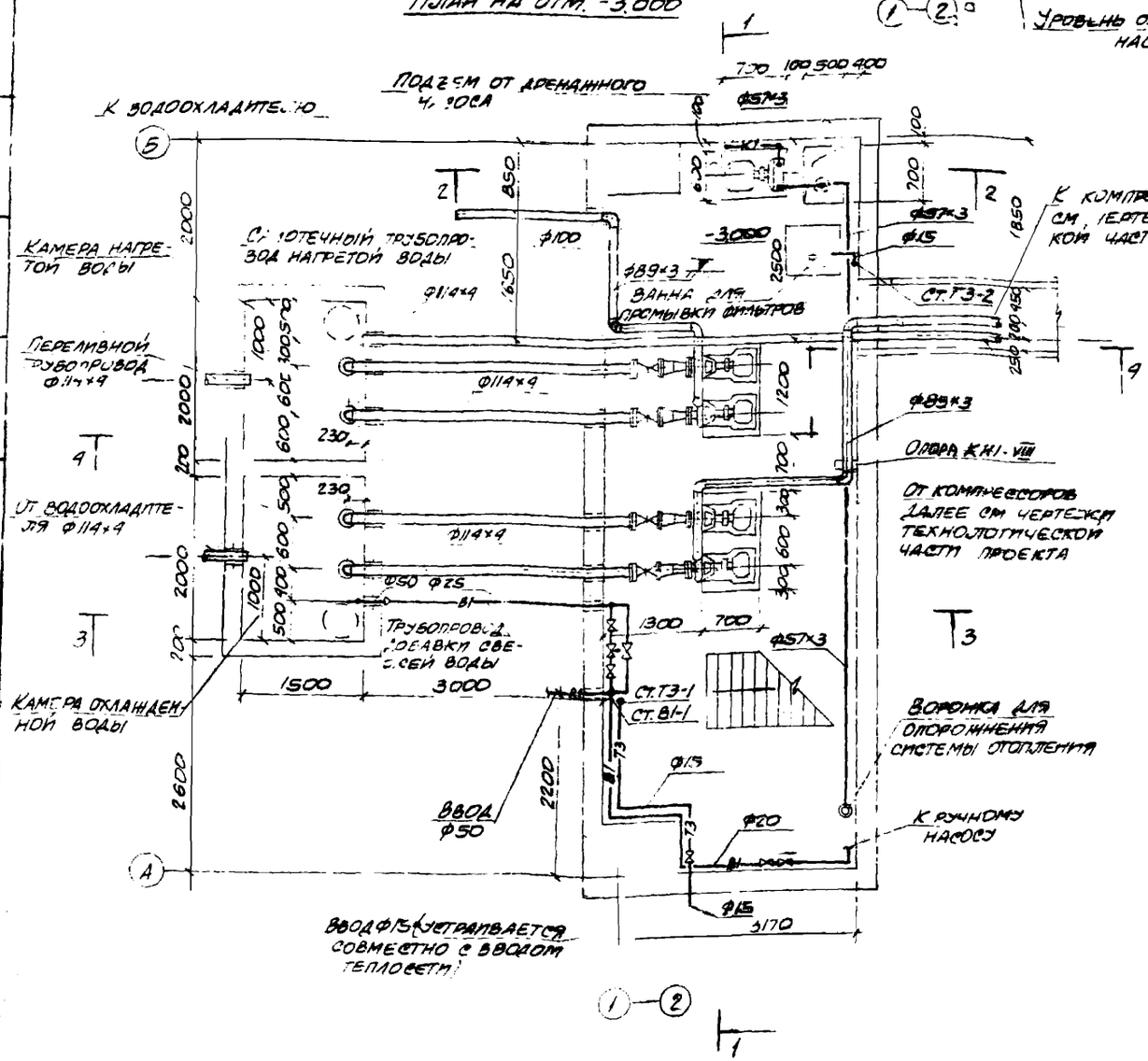

РАЗРЕЗ 4-4

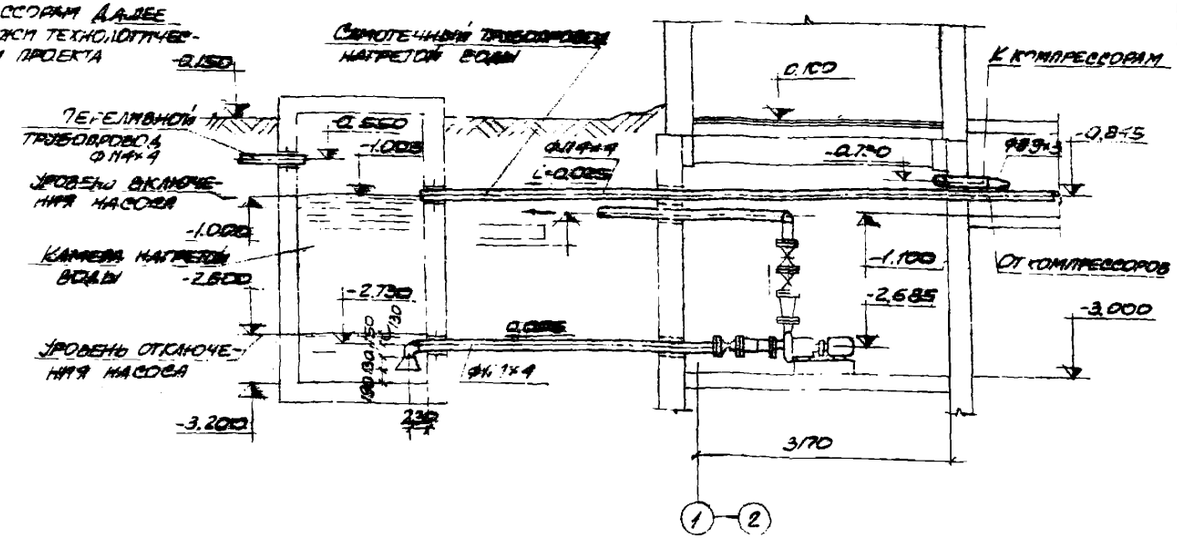

902/IV

ГОССТРОЙ СССР РОСТОВСКИЙ ПРОМСТРОЙНИИПРОЕКТ 1975 г.	Насосная станция водопровода оборотной воды. План. Разрезы	Типовой проект 904-1-20.75 Альбом IV
Компрессорная станция ДК-10А		Лит. АК

Согласовано | Инв. № подл. | Подпись и дата | Взам. инв. № | Инв. № дубл. | Подпись и дата | Инв. № подл.
Гипрокаучук Ленгипроспецгаз Ленгипрокаучук
Проверил Гуськов Макаров
Н. контр. Гуськов
Гл. инженер проекта Аникин
Гл. специалист Литманская

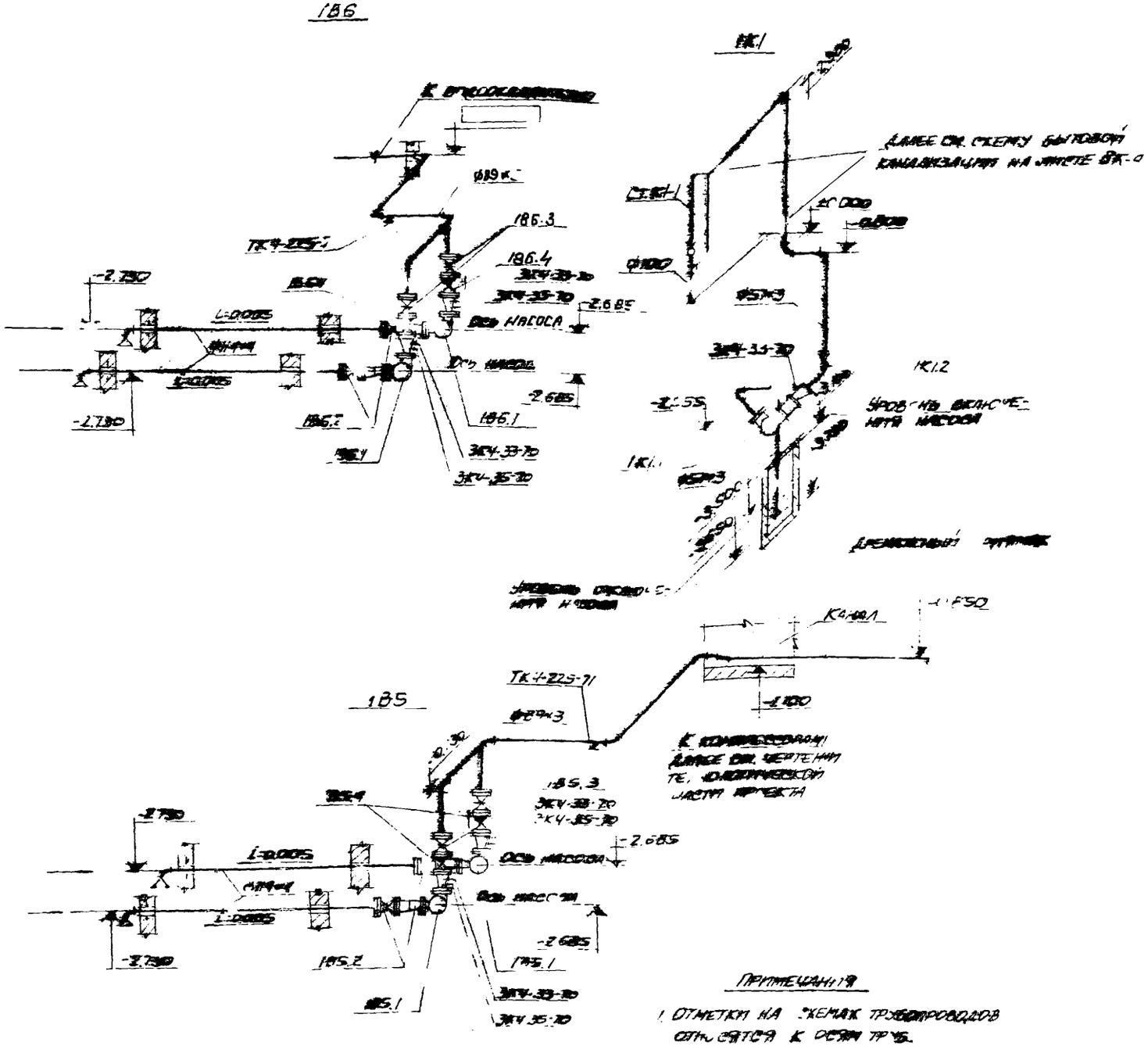

Спецификация установок систем водопровода и канализации

Марка	Обозначение	Наименование	Кол.	Прим.
		1В5		
1В5.1	Ереванский насосный завод	Насос центробежный 2К-20/30а с электродвигателем АОЛ2-31-2 ∨ 3кВт n=2900 об/мин.	2	99кг
1В5.2	30 46 Бр	Задвижка параллельная с выдвижным шпинделем фланцевая ф100	2	
1В5.3		ф80	2	
1В5.4	19 4 Бр	Клапан обратный поворотный ф80	2	
		1К1		
1К1.1	Завод Лиогидромаш	Насос вихревой ВКС-1/46 с электродвигателем АОЛ2-22 ∨ 15кВт, n=1450 об/мин	1	43.2кг
1К1.2	30 46 Бр	Задвижка параллельная с выдвижным шпинделем фланцевая ф50	1	

Масса указана одного изделия

Примечания

1. Отметки на схемах трубопроводов относятся к осям труб.
2. Спецификация установки 1В5 применима к установке 1В6

61

6802/IV

Госстрой СССР Ростовский промстройниипроект 1976 г.	Насосная станция водопровода оборотной воды	Типовой проект 904-1-20/76
Компрессорная станция	Схемы В5, В6, 1К1	Альбом IV
		Лист

gost.e-ecolog.ru