ТИПОВОЙ ПРОЕКТ
903-2-30.90

МАЗУТОНАСОСНАЯ Q=13 И 3,25/13 м³/ч ЗДАНИЕ ИЗ СБОРНЫХ ЖЕЛЕЗОБЕТОННЫХ КОНСТРУКЦИЙ

АЛЬБОМ 12

МЕТАЛЛОКОНСТРУКЦИИ ВСПОМОГАТЕЛЬНОГО ОБОРУДОВАНИЯ

gost.e-ecolog.ru

НА МОМЕНТ РЕАЛИЗАЦИИ
УКАЗАНА
В СЧЕТ-НАКЛАДНОЙ

ТИПОВОЙ ПРОЕКТ 903-2-30.90

МАЗУТОНАСОСНАЯ Q=13 И 3,25/13 м³/ч ЗДАНИЕ ИЗ СБОРНЫХ ЖЕЛЕЗОБЕТОННЫХ КОНСТРУКЦИЙ

АЛЬБОМ 12

СОСТАВ ПРОЕКТА

АЛЬБОМ 1		ПЗ	Пояснительная записка
АЛЬБОМ 2		МС1	Мазутоснабжение (Q=13 м³/ч)
АЛЬБОМ 3		МС2	Мазутоснабжение (Q=3,25/13 м³/ч)
АЛЬБОМ 4		МС3	Мазутоснабжение, блоки оборудования
АЛЬБОМ 5		АР	Решения архитектурные КЖ Конструкции железобетонные КМ Конструкции металлические
АЛЬБОМ 6		СИ	Строительные изделия
АЛЬБОМ 7	часть1	АТМ	Автоматизация АП Пожарная сигнализация (Q=13 м³/ч)
АЛЬБОМ 7	часть2	АТМ	Автоматизация АП Пожарная сигнализация (Q=3,25/13 м³/ч)
АЛЬБОМ 8	часть1		Щиты автоматики и КИП. Задание заводу-изготовителю (Q=13 м³/ч)
АЛЬБОМ 8	часть2		Щиты автоматики и КИП. Задание заводу-изготовителю (Q=3,25/13 м³/ч)
АЛЬБОМ 9		ЭМ	Силовое электрооборудование ЭО Внутреннее освещение СС Связь и сигнализация
АЛЬБОМ 10			Низковольтные комплектные устройства. Задание заводу-изготовителю
АЛЬБОМ 11		ОВ	Отопление и вентиляция ВК Внутренние водопровод и канализация ТС Тепловые сети
АЛЬБОМ 12			Металлоконструкции вспомогательного оборудования
АЛЬБОМ 13		СО	Спецификации оборудования
АЛЬБОМ 14		ВМ	Ведомости потребности в материалах
АЛЬБОМ 15	кн1...6	С	Сметы

Утвержден ГПКНИИ „Сантехниипроект"
Протокол №22 от 1 апреля 1991г.

Разработан
проектным институтом
„ЛАТГИПРОПРОМ"
Главный инженер института /В. Архипов/
Главный инженер проекта /Я. Нидбальский/

© ГУП ЦПП, 1998

Содержание альбома

Обозначение	Наименование	№ стр.	Обозначение	Наименование	№ стр.
			26.33.03.003	Связь	16
67.08.00.001	Фланец	3	26.33.03.004	Донышко	16
67.08.00.002	Фланец	3	26.33.03.005	Ручка	16
26.20.00.000СБ	Фильтр грубой очистки мазута		28.06.01.000	Короб	17
	Ду 150	3	28.06.01.000СБ	Короб	17
26.20.00.000	Фильтр грубой очистки мазута		28.06.01.001	Стенка	17
	Ду 150	4	28.06.02.000	Крышка	18
26.20.01.000	Корпус	4	28.06.02.000СБ	Крышка	18
26.20.01.000СБ	Корпус	4	28.06.03.000	Плита с кронштейном	18
26.20.01.001	Кожух	5	28.06.03.000СБ	Плита с кронштейном	19
26.20.01.002	Патрубок	5	28.06.03.001	Кронштейн	19
26.20.01.003	Днище	5	28.06.03.002	Плита	19
26.20.02.000	Крышка	5			
26.20.02.000СБ	Крышка	6			
26.20.02.001	Скоба	6	67.06.00.000	Хомут	20
26.20.02.002	Крышка	6	67.06.00.000СБ	Хомут	20
26.20.03.000	Сетка	6	67.06.00.001	Ушко	20
26.20.03.000СБ	Сетка	7	67.02.00.001	Ниппель	20
26.20.03.001	Сетка	7			
26.20.03.002	Донышко	7			
26.20.03.003	Ручка	7			
26.20.03.004	Бортик	8			
26.20.03.005	Связь	8			
50.34.00.000	Опора отвода Дн 76	8			
50.34.00.000СБ	Опора отвода Дн 76	8			
50.34.00.001	Стойка	9			
50.35.00.000	Опора отвода Дн 159	9			
50.35.00.000СБ	Опора отвода Дн 159	10			
50.35.00.001	Стойка	10			
50.36.00.000	Опора отвода Дн 219	11			
50.36.00.000СБ	Опора отвода Дн 219	11			
50.36.00.001	Стойка	11			
26.33.00.000	Фильтр грубой очистки мазута Ду 100	12			
26.33.00.000СБ	Фильтр грубой очистки мазута Ду 100	12			
26.33.01.000	Корпус	12			
26.33.01.000СБ	Корпус	13			
26.33.01.001	Кожух	13			
26.33.01.002	Патрубок	13			
26.33.01.003	Днище	14			
26.33.02.000	Крышка	14			
26.33.02.000СБ	Крышка	14			
26.33.02.001	Крышка	14			
26.33.02.002	Скоба	15			
26.33.03.000	Сетка	15			
26.33.03.000СБ	Сетка	15			
26.33.03.001	Сетка	15			
26.33.03.002	Бортик	16			

Типовой проект 903-2-30.90 Альбом 12

Инв.№ подл. | Подп. и дата | Взам.инв.№ | Инв.№ дубл. | Подп. и дата

67.08.00.001

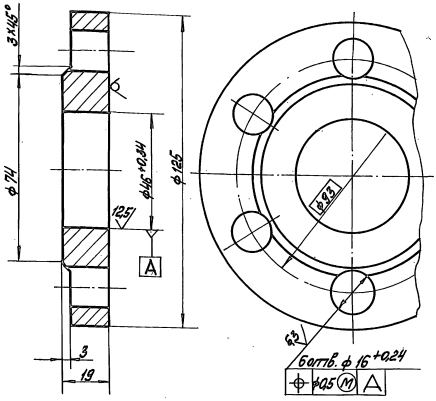

Неуказанные предельные отклонения размеров:
диаметров H14, h14,
остальных $\pm \frac{IT14}{2}$.

Изм.	Лист	№ докум.	Подп.	Дата	67.08.00.001		
Разраб.		Колпец			Фланец	Лист	Масса	Масштаб
Пров.		Краця					1,4	1:1
Н. контр.		Колпец				Лист	Листов 1
Утв.					Лист 20 ГОСТ 19903-74 Ст3сп3 ГОСТ 14637-79	ЛАТГИПРОПРОМ	

Копировал Формат А4

67.08.00.002

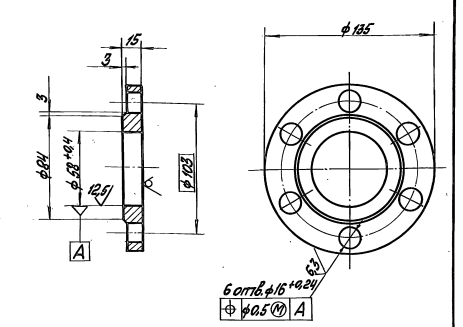

Неуказанные предельные отклонения размеров:
диаметров H12, h12
остальных $\pm \frac{IT14}{2}$.

Изм.	Лист	№ докум.	Подп.	Дата	67.08.00.002		
Разраб.		Колпец			Фланец	Лист	Масса	Масштаб
Пров.		Краця					1,23	1:2
Н. контр.		Колпец				Лист	Листов 1
Утв.					Лист 16 ГОСТ 19903-74 Ст3сп3 ГОСТ 14637-79	ЛАТГИПРОПРОМ	

Копировал Формат А4

Типовой проект 903-2-30.90 Альбом 12

Инв.№ подл. | Подп. и дата | Взам.инв.№ | Инв.№ дубл. | Подп. и дата

26.20.00.000 СБ

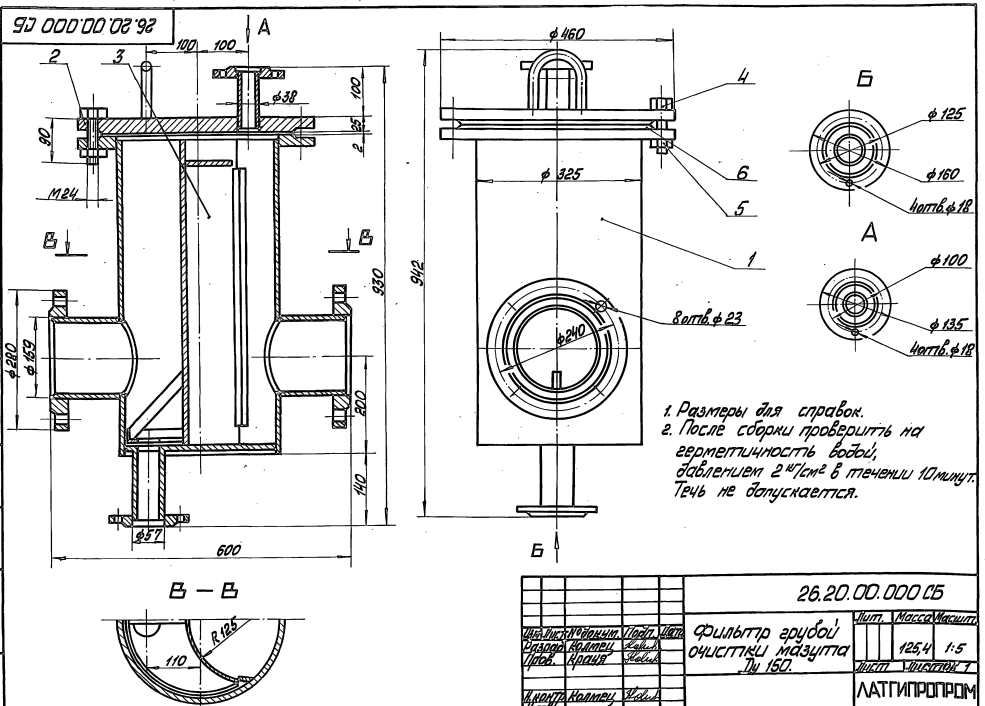

1. Размеры для справок.
2. После сборки проверить на герметичность водой, давлением 2 кг/см² в течении 10 минут. Течь не допускается.

Изм.	Лист	№ докум.	Подп.	Дата	26.20.00.000 СБ		
Разраб.		Колпец			Фильтр грубой очистки мазута Ду 150.	Лист	Масса	Масштаб
Пров.		Краця					125,4	1:5
Н. контр.		Колпец				Лист	Листов 1
Утв.						ЛАТГИПРОПРОМ	

Копировал Формат А3

Типовой проект 903-2-30.90 Альбом 12

Формат	Зона	Поз.	Обозначение	Наименование	Кол.	Примечание
				Документация		
А3			26.20.00.000СБ	Сборочный чертёж		
				Сборочные единицы		
А4		1	26.20.01.000	Корпус	1	
А4		2	26.20.02.000	Крышка	1	
А4		3	26.20.03.000	Сетка	1	
				Стандартные изделия		
		4		Болт М24×90.46 ГОСТ 7798-70	12	
		5		Гайка М24.5 ГОСТ 5915-70	12	
		6		Прокладка А-300-16 ГОСТ 15180-86	1	

Инв.№ подл. | Подп. и дата | Взам. инв.№ | Инв.№ дубл. | Подп. и дата

Изм.	Лист	№ докум.	Подп.	Дата
Разраб.		Колмец		
Пров.		Колмец		
Т.контр.				
Н.контр.		Колмец		
Утв.				

26.20.00.000

Фильтр грубой очистки мазута Ду 150

Лит. | Лист | Листов: 1

ЛАТГИПРОПРОМ

Копировал | Формат А4

Типовой проект 903-2-30.90 Альбом 12

Формат	Зона	Поз.	Обозначение	Наименование	Кол.	Примечание
				Документация		
А3			26.20.01.000СБ	Сборочный чертёж		
				Детали		
А4		1	26.20.01.001	Кожух	1	
А4		2	26.20.01.002	Патрубок	2	
А4		3	26.20.01.003	Днище	1	
Б4		4	26.20.01.004	Патрубок Труба 377×9,5 ГОСТ 10704-76 / Ст3сп5 ГОСТ 10705-80 L = 145±0,5 мм	1	0,65кг
Б4		5	26.20.01.005	Ребро Полоса 8×20-ГОСТ 103-76 / Ст3 кп2 ГОСТ 535-88 L = 550±0,875 мм	2	0,7кг
				Стандартные изделия		
		6		Фланцы ГОСТ 12820-80 1-50-10 Ст3	1	
		7		1-150-10 Ст3	2	
		8		1-300-16 Ст3	1	

Инв.№ подл. | Подп. и дата | Взам. инв.№ | Инв.№ дубл. | Подп. и дата

Изм.	Лист	№ докум.	Подп.	Дата
Разраб.		Колмец		
Пров.		Колмец		
Т.контр.				
Н.контр.		Колмец		
Утв.				

26.20.01.000

Корпус

Лит. | Лист | Листов: 1

ЛАТГИПРОПРОМ

Копировал | Формат А4

26.20.01.000 СБ

Типовой проект 903-2-30.90 Альбом 12

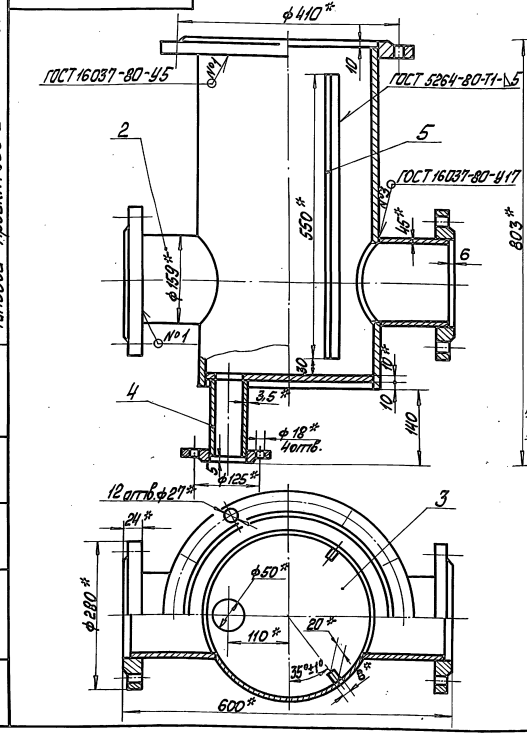

1. * Размеры для справок.
2. $2 \pm \frac{IT14}{2}$
3. Обработка поверхностей реза деталей $\sqrt{25}$.

Изм.	Лист	№ докум.	Подп.	Дата
Разраб.		Колмец		
Пров.		Колмец		
Т.контр.				
Н.контр.		Колмец		
Утв.				

26.20.01.000 СБ

Корпус

Лит.	Масса	Масштаб
	77,6	1:5
Лист	Листов: 1	

ЛАТГИПРОПРОМ

Копировал | Формат А3

26.20.01.001

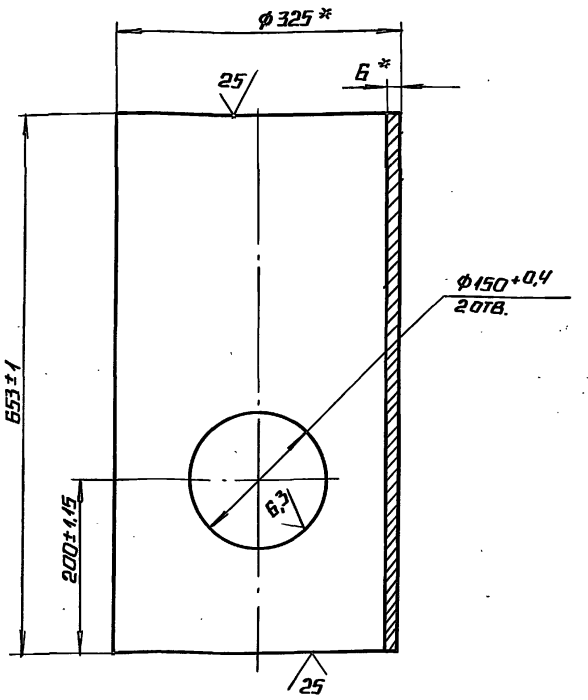

* Размеры для справок.

Изм.	Лист	№ докум.	Подп.	Дата	26.20.01.001			
Разраб.		Колмец			Кожух	Лит.	Масса	Масшт.
Пров.		Крауя					30,83	1:5
Т.контр.						Лист	Листов 1	
Н.контр.		Колмец			Труба 325×6 ГОСТ 10704-76 / Ст3 пс 5 ГОСТ 10705-80	ЛАТГИПРОПРОМ		
Утв.								

Альбом 12 Типовой проект 903-2-30.90

Инв.№ подл. | Подпись и дата | Взам. инв.№ | Инв.№ дубл. | Подпись и дата

Копировал Формат А4

26.20.01.002

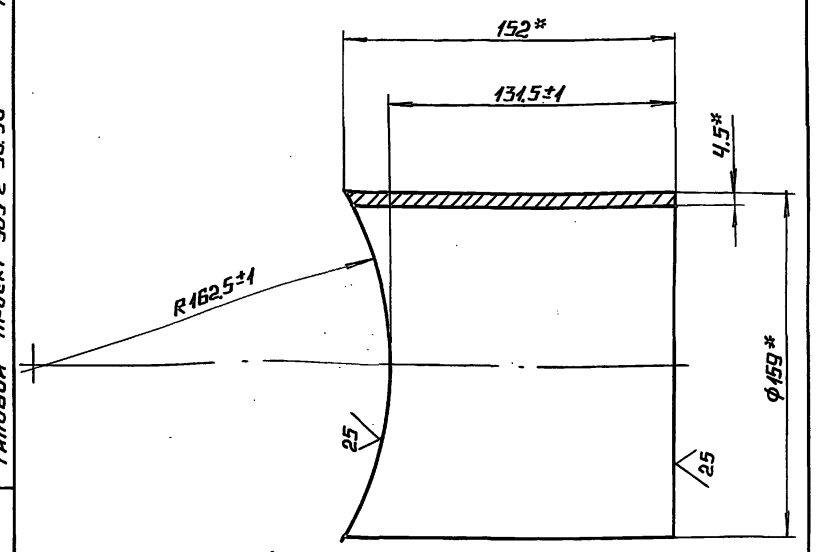

* Размеры для справок.

Изм.	Лист	№ докум.	Подп.	Дата	26.20.01.002			
Разраб.		Колмец			Патрубок	Лит.	Масса	Масшт.
Пров.		Крауя					2,6	1:2
Т.контр.						Лист	Листов 1	
Н.контр.		Колмец			Труба 159×4,5 ГОСТ 10704-76 / Ст3 пс 5 ГОСТ 10705-80	ЛАТГИПРОПРОМ		
Утв.								

Альбом 12 Типовой проект 903-2-30.90

Инв.№ подл. | Подпись и дата | Взам. инв.№ | Инв.№ дубл. | Подпись и дата

Копировал Формат А4

26.20.01.003

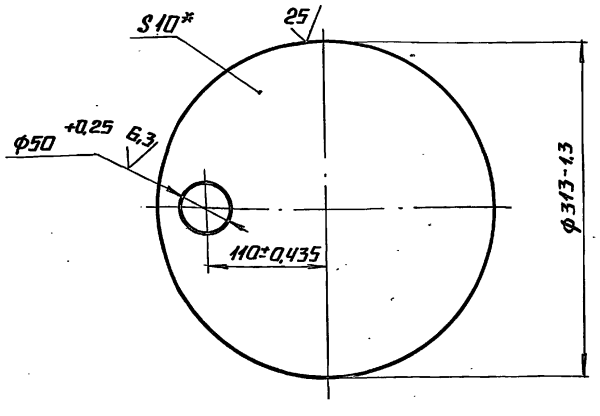

* Размер для справок.

Изм.	Лист	№ докум.	Подп.	Дата	26.20.01.003			
Разраб.		Колмец			Днище	Стадия	Масса	Масшт.
Пров.		Крауя					5,8	1:4
Т.контр.						Лист	Листов 1	
Н.контр.		Колмец			Лист 10 ГОСТ 19903-74 / Ст3 кп2 ГОСТ 14637-79	ЛАТГИПРОПРОМ		
Утв.								

Альбом 12 Типовой проект 903-2-30.90

Инв.№ подл. | Подпись и дата | Взам. инв.№ | Инв.№ дубл. | Подпись и дата

Копировал Формат А4

Формат	Зона	Поз.	Обозначение	Наименование	Кол.	Примечание
				Документация		
А4			26.20.02.000СБ	Сборочный чертеж		
				Детали		
А4		1	26.20.02.001	Скоба	1	
А4		2	26.20.02.002	Крышка	1	
Б4		3	26.20.02.003	Патрубок		
				Труба 38×2 ГОСТ 10704-78 / Ст3сп5 ГОСТ 10705-80		
				L=122±0,5 мм	1	0,22кг
				Стандартные изделия		
		4		Фланец 1-32-16 Ст3 ГОСТ 12820-80	1	

Изм.	Лист	№ докум.	Подп.	Дата	26.20.02.000			
Разраб.		Колмец			Крышка	Лит.	Лист	Листов
Пров.		Крауя						1
Н.контр.		Колмец				ЛАТГИПРОПРОМ		
Утв.								

Альбом 12 Типовой проект 903-2-30.90

Инв.№ подл. | Подпись и дата | Взам. инв.№ | Инв.№ дубл. | Подпись и дата

Копировал Формат А4

Типовой проект 903-2-30.90 Альбом 12

26.20.02.000 СБ

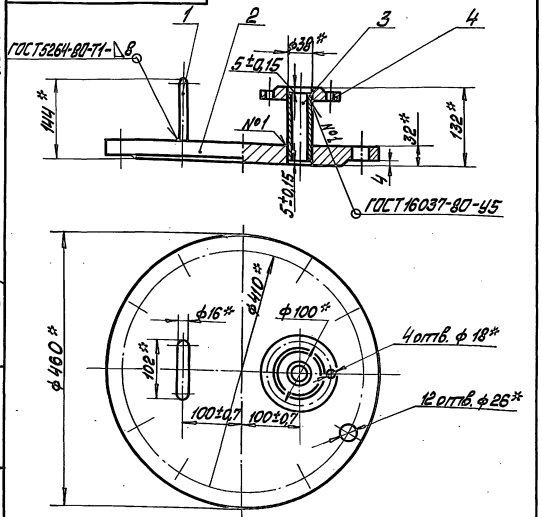

1. * Размеры для справок.
2. Обработка поверхностей реза детали Б4 $\sqrt{20}$

Изм. Лист.	№ докум.	Подп.	Дата	26.20.02.000 СБ	
Разраб.	Колмец			Крышка	Лит. / Масса 31,7 / Масшт. 1:5
Пров.	Краця				Лист / Листов 1
Т.контр.					ЛАТГИПРОПРОМ
Н.контр.	Колмец				
Утв.					

Копировал / Макс. Формат А4

Типовой проект 903-2-30.90 Альбом 12

26.20.02.001

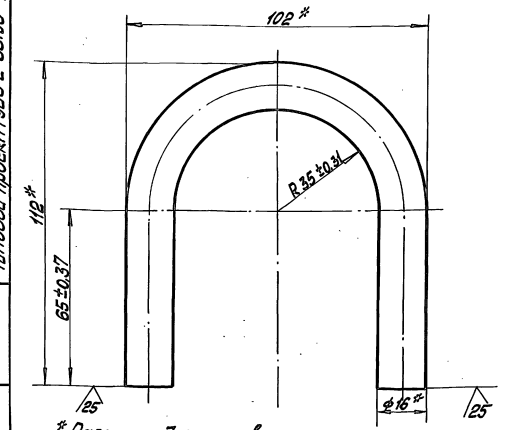

* Размеры для справок.

Изм. Лист.	№ докум.	Подп.	Дата	26.20.02.001	
Разраб.	Колмец			Скоба	Лит. / Масса 0,60 / Масшт. 1:1
Пров.	Краця				Лист / Листов 1
Т.контр.					ЛАТГИПРОПРОМ
Н.контр.	Колмец			Круг 16-В-ГОСТ 2590-88 / Ст.3 кп4 ГОСТ 535-88	
Утв.					

Копировал / Макс. Формат А4

Типовой проект 903-2-30.90 Альбом 12

26.20.02.002

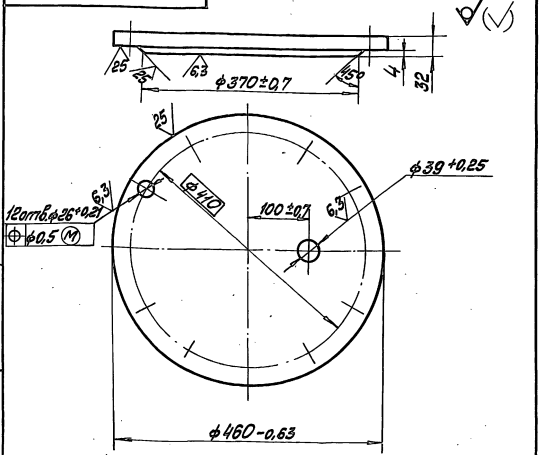

1. * Размеры для справок
2. $t \frac{IT14}{2}$.

Изм. Лист.	№ докум.	Подп.	Дата	26.20.02.002	
Разраб.	Колмец			Крышка	Лит. / Масса 29,28 / Масшт. 1:5
Пров.	Краця				Лист / Листов 1
Н.контр.	Колмец			Лист 34 ГОСТ 19903-74 / Ст.3 кп4 ГОСТ 19663-79	ЛАТГИПРОПРОМ
Утв.					

Копировал / Формат А4

Типовой проект 903-2-30.90 Альбом 12

Формат	Зона	Поз.	Обозначение	Наименование	Кол.	Примечание
				Документация		
		13	26.20.03.000СБ	Сборочный чертёж		
				Детали		
А4		1	26.20.03.001	Сетка	1	
А4		2	26.20.03.002	Долышко	1	
А4		3	26.20.03.003	Ручка	1	
А4		4	26.20.03.004	Бортик	1	
А4		5	26.20.03.005	Связь	1	

Изм. Лист.	№ докум.	Подп.	Дата	26.20.03.000	
Разраб.	Колмец			Сетка	Лит. / Масса / Масшт.
Пров.	Краця				Лист / Листов 1
Н.контр.	Колмец				ЛАТГИПРОПРОМ
Утв.					

Копировал / Формат А4

Альбом 12

Типовой проект 903-2-30.90

Инв.№ подл. | Подпись и дата | Взам.инв.№ | Инв.№ дубл. | Подпись и дата

26.20.03.000Сб

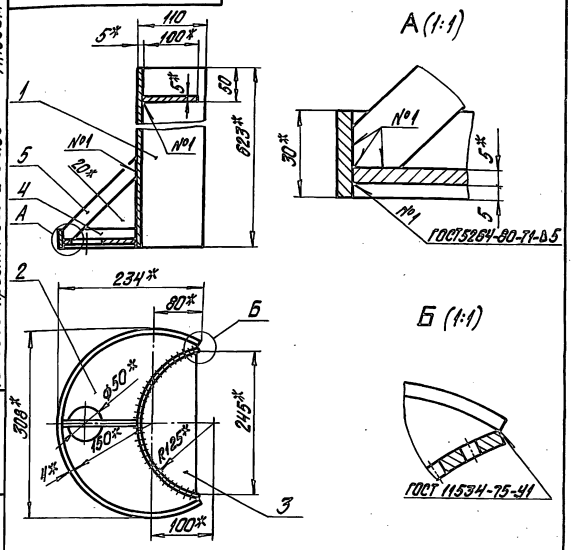

1.* Размеры для справок.

2. $\pm\frac{IT14}{2}$.

Изм.	Лист	№ докум.	Подпись	Дата
Разраб.		Колмец		
Пров.		Крауя		
Т.контр.				
Н.контр.		Колмец		
Утв.				

Сетка

Лит.	Масса	Масштаб
	9,5	1:5

Лист | Листов 1

ЛАТГИПРОПРОМ

Копировал Дубякова | Формат А4

26.20.03.001

25 √(√)

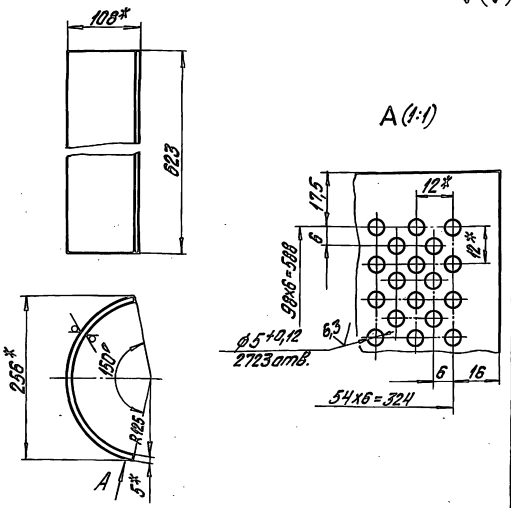

1.* Размеры для справок.

2. $\frac{IT14}{2}$.

Изм.	Лист	№ докум.	Подпись	Дата
Разраб.		Колмец		
Пров.		Крауя		
Т.контр.				
Н.контр.		Колмец		
Утв.				

Сетка

Лит.	Масса	Масштаб
	6,61	1:5

Лист | Листов 1

Лист 5 ГОСТ 19903-74
Ст3сп3 ГОСТ 14637-79

ЛАТГИПРОПРОМ

Копировал Дубякова | Формат А4

26.20.03.002

√(√)

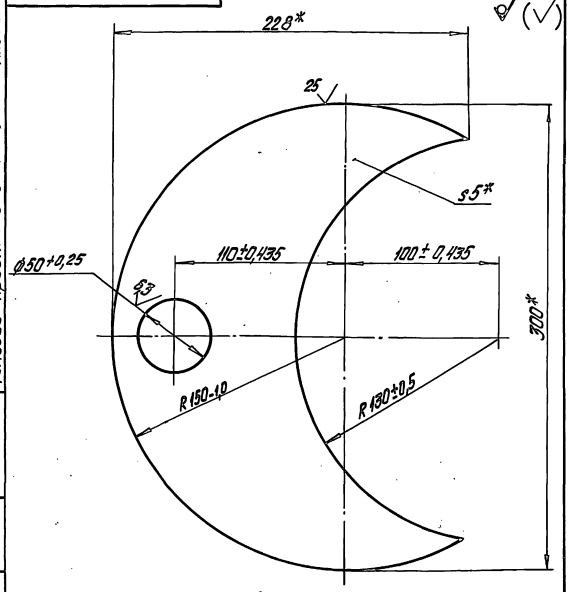

*Размеры для справок.

Изм.	Лист	№ докум.	Подпись	Дата
Разраб.		Колмец		
Пров.		Крауя		
Т.контр.				
Н.контр.		Колмец		
Утв.				

Донышко

Лит.	Масса	Масштаб
	1,4	1:2

Лист | Листов 1

Лист 5 ГОСТ 19903-74
Ст3кп2 ГОСТ 14637-79

ЛАТГИПРОПРОМ

Копировал Дубякова | Формат А4

26.20.03.003

√(√)

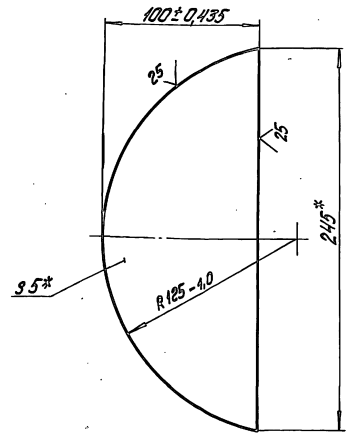

*Размеры для справок.

Изм.	Лист	№ докум.	Подпись	Дата
Разраб.		Колмец		
Пров.		Крауя		
Т.контр.				
Н.контр.		Колмец		
Утв.				

Ручка

Лит.	Масса	Масштаб
	0,72	1:2

Лист | Листов 1

Лист 5 ГОСТ 19903-74
Ст3кп2 ГОСТ 14637-79

ЛАТГИПРОПРОМ

Копировал Дубякова 24963-14 8 | Формат А4

Альбом 12

Типовой проект 903-2-30.90

26.20.03.004

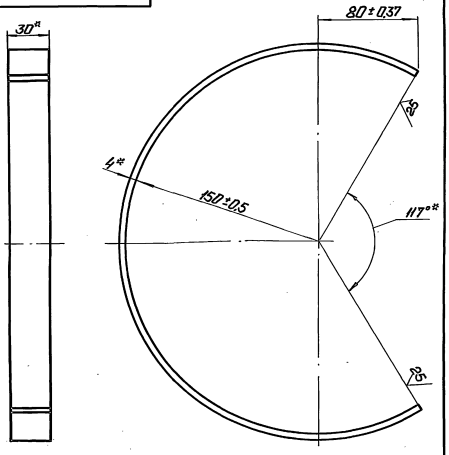

*Размеры для справок.

Изм. Лист.	№ докум.	Подп.	Дата	
Разраб.	Колмыш			Бортик
Пров.	Зигалевич			
Т. контр.				
Н. контр.	Колмыш			Полоса 4×30-ГОСТ 103-76 Ст3кп2 ГОСТ 535-88
Утв.				

Лит.	Масса	Масштаб
	0,61	1:2
Лист	Листов 1	

ЛАТГИПРОПРОМ

26.20.03.004

Копировал: Ф

Формат А4

Альбом 12

Типовой проект 903-2-30.90

26.20.03.005

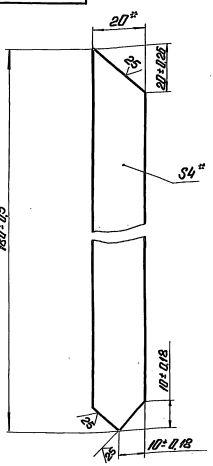

*Размеры для справок.

Изм. Лист.	№ докум.	Подп.	Дата	
Разраб.	Колмыш			Связь
Пров.	Зигалевич			
Т. контр.				
Н. контр.	Колмыш			Полоса 4×20-ГОСТ 103-76 Ст3кп2 ГОСТ 535-88
Утв.				

Лит.	Масса	Масштаб
	0,11	1:1
Лист	Листов 1	

ЛАТГИПРОПРОМ

26.20.03.005

Копировал: Ф

Формат А4

Альбом 12

Типовой проект 903-2-30.90

50.34.00.000

Формат	Зона	Поз.	Обозначение	Наименование	Кол.	Примечание
				Документация		
А4			50.34.00.000 СБ	Сборочный чертеж		
				Детали		
А3		1	50.34.00.001	Стойка	1	
Б4		2	50.34.00.002	Лист 6 ГОСТ 19903-74 / Лист Ст3кп2 ГОСТ 14637-79		
				70±0,6 × 70±0,6 мм	1	0,23 кг

Изм. Лист.	№ докум.	Подп.	Дата	
Разраб.	Колмыш			Опора отвода Ду 76
Пров.	Колмыш			
Н. контр.	Колмыш			
Утв.				

Лит.	Лист	Листов
	1	

ЛАТГИПРОПРОМ

50.34.00.000

Копировал: Ф

Формат А4

Альбом 12

Типовой проект 903-2-30.90

50.34.00.000 СБ

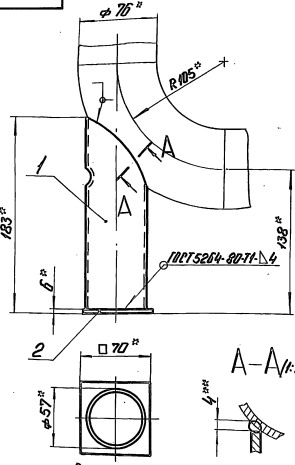

1. * Размеры для справок.
2. Обработка поверхностей реза детали Б4 $^{25}/$.
3. ** Сварка ручная дуговая.

Изм. Лист.	№ докум.	Подп.	Дата	
Разраб.	Колмыш			Опора отвода Ду 76
Пров.	Колмыш			
Т. контр.				
Н. контр.	Колмыш			
Утв.				

50.34.00.000 СБ

Лит.	Масса	Масштаб
	0,91	1:25
Лист	Листов 1	

ЛАТГИПРОПРОМ

Копировал: Ф

Формат А4

Альбом 12 Типовой проект 903-2-30.90 Инв.№ подл. | Подп. и дата | Взам. инв.№ | Инв.№ дубл. | Подп. и дата

Шаблон для разметки (1:1)

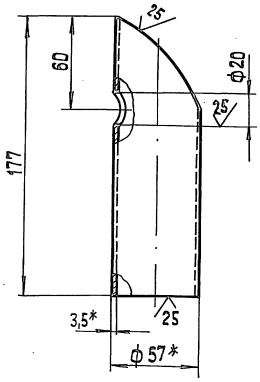

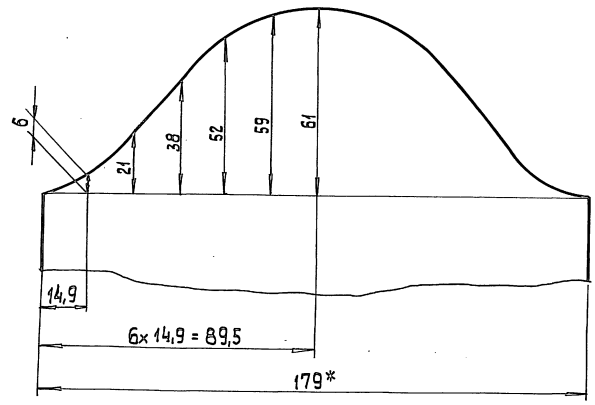

1.* Размеры для справок.

2. $\frac{\pm IT14}{2}$.

						50.34.00.001			
Изм.	Лист	№ докум.	Подп.	Дата	Стойка	Лит.	Масса	Масштаб	
Разраб.		Михайлов					0,68	1:2	
Пров.		Колмец				Лист	Листов 1		
Т.контр.					Труба 57×3,5 ГОСТ 8732-78 / 20 ГОСТ 8731-87	ЛАТГИПРОПРОМ			
Н.контр.		Колмец							
Утв.									

Копировал А3 Формат А3

Альбом 12 Типовой проект 903-2-30.90 Инв.№ подл. | Подп. и дата | Взам. инв.№ | Инв.№ дубл. | Подп. и дата

Формат	Зона	Поз.	Обозначение	Наименование	Кол.	Примечание
				Документация		
А3			50.35.00.000 СБ	Сборочный чертеж		
				Детали		
Б4		1	50.35.00.002	Лист		
				Лист 10 ГОСТ 19903-74 / Ст3кп2 ГОСТ 14637-79		
				160±0,5×160±0,5мм	1	2,0 кг
				Переменные данные для исполнений:		
				50.35.00.000		
				Детали		
А3		2	50.35.00.001	Стойка	1	
				50.35.00.000-01		
				Детали		
А3		2	50.35.00.001-01	Стойка	1	

						50.35.00.000			
Изм.	Лист	№ докум.	Подп.	Дата	Опора отвода Dн 159	Лит.	Лист 1	Листов 2	
Разраб.		Михайлов				ЛАТГИПРОПРОМ			
Пров.		Колмец							
Н.контр.		Колмец							
Утв.									

Копировал А4 Формат А4

Альбом 12 Типовой проект 903-2-30.90 Инв.№ подл. | Подп. и дата | Взам. инв.№ | Инв.№ дубл. | Подп. и дата

Формат	Зона	Поз.	Обозначение	Наименование	Кол.	Примечание
				50.35.00.000-02		
				Детали		
А3		2	50.35.00.001-02	Стойка	1	

						50.35.00.000			Лист 2
Изм.	Лист	№ докум.	Подп.	Дата					

Копировал 24963-14 10 Формат А4

50.35.00.000СБ

Альбом 12

Типовой проект 903-2-30.90

Инв.№ подл. | Подп. и дата | Взам. инв.№ | Инв.№ дубл. | Подп. и дата

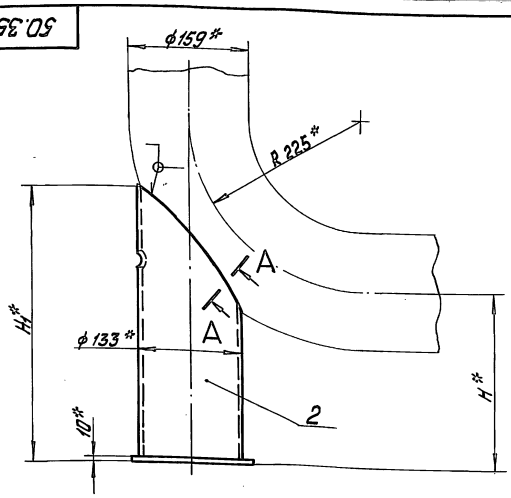

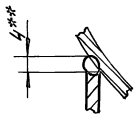

A-A(1:1)

Обозначение	H,* мм	H1,* мм	Масса, кг
50.35.00.000	180	315	4,83
-01	230	365	5,39
-02	1130	1265	15,45

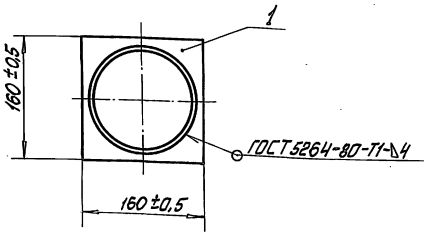

1 *Размеры для справок.

2. Обработка поверхностей реза деталей Б4 $\sqrt{25}$

3. **Сварка ручная дуговая.

						50.35.00.000 СБ		
Изм.	Лист	№ докум.	Подп.	Дата	Опора отвода Dн159	Лит.	Масса	Масшт.
Разраб.		Михайлова					см. табл.	—
Пров.		Колпиец				Лист	Листов 1	
Т. контр.						ЛАТГИПРОПРОМ		
Н. контр.		Колпиец						
Утв.								

Копировал Макс. Формат А3

50.35.00.001

Альбом 12

Типовой проект 903-2-30.90

Инв.№ подл. | Подп. и дата | Взам. инв.№ | Инв.№ дубл. | Подп. и дата

Шаблон для разметки (1:2,5)

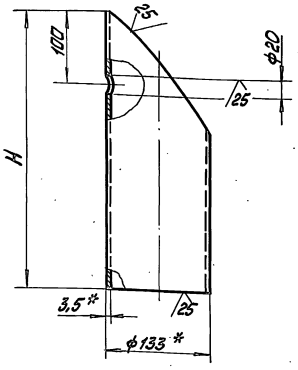

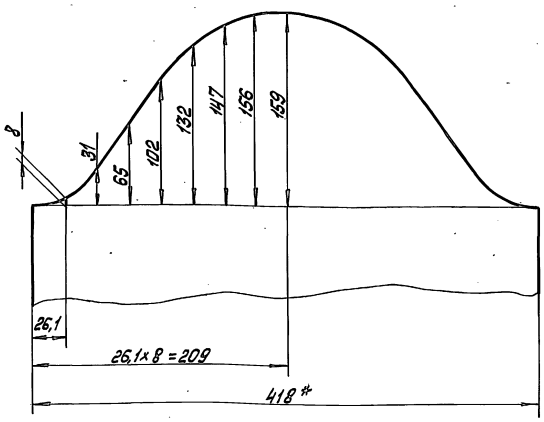

Обозначение	H, мм	Масса, кг
50.35.00.001	305	2,83
-01	355	3,39
-02	1255	13,45

1. *Размеры для справок

2. $\pm\frac{IT14}{2}$.

						50.35.00.001		
Изм.	Лист	№ докум.	Подп.	Дата	Стойка	Лит.	Масса	Масшт.
Разраб.		Михайлова					см. табл.	—
Пров.		Колпиец				Лист	Листов 1	
Т. контр.					Труба 133×3,5 ГОСТ 8732-78 / 20 ГОСТ 8731-87	ЛАТГИПРОПРОМ		
Н. контр.		Колпиец						
Утв.								

Копировал Макс. 24963-14.11. Формат А3

50.36.00.001

Типовой проект 903-2-30.90 Альбом 12

Инв. № подл. | Подпись и дата | Взам. инв. № | Инв. № дубл. | Подпись и дата

Шаблон для разметки

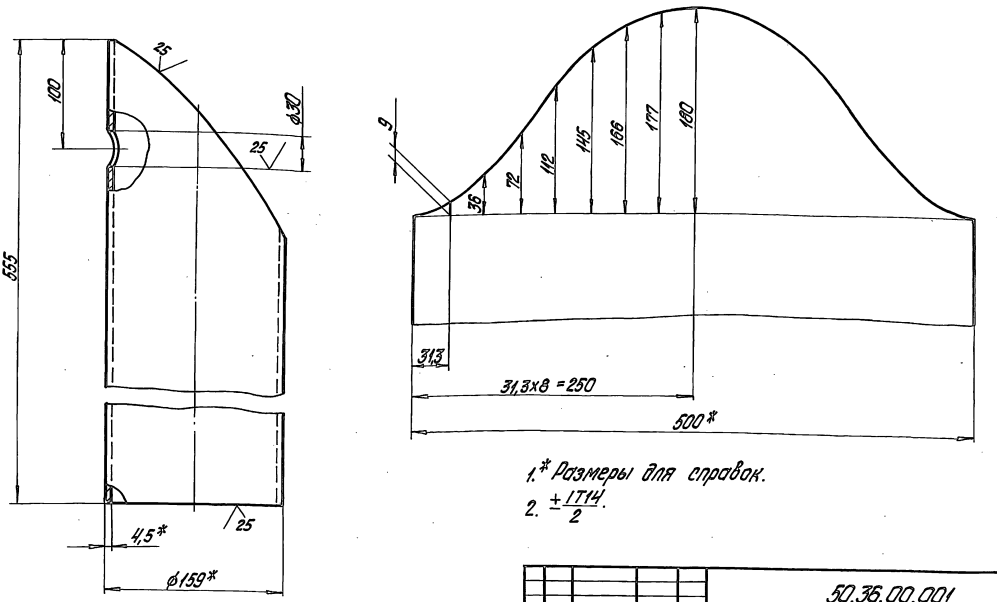

1.* Размеры для справок.

2. $\pm\frac{1714}{2}$.

Изм.	Лист	№ докум.	Подпись	Дата
Разраб.		Михайлова		
Пров.		Коллец		
Т. контр.				
Н. контр.		Коллец		
Утв.				

50.36.00.001

Стойка

Лит.	Масса	Масштаб
	8,38	1:2,5
Лист	Листов 1	

Труба 159х4,5 ГОСТ 8732-78 / 20 ГОСТ 8731-87

ЛАТГИПРОПРОМ

Копировал Дубкова — Формат А3

50.36.00.000СБ

Типовой проект 903-2-30.90 Альбом 12

Инв. № подл. | Подпись и дата | Взам. инв. № | Инв. № дубл. | Подпись и дата

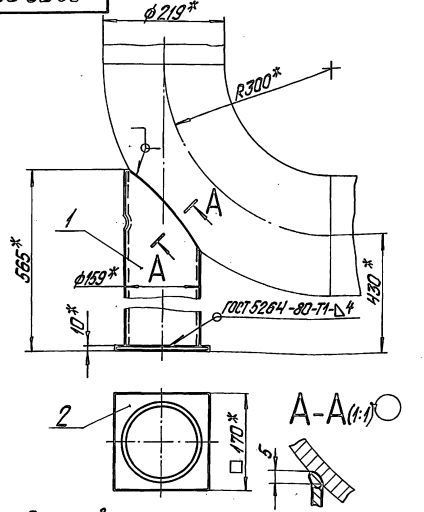

1.* Размеры для справок.

2. Обработка поверхностей реза детали Б4 $\sqrt{25}$.

3.** Сварка ручная дуговая.

Изм.	Лист	№ докум.	Подпись	Дата
Разраб.		Михайлова		
Пров.		Коллец		
Т. контр.				
Н. контр.		Коллец		
Утв.				

50.36.00.000СБ

Опора отвода Ду 219

Лит.	Масса	Масштаб
	10,64	1:5
Лист	Листов 1	

ЛАТГИПРОПРОМ

Копировал Дубкова — Формат А4

Типовой проект 903-2-30.90 Альбом 12

Инв. № подл. | Подпись и дата | Взам. инв. № | Инв. № дубл. | Подпись и дата

Позиция	Зона	Поз.	Обозначение	Наименование	Кол.	Примечание
				Документация		
А4			50.36.00.000СБ	Сборочный чертеж		
				Детали		
А3		1	50.36.00.001	Стойка	1	
Б4		2	50.36.00.002	Лист 10 ГОСТ 19903-74 / Ст3кп2 ГОСТ 14637-79		
				170±0,5х170±0,5 мм	1	2,26 кг

Изм.	Лист	№ докум.	Подпись	Дата
Разраб.		Михайлова		
Пров.		Коллец		
Т. контр.				
Н. контр.		Коллец		
Утв.				

50.36.00.000

Опора отвода Ду 219

Лит.	Лист	Листов 1

ЛАТГИПРОПРОМ

Копировал Дубкова 24963-14 12 Формат А4

Альбом 12

Типовой проект 903-2-30.90

26.33.00.000СБ

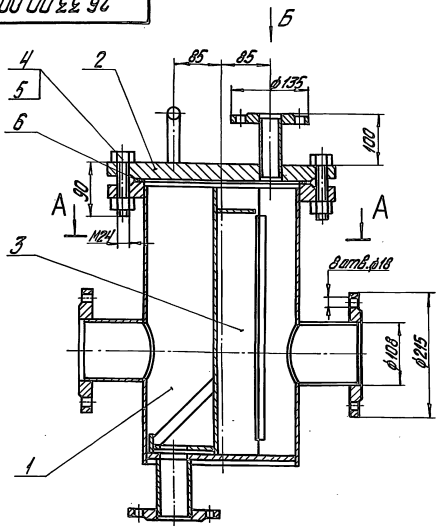

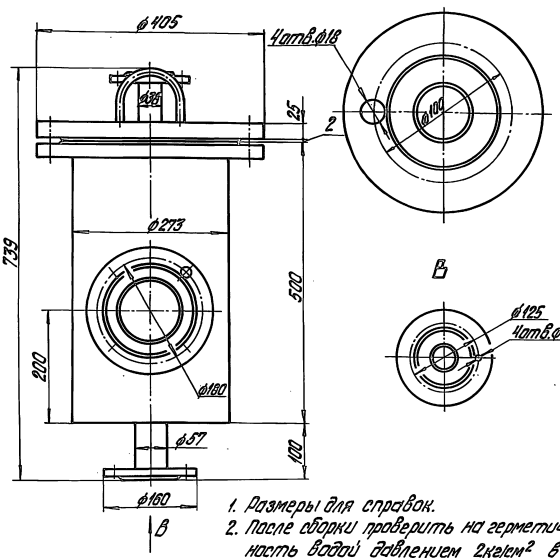

А-А

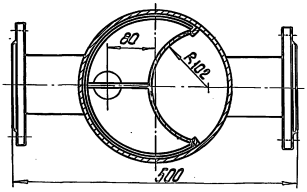

1. Размеры для справок.
2. После сборки проверить на герметичность водой давлением 2кгс/см² в течение 10 минут. Течь не допускается.

				26.33.00.000СБ			
Изм.	Лист	№ докум.	Подпись	Дата	Фильтр грубой очистки мазута Ду100	Лит.	Масса	Масштаб
Разраб.		Колмец					94,1	1:5
Пров.		Крэчун				Лист	Листов 1
Т.контр.							
Н.контр.		Колмец			ЛАТГИПРОПРОМ	
Утв.							

Копировал Жукова Формат А3

Альбом 12

Типовой проект 903-2-30.90

Формат	Зона	Поз	Обозначение	Наименование	Кол.	Примечание
				Документация		
А3			26.33.00.000СБ	Сборочный чертеж		
				Сборочные единицы		
А4		1	26.33.01.000	Корпус	1	
А4		2	26.33.02.000	Крышка	1	
А4		3	26.33.03.000	Сетка	1	
				Стандартные изделия		
		4		Болт М24х90.46 ГОСТ 7798-70	8	
		5		Гайка М24.5 ГОСТ 5915-70	8	
		6		Прокладка А-250-16 ГОСТ 15180-86	1	

				26.33.00.000			
Изм.	Лист	№ докум.	Подпись	Дата	Фильтр грубой очистки мазута Ду100	Лит.	Лист	Листов 1
Разраб.		Колмец						
Пров.		Крэчун				ЛАТГИПРОПРОМ	
Н.контр.		Колмец						
Утв.								

Копировал Жукова Формат А4

Альбом 12

Типовой проект 903-2-30.90

Формат	Зона	Поз	Обозначение	Наименование	Кол.	Примечание
				Документация		
А3			26.33.01.000СБ	Сборочный чертеж		
				Детали		
А4		1	26.33.01.001	Кожух	1	
А4		2	26.33.01.002	Патрубок	2	
А4		3	26.33.01.003	Днище	1	
Б4		4	26.33.01.004	Ребро		
				Полоса 8х60-ГОСТ 103-76 Ст3кп2 ГОСТ 535-88		
				L=390±0,7мм	2	0,5кг
Б4		5	26.33.01.005	Патрубок		
				Труба 57х3,5 ГОСТ 10704-76 Ст3сп3 ГОСТ 10705-80		
				L=105±0,435мм	1	0,5кг
				Стандартные изделия		
				Фланцы ГОСТ 12820-80		
		6		1-50-10 Ст3	1	
		7		1-100-10 Ст3	2	
		8		1-250-16 Ст3	1	

				26.33.01.000			
Изм.	Лист	№ докум.	Подпись	Дата	Корпус	Лит.	Лист	Листов 1
Разраб.		Колмец						
Пров.		Крэчун				ЛАТГИПРОПРОМ	
Н.контр.		Колмец						
Утв.								

Копировал Жукова 24963-14 13 Формат А4

Инв.№ подл. | Подпись и дата | Взам.инв.№ | Инв.№ дубл. | Подпись и дата

Альбом 12

Типовой проект 903-2-30.90

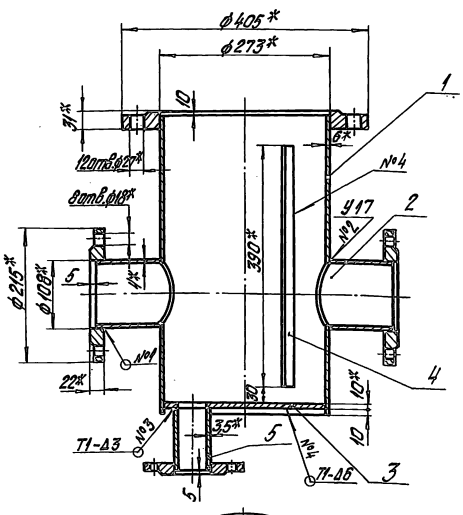

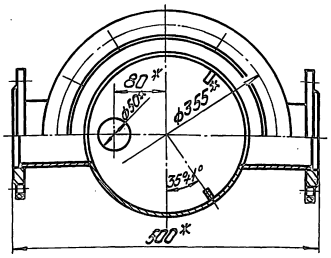

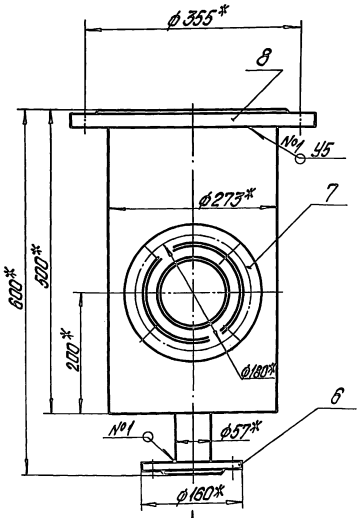

А (1:2)

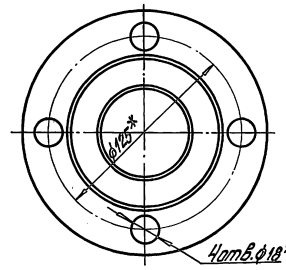

1.* Размеры для справок.

2. $\pm\frac{IT14}{2}$.

3. Обработка поверхностей реза деталей Б4 $\sqrt{}$.

А

4. Сварные швы №1 и №2 по ГОСТ 16037-80; №3 и №4 по ГОСТ 5264-80.

Изм. Лист.	№ докум.	Подпись	Дата	26.33.01.000СБ			
Разраб.	Колмец			Корпус	Лит.	Масса	Масштаб
Пров.	Крауя					52,8	1:5
Т.контр.					Лист	Листов 1	
Н.контр.	Колмец			ЛАТГИПРОПРОМ			
Утв.							

Копировал Юзькова Формат А3

Инв.№ подл. | Подпись и дата | Взам.инв.№ | Инв.№ дубл. | Подпись и дата

Альбом 12

Типовой проект 903-2-30.90

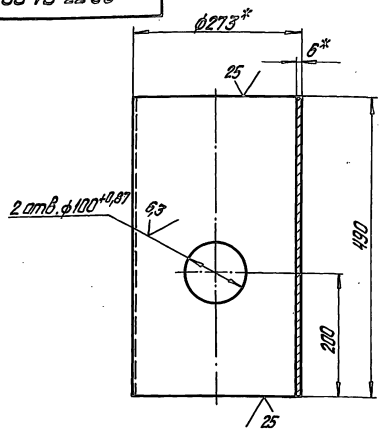

1.* Размеры для справок.

2. $\pm\frac{IT14}{2}$.

Изм. Лист.	№ докум.	Подпись	Дата	26.33.01.001			
Разраб.	Колмец			Кожух	Лит.	Масса	Масштаб
Пров.	Крауя					19,36	1:5
Т.контр.					Лист	Листов 1	
Н.контр.	Колмец			Труба 273х6 ГОСТ 10704-76 / Ст3сп3 ГОСТ 10705-80	ЛАТГИПРОПРОМ		
Утв.							

Копировала Юзькова Формат А4

Инв.№ подл. | Подпись и дата | Взам.инв.№ | Инв.№ дубл. | Подпись и дата

Альбом 12

Типовой проект 903-2-30.90

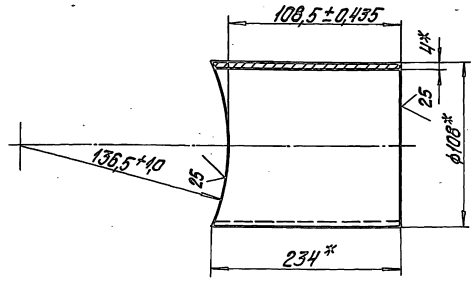

* Размеры для справок.

Изм. Лист.	№ докум.	Подпись	Дата	26.33.01.002			
Разраб.	Колмец			Патрубок	Лит.	Масса	Масштаб
Пров.	Крауя					1,76	1:2
Т.контр.					Лист	Листов 1	
Н.контр.	Колмец			Труба 108х4 ГОСТ 10704-76 / Ст3сп3 ГОСТ 10705-80	ЛАТГИПРОПРОМ		
Утв.							

Копировал Юзькова 24963-14 14 Формат А4

Инв.№ подл. | Подпись и дата | Взам.инв.№ | Инв.№ дубл. | Подпись и дата

Типовой проект 903-2-30.90 Альбом 12

26.33.01.003

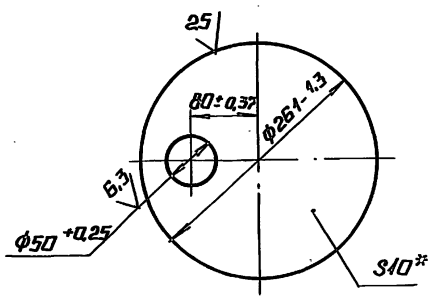

* Размер для справок

Изм.	Лист	№ докум.	Подп.	Дата	26.33.01.003			
Разраб.		Колмец			Днище	Лит.	Масса	Масштаб
Пров.		Крауя					4,05	1:5
Т.контр.						Лист	Листов 1	
Н.контр.		Колмец			Лист 10 ГОСТ 19903-74 / Ст3 кп 2 ГОСТ 14637-79	ЛАТГИПРОПРОМ		
Утв.								

Копировал Формат А4

Типовой проект 903-2-30.90 Альбом 12

Формат	Зона	Поз.	Обозначение	Наименование	Кол.	Примечание
				Документация		
А4			26.33.02.000 СБ	Сборочный чертеж		
				Детали		
А4		1	26.33.02.001	Крышка	1	
А4		2	26.33.02.002	Скоба	1	
Б4		3	26.33.02.003	Патрубок		
				Труба 38×2 ГОСТ 10704-76 / Ст3сп3 ГОСТ 10705-80		
				L=115±0,435 мм	1	0,21 кг
				Стандартные изделия		
		4		Фланец 1-32-10 Ст3 ГОСТ 12820-80	1	

Изм.	Лист	№ докум.	Подп.	Дата	26.33.02.000			
Разраб.		Колмец			Крышка	Лит.	Лист	Листов
Пров.		Крауя						1
Н.контр.		Колмец				ЛАТГИПРОПРОМ		
Утв.								

Копировал Формат А4

Типовой проект 903-2-30.90 Альбом 12

26.33.02.000 СБ

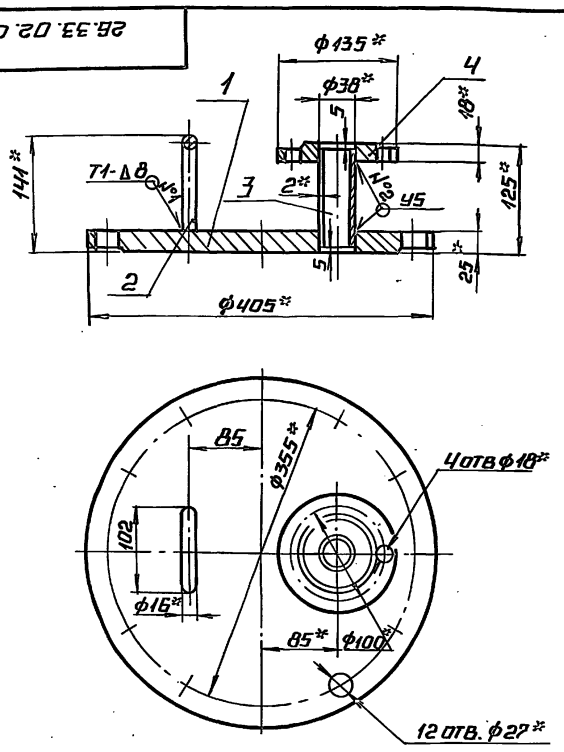

1.* Размеры для справок.

2. ± IT14/2.

3. Сварные швы №4 по ГОСТ 5264-80; №2 по ГОСТ 16037-80.

Изм.	Лист	№ докум.	Подп.	Дата	26.33.02.000 СБ			
Разраб.		Колмец			Крышка	Лит.	Масса	Масшт.
Пров.		Крауя					30,84	1:5
Т.контр.						Лист	Листов 1	
Н.контр.		Колмец				ЛАТГИПРОПРОМ		
Утв.								

Копировал Формат А4

Типовой проект 903-2-30.90 Альбом 12

26.33.02.001

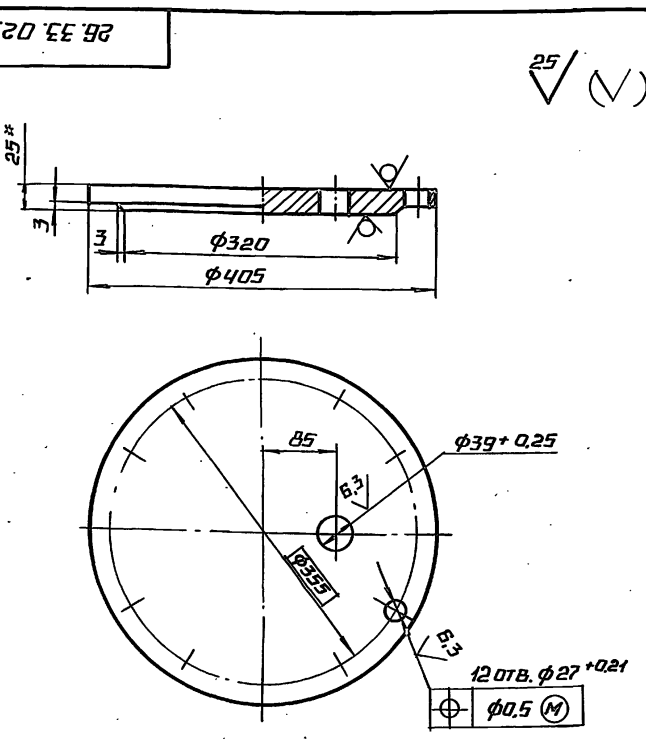

1.* Размер для справок

2. ± IT14/2.

Изм.	Лист	№ докум.	Подп.	Дата	26.33.02.001			
Разраб.		Колмец			Крышка	Лит.	Масса	Масшт.
Пров.		Крауя					28,28	1:5
Т.контр.						Лист	Листов 1	
Н.контр.		Колмец			Лист 25 ГОСТ 19903-74 / Ст3 кп 2 ГОСТ 14637-79	ЛАТГИПРОПРОМ		
Утв.								

Копировал Формат А4

Альбом 12

Типовой проект 903-2-30.90

26.33.02.002

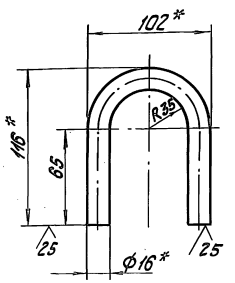

1. * Размеры для справок.
2. ± IT14/2.

Изм.	Лист	№ докум.	Подп.	Дата
Разраб.		Колмец		
Пров.		Краун		
Т. контр.				
Н. контр.		Колмец		
Утв.				

26.33.02.002

Скоба

Лит.	Масса	Масштаб
	0,42	1:2
Лист	Листов 1	

Круг 16-В ГОСТ 2590-88 / Ст3кп2 ГОСТ 535-88

ЛАТГИПРОПРОМ

Копировал

Формат А4

Альбом 12

Типовой проект 903-2-30.90

Формат	Зона	Поз.	Обозначение	Наименование	Кол.	Примечание
				Документация		
А4			26.33.03.000 СБ	Сборочный чертеж		
				Детали		
А4		1	26.33.03.001	Сетка	1	
А4		2	26.33.03.002	Бортик	1	
А4		3	26.33.03.003	Связь	1	
А4		4	26.33.03.004	Донышко	1	
А4		5	26.33.03.005	Ручка	1	

Изм.	Лист	№ докум.	Подп.	Дата
Разраб.		Колмец		
Пров.		Краун		
Т. контр.				
Н. контр.		Колмец		
Утв.				

26.33.03.000

Сетка

Лит.	Лист	Листов
	1	1

ЛАТГИПРОПРОМ

Копировал

Формат А4

Альбом 12

Типовой проект 903-2-30.90

26.33.03.000 СБ

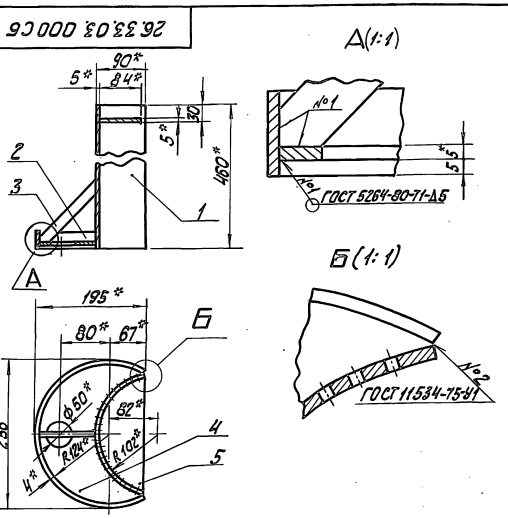

1. * Размеры для справок.
2. ± IT14/2.

Изм.	Лист	№ докум.	Подп.	Дата
Разраб.		Колмец		
Пров.		Краун		
Т. контр.				
Н. контр.		Колмец		
Утв.				

26.33.03.000 СБ

Сетка

Лит.	Масса	Масштаб
	6,05	1:5
Лист	Листов 1	

ЛАТГИПРОПРОМ

Копировал

Формат А4

Альбом 12

Типовой проект 903-2-30.90

26.33.03.001

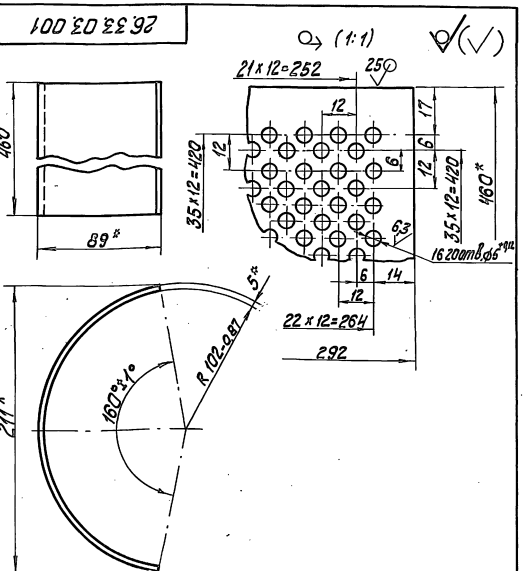

1. * Размеры для справок.
2. ± IT14/2.

Изм.	Лист	№ докум.	Подп.	Дата
Разраб.		Колмец		
Пров.		Краун		
Т. контр.				
Н. контр.		Колмец		
Утв.				

26.33.03.001

Сетка

Лит.	Масса	Масштаб
	4,03	1:2
Лист	Листов 1	

Лист 5 ГОСТ 19903-74 / Ст3кп2 ГОСТ 14637-79

ЛАТГИПРОПРОМ

24963-14 16

Копировал

Формат А4

Альбом 12

Типовой проект 903-2-30.90

26.33.03.002

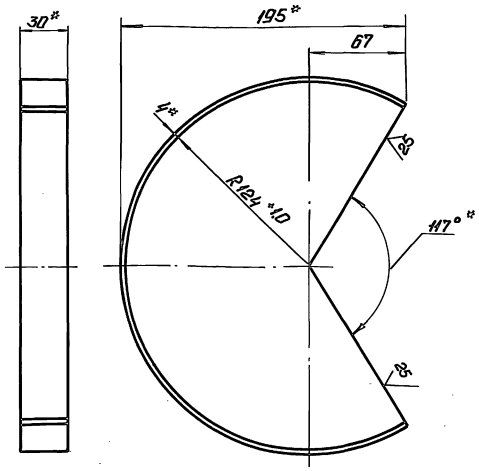

1. *Размеры для справок.
2. $\pm \frac{IT14}{2}$.

Изм.	Лист	№ докум.	Подп.	Дата	26.33.03.002	Лит.	Масса	Масштаб
Разраб.		Колмеи			Бортик		0.51	1:2
Пров.		Крауя				Лист	Листов 1	
Т.контр.								
Н.контр.		Колмеи			Полоса 4×30-ГОСТ 103-76 / Ст3кп2 ГОСТ 535-88	ЛАТГИПРОПРОМ		
Утв.								

Копировал: Формат А4

Альбом 12

Типовой проект 903-2-30.90

26.33.03.003

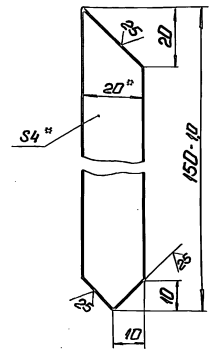

1. *Размер для справок.
2. $\pm \frac{IT14}{2}$.

Изм.	Лист	№ докум.	Подп.	Дата	26.33.03.003	Лит.	Масса	Масштаб
Разраб.		Колмеи			Связь		0.09	1:1
Пров.		Крауя				Лист	Листов 1	
Т.контр.								
Н.контр.		Колмеи			Полоса 4×20-ГОСТ 103-76 / Ст3кп2 ГОСТ 535-88	ЛАТГИПРОПРОМ		
Утв.								

Копировал: Формат А4

Альбом 12

Типовой проект 903-2-30.90

26.33.03.004

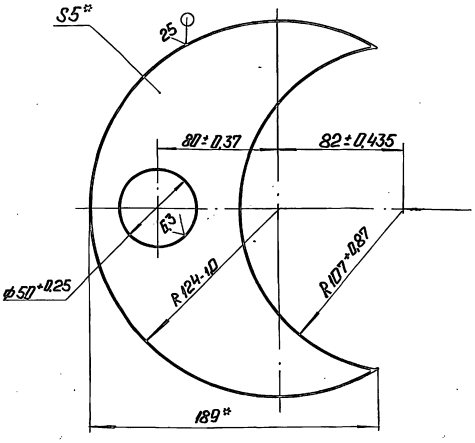

* Размер для справок.

Изм.	Лист	№ докум.	Подп.	Дата	26.33.03.004	Лит.	Масса	Масштаб
Разраб.		Колмеи			Донышко		0.92	1:2
Пров.		Крауя				Лист	Листов 1	
Т.контр.								
Н.контр.		Колмеи			Лист 5 ГОСТ 19903-74 / Ст3кп2 ГОСТ 14637-79	ЛАТГИПРОПРОМ		
Утв.								

Копировал: Формат А4

Альбом 12

Типовой проект 903-2-30.90

26.33.03.005

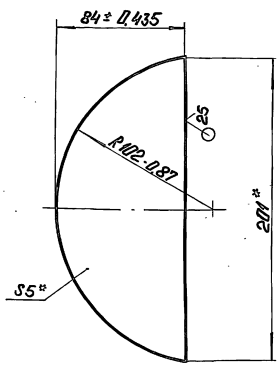

*Размеры для справок.

Изм.	Лист	№ докум.	Подп.	Дата	26.33.03.005	Лит.	Масса	Масштаб
Разраб.		Колмеи			Ручка		0.5	1:2
Пров.		Крауя				Лист	Листов 1	
Т.контр.								
Н.контр.		Колмеи			Лист 5 ГОСТ 19903-74 / Ст3кп2 ГОСТ 14637-79	ЛАТГИПРОПРОМ		
Утв.								

Копировал: Формат А4

Альбом 12

Типовой проект 903-2-30.90

Формат	Зона	Поз.	Обозначение	Наименование	Кол.	Примечание
				Документация		
А3			28.06.01.000 СБ	Сборочный чертеж		
				Детали		
А4		1	28.06.01.001	Стенка	2	
Б4		2	28.06.01.002	Стенка		
				Лист 5 ГОСТ 19903-74 / Ст3кп2 ГОСТ 14637-79		
				280-1,3 × 890-2,3 мм	2	9,83 кг
Б4		3	28.06.01.003	Полка		
				Уголок 63×63×6-В ГОСТ 8509-86 / Ст3сп3 ГОСТ 535-88		
				$L = 900^{+2,3}$ мм	4	5,15 кг
Б4		4	28.06.01.004	Полка		
				Уголок 63×63×6-В ГОСТ 8509-86 / Ст3сп3 ГОСТ 535-88		
				L = 526 ± 0,7 мм	4	3,01 кг

Инв. № подл. | Подп. и дата | Взам. инв. № | Инв. № дубл. | Подп. и дата

Изм.	Лист	№ докум.	Подп.	Дата
Разраб.		Колмец		
Пров.		Зилгалвис		
Н. контр.		Колмец		
Утв.				

28.06.01.000

Короб

Лит. | Лист | Листов 1

ЛАТГИПРОПРОМ

Копировал

формат А4

Альбом 12

Типовой проект 903-2-30.90

28.06.01.001

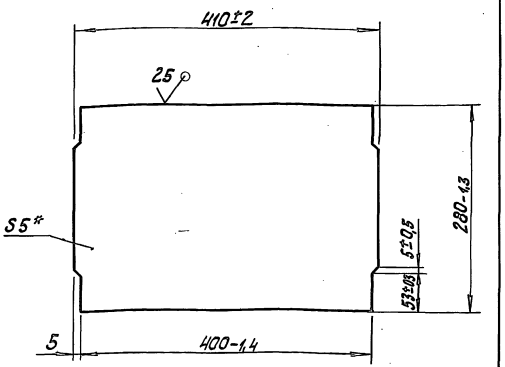

* Размер для справок.

Изм.	Лист	№ докум.	Подп.	Дата
Разраб.		Колмец		
Пров.		Зилгалвис		
Н. контр.		Колмец		
Утв.				

28.06.01.001

Стенка

Лит. | Масса 4,52 | Масштаб 1:4

Лист | Листов 1

Лист 5 ГОСТ 19903-74 / Ст3кп2 ГОСТ 14637-79

ЛАТГИПРОПРОМ

Копировал

формат А4

Альбом 12

Типовой проект 903-2-30.90

28.06.01.000 СБ

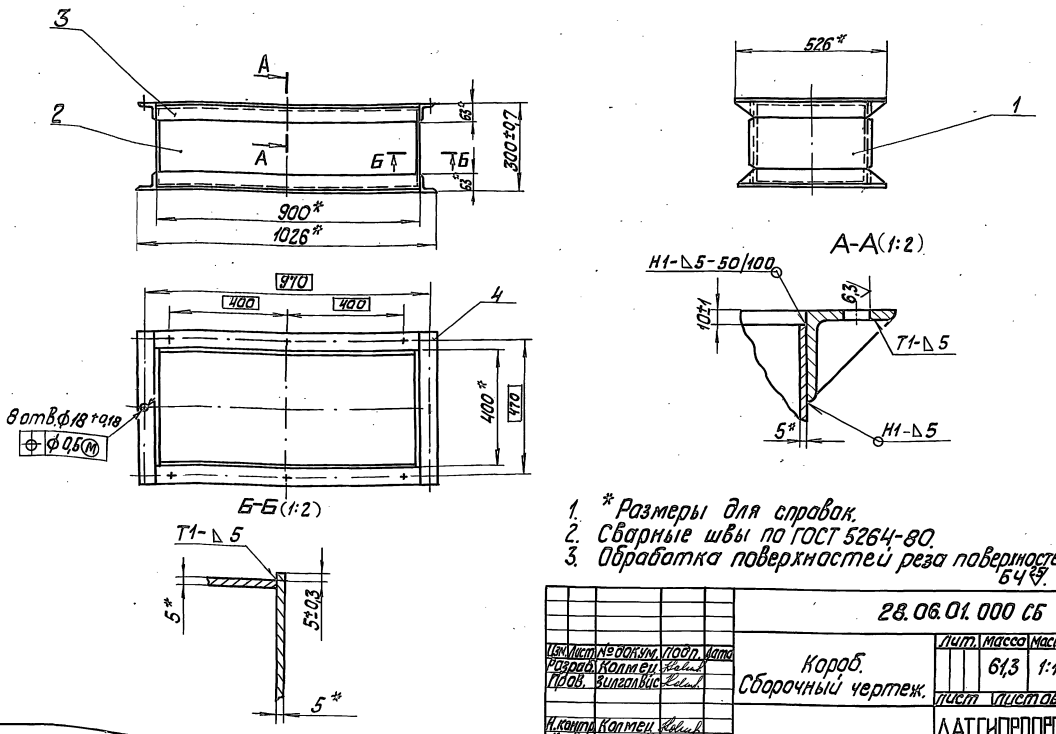

1. * Размеры для справок.
2. Сварные швы по ГОСТ 5264-80.
3. Обработка поверхностей реза поверхностей Б4 25.

Изм.	Лист	№ докум.	Подп.	Дата
Разраб.		Колмец		
Пров.		Зилгалвис		
Н. контр.		Колмец		
Утв.				

28.06.01.000 СБ

Короб. Сборочный чертеж.

Лит. | Масса 61,3 | Масштаб 1:10

Лист | Листов 1

ЛАТГИПРОПРОМ

28.06.02.000 СБ

Типовой проект 903-2-30.90 Альбом 12

Инв.№подл. | Подп. и дата | Взам.инв.№ | Инв.№дубл. | Подп. и дата

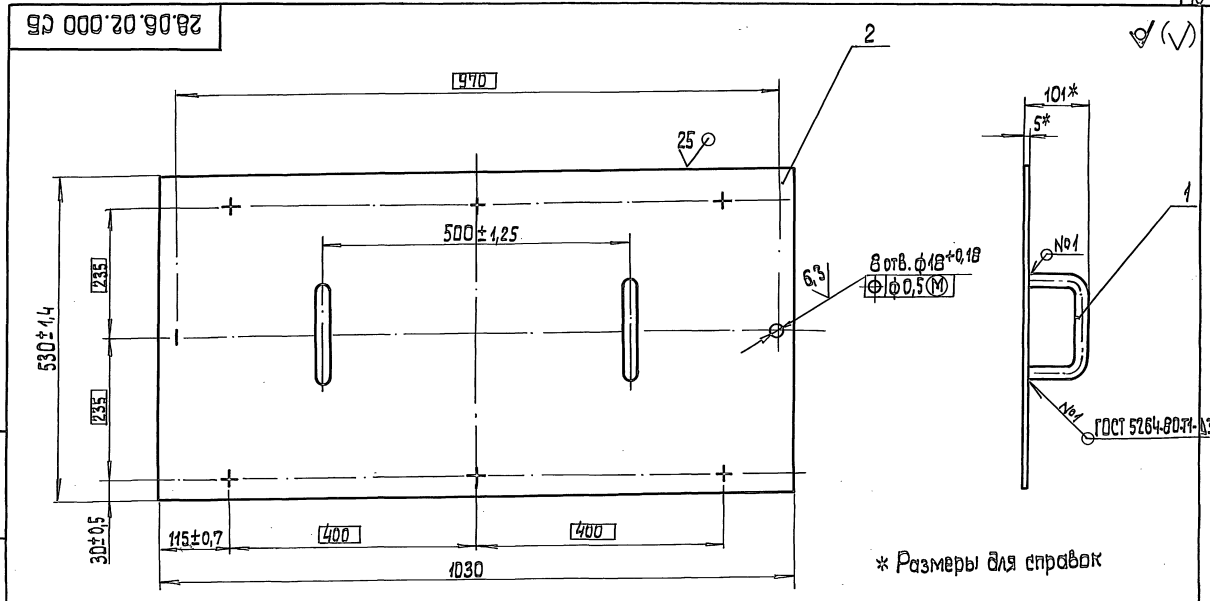

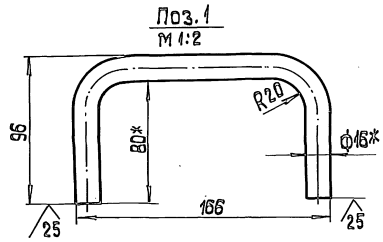

						28.06.02.000 СБ	
Изм.	Лист	№ докум.	Подп.	Дата	Крышка. Сборочный чертеж	Лит.	Масса / Масштаб
Разраб.		Колмец					22 / 1:5
Пров.		Колмец				Лист	Листов 1
Н.контр.		Колмец				ЛАТГИПРОПРОМ	
Утв.							

Копировал | Формат А3

Типовой проект 903-2-30.90 Альбом 12

Инв.№подл. | Подп. и дата | Взам.инв.№ | Инв.№дубл. | Подп. и дата

Формат	Зона	Поз.	Обозначение	Наименование	Кол.	Примечание
				Документация		
А3			28.06.02.000 СБ	Сборочный чертеж		
				Детали		
Б4		1	28.06.02.001	Ручка		
				Круг 16-В-ГОСТ 2590-88 / 20 ГОСТ 1050-74		
				L = 302±1,05 мм	2	0,48 кг
Б4		2	28.06.02.002	Плита		
				Лист 5 ГОСТ 19903-74 / Ст3кп2 ГОСТ 14637-79	1	21,5 кг

						28.06.02.000	
Изм.	Лист	№ докум.	Подп.	Дата	Крышка	Лит.	Лист / Листов
Разраб.		Колмец					1
Пров.		Колмец				ЛАТГИПРОПРОМ	
Н.контр.		Колмец					
Утв.							

Копировал | Формат А4

Типовой проект 903-2-30.90 Альбом 12

Инв.№подл. | Подп. и дата | Взам.инв.№ | Инв.№дубл. | Подп. и дата

Формат	Зона	Поз.	Обозначение	Наименование	Кол.	Примечание
				Документация		
А3			28.06.03.000 СБ	Сборочный чертеж		
				Детали		
Д4		1	28.06.03.001	Кронштейн	1	
		2	-01	Кронштейн	1	
Д4		3	28.06.03.002	Плита	1	

						28.06.03.000	
Изм.	Лист	№ докум.	Подп.	Дата	Плита с кронштейном	Лит.	Лист / Листов
Разраб.		Колмец					1
Пров.		Колмец				ЛАТГИПРОПРОМ	
Н.контр.		Колмец					
Утв.							

28.06.03.000 СБ

Типовой проект 903-2-30.90 Альбом 12

Инв.№ подл. | Подп. и дата | Взам. инв.№ | Инв.№ дубл. | Подп. и дата

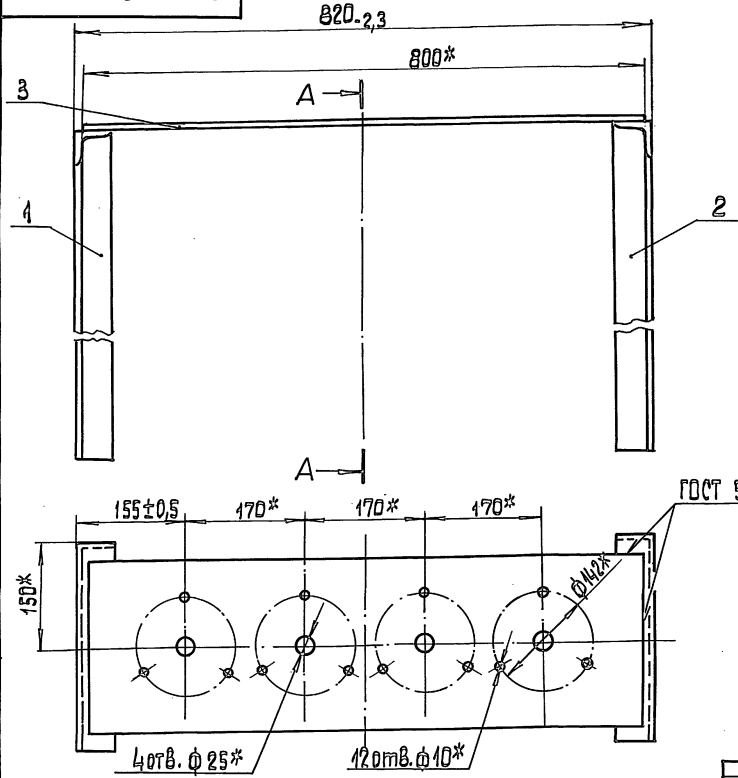

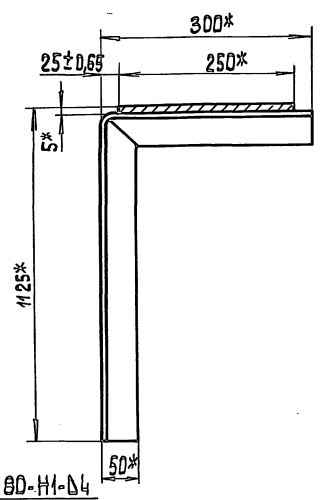

* Размеры для справок.

Изм.	Лист	№ докум.	Подп.	Дата	28.06.03.000 СБ			
Разраб.		Колмец			Плита с кронштейном. Сборочный чертеж.	Лит.	Масса	Масштаб
Пров.		Колмец					18,6	1:5
Н. контр.		Колмец				Лист	Листов 1	
Утв.						ЛАТГИПРОПРОМ		

Копировал | Формат А3

28.06.03.001

Типовой проект 903-2-30.90 Альбом 12

Инв.№ подл. | Подп. и дата | Взам. инв.№ | Инв.№ дубл. | Подп. и дата

28.06.03.001

(1:5) (V)

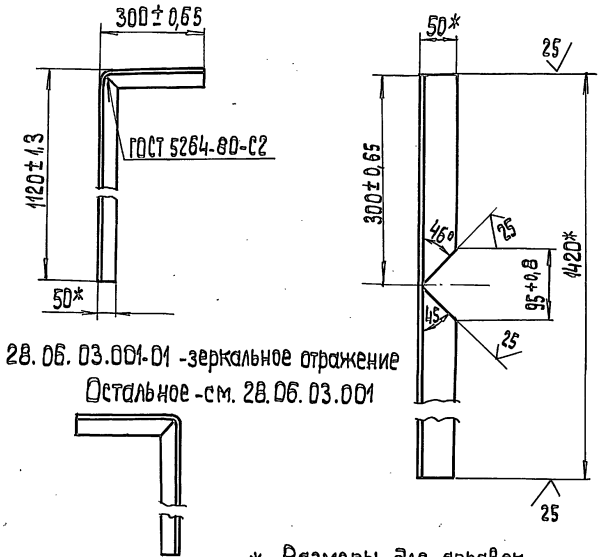

28.06.03.001-01 - зеркальное отражение

Остальное - см. 28.06.03.001

* Размеры для справок

Изм.	Лист	№ докум.	Подп.	Дата	28.06.03.001			
Разраб.		Колмец			Кронштейн	Лит.	Масса	Масштаб
Пров.		Колмец					5,35	1:10
Н. контр.		Колмец				Лист	Листов 1	
Утв.					Уголок 50×50×6-В-ГОСТ 8509-86 Ст3 сп3 ГОСТ 535-88	ЛАТГИПРОПРОМ		

Копировал | Формат А4

28.06.03.002

Типовой проект 903-2-30.90 Альбом 12

Инв.№ подл. | Подп. и дата | Взам. инв.№ | Инв.№ дубл. | Подп. и дата

28.06.03.002

(V)

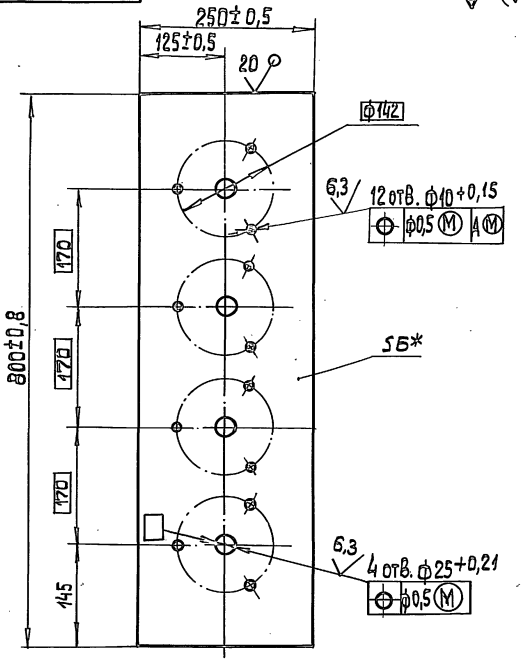

* Размер для справок

Изм.	Лист	№ докум.	Подп.	Дата	28.06.03.002			
Разраб.		Колмец			Плита	Лит.	Масса	Масштаб
Пров.		Колмец					7,65	1:5
Н. контр.		Колмец				Лист	Листов 1	
Утв.					Лист 5 ГОСТ 19903-74 Ст3кп2 ГОСТ 14637-79	ЛАТГИПРОПРОМ		

Копировал | Формат А4

Альбом 12
Типовой проект 903-2-30.90

Формат	Зона	Поз.	Обозначение	Наименование	Кол.	Примечание
				Документация		
А4			67.06.00.000СБ	Сборочный чертеж		
				Детали		
А4		1	67.06.00.001	Ушко	1	
Б4		2	67.06.00.002	Лента Лист 0,5 ГОСТ 19903-74 Ст3кп4 ГОСТ 16523-70		
				400±2х5±0,15мм	1	0,008кг
				Стандартные изделия		
		3		Шплинт 5х16 ГОСТ 397-79	1	

Инв.№подл. | Подпись и дата | Взам.инв.№ | Инв.№дубл. | Подпись и дата

Изм.	Лист	№ докум.	Подпись	Дата	67.06.00.000
Разраб.		Колмец			Хомут — Лит. — Масса — Масштаб
Пров.		Колмец			Лист — Листов 1
Т.контр.					ЛАТГИПРОПРОМ
Н.контр.		Колмец			
Утв.					

Копировал Дубкова — Формат А4

Альбом 12
Типовой проект 903-2-30.90

67.06.00.000СБ

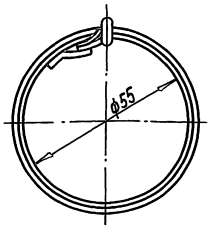

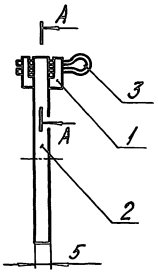

А–А (4:1)

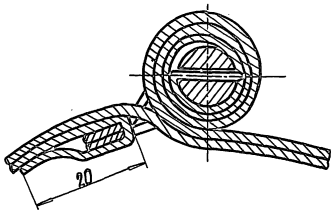

Размеры для справок.

Инв.№подл. | Подпись и дата | Взам.инв.№ | Инв.№дубл. | Подпись и дата

Изм.	Лист	№ докум.	Подпись	Дата	67.06.00.000СБ
Разраб.		Колмец			Хомут Сборочный чертеж — Лит. — Масса — Масштаб
Пров.		Колмец			0,014 — 1:1
Т.контр.					Лист — Листов 1
Н.контр.		Колмец			ЛАТГИПРОПРОМ
Утв.					

Копировал Дубкова — Формат А4

Альбом 12
Типовой проект 903-2-30.90

67.06.00.001

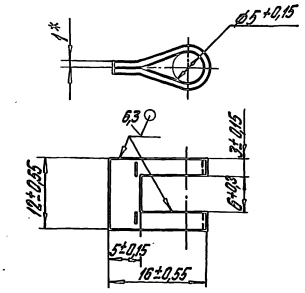

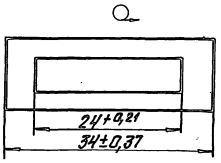

* Размеры для справок.

Инв.№подл. | Подпись и дата | Взам.инв.№ | Инв.№дубл. | Подпись и дата

Изм.	Лист	№ докум.	Подпись	Дата	67.06.00.001
Разраб.		Колмец			Ушко — Лит. — Масса — Масштаб
Пров.		Колмец			0,002 — 2:1
Т.контр.					Лист — Листов 1
Н.контр.		Колмец			Лист 1 ГОСТ 19903-74 Ст3кп4 ГОСТ 16523-70 — ЛАТГИПРОПРОМ
Утв.					

Копировал Дубкова — Формат А4

Альбом 12
Типовой проект 903-2-30.90

67.02.00.001

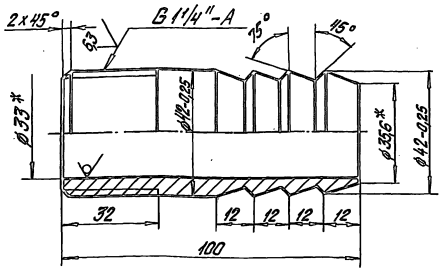

1.* Размеры для справок.
2. IT14/2.

Инв.№подл. | Подпись и дата | Взам.инв.№ | Инв.№дубл. | Подпись и дата

Изм.	Лист	№ докум.	Подпись	Дата	67.02.00.001
Разраб.		Колмец			Ниппель — Лит. — Масса — Масштаб
Пров.		Колмец			0,45 — 1:1
Т.контр.					Лист — Листов 1
Н.контр.		Колмец			Труба 45х6 ГОСТ 8734-75 В20 ГОСТ 8733-87 — ЛАТГИПРОПРОМ
Утв.					

Копировал Дубкова — Формат А4

gost.e-ecolog.ru