ТИПОВОЙ ПРОЕКТ
903-2-30.90

МАЗУТОНАСОСНАЯ Q=13 И 3,25/13 м³/ч ЗДАНИЕ ИЗ СБОРНЫХ ЖЕЛЕЗОБЕТОННЫХ КОНСТРУКЦИЙ

АЛЬБОМ 10

НИЗКОВОЛЬТНЫЕ КОМПЛЕКТНЫЕ УСТРОЙСТВА ЗАДАНИЕ ЗАВОДУ - ИЗГОТОВИТЕЛЮ

gost.e-ecolog.ru

в счет- накладной

ТИПОВОЙ ПРОЕКТ 903-2-30.90

МАЗУТОНАСОСНАЯ Q=13 И 3,25/13 м³/ч ЗДАНИЕ ИЗ СБОРНЫХ ЖЕЛЕЗОБЕТОННЫХ КОНСТРУКЦИЙ

АЛЬБОМ 10

СОСТАВ ПРОЕКТА

АЛЬБОМ 1		ПЗ	Пояснительная записка
АЛЬБОМ 2		МС1	Мазутоснабжение (Q=13 м³/ч)
АЛЬБОМ 3		МС2	Мазутоснабжение (Q=3,25/13 м³/ч)
АЛЬБОМ 4		МС3	Мазутоснабжение, блоки оборудования
АЛЬБОМ 5		АР	Решения архитектурные КЖ Конструкции железобетонные КМ Конструкции металлические
АЛЬБОМ 6		СИ	Строительные изделия
АЛЬБОМ 7	часть1	АТМ	Автоматизация АП Пожарная сигнализация (Q=13 м³/ч)
АЛЬБОМ 7	часть2	АТМ	Автоматизация АП Пожарная сигнализация (Q=3,25/13 м³/ч)
АЛЬБОМ 8	часть1		Щиты автоматики и КИП Задание заводу-изготовителю (Q=13 м³/ч)
АЛЬБОМ 8	часть2		Щиты автоматики и КИП Задание заводу-изготовителю (Q=3,25/13 м³/ч)
АЛЬБОМ 9		ЭМ	Силовое электрооборудование ЭО Внутреннее освещение СС Связь и сигнализация
АЛЬБОМ 10			Низковольтные комплектные устройства. Задание заводу-изготовителю
АЛЬБОМ 11		ОВ	Отопление и вентиляция ВК Внутренние водопровод и канализация ТС Тепловые сети
АЛЬБОМ 12			Металлоконструкции вспомогательного оборудования
АЛЬБОМ 13		СО	Спецификации оборудования
АЛЬБОМ 14		ВМ	Ведомости потребности в материалах
АЛЬБОМ 15	кн1..6	С	Сметы

Утвержден ГПКНИИ „Сантехниипроект"
Протокол №22 от 1 апреля 1991г.

Разработан
проектным институтом
„ЛАТГИПРОПРОМ"
Главный инженер института /В. Архипов/
Главный инженер проекта /Я. Индбальский/

Альбом 10

Лист	Наименование	Примечание (стр.)
	Содержание альбома	2
ЭМН.2	Перечень комплектных устройств	2
ЭМН.1	Низковольтные комплектные устройства. Задание заводу-изготовителю. Перечень чертежей.	2
ЭМН.1-1 лист 1,2,3	Шит открытый Щ. Технические данные аппаратов.	3
ЭМН.1-4 лист 3	Шит открытый Щ. Схема электрическая соединений.	3
ЭМН.1-3 лист 1,2	Шит открытый Щ. Перечень надписей.	4
ЭМН.1-2 лист 1,2,3	Шит открытый Щ. Общий вид.	4
ЭМН.1-2 лист 2,3	Шит открытый Щ. Общий вид.	5
ЭМН.1-4 лист 1,2	Шит открытый Щ. Схема электрическая соединений.	6,7

Альбом 10

Наименование	Кол. НКУ	Кол. привезенных панелей	Обозначение таблицы аппаратов	Примечание
1. Шит Щ	1	4	ЭМН 1-1 л. 1,2,3	

Привязан

Инв. №

Инв. № подл. | Подп. и дата | Взам. инв. №

ТП 903-2-30.90 ЭМН.2

			Стадия	Масса	Масштаб
Нач. отд.	Хакелис				
Н. контр.	Притермейн		Лист	Листов 1	
Гл. элек.	Притермейн				
Нач. гр.	Борисова		Перечень комплектных устройств	ЛАТГИПРОПРОМ	
Техник	Соколова				

Копировал: Ф. Б-

Формат А4

Альбом 10

Лист	Наименование	Примечан.
ЭМН.1	Низковольтные комплектные устройства задание заводу-изготовителю. Перечень чертежей.	2
ЭМН.2	Перечень комплектных устройств.	2
ЭМН.1-1 л.1,2,3	Шит открытый Щ. Технические данные аппаратов.	3
ЭМН.1-2 л.1,2,3	Шит открытый Щ. Общий вид.	4,5
ЭМН.1-3 л.1,2	Шит открытый Щ. Перечень надписей.	4
ЭМН.1-4 л.1,2,3	Шит открытый Щ. Схема электрическая соединений.	3,6,7

1. При отправке альбома заводу-изготовителю в соответствии с ОСТ 160.800.485-84 скомпоновать альбом согласно таблице.
2. Принципиальные схемы управления электродвигателем см. альбом 9.

Типовой проект разработан в соответствии с действующими нормами и правилами и предусматривает мероприятия, обеспечивающие взрывную, взрывопожарную и пожарную безопасность при эксплуатации здания.

Главный инженер проекта /Жидбольский/

Привязан

Инв. №

Инв. № подл. | Подп. и дата | Взам. инв. №

ТП 903-2-30.90 ЭМН.1

			Стадия	Масса	Масштаб
Нач. отд.	Хакелис				
Н. контр.	Притермейн		Лист	Листов 1	
Гл. элек.	Притермейн				
Нач. гр.	Борисова		Низковольтные комплектные устройства. Задание заводу-изготовителю. Перечень чертежей.	ЛАТГИПРОПРОМ	
Техник	Соколова				

Копировал: Ф. Б- 24963-12 3

Формат А3

Альбом 10

Формат	Зона	Поз.	Обозначение	Наименование	Кол.	Примеч.
				Документация		
А3			ЭМН.1-2	Чертеж общего вида	3	
А2			ЭМН.1-4	Схема электрическая		
				соединений	2	
А4			ЭМН 1-3	Перечень надписей	2	
				Сборочные единицы		
	1			Панель 1		
				Блоки:		
		1		Б5130-3174 ГУХЛ4	2	
		2		Б5130-3274 ГУХЛ4	1	
		3		Б5130-2474 ГУХЛ4	1	
		4		Б5130-2874 ГУХЛ4	1	
		5		Б5130-2074 ГУХЛ4	1	
		6		Б5130-3774 УХЛ4	1	
		7		Б5130-3574 УХЛ4	1	
				Н1		
				Выключатели		
		8		АЕ2046-10Р-00У3-Б		

Указание по привязке

Для мазутонасосной с производительностью Q = 13 м³/ч вычеркнуть поз. 1, 12 (двигатели 1, 2).

Привязан

Инв. №

Взам. инв. №

Подп. и дата

Инв. № подл.

Нач.отд.	Хакелис	
Н.контр.	Лойтерштейн	
Гл.элек.	Лойтерштейн	
Нач.гр.	Борисова	
Техник	Соколова	

ТП 903-2-30.90 ЭМН 1-1

Щит открытый Щ. Технические данные аппаратов.

Стадия	Лист	Листов
	1	

ЛАТГИПРОПРОМ

Копировал: Ф. 4

Формат А4

Альбом 10

Формат	Зона	Поз.	Обозначение	Наименование	Кол.	Примеч.
				U-380В 50ГЦ		
				Jр 16А 12Jн	3	QF1, QF2, QF3
		9		АЕ2046-10Р-00У3-Б		
				U-380В 50ГЦ		
				Jр 32А, 12Jн	1	QF4
		10		Рубильник		
				Р11-3532О-00У3	1	QS1
				Зажимы наборные		
				ЗН24-95П160-В/ВУ3	3	Х42
				Блоки зажимов		
				Б324-4П25-В/ВУ3-10	1	Х31
				Панель 2		
	2			Блоки:		
		11		Б5130-3274 ГУМЛ4	1	
		12		Б5130-3174 ГУХЛ4	1	
		13		Б5130-2874 УХЛ4	1	
		14		Б5130-2274 ГУХЛ4	1	
		15		Б5130-2074 ГУХЛ4	1	
		16		Б5130-3774 УХЛ4	1	
		17		Б5130-3574 УХЛ4	1	

Привязан

Инв. №

Взам. инв. №

Подп. и дата

Инв. № подл.

ТП 903-2-30.90 ЭМН 1-1

Лист 2

Формат А4

Альбом 10

Формат	Зона	Поз.	Обозначение	Наименование	Кол.	Примеч.
				Н2		
		18		Выключатели:		
				АЕ2046-10Р-00У3-Б		
				U-380В 50ГЦ		
				Jр 16А 12Jн	3	QF5, QF6, QF7
		19		Рубильник		
				Р11-3532О-00У3	2	QS2, QS3
				Зажимы наборные		
				ЗН24-95П160-В/ВУ3	3	Х45
				Блоки зажимов		
				Б324-4П25-В/ВУ3-10	1	Х11

Привязан

Инв. №

Взам. инв. №

Подп. и дата

Инв. № подл.

ТП 903-2-30.90 ЭМН 1-1

Лист 3

Формат А4

Альбом 10

Откуда идет			Куда поступает			Генеральная маркировка	Откуда идет			Куда поступает			Генеральная маркировка
Панель	Колодка	Зажим	Панель	Колодка	Зажим		Панель	Колодка	Зажим	Панель	Колодка	Зажим	
П1	Х31	1	П2	Х11	1	8-1	П1	Х31	2	П2	Х11	2	8-3
П1	Х31	3	П2	Х11	3	8-15	П1	Х31	4	П2	Х11	4	8-17
П1	Х31	5	П2	Х11	5	8-21							

Привязан

Инв. №

Взам. инв. №

Подп. и дата

Инв. № подл.

ТП 903-2-30.90 ЭМН 1-4

Нач.отд.	Хакелис	
Н.контр.	Лойтерштейн	
Гл.элек.	Лойтерштейн	
Нач.гр.	Борисова	
Техник	Соколова	

Стадия	Масса	Масштаб

Лист 3 Листов 3

Щит открытый Щ. Схема электрическая соединений.

ЛАТГИПРОПРОМ

Копировал: Ф. 6 24963-12 4

Формат А4

Альбом 10

Панель	Строка	Надпись	Поз. обозначение	Место надписи	Текст	Кол.	Вид шифра.	Загот-товка
1	1			Верхнее	Ввод №1 380В	1		
	2			обрамле-	9, 3, 1, 12, 10, 7, 5	1		
	3			ние	Насосы	1		
	4			То же	15 - Вентилятор	1		
2	1			То же	Секционирование Ввод №2	1		
	2			То же	4, 2, 11, 8, 6	1		
	3			То же	Насосы	1		
	4			То же	13, 14 - Вентиляторы	1		
1			QS1	Табличка	QS1 - Ввод №1	1		
				То же	9	1		
				То же	3	1		
				То же	1	1		
		1	QF1	То же	QF1 - Щит КИП (питание)	1		
		2	QF2	То же	QF2 - Очистные сооружения	1		
		3	QF3	То же	QF3 - Камеры управления	1		
		4	QF4	То же	QF4 - Рабочее освещение	1		
				То же	15	1		
				То же	12	1		
				То же	10	1		
				То же	7	1		
				То же	5	1		
2			QS2	То же	QS2 - Секционирование	1		

Указания по привязке

Для мазутонасосной с производительностью Q = 13 м³/ч электродвигатели № 1,2

Привязан

Инв. №

Инв. № подл. | Подпись и дата | Взам. инв. №

Нач. отд.	Хакелис		
Н. контр.	Лойтершейн		
Гл. элек.	Лойтершейн		
Нач. гр.	Борисова		
Техник	Соколова		

ТП 903.2.30.90 ЭМ Н 1-3

Щит открытый. Перечень надписей

Стадия	Лист	Листов
	1	2

ЛАТГИПРОПРОМ

Формат А4

Альбом 10

Панель	Строка	Надпись	Поз. обозначение	Место надписи	Текст	Кол.	Вид шифра.	Загот-товка
2			QS3	Табличка	Ввод N 2	1		
				То же	4	1		
				То же	2	1		
				То же	13	1		
				То же	14	1		
				То же	11	1		
		5	QF5	То же	QF5 - Щит КИП (питание)	1		
		6	QF6	То же	QF6 - Наружное освещение	1		
		7	QF7	То же	QF7 Аварийное освещение	1		
				То же	8	1		
				То же	6	1		

Инв. № подл. | Подпись и дата | Взам. инв. №

Привязан

Инв. №

ТП 903-2-30.90 ЭМН 1-3 Лист 2

Формат А4

Альбом 10

Вид спереди

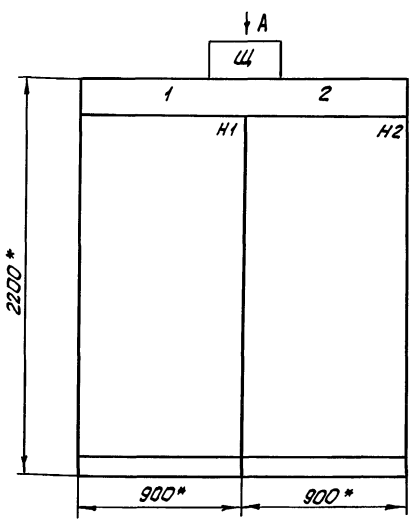

Вид А
М 1 50

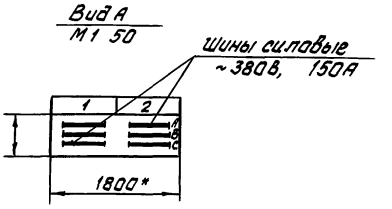

1. * - размеры для справок
2. Неуказанные предельные отклонения размеров по ...
3. НКУ является функционально незаконченным изделием

Указания по привязке

Для мазутонасосной с производительностью Q = 13 м³/ч Вычеркнуть электродвигатели 1,2

Верхний токоподвод

Строка		Ввод №1 380В 9, 3, 1, 12, 10, 7, 5 Насосы 15 - Вентилятор	Секционирование Ввод №2 4, 2, 11, 8, 6 Насосы 13, 14 - Вентиляторы
	1/2/3/4	1	2
Панель		1	2

Привязан:

Инв. №

Инв. № подл. | Подпись и дата | Взам. инв. №

Нач. отд.	Хакелис		
Н. контр.	Лойтершейн		
Гл. элек.	Лойтершейн		
Нач. гр.	Борисова		
Техник	Соколова		

ТП 903-2-30.90 ЭМН 1-2

Щит открытый. Общий вид

Стадия	Масса	Масштаб
		1:20
Лист 1	Листов 3	

ЛАТГИПРОПРОМ

24963-12 5

Формат А3

Альбом 10

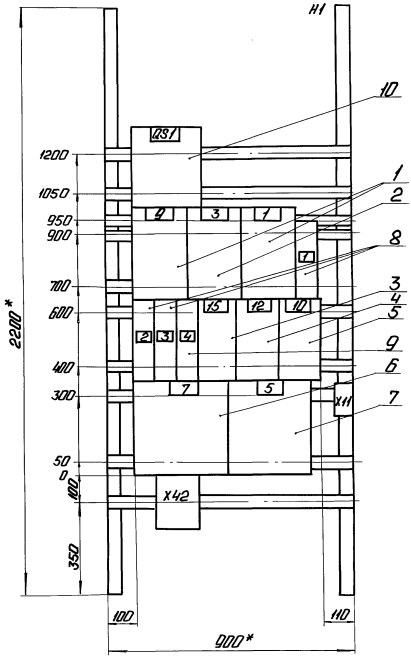

Указание по привязке

1. Для мазутонасосной с производительностью $Q = 13 м^3/ч$ вычеркнуть поз. 1 (двигатель 1).

Панель 1 (набор 1)

Нач. отд.	Хакелис		
Н. контр.	Лойтерштейн		
Гл. эл.	Лойтерштейн		
Нач. гр.	Борисова		
Техник	Соколова		

ТП 903-2-30.90 ЭМ.Н1-2

Стадия	Масса	Масштаб
		1:10

Лист 2 Листов

Щит открытый Щ. Общий вид.

ЛАТГИПРОПРОМ

Привязан

Инв. N°

Инв. N° подл. | Подп. и дата | Взам. инв. N

Копировал: Формат А3

Альбом 10

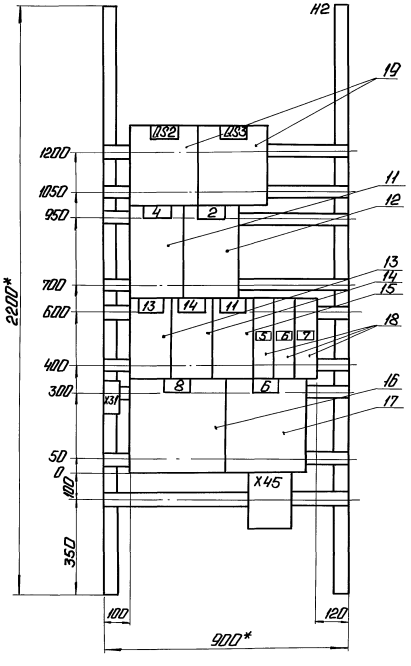

Указания по привязке

1. Для мазутонасосной с производительностью $Q = 13 м^3/ч$ вычеркнуть поз. 12 (двигатель 2).

Панель 2 (набор 2)

Нач. отд.	Хакелис		
Н. контр.	Лойтерштейн		
Гл. эл.	Лойтерштейн		
Нач. гр.	Борисова		
Ст. техн.	Соколова		

ТП 903-2-30.90 ЭМ.Н1-2

Стадия	Масса	Масштаб
		1:10

Лист 3 Листов

Щит открытый Щ. Общий вид.

ЛАТГИПРОПРОМ

Привязан

Инв. N°

Инв. N° подл. | Подп. и дата | Взам. инв. N

Копировал: 24963-12 6 Формат А3

Альбом 10

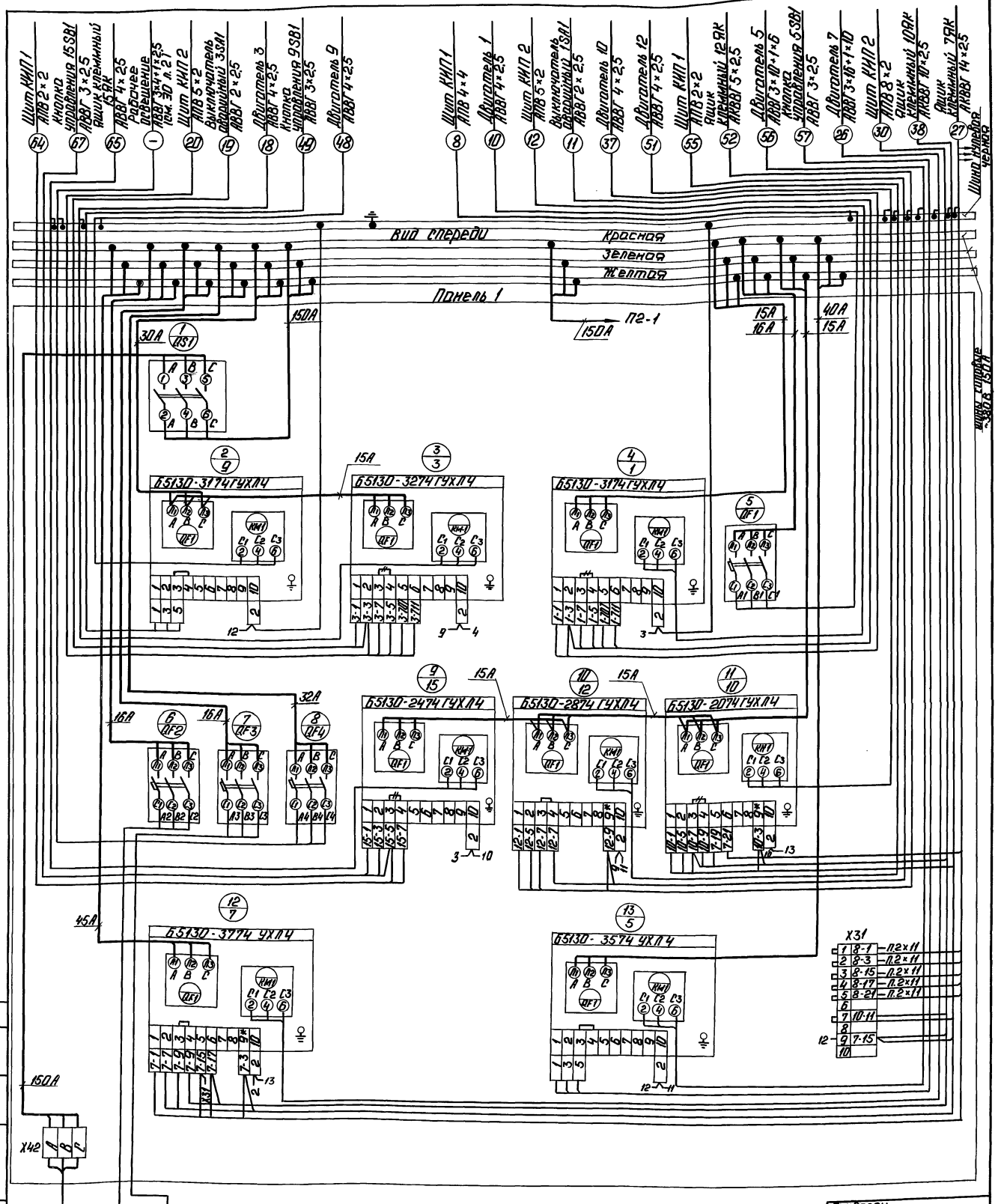

Котельная Шит 0,4кв, Iсекция АВШ ву 3×50

Очистные сооружения АВВГ 3×4+1×2,5

Камера управления Н1 Выкл. QS1 АВВГ 3×4+1×2,5

Указание по привязке

Для мазутонасосной с производительностью Q=13 м³/ч вычеркнуть поз. 4 (двигатель 1) и соответствующие кабели Н° 10, 11, 12.

Панель 1 (Набор 1)

Нач. отд.	Хакелис		
Н. контр.	Лойтерштейн		
Гл. элек.	Лойтерштейн		
Нач. гр.	Борисова		
Техник	Соколова		

Шит открытый Щ. Схема электрическая соединений.

ТП903-2-30.90 ЭМ.Н1-4

Стадия	Масса	Масштаб

Лист 1 Листов 3

ЛАТГИПРОПРОМ

Копировал: 24963-12 7 Формат А2

Согласовано: Отд. КИП Крауле

Инв. Н° подл. | Подп. и дата | Взам. инв. Н°

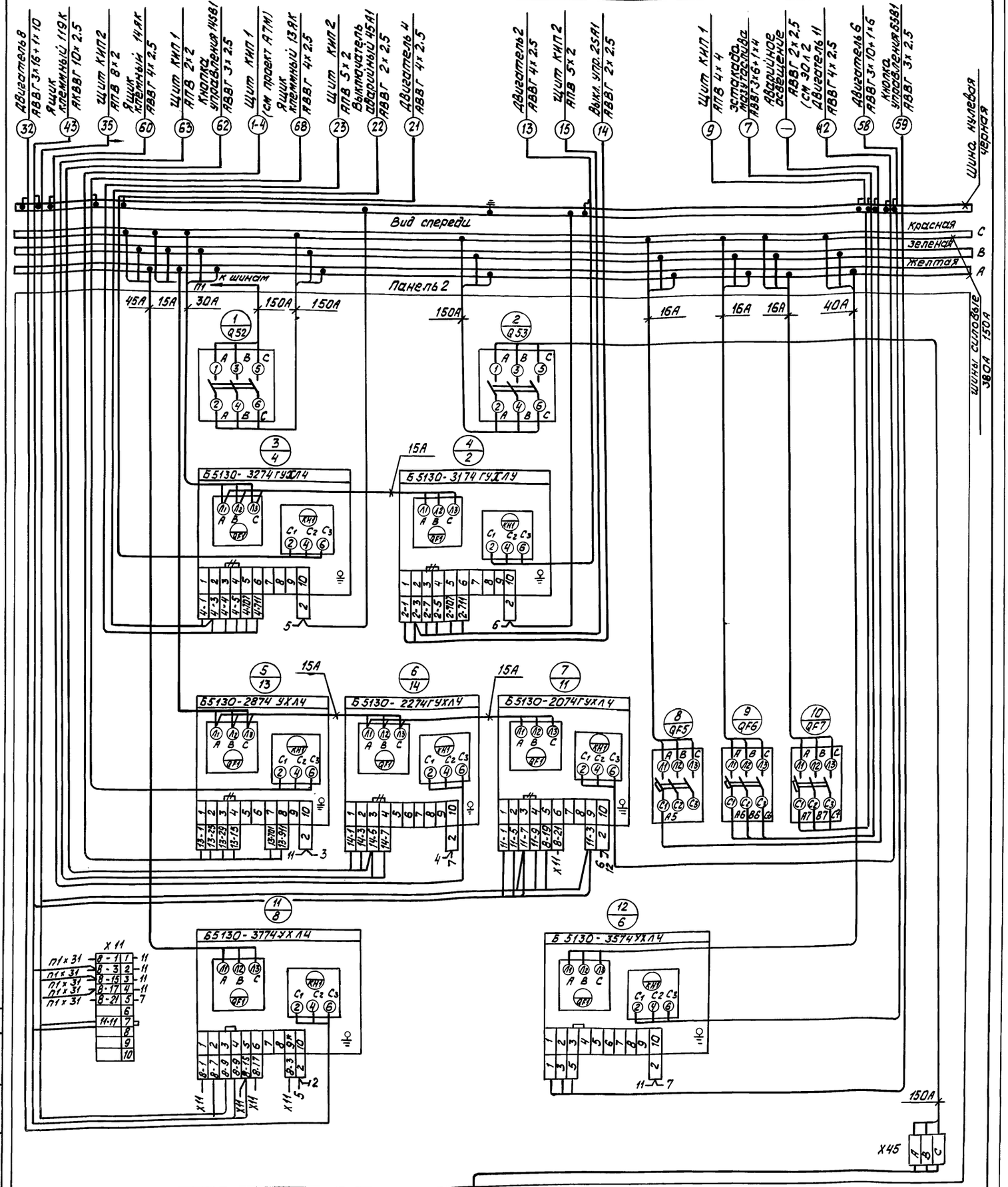

-//- - Демонтировать

Указания по привязке

Для мазутонасосной с производительностью Q = 13 м³/ч вычеркнуть поз. 4 (двигатель 2) и соответствующие кабели NN 13, 14, 15

Панель 2 (Набор 2)

Привязан:

Инв. №

ТП 903-2-30.90 ЭМ.Н1-4

Нач. отд.	Хакелис	
Н. контр.	Лойтерштейн	
Гл. электр.	Лойтерштейн	
Нач. гр.	Борисова	
Техник	Соколова	

Щит открытый щ схема электрическая соединений

Стадия	Масса	Масштаб

Лист 2 | Листов

ЛАТГИПРОПРОМ

Согласовано: Отд. КИП, Крауле

Инв. № подл. | Подп. и дата | Взам. инв. №

Копировал: Бел 24963-12 (8) Формат А2

gost.e-ecolog.ru