ГОСУДАРСТВЕННЫЙ КОМИТЕТ СОВЕТА МИНИСТРОВ СССР ПО ДЕЛАМ СТРОИТЕЛЬСТВА
/ ГОССТРОЙ СССР /

ТИПОВЫЕ КОНСТРУКЦИИ И ДЕТАЛИ ЗДАНИЙ И СООРУЖЕНИЙ

ТИПОВЫЕ КОНСТРУКЦИИ МНОГОЭТАЖНЫХ ПРОИЗВОДСТВЕННЫХ ЗДАНИЙ

ИИ22-3/70

ЖЕЛЕЗОБЕТОННЫЕ КОЛОННЫ

ВЫСОТЫ ЭТАЖЕЙ 6,0 м, 7,2 м и 10,8 м

12195
ЦЕНА 9-00

gost.e-ecolog.ru

ГОСУДАРСТВЕННЫЙ КОМИТЕТ СОВЕТА МИНИСТРОВ СССР ПО ДЕЛАМ СТРОИТЕЛЬСТВА
/ ГОССТРОЙ СССР /

ТИПОВЫЕ КОНСТРУКЦИИ И ДЕТАЛИ ЗДАНИЙ И СООРУЖЕНИЙ

ТИПОВЫЕ КОНСТРУКЦИИ МНОГОЭТАЖНЫХ ПРОИЗВОДСТВЕННЫХ ЗДАНИЙ

ИИ22 - 3/70

ЖЕЛЕЗОБЕТОННЫЕ КОЛОННЫ

ВЫСОТЫ ЭТАЖЕЙ 6,0 м, 7,2 м И 10,8 м

РАЗРАБОТАНЫ
ЦНИИПРОМЗДАНИЙ и ГСПИ-10
при участии НИИЖБ

УТВЕРЖДЕНЫ
и введены в действие с 1 июля 1973 г.
Государственным Комитетом Совета Министров СССР
по делам строительства
Постановление от 28 ноября 1972 г. № 203

Гл. инж. проекта	Старцев	Рук. бригады	Чечелева
Гл. инж. отд-ла	Васильев	Гл. конструкт.	Смирнов
Рук. сектора	Вымятин	Нач. отдела	Демченко
Гл. инж. проекта	Ямпольский	Рук. бригады	Чечелева
		Зав. лабораторией	Бердичевс
		Ст. научн. сотруд.	Кузьмичев

Содержание

Стр.		Листы
2-8	Содержание	
9-16	Пояснительная записка	
17	Показатели на одну колонну	1
18	Показатели на одну колонну	2
19	Колонны УК 25-1-3, УК 25-2-3, УК 25-1-4, УК 25-2-4 Опалубочные чертежи	3
20	Колонны УК 26-1, УК 26-2, УК 26-3, УК 26-1-1, УК 26-2-1, УК 26-3-1. Опалубочные чертежи.	4
21	Колонны УК 26-1-2, УК 26-2-2, УК 26-3-2, УК 26-1-3, УК 26-2-3, УК 26-3-3. Опалубочные чертежи	5
22	Колонны УК 27-1-1, УК 27-2-1, УК 27-3-1, УК 27-1-3, УК 27-2-3, УК 27-3-3. Опалубочные чертежи.	6
23	Колонны УК 27-1-2, УК 27-2-2, УК 27-3-2, УК 27-1-4, УК 27-2-4, УК 27-3-4. Опалубочные чертежи.	7
24	Колонны УК 28-1-1, УК 28-1. Опалубочные чертежи.	8
25	Колонны УК 28-1-2, УК 28-1-3. Опалубочные чертежи	9
26	Колонны УК 29-1-1, УК 29-2-1, УК 29-3-1, УК 29-4-1, УК 29-1-3, УК 29-2-3, УК 29-3-3, УК 29-4-3. Опалубочные чертежи.	10
27	Колонны УК 29-1-2, УК 29-2-2, УК 29-3-2, УК 29-4-2, УК 29-1-4, УК 29-2-4, УК 29-3-4, УК 29-4-4. Опалубочные чертежи.	11
28	Колонны УК 30-1-1, УК 30-2-1, УК 30-3-1, УК 30-4-1, УК 30-1, УК 30-2, УК 30-3, УК 30-4. Опалубочные чертежи.	12
29	Колонны УК 30-1-2, УК 30-2-2, УК 30-3-2, УК 30-4-2, УК 30-1-3, УК 30-2-3, УК 30-3-3, УК 30-4-3. Опалубочные чертежи.	13
30	Колонны УК 31-1-1, УК 31-2-1, УК 31-3-1, УК 31-1-3, УК 31-2-3, УК 31-3-3. Опалубочные чертежи.	14
31	Колонны УК 31-1-2, УК 31-2-2, УК 31-3-2, УК 31-1-4, УК 31-2-4, УК 31-3-4. Опалубочные чертежи.	15
32	Колонны УК 32-1-1, УК 32-2-1, УК 32-3-1, УК 32-1, УК 32-2, УК 32-3. Опалубочные чертежи.	16
33	Колонны УК 32-1-2, УК 32-2-2, УК 32-3-2, УК 32-1-3, УК 32-2-3, УК 32-3-3. Опалубочные чертежи	17
34	Колонны УК 33-1-1, УК 33-2-1, УК 33-3-1, УК 33-4-1, УК 33-1-3, УК 33-2-3, УК 33-3-3, УК 33-4-3. Опалубочные чертежи.	18
35	Колонны УК 33-1-2, УК 33-2-2, УК 33-3-2, УК 33-4-2, УК 33-1-4, УК 33-2-4, УК 33-3-4, УК 33-4-4. Опалубочные чертежи.	19
36	Колонны УК 34-1-1, УК 34-2-1, УК 34-3-1, УК 34-4-1, УК 34-5-1, УК 34-1, УК 34-2, УК 34-3, УК 34-4, УК 34-5. Опалубочные чертежи.	20
37	Колонны УК 34-1-2, УК 34-2-2, УК 34-3-2, УК 34-4-2, УК 34-5-2, УК 34-1-3, УК 34-2-3, УК 34-3-3, УК 34-4-3, УК 34-5-3. Опалубочные чертежи.	21
38	Колонны УК 38-1-1, УК 38-2-1, УК 38-1, УК 38-2, УК 38-1-2, УК 38-2-2. Опалубочные чертежи.	22
39	Колонны УК 40-1-1, УК 40-1, УК 40-1-2. Опалубочные чертежи.	23
40	Колонны УК 42-1-1, УК 42-2-1, УК 42-3-1, УК 42-1-3, УК 42-2-3, УК 42-3-3. Опалубочные чертежи.	24
41	Колонны УК 43-1-2, УК 43-2-2, УК 43-3-2, УК 43-4-2, УК 43А-2-2, УК 43А-4-2, УК 43-1-4, УК 43-2-4, УК 43-3-4, УК 43-4-4, УК 43А-2-4, УК 43А4-4. Опалубочные чертежи.	25

Гл. инженер Калтыкова
Нач. отд. Калинина

Содержание (продолжение).

Стр.		Листы
42.	Колонны УК44-1-2, УК44-2-2, УК44-3-2, УК44-1-4, УК44-2-4, УК44-3-4. Опалубочные чертежи.	26
43	Колонны УК45-2-2 УК45-1-4 УК45-2-4, УК45-1-2. Опалубочные чертежи.	27
44	Колонны УК46-1-2, УК46-2-2, УК46-1-4, УК46-2-4. Опалубочные чертежи.	28
45	Колонны УК69-1-1, УК69-2-1, УК69-3-1, УК69-1-3, УК69-2-3, УК69-3-3. Опалубочные чертежи.	29
46	Колонны УК69-1-2, УК69-2-2, УК69-3-2, УК69-1-4, УК69-2-4, УК69-3-4. Опалубочные чертежи.	30
47	Колонны УК70-1-1, УК70-2-1, УК70-3-1, УК70-1, УК70-2, УК70-3. Опалубочные чертежи.	31
48	Колонны УК70-1-2, УК70-2-2, УК70-3-2, УК70-1-3, УК70-2-3, УК70-3-3. Опалубочные чертежи.	32
49	Установка закладных деталей. Узлы 1, 2, 3, 4.	33
50	Установка закладных деталей. Узлы 5, 6, 7, 8, 10.	34
51	Установка закладных деталей. Узлы 9, 11, 12, 14.	35
52	Установка закладных деталей. Узлы 13, 15, 16, 25.	36
53	Установка закладных деталей. Узлы 17, 18, 19, 20, 21, 26.	37
54.	Установка закладных деталей. Узлы 22, 23, 24.	38
55	Установка закладных деталей. Узлы 27 и 28.	39
56	Установка закладных деталей. Узлы 29, 30.	40
57	Колонны УК25-1-3, УК25-1-4, УК25-2-3, УК25-2-4, УК26-1÷УК26-3, УК26-1-1÷УК26-3-1, УК26-1-2÷УК26-3-2, УК26-1-3÷УК26-3-3. Армирование колонн.	41
58	Колонны УК27-1-1÷УК27-1-4, УК27-2-1÷УК27-2-4, УК27-3-1÷УК27-3-4, УК28-1-1, УК28-1-2. Армирование колонн.	42
59.	Колонны УК29-1-1÷Ук29-4-1, УК29-1-2÷УК29-4-2, УК29-1-3÷УК29-4-3, УК29-1-4÷УК29-4-4, УК30-1÷УК30-4, УК30-1-1÷УК30-4-1, УК30-1-2÷УК30-4-2, УК30-1-3÷УК30-4-3. Армирование колонн.	43
60.	Колонны УК31-1-1÷УК31-3-1, УК31-1-2÷УК31-3-2, УК31-1-3÷УК31-3-3, УК31-1-4÷УК31-4-4, УК32-1÷УК32-3, УК32-1-1÷УК32-3-1, УК32-1-2÷УК32-3-2, УК32-1-3÷УК32-3-3. Армирование колонн.	44
61	Колонны УК33-1-1÷УК33-4-1, УК33-1-2÷УК33-4-2, УК33-1-3÷УК33-4-3, УК33-1-4÷УК33-4-4, УК34-1-1÷УК34-5-1, УК34-1÷УК34-5, УК34-1-2÷УК34-5-2, УК34-1-3÷УК34-5-3. Армирование колонн.	45
62	Колонны УК38-1-1, УК38-2-1 УК38-1-2, УК38-2-2, УК38-1, УК43-1-2÷УК43-4-2, УК43Я-2-2, УК43Я-4-2 УК38-2, УК43-1-4÷УК43-4-4, УК43Я-2-4, УК43-4-4. Армирование колонн.	46
63	Колонны УК40-1-1, УК40-1-2, УК40-1. Армирование колонн.	47
64	Колонны УК42-1-1÷УК42-3-1, УК42-1-3÷УК42-3-3, УК44-1-2÷УК44-3-2, УК44-1-4÷УК44-3-4. Армирование колонн.	48
65	Колонны УК45-1-2, УК45-2-2, УК45-1-4, УК45-2-4, УК46-1-2, УК46-2-2, УК46-1-4, УК46-2-4. Армирование колонн.	49

Содержание (продолжение)

Стр.		Листы
66	Колонны УК69-1-1 ÷ УК69-3-1, УК69-1-2 ÷ УК69-3-2, УК69-1-3 ÷ УК69-3-3, УК69-1-4 ÷ УК69-3-4, УК70-1-1 ÷ УК70-3-1, УК70-1 ÷ УК70-3 УК70-1-2 ÷ УК70-3-2, УК70-1-3 ÷ УК70-3-3. Армирование колонн.	50
67	Установка пространственных каркасов. Узлы 31, 32.	51
68	Установка пространственных каркасов. Узлы 33, 34.	52
69	Установка пространственных каркасов. Узлы 35, 40.	53
70	Установка пространственных каркасов. Узлы 36, 37.	54
71	Установка пространственных каркасов. Узлы 38, 39.	55
72	Установка пространственных каркасов. Узлы 41 ÷ 47.	56
73	Пространственный каркас ПК1-3	57
74	Пространственный каркас ПК2-3	58
75	Пространственный каркас ПК1-4	59
76	Пространственный каркас ПК2-4	60
77	Пространственные каркасы ПК3, ПК4, ПК3-3, ПК4-3.	61
78	Пространственные каркасы ПК3-1, ПК4-1	62
79	Пространственные каркасы ПК3-2, ПК4-2	63
80	Пространственные каркасы ПК5, ПК5-3	64
81	Пространственный каркас ПК5-1	65
82	Пространственный каркас ПК5-2	66

Стр.		Листы
83	Пространственные каркасы ПК6-1, ПК7-1	67
84	Пространственные каркасы ПК6-2, ПК7-2.	68
85	Пространственные каркасы ПК6-3, ПК7-3	69
86	Пространственные каркасы ПК6-4, ПК7-4	70
87	Пространственный каркас ПК8-1	71
88	Пространственный каркас ПК8-2	72
89	Пространственный каркас ПК8-3	73
90	Пространственный каркас ПК8-4	74
91	Пространственные каркасы ПК9, ПК9-3	75
92	Пространственный каркас ПК9-1	76
93	Пространственный каркас ПК9-2	77
94	Пространственные каркасы ПК-10-1, ПК11-1	78
95	Пространственные каркасы ПК10-2, ПК11-2	79
96	Пространственные каркасы ПК10-3, ПК11-3	80
97	Пространственные каркасы ПК10-4, ПК11-4	81
98	Пространственные каркасы ПК12-1, ПК13-1	82
99	Пространственные каркасы ПК12-2, ПК13-2	83
100	Пространственные каркасы ПК12-3, ПК13-3	84
101	Пространственные каркасы ПК12-4, ПК13-4.	85
102	Пространственные каркасы ПК14, ПК14-3	86
103	Пространственный каркас ПК14-1.	87

Содержание (продолжение)

Стр.		Листы
104	Пространственный каркас ПК 14-2	88
105	Пространственные каркасы ПК 15, ПК 16, ПК 15-3, ПК 16-3.	89
106	Пространственные каркасы ПК 15-1, ПК 16-1.	90
107	Пространственные каркасы ПК 15-2, ПК 16-2.	91
108	Пространственные каркасы ПК 18-1, ПК 19-1.	92
109	Пространственные каркасы ПК 18-2, ПК 19-2.	93
110	Пространственные каркасы ПК 18-3, ПК 19-3.	94
111	Пространственные каркасы ПК 18-4, ПК 19-4.	95
112	Пространственный каркас ПК 20-1	96
113	Пространственный каркас ПК 20-2	97
114	Пространственный каркас ПК 20-3	98
115	Пространственный каркас ПК 20-4	99
116	Пространственные каркасы ПК 21, ПК 21-3, ПК 22, ПК 22-3.	100
117	Пространственные каркасы ПК 21-1, ПК 22-1	101
118	Пространственные каркасы ПК 21-2, ПК 22-2.	102
119	Пространственные каркасы ПК 23, ПК 23-3	103
120	Пространственный каркас ПК 23-1.	104
121	Пространственный каркас ПК 23-2	105
122	Пространственные каркасы ПК 24-1, ПК 25-1.	106
123	Пространственные каркасы ПК 24-2, ПК 25-2.	107
124	Пространственные каркасы ПК 24-3, ПК 25-3	108
125	Пространственные каркасы ПК 24-4, ПК 25-4.	109
126	Пространственные каркасы ПК 26-1, ПК 27-1.	110
127	Пространственные каркасы ПК 26-2, ПК 27-2.	111
128	Пространственные каркасы ПК 26-3, ПК 27-3.	112
129	Пространственные каркасы ПК 26-4, ПК 27-4.	113
130	Пространственные каркасы ПК 28, ПК 28-3.	114
131	Пространственный каркас ПК 28-1.	115
132	Пространственный каркас ПК 28-2	116
133	Пространственные каркасы ПК 29, ПК 30, ПК 31, ПК 29-3, ПК 30-3, ПК 31-3.	117
134	Пространственные каркасы ПК 29-1, ПК 30-1, ПК 31-1.	118
135	Пространственные каркасы ПК 29-2, ПК 30-2, ПК 31-2.	119
136	Пространственный каркас ПК 32	120
137	Пространственный каркас ПК 32-1	121
138	Пространственный каркас ПК 32-2	122
139	Пространственный каркас ПК 33	123
140	Пространственный каркас ПК 33-1	124
141	Пространственный каркас ПК 33-2	125
142	Пространственные каркасы ПК 34, ПК 34-1	126
143	Пространственный каркас ПК 34-2	127

Проверил: Мишулова

Смирнов, Демчишко, Чечелёва, Колмыкова

Гипростроммонтаж, Отдел нач. сектора, Старшие инженеры

Содержание (продолжение)

Стр.		Листы
144	Пространственные каркасы ПК40-1, ПК41-1, ПК40-3, ПК41-3.	128
145	Пространственные каркасы ПК42-1, ПК42-3.	129
146	Пространственные каркасы ПК35-2, ПК36-2, ПК36д-2.	130
147	Пространственные каркасы ПК35-4, ПК36-4, ПК36д-4.	131
148	Пространственные каркасы ПК37-2, ПК37д-2	132
149	Пространственные каркасы ПК37-4, ПК37д-4.	133
150	Пространственные каркасы ПК43-2, ПК44-2, ПК43-4, ПК44-4.	134
151	Пространственные каркасы ПК45-2, ПК45-4.	135
152	Пространственный каркас ПК38-2	136
153	Пространственный каркас ПК38-4	137
154	Пространственный каркас ПК39-2	138
155	Пространственный каркас ПК39-4	139
156	Пространственный каркас ПК46-2	140
157	Пространственный каркас ПК46-4	141
158	Пространственный каркас ПК47-2	142
159	Пространственный каркас ПК47-4	143
160	Пространственные каркасы ПК48-1, ПК49-1.	144
161	Пространственные каркасы ПК48-2, ПК49-2.	145
162	Пространственные каркасы ПК48-3, ПК49-3.	146
163	Пространственные каркасы ПК48-4, ПК49-4.	147
164	Пространственный каркас ПК50-1	148
165	Пространственный каркас ПК50-2	149
166	Пространственный каркас ПК50-3	150
167	Пространственный каркас ПК50-4	151
168	Пространственные каркасы ПК51, ПК51-3; ПК52, ПК52-3.	152
169	Пространственные каркасы ПК51-1, ПК52-1.	153
170	Пространственные каркасы ПК51-2, ПК52-2.	154
171	Пространственные каркасы ПК53, ПК53-3	155
172	Пространственный каркас ПК53-1	156
173	Пространственный каркас ПК53-2	157
174	Пространственные каркасы. Узлы 48, 49, 106.	158
175	Пространственные каркасы Узлы 50, 51, 110.	159
176	Пространственные каркасы. Узлы 52, 53, 54, 55, 58, 59.	160
177	Пространственные каркасы. Узлы 56, 57, 60.	161
178	Пространственные каркасы. Узлы 61, 62, 63, 64, 67, 68.	162
179	Пространственные каркасы. Узлы 65, 66, 69	163

Инженер Калинкова

Содержание (продолжение).

Стр.		Листы
180	Пространственные каркасы. Узлы 70, 72, 74, 76.	164
181	Пространственные каркасы. Узлы 71, 73, 75, 77.	165
182	Пространственные каркасы. Узлы 78, 80, 82, 84.	166
183	Пространственные каркасы. Узлы 79, 81, 83, 85.	167
184	Пространственные каркасы. Узлы 86, 87, 88, 107, 108, 109.	168
185	Пространственные каркасы. Узлы 89, 90, 91	169
186	Пространственные каркасы. Узлы 92, 93, 94, 95, 96.	170.
187	Пространственные каркасы. Узлы 97, 98, 99, 100, 101	171
188	Пространственные каркасы. Узлы 102, 103.	172
189	Пространственные каркасы. Узлы 104, 105	173
190	Пространственные каркасы. Узлы 111, 112, 113	174
191	Пространственные каркасы. Узлы 114, 116, 117, 118, 120, 121.	175
192	Пространственные каркасы. Узлы 122, 124, 125.	176
193	Пространственные каркасы. Узлы 123, 126, 148, 152.	177
194	Пространственные каркасы. Узлы 127, 128, 129.	178
195	Пространственные каркасы. Узлы 115, 119, 130, 131.	179
196	Пространственные каркасы. Узлы 132, 134, 140.	180
197	Пространственные каркасы. Узлы 133, 135, 141.	181
198	Пространственные каркасы Узлы 136, 138, 142.	182
199	Пространственные каркасы Узлы 137, 139, 143.	183
200	Пространственные каркасы. Узлы 144, 146.	184
201	Пространственные каркасы Узлы 145, 147.	185
202	Пространственные каркасы Узлы 149, 150, 151, 153, 154, 155.	186
203	Пространственные каркасы Узлы 156, 157, 167, 168.	187
204	Пространственные каркасы. Узлы 158, 159.	188
205	Пространственные каркасы. Узлы 160, 161, 162.	189
206	Пространственные каркасы Узлы 163, 164, 165, 166.	190
207	Пространственные каркасы. Узлы 169 ÷ 185.	191
208	Примеры крепления закладных деталей.	192

Шифр

Серка-лист

Инв. №

Проверил Михайлова

Мишурин

Демченко

Чечелева

Калмыкова

Гнездилов

Инженер Данилевская

ТК 1972

Содержание (продолжение)

ШУ22-3/70

Содержание (продолжение)

Стр		Листы
209	Плоские каркасы КР1÷КР4, КР6.	193
210	Плоские каркасы КР5, КР7÷КР15.	194
211	Плоские каркасы КР16÷КР22.	195
212	Плоские каркасы КР23÷КР29.	196
213	Плоские каркасы КР30÷КР36.	197
214	Плоские каркасы КР37÷КР43.	198
215	Плоские каркасы КР44÷КР49	199
216	Плоские каркасы КР50÷КР54	200
217	Плоские каркасы КР56÷КР61.	201
218	Плоские каркасы КР62. Сетки С1, С2, С3.	202
219	Арматурные изделия поз. 2,4, 52÷68 и спецификация.	203
220	Арматурные изделия поз. 69÷90 и спецификация.	204
221	Закладные детали М1÷М4	205
222	Закладные детали М5÷М8, М5а	206
223	Закладные детали М9÷М11	207
224	Закладные детали М12÷М15	208
225	Закладные детали М16÷М18	209
226	Закладные детали М19÷М21, М19*, М20*	210
227	Закладные детали М22÷М24	211
228	Закладные детали М26, М27	212
229	Закладные детали М25, М29 и М30	213
230	Закладная деталь М28	214
231	Закладные детали М5*÷М8*, М5а*	215
232	Закладные детали М22*÷М24*.	216
233-235	Спецификация стали на одну заготовку закладной детали.	217-219
236	Спецификация позиций закладных деталей на альбом	220
237	Спецификация позиций арматурных изделий на альбом	221
238-273	Перечень позиций на одну колонну	222-257
274-291	Выборка стали на одну колонну	258-275
292	Примеры устройства отверстий для пропуска труб отопления в колоннах типоразмеров К25, К27, К29, К31, К33 при перекрытиях типа 1.	276
293	Примеры устройства отверстий для пропуска труб отопления в колоннах типоразмеров К25, К27, К29, К31, К33 при перекрытиях типа 2.	277
294	Пример изготовления вязаного пространственного каркаса при помощи шпилек	278
295	Пример изготовления вязаного пространственного каркаса при помощи скоб	279
296	Узлы пространственных каркасов ПК7-3, ПК15.	280
297	Устройство связей в пространственном каркасе, образованном с помощью шпилек.	281
298	Перечень пространственных каркасов изготовляемых различными способами в случае отсутствия необходимого сварного оборудования.	282

ВВЕДЕНИЕ

В настоящем альбоме приведены рабочие чертежи типовых колонн многоэтажных производственных зданий с высотами этажей 6,0 м серии ИИ22-3/70, разработанные в 1970-1972 г., которые представляют собой новую редакцию рабочих чертежей колонн серии ИИ22-3, утвержденных Госстроем СССР в 1964 г. В альбом, кроме того дополнительно включены чертежи:

- колонн верхних этажей четырех и пятиэтажных зданий с высотами этажей 6,0 м, имеющих двухэтажную разрезку, что позволяет при наличии соответствующего подъемного оборудования использовать преимущества укрупнения монтажных элементов;

- колонн продольных железобетонных рам, что дает возможность обеспечения продольной жесткости здания без применения продольных связей в тех случаях, когда наличие связей мешает организации технологического процесса или не применимо по архитектурным соображениям.

Колонны серии ИИ22-3/70 изготавливаются в опалубочных формах колонн серии ИИ22-3, за исключением колонн верхних этажей, имеющих двухэтажную разрезку, которые должны изготавливаться в новых формах опалубки.

При корректировке рабочих чертежей колонн произведены следующие основные изменения и дополнения по сравнению с чертежами колонн серии ИИ22-3:

- в состав альбома включены марки колонн двухэтажной разрезки типоразмеров ИК69 и ИК70 для верхних этажей четырех и пятиэтажных зданий;

- толщина защитного слоя бетона принята в соответствии с требованиями "Указаний по проектированию антикоррозионной защиты строительных конструкций" (СН 262-67), как для конструкций подвергающихся воздействию сильноагрессивной газовой среды (толщина защитного слоя бетона в колоннах принята не менее 25 мм до любого поперечного стержня каркаса);

- изменен принцип образования пространственного каркаса для колонн сечением 40х60 см;

- изменены привязки продольных стержней в плоских каркасах в соответствии с "Рекомендациями по унификации арматурных каркасов и сеток для типовых сборных железобетонных конструкций одноэтажных и многоэтажных промышленных зданий" серия I.400-2;

- изменены закладные детали для крепления связей и детали соединения с поперечными ригелями;

- введены новые марки колонн с закладными деталями для крепления продольного ригеля при обеспечении продоль-

Гл. инж. ин-та	Сергеев		
Рук. отдела	Вдовкин		
Гл. инж. пр.	Старцев		
Смирнов			
Демченко			
Чечелева			
Гл. конструктор			
Нач. отдела			
Нач. сектора			

ной устойчивости здания однопролетными рамами с жесткими узлами;

- исключены закладные детали для крепления связей в колоннах верхних этажей;

- приведены примеры образования пространственного арматурного каркаса при отсутствии на заводе ж.б. изделий электросварочных клещей необходимой мощности;

- изменена маркировка колонн: маркировка откорректированных колонн отличается от маркировки срответствующих колонн по альбому ИИ22-3 буквой "И" в начале марки, например, колонна марки ИК26-I настоящего альбома является откорректированной колонной марки К26-I альбома И22-3;

- приведены ссылки на новые нормативные документы, действующие в настоящее время и которыми необходимо пользоваться при изготовлении колонн;

- изменено графическое оформление альбома в целя удобства пользования материалами.

Колоннами серии ИИ22-3/70 можно заменять колонны серии ИИ22-3 тех же марок, но без индекса "И" в начале марки, например, колонной марки ИК26-I серии ИИ22-3/70 можно заменить колонну марки К26-I серии ИИ22-3 и т.д.

Указанную замену следует осуществлять в тех случаях, когда строительство должно производиться по ранее разработанной технической документации, в которой были применены колонны серии ИИ22-3. Замена конструкций может выполняться без переработки технической документации. В случаях, когда при разработке проекта конкретного здания в чертежи типовых колонн серии ИИ22-3 вносились изменения, например, добавлялись закладные детали и т.п., то возможность замены их на колонны серии ИИ22-3/70 должна согласовываться с проектной организацией, разработавшей проект.

ПОЯСНИТЕЛЬНАЯ ЗАПИСКА

I. Общая часть

Рабочие чертежи типовых железобетонных конструкций многоэтажных производственных зданий разработаны применительно к унифицированным габаритным схемам, утвержденным распоряжением Госстроя СССР № I68 от 2 июня I963 г.

Данный альбом является частью работы, полный перечень которой приведен в альбомах ИИ20-I/70, ИИ20-2/70 и ИИ20-3/70.

Альбом содержит рабочие чертежи крайних и средних колонн зданий с высотами этажей 6,0 м и с высотой первого этажа 7,2 м при высоте прочих этажей 6,0 м и колонны для зданий с укрупненной сеткой колонн при высоте верхнего этажа 7,2 м или I0,8 м.

Маркировочные схемы каркасов зданий приведены в указанных выше выпусках серии ИИ20/70.

Колонны предназначены для применения в зданиях с неагрессивной средой и зданиях со слабо и среднеагрессивной газовыми средами, в последнем случае при изготовлении колонн обязательно выполнение приведенных в проекте конкретного здания, требований по составу и плотности бетона, защите закладных деталей от коррозии и др., которые должны разрабатываться проектной организацией в соответствии с "Указаниями" СН 262-67.

Обозначение марки колонн состоит из трех частей. Первая часть марки обозначает типоразмер колонны и состоит из буквенного обозначения "ИК" и порядкового номера типоразмера, цифра второй части - несущую способность ее, цифра третьей части - отличие колонн по закладным элементам. Цифровые обозначения типоразмеров колонн приняты по серии ИИ22-3.

Расчет колонн произведен по "Строительным нормам и правилам" СНиП II-B.I-62^{x} как элементов рам с жесткими узлами.

Ширина раскрытия трещин в колоннах, определенная при основном сочетании нагрузок, составляет: не более 0,3 мм, при учете полной нагрузки от ветра, и не более 0,2 мм при учете ветровой нагрузки в размере 30% от расчетной (в соответствии с "Указаниями по проектированию антикоррозионной защиты строительных конструкций" СН 262-67).

Предел огнестойкости колонн, армированных стержневой арматурой класса А-Ш, в соответствии с указаниями СНиП II-А.5-70 равен 4,0 часам.

В колоннах предусмотрены закладные детали для крепления навесных стеновых панелей, переплетов ленточного остекления, крепления стоек фахверка, вертикальных стальных связей или сборных железобетонных продольных ригелей в случае решения, обеспечивающего устойчивость здания при помощи продольных рам.

Для подъема колонн при раскалубке, складировании и перевозке предусмотрены отверстия, образованные газовыми трубами. Строповка колонн при монтаже осуществляется через отверстие в зоне верхней консоли. В чертежах колонн даны примеры устройства отверстий для пропуска труб отопления.

Колонны изготавливаются из бетона марок 200, 300, 400 и 500.

Рабочая арматура колонн принята из горячекатаной арматурной стали периодического профиля класса А-Ш с расчетным сопротивлением R_a = 3400 кг/см2.

Поперечная арматура колонн (хомуты) принята из горячекатаной арматурной гладкой стали класса А-I.

В закладных деталях применяется сортовой прокат из стали ст.3 группы В по ГОСТ 380-7I для сварных конструкций.

Марки стали арматуры и закладных деталей должны устанавливаться в проекте конкретного об"екта в зависимости от температурных условий эксплуатации и характера нагрузок в соответствии с требованиями действующих нормативных документов и рекомендациями "Материалов для проектирования зданий" ИИ20-1/70, ИИ20-2/70, ИИ20-3/70.

При применении колонн в условиях воздействия слабо и среднеагрессивных газовых сред в проекте конкретного об"екта должны быть указаны специальные условия по изготовлению колонн, вытекающие из характера агрессивной среды и требований СН 262-67.

II. Технические требования к изготовлению колонн

При изготовлении колонн надлежит выполнять требования следующих нормативных и инструктивных документов:

а) глав СНиП:

I-В.I-62 "Заполнители для бетонов и растворов".

I-В.2-69 "Вяжущие материалы неорганические и добавки для бетонов и растворов",

I-В.3-62 "Бетоны на неорганических вяжущих и заполнителях",

I-В.4-62 "Арматура для железобетонных конструкций",

I-В.5-62 "Железобетонные изделия. Общие указания",

I-В.5-I-62 "Железобетонные изделия для здания",

б) ГОСТов:

ГОСТ I0922-64 "Арматура и закладные детали сварные для железобетонных конструкций. Технические требования и методы испытаний";

ГОСТ I0I80-67 "Бетоны тяжелые. Методы определения прочности".

ГОСТ I30I5-67 "Изделия железобетонные и бетонные. Общие технические требования".

ГОСТ 8829-66 "Изделия железобетонные сборные. Методы испытаний и оценки прочности, жесткости и трещиностойкости";

в) "Указаний по сварке соединений арматуры и закладных деталей железобетонных конструкций" (СН 393-69);

г) "Указаний по применению в железобетонных конструкциях стержневой арматуры" (СН 390-69);

д) "Указаний по технологии производства арматурных работ в промышленном и гражданском строительстве (Н9-6I НИИОМТП).

Стальные закладные детали должны изготавливаться в соответствии с главой СНиП II-В.5-62^{X} "Металлические конструкции. Правила изготовления, монтажа и приемки" и с "Инструкцией по технологии изготовления и установке стальных закладных деталей в сборных железобетонных и бетонных изделиях" (СН 3I3-65).

Плоские каркасы и сетки должны изготавливаться при помощи контактной точечной электросварки.

Электродуговая сварка элементов из сортового проката друг с другом выполняется электродами типа Э46-Т или Э42-Т, а сварка арматурных стержней из стали класса А-II между собой и сортовым прокатом - электродами типа Э50А-Ф, Э55-Ф; Э42А-Ф и Э46А-Ф. Выбор типа электрода из числа приведенных выше для каждого класса и марки стали должен производиться на основании указаний СН 393-69.

Сталь для изготовления колонн должна применяться тех марок, которые заданы в проекте конкретного об"екта.

При изготовлении колонн для зданий со слабо и средне-агрессивными средами обязательно выполнение специальных требований, указанных в проекте конкретного здания.

Пространственные каркасы собираются из плоских каркасов, сеток, отдельных стержней и закладных элементов с применением контактной точечной сварки, электродуговой сварки и вязки стержней вязальной проволокой.

Соединительные поперечные стержни, об"единяющие плоские каркасы в пространственный, как правило, следует приваривать к продольным стержням плоских каркасов с помощью электросварочных клещей.

Применение дуговой электросварки вместо контактной точечной не допускается.

С целью обеспечения точности изготовления пространственного каркаса, в соответствии с допусками, проставленными на чертежах, сборка его должна производиться в кондукторе.

Сборка пространственных каркасов должна производиться в следующем порядке:

а) устанавливаются плоские каркасы;

б) устанавливаются сетки у торцов колонн;

в) устанавливаются оголовки;

г) рабочая арматура колонн электродуговой сваркой соединяется с оголовком;

д) устанавливаются закладные элементы и свариваются или закрепляются в соответствии с указаниями на чертежах;

е) плоские каркасы соединяются между собой поперечными стержнями с помощью контактной точечной сварки;

ж) позиции 79 и 81 привариваются к стержням рабочей арматуры с помощью контактной точечной сварки;

и) производится установка и вязка дополнительных рабочих стержней (если они требуются по проекту), арматуры консолей, крепление сварных сеток;

к) производится проверка правильности сборки каркасов.

Окончательная фиксация временно закрепленных деталей пространственного каркаса, а также его проверка, производится при установке каркаса в стальную опалубку, причем, особо тщательно должны соблюдаться допуски на установку выпусков арматуры из колонн, фиксируемых в опалубке колонн. При изготовлении пространственных каркасов должны быть учтены фактические допуски на размеры стальных форм по длине, эти допуски не должны превышать те допуски, которые указаны на чертежах колонн.

В случае отсутствия на заводе электросварочных клещей необходимой мощности образование пространственных каркасов допускается осуществлять об"единением плоских каркасов с помощью шпилек или скоб и хомутов. Шпильки и хомуты соединяются с плоскими каркасами вязальной проволокой, а скобы привариваются к поперечным стержням дуговой электросваркой.

Примеры образования пространственных каркасов указанным способом даны на листах 278-281.

Приварка электродуговым способом поперечных стержней к плоским каркасам не допускается.

Отклонения размеров колонн от проектных, отклонения от проектного положения стальных закладных деталей и отклонения от размера толщины защитного слоя бетона до арматуры не должны превышать величин, поставленных на рабочих чертежах колонн и указанных в ГОСТ 13015-67. При этом, толщина защитного слоя до поперечной арматуры должна быть не менее 25 мм с учетом нормированных допусков (при учете осадки стержней при контактной сварке).

Для обеспечения требуемой величины защитного слоя при изготовлении колонн должны применяться подкладки из пластмасс или цементно-песчаного раствора; применение металлических фиксаторов, выходящих на поверхность бетона, не допускается.

Внешний вид и качество поверхностей колонн должны удовлетворять требованиям ГОСТ 13105-67 как для конструкций производственных зданий, предназначенных под окраску. Колонны, изготавливаемые для применения в условиях воздействия агрессивной среды, не должны иметь раковин, выбоин и околов.
Исправление дефектов последующей штукатуркой не допускается.

Для предохранения лицевых поверхностей закладных деталей от ржавления при транспортировании и хранении все эти поверхности должны быть покрыты цементно-казеиновой обмазкой слоем 0,5 мм, кроме тех деталей, которые в соответствии с требованиями СН 262-67 должны быть защищены цинковым или другим (равнозначным) покрытием.

Отрыв и с"ем колонн с опалубки разрешается производить после достижения бетоном 70% проектной прочности. Отрыв производится за 2 точки при помощи траверсы и вспомогательных пальцев, пропущенных через трубки, заложенные в колоннах.

Риски геометрических осей наносятся несмываемой краской.

На боковых поверхностях колонн должны быть обозначены: марка колонн, дата изготовления, марка предприятия-изготовителя, вес колонны в кг. и штамп ОТК.

До начала производства колонн завод-изготовитель должен разработать технические условия и технологические правила, определяющие основные способы производства и контроля качества изготовления изделий.

При изготовлении колонн должен быть обеспечен пооперационный технологический контроль на всех стадиях производства, а также систематический контроль прочности бетона и арматуры и регистрации всех отклонений от проекта, согласованных с проектной организацией.

Величина отпускной прочности бетона устанавливается в соответствии с пунктом I.4 ГОСТа I3015-67.

По согласованию с заводом-изготовителем и монтажной организацией колонны на строительство могут поставляться с приваренным рихтовочными пластинками. В этом случае отклонение общей длины колонны от проектного размера не должно превышать ± 3.мм.

Ш. Указания по применению колонн

Назначение марок колонн производится в проекте конкретного об"екта в соответствии с маркировочными схемами, приведенными в альбомах "Материалов для проектирования" ИИ20-1/70, ИИ20-2/70, ИИ20-3/70.

При действии многократно повторяющихся и динамических нагрузок назначение марок колонн должно производиться на основе соответствующего расчета с соблюдением требований СНиП П-В.I-62^{X} и "Инструкции по проектированию и расчету несущих конструкций промышленных зданий и сооружений на динамические нагрузки".

При применении колонн настоящей серии в условиях постоянного воздействия температуры выше +50^{0}С назначение марок колонн должно производиться на основании расчета, с соблюдением требований главы СНиП П-В.7-67.

Для подбора марок колонн можно пользоваться характеристиками колонн по прочности и ширине раскрытия трещин, приведенными в альбоме ИИ20-5.

При этом следует иметь ввиду, что маркам колонн

серии ИИ22-3/70 соответствуют марки колонн, приведенные в альбоме ИИ20-5, но без индекса "И" в начале марки.

Приведенная в настоящем альбоме номенклатура колонн, позволяет использовать их как в условиях неагрессивной, так и слабо или среднеагрессивной газовой среды.

При применении колонн в зданиях, эксплуатируемых в условиях со слабо или среднеагрессивными газовыми средами в проекте здания, в соответствии с конкретными условиями эксплуатации и требованиями СН 262-67, должны быть дополнительно указаны:

а) требования по плотности бетона с указанием марки по водонепроницаемости и водоцементного отношения;

б) марка и расход цемента, состав заполнителей и применяемых добавок;

в) виды защиты и способы их нанесения на поверхность колонн и стальных закладных деталей;

г) требования к качеству поверхности бетона.

Показатели плотности бетона, характеризуемые маркой по водонепроницаемости, приведены в таблице.

Марка бетона по водонепроницаемости

№ № п/п	Плотность бетона	Марка бетона по водонепроницаемости
I	Нормальная	В-4
2	Повышенная	В-6
3	Особо плотный	В-8

Примечание: Марка бетона по водонепроницаемости определяется при возрасте бетона в 28 дней по ГОСТ 4800-59. "Бетон гидротехнический. Методы испытаний бетона".

Антикоррозионные материалы, применяемые для защиты колонн следует принимать в соответствии со СНиП I-В.27 -71 "Защита строительных конструкций от коррозии. Материалы и изделия стойкие против коррозии".

Назначение состава бетона, вида цемента и инертных заполнителей, марки бетона по водонепроницаемости (плотности), состава покрытия закладных деталей и лакокрасочных покрытий бетона производится проектной организацией, разрабатывающей конкретный проект здания, в соответствии с требованиями "Указаний по проектированию антикоррозионной защиты строительных конструкций" (СН 262-67) и с учетом конкретных условий эксплуатации колонн.

Требования конкретного проекта по антикоррозионной защите при изготовлении колонн являются обязательными.

В спецификациях к рабочим чертежам колонн указан только класс стали без указания марок стали, которые принимается по указаниям проекта конкретного об"екта.

В проектах конкретных зданий должны быть указаны марки стали арматуры и закладных деталей колонн. Назначение марок стали должно производиться в зависимости от температурных условий эксплуатации конструкций и характера нагрузок (статические, динамические) в соответствии с требованиями соответствующих нормативных документов и указаниями, приведенными в альбомах ИИ20/70.

Колонны, предназначенные для применения в условиях воздействия агрессивной среды, низких или высоких температур, подвергающихся воздействию подвижных и вибрационных нагрузок и изготовляемых с учетом соответствующих требований, в проектах конкретных об"ектов должны иметь маркировку отличную от маркировки колонн, предназначенных для обычных условий.

Для конструкций, предназначенных для применения в условиях воздействия слабо или среднеагрессивной среды рекомендуется дополнительно к установленной марке добавлять следующие буквенные обозначения:

ЦНИИПромзданий. ВСПИ-10
Гл.инж.инст. Сергеев
Рук.отдела Васнецин
Гл.инж.пр. Стороев
Гл.конс.инст. Смирнов
Нач.отдела Демченко
Нач.сектора Чечелёва

"к" - при изготовлении колонны с нормальной плотностью;

"кп" -при изготовлении колонны с повышенной плотностью бетона;

"ко" -при изготовлении колонны с особо плотным бетоном.

Например: если при отсутствии специальных требований к плотности бетона колонна имеет марку ИК29-3-I, то при требуемой нормальной плотности бетона принимается маркировка колонны ИК29-3-I-К, при повышенной плотности бетона ИК29-3-I-КП, при особо плотном бетоне - ИК29-3-I-КО.

В проектах конкретных об"ектов должна указываться отпускная прочность бетона колонн в летнее время года в тех случаях, когда по условиям монтажа и загружения конструкций прочность бетона, равная 70% проектной марки, является недостаточной.

IУ. Указания по приемке, хранению и транспортировке колонн

Приемка колонн должна производиться в соответствии с требованиями ГОСТ I3015-67, ГОСТ 8829-66 и рабочими чертежами колонн. При приемке следует обращать особое внимание на правильность маркировки колонн, особенно для случаев, когда проектной организацией оговорены дополнительные условия эксплуатации колонн или в колоннах имеются изменения по сравнению с типовыми (например. имеются дополнительные закладные детали).

Колонны должны храниться в штабелях, рассортированные по типоразмерам, маркам и партиям.

Укладка колонн в штабели допускается не более 5-и рядов по высоте при обязательной установке деревянных прокладок толщиной не менее 60 мм. Для колонн, имеющих армированные выпуски на трех гранях, толщина прокладок должна быть не менее I50 мм, а в штабеле по высоте его не более 4-х рядов колонн.

Прокладки устанавливать в местах, где у колонн предусмотрены трубки для строповки при с"еме колонн с опалубки, а также посредине между крайними прокладками. Прокладки в штабеле следует располагать по одной вертикали.

Транспортирование колонн производится на автомашинах и железнодорожных платформах со специальным оборудованием, предохраняющим колонны от повреждения.

При перевозке колонн автомобильным транспортом следует руководствоваться "Временными указаниями по перевозке унифицированных сборных железобетонных деталей и конструкций промышленного строительства автомобильным транспортом" (ЦНИИОМТП, Стройиздат, I966 г.).

Перевозка колонн железнодорожным транспортом должна осуществляться в соответствии с "Руководством по перевозке железнодорожным транспортом сборных крупноразмерных железобетонных конструкций промышленного и жилищного строительства (ЦНИИОМТП, Стройиздат, I967 г.).

Под"ем и монтаж колонн должен производиться в соответствии с требованиями главы СНиП Ш-В.3-62^{X},:"Инструкции по монтажу сборных железобетонных конструкций промышленных зданий и сооружений" СН 3I9-65 и указаниями, содержащимися в проекте конкретного об"екта.

Условные обозначения сварных швов

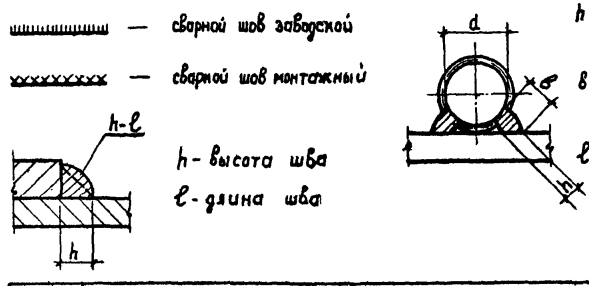

Показатели на одну колонну

Марка колонны	Вес т	Марка бетона	Об'ем бетона м³	Расход стали кг
ИК 25-1-3	2,1	200	0,86	217.7
ИК 25-2-3				338.2
ИК 25-1-4				190.1
ИК 25-2-4				310.6
ИК 26-1-1	2,3	200	0,92	213.4
ИК 26-2-1				289.0
ИК 26-3-1		300		333.9
ИК 26-1		200		196.8
ИК 26-2				272.4
ИК 26-3		300		317.3
НК 26-1-2		200		213.4
ИК 26-2-2				289.0
ИК 26-3-2		300		333.9
ИК 26-1-3		200		251.0
ИК 26-2-3				326.8
ИК 26-3-3		300		371.5
ИК 27-1-1	5,8		2,31	714.4
ИК 27-2-1				859.9
ИК 27-3-1		400		983.3
ИК 27-1-3		300		545.8
ИК 27-2-3				691.3
ИК 27-3-3		400		814.7
ИК27-1-2		300		709.6
ИК 27-2-2				855.1
ИК 27-3-2		400		978.5

Марка колонны	Вес т	Марка бетона	Об'ем бетона м³	Расход стали кг
ИК 27-1-4	5,8	300	2.31	541.0
ИК 27-2-4				686.5
ИК 27-3-4		400		809.9
ИК 28-1-1	6,2		2.45	942.5
ИК 28-1				764.7
ИК 28-1-2				942.5
ИК 28-1-3				902.3
ИК 29-1-1	8,1	300	3.22	948.2
ИК 29-2-1				1087.1
ИК 29-3-1				1274.7
ИК 29-4-1		400		1344.7
ИК 29-1-3		300		779.6
ИК 29-2-3				918.5
ИК 29-3-3				1106.1
ИК 29-4-3		400		1176.1
ИК 29-1-2		300		943.4
ИК 29-2-2				1082.3
ИК 29-3-2				1269.9
ИК 29-4-2		400		1339.9
ИК 29-1-4		300		774.8
ИК 29-2-4				913.7
ИК 29-3-4				1101.3
ИК 29-4-4				1171.5
ИК 30-1-1	8,4	400	3.35	1046.9
ИК 30-2-1				1304.6

Марка колонны	Вес т	Марка бетона	Об'ем бетона м³	Расход стали кг
ИК 30-3-1	8.4	400	3.35	1444.4
ИК 30-4-1		500		1444.4
ИК 30-1		400		969.1
ИК 30-2				1126.8
ИК 30-3				1266.6
ИК 30-4		500		1266.6
ИК 30-1-2		400		1046.9
ИК 30-2-2				1304.6
ИК 30-3-2				1444.4
ИК 30-4-2		500		1444.4
ИК 30-1-3		400		1006.7
ИК 30-2-3				1264.4
ИК 30-3-3				1404.2
ИК 30-4-3		500		1404.2
ИК 31-1-1	2,5	300	1.02	343.0
ИК 31-2-1				407.5
ИК 31-3-1				463.4
ИК 31-1-3				295.0
ИК 31-2-3				359.5
ИК 31-3-3				415.4
ИК 31-1-2				340.6
ИК 31-2-2				405.1
ИК 31-3-2				461.0
ИК 31-1-4				292.6
ИК 31-2-4				357.1

Марка колонны	Вес т	Марка бетона	Об'ем бетона м³	Расход стали кг.
ИК 31-3-4	2.5	300	1.02	413.0
ИК 32-1-1	2.7		1.08	317.2
ИК 32-2-1		400		381.7
ИК 32-3-1				438.3
ИК 32-1		300		269.2
ИК 32-2		400		333.7
ИК 32-3				390.3
ИК 32-1-2		300		317.2
ИК 32-2-2		400		381.7
ИК 32-3-2				438.3
ИК 32-1-3		300		329.4
ИК 32-2-3		400		393.9
ИК 32-3-3				450.9
ИК 33-1-1	8.8	300	3.5	992.3
ИК 33-2-1				1143.4
ИК 33-3-1				1350.4
ИК 33-4-1		400		1427.4
ИК 33-1-3		300		825.7
ИК 33-2-3				976.8
ИК 33-3-3				1183.8
ИК 33-4-3		400		1260.8
ИК 33-1-2		300		989.5
ИК 33-2-2				1140.6
ИК 33-3-2				1346.9
ИК 33-4-2		400		1423.9

Шифр

Инв. №

Смирнов
Детченка
Чечелева
Колмыкова

Гл. инженер
Нач. бригады
Отдела
Ст. техн.

Проверил Михайлова

ТК 1972 | Показатели на одну колонну | ИИ22-3/70 | Лист 1

Показатели на одну колонну.

Марка колонны	Вес т	Марка бетона	Объем бетона м³	Расход стали кг.
ИК33-1-4	8,8	300	3,5	820,9
ИК33-2-4				972,0
ИК33-3-4				1178,3
ИК33-4-4				1255,3
ИК34-1-1	9,1	400	3,64	1097,9
ИК34-2-1				1277,7
ИК34-3-1				1387,7
ИК34-4-1				1541,7
ИК34-5-1		500		1541,7
ИК34-1		400		920,2
ИК34-2				1100,0
ИК34-3				1210,0
ИК34-4				1364,0
ИК34-5		500		1364,0
ИК34-1-2		400		1098,2
ИК34-2-2				1277,7
ИК34-3-2				1387,7
ИК34-4-2				1541,7
ИК34-5-2		500		1541,7
ИК34-1-3		400		1040,5
ИК34-2-3				1220,3
ИК34-3-3				1330,3
ИК34-4-3				1484,3
ИК34-5-3		500		1484,3

Марка колонны	Вес т	Марка бетона	Объем бетона м³	Расход стали кг.
ИК38-1-1	5,7	300	2,28	709,9
ИК38-2-1				826,2
ИК38-1				578,3
ИК38-2				694,6
ИК38-1-2				709,9
ИК38-2-2				826,2
ИК40-1-1	8,0		3,17	935,7
ИК40-1				804,1
ИК40-1-2				935,7
ИК42-1-1	2,5		1,0	277,6
ИК42-2-1				321,2
ИК42-3-1				380,4
ИК42-1-3				246,2
ИК42-2-3				289,8
ИК42-3-3				349,0
ИК43-1-2	8,5	400	3,41	903,4
ИК43-2-2				1128,6
ИК43-3-2				1127,4
ИК43-4-2				1315,1
ИК43А-2-2		300		1127,4
ИК43А-4-2		400		1313,9
ИК43-1-4		300		725,6
ИК43-2-4				950,8
ИК43-3-4		400		949,6

Марка колонны	Вес т	Марка бетона	Объем бетона м³	Расход стали кг.
ИК43-4-4	8,5	400	3,41	1137,3
ИК43А-2-4		300		949,6
ИК43А-4-4		400		1136,1
ИК44-1-2	2,67	300	1,07	288,7
ИК44-2-2				335,1
ИК44-3-2				395,8
ИК44-1-4				257,3
ИК44-2-4				303,7
ИК44-3-4				364,4
ИК45-1-2	3,8		1,5	539,1
ИК45-2-2				624,1
ИК45-1-4				491,1
ИК45-2-4				576,1
ИК46-1-2	5,8	400	2,29	638,8
ИК46-2-2				735,3
ИК46-1-4				605,6
ИК46-2-4				702,1
ИК69-1-1	4,6	300	1,88	489,7
ИК69-2-1				606,5
ИК69-3-1				707,4
ИК69-1-3				473,1
ИК69-2-3				589,9
ИК69-3-3				690,8
ИК69-1-2				460,0

Марка колонны	Вес т	Марка бетона	Объем бетона м³	Расход стали кг.
ИК69-2-2	4,6	300	1,88	576,8
ИК69-3-2				677,7
ИК69-1-4				443,4
ИК69-2-4				560,2
ИК69-3-4				661,1
ИК70-1-1	5,0	400	2,0	460,0
ИК70-2-1				576,8
ИК70-3-1				677,9
ИК70-1				426,8
ИК70-2				543,6
ИК70-3				644,7
ИК70-1-2				460,0
ИК70-2-2				576,8
ИК70-3-2				677,9
ИК70-1-3				532,6
ИК70-2-3				649,4
ИК70-3-3				750,5

Ст. инженер Калмыкова | Гл. инж. пр. Шишкин | Н. контр. | Гл. спец. | Нач. отд. | Руководитель гр. | Исполнитель

ТК 1972	Показатели на одну колонну.	ИИ 22-3/70
		Лист 2

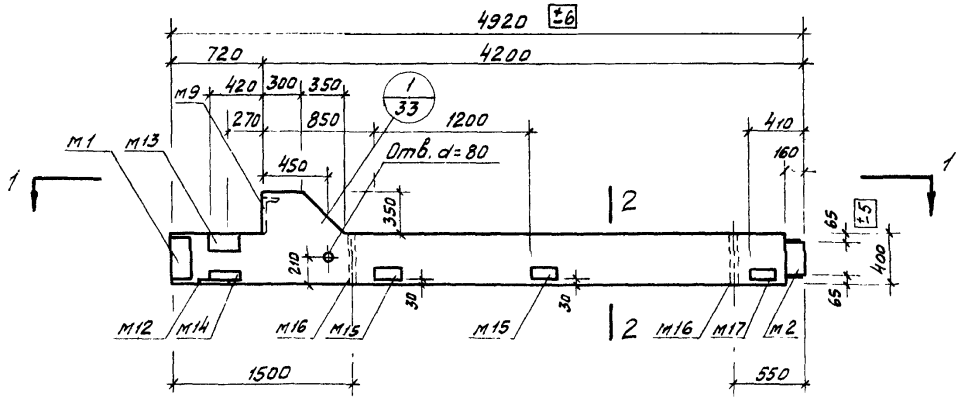

ИК 25-1-3; ИК 25-2-3

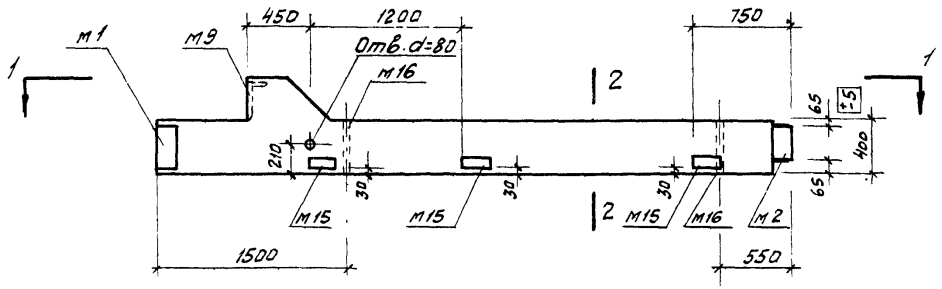

ИК 25-1-4; ИК 25-2-4

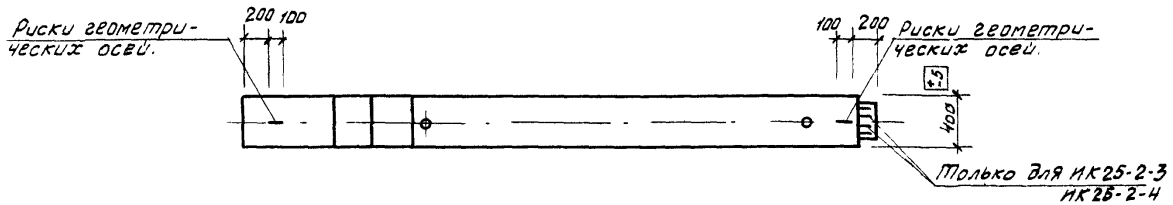

1-1

Марка колонны	Марка бетона
ИК 25-1-3	200
ИК 25-2-3	
ИК 25-1-4	
ИК 25-2-4	

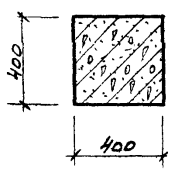

2-2

Примечания:

1. Показатели на одну колонну даны на листе 1, выборка стали на листе 258.
2. Армирование колонн см. на листе 4.
3. Все закладные детали входят в состав пространственных каркасов.

ТК 1972	Колонны ИК 25-1-3; ИК 25-2-3, ИК 25-1-4, ИК 25-2-4 Опалубочные чертежи	ИИ 22-3/70	
		Лист	3

Гл. констр. ин. Спирнов
Нач. отдела Демченко
Нач. сектора Чечелёва
Ст. инженер Калмыкова
Техник Кашкина
Проверил Кортошина

12195 20

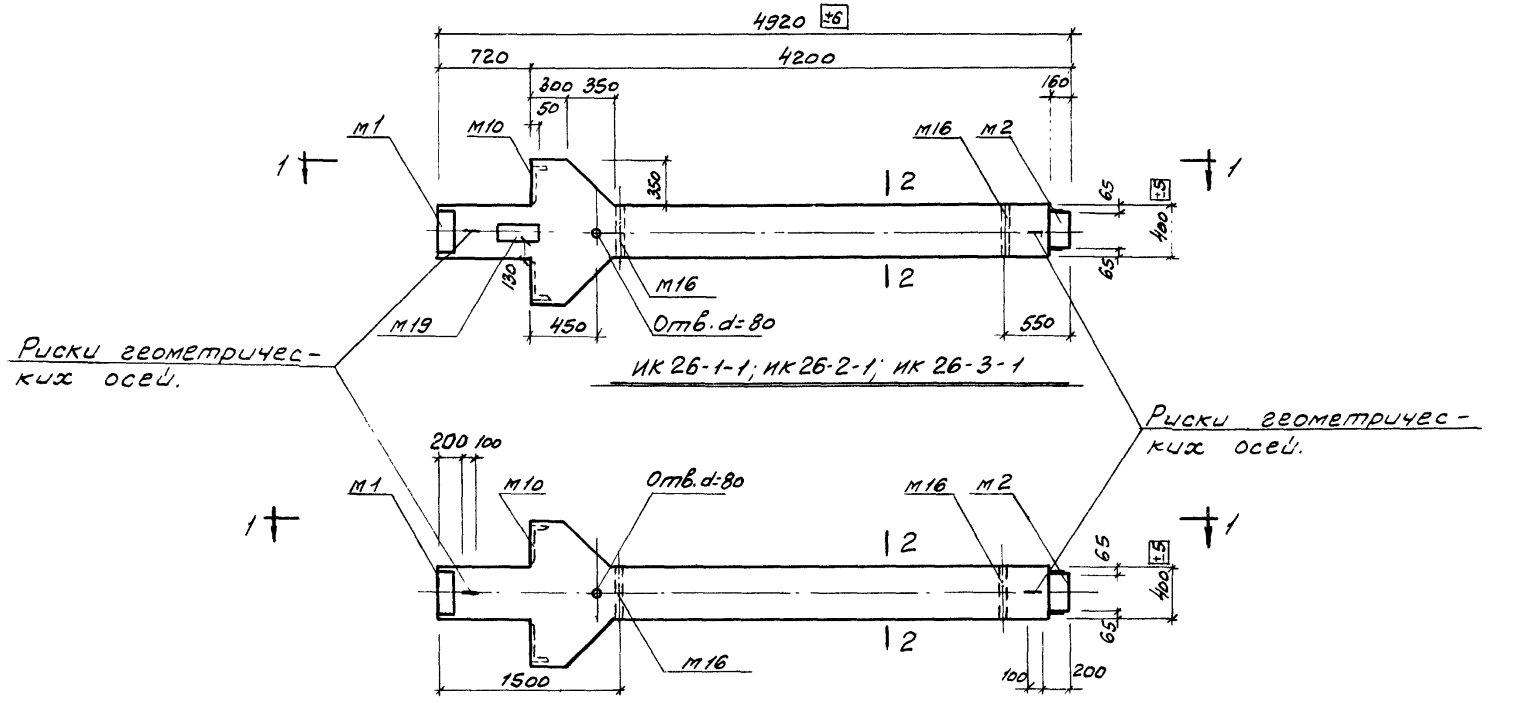

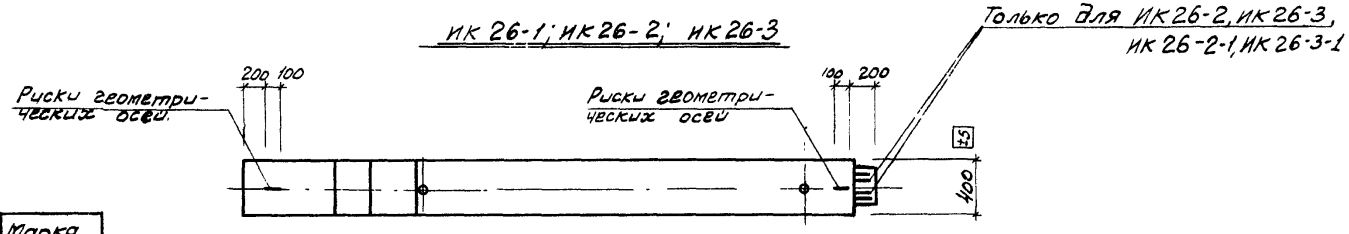

1-1

Марка колонны	Марка бетона
ИК 26-1	200
ИК 26-1-1	
ИК 26-2	
ИК 26-2-1	
ИК 26-3	300
ИК 26-3-1	

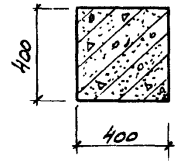

2-2

Примечания:

1. Показатели на одну колонну даны на листе 1, выборка стали на листе 258.
2. Армирование колонн см. на листе 41.
3. Все закладные детали входят в состав пространственных каркасов.

ТК 1972	Колонны ИК 26-1; ИК 26-2, ИК 26-3 ИК 26-1-1; ИК 26-2-1; ИК 26-3-1. Опалубочные чертежи	ИИ 22-3/70 Лист 4

Ст. инженер Мишина

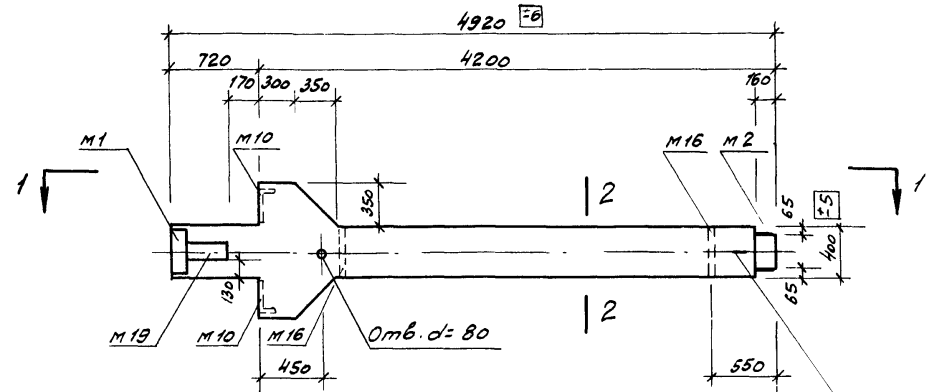

ИК 26-1-2, ИК 26-2-2, ИК 26-3-2.

Риски геометрических осей.

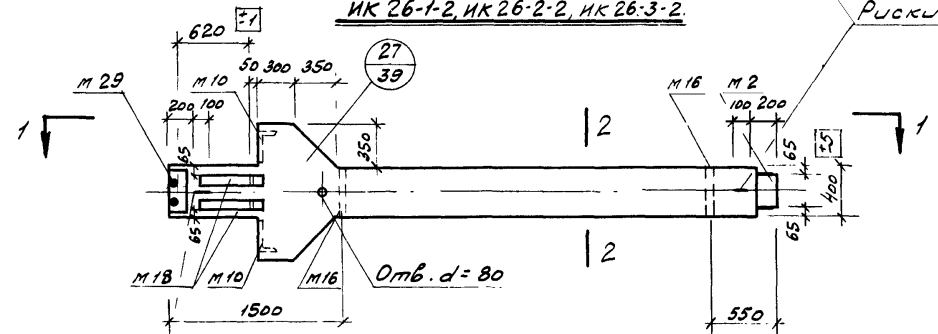

ИК 26-1-3, ИК 26-2-3, ИК 26-3-3

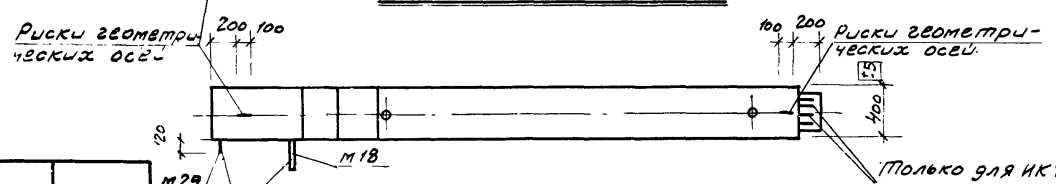

1-1

Марка колонны	Марка бетона
ИК 26-1-2	200
ИК 26-1-3	
ИК 26-2-2	
ИК 26-2-3	
ИК 26-3-2	300
ИК 26-3-3	

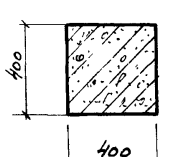

2-2

Примечания:

1. Показатели на одну колонну даны на листе 1, выборка стали на листе 259
2. Армирование колонн см. на листе 41.
3. Все закладные детали входят в состав пространственных каркасов.

ТК 1972	Колонны ИК 26-1-2; ИК 26-2-2; ИК 26-3-2; ИК 26-1-3; ИК 26-2-3; ИК 26-3-3. Опалубочные чертежи	ИИ 22-3/70	
		Лист	5

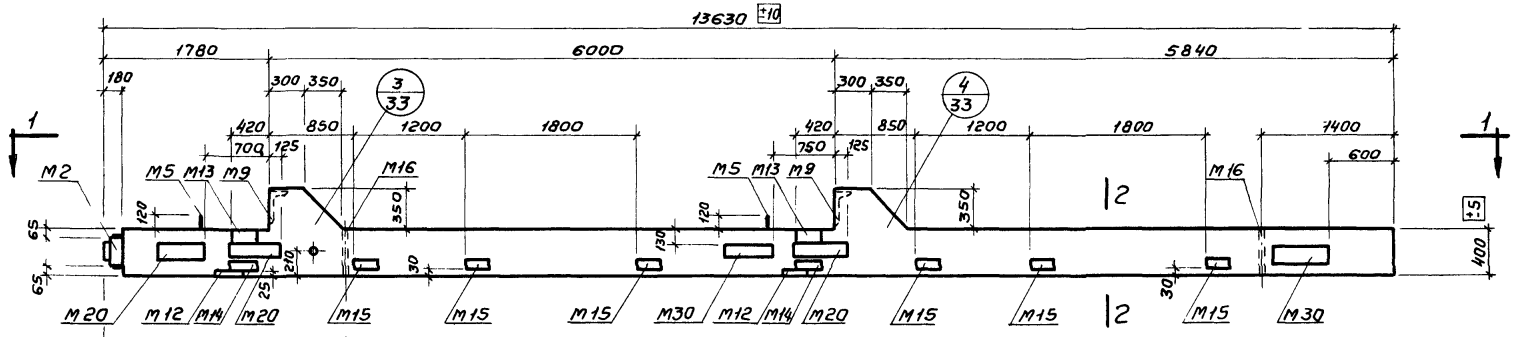

ИК 27-1-1, ИК 27-2-1, ИК 27-3-1

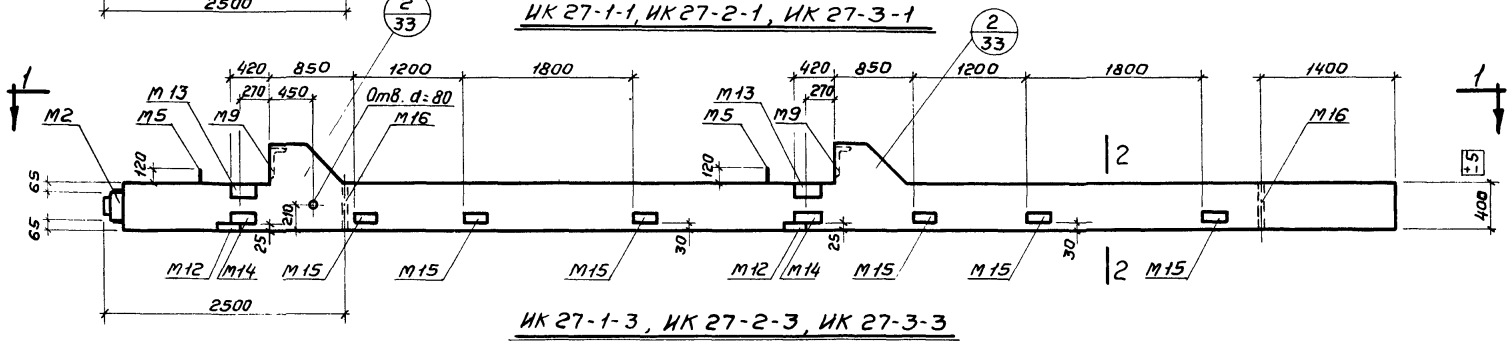

ИК 27-1-3, ИК 27-2-3, ИК 27-3-3

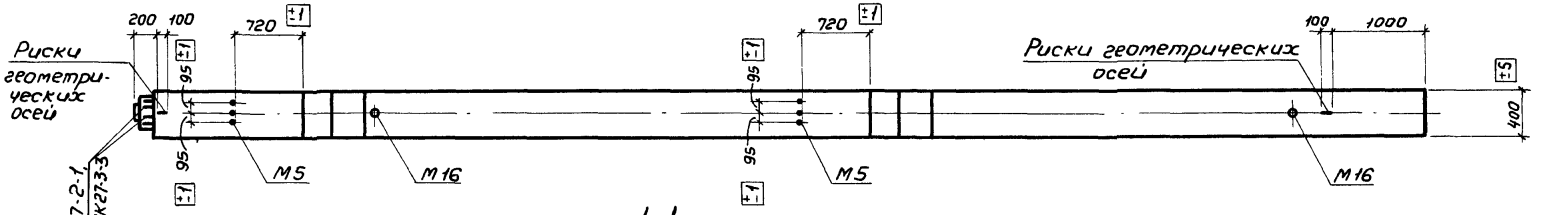

Толока для ИК 27-2-1, ИК 27-3-1, ИК 27-2-3, ИК 27-3-3

Марка колонны	Марка бетона
ИК 27-1-1 ИК 27-2-1	300
ИК 27-3-1	400
ИК 27-1-3 ИК 27-2-3	300
ИК 27-3-3	400

1-1

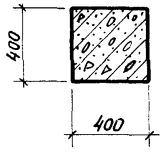

2-2

Примечания:

1. Показатели на одну колонну даны на листе 1, выборка стали на листах 259, 260.
2. Армирование колонн см. на листе 42.
3. Все закладные детали входят в состав пространственных каркасов.

ТК 1972

Колонны ИК 27-1-1, ИК 27-2-1, ИК 27-3-1, ИК 27-1-3, ИК 27-2-3, ИК 27-3-3. Опалубочные чертежи.

ИИ 22-3/70

Лист 6

Ст. инженер Михайлова

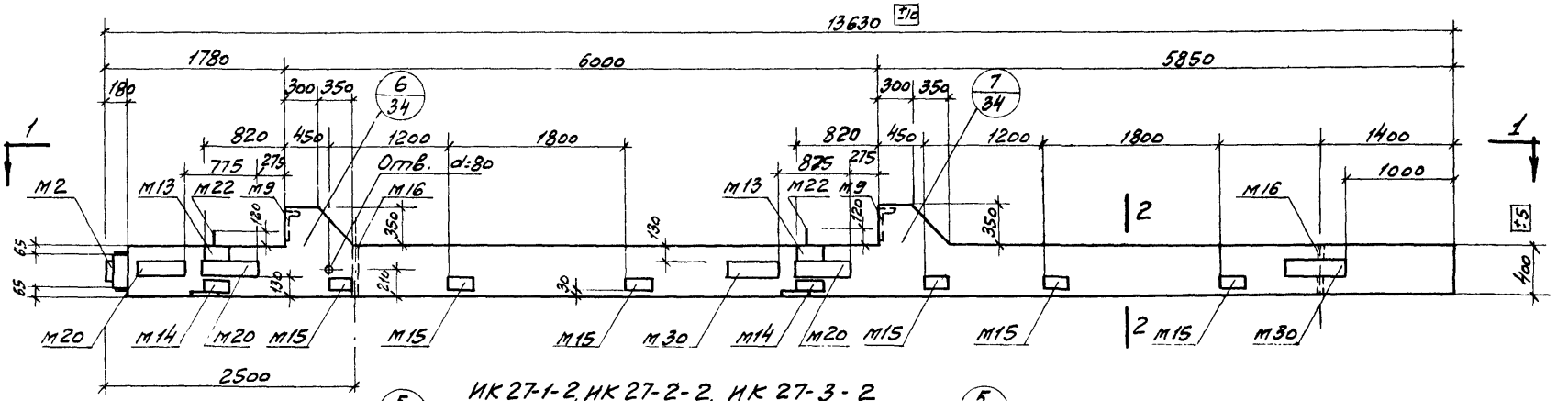

ИК 27-1-2, ИК 27-2-2, ИК 27-3-2

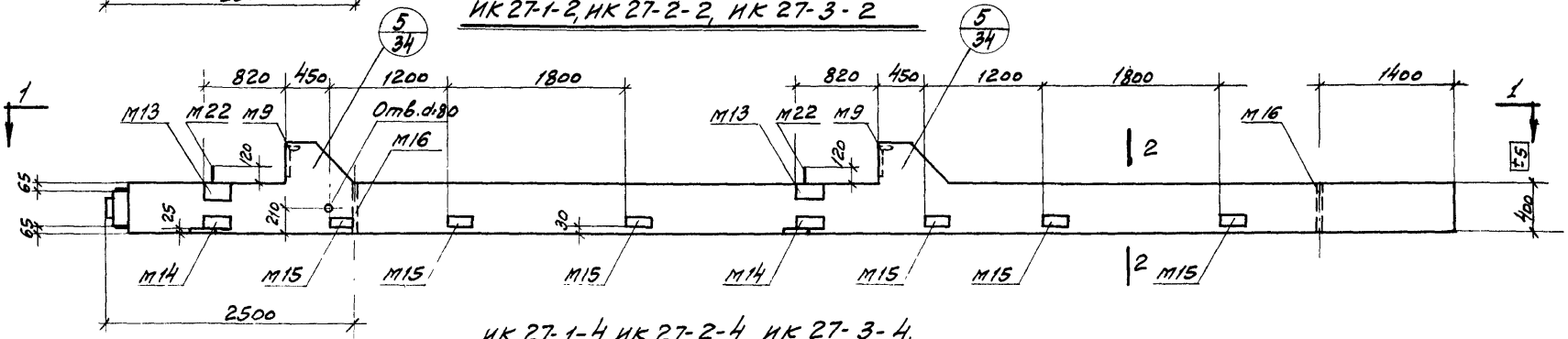

ИК 27-1-4, ИК 27-2-4, ИК 27-3-4.

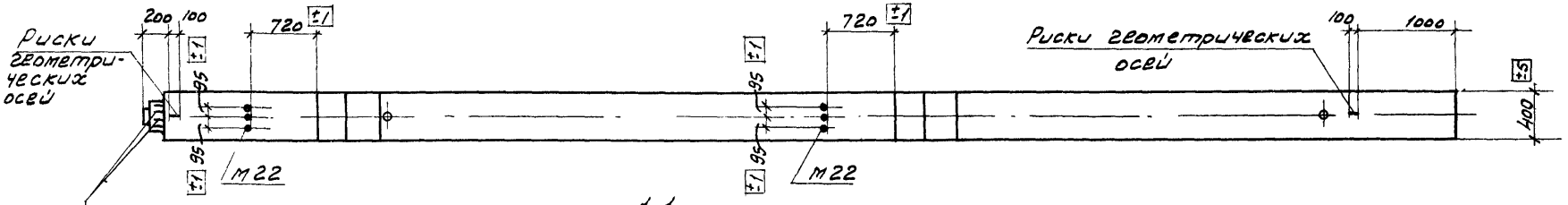

Только для ИК 27.2-2, ИК 27.3-2, ИК 27-2-4, ИК 27-3-4.

Марка колонны	Марка бетона
ИК 27-1-2 ИК 27-2-2	300
ИК 27-3-2	400
ИК 27-1-4 ИК 27-2-4	300
ИК 27-3-4	400

Примечания:

1. Показатели на одну колонну даны на листе 1, выборка стали на листах 259.260.
2. Армирование колонн см. на листе 42.
3. Все закладные детали входят в состав пространственных каркасов.

ТК 1972	Колонны ИК 27-1-2, ИК 27-2-2, ИК 27-3-2, ИК 27-1-4, ИК 27-2-4, ИК 27-3-4. Опалубочные чертежи	ИИ 22-3/70 Лист 7

Нач. отдела Гвенцадзе
Нач. сектора Кузнецов
Ст. инженер Шишкин
Техсовет
Калмыкова
Шишкова
Инв. №
Подп. и дата
Инв. № подл.
Михайлова

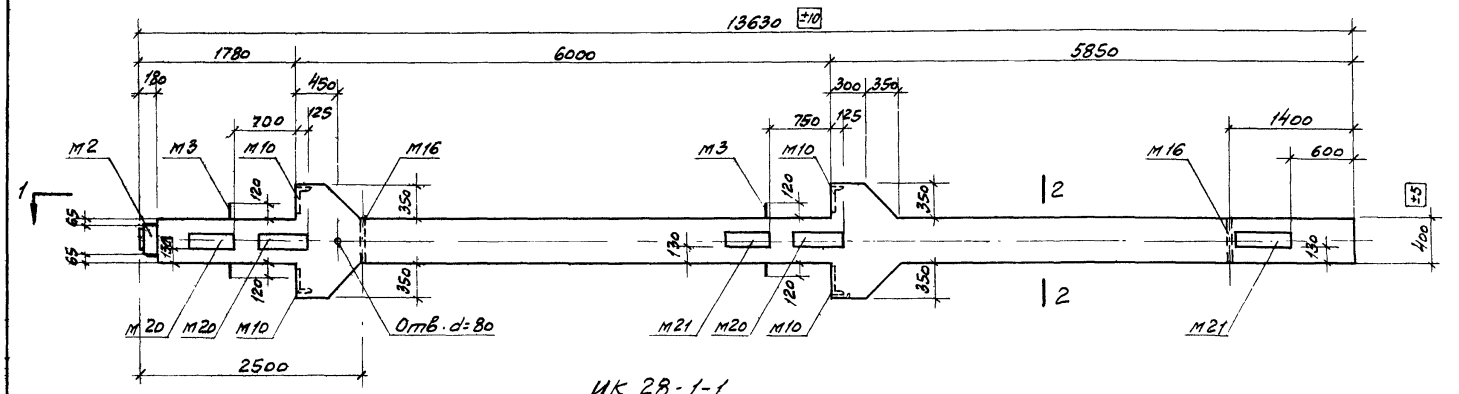

ИК 28-1-1

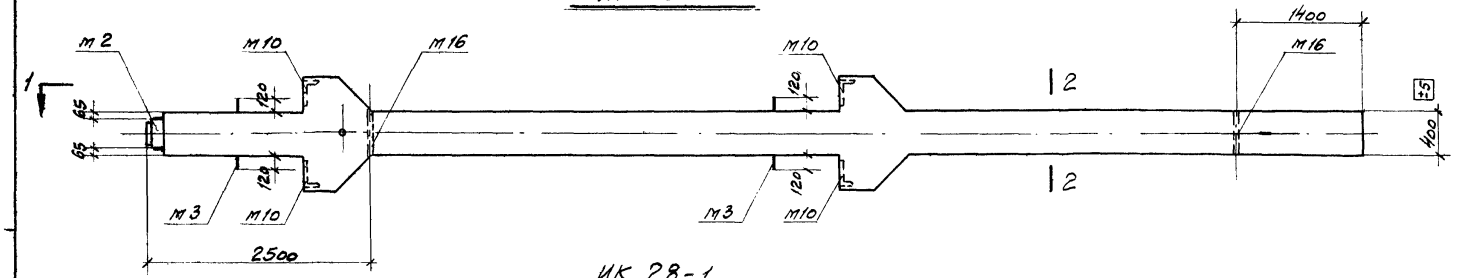

ИК 28-1

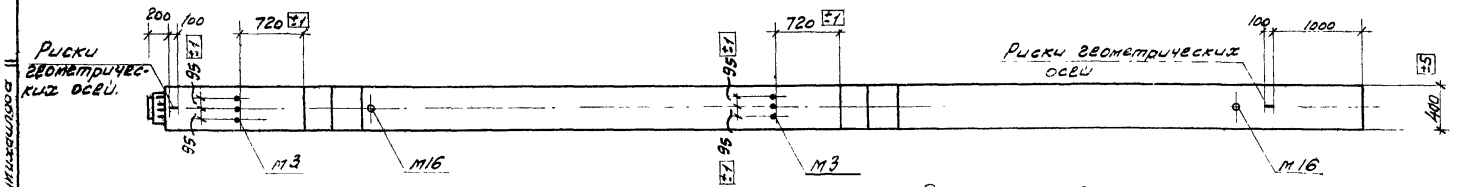

Марка колонны	Марка бетона
ИК 28-1-1	400
ИК 28-1	

1-1

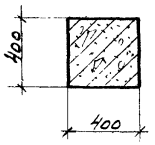

2-2

Примечания:

1. Показатели на одну колонну даны на листе 1, выборка стали на листе 260.
2. Армирование колонн см. на листе 42
3. Все закладные детали входят в состав пространственных каркасов.

ТК 1972	Колонны ИК 28-1-1, ИК 28-1. Опалубочные чертежи	ИИ 22-3/70 Лист 8

Шифр

Марка-лист

Инв №:

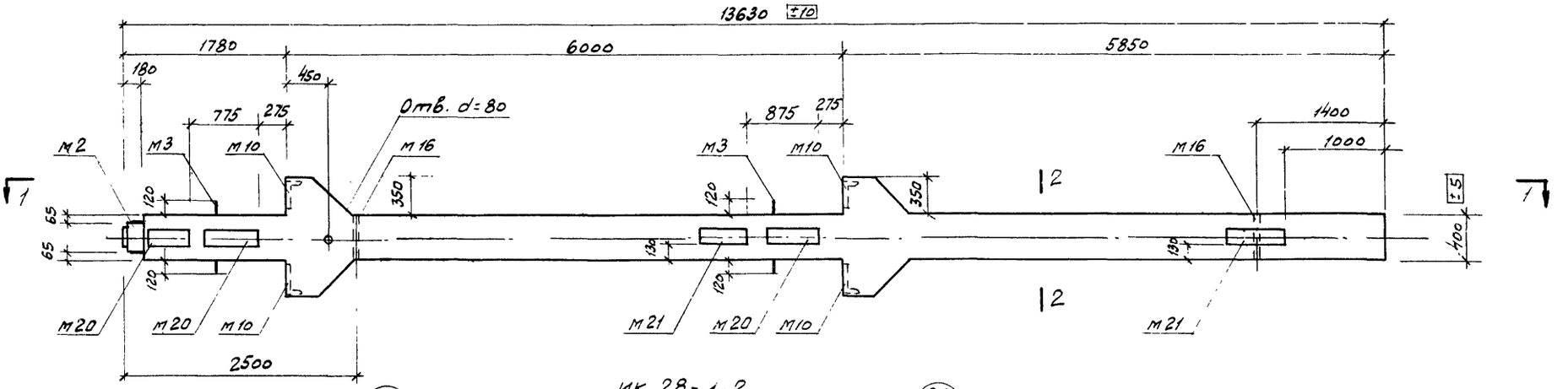

ИК 28-1-2

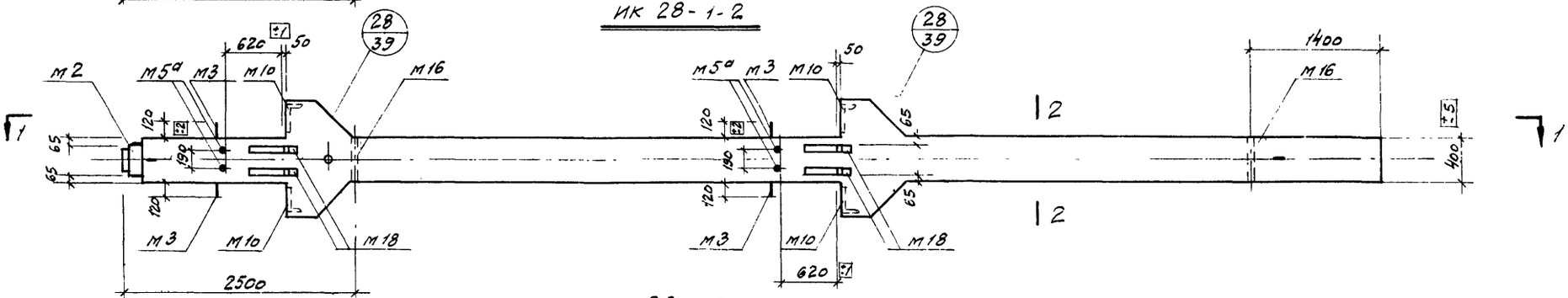

ИК. 28-1-3

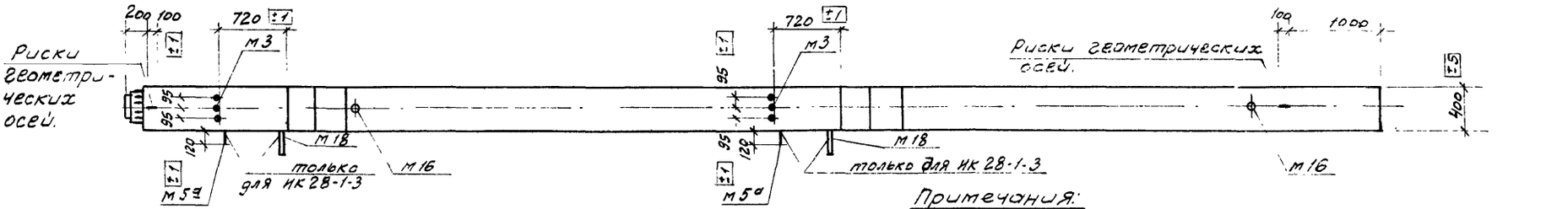

1-1

Марка колонны	Марка бетона
ИК 28-1-2 ИК 28-1-3	400

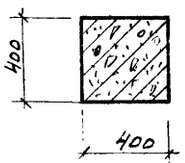

2-2

Примечания:

1. Показатели на одну колонну даны на листе 1, выборка стали на листе 261
2. Армирование колонн см. на листе 42
3. Все закладные детали входят в состав пространственных каркасов.

ГСПИ-10	Гл. констр. ин	Смирное	
	Нач. отдела	Демченко	
	Нач. сектора	Ячелева	
	Техник	Клитакова	
	Проверил	Корнюшина	

ТК 1972

Колонны ИК 28-1-2, ИК 28-1-3
Опалубочные чертежи

ИИ 22-3/70

Лист 3

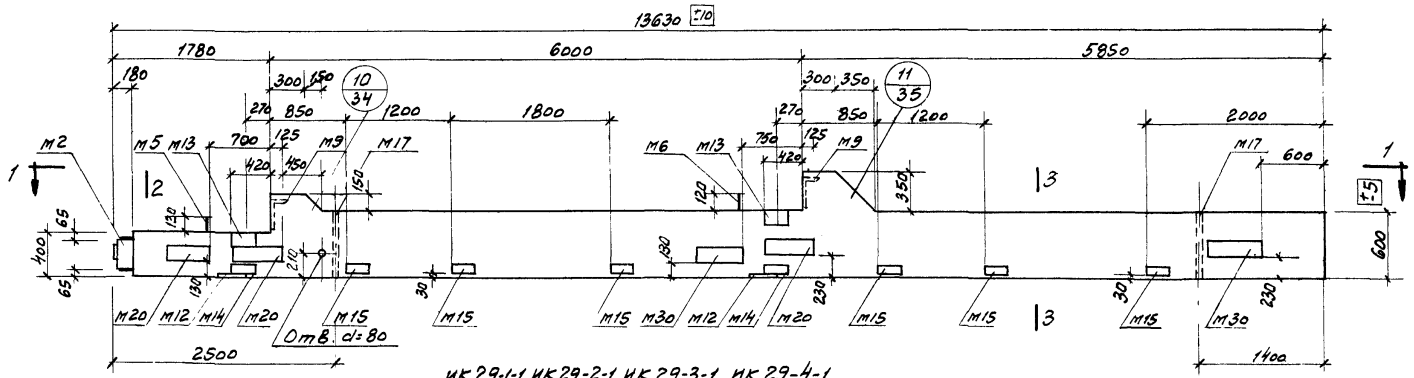

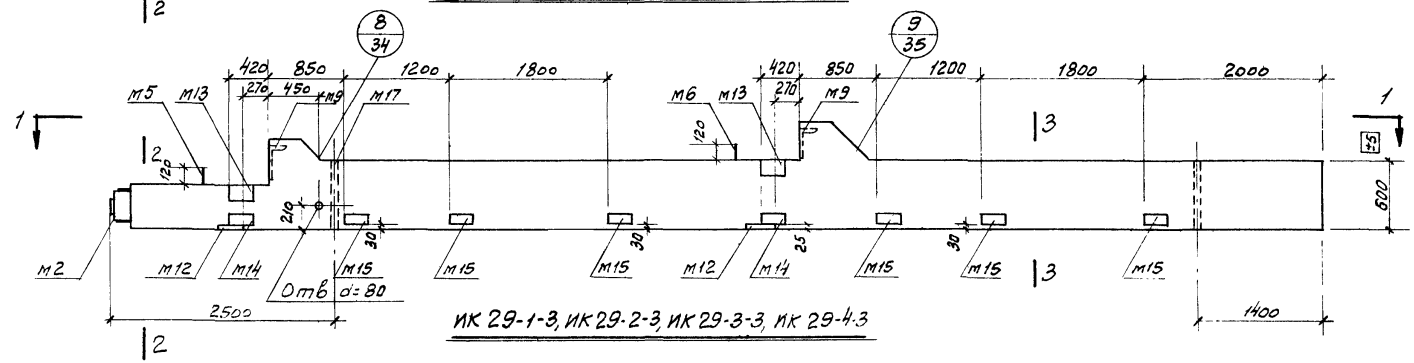

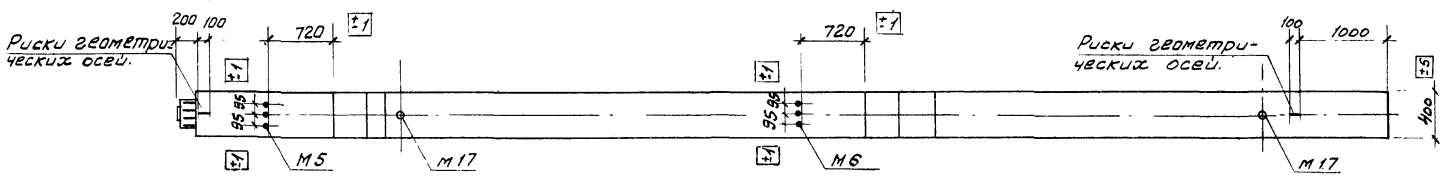

Марка колонны	Марка бетона
ИК 29-1-1	300
ИК 29-2-1	
ИК 29-3-1	
ИК 29-4-1	400
ИК 29-1-3	300
ИК 29-2-3	
ИК 29-3-3	
ИК 29-4-3	400

1-1

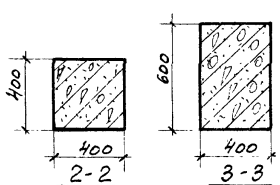

Примечания.

1. Показатели на одну колонну даны на листе 1, выборка стали на листе 261, 262
2. Армирование колонн см. на листе 43
3. Все закладные детали входят в состав пространственных каркасов.

ТК 1972	Колонны ИК 29-1-1, ИК 29-2-1, ИК 29-3-1, ИК 29-4-1, ИК 29-1-3, ИК 29-2-3, ИК 29-3-3, ИК 29-4-3. Опалубочные чертежи	ИИ 22-3/70	
		Лист	10

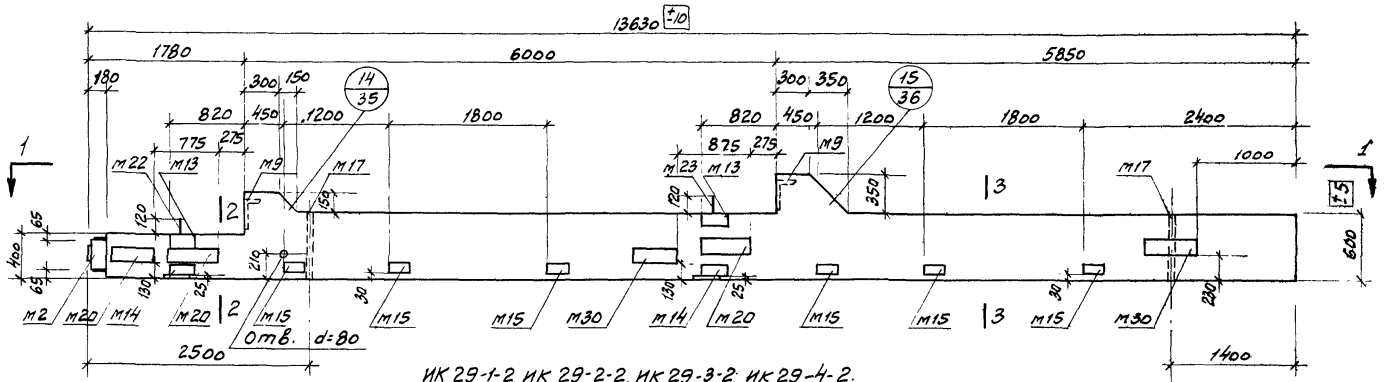

ИК 29-1-2, ИК 29-2-2, ИК 29-3-2, ИК 29-4-2.

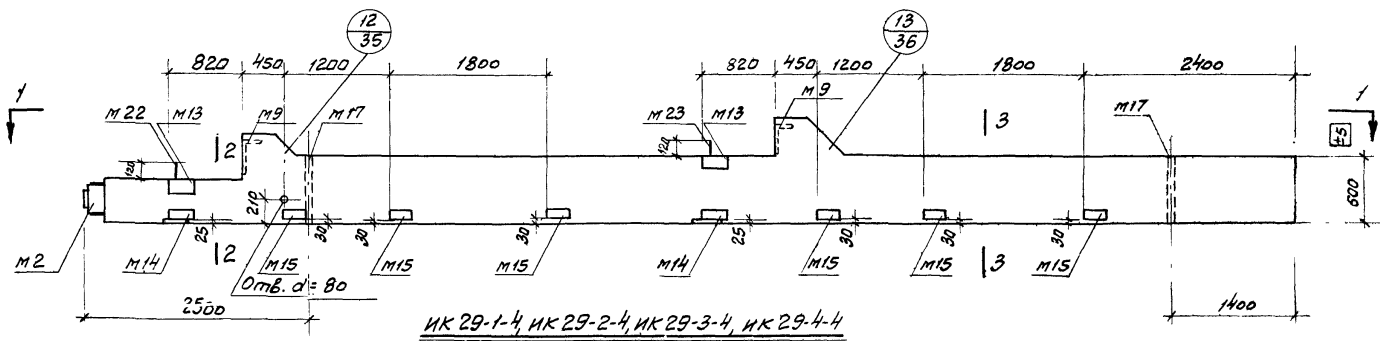

ИК 29-1-4, ИК 29-2-4, ИК 29-3-4, ИК 29-4-4

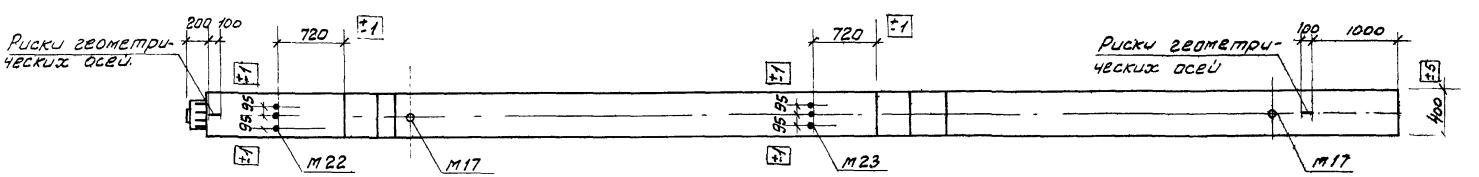

Марка колонны	Марка бетона
ИК 29-1-2	300
ИК 29-2-2	
ИК 29-3-2	
ИК 29-4-2	400
ИК 29-1-3	300
ИК 29-2-3	
ИК 29-3-3	
ИК 29-4-3	400

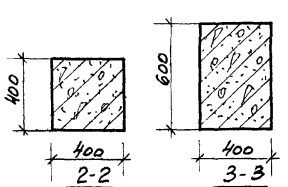

Примечания:

1. Показатели на одну колонну даны на листе 1, выборка стали на листе 261, 262.
2. Армирование колонн см. на листе 43.
3. Все закладные детали входят в состав пространственных каркасов

ТК 1972	Колонны ИК 29-1-2, ИК 29-2-2, ИК 29-3-2, ИК 29-4-2, ИК 29-1-4, ИК 29-2-4, ИК 29-3-4, ИК 29-4-4 Опалубочные чертежи	ИИ 22-3/70	
		Лист	11

Гл.конструктор Смирнов
Нач. отдела Демченко
Нач. сектора Чечелева
Ст. инженер Михайлова
Гасник Климакова Климакова
Проверил Калмыкова Калмыкова

12195 28

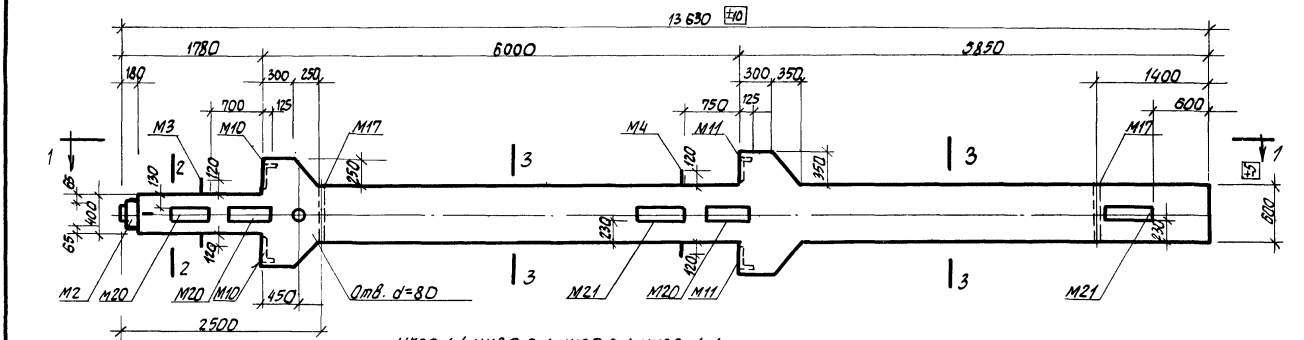

ИК30-1-1, ИК30-2-1, ИК30-3-1, ИК30-4-1

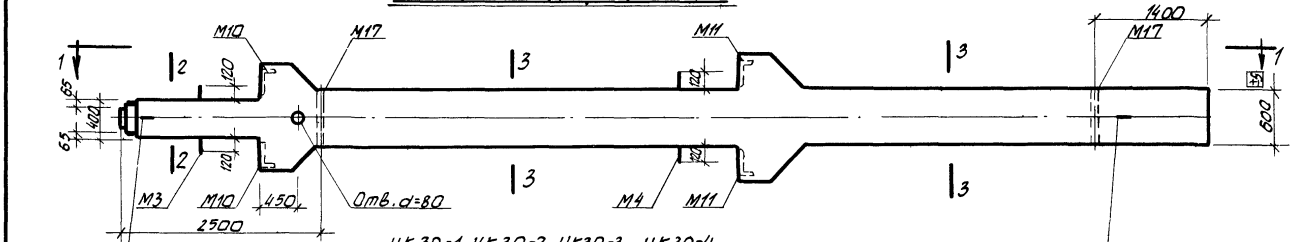

ИК30-1, ИК30-2, ИК30-3, ИК30-4

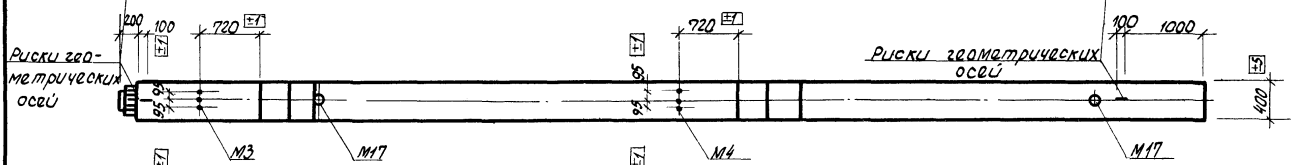

Марка колонны	Марка бетона
ИК30-1-1	400
ИК30-2-1	
ИК30-3-1	
ИК30-4-1	500
ИК30-1	400
ИК30-2	
ИК30-3	
ИК30-4	500

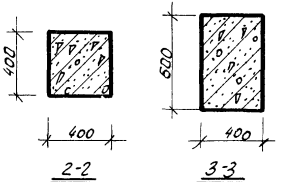

Примечания:

1. Показатели на одну колонну даны на листе 1, выборка стали на лист 262, 263.
2. Армирование колонн см. на листе 13.
3. Все закладные детали входят в состав пространственных каркасов.

ТК 1972	Колонны ИК30-1-1, ИК30-2-1, ИК30-3-1, ИК30-4-1, ИК30-1, ИК30-2, ИК30-3, ИК30-4 одноветвевые чертежи.	ИИ 22-3/70
		Лист 12

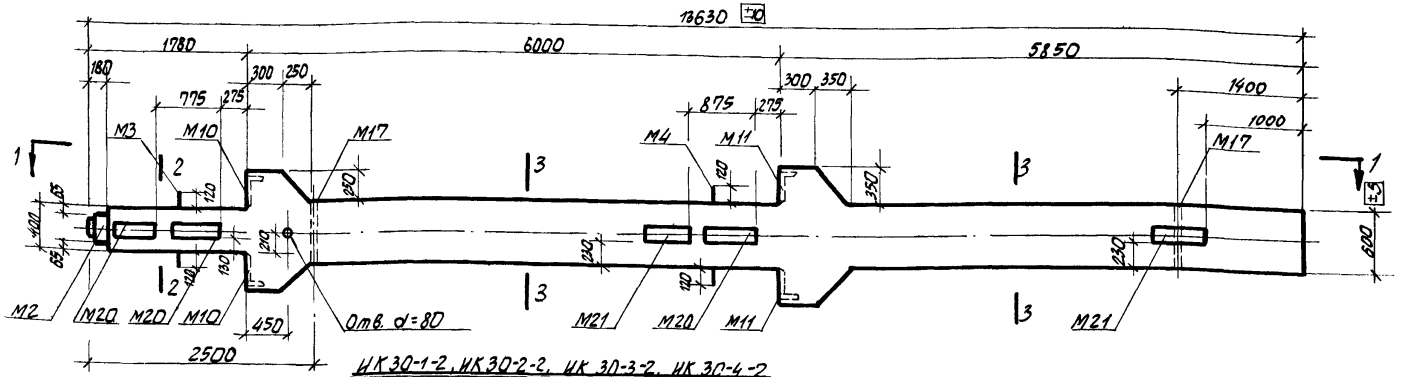

ИК 30-1-2, ИК 30-2-2, ИК 30-3-2, ИК 30-4-2

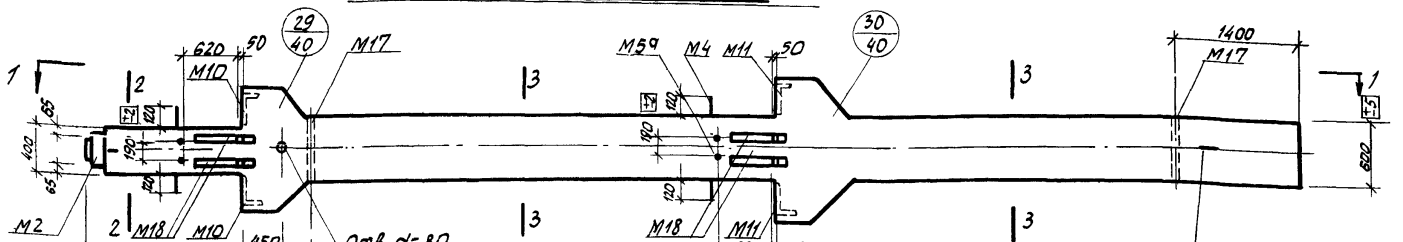

ИК 30-1-3, ИК 30-2-3, ИК 30-3-3, ИК 30-4-3

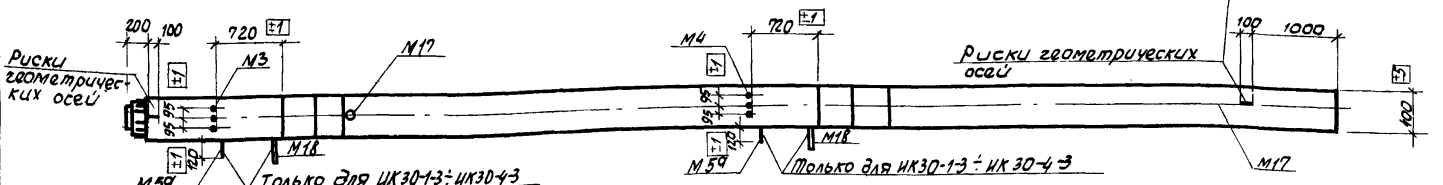

Марка колонны	Марка бетона
ИК 30-1-2	400
ИК 30-2-2	
ИК 30-3-2	
ИК 30-4-2	500
ИК 30-1-3	400
ИК 30-2-3	
ИК 30-3-3	
ИК 30-4-3	500

Примечания:

1. Показатели на одну колонну даны на листе 1, выборка стали на листе 263.
2. Армирование колонн см. на листе 43.
3. Все закладные детали входят в состав пространственных каркасов.

ТК 1972	Колонны ИК 30-1-2, ИК 30-2-2, ИК 30-3-2, ИК 30-4-2 ИК 30-1-3, ИК 30-2-3, ИК 30-3-3, ИК 30-4-3. Опалубочные чертежи	ШИ22-3170	
		Лист	13
			30

12195

Пров. Ткаченко 2/IV-74 г. Копир. Форм.

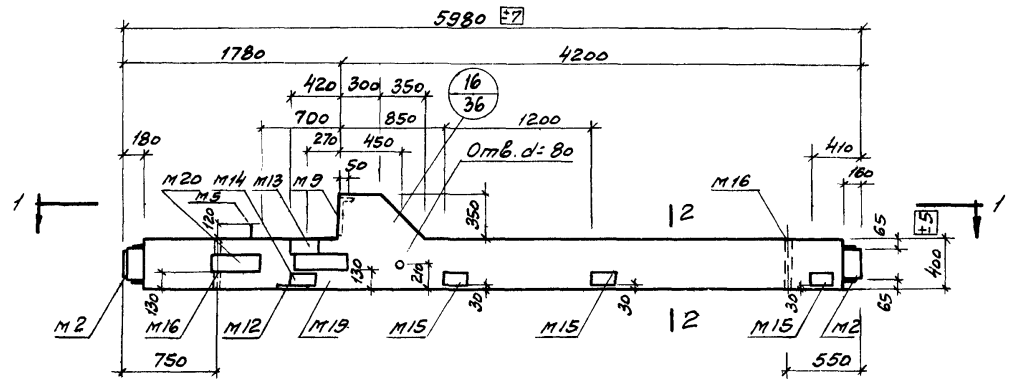

ИК 31-1-1, ИК 31-2-1, ИК 31-3-1

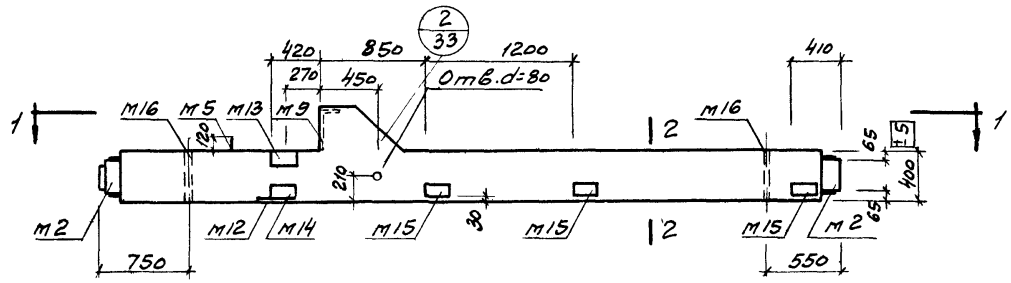

ИК 31-1-3, ИК 31-2-3, ИК 31-3-3.

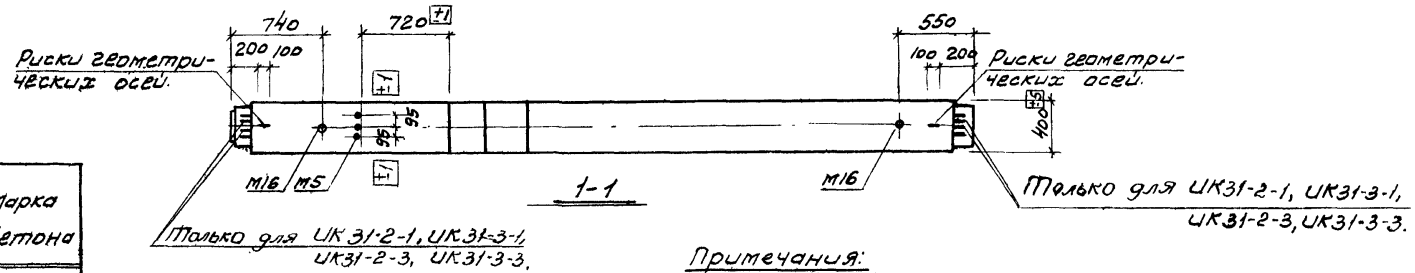

Марка колонны	Марка бетона
ИК 31-1-1	300
ИК 31-2-1	
ИК 31-3-1	
ИК 31-1-3	
ИК 31-2-3	
ИК 31-3-3	

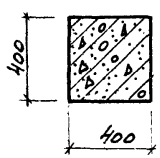

2-2

Примечания:

1. Показатели на одну колонну даны на листе 1, выборка стали на листе 264.
2. Армирование колонн см. на листе 44.
3. Все закладные детали входят в состав пространственных каркасов.

ТК 1972	Колонны ИК 31-1-1, ИК 31-2-1, ИК 31-3-1 ИК 31-1-3, ИК 31-2-3, ИК 31-3-3. Опалубочные чертежи	ИИ 22-3/70 Лист 14

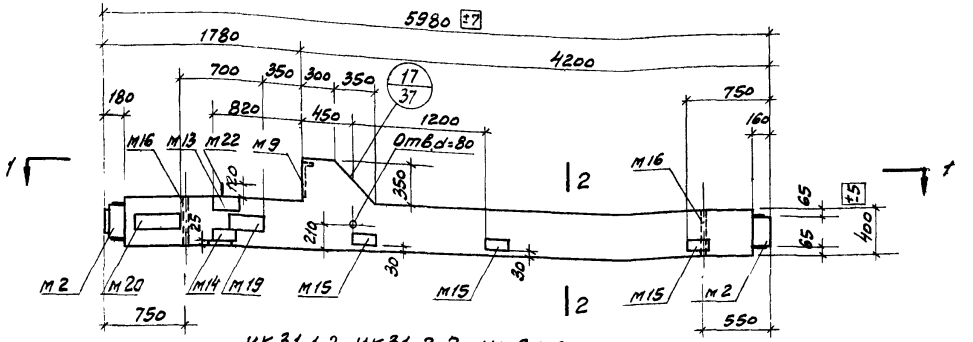

ИК 31-1-2, ИК 31-2-2, ИК 31-3-2.

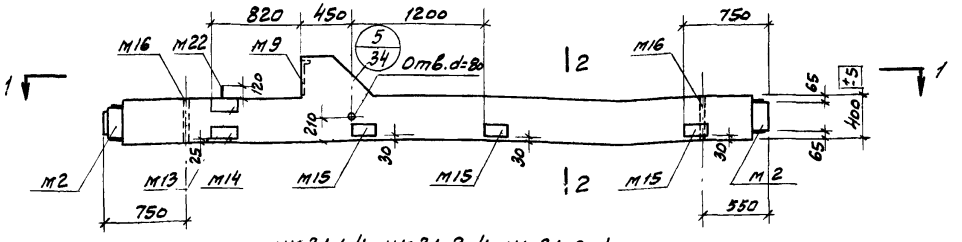

ИК 31-1-4, ИК 31-2-4, ИК 31-3-4

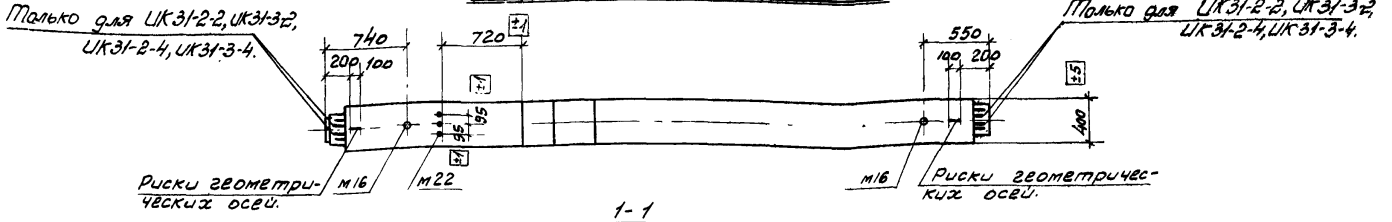

1-1

Марка колонны	Марка бетона
ИК31-1-2	300
ИК31-2-2	
ИК31-3-2	
ИК31-1-4	
ИК31-2-4	
ИК31-3-4	

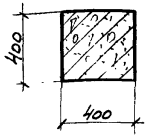

2-2

Примечания:

1. Показатели на одну колонну даны на листе 1. Выборка стали на листах 264, 265.
2. Армирование колонн см. на листе 44.
3. Все закладные детали входят в состав пространственных каркасов.

ТК 1972	Колонны ИК 31-1-2, ИК 31-2-2, ИК 31-3-2, ИК 31-1-4, ИК 31-2-4, ИК 31-3-4 Ополубочные чертежи	ИИ22-3/70 Лист 15

12195 32

ГСПИ-10

Гл. инженер проекта Смирнов
Нач. отдела Демченко
Нач. сектора Чечелева
Ст. инженер Михайло

Конструкции Климакова
Конструкции Климакова

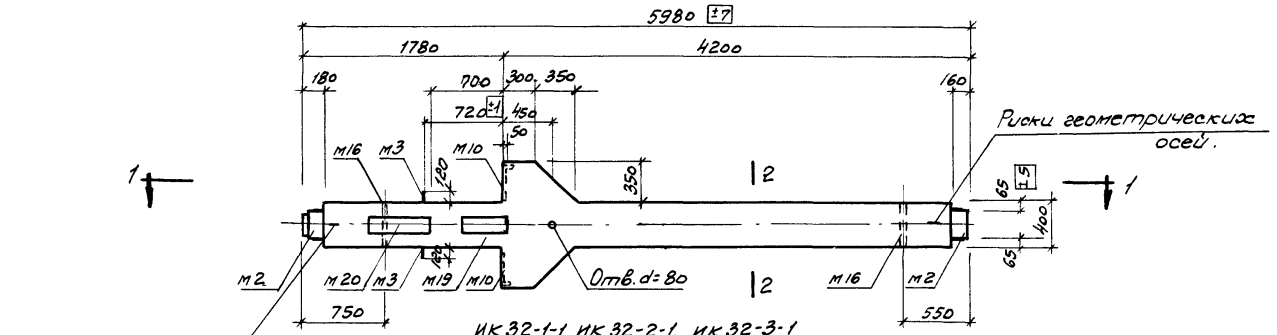

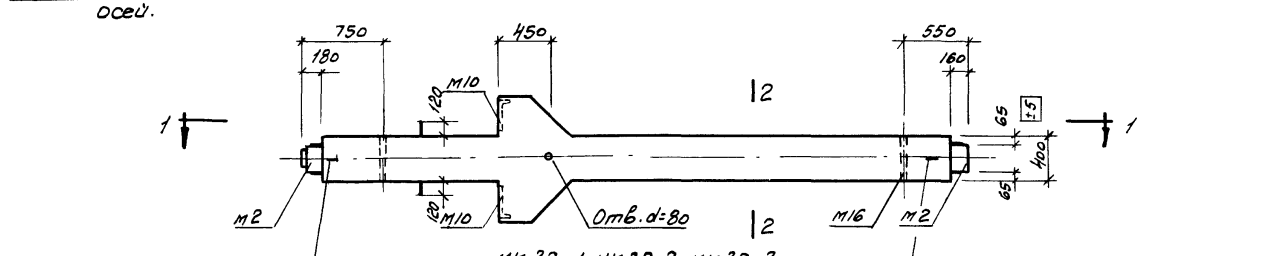

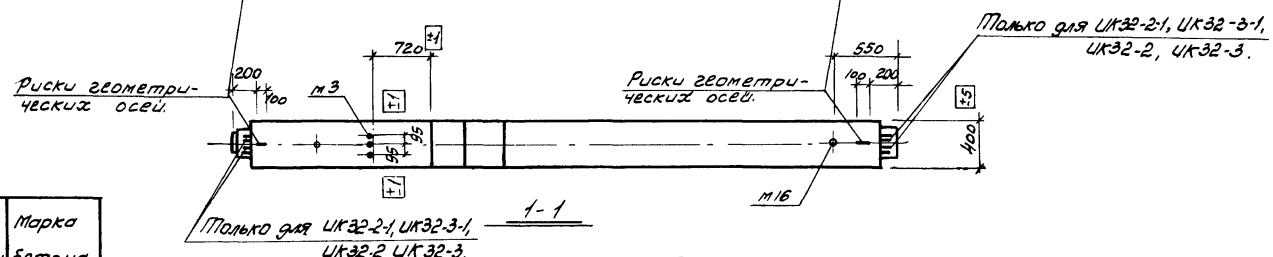

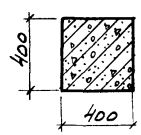

2-2

Марка колонны	Марка бетона
ИК32-1-1	300
ИК32-2-1	400
ИК32-3-1	
ИК32-1	300
ИК32-2	400
ИК32-3	

Примечания:

1. Показатели на одну колонну даны на листе 1, выборка стали на листах 265.
2. Армирование колонн см. на листе 44.
3. Все закладные детали входят в состав пространственных каркасов.

ТК 1972	Колонны ИК 32-1-1, ИК 32-2-1, ИК 32-3-1, ИК 32-1, ИК 32-2, ИК-32-3 Опалубочные чертежи	ИИ22-3/70
		Лист 16

Ст. инженер Шварц Тихонов

Шифр

Марка лист

Инв. №

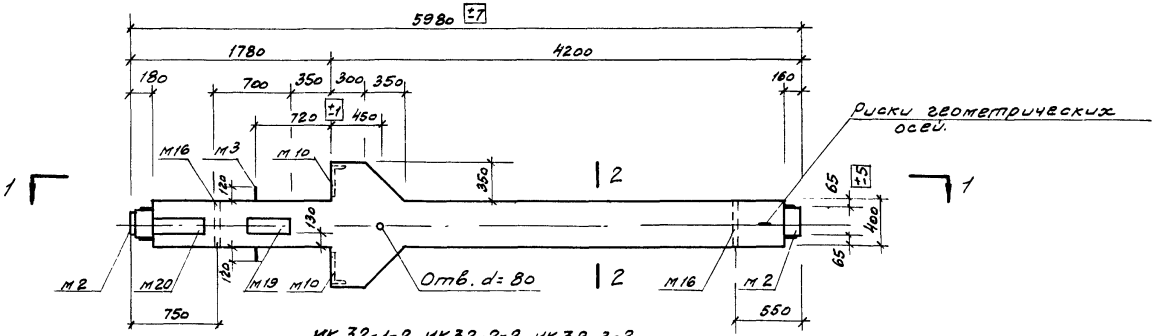

ИК 32-1-2, ИК 32-2-2, ИК 32-3-2.

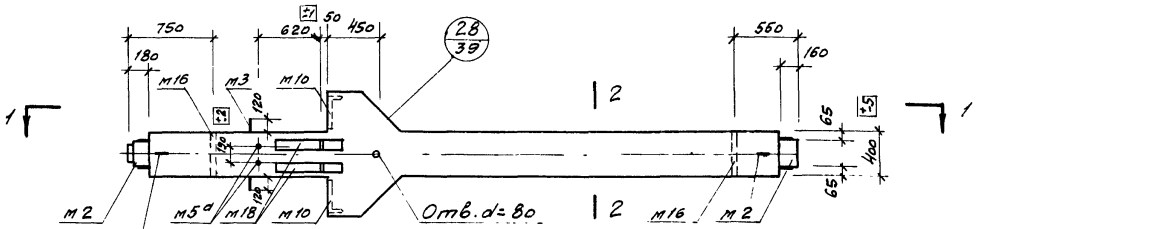

ИК 32-1-3, ИК 32-2-3, ИК 32-3-3.

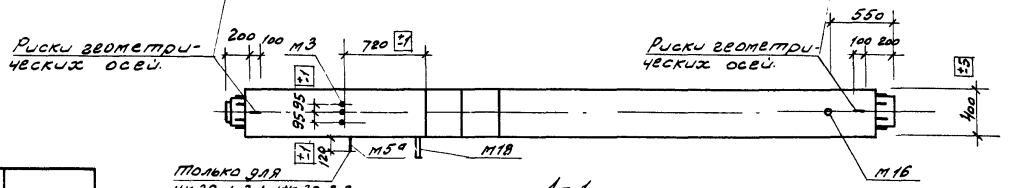

1-1

Марка колонны	Марка бетона
ИК32-1-2	300
ИК32-2-2	400
ИК32-3-2	
ИК32-1-3	300
ИК32-2-3	400
ИК32-3-3	

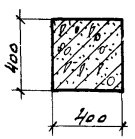

2-2

Примечания:

1. Показатели на одну колонну даны на листе 1, выборка стали на листе 265, 266.
2. Армирование колонн см. на листе 44.
3. Все закладные детали входят в состав пространственных каркасов.

ТК 1972	Колонны ИК32-1-2, ИК32-2-2, ИК32-3-2, ИК32-1-3, ИК32-2-3, ИК32-3-3 Опалубочные чертежи.	ИИ 22-3/70	
		Лист	17

Конструировал Демчук
Нач. отдела Чечелева
Нач. сектора
Техник Климакова
Контр. чч
Проверил Корнилина

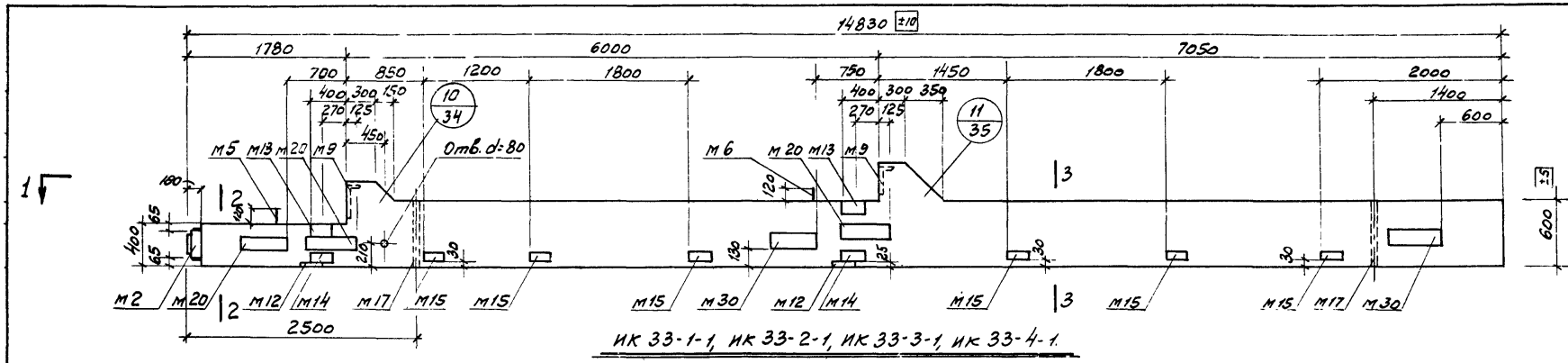

ИК 33-1-1, ИК 33-2-1, ИК 33-3-1, ИК 33-4-1.

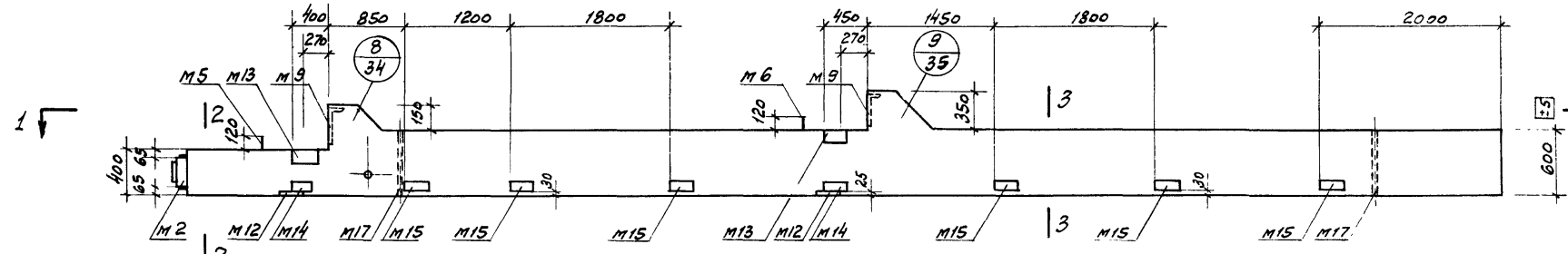

ИК 33-1-3, ИК 33-2-3, ИК 33-3-3, ИК 33-4-3.

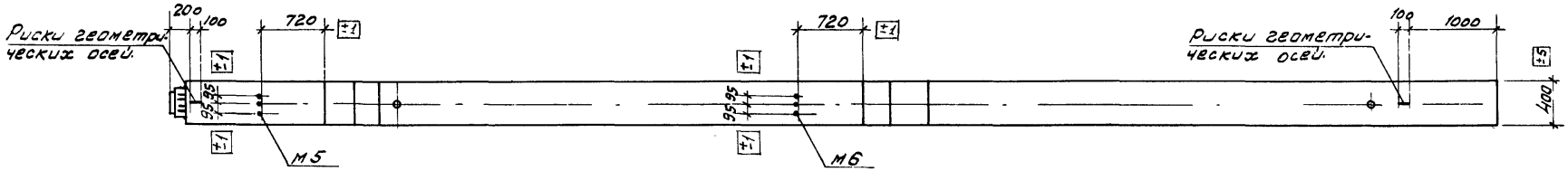

1-1

Марка колонны	Марка бетона
ИК 33-1-1	300
ИК 33-2-1	
ИК 33-3-1	
ИК 33-4-1	400
ИК 33-1-3	300
ИК 33-2-3	
ИК 33-3-3	
ИК 33-4-3	400

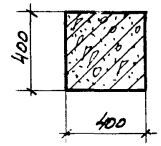

2-2

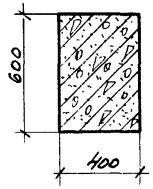

3-3

Примечания:

1. Показатели на одну колонну даны на листе выборка стали на листах 266, 267. 1
2. Армирование колонн см. на листе 45.
3. Все закладные детали входят в состав пространственных каркасов

ТК 1972	Колонны ИК 33-1-1, ИК 33-2-1, ИК 33-3-1, ИК 33-4-1, ИК 33-1-3, ИК 33-2-3, ИК 33-3-3, ИК 33-4-3. Опалубочные чертежи	ИИ 22-3/70
		Лист 18

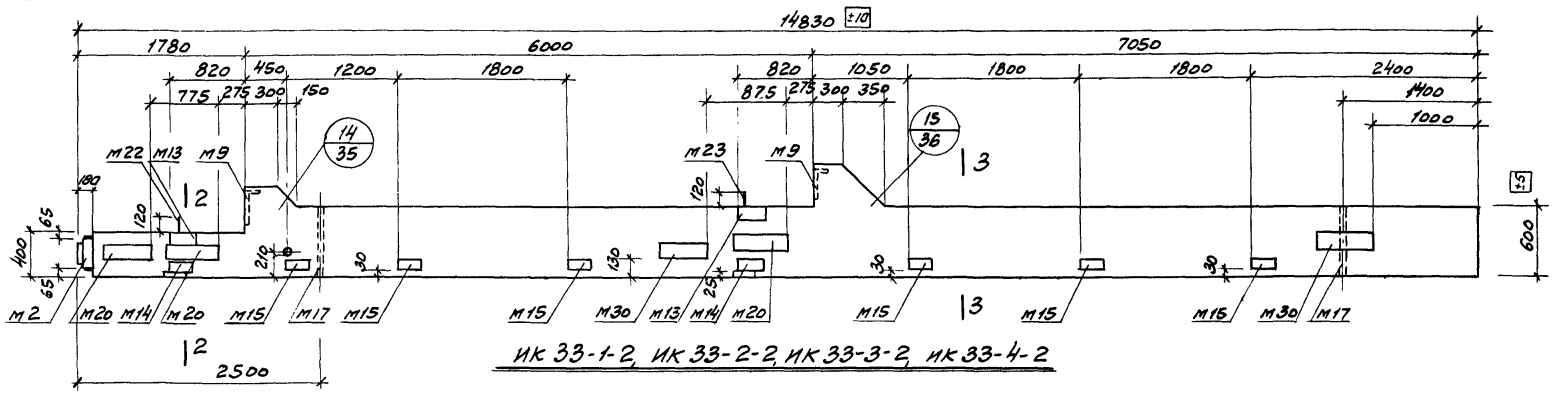

ИК 33-1-2, ИК 33-2-2, ИК 33-3-2, ИК 33-4-2

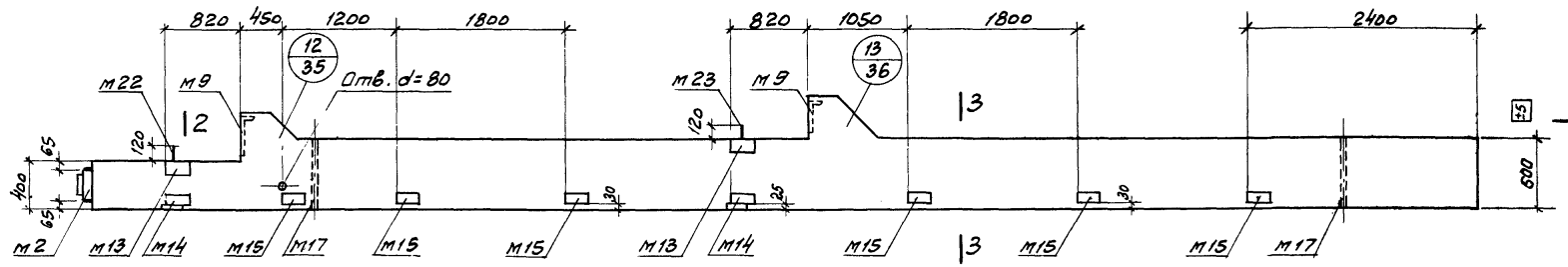

ИК 33-1-4, ИК 33-2-4, ИК 33-3-4, ИК 33-4-4

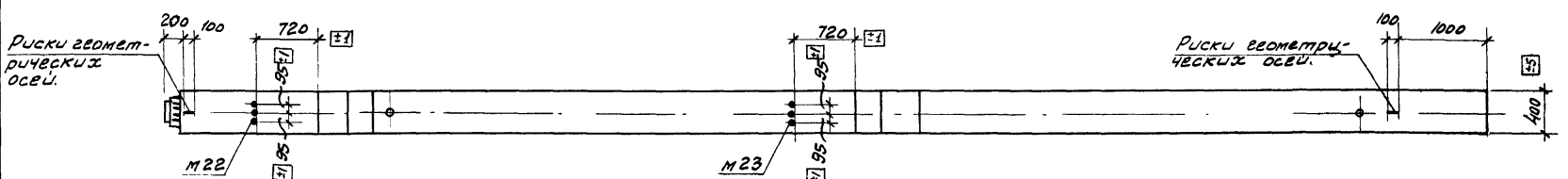

1-1

Марка колонны	Марка бетона
ИК 33-1-2	300
ИК 33-2-2	
ИК 33-3-2	
ИК 33-4-2	400
ИК 33-1-4	300
ИК 33-2-4	
ИК 33-3-4	
ИК 33-4-4	400

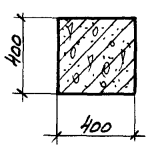

2-2

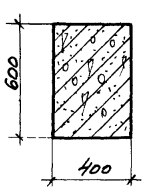

3-3

Примечания:

1. Показатели на одну колонну даны на листах 1, 2, выборка стали на листах 266, 267.
2. Армирование колонн см. на листе 45.
3. Все закладные детали входят в состав пространственных каркасов.

ТК 1972	Колонны ИК 33-1-2, ИК 33-2-2, ИК 33-3-2, ИК 33-4-2, ИК 33-1-4, ИК 33-2-4, ИК 33-3-4, ИК 33-4-4. Опалубочные чертежи	ИИ 22-3/70
		Лист 19

Климакова, Калмыкова, Проворова, Смирнов, Демченко, Чечелева, Михайлова

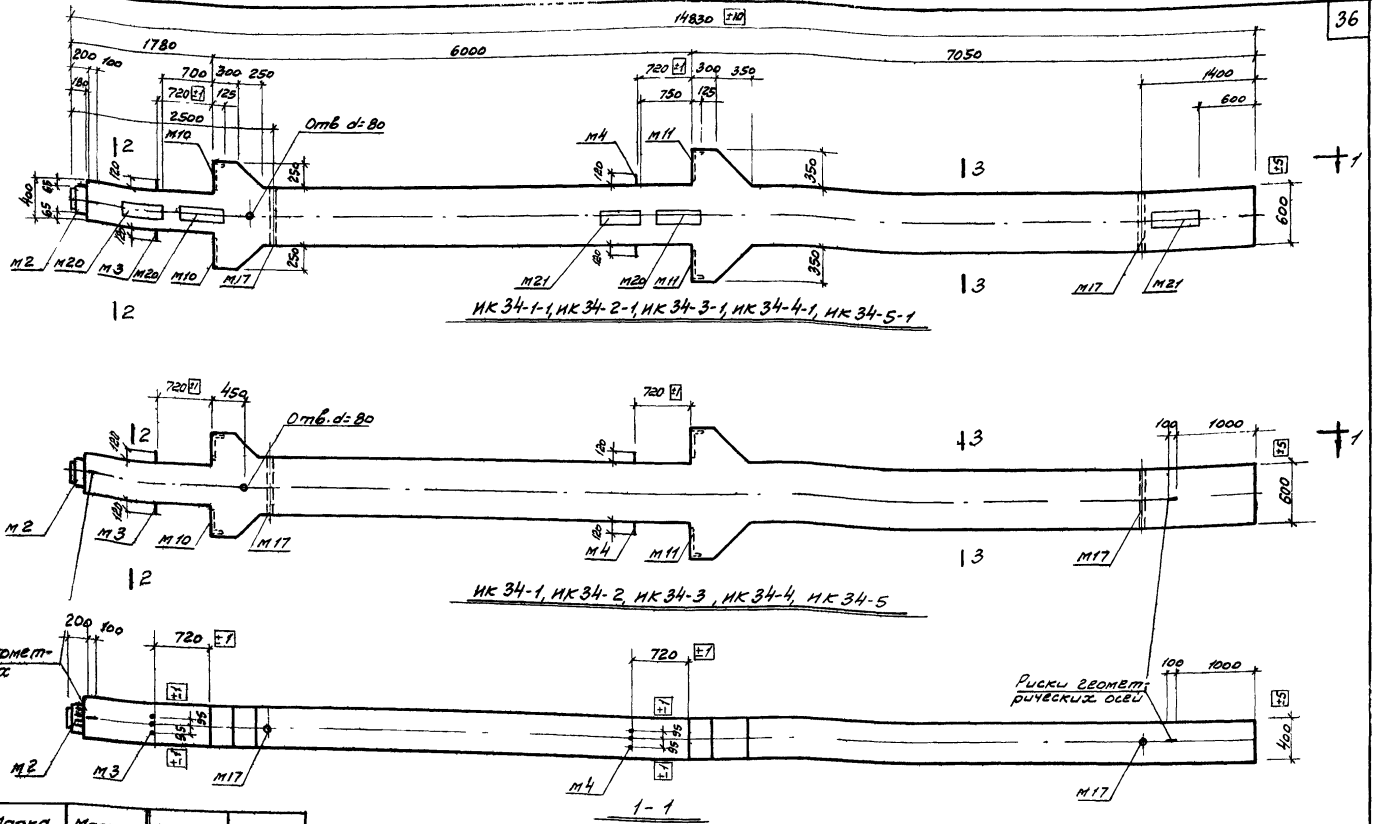

Марка колонны	Марка бетона	Марка колонны	Марка бетона
ИК 34-1-1	400	ИК 34-1	400
ИК 34-2-1		ИК 34-2	
ИК 34-3-1		ИК 34-3	
ИК 34-4-1		ИК 34-4	
ИК 34-5-1	500	ИК 34-5	500

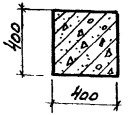

2-2

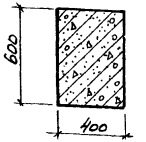

3-3

Примечания

1. Показатели на одну колонну даны на листе 2, выборка стали на листе 268
2. Армирование колонн см. на листе 45
3. Все закладные детали входят в состав пространственных каркасов

ТК 1972	Колонны ИК 34-1-1, ИК 34-2-1, ИК 34-3-1, ИК 34-4-1, ИК 34-5-1, ИК 34-1, ИК 34-2, ИК 34-3, ИК 34-4, ИК 34-5 Опалубочные чертежи	ИИ 22-3/70
		Лист 20

Ст. инженер Жарких Михайлова

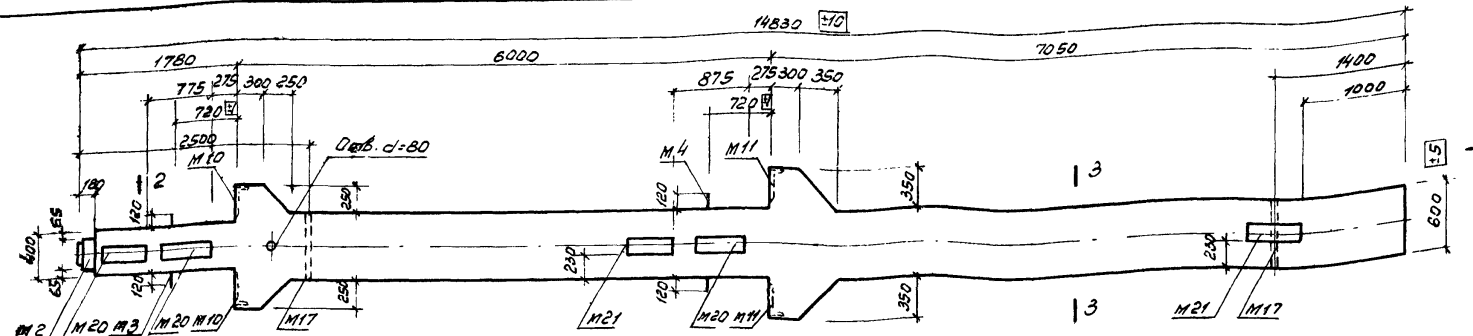

1-2 1-3 1-3

УК34-1-2, УК34-2-2, УК34-3-2, УК34-4-2, УК34-5-2

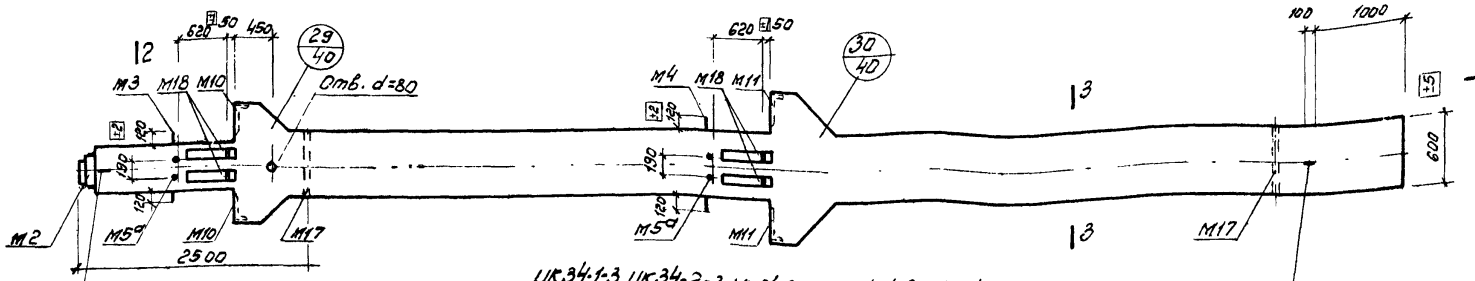

1-2 1-3 1-3

УК34-1-3, УК34-2-3, УК34-3-3, УК34-4-3, УК34-5-3.

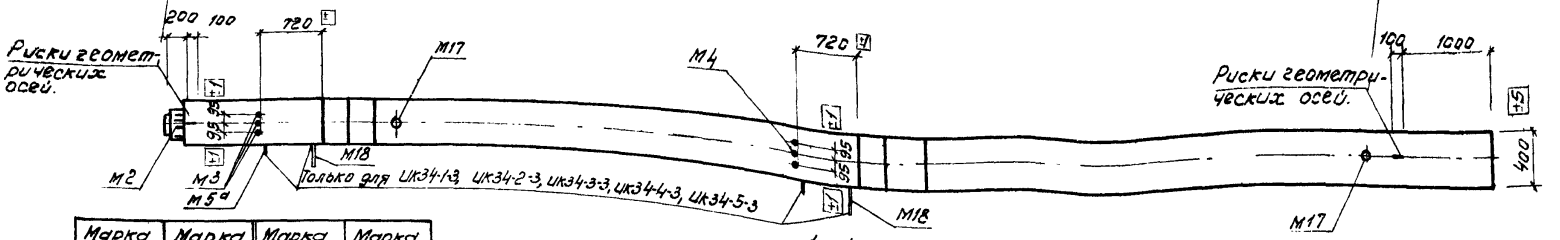

1 - 1

Марка колонны	Марка бетона	Марка колонны	Марка бетона
УК34-1-2	400	УК34-1-3	400
УК34-2-2		УК34-2-3	
УК34-3-2		УК34-3-3	
УК34-4-2		УК34-4-3	
УК34-5-2	500	УК34-5-3	500

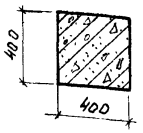

2 - 2

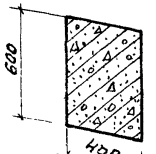

3 - 3

Примечания:

1. Показатели на одну колонну даны на листе 2, выборка стали на листах 268, 269.
2. Армирование колонн см. на листе 45.
3. Все закладные детали входят в состав пространственных каркасов.

ГИП	Смирнов		
Нач. отдела	Демченко		
Нач. сектора	Челелева		
Ст. инженер	Калмыкова		
Гл. констр. ин.			
Техник	Яковлева		
Проверил	Яковлева		

ТК 1972

Колонны УК34-1-2, УК34-2-2, УК34-3-2, УК34-4-2, УК34-5-2, УК34-1-3, УК34-2-3, УК34-3-3, УК34-4-3, УК34-5-3.
Опалубочные чертежи.

УУ 22-3/70

Лист 21

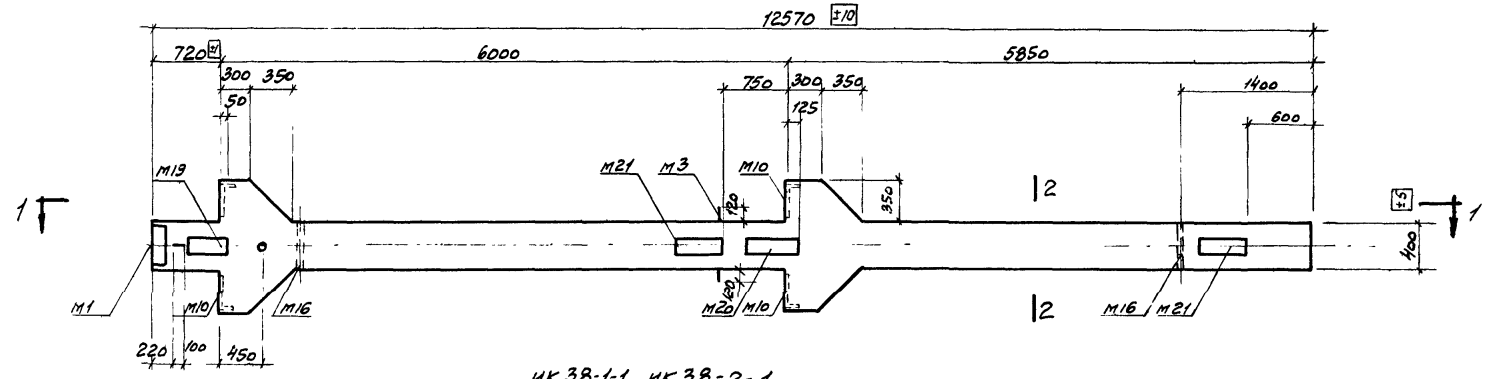

ИК 38-1-1, ИК 38-2-1

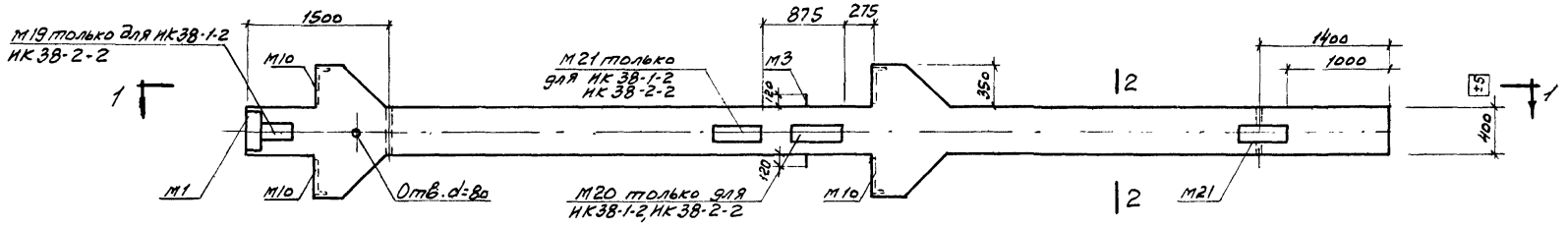

ИК 38-1, ИК 38-2, ИК 38-1-2, ИК 38-2-2

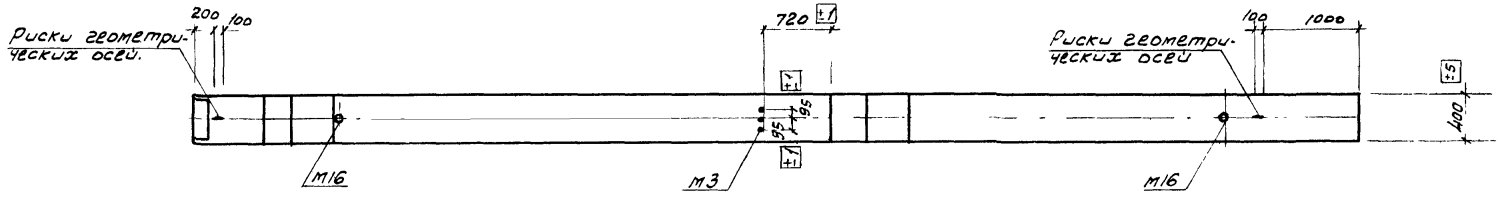

1-1

Марка колонны	Марка бетона
ИК 38-1-1	300
ИК 38-2-1	
ИК 38-1	
ИК 38-2	
ИК 38-1-2	
ИК 38-2-2	

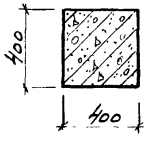

2-2

Примечания

1. Показатели на одну колонну даны на листе 2, выборка стали на листах 269, 270.
2. Армирование колонн см. на листе 46.
3. Все закладные детали входят в состав пространственных каркасов.

ТК 1972	Колонны ИК 38-1-1, ИК 38-2-1, ИК 38-1 ИК 38-2, ИК 38-1-2, ИК 38-2-2 Опалубочные чертежи	ИИ 22-3/70
		Лист 22

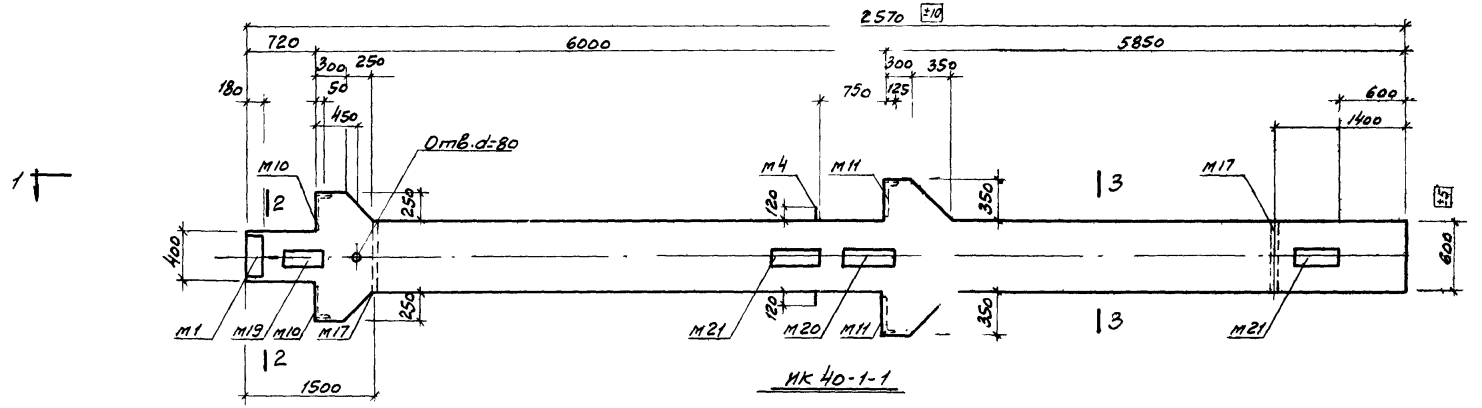

ИК 40-1-1

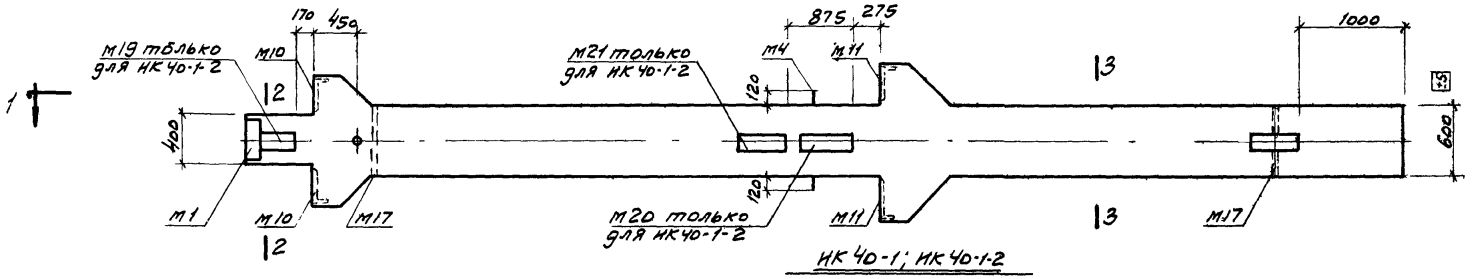

ИК 40-1; ИК 40-1-2

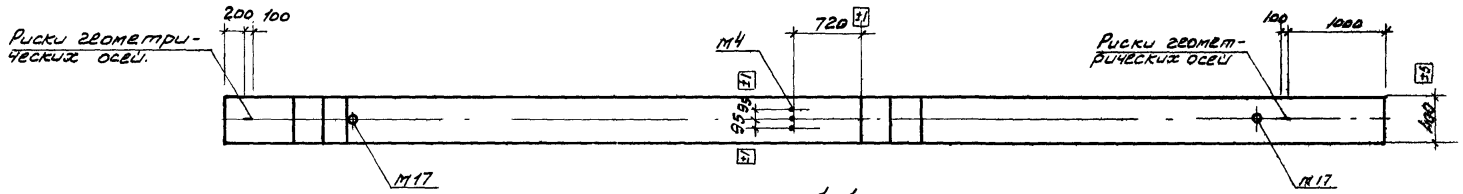

1-1

Марка колонны	Марка бетона
ИК 40-1-1	300
ИК 40-1	
ИК 40-1-2	

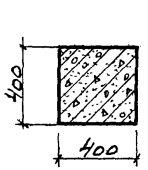

2-2

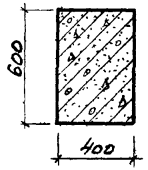

3-3

Примечания:

1. Показатели на одну колонну даны на листе 2, выборка стали на листе 270.
2. Армирование колонн см. на листе 47
3. Все закладные детали входят в состав пространственных каркасов

ТК 1972	Колонны ИК 40-1-1, ИК 40-1, ИК 40-1-2 Опалубочные чертежи	ИИ 22-3/71	
		Лист	23

Шифр | Марка-лист | Инв. №

Гл. инж.	Смирнов	
Нач. отдела	Демченко	
Нач. сектора	Челелева	
Ст. инженер	Михайлова	
Техник	Проворов	
Гипрониисельпроект	Калинина	Климкова Колпакова

ГСПИ-10

ГСПИ-10

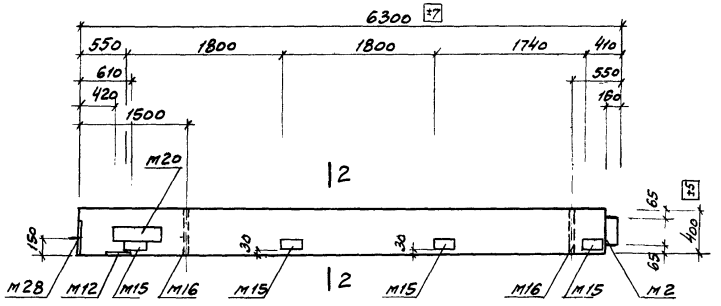

ИК 42-1-1, ИК 42-2-1, ИК 42-3-1

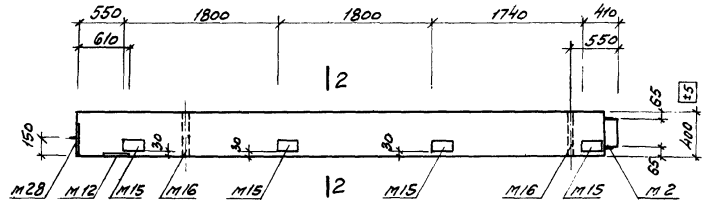

ИК 42-1-3, ИК 42-2-3, ИК 42-3-3.

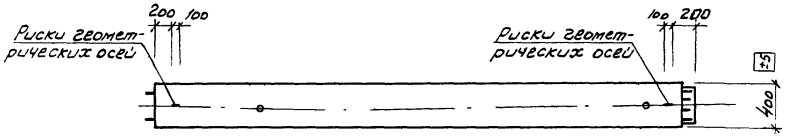

1-1

Марка колонны	Марка бетона
ИК 42-1-1	300
ИК 42-2-1	
ИК 42-3-1	
ИК 42-1-3	
ИК 42-2-3	
ИК 42-3-3	

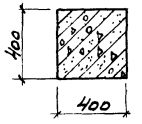

2-2

Примечания:

1. Показатели на одну колонну даны на листе 2, выборка стали на листе 270.
2. Армирование колонн см. на листе 48.
3. Все закладные детали входят в состав пространственных каркасов.

ТК 1972	Колонны ИК 42-1-1, ИК 42-2-1, ИК 42-3-1 ИК 42-1-3, ИК 42-2-3, ИК 42-3-3 Опалубочные чертежи	УШ 22-3/70	
		Лист	24

Ст. инженер Мишаков | Нач. Мишаков

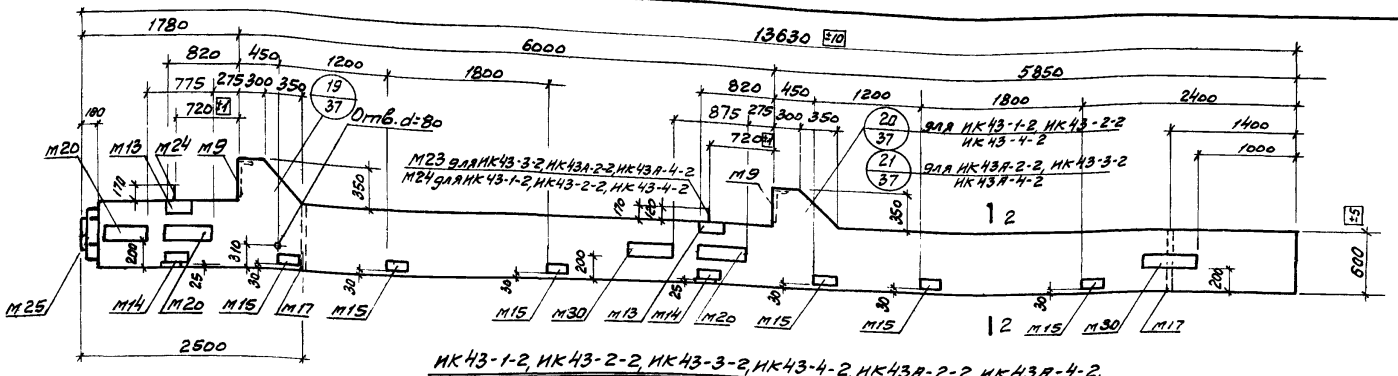

ИК43-1-2, ИК43-2-2, ИК43-3-2, ИК43-4-2, ИК43Я-2-2, ИК43Я-4-2.

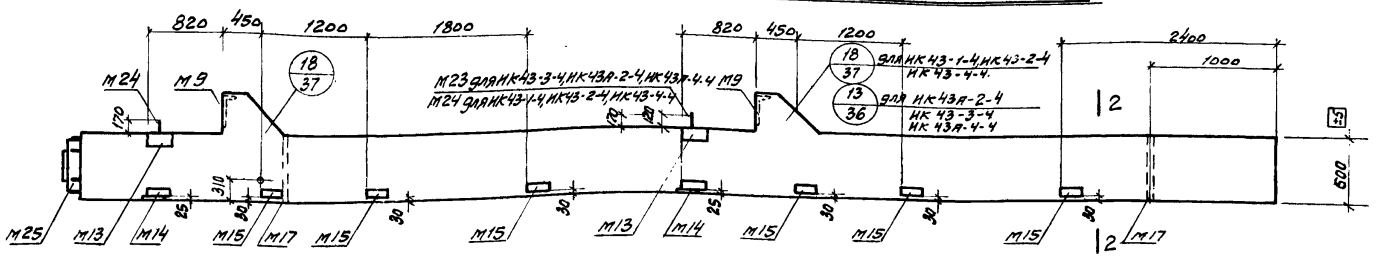

ИК43-1-4, ИК43-2-4, ИК43-3-4, ИК43-4-4, ИК43Я-2-4, ИК43Я-4-4.

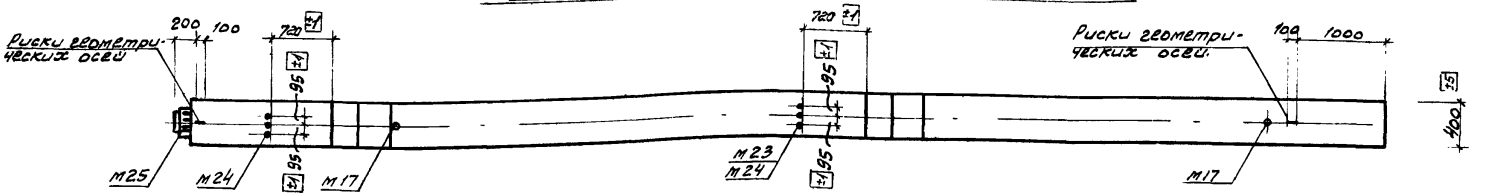

1-1

Марка колонны	Марка бетона	Марка колонны	Марка бетона
ИК43-1-2	300	ИК43-1-4	300
ИК43-2-2		ИК43-2-4	
ИК43-3-2	400	ИК43-3-4	400
ИК43-4-2		ИК43-4-4	
ИК43Я-2-2	300	ИК43Я-2-4	300
ИК43Я-4-2	400	ИК43Я-4-4	400

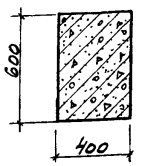

2-2

Примечания:

1. Показатели на одну колонну даны на листе 2, выборка стали на листе 271.
2. Армирование колонн см. на листе 46.
3. Все закладные детали входят в состав пространственных каркасов.

ТК 1972	Колонны ИК43-1-2, ИК43-2-2, ИК43-3-2, ИК43-4-2, ИК43Я-2-2, ИК43Я-4-2, ИК43-1-4, ИК43-2-4, ИК43-3-4, ИК43-4-4, ИК43Я-2-4, ИК43Я-4-4 Опалубочные чертежи	ИИ 22-3/70	
		Лист	25

12195 42

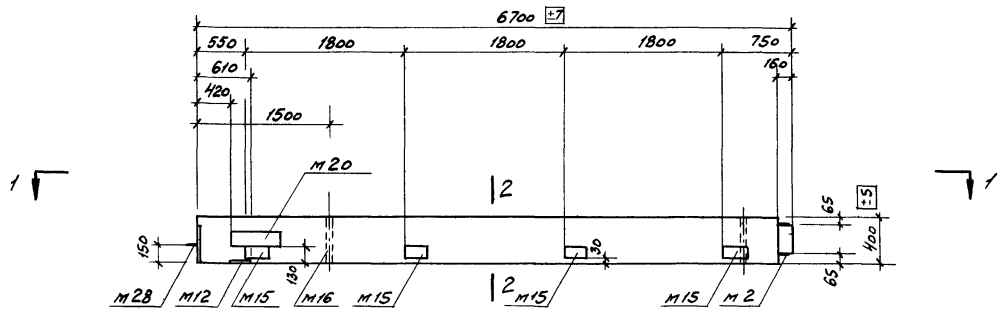

ИК 44-1-2, ИК 44-2-2, ИК 44-3-2

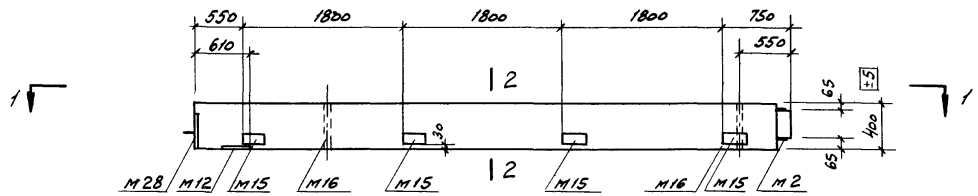

ИК 44-1-4, ИК 44-2-4, ИК 44-3-4.

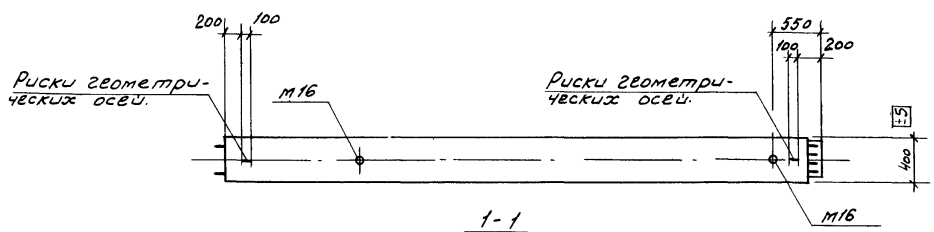

1-1

Марка колонны	Марка бетона
ИК 44-1-2	300
ИК 44-2-2	
ИК 44-3-2	
ИК 44-1-4	
ИК 44-2-4	
ИК 44-3-4	

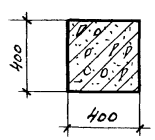

2-2

Примечания:

1. Показатели на одну колонну даны на листе 2, выборка стали на листе 272.
2. Армирование колонн см. на листе 48
3. Все закладные детали входят в состав пространственных каркасов.

ТК 1972	Колонны ИК 44-1-2, ИК 44-2-2, ИК 44-3-2, ИК 44-1-4, ИК 44-2-4, ИК 44-3-4. Опалубочные чертежи.	ИИ 22-3/70
		Лист 26

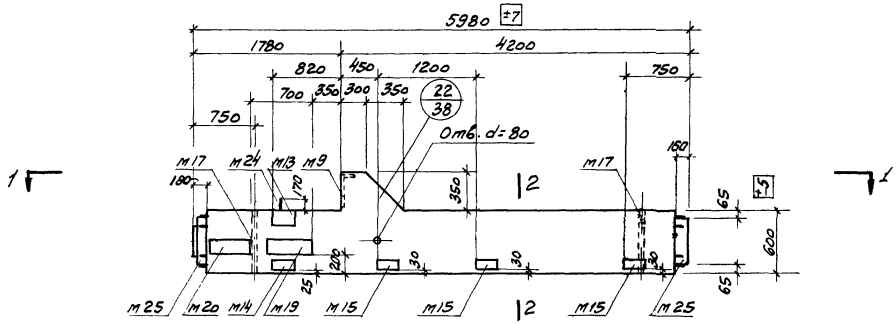

ИК 45-1-2, ИК 45-2-2

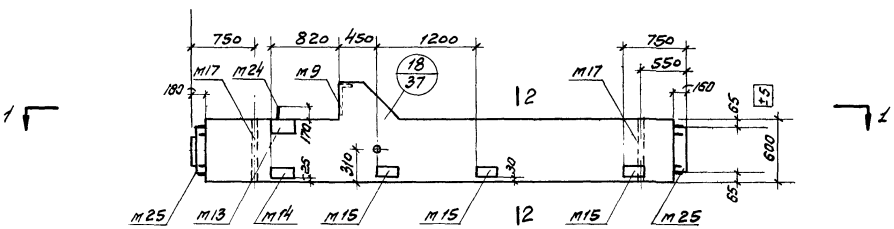

ИК 45-1-4, ИК 45-2-4

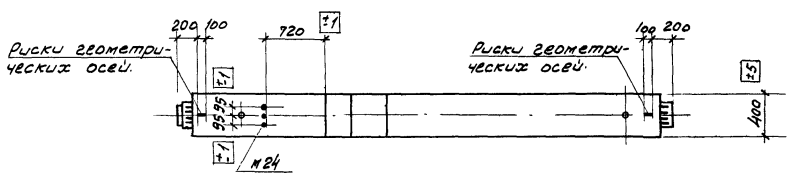

1-1

Марка колонны	Марка бетона
ИК 45-1-2	300
ИК 45-2-2	
ИК 45-1-4	
ИК 45-2-4	

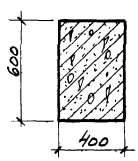

2-2

Примечания

1. Показатели на одну колонну даны на листе 2, выборка стали на листе 272.
2. Армирование колонн см. на листе 49.
3. Все закладные детали входят в состав пространственных каркасов.

ТК 1972	Колонны ИК 45-1-2, ИК 45-2-2, ИК 45-1-4, ИК 45-2-4 Опалубочные чертежи	ШИ 22-3/70	
		Лист	27

ГИП	Климакова	
Техник	Каптанова	
Нач. отдела	Шеп-тенко	
Нач. сектора	Чачелева	
Ст. инженер	Михайлова	

Шифр

Марка-лист

Инв. №

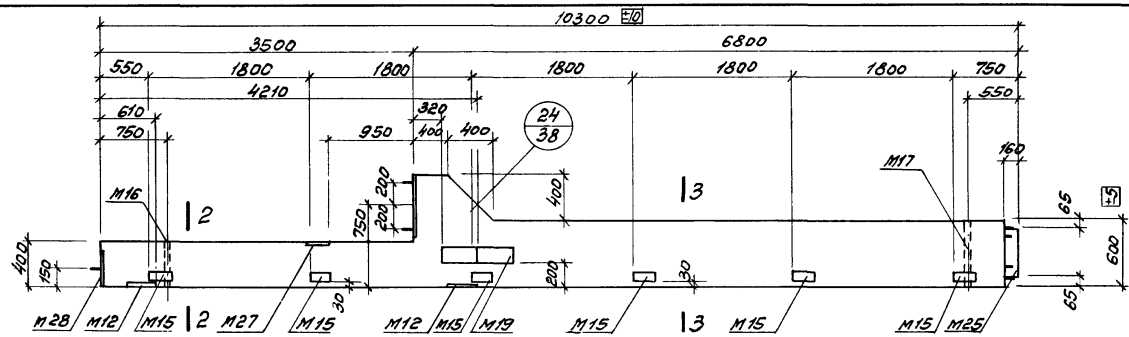

ИК 46-1-2, ИК 46-2-2

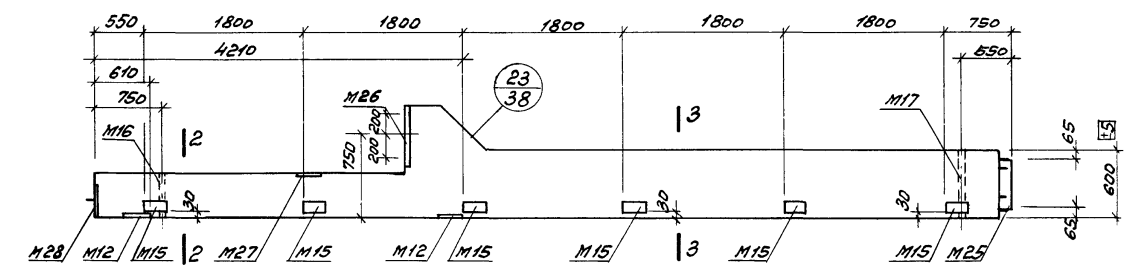

ИК 46-1-4, ИК 46-2-4.

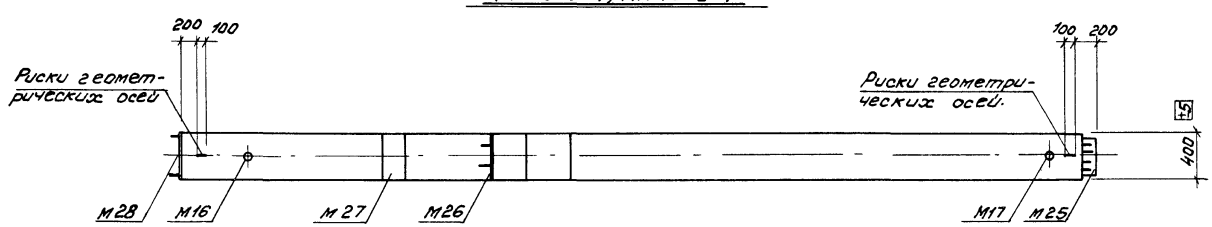

1-1

Марка колонны	Марка бетона
ИК 46-1-2	400
ИК 46-2-2	
ИК 46-1-4	
ИК 46-2-4	

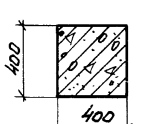

2-2

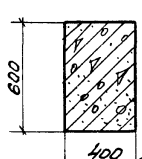

3-3

Примечания:

1. Показатели на одну колонну даны на листе 2, выборка стали на листе 273.
2. Армирование колонн см. на листе 49.
3. Все закладные детали входят в состав пространственных каркасов.

ТК 1972	Колонны ИК 46-1-2, ИК 46-2-2, ИК 46-1-4, ИК 46-2-4. Опалубочные чертежи.	ИИ22-3/70 Лист 28

Ст. инженер Мишаков

12195 45

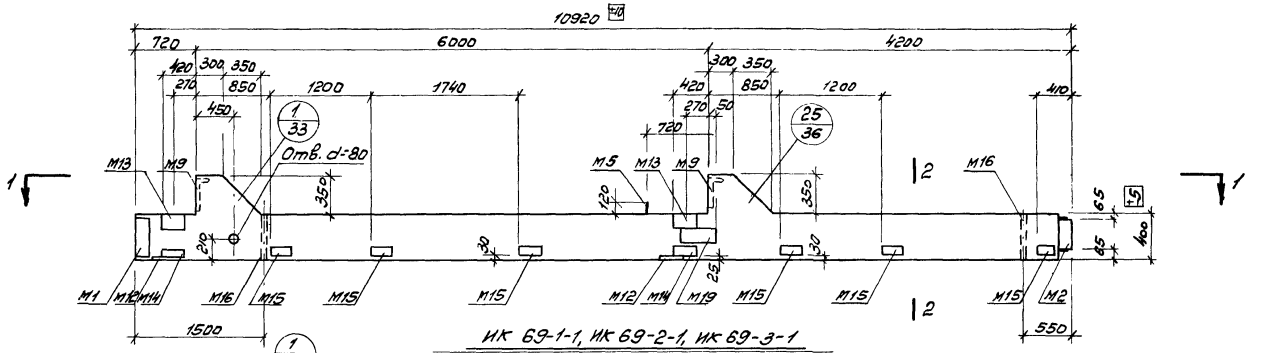

ИК 69-1-1, ИК 69-2-1, ИК 69-3-1

ИК 69-1-3, ИК 69-2-3, ИК 69-3-3

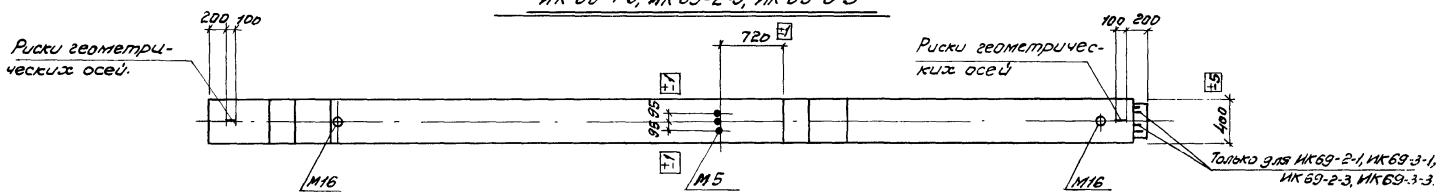

1-1

Марка колонны	Марка бетона
ИК69-1-1	300
ИК69-2-1	
ИК69-3-1	
ИК69-1-3	
ИК69-2-3	
ИК69-3-3	

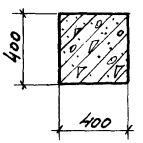

2-2

Примечания.

1. Показатели на одну колонну даны на листе 2, выборка стали на листах 273, 274.
2. Армирование колонн см. на листе 50.
3. Все закладные детали входят в состав пространственных каркасов.

ТК 1972	Колонны ИК 69-1-1, ИК 69-2-1, ИК 69-3-1, ИК 69-1-3, ИК 69-2-3, ИК 69-3-3. Опалубочные чертежи.	ИИ 22-3/70	
		Лист	29

Цифр
Ка-лист
Инв. №

Гл. инженер проекта: Климкова
Нач. отдела: Калмыкова
Нач. сектора: Проверил
Гл. конструктор: Смирнов
Руководитель: Демченко
Инженер: Чеченев
Ст. инженер: Михайлов

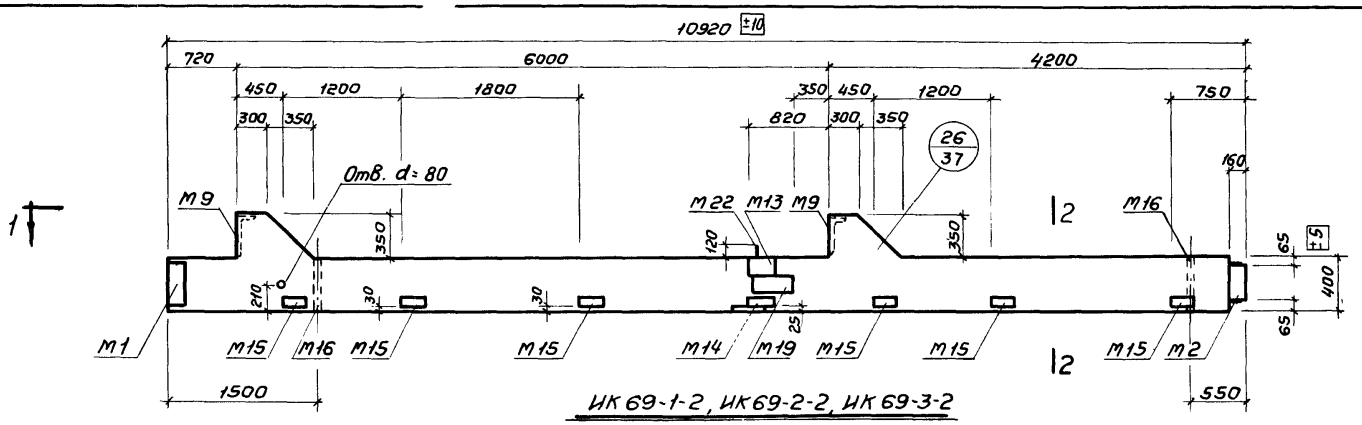

ИК 69-1-2, ИК 69-2-2, ИК 69-3-2

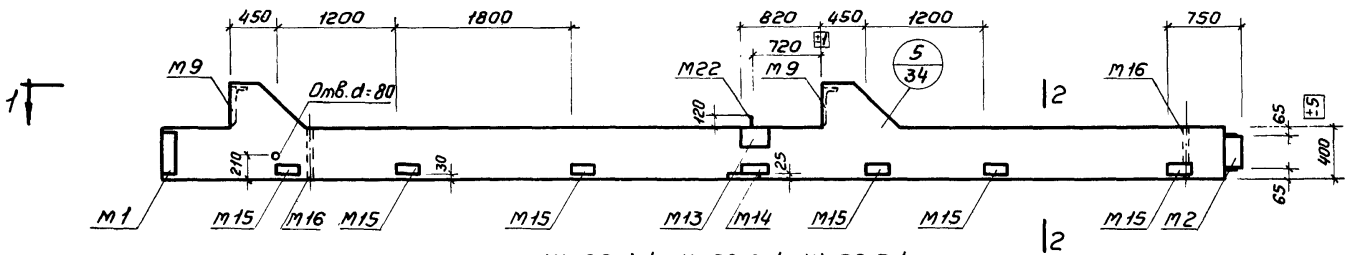

ИК 69-1-4, ИК 69-2-4, ИК 69-3-4

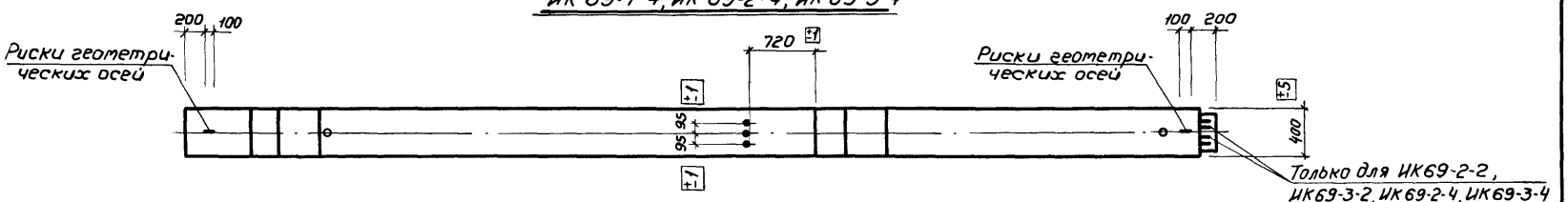

1-1

Марка колонны	Марка бетона
ИК 69-1-2	300
ИК 69-2-2	
ИК 69-3-2	
ИК 69-1-4	
ИК 69-2-4	
ИК 69-3-4	

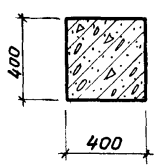

2-2

Примечания

1. Показатели на одну колонну даны на листе 2, выборка стали на листах 273, 274.
2. Армирование колонн см. на листе 50.
3. Все закладные детали входят в состав пространственных каркасов.

ТК 1972	Колонны ИК 69-1-2, ИК 69-2-2, ИК 69-3-2, ИК 69-1-4, ИК 69-2-4, ИК 69-3-4. Опалубочные чертежи	ИИ 22-3/70 Лист 30

Ст. инженер Михайлова

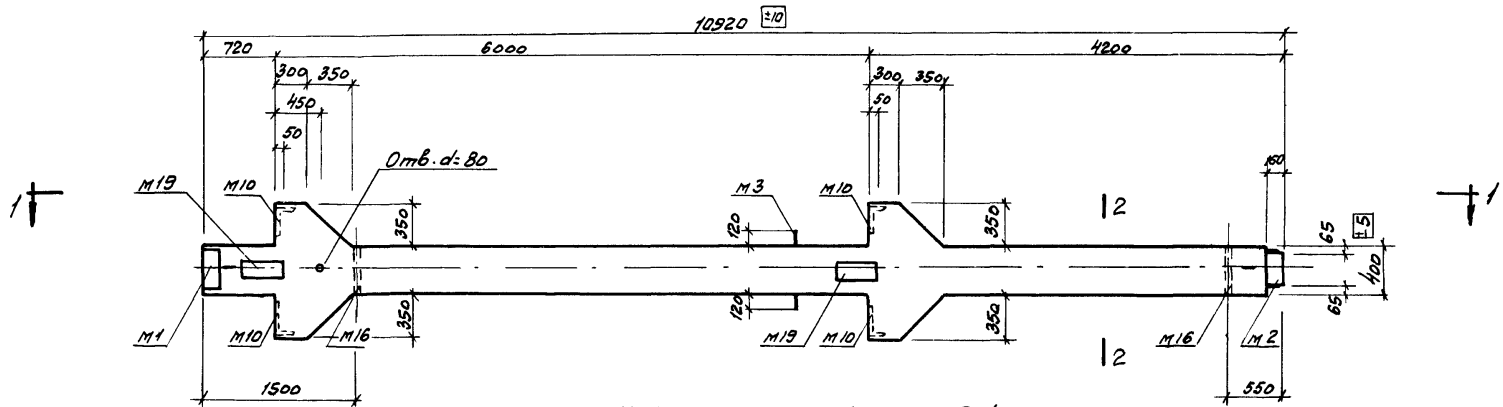

ИК 70-1-1, ИК 70-2-1, ИК 70-3-1

ИК 70-1, ИК 70-2, ИК 70-3.

Риски геометрических осей

Только для ИК 70-2-1, ИК 70-5-1, ИК 70-2, ИК 70-3.

Марка колонны	Марка бетона
ИК 70-1-1	400
ИК 70-2-1	
ИК 70-3-1	
ИК 70-1	
ИК 70-2	
ИК 70-3	

Примечания:

1. Показатели на одну колонну даны на листе 2, выборка стали на листах 274, 275.
2. Армирование колонн см. на листе 50.
3. Все закладные детали входят в состав пространственных каркасов

ТК 1972	Колонны ИК 70-1-1, ИК 70-2-1, ИК 70-3-1, ИК 70-1, ИК 70-2, ИК 70-3. Опалубочные чертежи	ИИ 22-3/70	
		Лист	31

Шифр | Марка-лист | Инв. №

Конструкт. Смирнов | Нач. отдела Демченко | Нач. сектора Чечельво | Ст. инженер Михайлова

Техник Климакова | Проверил Калишкова | Климакова | Колтакова

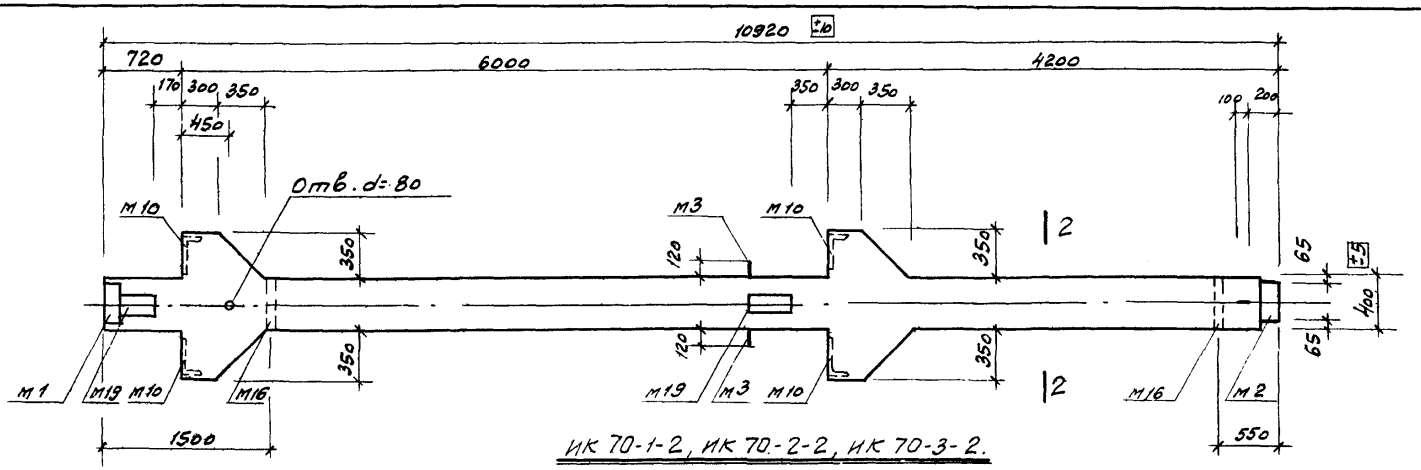

ИК 70-1-2, ИК 70-2-2, ИК 70-3-2.

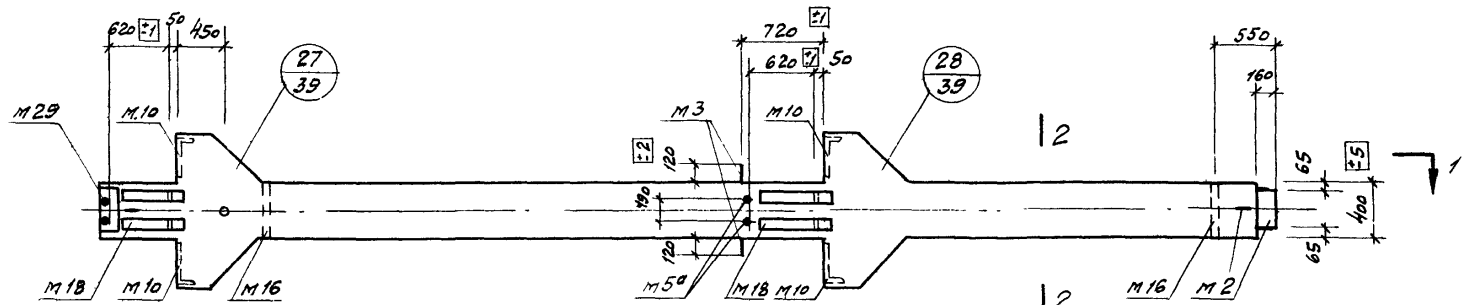

ИК 70-1-3, ИК 70-2-3, ИК 70-3-3.

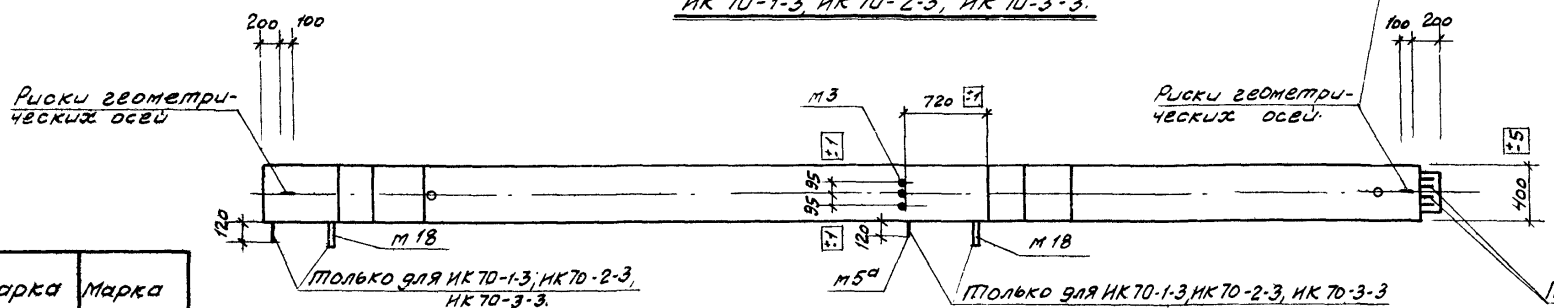

1-1

Марка колонны	Марка бетона
ИК 70-1-2	400
ИК 70-2-2	
ИК 70-3-2	
ИК 70-1-3	
ИК 70-2-3	
ИК 70-3-3	

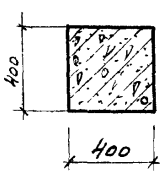

2-2

Примечания:

1. Показатели на одну колонну даны на листе 2, выборка стали на листе 275
2. Армирование колонн см. лист 50
3. Все закладные детали входят в состав пространственных каркасов.

ТК 1972	Колонны ИК 70-1-2, ИК 70-2-2, ИК 70-3-2, ИК 70-1-3, ИК 70-2-3, ИК 70-3-3 Опалубочные чертежи.	ШИ 22-3/70
		Лист 32

Инв. № подл. | Подпись и дата | Взам. инв. №

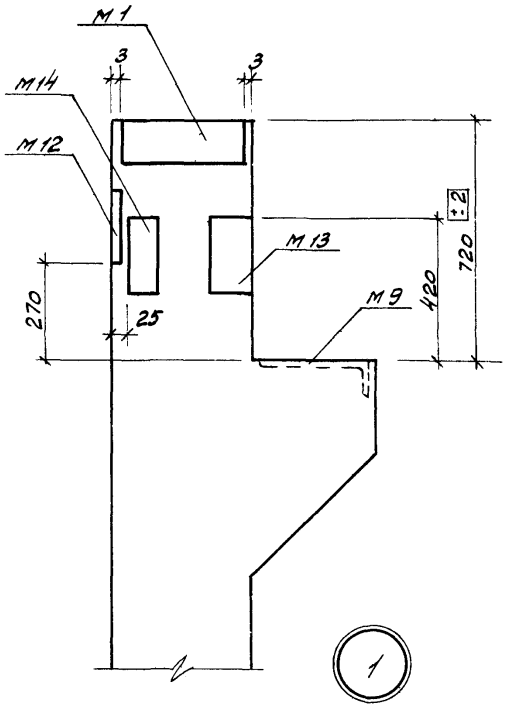

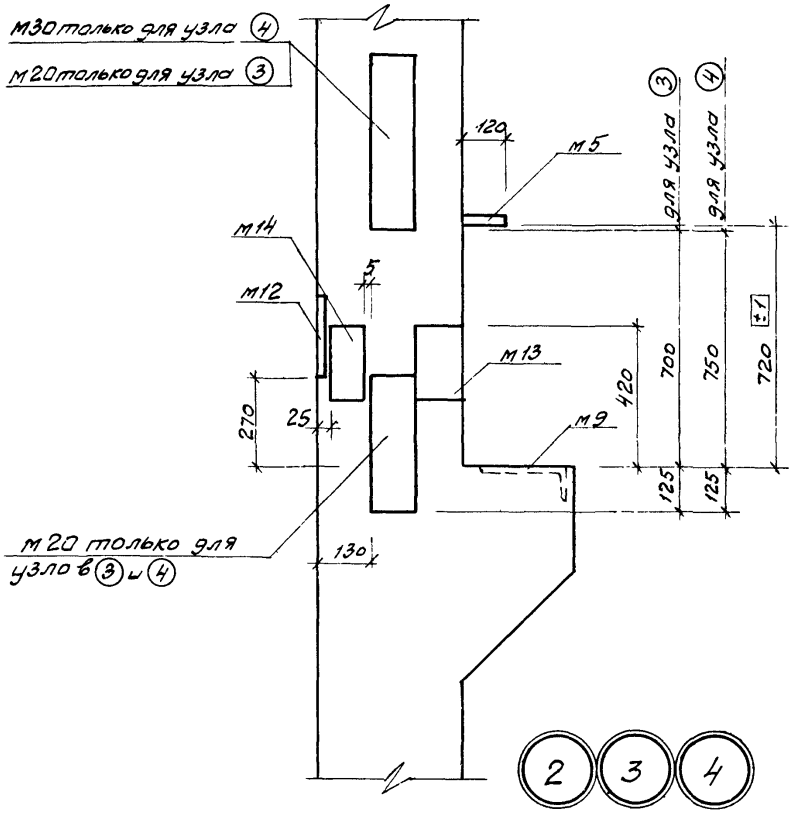

Примечания:

1. Примеры крепления закладных деталей пространственных каркасах колонн см. на листе 192
2. Закладные детали м16 и отверстия d=80мм. на узлах условно не показаны.
3. Размеры привязки выпусков арматуры из колонн даны до ее рифов.

ТК 1972	Установка закладных деталей Узлы 1, 2, 3, 4	ИИ 22-3/70	
		лист	33

12195 50

Гл. конструктор Симонов
Нач. отдела Семченко
Нач. сек. тора Челелова
Ст. инженер Калмыкова

Проверил Жовтнева

Шифр
Марка-лист
Инв. №

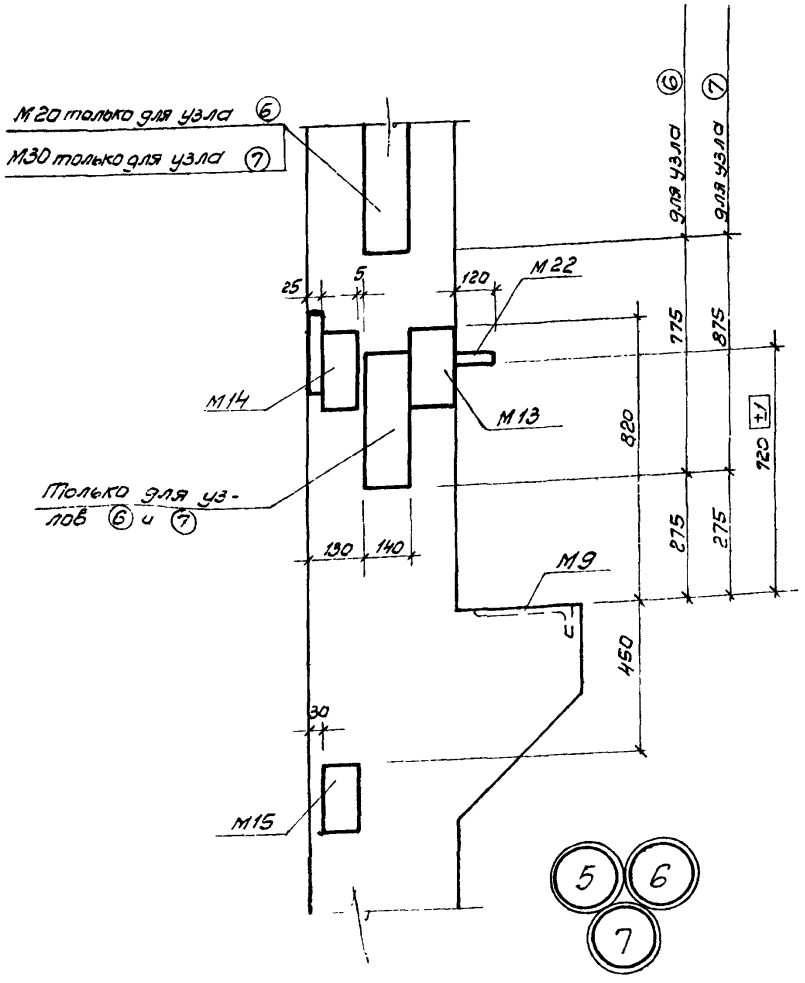

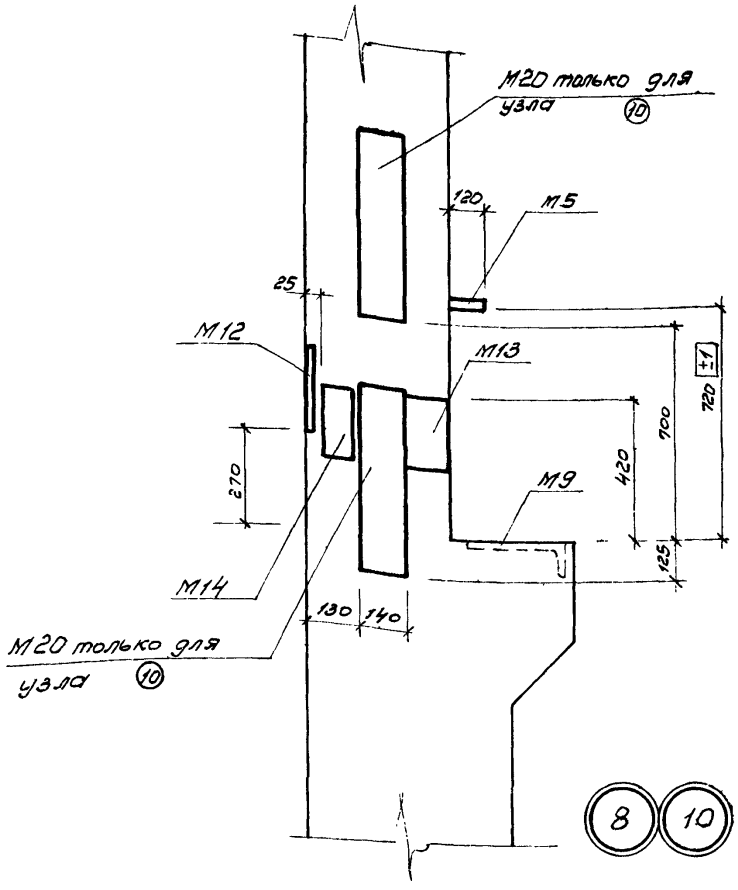

Примечания.

1. Примеры крепления закладных деталей в пространственных каркасах колонн см. на листе 192.
2. Закладные детали М16,17 и отверстия d=80мм на узлах условно не показаны.
3. Размеры привязки выпусков арматуры из колонн даны до её рифов.

ТК 1972	Установка закладных деталей. Узлы 5, 6, 7, 8, 10.	ИИ22-3/70
		Лист 34

ЦИТ инженер. конструкции котельных

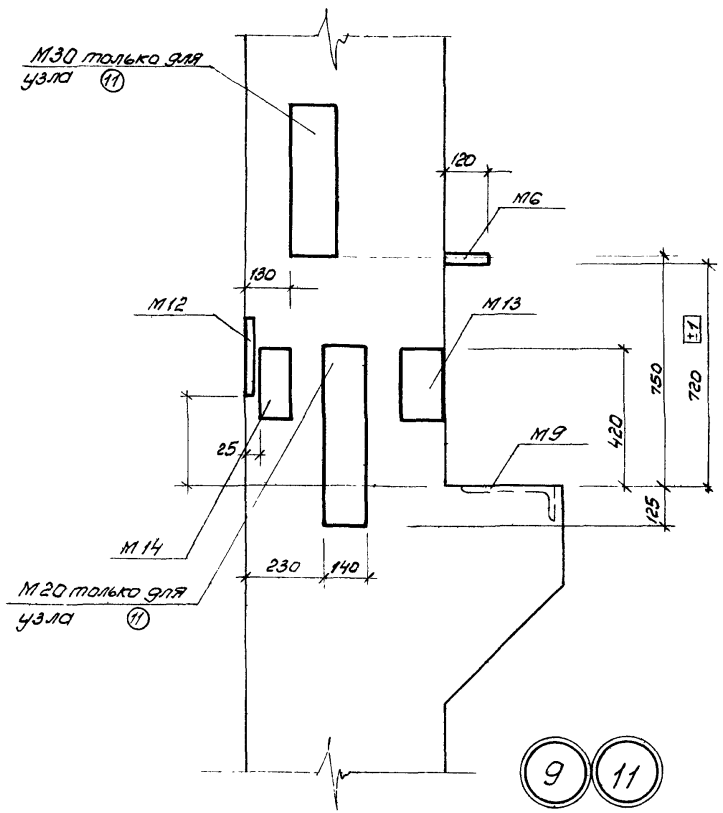

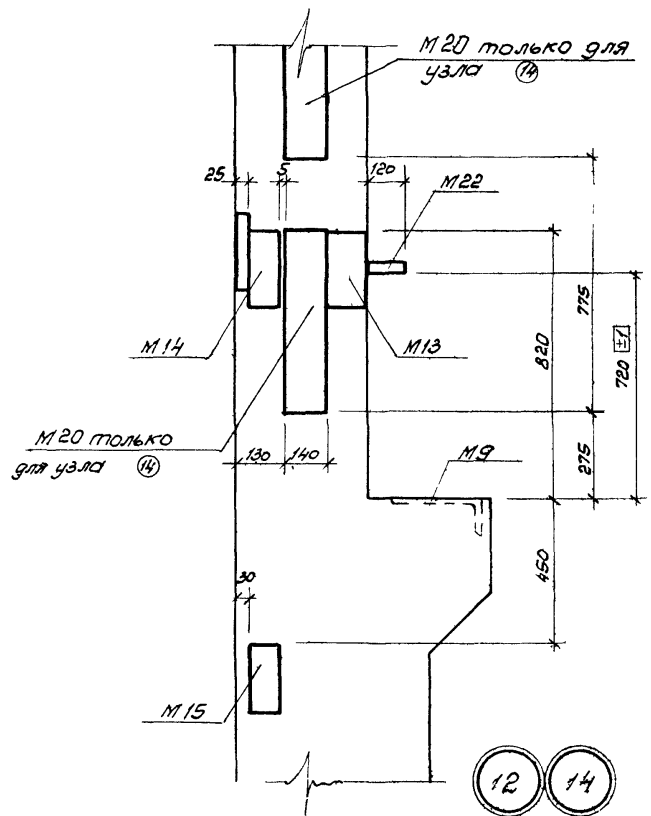

Примечания

1. Примеры крепления закладных деталей в пространственных каркасах колонн см. на листе 192.
2. Закладные детали М16 и отверстия d=80мм на узлах условно не показаны
3. Размеры привязки выпусков арматуры из колонн даны до её рифов

ГИП	Смирнов		
Нач. отдела	Немченко		
Нач. сектора	Чечелева		
Ст. инженер	Калмыкова		
Проверил	Чечелева		
Гл. инж.	Яковлева		

ТК 1972	Установка закладных деталей Узлы 9, 11, 12, 14	ЦИ 22-3/70 Лист 35

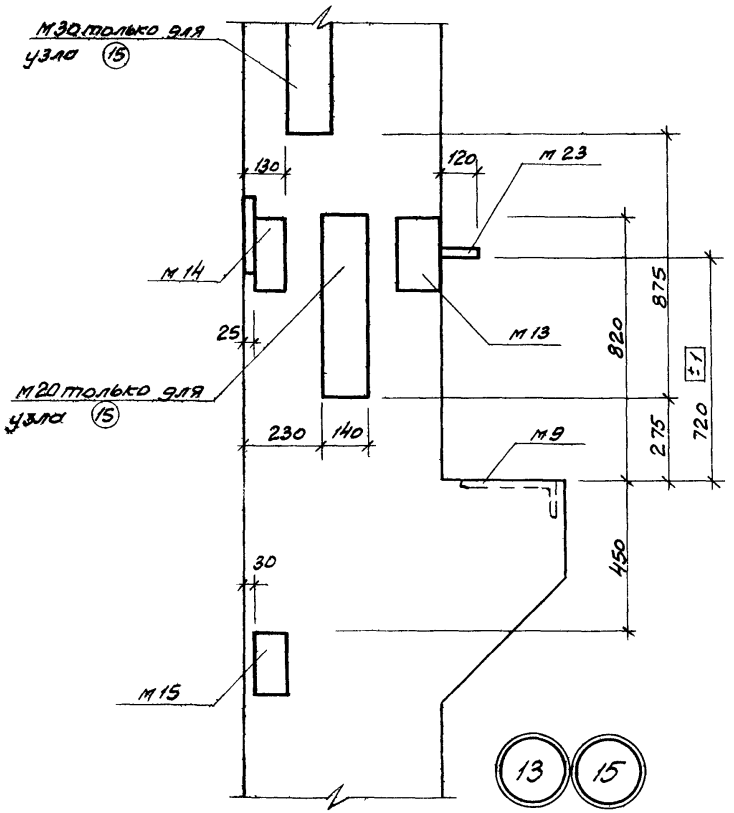

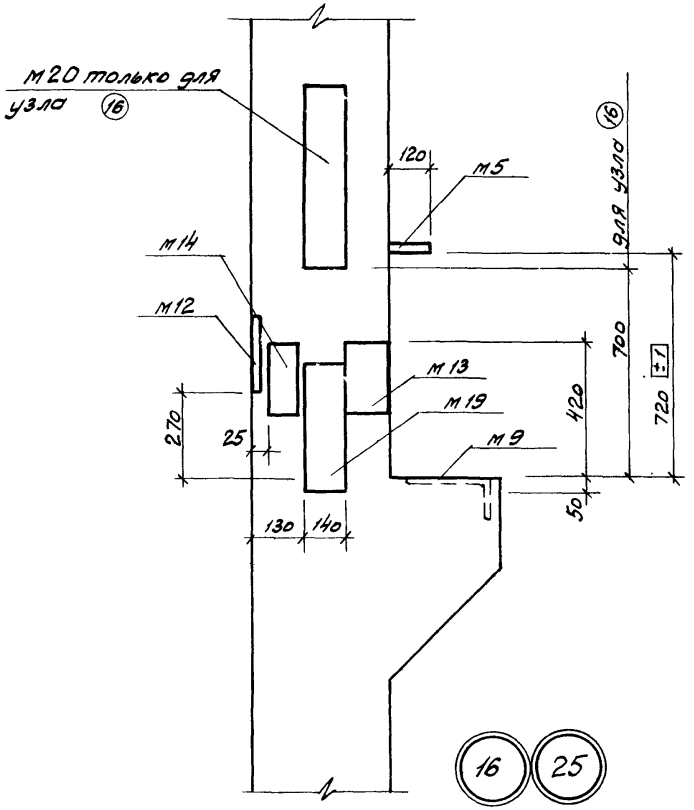

Примечания:

1. Примеры крепления закладных деталей в пространственных каркасах колонн см на листе 192
2. Закладные детали М16 и отверстия d=80мм на узлах условно не показаны.
3. Размеры привязки выпусков арматуры из колонн даны до её рифов.

ТК 1972	Установка закладных деталей. Узлы 13, 15, 16, 25.	ИИ22-3/70
		Лист 36

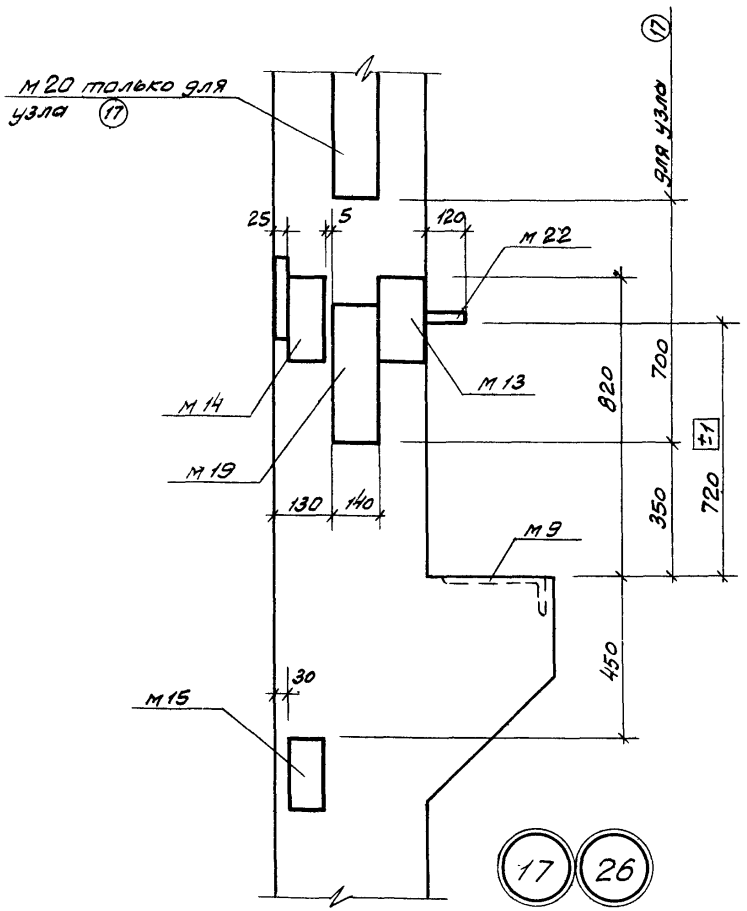

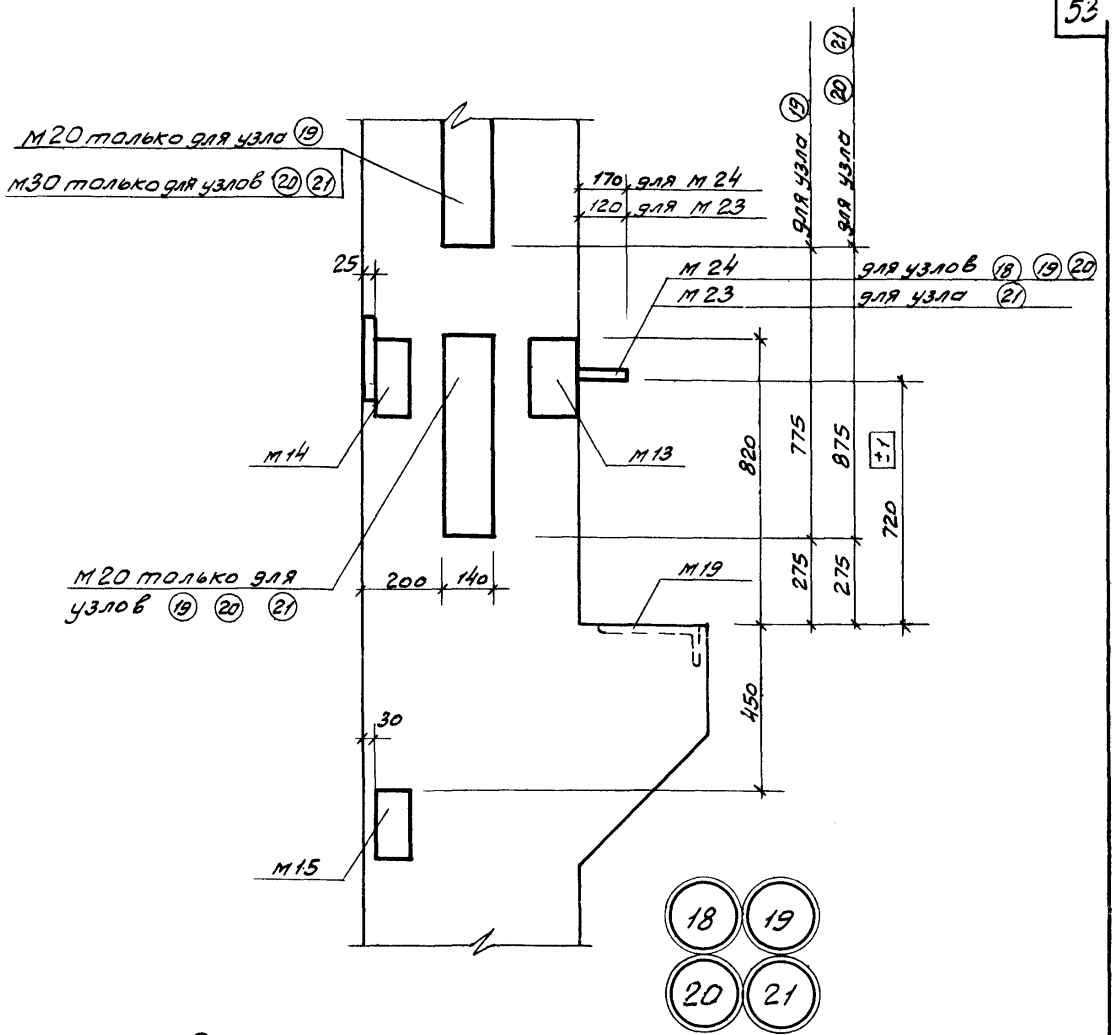

Примечания:

1. Примеры крепления закладных деталей в пространственных каркасах колонн см. на листе 192.
2. Закладные детали М16 и отверстия d=80мм на узлах условно не показаны
3. Размеры привязки выпусков арматуры из колонн даны до ее рифов.

ТК 1972	Установка закладных деталей. Узлы 17, 18, 19, 20, 21, 26.	УУ22-3/70
		Лист 37

Инв. № подл. | Подпись и дата | Взам. инв. №
Якоблева
Проверил
Гиршов
Демченко
Чечелева
Нач. сектора
Ст. инженер
Колтыкова

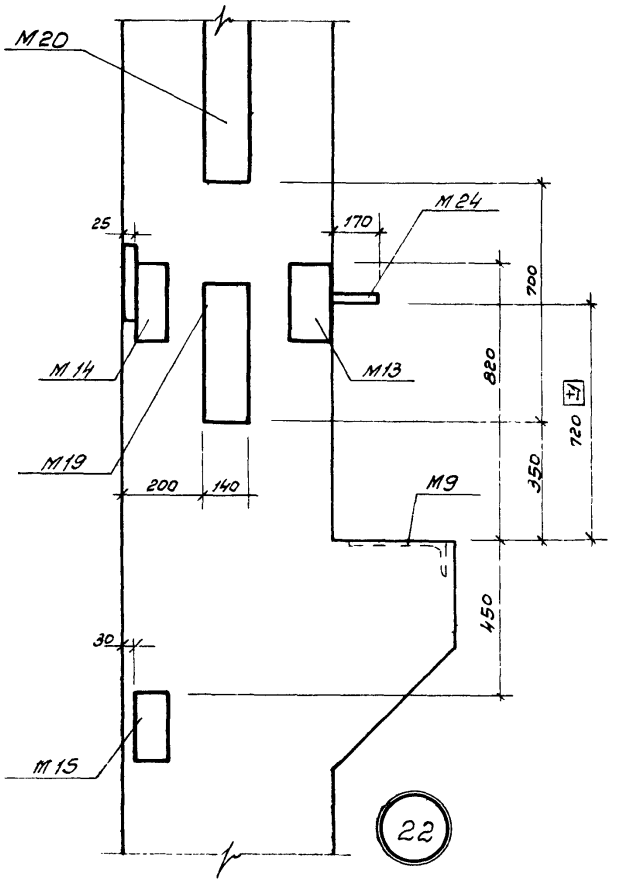

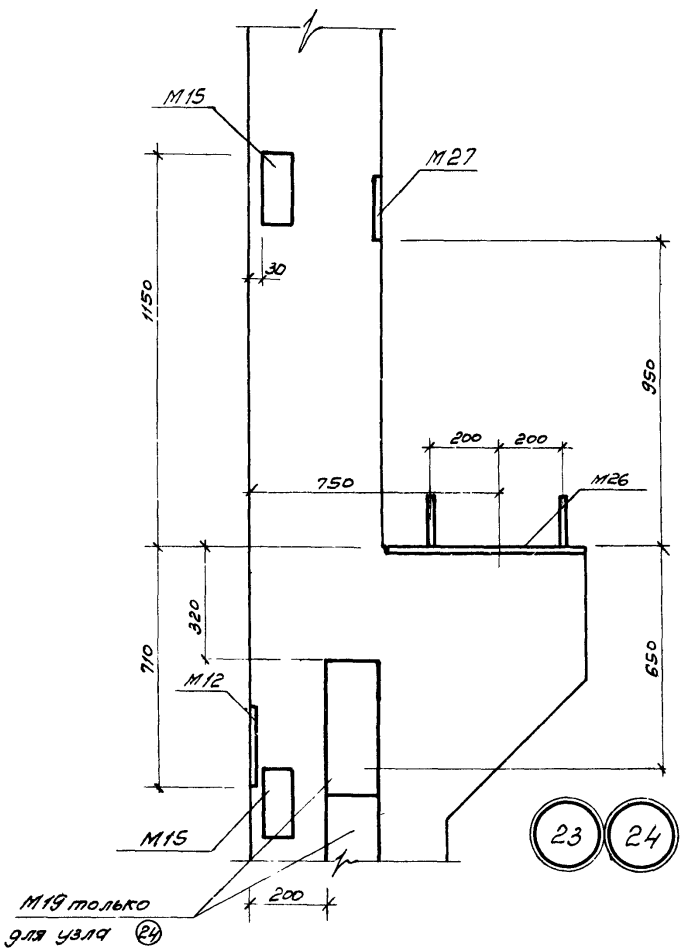

Примечания.

1. Примеры крепления закладных деталей в пространственных каркасах колонн см. на листе 192.
2. Закладные детали М16 и отверстия d=80мм на узлах условно не показаны.
3. Размеры привязки выпусков арматуры из колонн даны до её рифов.

ТК 1972	Установка закладных деталей. Узлы 22, 23, 24.	ИИ22-3/70
		лист 38

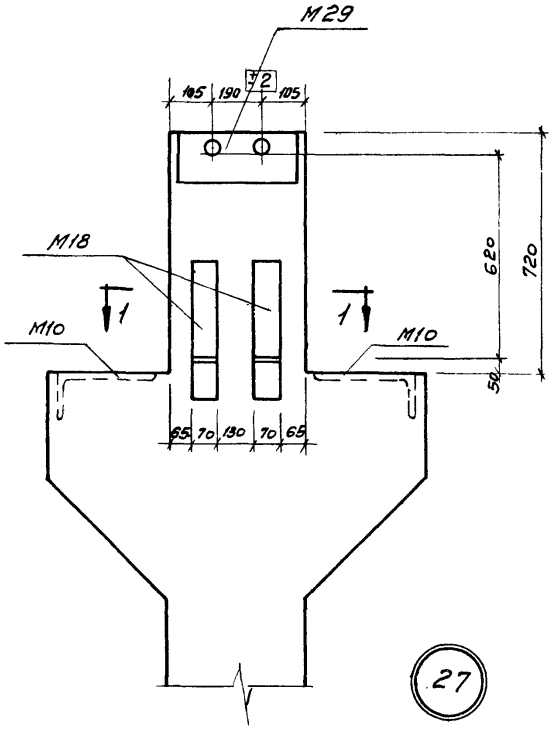

27

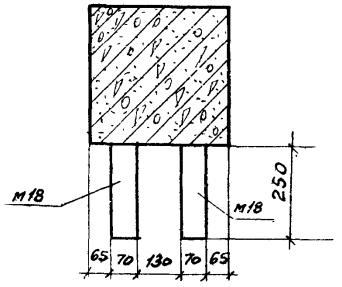

1-1

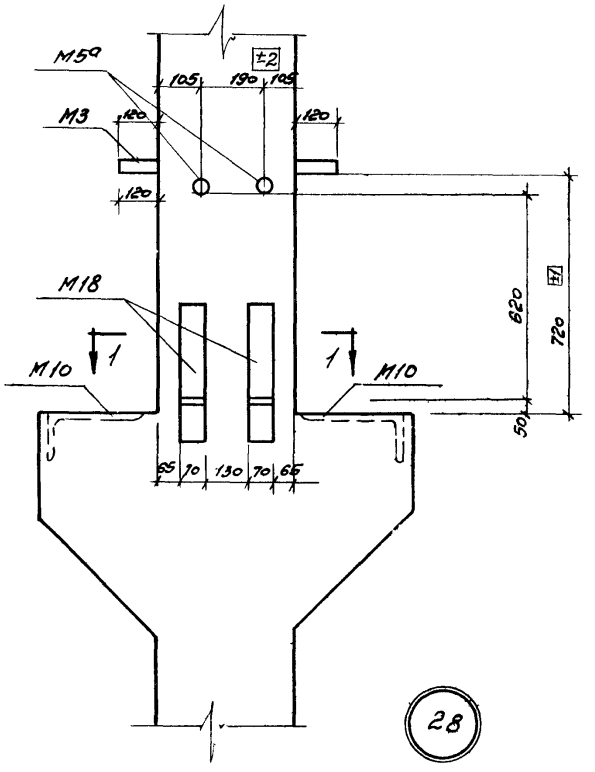

28

Примечания.

1. Примеры крепления закладных деталей в пространственых каркасах колонн см. на листе 192.
2. Закладные детали М16 и отверстия d=80мм на узлах условно не показаны.
3. Размеры привязки выпусков арматуры из колонн даны до её рифов.

ТК 1972	Установка закладных деталей Узлы 27 и 28.	ИИ22-3/70	
		Лист	39

Инв. № | Цифр | Взам. инв. № | Подпись и дата | Инв. № подл. | Гл. инж. проекта Симонов | Нач. отдела Демченко | Нач. сектора Чечелева | Ст. инженер Калмыкова | Проверил Михайлов | Разраб. Мишин

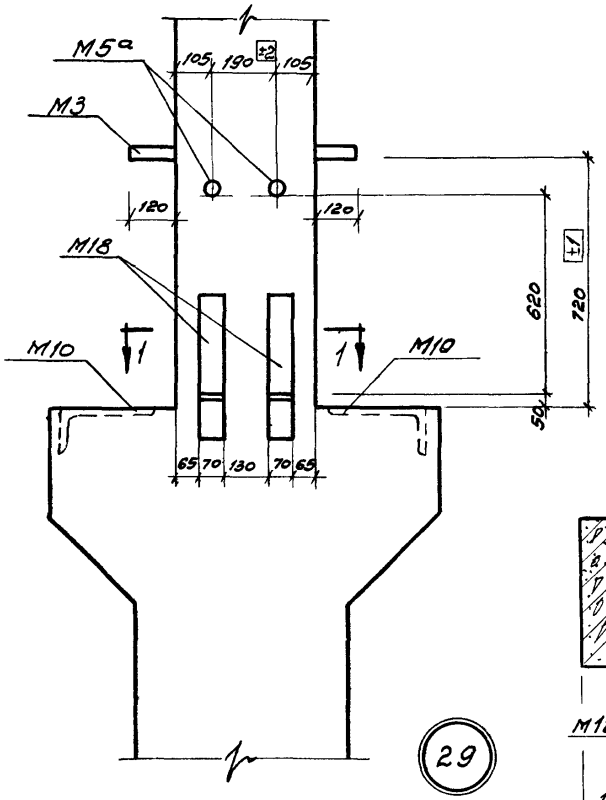

29

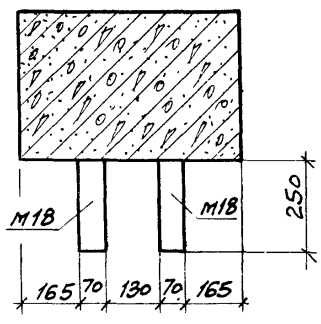

2-2

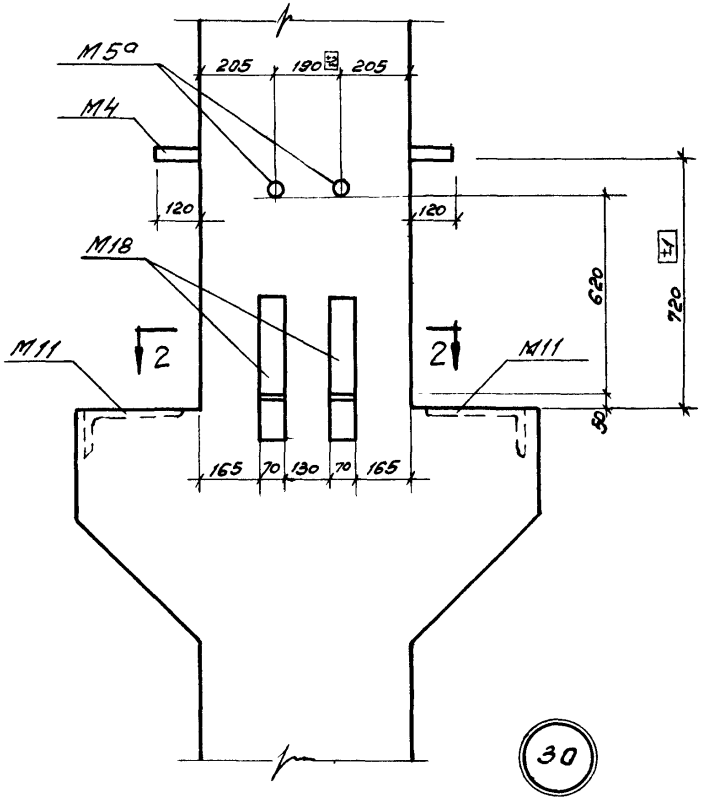

30

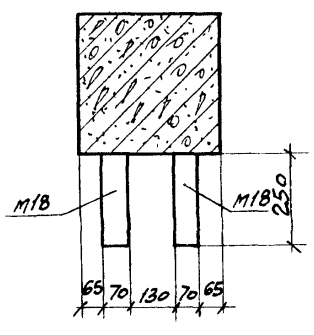

1-1

Примечания.

1. Примеры крепления закладных деталей в пространственных каркасах колонн см. на листе 192
2. Закладные детали М16 и отверстия d=80 на узлах условно не показаны.
3. Размеры привязки выпусков арматуры из колонн даны до её рифов.

ТК 1972	Установка закладных деталей. Узлы 29,30.	УУ 22-3/70 лист 40

Ст. инженер Гапшилов Калмыкова

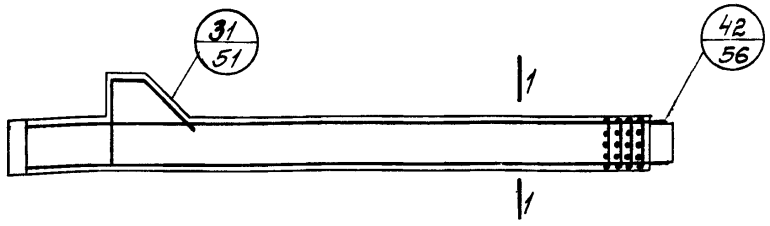

УК25-1-3, УК25-1-4, УК25-2-3, УК25-2-4.

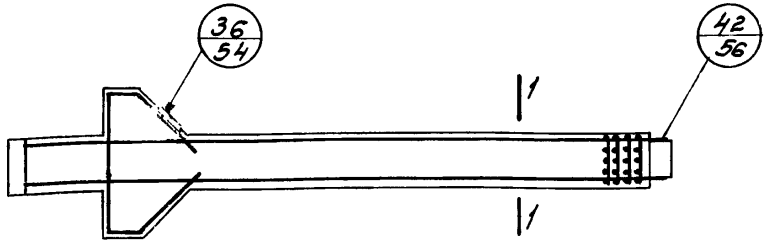

УК26-1 ÷ УК26-3, УК26-1-1 ÷ УК26-3-1, УК26-1-2 ÷ УК26-3-2
УК26-1-3 ÷ УК26-3-3

Спецификация марок арматурных изделий на одну колонну.

Марка колонны	Марка изделия	Колич. шт	N листа	Марка колонны	Марка изделия	Колич. шт	N листа	Марка колонны	Марка изделия	Колич. шт	N листа
УК25-1-3	ПК1-3	1	57	УК26-1-2	ПК3-2	1	63	УК26-1-1	ПК3-1	1	62
УК25-2-3	ПК2-3	1	58	УК26-2-2	ПК4-2	1		УК26-2-1	ПК4-1	1	
УК25-1-4	ПК1-4	1	59	УК26-3-2	ПК5-2	1	66	УК26-3-1	ПК5-1	1	65
УК25-2-4	ПК2-4	1	60	УК26-1-3	ПК3-3	1	61				
УК26-1	ПК3	1	61	УК26-2-3	ПК4-3	1					
УК26-2	ПК4	1		УК26-3-3	ПК5-3	1	64				
УК26-3	ПК5	1	64								

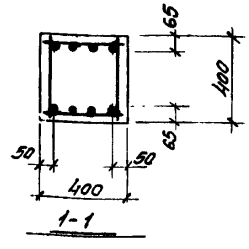

Примечания.
1. Пространственные каркасы показаны схематично.
2. Количество стержней продольной арматуры в сечении 1-1 показано условно.

ТК 1972	Колонны УК25-1-3, УК25-1-4, УК25-2-3, УК25-2-4, УК26-1 ÷ УК26-3, УК26-1-1 ÷ УК26-3-1, УК26-1-2 ÷ УК26-3-2, УК26-1-3 ÷ УК26-3-3. Армирование колонн.	УК22-3/70
		Лист 41

Гип конструктивный Смирнов
Нач. отдела Демченко
Нач. сектора Чечелей
Ст. инженер Калмыкова
Проверил Жукова
Михайлова

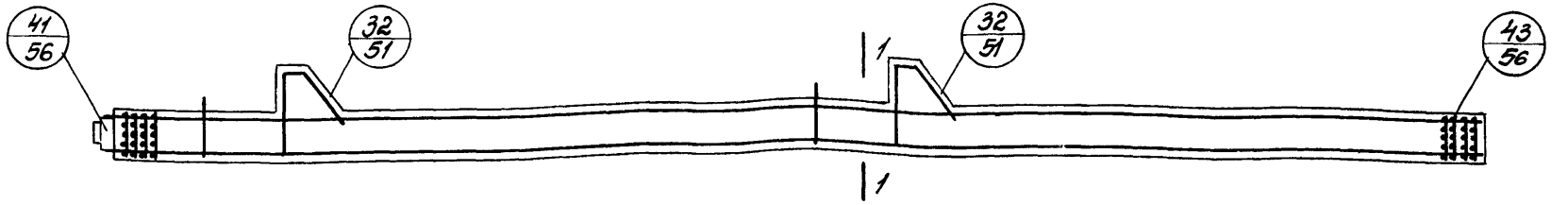

УК27-1-1 ÷ УК27-1-4, УК27-2-1 ÷ УК27-2-4
УК27-3-1 ÷ УК27-3-4.

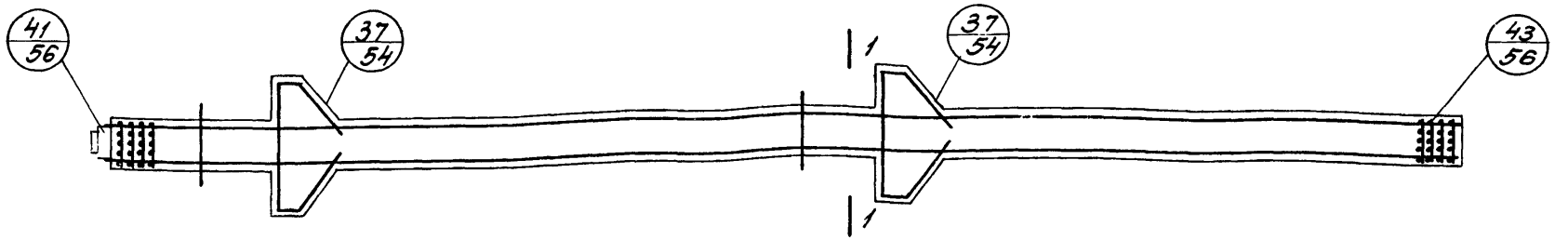

УК28-1, УК28-1-1 ÷ УК28-1-3.

Спецификация марок арматурных изделий на одну колонну.

Марка колонны	Марка изделия	Колич. шт.	N листа	Марка колонны	Марка изделия	Колич. шт	N листа	Марка колонны	Марка изделия	Колич. шт.	N листа
УК27-1-1	ПК6-1	1	67	УК27-1-3	ПК6-3	1	69	УК28-1-1	ПК9-1	1	76
УК27-2-1	ПК7-1	1		УК27-2-3	ПК7-3	1		УК28-1	ПК9	1	75
УК27-3-1	ПК8-1	1	71	УК27-3-3	ПК8-3	1	73	УК28-1-2	ПК9-2	1	77
УК27-1-2	ПК6-2	1	68	УК27-1-4	ПК6-4	1	70	УК28-1-3	ПК9-3	1	75
УК27-2-2	ПК7-2	1		УК27-2-4	ПК7-4	1					
УК27-3-2	ПК8-2	1	72	УК27-3-4	ПК8-4	1	74				

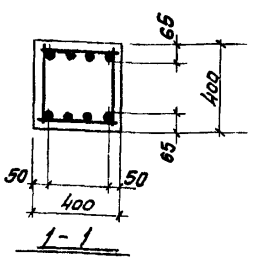

Примечания:

1. Пространственные каркасы показаны схематично.
2. Количество стержней продольной арматуры в сечении 1-1 показано условно.

ТК 1972	Колонны УК27-1-1÷УК27-1-4, УК27-2-1÷УК27-2-4, УК27-3-1÷УК27-3-4, УК28-1 УК28-1- Армирование колонн.	ИИ22-3/70
		Лист 42

Ст. инженер Калмыкова | Калмыкова

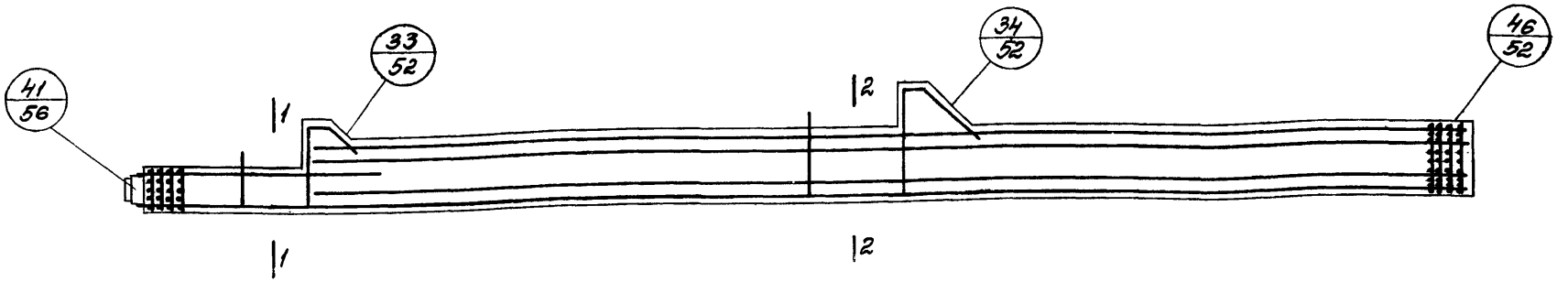

УК29-1-1 ÷ УК29-4-1, УК29-1-2 ÷ УК29-4-2,
УК29-1-3 ÷ УК29-4-3, УК29-1-4 ÷ УК29-4-4.

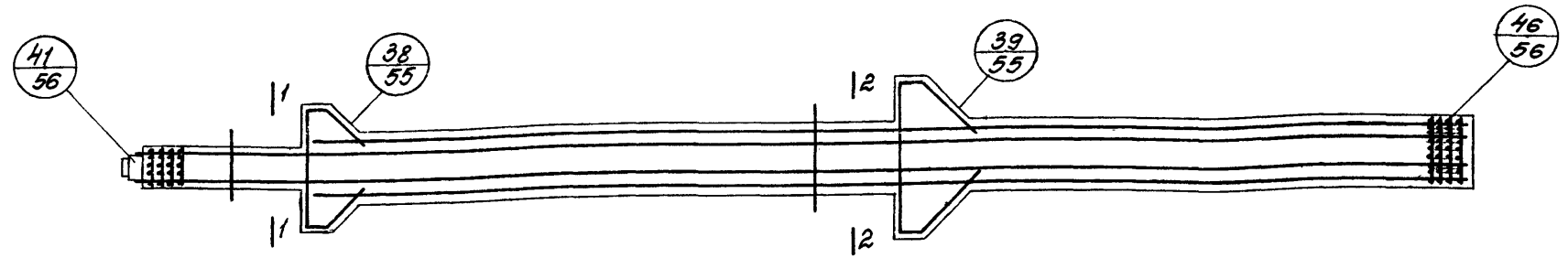

УК30-1 ÷ УК30-4, УК30-1-1 ÷ УК30-4-1,
УК30-1-2 ÷ УК30-4-2, УК30-1-3 ÷ УК30-4-3.

Спецификация марок арматурных изделий на одну колонну

Марка колонны	Марка изделия	Колич. шт.	№ листа	Марка колонны	Марка изделия	Колич. шт.	№ листа	Марка колонны	Марка изделия	Колич. шт.	№ листа
УК29-1-1	ПК10-1	1	78	УК29-4-3	ПК13-3	1	84	УК30-3-1	ПК16-1	1	90
УК29-2-1	ПК11-1	1		УК29-1-4	ПК10-4	1	81	УК30-4-1	ПК16-1	1	
УК29-3-1	ПК12-1	1	82	УК29-2-4	ПК11-4	1		УК30-1-2	ПК14-2	1	88
УК29-4-1	ПК13-1	1		УК29-3-4	ПК12-4	1	85	УК30-2-2	ПК15-2	1	
УК29-1-2	ПК10-2	1	79	УК29-4-4	ПК13-4	1		УК30-3-2	ПК16-2	1	91
УК29-2-2	ПК11-2	1		УК30-1	ПК14	1	86	УК30-4-2	ПК16-2	1	
УК29-3-2	ПК12-2	1	83	УК30-2	ПК15	1		УК30-1-3	ПК14-3	1	86
УК29-4-2	ПК13-2	1		УК30-3	ПК16	1	89	УК30-2-3	ПК15-3	1	
УК29-1-3	ПК10-3	1	80	УК30-4	ПК16	1		УК30-3-3	ПК16-3	1	89
УК29-2-3	ПК11-3	1		УК30-1-1	ПК14-1	1	87	УК30-4-3	ПК16-3	1	
УК29-3-3	ПК12-3	1	84	УК30-2-1	ПК15-1	1	90				

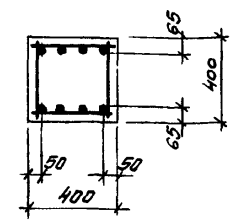

1-1

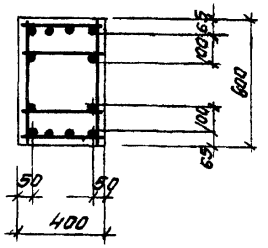

2-2

Примечание.

Пространственные каркасы показаны схематично.

ТК 1972	Колонны УК29-1-1 ÷ УК29-4-1, УК29-1-2 ÷ УК29-4-2, УК29-1-3 ÷ УК29-4-3, УК29-1-4 ÷ УК29-4-4, УК30-1 ÷ УК30-4, УК30-1-1 ÷ УК30-4-1, УК30-1-2 ÷ УК30-4-2, УК30-1-3 ÷ УК30-4-3. Армирование колонн	УК22-3/70 Лист 43

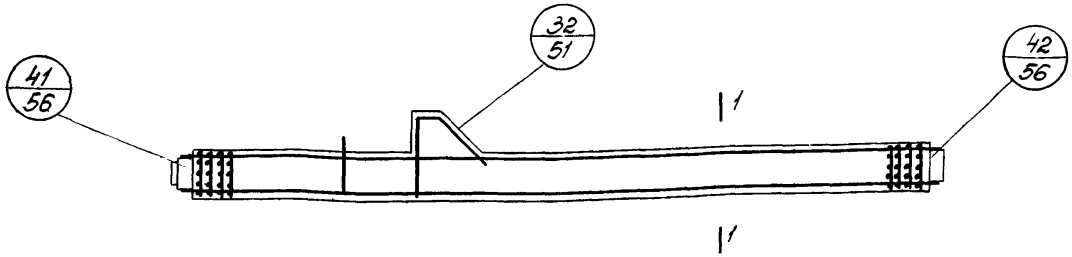

УК31-1-1 ÷ УК31-3-1, УК31-1-2 ÷ УК31-3-2, УК31-1-3 ÷ УК31-3-3, УК31-1-4 ÷ УК31-4-4.

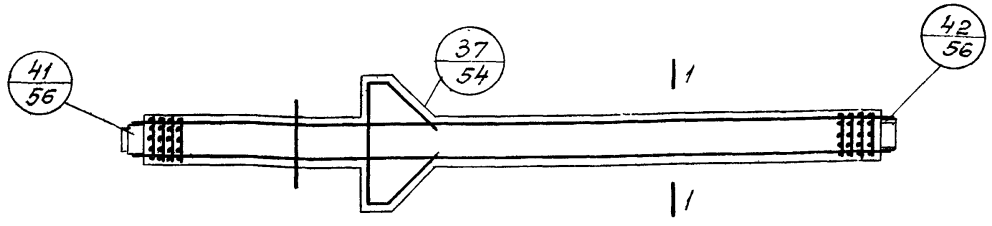

УК32-1 ÷ УК32-3, УК32-1-1 ÷ УК32-3-1, УК32-1-2 ÷ УК32-3-2 УК32-1-3 ÷ УК32-3-3.

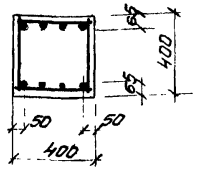

1-1

Спецификация марок арматурных изделий на одну колонну

Марка колонны	Марка изделия	Кол. шт	№ листа	Марка колонны	Марка изделия	Кол шт	№ лист	Марка колонны	Марка изделия	Кол шт	№ листа
УК31-1-1	ПК18-1	1	92	УК31-3-3	ПК20-3	1	98	УК32-2-1	ПК22-1	1	101
УК31-2-1	ПК19-1	1		УК31-1-4	ПК18-4	1	95	УК32-3-1	ПК23-1	1	104
УК31-3-1	ПК20-1	1	96	УК31-2-4	ПК19-4	1		УК32-1-2	ПК21-2	1	102
УК31-1-2	ПК18-2	1	93	УК31-3-4	ПК20-4	1	99	УК32-2-2	ПК22-2	1	
УК31-2-2	ПК19-2	1		УК32-1	ПК21	1	100	УК32-3-2	ПК23-2	1	105
УК31-3-2	ПК20-2	1	97	УК32-2	ПК22	1		УК32-1-3	ПК21-3	1	100
УК31-1-3	ПК18-3	1	94	УК32-3	ПК23	1	103	УК32-2-3	ПК22-3	1	
УК31-2-3	ПК19-3	1		УК32-1-1	ПК21-1	1	101	УК32-3-3	ПК23-3	1	103

Примечания.

1. Пространственные каркасы показаны схематично.
2. Количество стержней продольной арматуры в сечении 1-1 показано условно

ТК 1972	Колонны УК31-1-1 ÷ УК31-3-1, УК31-1-2 ÷ УК31-3-2, УК31-1-3 ÷ УК31-3-3, УК31-1-4 ÷ УК31-4-4, УК32-1 ÷ УК32-3, УК32-1-1 ÷ УК32-3-1, УК32-1-2 ÷ УК32-3-2, УК32-1-3 ÷ УК32-3-3. Армирование колонн.	УШ22-3/70	
		Лист	44

Ст. инженер Калинкина Копылова

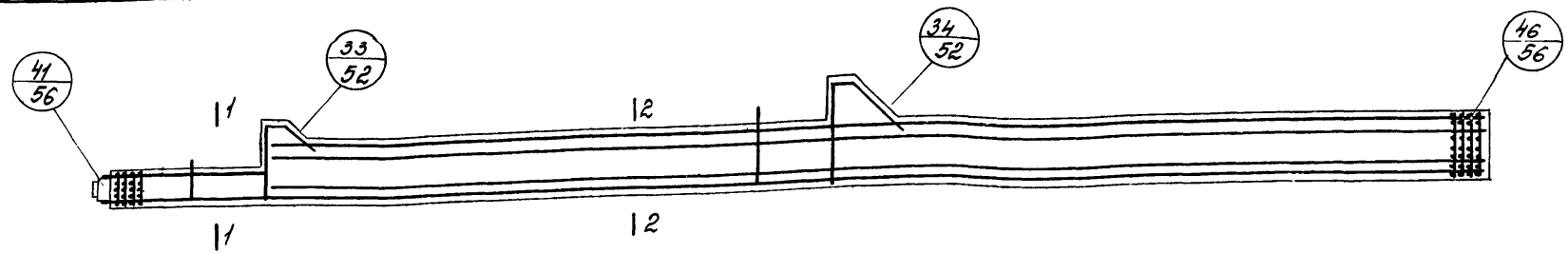

УК33-1-1 ÷ УК33-4-1, УК33-1-2 ÷ УК33-4-2,
УК33-1-3 ÷ УК33-4-3, УК33-1-4 ÷ УК33-4-4.

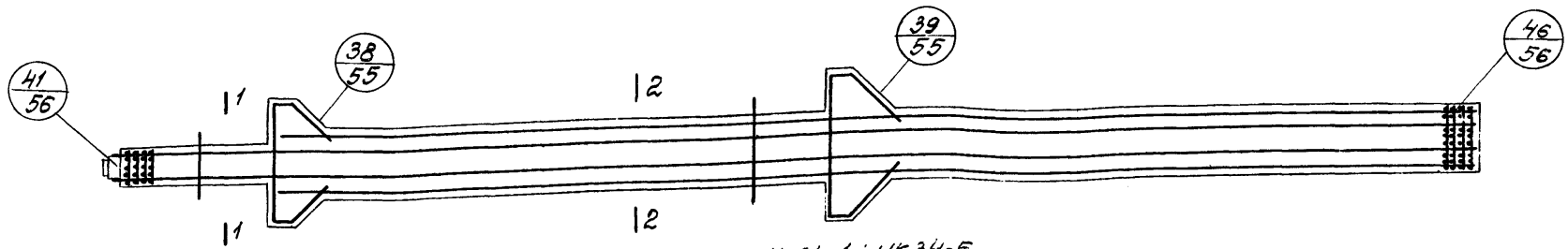

УК34-1-1 ÷ УК34-5-1, УК34-1 ÷ УК34-5,
УК34-1-2 ÷ УК34-5-2, УК34-1-3 ÷ УК34-5-3.

Спецификация марок арматурных изделий на одну колонну.

Марка колонны	Марка изделия	Кол. шт.	№ листа	Марка колонны	Марка изделия	Кол. шт.	№ листа	Марка колонны	Марка изделия	Кол. шт.	№ листа
УК33-1-1	ПК24-1	1	106	УК33-1-4	ПК24-4	1	109	УК34-4	ПК31	1	117
УК33-2-1	ПК25-1	1		УК33-2-4	ПК25-4	1		УК34-5	ПК31		
УК33-3-1	ПК26-1	1	110	УК33-3-4	ПК26-4	1	113	УК34-1-2	ПК28-2		116
УК33-4-1	ПК27-1	1		УК33-4-4	ПК27-4	1		УК34-2-2	ПК29-2		119
УК33-1-2	ПК24-2	1	107	УК34-1-1	ПК28-1	1	115	УК34-3-2	ПК30-2		
УК33-2-2	ПК25-2	1		УК34-2-1	ПК29-1	1	118	УК34-4-2	ПК31-2		
УК33-3-2	ПК26-2	1	111	УК34-3-1	ПК30-1	1		УК34-5-2	ПК31-2		
УК33-4-2	ПК27-2	1		УК34-4-1	ПК31-1	1		УК34-1-3	ПК28-3		114
УК33-1-3	ПК24-3	1	108	УК34-5-1	ПК31-1	1		УК34-2-3	ПК29-3		117
УК33-2-3	ПК25-3	1		УК34-1	ПК28	1	114	УК34-3-3	ПК30-3		
УК33-3-3	ПК26-3	1	112	УК34-2	ПК29	1	117	УК34-4-3	ПК31-3		
УК33-4-3	ПК27-3	1		УК34-3	ПК30	1		УК34-5-3	ПК31-3		

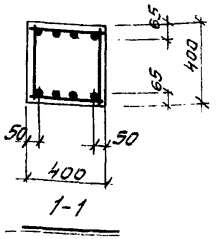

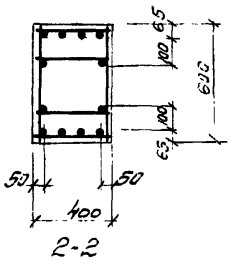

Примечание.

Пространственные каркасы показаны схематично.

ТК 1972	Колонны УК33-1-1 ÷ УК33-4-1, УК33-1-2 ÷ УК33-4-2, УК33-1-3 ÷ УК33-4-3, УК33-1-4 ÷ УК33-4-4, УК34-1-1 ÷ УК34-5-1, УК34-1 ÷ УК34-5, УК34-1-2 ÷ УК34-5-2, УК34-1-3 ÷ УК34-5-3. Армирование колонн.	УШ22-3/70	
		Лист	45

Гл. констр. ин-та Смирнов
Нач. отдела Демченко
Нач. сектора Чечелёв
Ст. инженер Калмыкова
Проверил Шварц
Инв. №
Подпись и дата
Взам. инв. №
Инв. № подл.

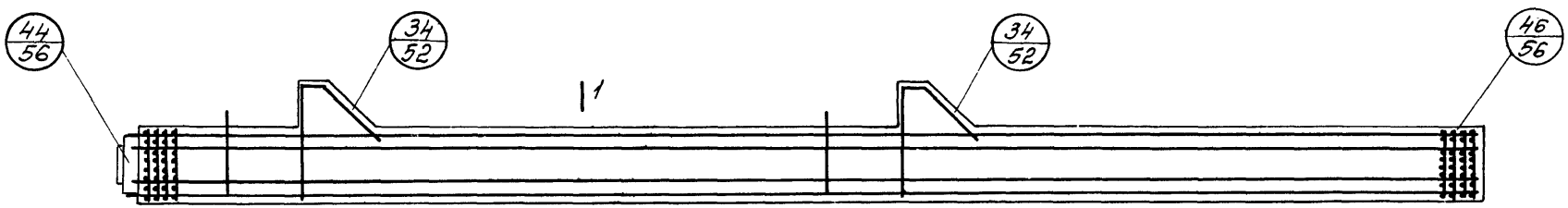

УК43-1-2 ÷ УК43-4-2, УК43А-2-2, УК43А-4-2,
УК43-1-4 ÷ УК43-4-4, УК43А-2-4, УК43А-4-4.

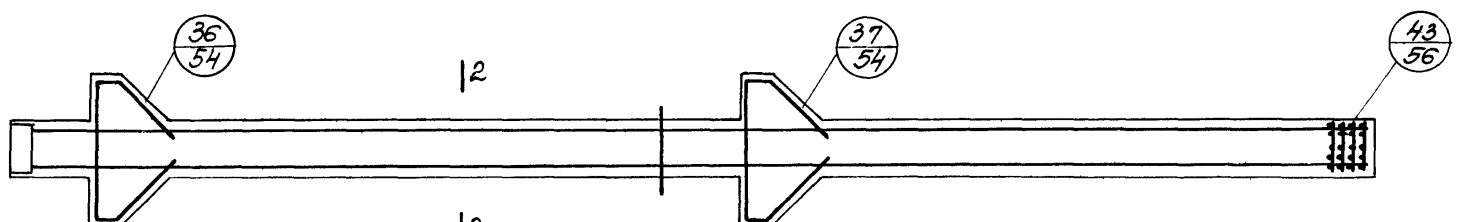

УК38-1-1, УК38-2-1, УК38-1-2, УК38-2-2, УК38-1, УК38-2.

Спецификация марок арматурных изделий на одну колонну.

Марка колонны	Марка изделия	Колич. шт	№ листа	Марка колонны	Марка изделия	Колич. шт.	№ листа
УК38-1-1	ПК32-1	1	121	УК43-4-2	ПК37-2	1	132
УК38-2-1	ПК33-1	1	124	УК43А-2-2	ПК36-2	1	130
УК38-1-2	ПК32-2	1	122	УК43А-4-2	ПК37-2	1	132
УК38-2-2	ПК33-2	1	125	УК43-1-4	ПК35-4	1	131
УК38-1	ПК-32	1	120	УК43-2-4	ПК36-4	1	
УК38-2	ПК-33	1	123	УК43-3-4	ПК36-4	1	
УК43-1-2	ПК35-2	1	130	УК43-4-4	ПК37-4	1	133
УК43-2-2	ПК36-2	1		УК43А-2-4	ПК36-4	1	131
УК43-3-2	ПК36-2	1		УК43А-4-4	ПК37-4	1	133

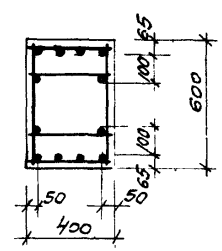

1-1

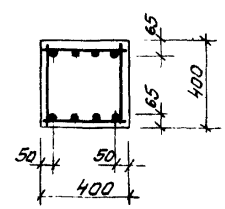

2-2

Примечание.

Пространственные каркасы показаны схематично.

ТК 1972	Колонны УК38-1-1, УК38-2-1, УК38-1-2, УК38-2-2, УК38-1, УК43-1-2 ÷ УК43-4-2, УК43А-2-2, УК43А-4-2, УК38-2, УК43-1-4 ÷ УК43-4-4, УК43А-2-4, УК43А-4-4. Армирование колонн.	УК122-3/70
		Лист 46

Ст. инженер Калмыкова | Конструкция

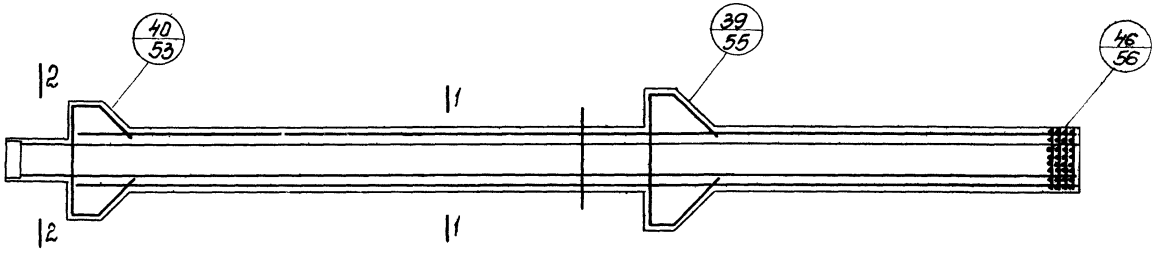

УК40-1-1, УК40-1-2, УК40-1.

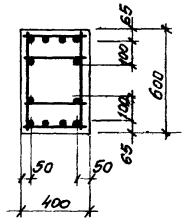

1-1

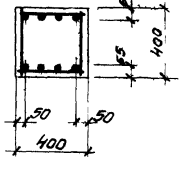

2-2

Спецификация марок арматурных изделий на одну колонну

Марка колонны	Марка изделия	Кол. шт	№ листа
УК40-1-1	ПК34-1	1	126
УК40-1-2	ПК34-2	1	127
УК40-1	ПК34	1	126

Примечание.

Пространственные каркасы показаны схематично.

ТК 1972	Колонны УК40-1-1, УК40-1-2, УК40-1 Армирование колонн.	УК22-3/70	
		Лист	47

Гл. конструктор инд. Стуров
Нач. отдела Ден-енко
Нач. сектора Вечелева
Ст. инженер Калмыкова
Проверил
Разраб.
№
К-7-лист
ЕЕ

12105 КД

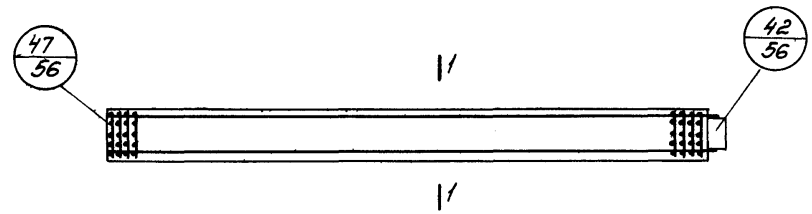

УК42-1-1 ÷ УК42-3-1, УК42-1-3 ÷ УК42-3-3.

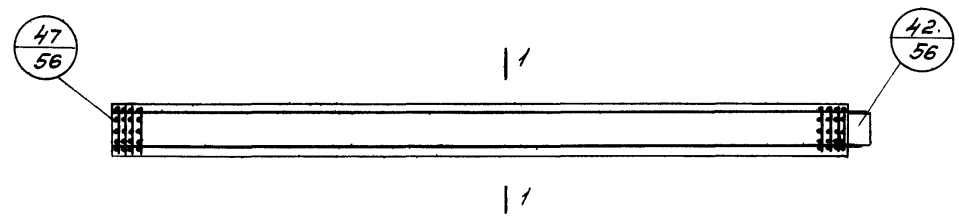

УК44-1-2 ÷ УК44-3-2, УК44-1-4 ÷ УК44-3-4

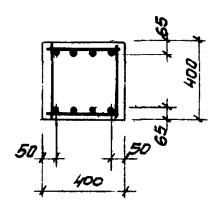

1-1

Спецификация марок арматурных изделий на одну колонну.

Марка колонны	Марка изделия	Колич. шт	№ листа	Марка колонны	Марка изделия	Колич. шт.	№ листа
УК42-1-1	ПК40-1	1	128	УК44-1-2	ПК43-2	1	134
УК42-2-1	ПК41-1	1		УК44-2-2	ПК44-2	1	
УК42-3-1	ПК42-1	1	129	УК44-3-2	ПК45-2	1	135
УК42-1-3	ПК40-3	1	128	УК44-1-4	ПК43-4	1	134
УК42-2-3	ПК41-3	1		УК44-2-4	ПК44-4	1	
УК42-3-3	ПК42-3	1	129	УК44-3-4	ПК45-4	1	135

Примечание.
Пространственные каркасы показаны схематично.

ТК 1972	Колонны УК42-1-1 ÷ УК42-3-1, УК42-1-3 ÷ УК42-3-3, УК44-1-2 ÷ УК44-3-2, УК44-1-4 ÷ УК44-3-4 Армирование колонн.	УШ22-3/70 Лист 48

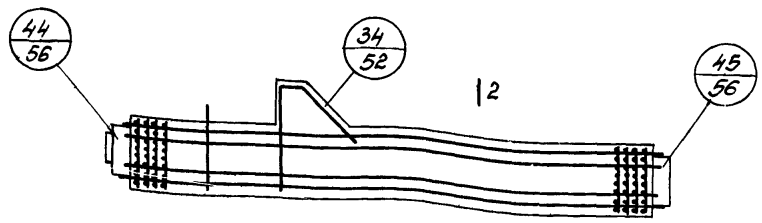

УК45-1-2, УК45-2-2, УК45-1-4, УК45-2-4

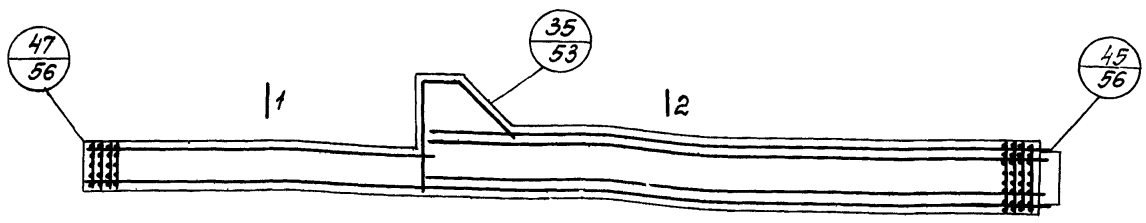

УК46-1-2, УК46-2-2, УК46-1-4, УК46-2-4.

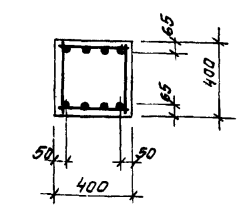

1-1

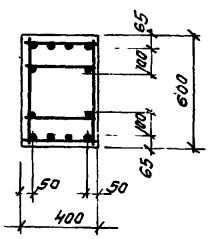

2-2

Спецификация марок арматурных изделий на одну колонну

Марка колонны	Марка изделия	Колич. шт.	№ листа	Марка колонны	Марка изделия	Колич. шт	№ листа
УК45-1-2	ПК38-2	1	136	УК46-1-2	ПК46-2	1	140
УК45-2-2	ПК39-2	1	138	УК46-2-2	ПК47-2	1	142
УК45-1-4	ПК38-4	1	137	УК46-1-4	ПК46-4	1	141
УК45-2-4	ПК39-4	1	139	УК46-2-4	ПК47-4	1	143

Примечание

Пространственные каркасы показаны схематично.

ТК 1972	Колонны УК45-1-2, УК45-2-2, УК45-1-4, УК45-2-4, УК46-1-2, УК46-2-2, УК46-1-4, УК46-2-4 Армирование колонн	ИИ22-3/70	
		Лист	49

Гл. конструктор ин-та Смусонов
Нач. отдела Демченко
Нач. сектора Чечелева
Ст. инженер Колпакова
Проверил

1 СПИ-10

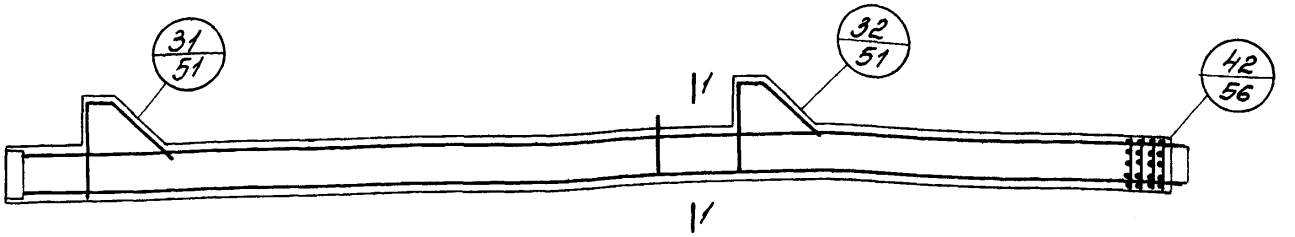

УК69-1-1 ÷ УК69-3-1, УК69-1-2 ÷ УК69-3-2, УК69-1-3 ÷ УК69-3-3, УК69-1-4 ÷ УК69-3-4.

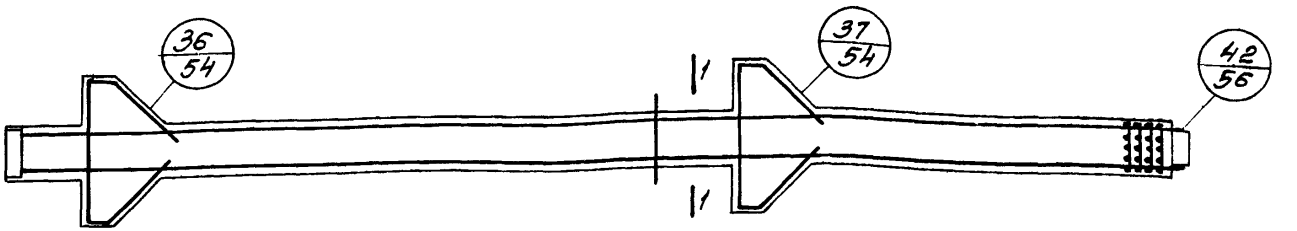

УК70-1-1 ÷ УК70-3-1; УК70-1 ÷ УК70-3, УК70-1-2 ÷ УК70-3-2, УК70-1-3 ÷ УК70-3-3.

Спецификация марок арматурных изделий на одну колонну.

Марка колонны	Марка изделия	Колич. шт.	№ листа	Марка колонны	Марка изделия	Колич. шт.	№ листа	Марка колонны	Марка изделия	Колич. шт.	№ листа
УК69-1-1	ПК48-1	1	144	УК69-3-3	ПК50-3	1	150	УК70-2	ПК52	1	152
УК69-2-1	ПК49-1	1		УК69-1-4	ПК48-4	1	147	УК70-3	ПК53	1	155
УК69-3-1	ПК50-1	1	148	УК69-2-4	ПК49-4	1		УК70-1-2	ПК51-2	1	154
УК69-1-2	ПК48-2	1	145	УК69-3-4	ПК50-4	1	151	УК70-2-2	ПК52-2	1	
УК69-2-2	ПК49-2	1		УК70-1-1	ПК51-1	1	153	УК70-3-2	ПК53-2	1	157
УК69-3-2	ПК50-2	1	149	УК70-2-1	ПК52-1	1		УК70-1-3	ПК51-3	1	152
УК69-1-3	ПК48-3	1	146	УК70-3-1	ПК53-1	1	156	УК70-2-3	ПК52-3	1	
УК69-2-3	ПК49-3	1		УК70-1	ПК51	1	152	УК70-3-3	ПК53-3	1	155

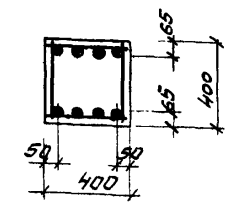

1-1

Примечания.

1. Пространственные каркасы показаны схематично.
2. Количество стержней продольной арматуры в сечении 1-1 показано условно.

ТК 1972	Колонны УК69-1-1÷УК69-3-1, УК69-1-2÷УК69-3-2, УК69-1-3÷УК69-3-3, УК69-1-4÷УК69-3-4, УК70-1-1÷УК70-3-1, УК70-1÷УК70-3, УК70-1-2÷УК70-3-2, УК70-1-3÷УК70-3-3. Армирование колонн.	ИИ-22-3/70
		Лист 50

Ст. инженер Калмыкова

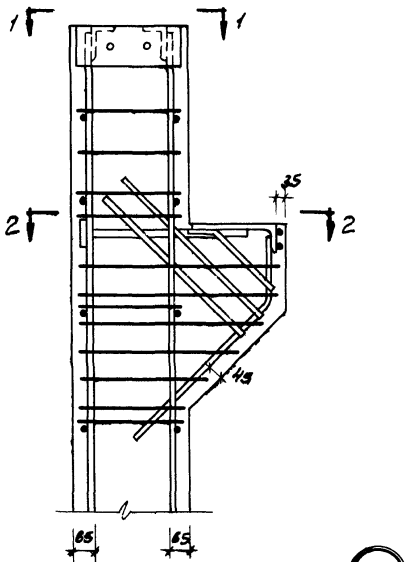

31

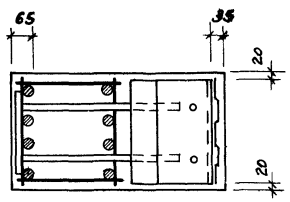

2-2

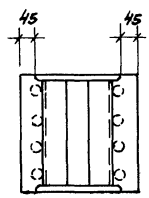

1-1

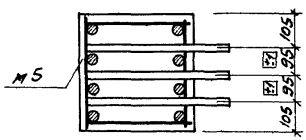

3-3

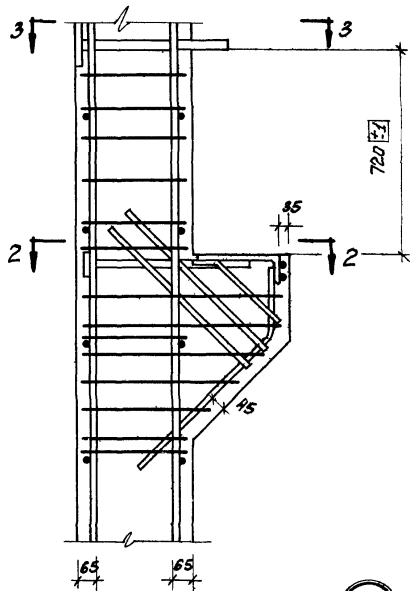

32

Примечания:

1. Оголовки колонн особо тщательно заполняются бетоном. Для контроля заполнения в оголовках предусмотрены отверстия
2. Количество стержней продольной арматуры в сечениях и поперечная арматура колонн показаны условно – см. чертежи пространственных каркасов
3. Закладные детали и отверстия d=80мм на узлах условно не показаны, привязки их даны на опалубочных чертежах.
4. Размеры привязки выпусков арматуры из колонн даны до ее рифов.

ТК 1972	Установка пространственных каркасов Узлы 31, 32	ИИ 22-3/70	
		Лист	51

12195 68

Шифр
Марка-лист
Инв. №

Гл. констр. ин.	Смирнов	
Нач. отдела	Демченко	
Нач. сектора	Чечелева	
Ст. инженер	Калмыкова	
Проверил		
Авторы	Михайлова	

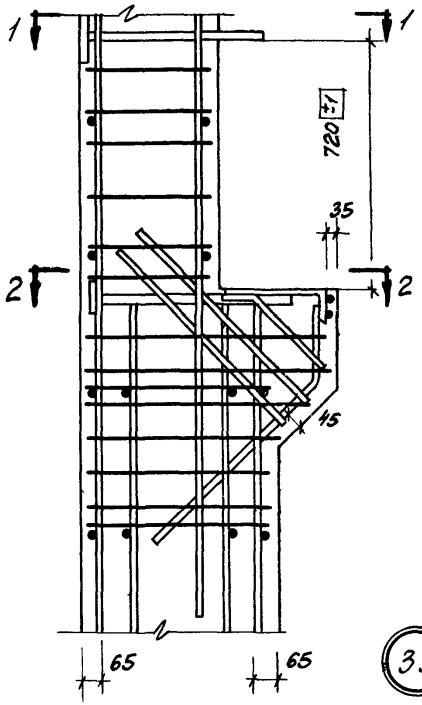

33

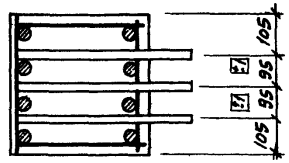

1-1

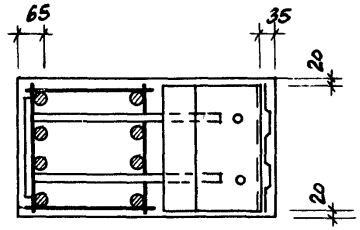

2-2

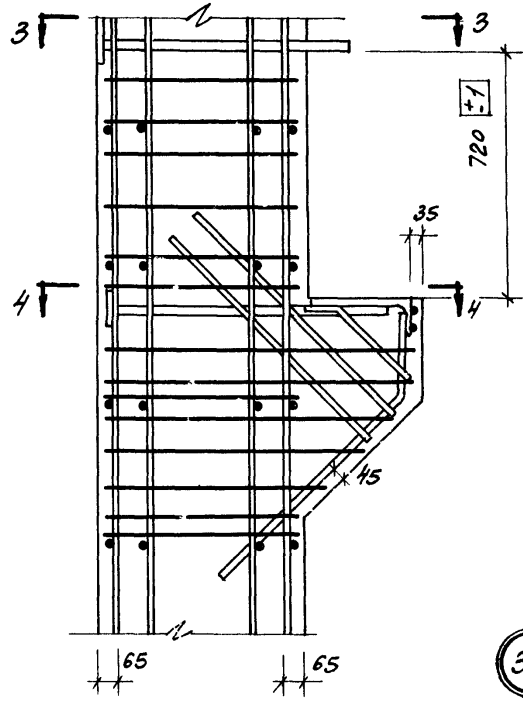

34

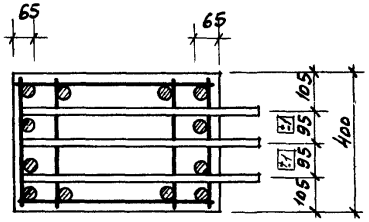

3-3

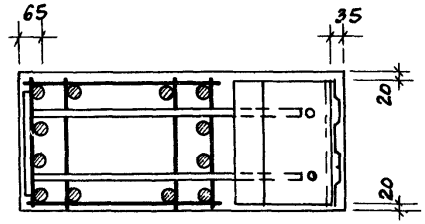

4-4

Примечания:

1. Количество стержней продольной арматуры в сечениях и поперечная арматура колонн показаны условно – см. чертежи пространственных каркасов.
2. Закладные детали и отверстия d=80мм. на узлах условно не показаны, привязки их даны на опалубочных чертежах.
3. Размеры привязки выпусков арматуры из колонн даны до ее рифов.

ТК 1972	Установка пространственных каркасов Узлы 33, 34.	ИИ22-3/70
		Лист 52

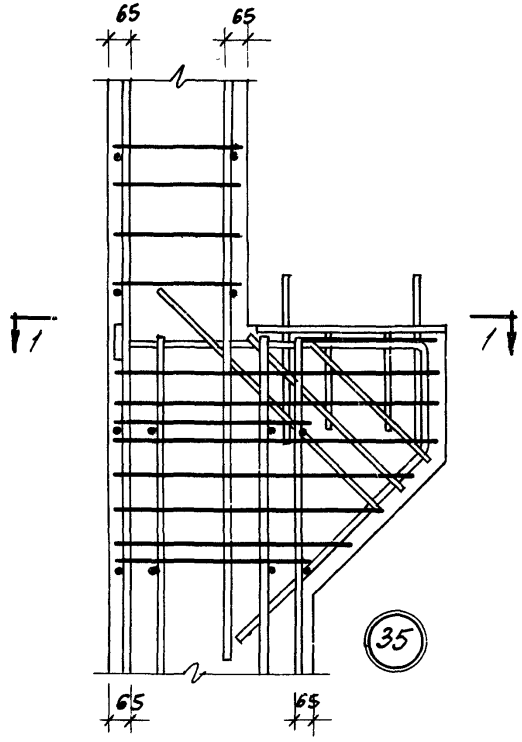

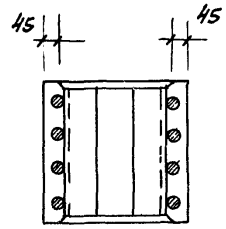

По 2-2

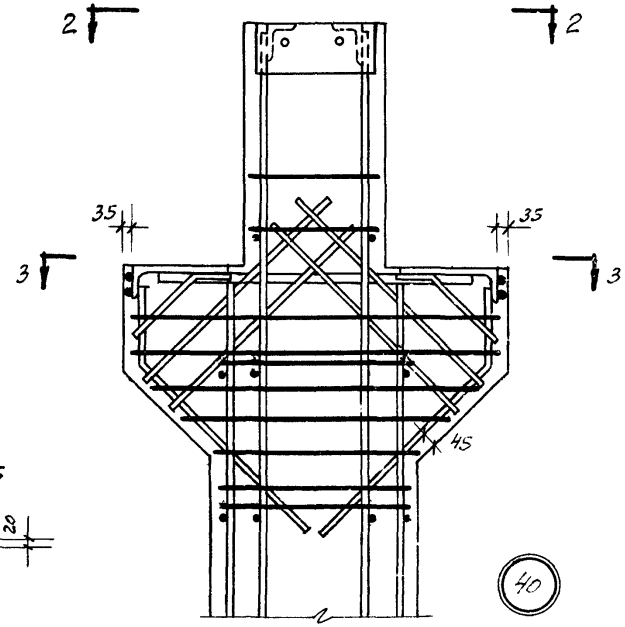

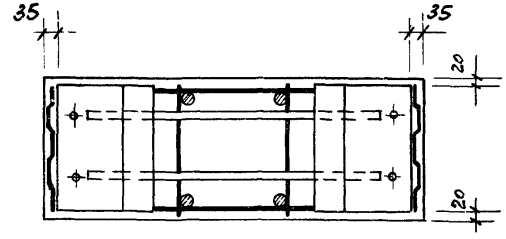

По 3-3

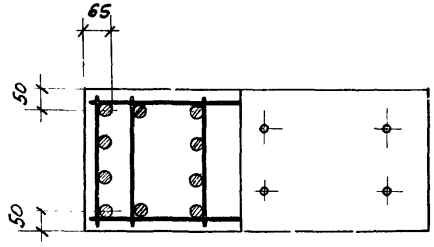

По 1-1

Примечания:

1. Оголовки колонн особо тщательно заполняются бетоном. Для контроля заполнения в оголовках предусмотрены отверстия.
2. Закладные детали и отверстия d=80мм. на узлах условно не показаны, привязки их даны на опалубочных чертежах.

ТК 1972	Установка пространственных каркасов. Узлы 35, 40	ИИ 22-3/70	
		Лист	53

Шифр

Инв. №

Гл. конструктор Смирнов
Нач. отдела Демченко
Нач. сектора Чечелёва
Ст. инженер Калмыкова
Проверил
Михайлов

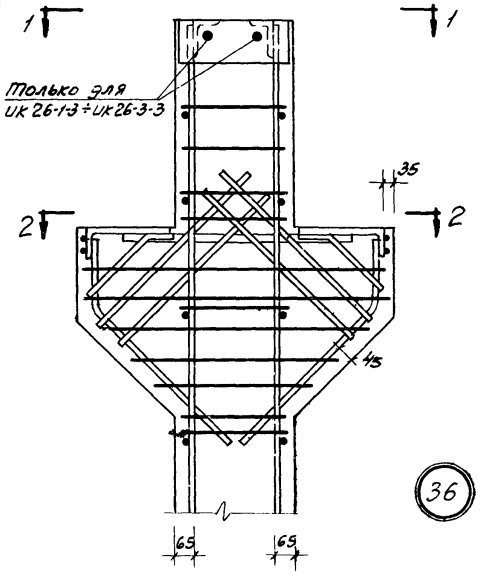

36

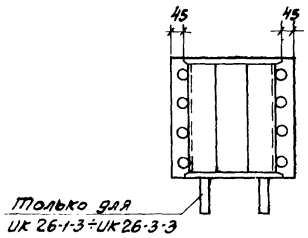

1-1

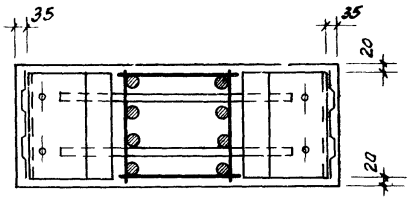

2-2

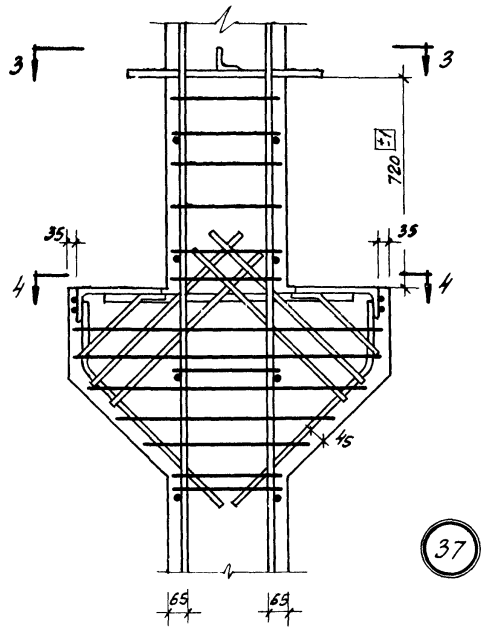

37

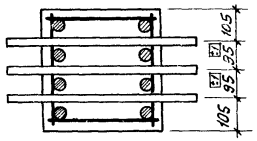

3-3

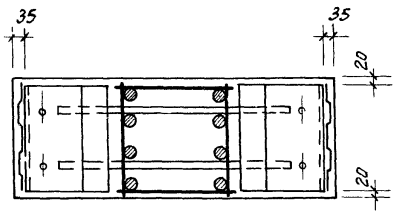

4-4

Примечания:

1. Оголовки колонн особо тщательно заполняются бетоном. Для контроля заполнения в оголовках предусмотрены отверстия.
2. Количество стержней продольной арматуры в сечениях и поперечная арматура колонн показаны условно - см. чертежи пространственных каркасов.
3. Закладные детали и отверстия d=80мм. на узлах условно не показаны, привязки их даны на опалубочных чертежах.
4. Размеры привязки выпусков арматуры из колонн даны до ее рифов.

ТК 1972	Установка пространственных каркасов	ИИ22-3/70
	Узлы 36, 37	Лист 54

Гл. инженер Калмыкова Колтыкова

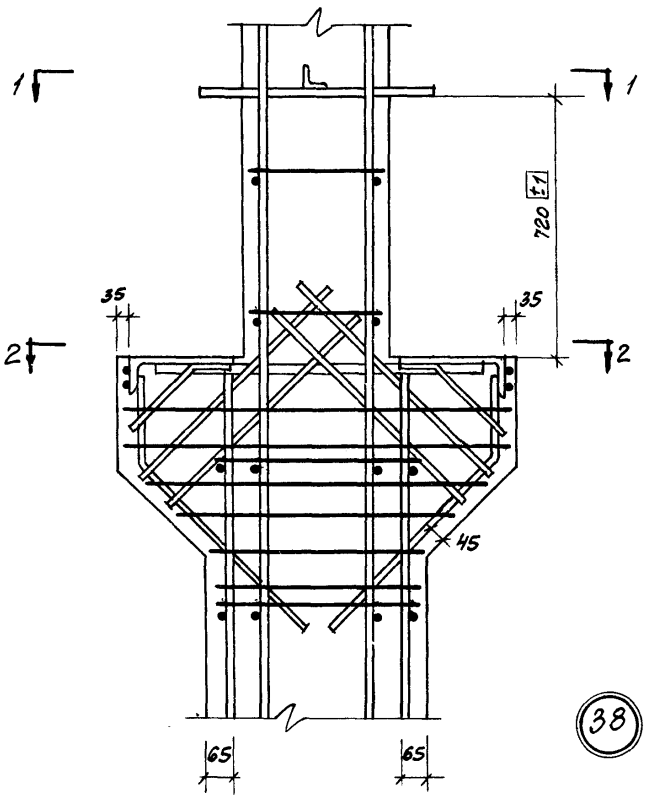

38

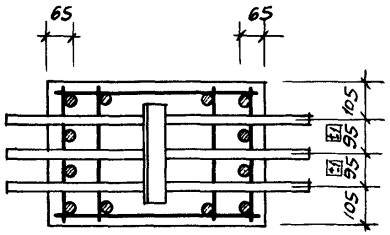

По 3-3

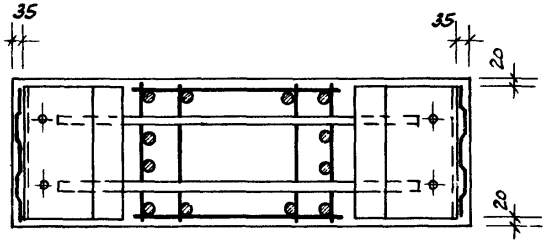

По 4-4

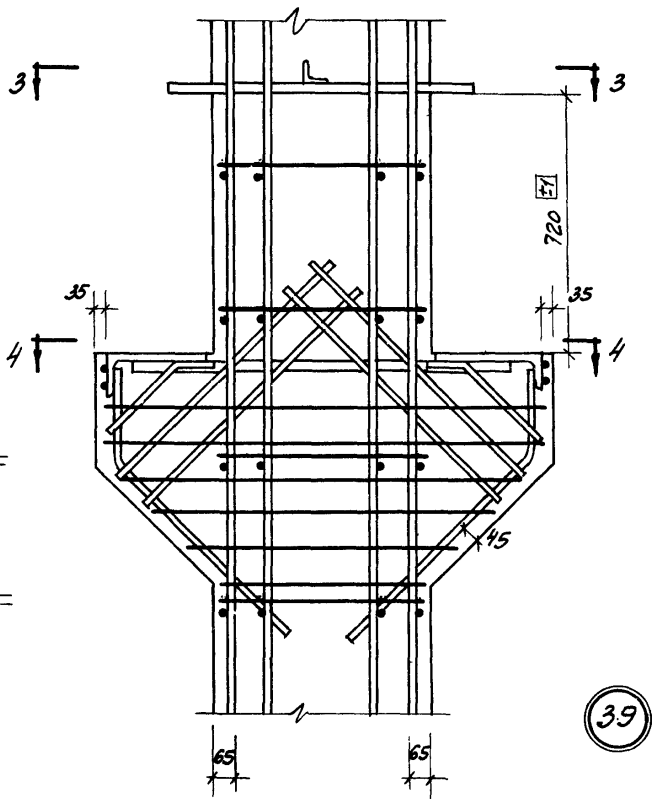

39

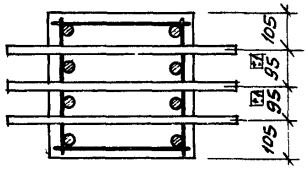

По 1-1

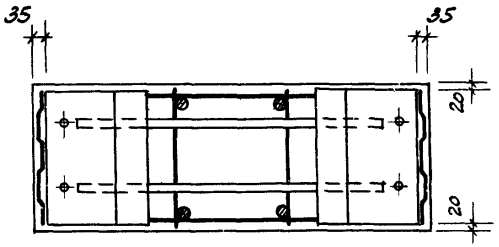

По 2-2

Примечания:

1. Закладные детали и отверстия d=80мм. на узлах условно не показаны, привязка их дана на опалубочных чертежах.
2. Размеры привязки выпусков арматуры из колонн даны до ее рифов.

ТК 1972	Установка пространственных каркасов. Узлы 38,39	ИИ 22-3/70	
		Лист	55

12195 72

Гл.констр.ин. Стирнов
Нач.отдела Демченко
Нач.сект.-гр. Чечельва
Ст.инженер Калмыкова
Гл.инженер Калинникова
Проверил Шарков
Шифр
Инв. №

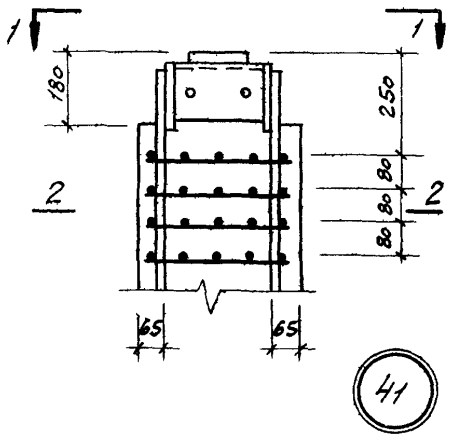

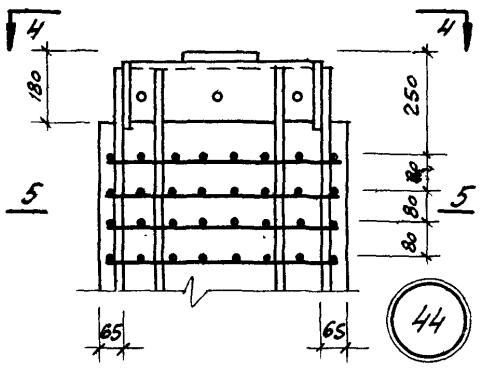

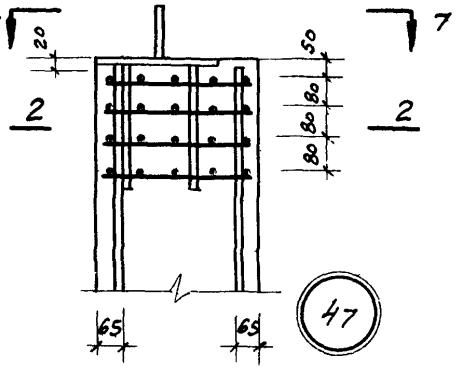

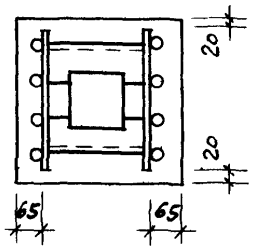

1-1

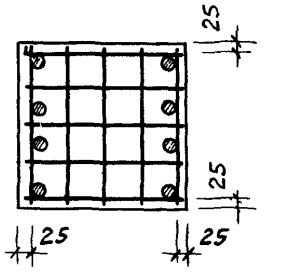

2-2

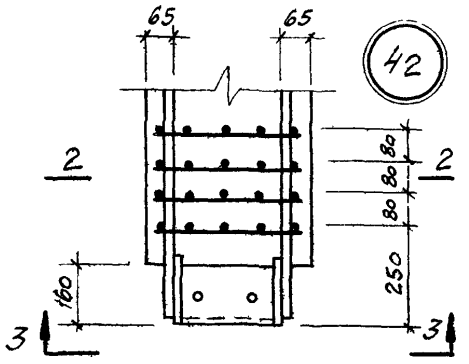

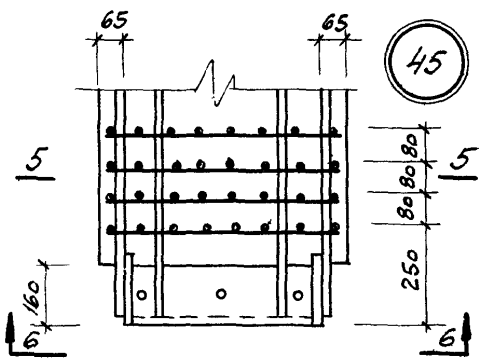

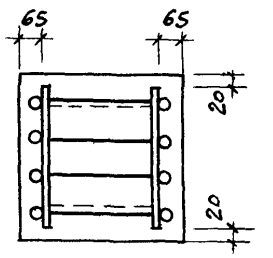

3-3

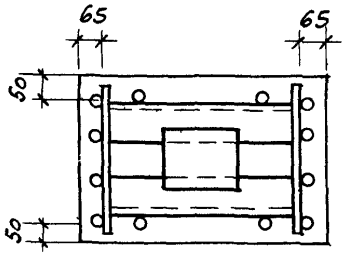

4-4

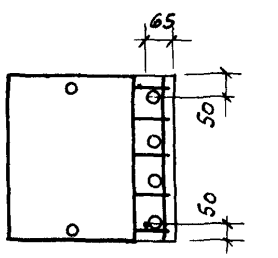

7-7

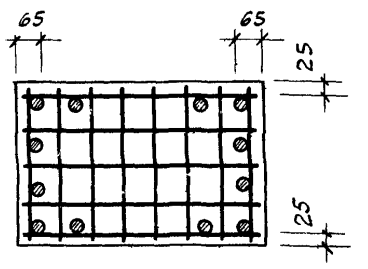

5-5

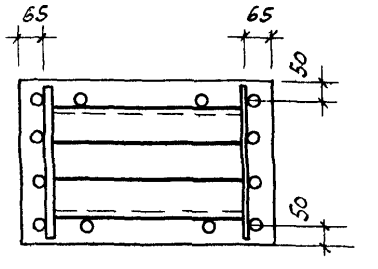

6-6

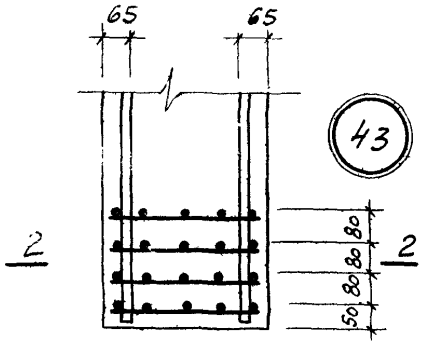

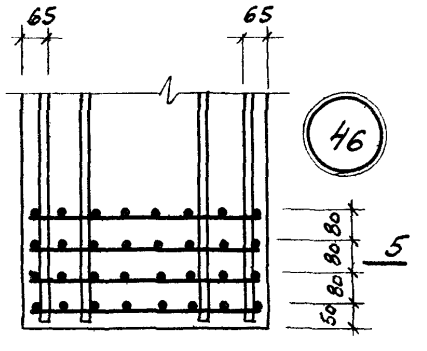

Примечания:

1. Оголовки колонн особо тщательно заполняются бетоном. Для контроля заполнения в оголовках предусмотрены отверстия.
2. Закладные детали на узлах условно не показаны, привязки их даны на опалубочных чертежах.
3. Количество стержней продольной арматуры в сечениях показано условно.

ТК 1972	Установка пространственных каркасов. Узлы 41÷47	ИИ 22-3/70
		Лист 56

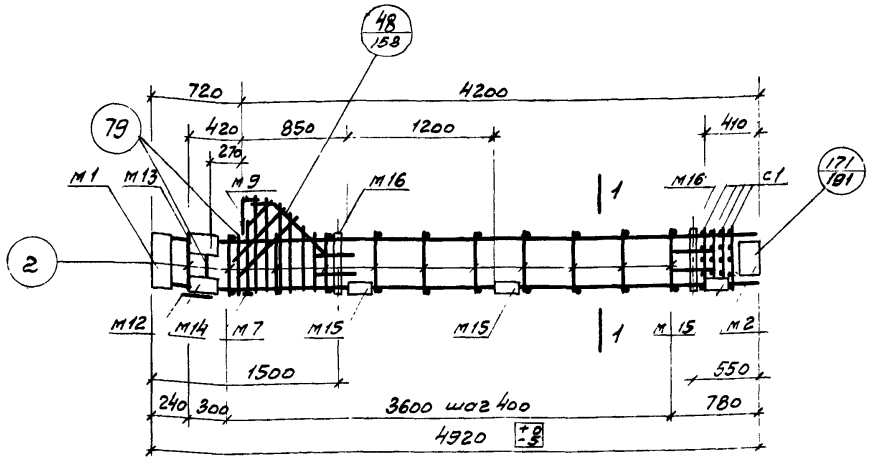

ПК1-3

Спецификация марок арматурных изделий и закладных деталей на один пространственный каркас

Марка простр. каркаса	Марка издел.	Кол. шт.	№ листа	Марка простр. каркаса	Марка издел.	Кол. шт.	№ листа
ПК1-3	КР1	2	193	ПК1-3 (продолжение)	2	22	203
	М1	1	205		52	1	
	М2	1			53	2	
	М7	1	206		54	2	
	М9	1	207		55	1	
	М12	1	208		56	1	
	М13	1			57	1	
	М14	1			58	1	
	М15	3			79	4	204
	М16	2	209				
	С1	4	202				
					Вес ПК1-3	217,7кг.	

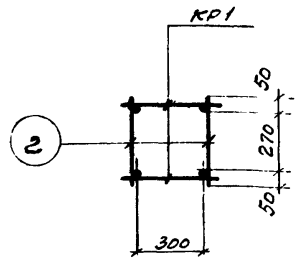

1-1

Примечания:

1. Окончательная фиксация закладных деталей производится в опалубке.
2. Пример крепления закладных деталей см. на листе 192.
3. Пространственный каркас должен собираться в кондукторе, порядок сборки указан в пояснительной записке.

ТК 1972	Пространственный каркас ПК1-3.	ИИ 22-3/70	
		Лист	57

12195 74

ГСПИ-10

Гл. констр. инд.	Стирнов	
Нач. отдела	Демченко	
Нач. сектора	Чечелева	
Ст. инженер	Калмыкова	
Проверил		Яковлева

Шифр
Марка-лист
Инв. №

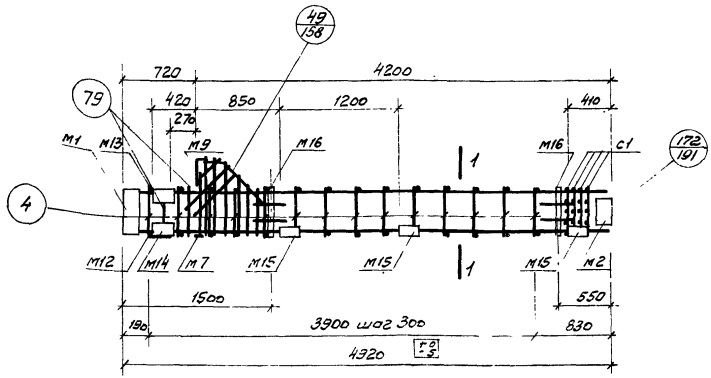

ПК 2-3

Спецификация марок арматурных изделий и закладных деталей на один пространственный каркас.

Марка простр. каркаса	Марка издел.	Кол. шт.	№ листа	Марка простр. каркаса	Марка изделия	Кол. шт.	№ листа
ПК2-3	КР2	2	193	ПК2-3 (продолжение)	4	28	203
	М1	1	205		52	1	
	М2	1			53	2	
	М7	1	206		54	2	
	М9	1	207		55	1	
	М12	1	208		56	1	
	М13	1			57	1	
	М14	1			58	1	
	М15	3			79	4	204
	М16	2	204				
	С1	4	202				
					Вес ПК2-3		338.2

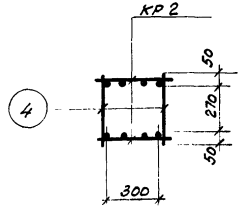

1-1

Примечания:

1. Окончательная фиксация закладных деталей производится в опалубке.
2. Пример крепления закладных деталей см. на листе 192.
3. Пространственный каркас должен собираться в кондукторе, порядок сборки указан в пояснительной записке.

ТК 1972	Пространственный каркас ПК2-3	ИИ 22-3/70
		Лист 58

Шифр
Марка·лист
Инв. №
Инв. № подл. | Подпись и дата | Взам. инв. №
Гинзбург
Якобсон

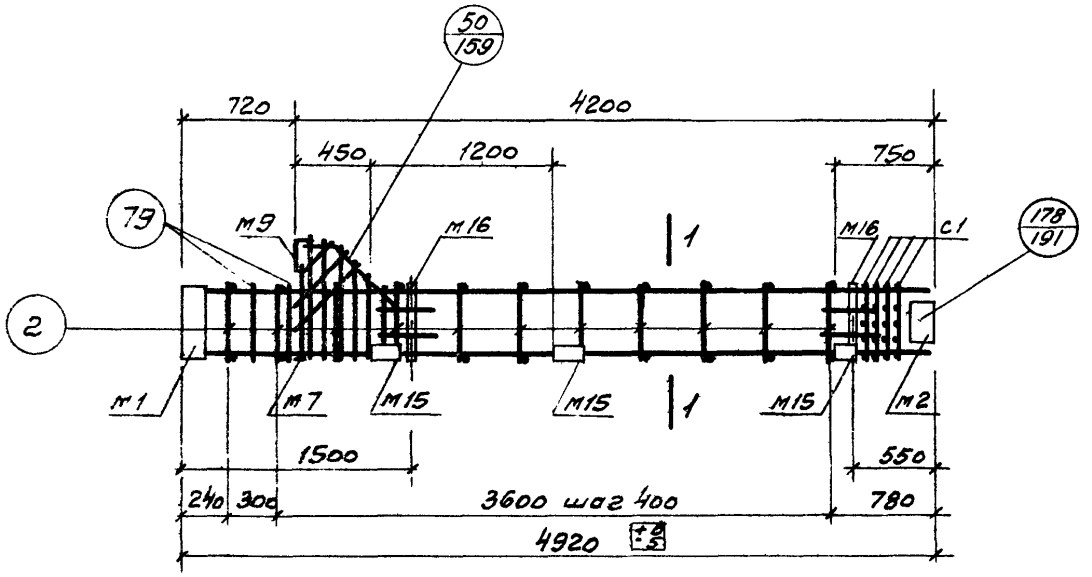

ПК 1-4

Спецификация марок арматурных изделий и закладных деталей на один пространственный каркас

Марка простр. каркаса	Марка издел.	Кол. шт.	№ листа	Марка простр. каркаса	Марка издел.	Кол. шт.	№ листа
ПК1-4	КР1	2	193	ПК1-4 (продолжение)	52	1	203
	М1	1	205		53	2	
	М2	1			54	2	
	М7	1	206		55	1	
	М9	1	207		56	1	
	М15	3	208		57	1	
	М16	2	209		58	1	
	С1	4	202		79	4	204
	2	22	203		Вес ПК1-4 190,1 кг.		

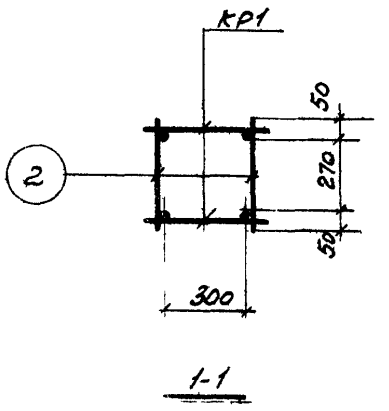

1-1

Примечания:

1. Окончательная фиксация закладных деталей производится в опалубке
2. Пример крепления закладных деталей см. на листе 192.

Пространственный каркас должен собираться в кондукторе, порядок сборки указан в пояснительной записке

ТК 1972	Пространственный каркас ПК 2-4	ш 22-3/70
		Лист 59

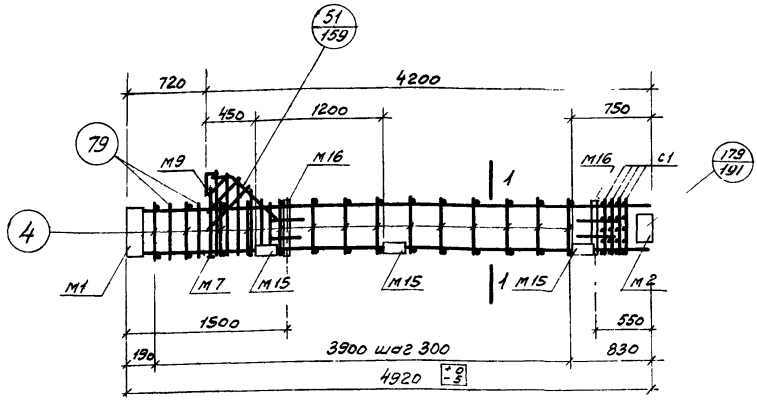

ПК2-4

Спецификация марок арматурных изделий и закладных деталей на один пространственный каркас

Марка простр. каркаса	Марка издел.	Кол. шт.	№ листа	Марка простр. каркаса	Марка издел.	Кол. шт.	№ листа
ПК2-4	КР2	2	193	ПК2-4 (продол-жение)	52	1	203
	М1	1	205		53	2	
	М2	1			54	2	
	М7	1	206		55	1	
	М9	1	207		56	1	
	М15	3	208		57	1	
	М16	2	209		58	1	
	С1	4	202		79	4	204
	4	28	203	Вес ПК2-4		310,6 кг	

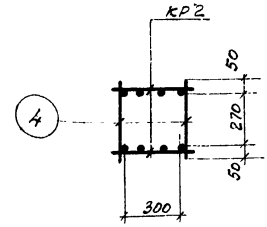

1-1

Примечания:

1. Окончательная фиксация закладных деталей производится в опалубке.
2. Пример крепления закладных деталей см. на листе 192
3. Пространственный каркас должен собираться в кондукторе, порядок сборки указан в пояснительной записке.

ТК 1972	Пространственный каркас ПК2-4	ИИ 22-3/70
		Лист 60

Ст. инженер Калмыкова

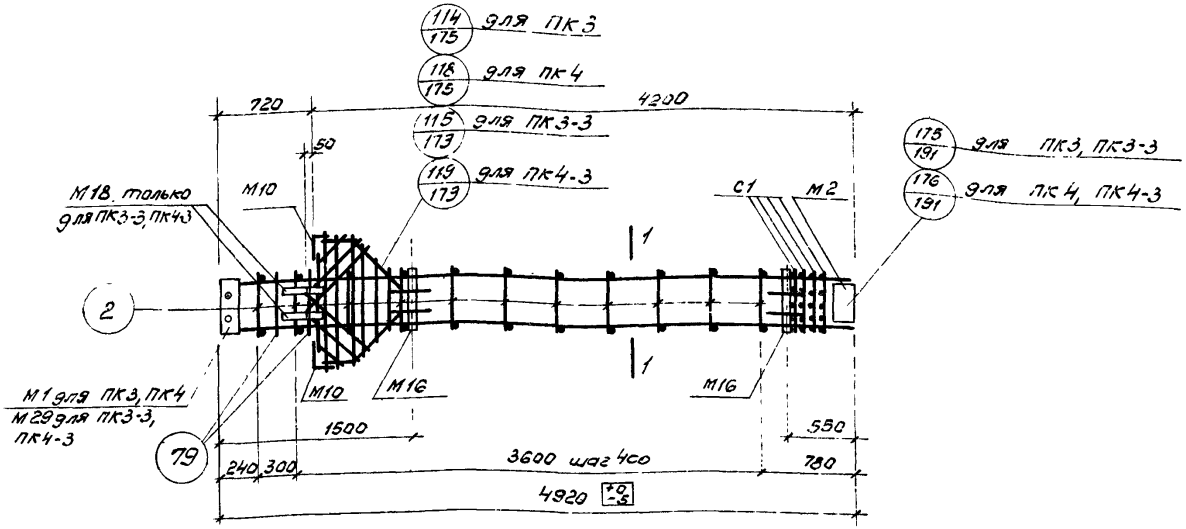

ПК3, ПК4, ПК3-3, ПК4-3.

Спецификация марок арматурных изделий и закладных деталей на один пространственный каркас.

Марка простр. каркаса	Марка издел.	Кол. шт.	№ листа
ПК3	КР1	2	193
	М1	1	205
	М2	1	
	М10	2	207
	М16	2	209
	С1	4	202
	2	22	203
	52	2	
	53	4	
	58	1	
	65	2	
	66	1	
	67	1	
	68	1	
	79	4	204
	Вес ПК3		196,8 кг
ПК4	КР3	2	193
	М1, М2, М10, М16, С1 2, 52, 53, 58, 65, 66, 67, 68, 79 см. ПК3.		
	Вес ПК4		272,4 кг
ПК3-3	М18	2	209
	М29	1	213
	90	4	204
	КР1, М2, М10, М16, С1, 2, 52, 58, 65, 66, 67, 68, 79 см ПК3		
	Вес ПК3-3		251,0 кг
ПК4-3	КР3	2	193
	М18	2	209
	М29	1	213
	90	4	204
	М2, М10, М16, С1, 2, 52, 58, 65, 66, 67, 68, 79, см. ПК3		
	Вес ПК4-3		326,6 кг

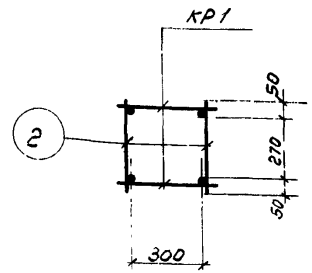

1-1
для ПК3, ПК3-3

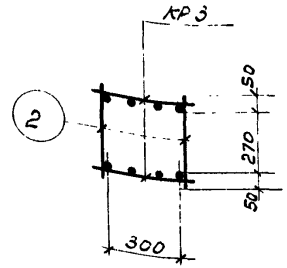

1-1
для ПК4, ПК4-3.

Примечания.

1. Окончательная фиксация закладных деталей производится в опалубке.
2. Пример крепления закладных деталей см. на листе 192.
3. Пространственные каркасы должны собираться в кондукторах, порядок сборки указан в пояснительной записке.

ТК 1972	Пространственные каркасы ПК3, ПК4, ПК3-3, ПК4-3.	ИИ 22-3/70 Лист 61

Инв. № подл. | Подпись и дата | Взам. инв. №
Гл. конструктор Стирнов
Нач. отдела Демченко
Нач. сектора Чечелева
Ст. инженер Калмыкова
Проверил Яковлева
Инв. № | Марка-лист | Шифр

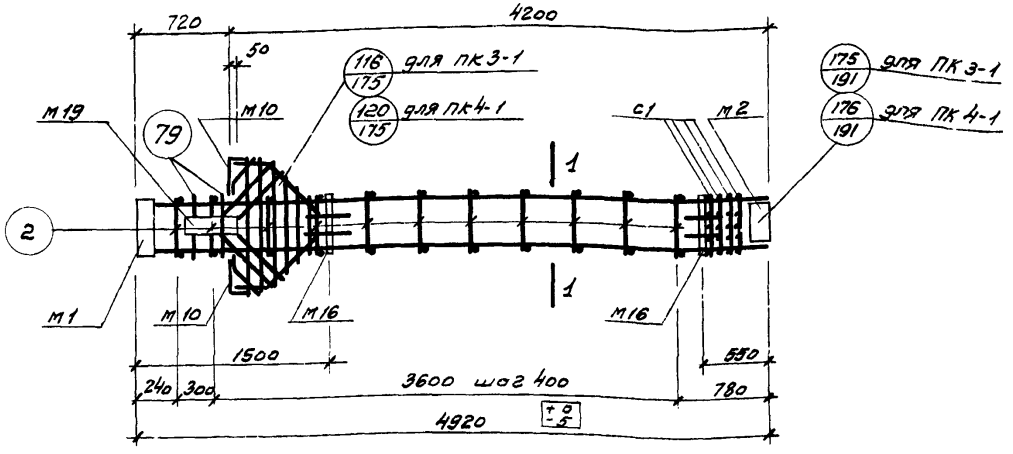

ПК3-1, ПК4-1

Спецификация марок арматурных изделий и закладных деталей на один пространственный каркас

Марка простр. каркаса	Марка издел.	Кол. шт.	№ листа	Марка простр. каркаса	Марка издел.	Кол. шт	№ листа
ПК3-1	КР1	2	193	ПК3-1	58	1	203
	М1	1	205		65	2	
	М2	1			66	1	
	М10	2	207		67	1	
	М16	2	209		68	1	
	М19	1	210	Вес ПК3-1 213,4кг			
	С1	4	202	ПК4-1	КР3	2	193
	2	22	203				
	79	4	204		М1, М2, М10, М16, М19, С1, 2, 52, 53, 58, 65, 66, 67, 68, 79 см ПК3-1		
	52	2	203	Вес ПК4-1 289,0кг			
	53	4					

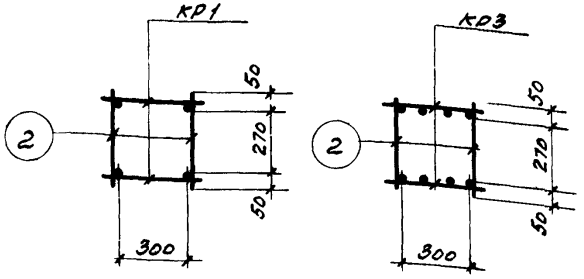

Примечания:

1. Окончательная фиксация закладных деталей производится в опалубке
2. Пример крепления закладных деталей см. на листе 192.
3. Пространственные каркасы должен собираться в кондукторах, порядок сборки указан в пояснительной записке.

ТК 1972	Пространственные каркасы ПК3-1, ПК4-1	ИИ 22-3/70
		Лист 62

Ст. инженер Калинкова Колтыкова

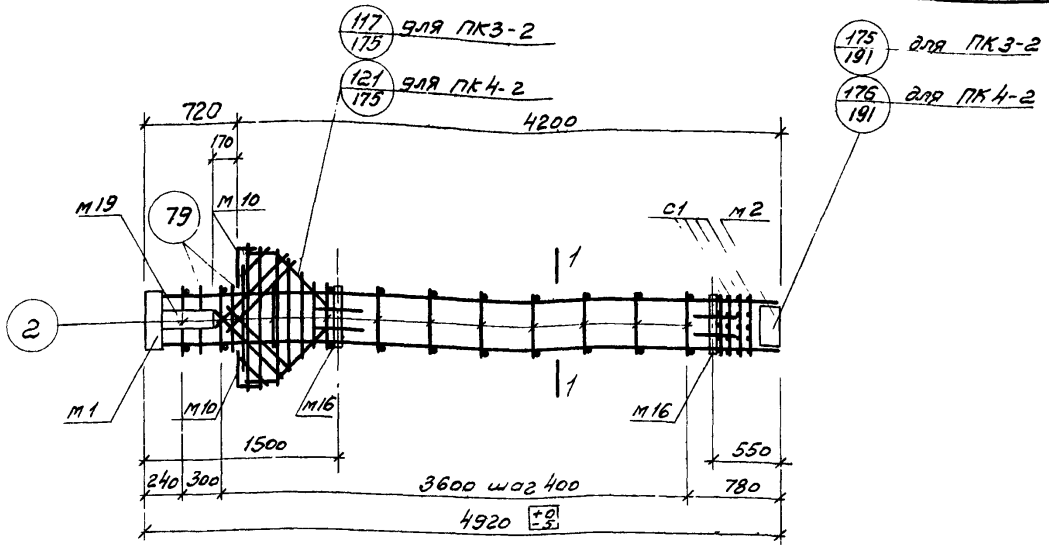

ПК3-2; ПК4-2

Спецификация марок арматурных изделий и закладных деталей на один пространственный каркас

Марка простр. каркаса	Марка издел.	Кол. шт.	№ листа
ПК3-2	КР1	2	193
	М1	1	205
	М2	1	
	М10	2	207
	М16	2	209
	М19	1	210
	С1	4	202
	2	22	203
	52	2	
	53	4	
	58	1	

Марка простр. каркаса	Марка издел.	Кол. шт.	№ листа
ПК3-2 (продолжение)	65	2	203
	66	1	
	67	1	
	68	1	
	79	4	204
	Вес ПК3-2		213,4 кг.
ПК4-2	КР3	2	193
	М1, М2, М10, М16, М19, С1, 2, 52, 53, 58, 65, 66, 79, 67, 68		см. ПК3-2
	Вес ПК4-2		289,0 кг.

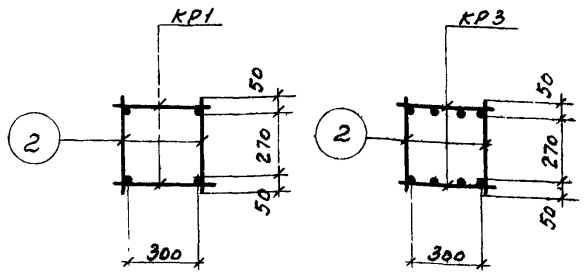

Примечания:

1. Окончательная фиксация закладных деталей производится в опалубке
2. Пример крепления закладных деталей см. на листе 192.
3. Пространственные каркасы должны собираться в кондукторах, порядок сборки указан в пояснительной записке.

ТК 1972	Пространственные каркасы ПК3-2, ПК4-2	ШИ 22-3/70
		Лист 63

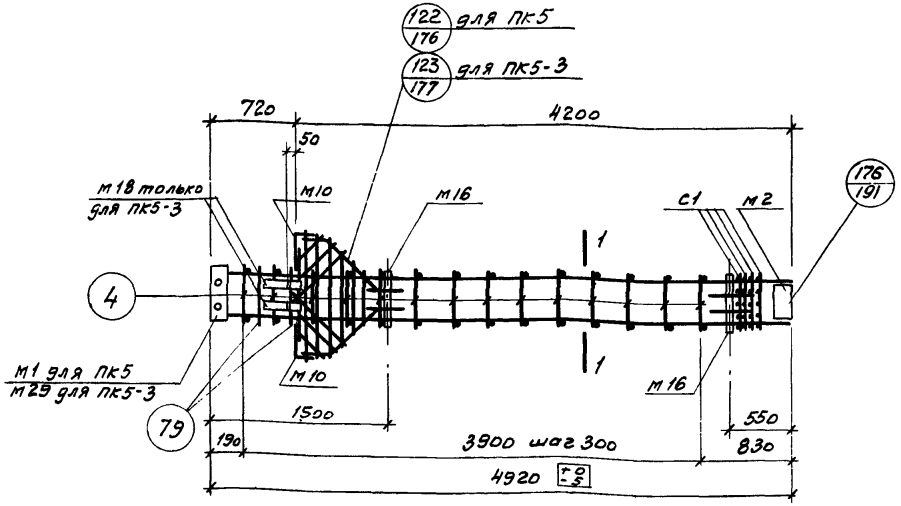

ПК5, ПК5-3

Спецификация марок арматурных изделий и закладных деталей на один пространственный каркас.

Марка простр. каркаса	Марка издел.	Кол. шт.	№ листа
ПК5	КР2	2	193
	М1	1	205
	М2	1	
	М10	2	207
	М16	2	209
	С1	4	202
	4	28	203
	52	2	
	53	4	
	58	1	
	65	2	
ПК5 (продолжение)	66	1	203
	67	1	
	68	1	
	79	4	204
	Вес ПК5		317,3 кг
ПК5-3	М18	2	209
	КР2, М2, М10, М16, С1, 4, 52, 58, 65, 66, 67, 68, 79 см. ПК5		
	М29	1	213
	90	4	204
	Вес ПК5-3		371,5 кг

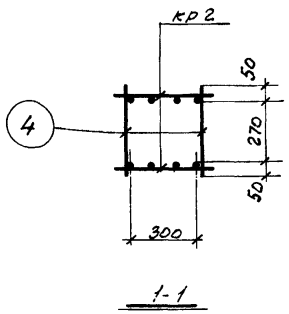

1-1

Примечания:

1. Окончательная фиксация закладных деталей производится в опалубке
2. Пример крепления закладных деталей см. на листе 192.
3. Пространственные каркасы должны собираться в кондукторах, порядок сборки указан в пояснительной записке.

ТК 1972	Пространственные каркасы ПК5, ПК5-3	УУ 22-3/70 Лист 64

Ст. инженер Камышова | Камышова

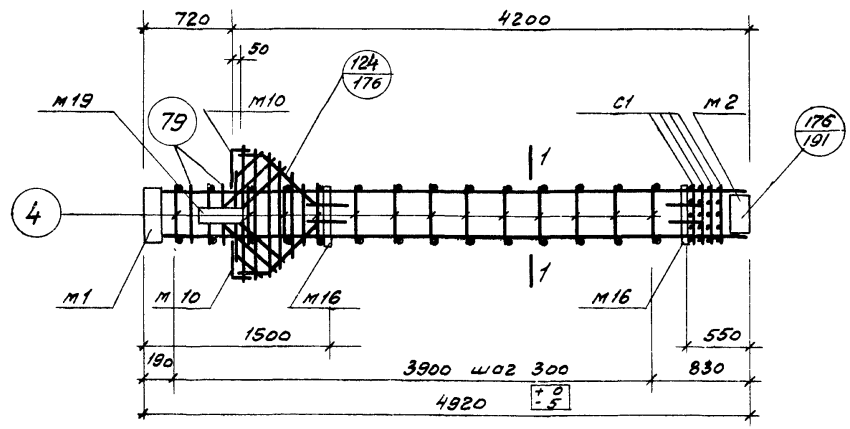

ПК 5-1

Спецификация марок арматурных изделий и закладных деталей на один пространственный каркас

Марка простр. каркаса	Марка издел.	Кол. шт.	№ листа	Марка простр. каркаса	Марка издел.	Кол. шт.	№ листа
ПК5-1	кр2	2	193	ПК5-1	52	2	203
	м1	1	205		53	4	
	м2	1			58	1	
	м10	2	207		65	2	
	м16	2	209		66	1	
	м19	1	210		67	1	
	с1	4	202		68	1	
	4	28	203				
	79	4	204	Вес ПК5-1 333,9кг			

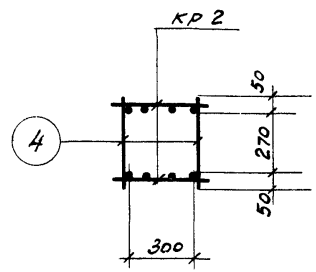

1-1

Примечания:

1. Окончательная фиксация закладных деталей производится в опалубке
2. Пример крепления закладных деталей см. на листе 192.
3. Пространственный каркас должны собираться в кондукторе, порядок сборки указан в пояснительной записке.

ТК 1972	Пространственный каркас ПК5-1	ИИ 22-3/70 Лист 65

Гл. констр. инж. Стирнов
Нач. отдела Демченко
Нач. сектора Чечелева
Ст. инженер Калмыкова
Проверил Яковлева
Якубик

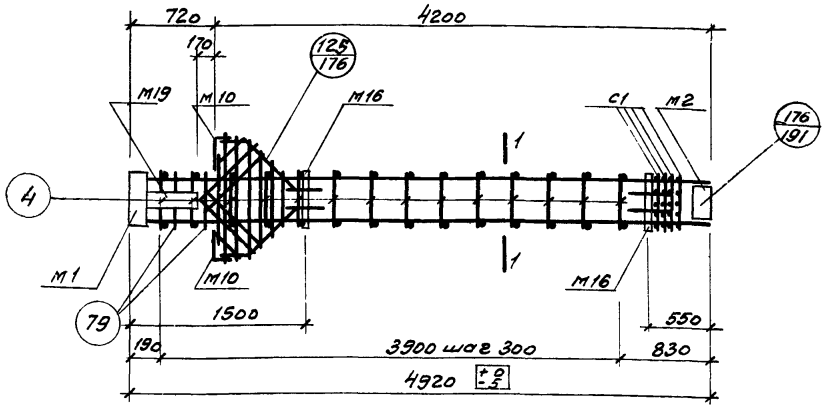

ПК5-2

Спецификация марок арматурных изделий и закладных деталей на один пространственный каркас.

Марка простр. каркаса	Марка издел.	кол. шт.	№ листа	Марка простр. каркаса	Марка издел.	кол. шт.	№ листа
ПК5-2	КР2	2	193	ПК5-2 (продол-жение)	53	4	203
	М1	1	205		58	1	
	М2	1			65	2	
	М10	2	207		66	1	
	М16	2	209		67	1	
	М19	1	210		68	1	
	С1	4	202		79	4	204
	4	28	203				
	52	2			Вес ПК5-2	3339кг	

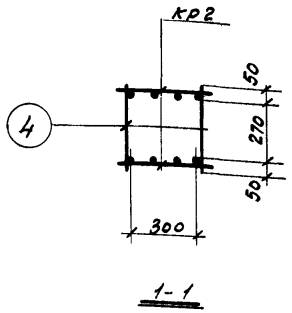

1-1

Примечания:

1. Окончательная фиксация закладных деталей производится в опалубке
2. Пример крепления закладных деталей см. на листе 192.
3. Пространственный каркас должен собираться в кондукторе, порядок сборки указан в пояснительной записке.

ТК 1972	Пространственный каркас ПК5-2	ИИ 22-3/70
		Лист 66

Гл. инженер Калинкова | Калинкова

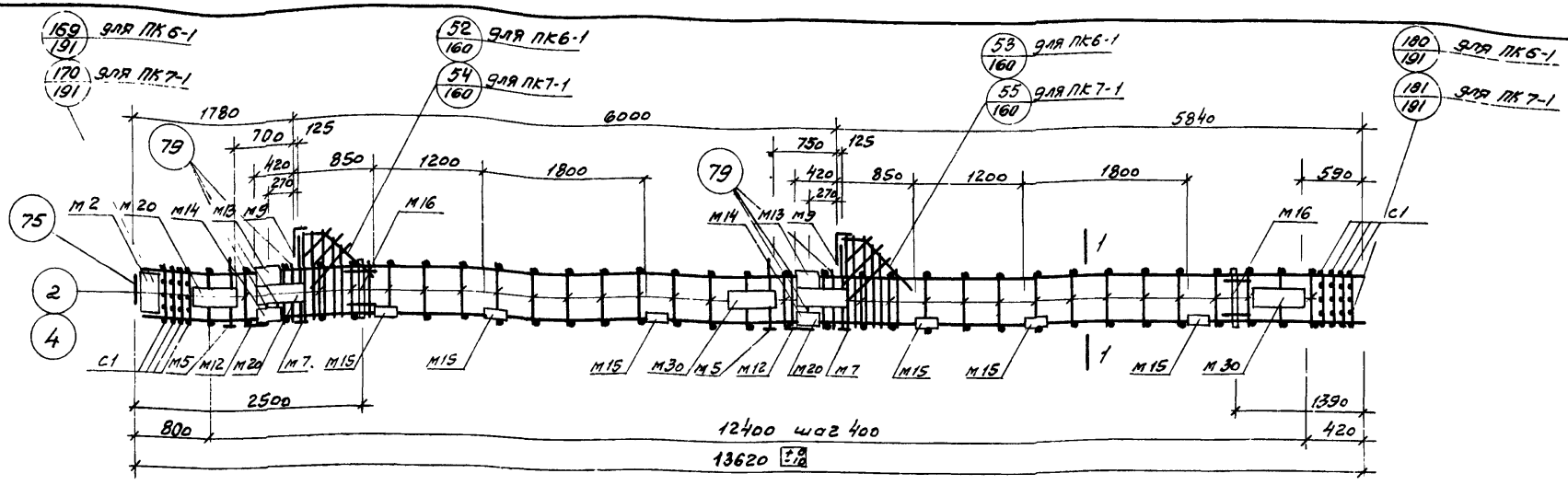

ПК6-1, ПК7-1

Спецификация марок арматурных изделий и закладных деталей на один пространственный каркас

Марка простр. каркаса	Марка издел.	Кол. шт.	№ листа
ПК6-1	КР4	2	193
	С1	8	202
	М2	1	205
	М5	2	206
	М7	2	
	М9	2	207
	М12	2	
	М13	2	208
	М14	2	
	М15	6	
	М16	2	209
	М20	3	210
ПК6-1 (продолжение)	М30	2	213
	4	64	
	52	2	
	53	4	
	54	4	
	55	2	203
	56	2	
	57	2	
	58	2	
	75	1	204
	79	12	
Вес ПК6-1			7144 кг
ПК7-1	КР5	2	194
	2	64	203
	М2, М7, М9, М12-М16, М20, М30, С1, М5 поз. 52-58, 75, 79 см. ПК6-1		
Вес ПК7-1			8599 кг

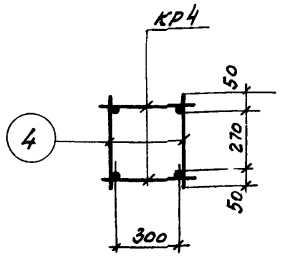

1-1
Для ПК6-1

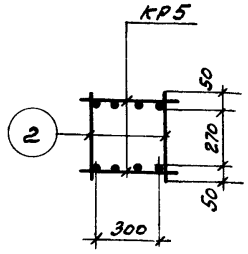

1-1
Для ПК7-1

Примечания:

1. Окончательная фиксация закладных деталей производится в опалубке.
2. Пример крепления закладных деталей см. на листе 192.
3. Пространственные каркасы должны собираться в кондукторах, порядок сборки указан в пояснительной записке.

ТК 1972	Пространственные каркасы ПК6-1, ПК7-1	ИИ 22-3/70 Лист 67

Шифр | Марка-лист | Инв. №

Гл. констр. ин.	С. Тирнов	
Нач. отдела	Демченко	
Нач. сектора	Челеева	
Ст. инженер	Михайлова	
Проверил	Кафтина	Коротышина

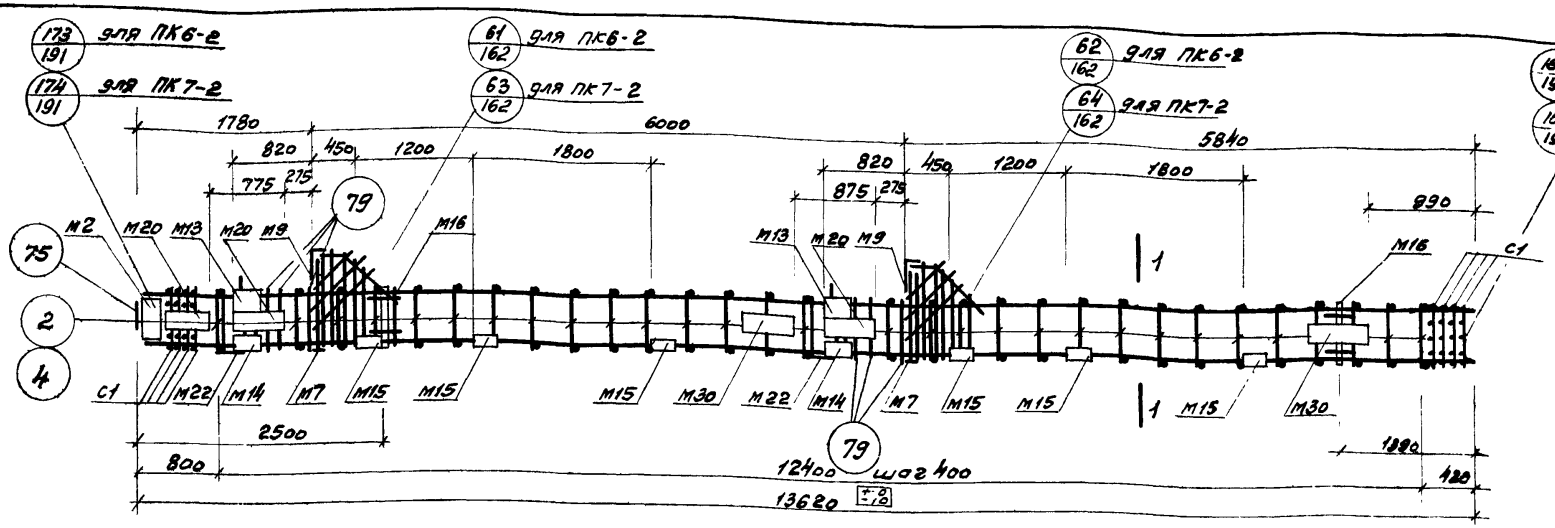

ПК6-2, ПК7-2.

Спецификация марок арматурных изделий и закладных деталей на один пространственный каркас

Марка простр. каркаса	Марка издел.	Кол. шт	№ листа	Марка простр. каркаса	Марка издел.	Кол. шт	№ листа	Марка простр. каркаса	Марка издел.	Кол. шт	№ листа
ПК6-2	КР4	2	193	ПК6-2, (продолжение)	4	64	203	ПК7-2	КР5	2	194
	С1	8	202		52	2			2	64	203
	М2	1	205		53	4					
	М7	2	206		54	4			М2, М7, М9, М13 - М16, М20, М22, М30, С1, поз. 52-58, 75, 79 см. ПК6-2		
	М9	2	207		55	2					
	М13	2	208		56	2					
	М14	2			57	2					
	М15	6			58	2					
	М16	2	209		75	1	204				
	М20	3	210		79	12					
	М22	2	211								
	М30	2	213		Вес ПК6-2 709,6 кг				Вес ПК7-2 855,1 кг		

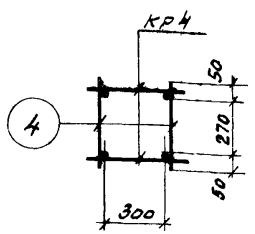

1-1
Для ПК6-2

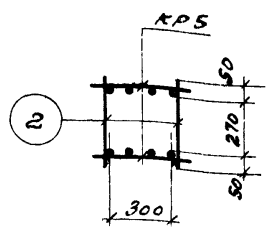

1-1
Для ПК7-2

Примечания:

1. Окончательная фиксация закладных деталей производится в опалубке
2. Пример крепления закладных деталей см. на листе 192
3. Пространственные каркасы должны собираться в кондукторах, порядок сборки указан в пояснительной записке.

ТК 1972	Пространственные каркасы. ПК6-2, ПК7-2	ИИ22-3/70
		Лист 68

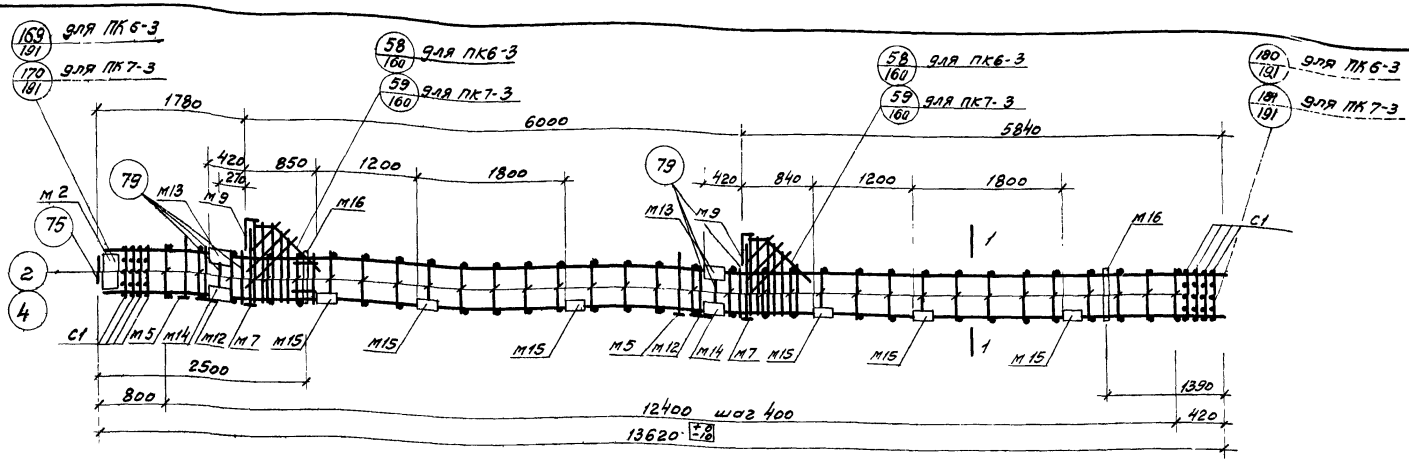

ПК6-3, ПК7-3

Спецификация марок арматурных изделий и закладных деталей на один пространственный каркас

Марка простр. каркаса	Марка издел.	Кол. шт.	№ листа	Марка простр. каркаса	Марка издел.	Кол. шт.	№ листа	Марка простр. каркаса	Марка издел.	Кол. шт.	№ листа
ПК6-3	кр4	2	193	ПК6-3 (продолжение)	52	2	203	ПК7-3	кр5	2	194
	с1	8	202		53	4			2	64	203
	м2	1	205		54	4					
	м5	2	206		55	2			м2, м5, м7, м9 м13–м16, м12, с1, поз. 52-58, 75, 79 см. ПК6-3		
	м7	2			56	2					
	м9	2	207		57	2					
	м12	2	208		58	2					
	м13	2			75	1	204				
	м14	2			79	12					
	м15	6									
	м16	2	209								
	4	64	203		Вес ПК6-3		545,8кг		Вес ПК7-3		691,3кг

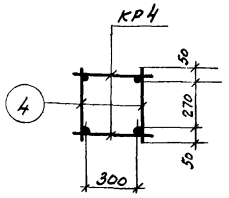

1-1
Для ПК6-3

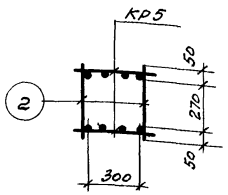

1-1
Для ПК7-3

Примечания:

1. Окончательная фиксация закладных деталей производится в опалубке.
2. Пример крепления закладных деталей см. на листе 192.
3. Пространственные каркасы должны собираться в кондукторах, порядок сборки указан в пояснительной записке.

ТК 1972	Пространственные каркасы ПК6-3, ПК7-3	ИИ22-3/70
		Лист 69

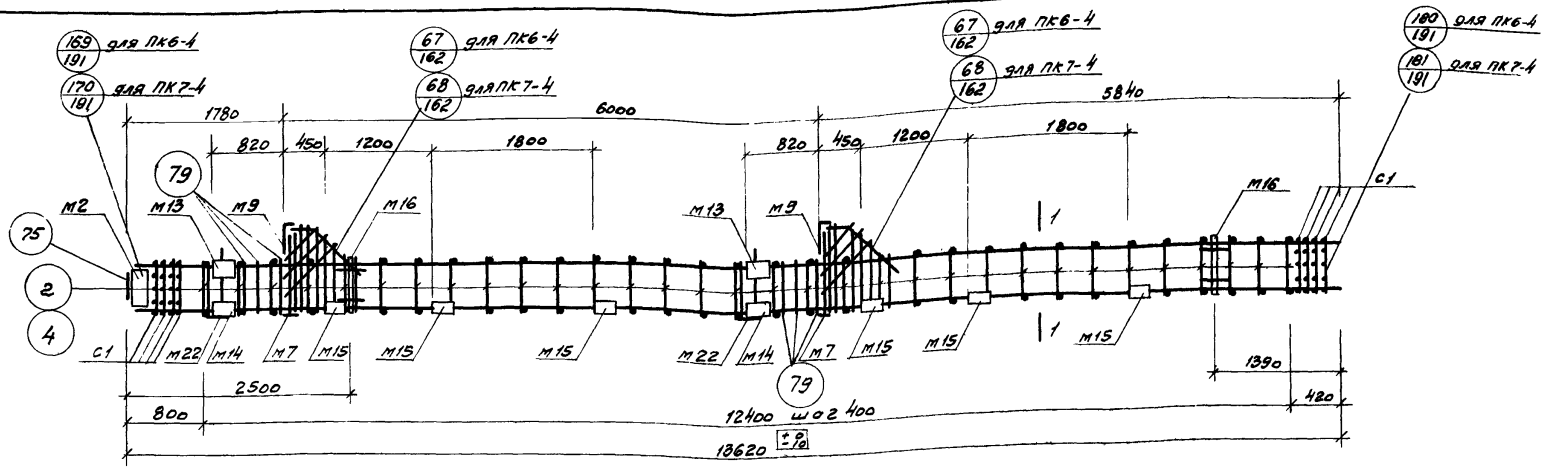

ПК6-4, ПК7-4

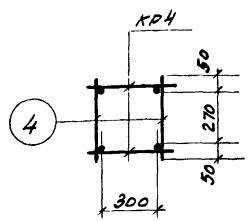

1-1

Для ПК6-4

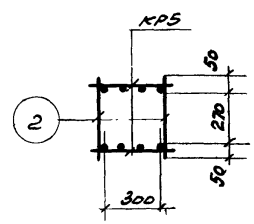

1-1

Для ПК7-4

Спецификация марок арматурных изделий и закладных деталей на один пространственный каркас

Марка простр. каркаса	Марка издел.	Кол. шт.	№ листа	Марка простр. каркаса	Марка издел.	Кол. шт.	№ листа	Марка простр. каркаса	Марка издел.	Кол. шт.	№ листа
ПК6-4	кр4	2	193	ПК6-4 (продолжение)	53	4	203	ПК7-4	кр5	2	194
	с1	8	202		54	4			2	64	203
	м2	1	205		55	2					
	м7	2	206		56	2			м2, м7, м9, м13 - м16, м22, с1, поз. 52-58 75, 79 см. ПК6-4		
	м9	2	207		57	2					
	м13	2	208		58	2					
	м14	2			75	1	204				
	м15	6			79	12					
	м16	2	209								
	м22	2	211								
	4	64	203								
	52	2			Вес ПК6-4 541,0кг				Вес ПК7-4 686,5кг		

Примечания:

1. Окончательная фиксация закладных деталей производится в опалубке
2. Пример крепления закладных деталей см. на листе 192.
3. Пространственные каркасы должны собираться в кондукторах, порядок сборки указан в пояснительной записке

ТК 1972	Пространственные каркасы ПК6-4, ПК7-4	ИИ 22-3/70
		Лист 70

Нач. сектора Ачкелдиев, Ст. инженер Шарыгин, Чечелева, Михайлова

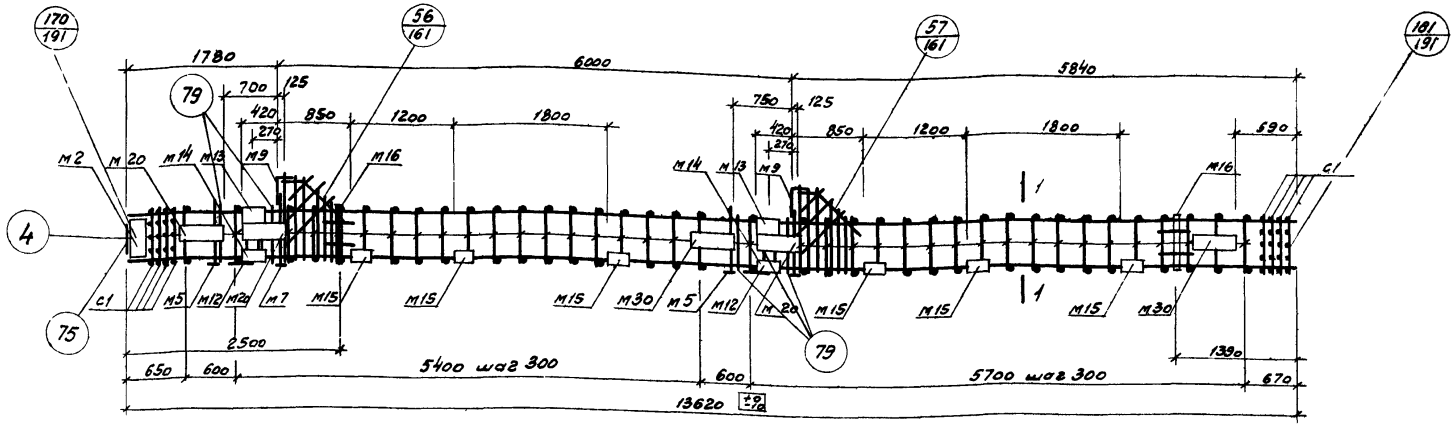

ПК8-1

Спецификация марок арматурных изделий и закладных деталей на один пространственный каркас

Марка простр. каркаса	Марка издел.	Кол. шт.	№ листа	Марка простр. каркаса	Марка издел.	Кол. шт.	№ листа
ПК8-1	КР6	2	193	ПК8-1 (продолжение)	м30	2	213
	с1	8	202		4	82	203
	м2	1	205		52	2	
	м5	2	206		53	4	
	м7	2			54	4	
	м9	2	207		55	2	
	м12	2	208		56	2	
	м13	2			57	2	
	м14	2			58	2	
	м15	6			75	1	204
	м16	2	209		79	12	
	м20	3	210	Вес ПК8-1 9833кг			

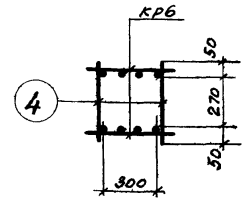

1-1

Примечания:

1. Окончательная фиксация закладных деталей производится в опалубке.
2. Пример крепления закладных деталей см. на листе 192.
3. Пространственный каркас должен собираться в кондукторе, порядок сборки указан в пояснительной записке.

ТК 1972	Пространственный каркас ПК8-1	ИИ 22-3/70 Лист 71

Гл. конструктор Смирнов
Нач. отдела Демченко
Нач. сектора Чечелева
Ст. инженер Михайлова
Проверил Карпов
Конюшина
Шифр
Марка-лист
Инв. №

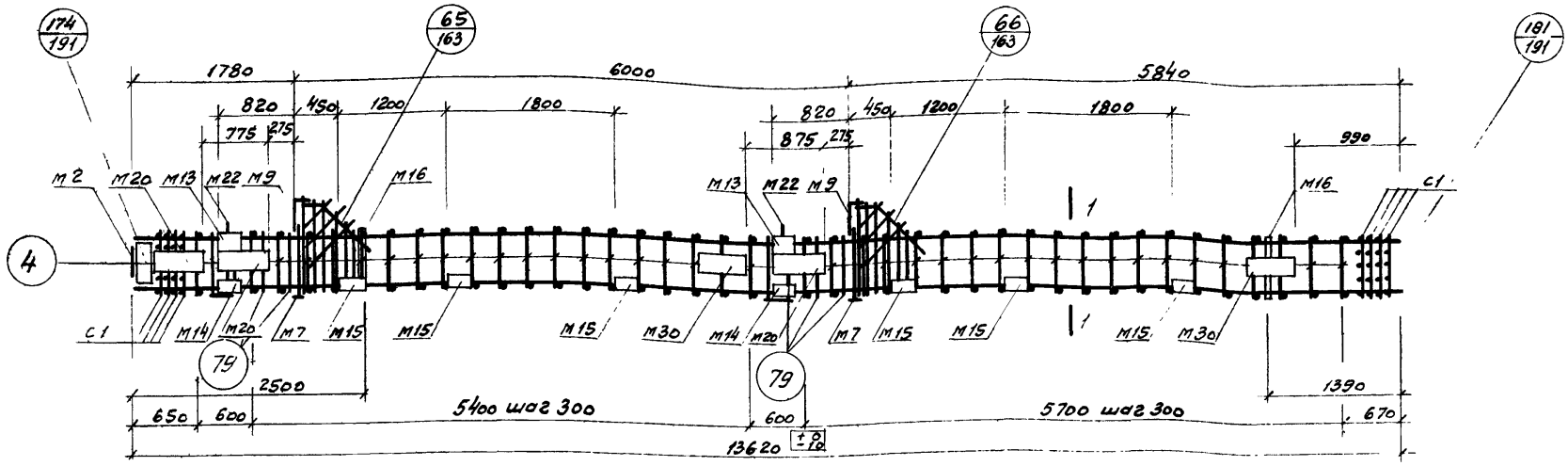

ПК 8-2

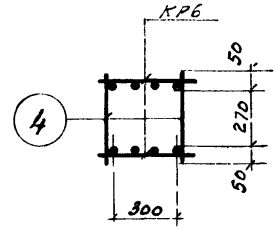

1-1

Спецификация марок арматурных изделий и закладных деталей на один пространственный каркас

Марка простр. каркаса	Марка издел.	Кол. шт.	№ листа	Марка простр. каркаса	Марка издел.	Кол. шт.	№ листа
ПК8-2	КР6	2	193	ПК8-2 (продолжение)	4	82	203
	С1	8	202		52	2	
	М2	1	205		53	4	
	М7	2	206		54	4	
	М9	2	207		55	2	
	М13	2	208		56	2	
	М14	2			57	2	
	М15	6			58	2	
	М16	2	209		75	1	204
	М20	3	210		79	12	
	М22	2	211				
	М30	2	213	Вес ПК8-2 978,5кг			

Примечания:

1. Окончательная фиксация закладных деталей производится в опалубке.
2. Пример крепления закладных деталей см. на листе 192
3. Пространственный каркас должен собираться в кондукторе, порядок сборки указан в пояснительной записке.

ТК 1972	Пространственный каркас ПК8-2	ИИ 22-3/70
		Лист 72

Ст. инженер Шишкина

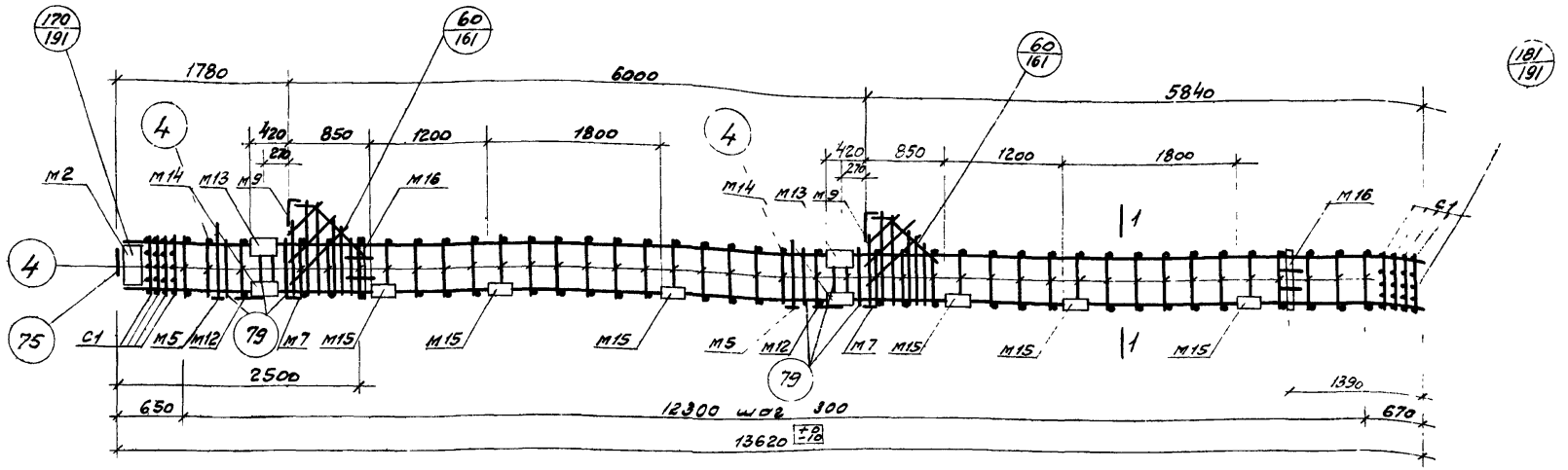

ПК8-3

Спецификация марок арматурных изделий и закладных деталей на один пространственный каркас

Марка простр каркаса	Марка издел	Кол шт	№ листа	Марка простр каркаса	Марка издел.	Кол. шт.	№ листа
ПК8-3	кр6	2	193		52	2	203
	с1	8	202		53	4	
	м2	1	205		54	4	
	м5	2	206		55	2	
	м7	2			56	2	
	м9	2	207		57	2	
	м12	2	208		58	2	
	м13	2			75	1	204
	м14	2			79	12	
	м15	6					
	м16	2	209				
	4	86	203		Вес ПК8-3 814,7 кг		

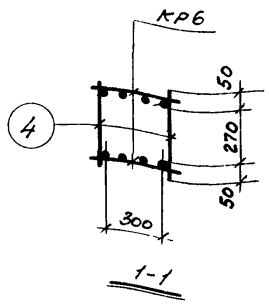

1-1

Примечания:

1. Окончательная фиксация закладных деталей производится в опалубке
2. Пример крепления закладных деталей см на листе 192
3. Пространственный каркас должен собираться в кондукторе, порядок сборки указан в пояснительной записке.

ТК 1972	Пространственный каркас ПК8-3	ИИ 22-3/70 Лист 73

Шифр
Марка-лист
Инв №
Гл конструктор Емирнов
Нач отдела Демченко
Нач сектора Чечелева
Ст инженер Михайлова
Проверил
Карпиш
Колмышина

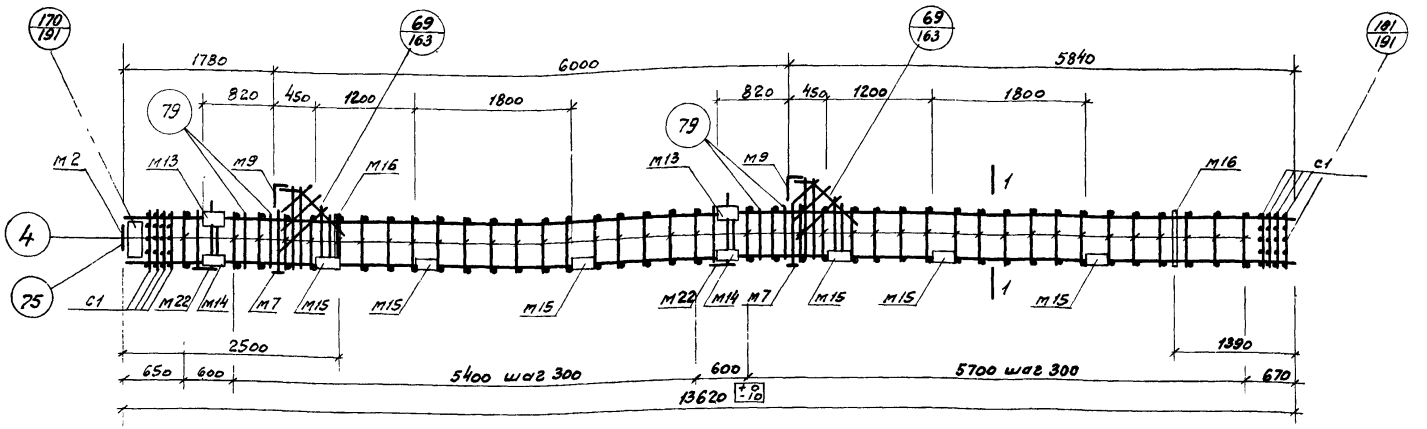

ПК 8-4

Спецификация марок арматурных изделий и закладных деталей на один пространственный каркас

Марка простр. каркаса	Марка издел.	Кол. шт.	№ листа	Марка простр. каркаса	Марка издел.	Кол. шт.	№ листа
ПК8-4	КР6	2	193		53	4	203
	с1	8	202		54	4	
	м2	1	205		55	2	
	м7	2	206		56	2	
	м9	2	207		57	2	
	м13	2	208		58	2	
	м14	2			75	1	204
	м15	6			79	12	204
	м16	2	209				
	м22	2	211				
	4	82	203				
	52	2			Вес ПК8-4 809,9кг		

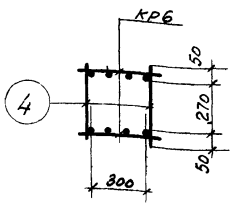

1-1

Примечания:

1. Окончательная фиксация закладных деталей производится в опалубке
2. Пример крепления закладных деталей см. на листе 192.
3. Пространственный каркас должен собираться в кондукторе, порядок сборки указан в пояснительной записке.

ТК 1972	Пространственный каркас ПК8-4	ИИ 22-3/70
		Лист 74

Ст. инженер Михайлова

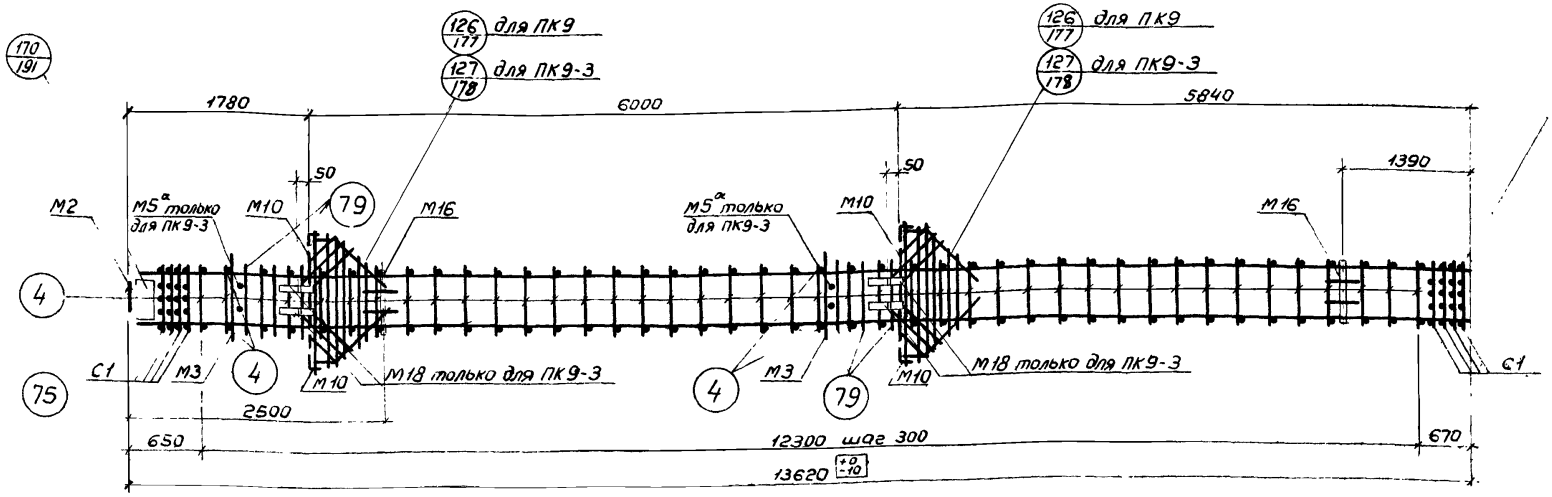

ПК9, ПК9-3

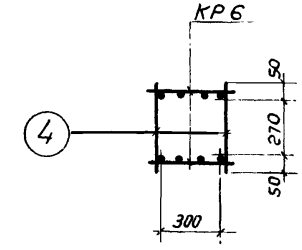

1-1

Спецификация марок арматурных изделий и закладных деталей на один пространственный каркас

Марка простр каркаса	Марка изделия	Кол. шт.	№ листа	Марка простр. каркаса	Марка изделия	Кол. шт.	№ листа	Марка простр. каркаса	Марка изделия	Кол шт.	№ листа
ПК9	КР6	2	193	ПК9 (прод.)	58	2	203	ПК9-3	М18	4	209
	С1	8	202		65	4			М5а	2	206
	М2	1	205		66	2			КР6, С1, М2, М3, М10, М16 поз. 4, 52, 58. 65-68, 75, 79 см. ПК9		
	М3	2			67	2					
	М10	4	207		68	2					
	М16	2	209		75	1	204				
	4	88	203		79	12					
	52	4							90	8	204
	53	8			Вес ПК9 764.7кг				Вес ПК9-3 902.3кг		

Примечания:

1. Окончательная фиксация закладных деталей производится в опалубке.
2. Пример крепления закладных деталей см. на листе 192.
3. Пространственные каркасы должен собираться в кондукторах, порядок сборки указан в пояснительной записке.

ТК 1972	Пространственные каркасы ПК9, ПК9-3	ИИ22-3/70
		Лист 75

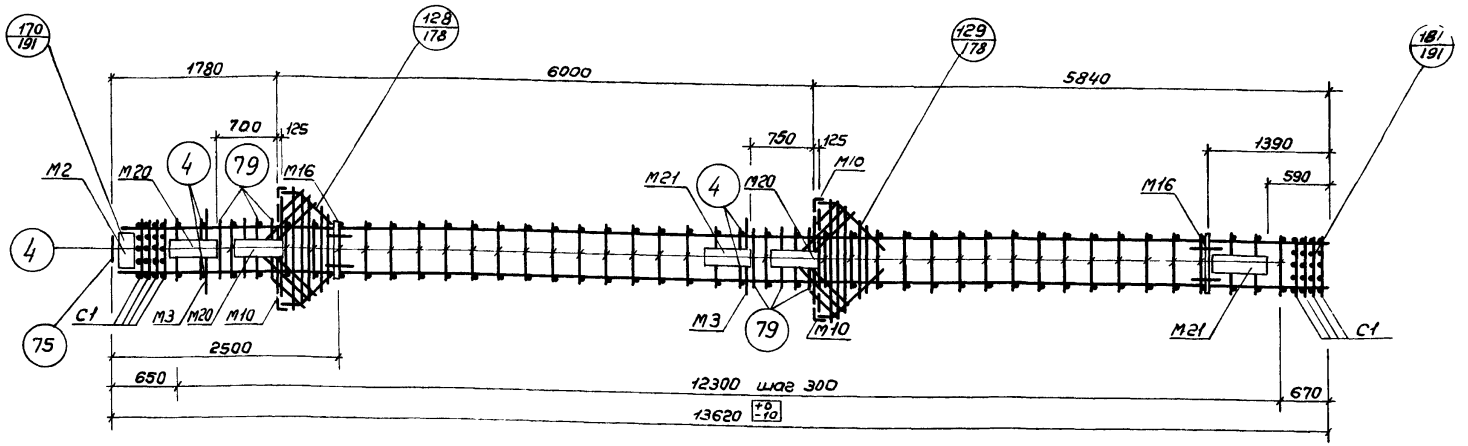

ПК 9-1

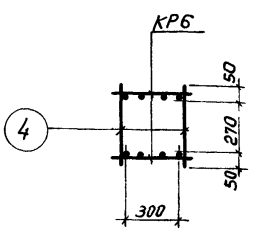

1-1

Спецификация марок арматурных изделий и закладных деталей на один пространственный каркас

Марка простр. каркаса	Марка изделия	Кол. шт.	№ листа	Марка простр. каркаса	Марка изделия	Колич. шт.	№ листа
ПК 9-1	КР6	2	193	ПК 9-1 (прод.)	53	8	203
	С1	8	202		58	2	
	М2	1	205		65	4	
	М3	2			66	2	
	М10	4	207		67	2	
	М16	2	209		68	2	
	М20	3	210		75	1	204
	М21	2			79	12	
	4	88	203				
	52	4		Вес ПК 9-1		942,5	

Примечания:

1. Окончательная фиксация закладных деталей производится в опалубке.
2. Пример крепления закладных деталей см. на листе 192.
3. Пространственный каркас должен собираться в кондукторе, порядок сборки указан в пояснительной записке.

ТК 1972	Пространственный каркас ПК 9-1	ИИ22-3/70
		Лист 76

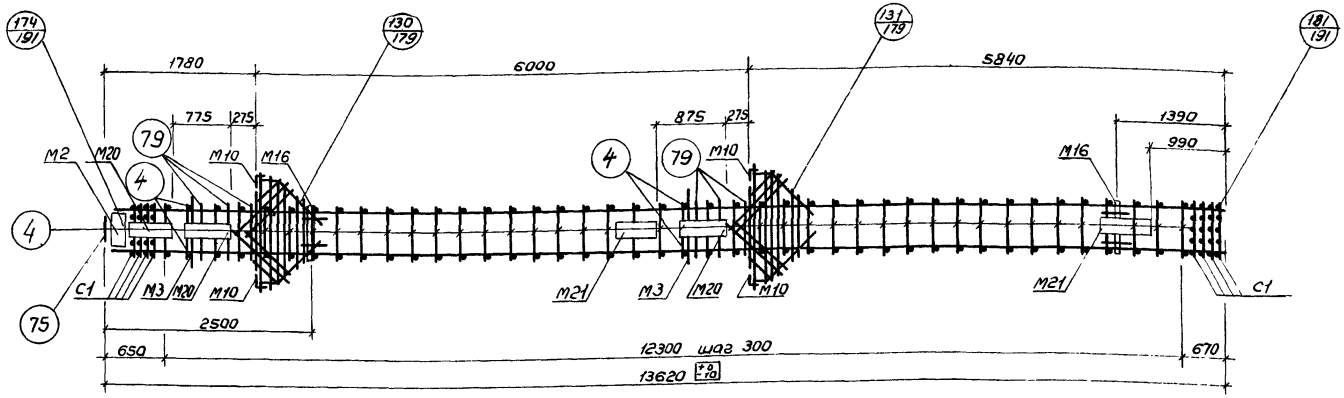

ПК 9-2

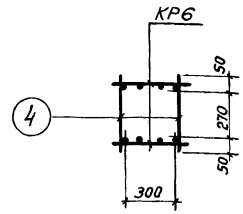

1-1

Спецификация марок арматурных изделий и закладных деталей на один пространственный каркас

Марка простр. каркаса	Марка изделия	Кол. шт.	№ листа	Марка простр. каркаса	Марка изделия	Кол. шт.	№ листа
ПК9-2	КР6	2	193	ПК9-2 (прод.)	53	8	203
	С1	8	202		58	2	
	М2	1	205		65	4	
	М3	2			66	2	
	М10	4	207		67	2	
	М16	2	209		68	2	
	М20	3	210		75	1	204
	М21	2			79	12	
	4	88	203				
	52	4			Вес ПЗ-2	942.5кг	

Примечания:

1. Окончательная фиксация закладных деталей производится в опалубке.
2. Пример крепления закладных деталей см. на листе 192.
3. Пространственный каркас должен собираться в кондукторе, порядок сборки указан в пояснительной записке.

ТК 1972	Пространственный каркас ПК9-2	ИИ22-3/70 Лист 77

Инв. № подл. | Подп. и дата | Инв. № дубл. | Взам. инв. №

Гл. констр. ин-та Стаханов
Нач. отдела Демченко
Нач. сектора Мечелей
Ст. инж. Шилова

Проверил Кудрин Корнюшина

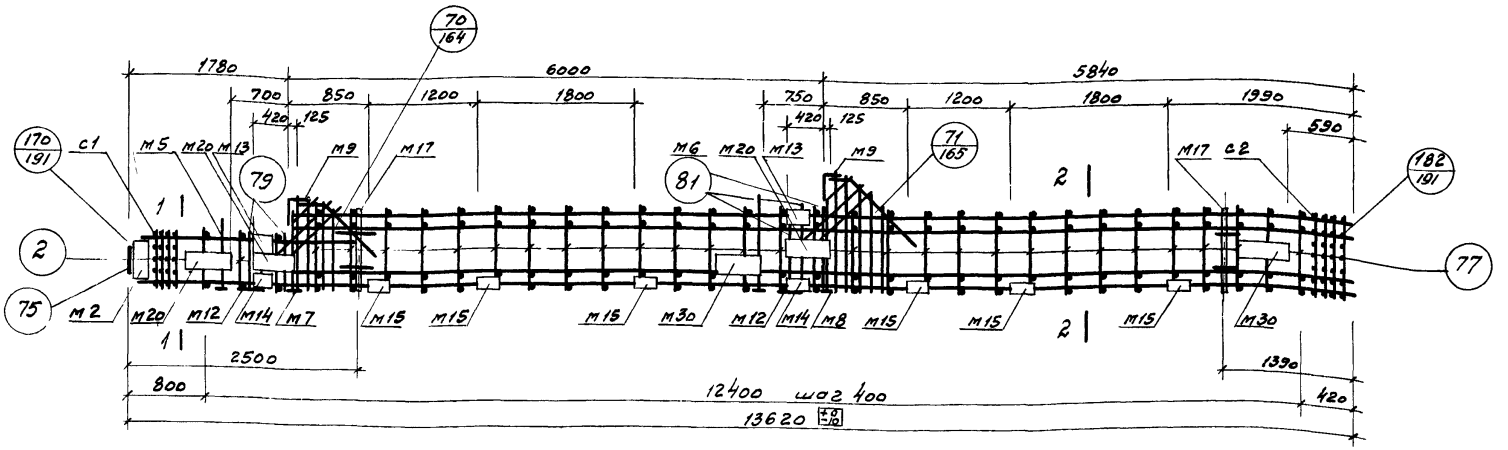

ПК10-1; ПК11-1

Спецификация марок арматурных изделий и закладных деталей на один пространственный каркас

Марка простр. каркаса	Марка издел.	Кол. шт.	№ листа
ПК10-1	КР7	1	194
	КР10	1	
	КР14	2	
	КР18	1	195
	М2	1	205
	М5	1	206
	М6	1	
	М7	1	
	М8	1	
	М9	2	207
	М12	2	208
	М13	2	
	М14	2	
	М15	6	
ПК10-1 (продолжение)	М17	2	209
	М20	3	210
	М30	2	213
	С1	4	202
	С2	4	
	2	6	203
	52	2	
	53	4	
	59	2	
	60	1	
	61	1	
	62	2	
	63	2	
	64	2	
ПК10-1 (продолжение)	75	1	204
	77	58	
	79	6	
	81	6	
Вес ПК10-1			948,2
ПК11-1	КР5	1	194
	КР11	1	
	КР15	2	
	КР19	1	195
М2, М5÷М9, М12÷М15, М17, М20 М30, С1, С2, поз. 2, 52, 53, 59÷64, 75, 77, 79, 81 см. ПК10-1			
Вес ПК11-1			1087,1 кг.

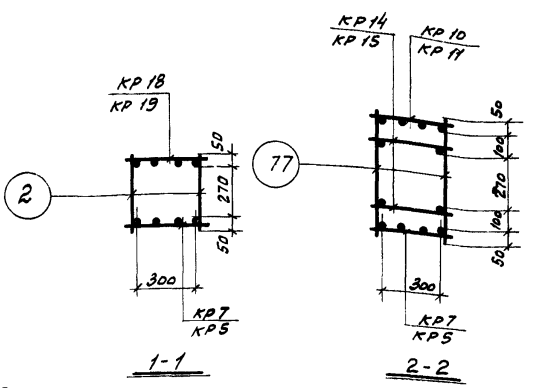

Примечания:

1. Окончательная фиксация закладных деталей производится в опалубке.
2. Пример крепления закладных деталей см. на листе 192.
3. Пространственные каркасы должны собираться в кондукторах, порядок сборки указан в пояснительной записке.

ТК 1972	Пространственные каркасы ПК10-1, ПК11-1	ИИ22-3/70
		Лист 78

ЦТ инженер Калинина

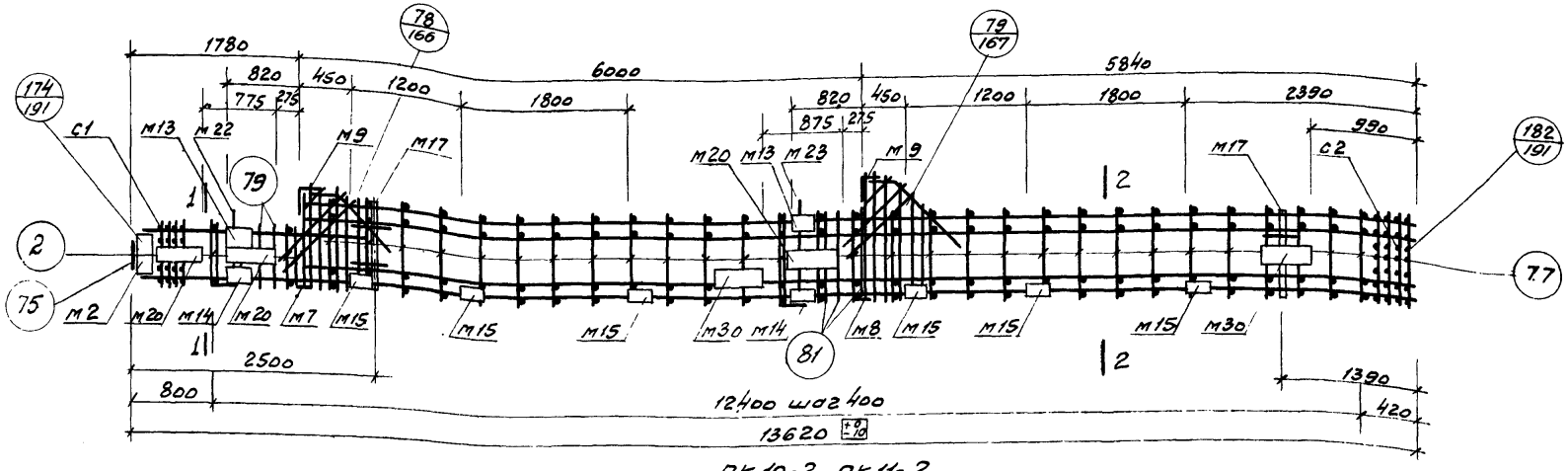

ПК 10-2, ПК 11-2

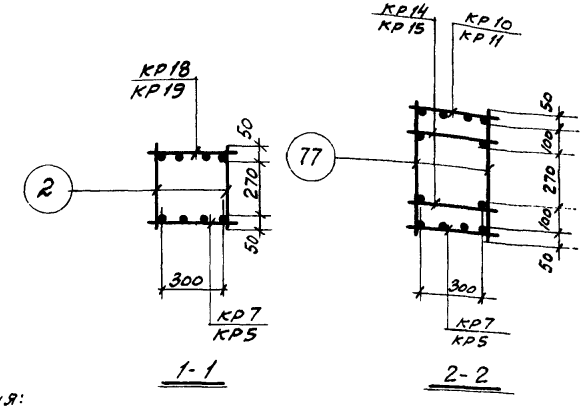

1-1 2-2

Спецификация марок арматурных изделий и закладных деталей на один пространственный каркас

Марка простр. каркаса	Марка издел.	Кол. шт.	№ листа
ПК10-2	КР7	1	194
	КР10	1	
	КР14	2	
	КР18	1	195
	М2	1	205
	М7	1	206
	М8	1	
	М9	2	207
	М13	2	208
	М14	2	
	М15	6	
	М17	2	209
	М20	3	210
	М22	1	211
ПК10-2 (продолжение)	М23	1	211
	М30	2	213
	С1	4	202
	С2	4	
	2	6	203
	52	2	
	53	4	
	59	2	
	60	1	
	61	1	
	62	2	
	63	2	
	64	2	
	75	1	204
ПК10-2 (продолжение)	77	58	204
	79	6	
	81	6	
	Вес ПК10-2		943,4 кг
ПК11-2	КР5	1	194
	КР11	1	
	КР15	2	
	КР19	1	195
	М2, М7, М8, М9, М13, М14, М15, М17, М20, М22, М23, М30, С1, С2, 2, 52, 53, 59, 60, 61, 62, 63, 64, 75, 77, 79, 81 см. ПК 10-2		
	Вес ПК11-2		1082,3 кг

Примечания:

1. Окончательная фиксация закладных деталей производится в опалубке.
2. Пример крепления закладных деталей см. на листе 192.
3. Пространственные каркасы должны собираться в кондукторах, порядок сборки указан в пояснительной записке.

ТК 1972	Пространственные каркасы ПК10-2; ПК11-2	ИИ 22-3/70 Лист 79

Сл. конструкт. Ст. инженер Камлюкова; Нач. сектора Чечелева; Нач. отдела Демченко; Гл. инженер проекта Смирнов; Проверил Зинкин; Разработал Яковлева

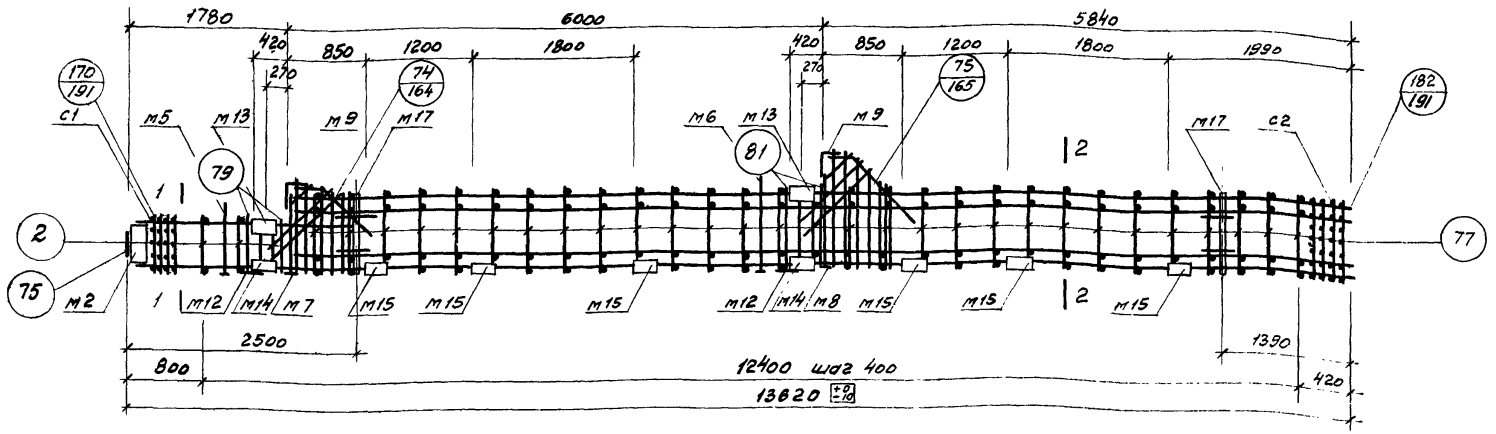

ПК10-3; ПК11-3

Спецификация марок арматурных изделий и закладных деталей на один пространственный каркас

Марка простр. каркаса	Марка издел.	Кол. шт.	№ листа
ПК10-3	КР7	1	194
	КР10	1	
	КР14	2	
	КР18	1	195
	М2	1	205
	М5	1	206
	М6	1	
	М7	1	
	М8	1	
	М9	2	207
	М12	2	208
	М13	2	
	М14	2	

Марка простр. каркаса	Марка издел.	Кол. шт.	№ листа
ПК10-3 (продолжение)	М15	6	208
	М17	2	209
	С1	4	202
	С2	4	
	2	6	203
	52	2	
	53	4	
	59	2	
	60	1	
	61	1	
	62	2	
	63	2	
	64	2	

Марка простр. каркаса	Марка издел.	Кол. шт.	№ листа
ПК10-3 (продолжение)	75	1	204
	77	58	
	79	6	
	81	6	
	Вес ПК10-3		779,6 кг
ПК11-3	КР5	1	194
	КР11	1	
	КР15	2	
	КР19	1	195
	М2, М5, М6, М7, М8, М9, М12, М13, М14, М15, М17, С1, С2, 2, 52, 53, 59, 60, 61, 62, 63, 64, 75, 77, 79, 81 см. ПК10-3		
	Вес ПК11-3		918,5 кг

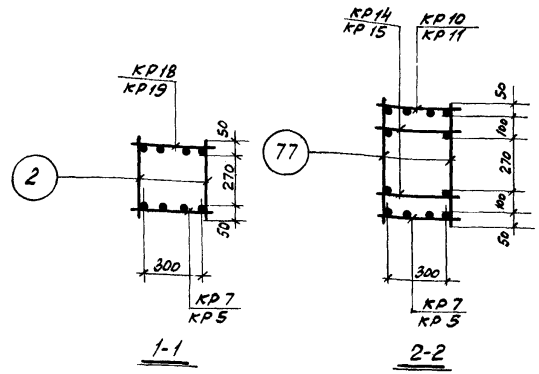

Примечания:

1. Окончательная фиксация закладных деталей производится в опалубке.
2. Пример крепления закладных деталей см. на листе 192.
3. Пространственные каркасы должны собираться в кондукторах, порядок сборки указан в пояснительной записке.

ТК 1972	Пространственные каркасы ПК10-3; ПК11-3.	ИИ 22-3/70
		Лист 80

Ст. инженер Калинкова | Гл. инженер Хохлякова

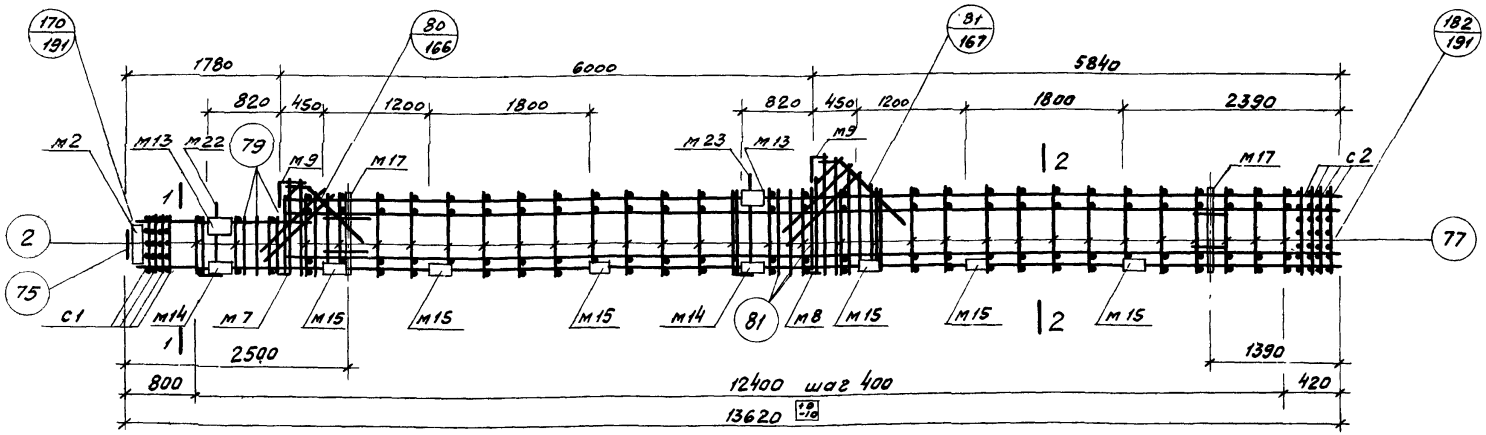

ПК 10-4, ПК 11-4

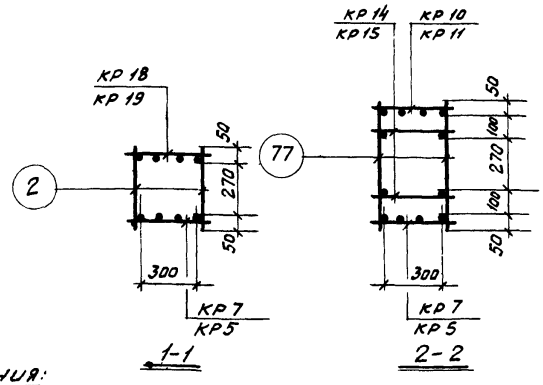

Спецификация марок арматурных изделий и закладных деталей на один пространственный каркас

Марка простр. каркаса	Марка издел.	Кол. шт.	№ листа
ПК10-4	КР7	1	194
	КР10	1	
	КР14	2	
	КР18	1	195
	м2	1	205
	м7	1	206
	м8	1	
	м9	2	207
	м13	2	208
	м14	2	
	м15	6	
	м17	2	209
	м22	1	211
ПК10-4 (продолжение)	м23	1	211
	с1	4	202
	с2	4	
	2	6	203
	52	2	
	53	4	
	59	2	
	60	1	
	61	1	
	62	2	
	63	2	
	64	2	
	75	1	204

Марка простр. каркаса	Марка издел.	Кол. шт.	№ листа
ПК10-4 (продолжение)	77	58	204
	79	6	
	81	6	
	Вес ПК10-4		774,8 кг
ПК11-4	КР5	1	194
	КР11	1	
	КР15	2	
	КР19	1	195
	м2, м7, м8, м9, м13, м14, м15, м17, м22, м23, с1, с2, 2, 52, 53, 59, 60, 61, 62, 63, 64, 75, 77, 79, 81 см ПК10-4		
	Вес ПК11-4		913,7 кг

Примечания:

1. Окончательная фиксация закладных деталей производится в опалубке.
2. Пример крепления закладных деталей см. на листе 192.
3. Пространственные каркасы должны собираться в кондукторах, порядок сборки указан в пояснительной записке.

ТК 1972	Пространственные каркасы ПК 10-4, ПК 11-4.	ИИ 22-3/70	Лист 81

ГСПИ-10 Гл. констр. ин. Смирнов; Нач. отдела Демченко; Нач. сектора Чечелева; Ст. инж. енер Колмыкова; Проверил Жилин

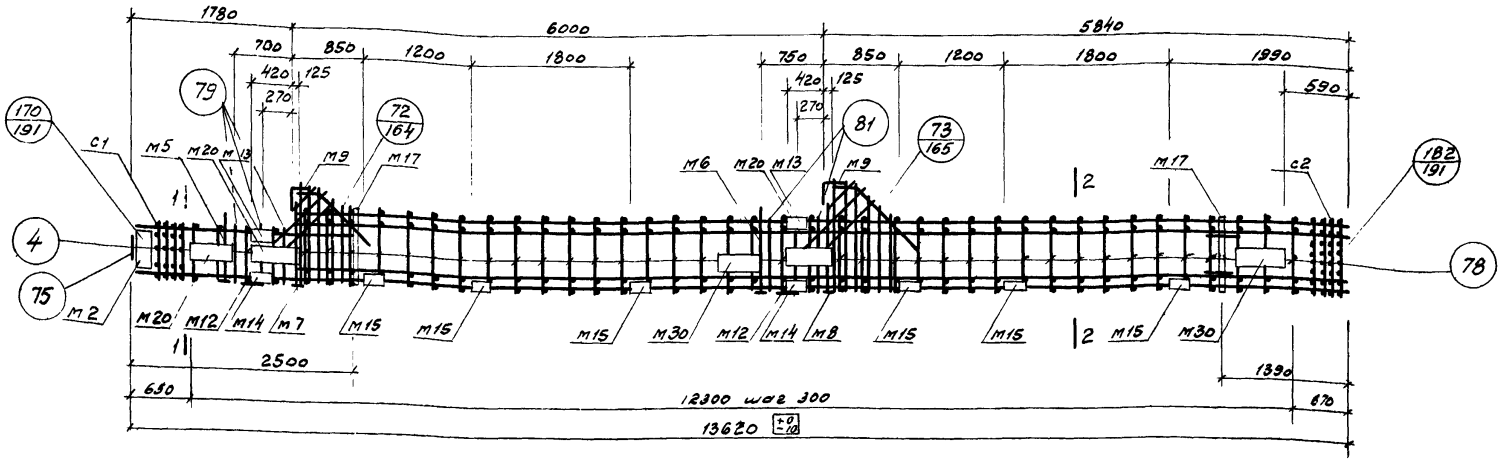

ПК 12-1; ПК 13-1

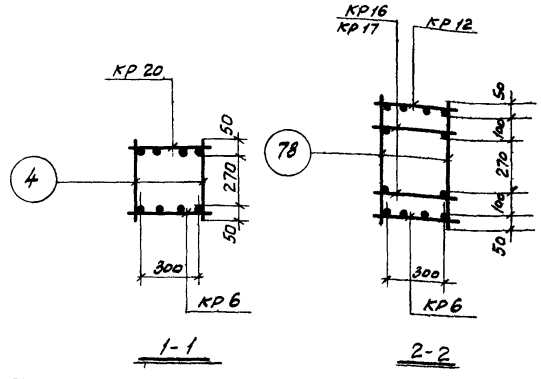

Спецификация марок арматурных изделий и закладных деталей на один пространственный каркас

Марка простр. каркаса	Марка издел.	Кол. шт.	№ листа
ПК12-1	КР6	1	193
	КР12	1	194
	КР16	2	195
	КР20	1	
	М2	1	205
	М5	1	206
	М6	1	
	М7	1	
	М8	1	
	М9	2	207
	М12	2	208
	М13	2	
	М14	2	
	М15	6	
ПК12-1 (продолжение)	М17	2	209
	М20	3	210
	М30	2	213
	С1	4	202
	С2	4	
	4	9	203
	52	2	
	53	4	
	59	2	
	60	1	
	61	1	
	62	2	
	63	2	
	64	2	
ПК12-1 (продолжение)	75	1	204
	78	76	
	79	6	
	81	6	
	Вес ПК12-1	1274.7 кг.	
ПК13-1	КР17	2	195
	КР6, КР12, КР20, М2, М5÷М9, М12÷М15, М17, М20, М30, С1, С2, 4, 52, 53, 59÷64, 75, 78, 79, 81 см. ПК12-1		
	Вес ПК13-1	1344.7 кг.	

Примечания:

1. Окончательная фиксация закладных деталей производится в опалубке
2. Пример крепления закладных деталей см. на листе 192
3. Пространственные каркасы должны собираться в кондукторах, порядок сборки указан в пояснительной записке.

ТК 1972	Пространственные каркасы ПК12-1, ПК13-1	ИИ22-3/70 Лист 82

Ст. инженер Калмыкова

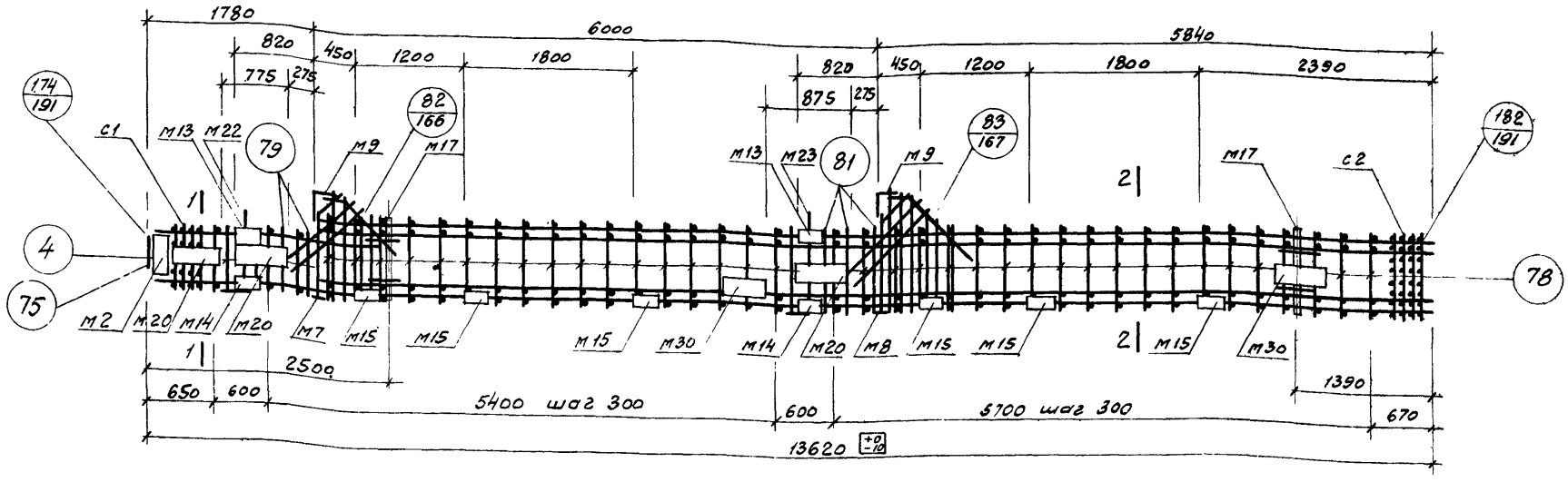

ПК12-2; ПК13-2

Спецификация марок арматурных изделий и закладных деталей на один пространственный каркас

Марка простр. каркаса	Марка издел.	Кол. шт.	№ листа
ПК12-2	КР6	1	193
	КР12	1	194
	КР16	2	195
	КР20	1	
	М2	1	205
	М7	1	206
	М8	1	
	М9	2	207
	М13	2	
	М14	2	208
	М15	6	
	М17	2	209
	М20	3	210
ПК12-2 (продолжение)	М22	1	211
	М23	1	
	М30	2	213
	С-1	4	202
	С-2	4	
	4	6	203
	52	2	
	53	4	
	59	2	
	60	1	
	61	1	
	62	2	
	63	2	
ПК12-2 (продолжение)	64	2	203
	75	1	204
	78	74	
	79	6	
	81	6	
Вес ПК12-2			12699
ПК13-2	КР17	2	195
	КР6, КР12, КР20, С1, С2, М2, М7÷М9, М13÷М15, М17, М20, М22, М23, М30, 4, 52, 53, 59÷64, 75, 78, 79, 81 см. ПК12-2		
Вес ПК13-2			1339,9

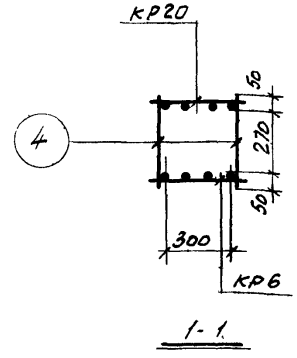

1-1

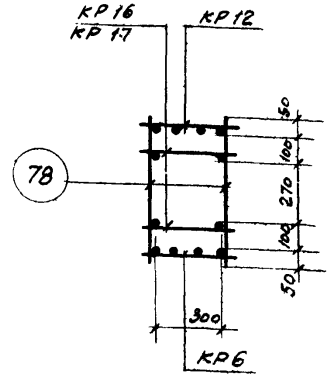

2-2

Примечания:

1. Окончательная фиксация закладных деталей производится в опалубке
2. Пример крепления закладных деталей см. на листе 192.
3. Пространственные каркасы должны собираться в кондукторах, порядок сборки указан в пояснительной записке.

ТК 1972	Пространственные каркасы ПК12-2; ПК13-2	ИИ 22-3/70 Лист 83

Согласовано
Нач. отдела
Нач. сектора
Ст. инженер

Смирнов
Демченко
Чечелева
Колпакова

Проверил

Яковлева

Инв. №

Шифр

Марка лист

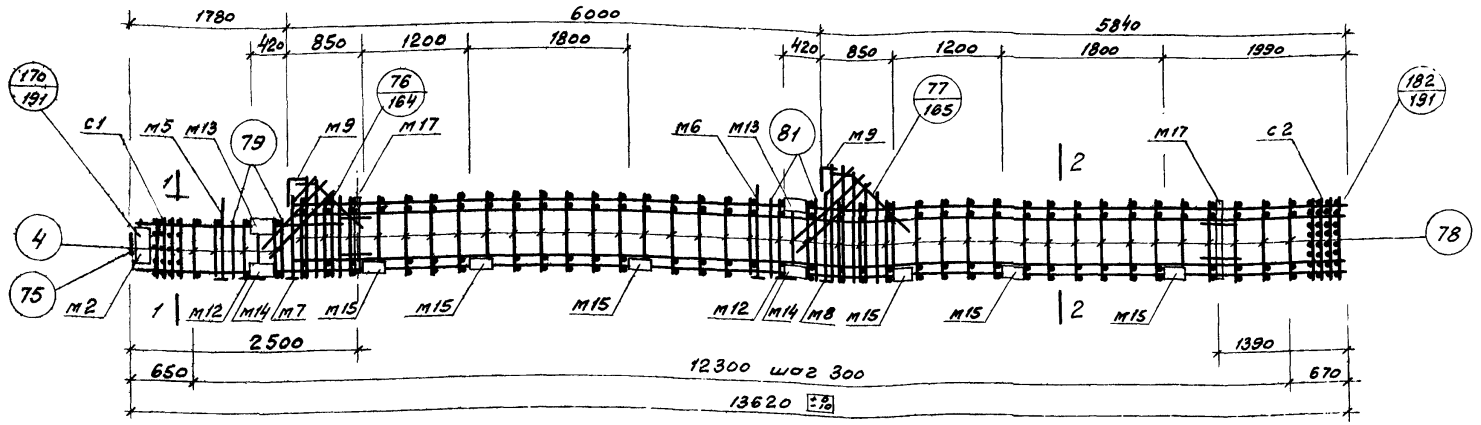

ПК12-3; ПК13-3

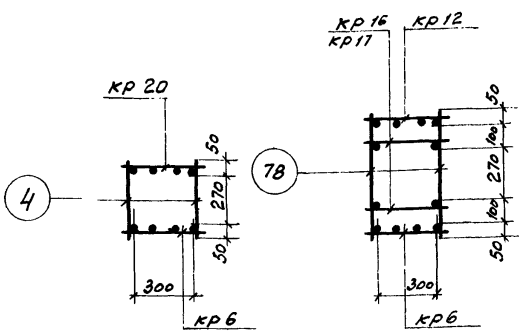

Спецификация марок арматурных изделий и закладных деталей на один пространственный каркас

Марка простр каркаса	Марка издел	кол шт	№ листа
ПК12-3	кр6	1	193
	кр12	1	194
	кр16	2	195
	кр20	1	
	М2	1	205
	М5	1	206
	М6	1	
	М7	1	
	М8	1	
	М9	2	207
	М12	2	208
	М13	2	
	М14	2	

Марка простр каркаса	Марка издел.	кол. шт.	№ листа
ПК12-3 (продолжение)	М15	6	208
	М17	2	209
	С1	4	202
	С2	4	
	4	9	203
	52	2	
	53	4	
	59	2	
	60	1	
	61	1	
	62	2	
	63	2	
	64	2	

Марка простр каркаса	Марка издел.	кол. шт.	№ листа
ПК12-3 (продолжение)	75	1	204
	78	76	
	79	6	
	81	6	
	Вес ПК12-3 1106,1кг		
ПК13-3	кр17	2	195
	кр6, кр12, кр20, М2, М5, М6, М7, М8, М9, М12, М13, М14, М15, М17, С1, С2, 4, 52, 53, 59, 60, 61, 62, 63, 64, 75, 78, 79, 81 см. ПК 12-3		
	Вес ПК13-3 1176,1кг		

Примечания:

1. Окончательная фиксация закладных деталей производится в опалубке.
2. Пример крепления закладных деталей см на листе 192.
3. Пространственные каркасы должны собираться в кондукторах, порядок сборки указан в пояснительной записке.

ТК 1972	Пространственные каркасы ПК12-3; ПК13-3	ШИ22-3/70 Лист 84

Ст инженер Калинина Калинина

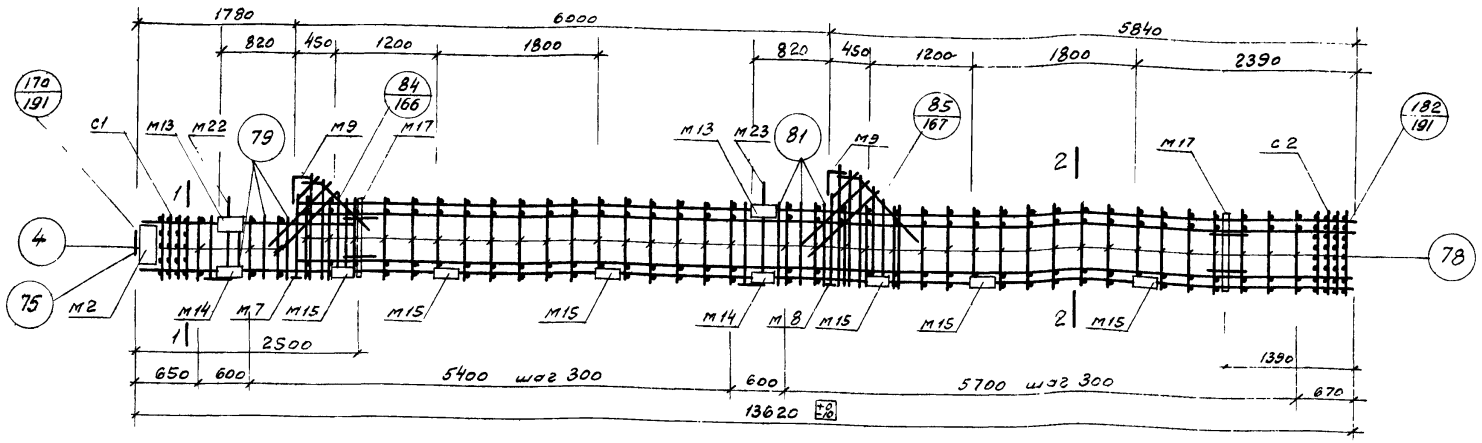

ПК 12-4; ПК 13-4

Спецификация марок арматурных изделий и закладных деталей на один пространственный каркас

Марка простр. каркаса	Марка издел.	Кол. шт	№ листа
ПК12-4	КР6	1	193
	КР12	1	194
	КР16	2	195
	КР20	1	
	М2	1	205
	М7	1	206
	М8	1	
	М9	2	207
	М13	2	208
	М14	2	
	М15	6	
	М17	2	209
	М22	1	211
ПК12-4 (продолжение)	М23	1	211
	С1	4	202
	С2	4	
	4	6	203
	52	2	
	53	4	
	59	2	
	60	1	
	61	1	
	62	2	
	63	2	
	64	2	
	75	1	204
ПК12-4 (продолжение)	78	74	204
	79	6	
	81	6	
Вес ПК12-4			1101,3кг
ПК13-4	КР17	2	195
	КР6, КР12, КР20, М2, М7, М8, М9, М13, М14, М15, М17, М22, М23, С1, С2, 4, 52, 53, 59, 60, 61, 62, 63, 64, 75, 78, 79, 81	см. ПК12-4	
Вес ПК13-4			1171,5кг

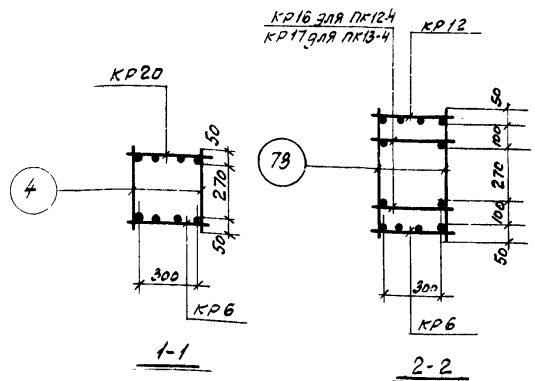

Примечания:

1. Окончательная фиксация закладных деталей производится в опалубке
2. Пример крепления закладных деталей см.
3. Пространственные каркасы должны собираться в кондукторах, порядок сборки указан в пояснительной записке

ТК 1972	Пространственные каркасы. ПК 12-4; ПК 13-4	УШ22-3/70	
		Лист	85

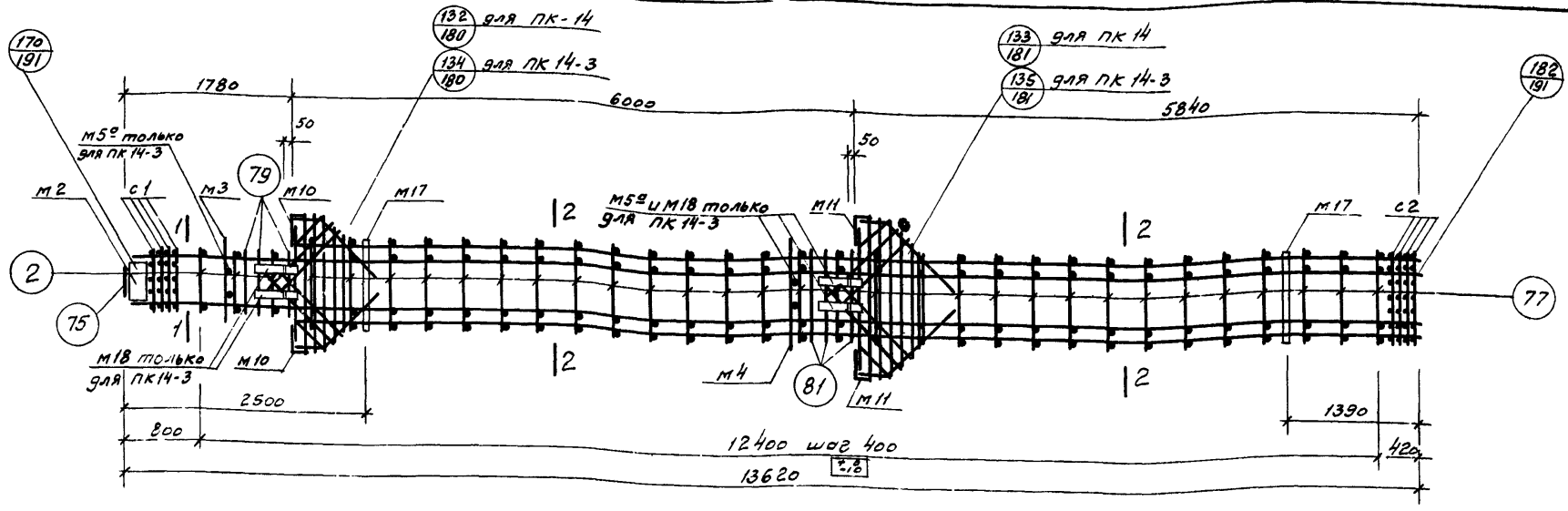

ПК 14, ПК 14-3

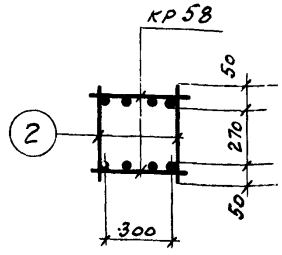

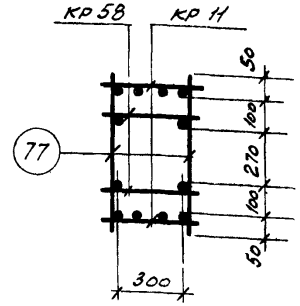

Спецификация марок арматурных изделий и закладных деталей на один пространственный каркас.

Марка простр. каркаса	Марка издел.	Кол. шт.	№ листа	Марка простр. каркаса	Марка издел.	Кол. шт.	№ листа	Марка простр. каркаса	Марка издел.	Кол. шт.	№ листа
ПК 14	Кр 11	2	194	ПК 14 (продолжение)	2	6	203	ПК 14 (продолжение)	77	58	204
	Кр 58	2	201		52	4			79	6	
	М2	1	205		53	8			81	6	
	М3	1			63	2		Вес ПК 14 869,1 кг.			
	М4	1			69	2	204	ПК 14-3	М18	4	209
	М10	2	207		70	1			М5	2	206
	М11	2			71	2			90	8	204
	М17	2	209		72	2		Кр11, Кр58, М2, М3, М4, М10, М11, М17, С1, С2, 2, 52, 63, 69, 70÷73, 75, 77, 79, 81 см. ПК 14.			
	С1	4	202		73	2					
	С2	4			75	1		Вес ПК 14-3 1006,7 кг.			

Примечания:

1. Окончательная фиксация закладных деталей производится в опалубке
2. Пример крепления закладных деталей см. на листе 192.
3. Пространственные каркасы должны собираться в кондукторах, порядок сборки указан в пояснительной записке.

ТК 1972	Пространственные каркасы ПК 14, ПК 14-3	ИИ 22-3/70
		Лист 86

Ст. инженер Калинникова | Калинникова

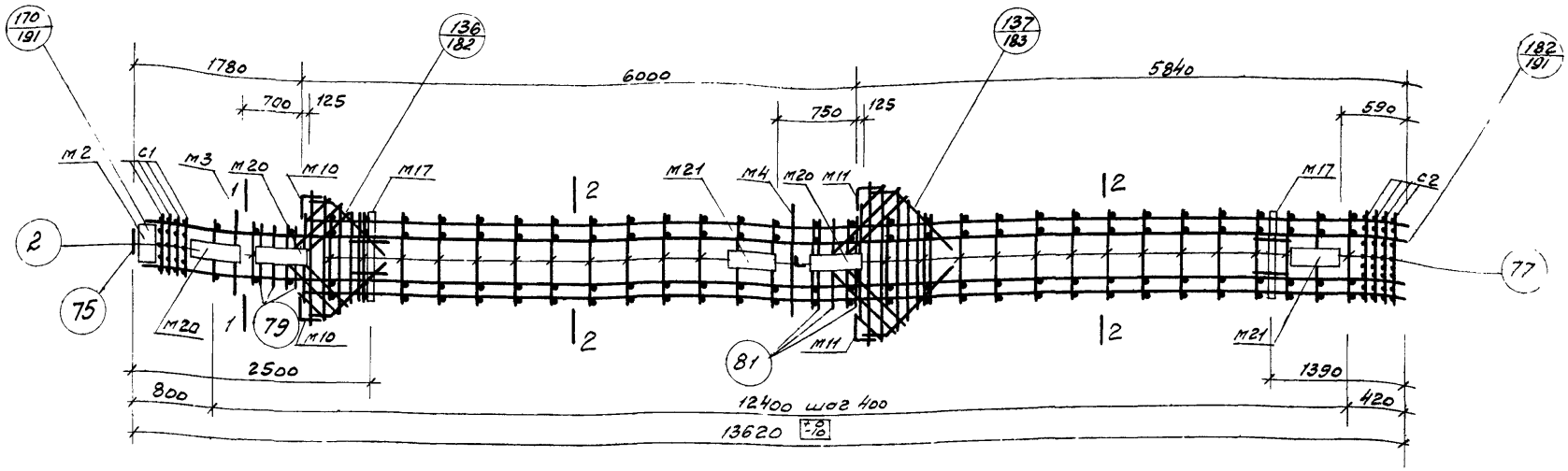

ПК 14-1

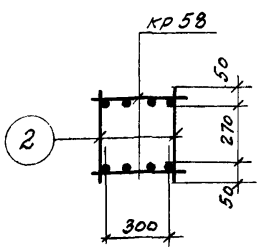

1-1

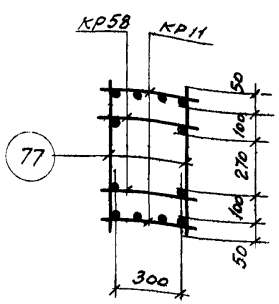

2-2

Спецификация марок арматурных изделий и закладных деталей на один пространственный каркас

Марка простр. каркаса	Марка издел.	Кол. шт.	№ листа	Марка простр. каркаса	Марка издел.	Кол. шт.	№ листа	Марка простр. каркаса	Марка издел.	Кол. шт.	№ листа
ПК14-1	кр11	2	194	ПК14-1 (продол-жение)	м21	2	210	ПК14-1 (продол-жение)	71	2	204
	кр58	2	201		с1	4	202		72	2	
	м2	1	205		с2	4			73	2	
	м3	1			2	6	203		75	1	
	м4	1			52	4			77	58	
	м10	2	207		53	8			79	6	
	м11	2			63	2			81	6	
	м17	2	209		69	2	204				
	м20	3	210		70	1			Вес ПК14-1	1046,9	

Примечания:

1. Окончательная фиксация закладных деталей производится в опалубке
2. Пример крепления закладных деталей см. на листе 192.
3. Пространственный каркас должен собираться в кондукторе, порядок сборки указан в пояснительной записке

ТК 1972	Пространственный каркас ПК 14-1	ИИ 22-3/70 Лист 87

Ген. конструктор Смирнов
Нач. отдела Демченко
Нач. сектора Челидзе
Ст. инженер Калмыкова
Проверил
Инженер Новикова

Шифр
Марка-лист
Инв. №

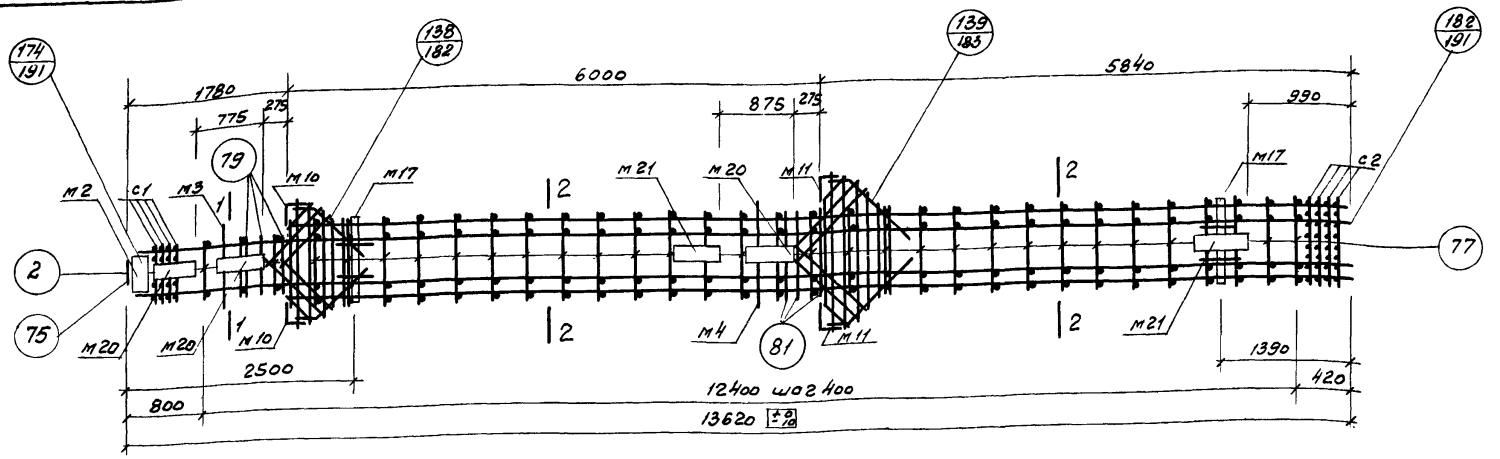

ПК 14-2

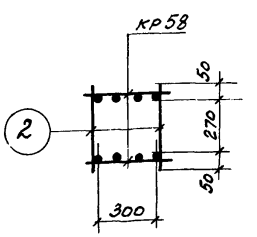

1-1

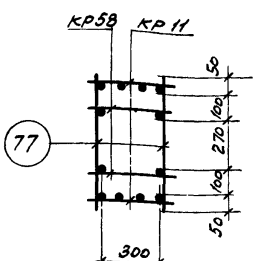

2-2

Спецификация марок арматурных изделий и закладных деталей на один пространственный каркас

Марка простр. каркаса	Марка издел.	Кол. шт.	№ листа	Марка простр. каркаса	Марка издел.	Кол. шт.	№ листа	Марка простр. каркаса	Марка издел.	Кол. шт.	№ листа
ПК14-2	кр11	2	194	ПК14-2 (продолжение)	м21	2	210	ПК14-2 (продолжение)	71	2	204
	кр58	2	201		с1	4	202		72	2	
	м2	1	205		с2	4			73	2	
	м3	1			2	6	203		75	1	
	м4	1			52	4			77	58	
	м10	2	207		53	8			79	6	
	м11	2			63	2			81	6	
	м17	2	209		69	2	204				
	м20	3	210		70	1			Вес ПК14-2		1046,9

Примечания:

1. Окончательная фиксация закладных деталей производится в опалубке
2. Пример крепления закладных деталей см. на листе 192.
3. Пространственный каркас должен собираться в кондукторе, порядок сборки указан в пояснительной записке.

ТК 1972	Пространственный каркас ПК 14-2	ИИ 22-3/70 Лист 88

ГПИ Инженерстальконструкция

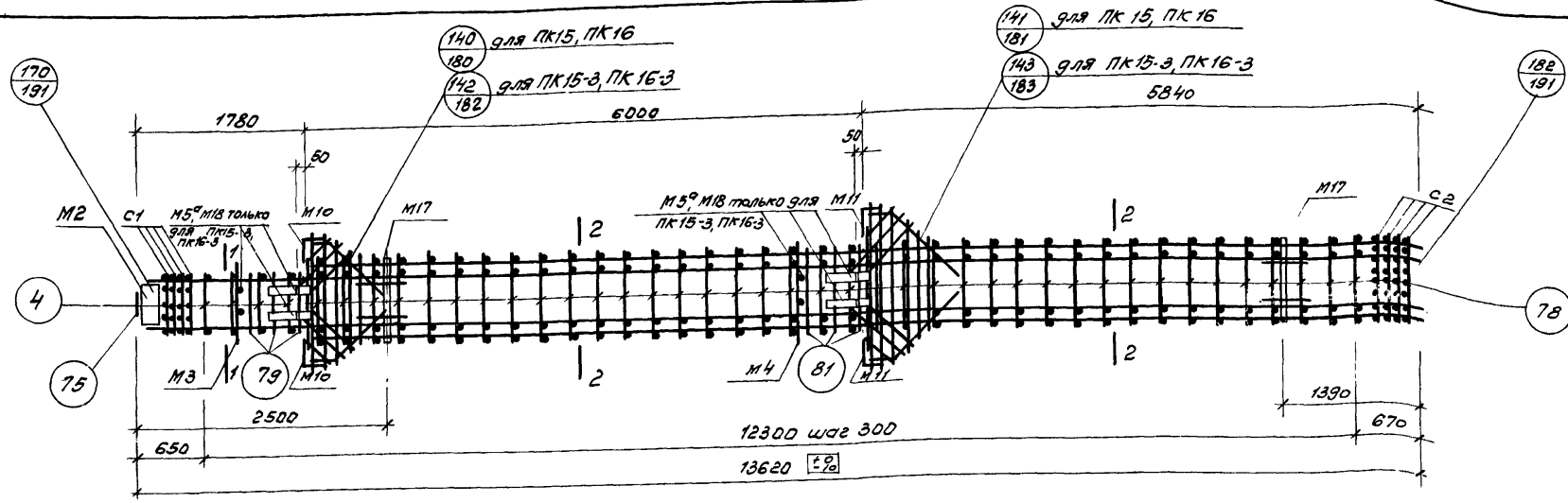

ПК 15, ПК 16, ПК 15-3, ПК 16-3

Спецификация марок арматурных изделий и закладных деталей на один пространственный каркас.

Марка простр. каркаса	Марка издел.	Кол. шт.	№ листа
ПК15	КР12	2	194
	КР59	2	201
	М2	1	205
	М3	1	
	М4	1	
	М10	2	207
	М11	2	
	М17	2	209
	С1	4	202
	С2	4	
	4	8	203
	52	4	
	53	8	
	63	2	
	69	2	204
ПК-15 (продолжение)	70	1	204
	71	2	
	72	2	
	73	2	
	75	1	
	78	16	
	79	6	
	81	6	
Вес ПК15 1126,8кг			
ПК16	КР13	2	194
	КР59, М2, М3, М4, М10, М11, М17, С1, С2, 4, 52, 53, 63, 69, 70, 71, 72, 73, 75, 78, 79, 81. см. ПК15		
Вес ПК16 1266,6кг			
ПК15-3	КР12	2	194
	М5⁹	2	206
	М18	4	209
	90	8	204
	КР59, М2, М3, М4, М10, М11, М17, С1, С2, 4, 52, 63, 69, 70-73, 75, 78, 79, 81 см. ПК15		
Вес ПК15-3 1404,2кг			
ПК16-3	КР13	2	194
	М5⁹	2	206
	М18	4	209
	90	8	204
	КР59, М2, М3, М4, М10, М11, М17, С1, С2, 4, 52, 63, 69, 70-73, 75, 78, 79, 81 см. ПК15		
Вес ПК16-3 1404,2кг			

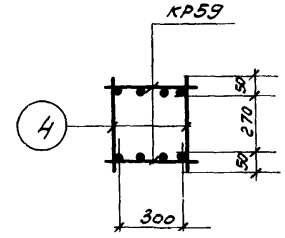

1-1

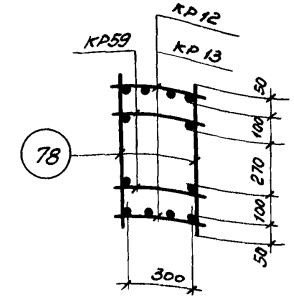

2-2

Примечания.

1. Окончательная фиксация закладных деталей производится в опалубке.
2. Пример крепления закладных деталей см. на листе 192.
3. Пространственные каркасы должны собираться в кондукторах, порядок сборки указан в пояснительной записке.

ТК 1972	Пространственные каркасы ПК15, ПК16, ПК15-3, ПК16-3.	ИИ22-3/70	
		Лист	89

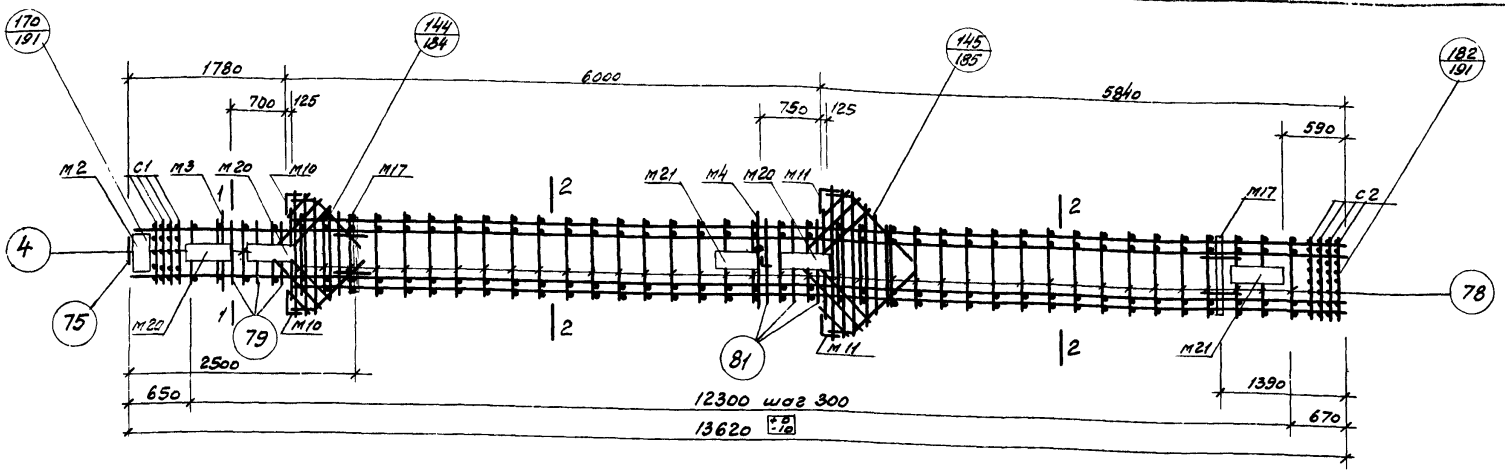

ПК15-1, ПК16-1

Спецификация марок арматурных изделий и закладных деталей на один пространственный каркас.

Марка простр. каркаса	Марка издел.	Кол. шт.	№ листа
ПК15-1	КР12	2	194
	КР59	2	201
	м2	1	205
	м3	1	
	м4	1	
	м10	2	207
	м11	2	
	м17	2	209
	м20	3	210
	м21	2	
	с1	4	202

Марка простр. каркаса	Марка издел.	Кол. шт.	№ листа
ПК15-1 (продол-жение)	с2	4	202
	4	8	203
	52	4	
	53	8	
	63	2	
	69	2	204
	70	1	
	71	2	
	72	2	
	73	2	
	75	1	

Марка простр. каркаса	Марка издел.	Кол. шт.	№ листа
ПК15-1 (продол-жение)	78	76	204
	79	6	
	81	6	
Вес ПК15-1 1304,6			
ПК16-1	КР13	2	194
	КР59, м2, м3, м4, м10, м11, м17, м20, м21, с1, с2, 4, 52, 53, 63, 69, 70, 71, 72, 73, 75, 78, 79, 81, см. ПК15-1		
Вес ПК16-1 1444,4			

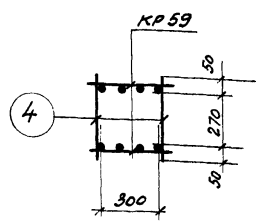

1-1

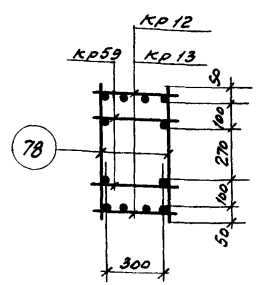

2-2

Примечания:

1. Окончательная фиксация закладных деталей производится в опалубке
2. Пример крепления закладных деталей см. на листе 192.
3. Пространственные каркасы должны собираться в кондукторах, порядок сборки указан в пояснительной записке.

ТК 1972	Пространственные каркасы ПК 15-1, ПК 16-1.	ИИ 22-3/70
		Лист 90

Инв. № подл. | Подпись и дата | Взам. инв. № | Инв. № дубл. | Подпись и дата | Калмыкова | Калинина | Ст. инженер

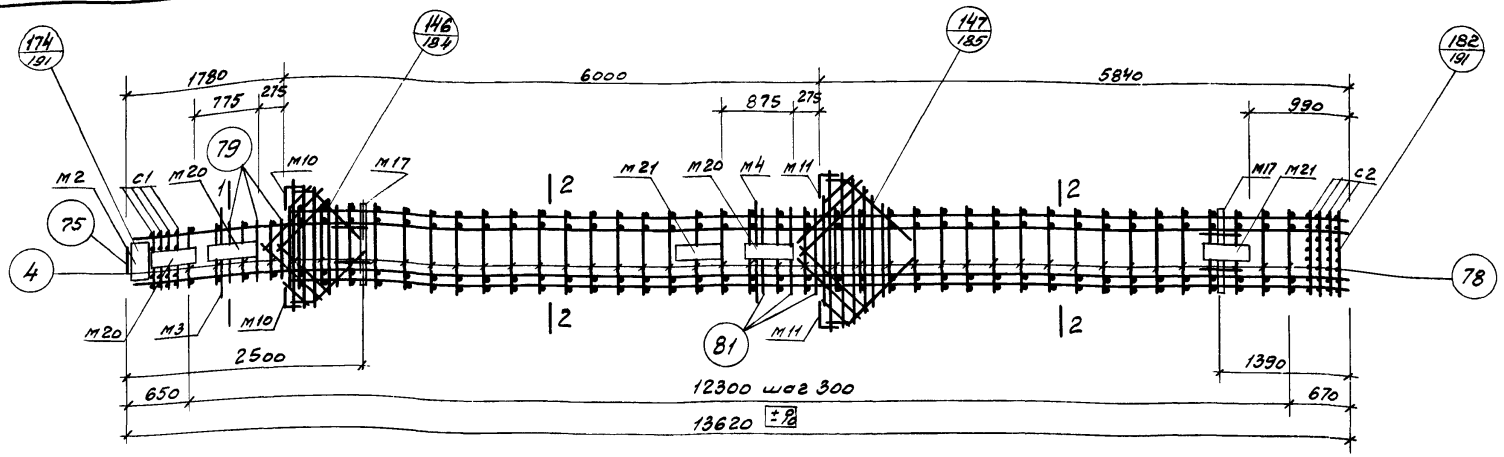

ПК15-2, ПК16-2

Спецификация марок арматурных изделий и закладных деталей на один пространственный каркас.

Марка простр. каркаса	Марка издел.	Кол. шт.	№ листа
ПК15-2	КР12	2	194
	КР59	2	201
	М2	1	205
	М3	1	
	М4	1	
	М10	2	207
	М11	2	
	М17	2	209
	М20	3	210
	М21	2	
	С1	4	202
ПК15-2 (продолжение)	С2	4	202
	4	8	203
	52	4	
	53	8	
	63	2	
	69	2	204
	70	1	
	71	2	
	72	2	
	73	2	
	75	1	
ПК15-2 (продолжение)	78	76	204
	79	6	
	81	6	
	Вес ПК15-2		1304,6
ПК16-2	КР13	2	194
	КР59, М2, М3, М4, М10, М11, М17, М20, М21, С1, С2, 52, 53, 63, 69, 70, 71, 72, 73, 75, 78, 79, 81 см. ПК15-2		
	Вес ПК16-2		1444,4

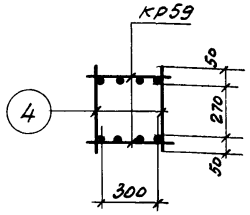

1-1

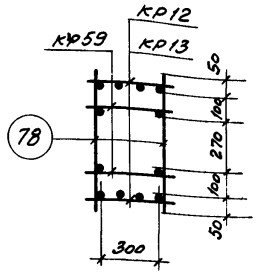

2-2

Примечания:

1. Окончательная фиксация закладных деталей производится в опалубке
2. Пример крепления закладных деталей см. на листе 192.
3. Пространственные каркасы должны собираться в кондукторах, порядок сборки указан в пояснительной записке.

ТК 1972	Пространственные каркасы ПК15-2, ПК16-2	ИИ 22-3.1/70 Лист 91

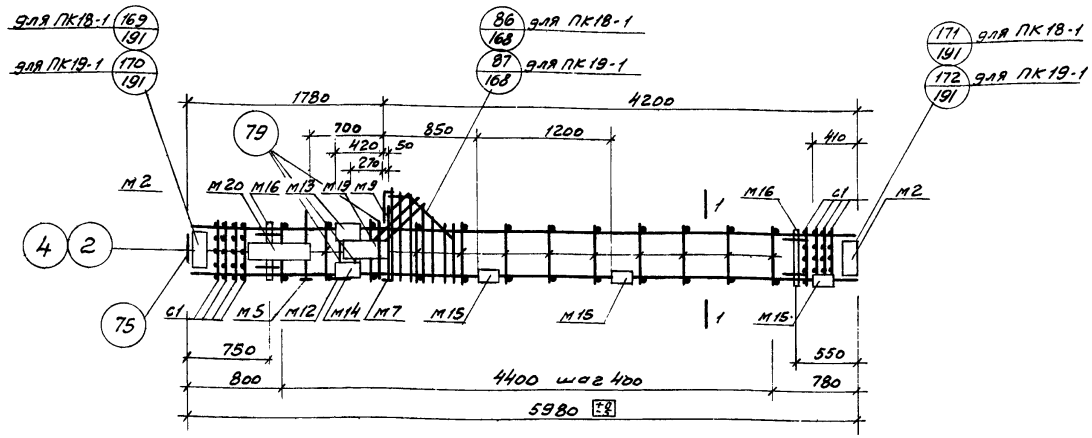

ПК 18-1, ПК19-1

Спецификация марок арматурных изделий и закладных деталей на один пространственный каркас

Марка простр. каркаса	Марка издел.	Кол. шт.	№ листа
ПК18-1	КР21	2	195
	С1	8	202
	м2	2	205
	м5	1	206
	м7	1	
	м9	1	207
	м12	1	208
	м13	1	
	м14	1	
	м15	3	
	м16	2	209
	м19	1	210
ПК18-1 (продолжение)	м20	1	216
	4	24	203
	52	1	
	53	2	
	54	2	
	55	1	
	56	1	
	57	1	
	58	1	
	75	1	204
	79	6	204
	Вес ПК18-1		343,0кг
ПК19-1	КР22	2	195
	2	24	203
	79	6	204
	м2, м5, м7, м9, м12-м16, м19, м20, с1, поз. 52-58, 75 см. ПК18-1		
	Вес ПК19-1		407,5кг

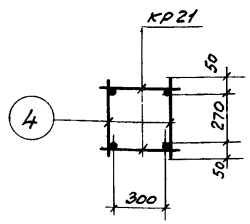

1-1
Для ПК18-1

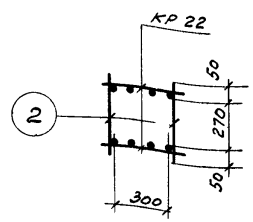

1-1
Для ПК19-1

Примечания:

1. Окончательная фиксация закладных деталей производится в опалубке.
2. Пример крепления закладных деталей см. на листе 192.
3. Пространственные каркасы должны собираться в кондукторах, порядок сборки указан в пояснительной записке.

ТК 1972	Пространственные каркасы ПК18-1, ПК19-1	ИИ 22-3/70 Лист 92

ЦП инженер Шварц Гинзбург

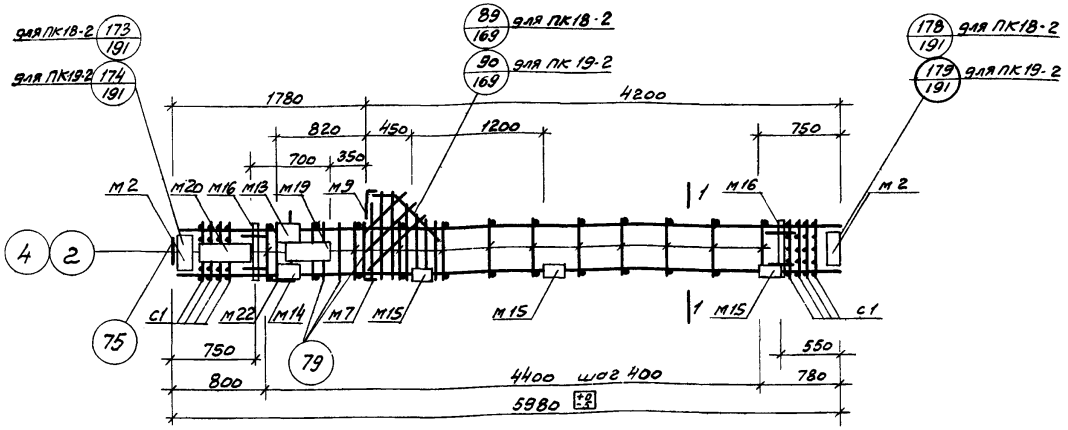

ПК18-2; ПК19-2

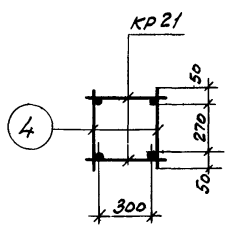

1-1
Для ПК18-2

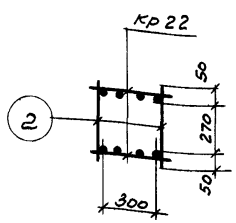

1-1
Для ПК19-2

Спецификация марок арматурных изделий и закладных деталей на один пространственный каркас

Марка простр. каркаса	Марка издел.	кол. шт.	№ листа	Марка простр. каркаса	Марка издел.	кол. шт.	№ листа
ПК18-2	кр21	2	195	ПК18-2 (продолжение)	4	24	203
	с1	8	202		52	1	
	м2	2	205		53	2	
	м7	1	206		54	2	
	м9	1	207		55	1	
	м13	1	208		56	1	
	м14	1			57	1	
	м15	3			58	1	
	м16	2	209		75	1	204
	м19	1	210		79	6	
	м20	1					
	м22	1	211	Вес ПК18-2 340,6			

Марка простр. каркаса	Марка издел.	Кол. шт	№ листа
ПК19-2	кр22	2	195
	2	24	203
	79	6	204
	м2, м7, м9, м13-м16, м19, м20, м22, с1, поз 52-58, 75 см ПК18-2		
	Вес ПК19-2 405,1		

Примечания:

1. Окончательная фиксация закладных деталей производится в опалубке.
2. Пример крепления закладных деталей см на листе 192.
3. Пространственные каркасы должны собираться в кондукторах, порядок сборки указан в пояснительной записке.

ТК 1972	Пространственные каркасы ПК18-2, ПК19-2	УУ 22-3/70
		Лист 93

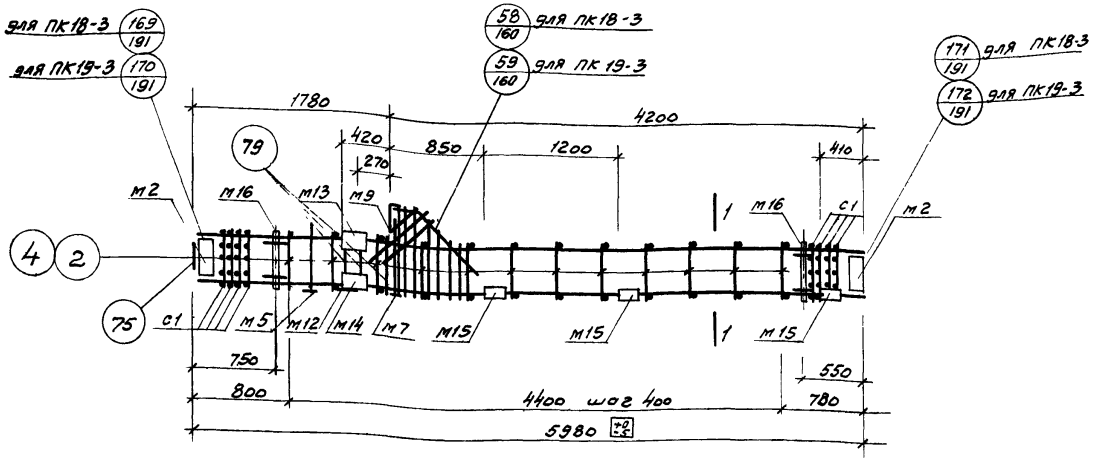

ПК18-3, ПК19-3

Спецификация марок арматурных изделий и закладных деталей на один пространственный каркас

Марка простр. каркаса	Марка издел.	Кол. шт.	№ листа
ПК18-3	КР21	2	195
	С1	8	202
	М2	2	205
	М5	1	206
	М7	1	
	М9	1	207
	М12	1	208
	М13	1	
	М14	1	
	М15	3	
	М16	2	209

Марка простр. каркаса	Марка издел.	Кол. шт.	№ листа
ПК18-3 (продолжение)	4	24	203
	52	1	
	53	2	
	54	2	
	55	1	
	56	1	
	57	1	
	58	1	
	75	1	204
	79	6	
	Вес ПК18-3	295 кг	

Марка простр. каркаса	Марка издел.	Кол. шт.	№ листа
ПК19-3	КР22	2	195
	2	24	203
	79	6	204
	М2, М5, М7, М9, М12-М16, С1 поз. 52-58, 75 см. ПК18-3		
	Вес ПК19-3	359,5	

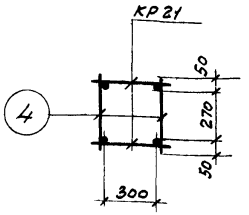

1-1
Для ПК18-3

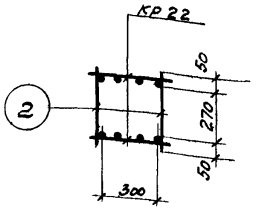

1-1
Для ПК19-3

Примечания:

1. Окончательная фиксация закладных деталей производится в опалубке.
2. Пример крепления закладных деталей см. на листе 192.
3. Пространственные каркасы должны собираться в кондукторах, порядок сборки указан в пояснительной записке

ТК 1972	Пространственные каркасы ПК 18-3, ПК 19-3.	ИИ 22-3/70
		Лист 94

Ст. инженер Михайлова (Жихарь)

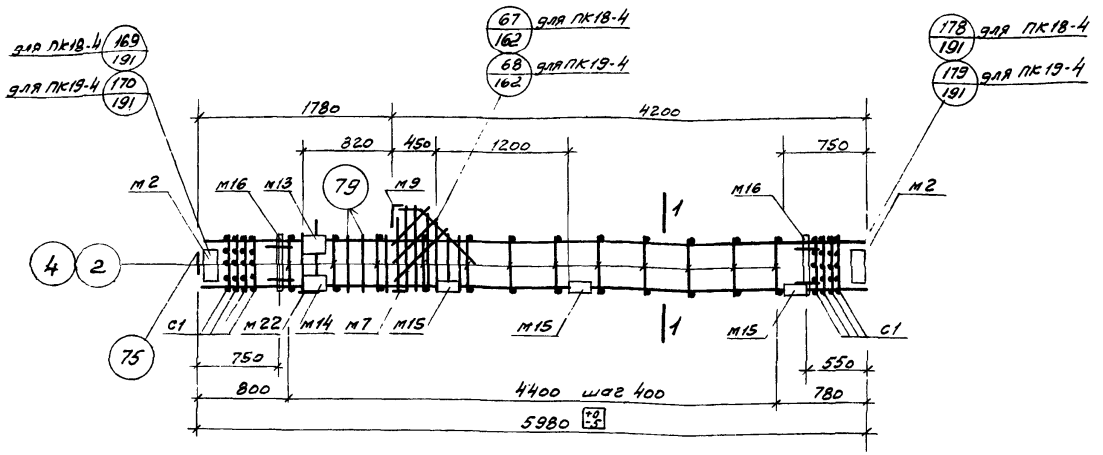

ПК18-4, ПК19-4

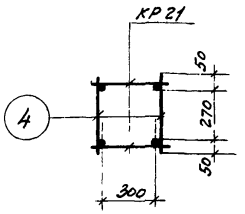

1-1
Для ПК18-4

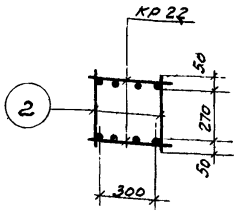

1-1
Для ПК19-4

Спецификация марок арматурных изделий и закладных деталей на один пространственный каркас

Марка простр. каркаса	Марка издел.	Кол. шт.	№ листа
ПК18-4	КР21	2	195
	С1	8	202
	М2	2	205
	М7	1	206
	М9	1	207
	М13	1	208
	М14	1	
	М15	3	
	М16	2	209
	М22	1	211
	4	24	203

Марка простр. каркаса	Марка издел.	Кол. шт.	№ листа
ПК18-4 (продолжение)	52	1	203
	53	2	
	54	2	
	55	1	
	56	1	
	57	1	
	58	1	
	75	1	204
	79	6	
	Вес ПК18-4 2926		

Марка простр. каркаса	Марка издел.	Кол. шт.	№ листа
ПК19-4	КР22	2	195
	2	24	203
	79	6	204
	М2, М7, М9, М13-М16, М22, С1, поз. 52-58, 75 см. ПК18-4		
	Вес ПК19-4 357,1		

Примечания:

1. Окончательная фиксация закладных деталей производится в опалубке
2. Пример крепления закладных деталей см. на листе 192
3. Пространственные каркасы должны собираться в кондукторах, порядок сборки указан в пояснительной записке.

ТК 1972	Пространственные каркасы ПК18-4, ПК19-4	ИИ 22-3/70
		Лист 95

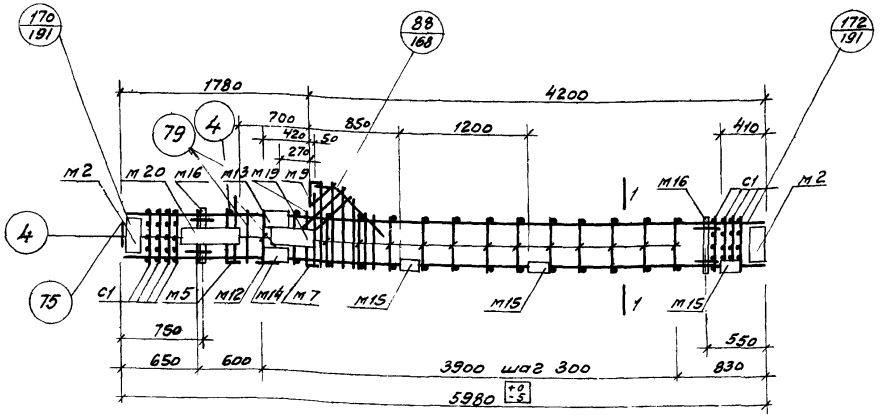

ПК 20-1

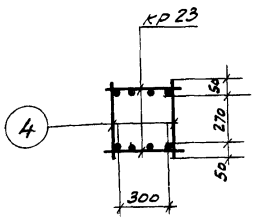

1-1

Спецификация марок арматурных изделий и закладных деталей на один пространственный каркас

Марка простр каркаса	Марка издел.	Кол. шт.	№ листа	Марка простр каркаса	Марка издел	Кол. шт.	№ листа
ПК20-1	кр23	2	196	ПК20-1 (продолжение)	м20	1	210
	с1	8	202		4	33	203
	м2	2	205		52	1	
	м5	1	206		53	2	
	м7	1			54	2	
	м9	1	207		55	1	
	м12	1	208		56	1	
	м13	1			57	1	
	м14	1			58	1	
	м15	3			75	1	204
	м16	2	209		79	6	
	м19	1	210	Вес ПК20-1			463,4

Примечания:

1. Окончательная фиксация закладных деталей производится в опалубке
2. Пример крепления закладных деталей см. на листе 192
3. Пространственный каркас должен собираться в кондукторе, порядок сборки указан в пояснительной записке.

ТК 1972	Пространственный каркас ПК 20-1	ИИ 22-3/70
		Лист 96

Ст инженер Михайлова

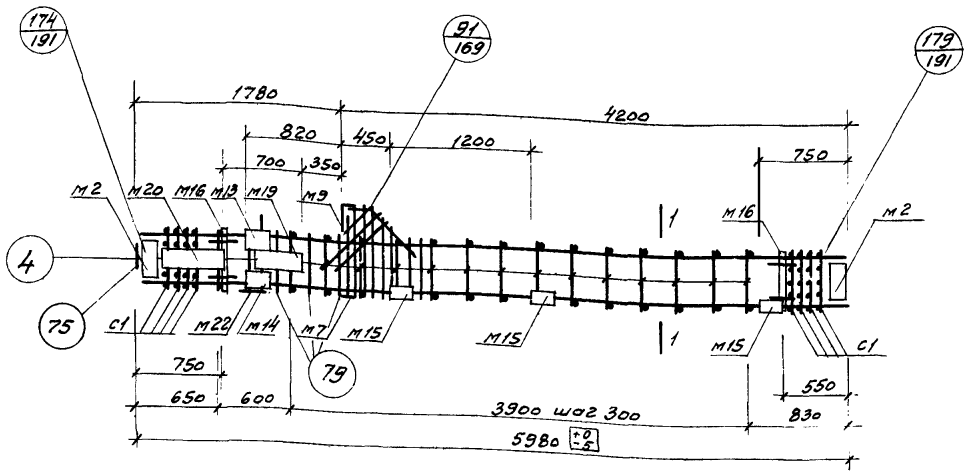

ПК20-2

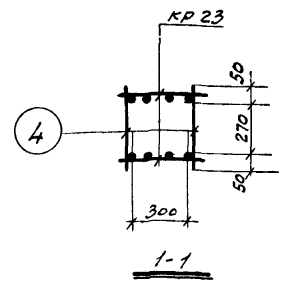

1-1

Спецификация марок арматурных изделий и закладных деталей на один пространственный каркас

Марка простр. каркаса	Марка издел.	Кол. шт.	№ листа	Марка простр. каркаса	Марка издел.	Кол. шт.	№ листа
ПК20-2	кр23	2	196	ПК20-2 (продолжение)	4	31	203
	с1	8	202		52	1	
	м2	2	205		53	2	
	м7	1	206		54	2	
	м9	1	207		55	1	
	м13	1	208		56	1	
	м14	1			57	1	
	м15	3			58	1	
	м16	2	209		75	1	204
	м19	1	210		79	6	
	м20	1					
	м22	1	211	Вес ПК20-2		461,0	

Примечания:

1. Окончательная фиксация закладных деталей производится в опалубке
2. Пример крепления закладных деталей см на листе 192
3. Пространственный каркас должен собираться в кондукторе, порядок сборки указан в пояснительной записке

ТК 1972	Пространственный каркас ПК20-2	ИИ 22-3/70 Лист 97

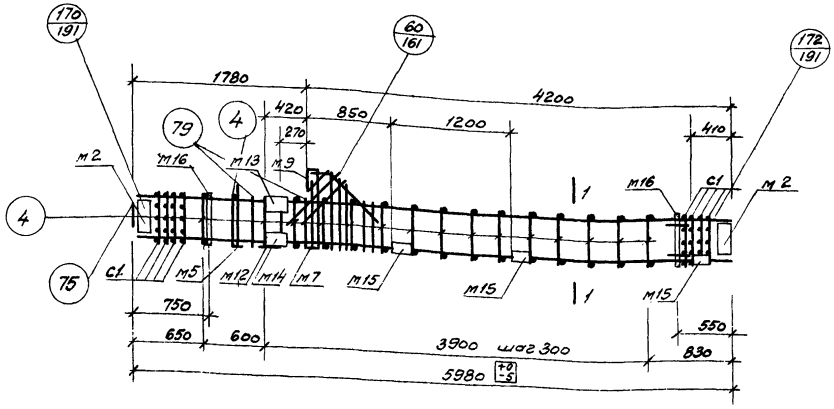

ПК 20-3

Спецификация марок арматурных изделий и закладных деталей на один пространственный каркас

Марка простр. каркаса	Марка издел.	Кол. шт.	№ листа	Марка простр. каркаса	Марка издел.	Кол. шт.	№ листа
ПК20-3	КР23	2	196	ПК20-3 (продолжение)	52	1	203
	с1	8	202		53	2	
	м2	2	205		54	2	
	м5	1	206		55	1	
	м7	1			56	1	
	м9	1	207		57	1	
	м12	1	208		58	1	
	м13	1			75	1	204
	м14	1			79	6	
	м15	3					
	м16	2	209				
	4	33	203	Вес ПК20-3-4074 кг			

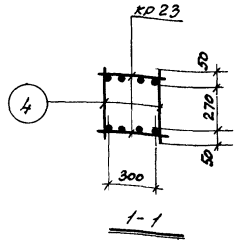

1-1

Примечания:

1. Окончательная фиксация закладных деталей производится в опалубке.
2. Пример крепления закладных деталей см. на листе 192.
3. Пространственный каркас должен собираться в кондукторе; порядок сборки указан в пояснительной записке.

ТК 1972	Пространственный каркас ПК 20-3	ИИ 22-3/70
		Лист 98

Ст. инженер Михайлова

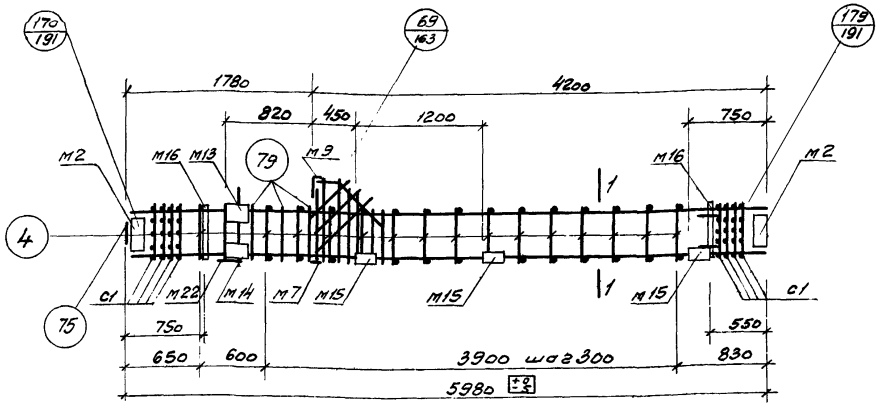

ПК 20-4

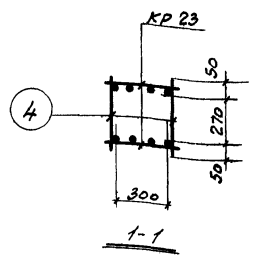

1-1

Спецификация марок арматурных изделий и закладных деталей на один пространственный каркас.

Марка простр. каркаса	Марка издел.	Кол. шт.	№ листа	Марка простр. каркаса	Марка издел.	Кол. шт.	№ листа
ПК 20-4	кр 23	2	196	ПК 20-4 (проваль-жение)	52	1	203
	с1	8	202		53	2	
	м2	2	205		54	2	
	м7	1	206		55	1	
	м9	1			56	1	
	м13	1	208		57	1	
	м14	1			58	1	
	м15	3			75	1	204
	м16	2	209		79	6	
	м22	1	211				
	4	31	203		Вес ПК 20-4		413,0 кг

Примечания:

1. Окончательная фиксация закладных деталей производится в опалубке.
2. Пример крепления закладных деталей см. на листе 192.
3. Пространственный каркас должен собираться в кондукторе, порядок сборки указан в пояснительной записке.

ТК 1972	Пространственный каркас ПК 20-4	ИИ 22-3/70 Лист 99

12195 116

Шифр | Марка-лист | Инв. № | Проверил Яковлева | Смирнов | Демченко | Чечелёва | Михайлова | Нач. отд. | Нач. сектора | Ст. инженер

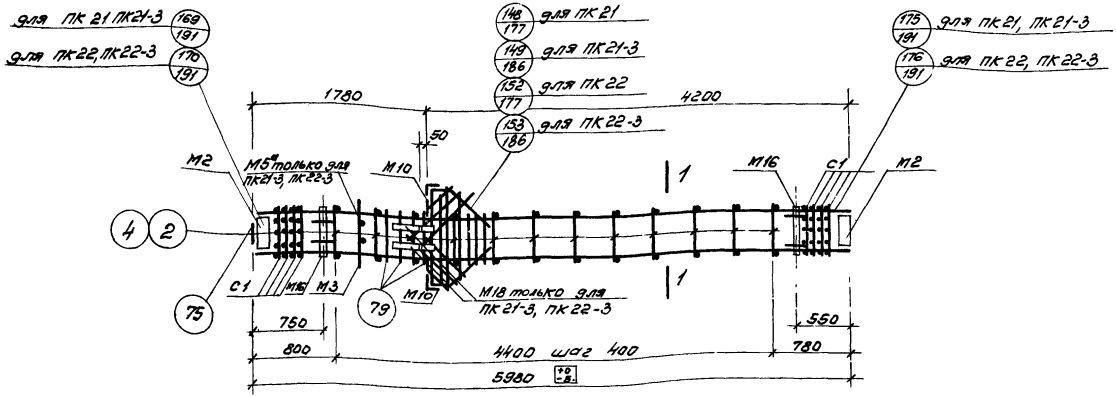

ПК 21, ПК 21-3, ПК 22, ПК22-3

Спецификация марок арматурных изделий и закладных деталей на один пространственный каркас.

Марка простр. каркаса	Марка изделия	Кол. шт.	№ листа
ПК-21	КР21	2	195
	С1	8	202
	М2	2	205
	М3	1	
	М10	2	207
	М16	2	209
	4	24	203
	52	2	
	53	4	
	58	1	
	65	2	
	66	1	

Марка простр. каркаса	Марка изделия	Кол. шт	№ листа
ПК21 (продолжение)	67	1	203
	68	1	204
	75	1	
	79	6	
	Вес ПК21		269,2кг
ПК21-3	М5*	1	206
	М18	2	209
	90	4	204
	КР21, М2, М3, М10, М16, С1 поз. 4, 52, 58, 65÷68, 75, 79 см. ПК 21		
	Вес ПК21-3		329,4кг

Марка простр. каркаса	Марка изделия	Кол. шт.	№ листа
ПК 22	КР 22	2	195
	2	24	203
	79	6	204
	М2, М3, М10, М16, 52, 53, 58, 65, 66, 67, 68, 75, С1 см. ПК 21.		
	Вес ПК 22		333,7кг
ПК22-3	КР22	2	195
	М5*	1	206
	М18	2	209
	2	24	203
	79	6	204
	90	4	
	М2, М3, М10, М16, 52, 58, 65, 66, 67, 68, 75, С1 см. ПК21		
	Вес ПК 22-3		393,9кг

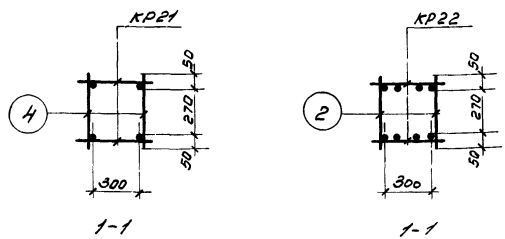

Примечания.

1. Окончательная фиксация закладных деталей производится в опалубке.
2. Пример крепления закладных деталей см. на листе 192.
3. Пространственные каркасы должны собираться в кондукторах, порядок сборки указан в пояснительной записке.

ТК 1972	Пространственные каркасы ПК 21, ПК21-3, ПК 22, ПК 22-3.		ИИ 22-3/70
		Лист	100

Ст. инженер Жаринов Инженер Мисевилова

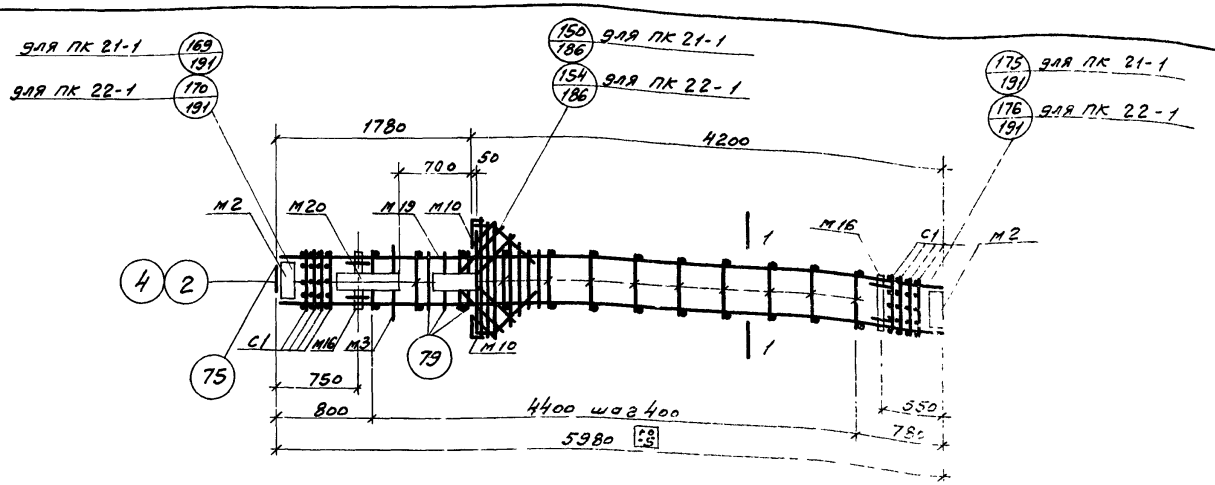

ПК 21-1, ПК 22-1

Спецификация марок арматурных изделий и закладных деталей на один пространственный каркас.

Марка простр. каркаса	Марка издел.	Кол. шт.	№ листа
ПК21-1	кр21	2	195
	с1	8	202
	м2	2	205
	м3	1	
	м10	2	207
	м16	2	209
	м19	1	210
	м20	1	
	4	24	203
	52	2	
ПК21-1 (продолжение)	53	4	203
	58	1	
	65	2	
	66	1	
	67	1	
	68	1	
	75	1	204
	79	6	
Вес ПК21-1 317,2кг			
ПК22-1	кр22	2	195
	2	24	203
	79	6	204
	м2, м3, м10, м16, м19, м20, с1 поз. 52, 53, 58, 65-68, 75 см. ПК 21-1		
Вес ПК22-1 381,7кг			

кр-21

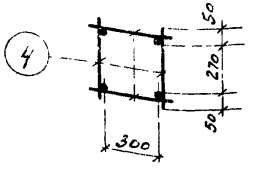

1-1

для ПК 21-1

кр-22

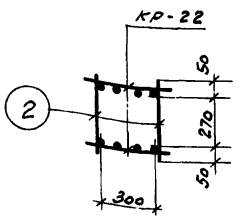

1-1

для ПК 22-1

Примечания:

1. Окончательная фиксация закладных деталей производится в опалубке.
2. Пример крепления закладных деталей см. на листе 192.
3. Пространственные каркасы должны собираться в кондукторах, порядок сборки указан в пояснительной записке.

Гл. конструктор	Смирнов		
Нач. отдела	Алексеенко		
Нач. сектора	Чечелева		
Ст. инженер	Михайлова		
Проверил	Яковлева		

ТК 1972	Пространственные каркасы ПК 21-1, ПК 22-1	ИИ 22-3/70
		Лист 101

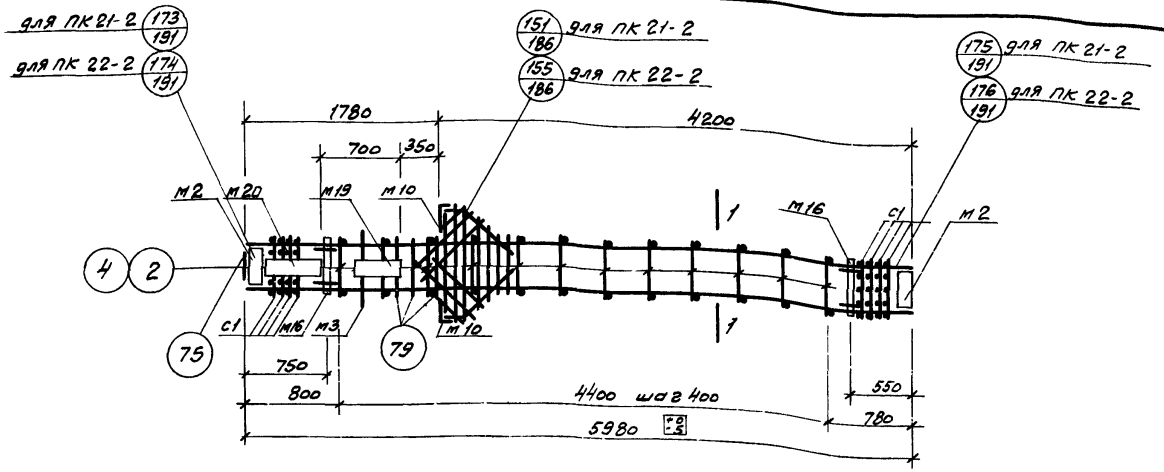

ПК 21-2, ПК 22-2

Спецификация марок арматурных изделий и закладных деталей на один пространственный каркас

Марка простр. каркаса	Марка издел.	Кол. шт.	№ листа	Марка простр. каркаса	Марка издел.	Кол. шт.	№ листа	Марка простр. каркаса	Марка издел.	Кол. шт.	№ листа
ПК21-2	КР21	2	195	ПК21-2 (продолжение)	53	4	203	ПК22-2	КР22	2	195
	с1	8	202		58	1			2	24	203
	м2	2	205		65	2			79	6	204
	м3	1			66	1			м2, м3, м10, м16, м19, м20 поз. 52, 53, 58, 65-68, 75 см. ПК 21-2		
	м10	2	207		67	1					
	м16	2	209		68	1					
	м19	1	210		75	1	204				
	м20	1			79	6					
	4	24	203	Вес ПК21-2 317,2кг				Вес ПК22-2 381,7кг			
	52	2									

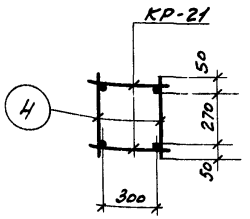

1-1
для ПК 21-2

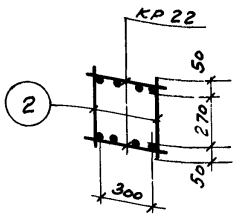

1-1
для ПК 22-2

Примечания:

1. Окончательная фиксация закладных деталей производится в опалубке.
2. Пример крепления закладных деталей см. на листе 192
3. Пространственные каркасы должны собираться в кондукторах, порядок сборки указан в пояснительной записке.

ТК 1972	Пространственные каркасы ПК-21-2, ПК22-2	ИИ 22-3/70
		Лист 102

Ст. инженер Шишкин

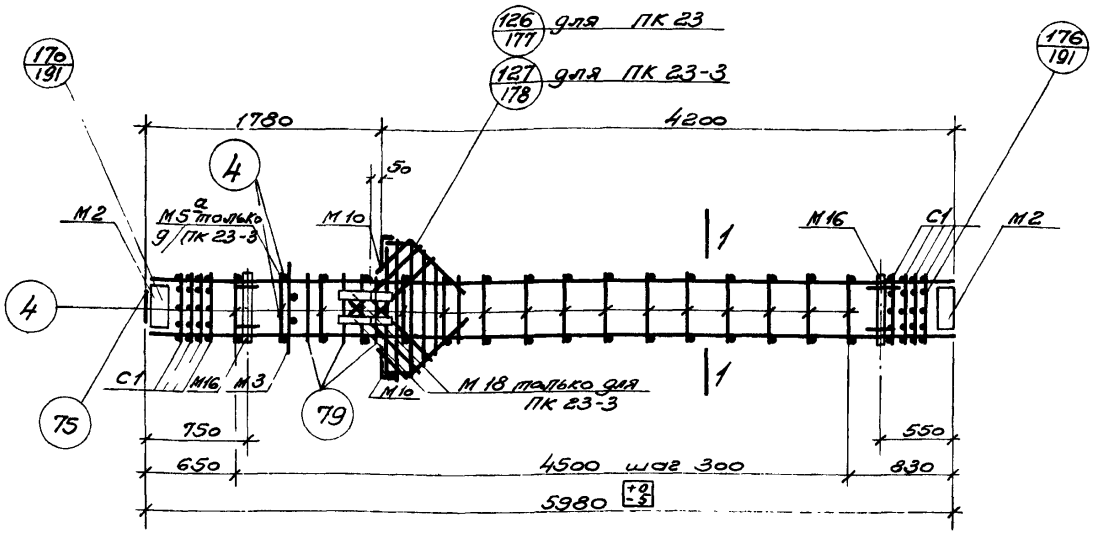

ПК 23, ПК 23-3

Спецификация марок арматурных изделий и закладных деталей на один пространственный каркас.

Марка простр. каркаса	Марка изделия	Кол. шт.	№ листа
ПК23	КР 23	2	196
	С1	8	202
	М2	2	205
	М3	1	
	М10	2	207
	М16	2	209
	4	34	203
	52	2	
	53	4	
	58	1	
	65	2	
	66	1	

Марка простр. каркаса	Марка изделия	Кол. шт.	№ листа
ПК 23 (продолжение)	67	1	203
	68	1	
	75	1	204
	79	6	
	Вес ПК23 390,3 кг		
ПК23-3	М5а	1	206
	М18	2	209
	90	4	204
	КР23, М2, М3, М10, М16, поз. 4, 52, 58, 79, 65-68, 75, С1 см. ПК 23		
	Вес ПК23-3 450,5		

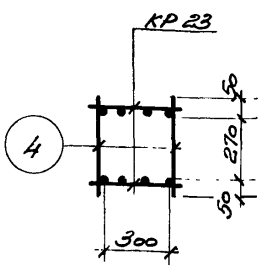

1-1

для ПК-23
ПК-23-3

Примечания:

1. Окончательная фиксация закладных деталей производится в опалубке.
2. Пример крепления закладных деталей см. на листе 192.
3. Пространственные каркасы должны собираться в кондукторах, порядок сборки указан в пояснительной записке.

ТК 1972	Пространственные каркасы ПК-23, ПК-23-3	ИИ 22-3/70
		Лист 103

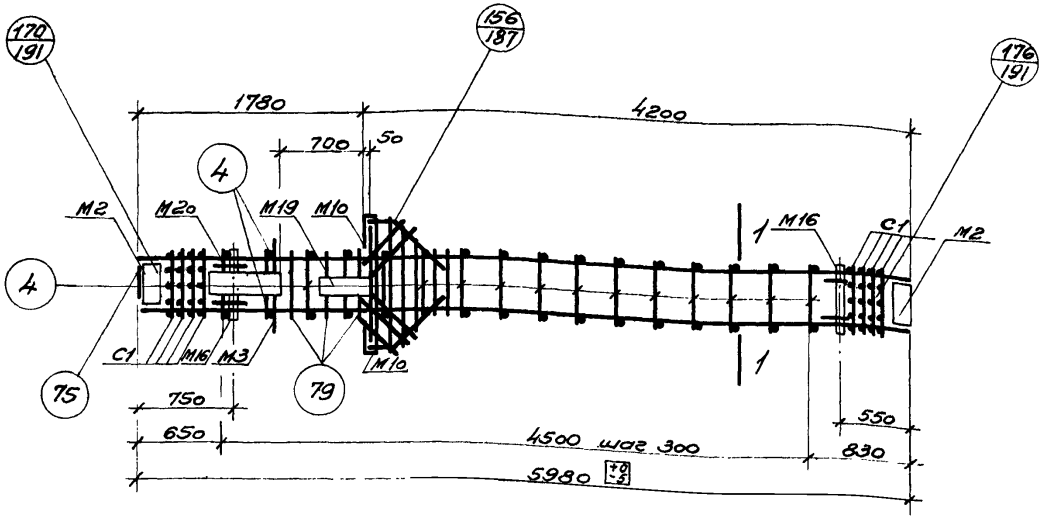

ПК 23-1

Спецификация марок арматурных изделий и закладных деталей на один пространственный каркас

Марка простр. каркаса	Марка изделия	Кол. шт	№ листа	Марка простр. каркаса	Марка изделия	Кол. шт	№ листа
ПК 23-1	КР 23	2	196	ПК 23-1 (продолжение)	53	4	203
	С1	8	202		58	1	
	М2	2	205		65	2	
	М3	1			66	1	
	М10	2	207		67	1	
	М16	2	209		68	1	
	М19	1	210		75	1	204
	М20	1			79	6	
	4	34	203				
	52	2			Вес ПК 23-1 4383кг		

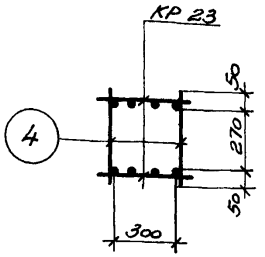

1-1

для ПК 23-1

Примечания:

1. Окончательная фиксация закладных деталей производится в опалубке.
2. Пример крепления закладных деталей см. на листе 192.
3. Пространственный каркас должен собираться в кондукторе, порядок сборки указан в пояснительной записке

ТК 1972	Пространственный каркас ПК 23-1	УУ 22-3/70
		Лист 104

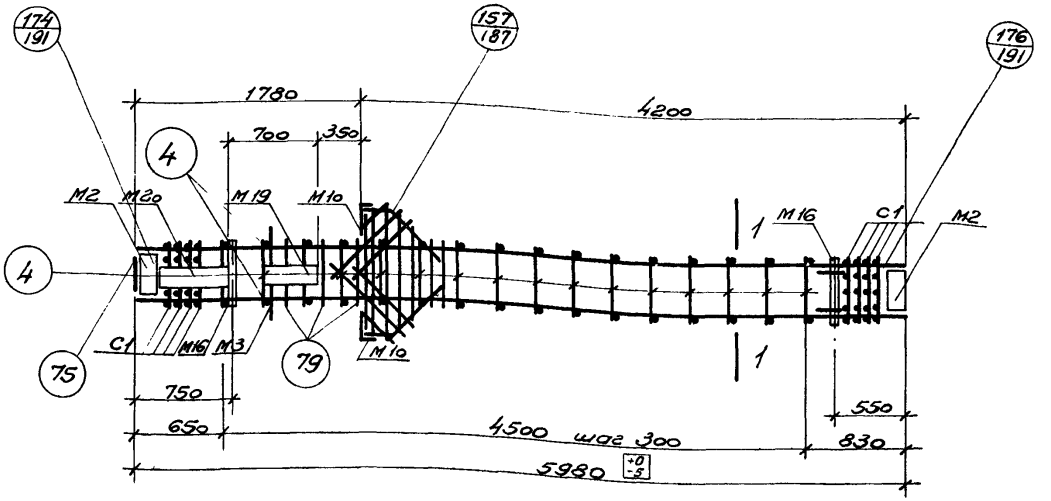

ПК 23-2

Спецификация марок арматурных изделий и закладных деталей на один пространственный каркас.

Марка простр. каркаса	Марка изделия	Кол. шт.	N листа	Марка простр. каркаса	Марка изделия	Кол. шт.	N листа
ПК 23-2	КР 23	2	196	ПК 23-2 (продолжение)	53	4	203
	С1	8	202		58	1	
	М2	2	205		65	2	
	М3	1			66	1	
	М10	2	207		67	1	
	М16	2	209		68	1	
	М19	1	210		75	1	204
	М20	1			79	6	
	4	34	203	Вес ПК 23-2 438,3кг			
	52	2					

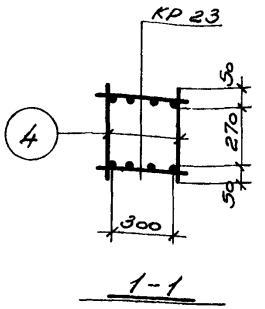

1-1

Примечания:

1. Окончательная фиксация закладных деталей производится опалубкой.
2. Пример крепления закладных деталей см на листе 192.
3. Пространственный каркас должен собираться в кондукторе, порядок сборки указан в пояснительной записке.

ТК 1972	Пространственный каркас ПК 23-2	ИИ 22-3/70
		Лист 105

Инв. № подл. | Подпись и дата | Взам. инв. №

Нач. отдела Смирнов
Нач. сект. Немченко
Ст. инженер Чечелёва
Проверил Михайлова
Яковлева

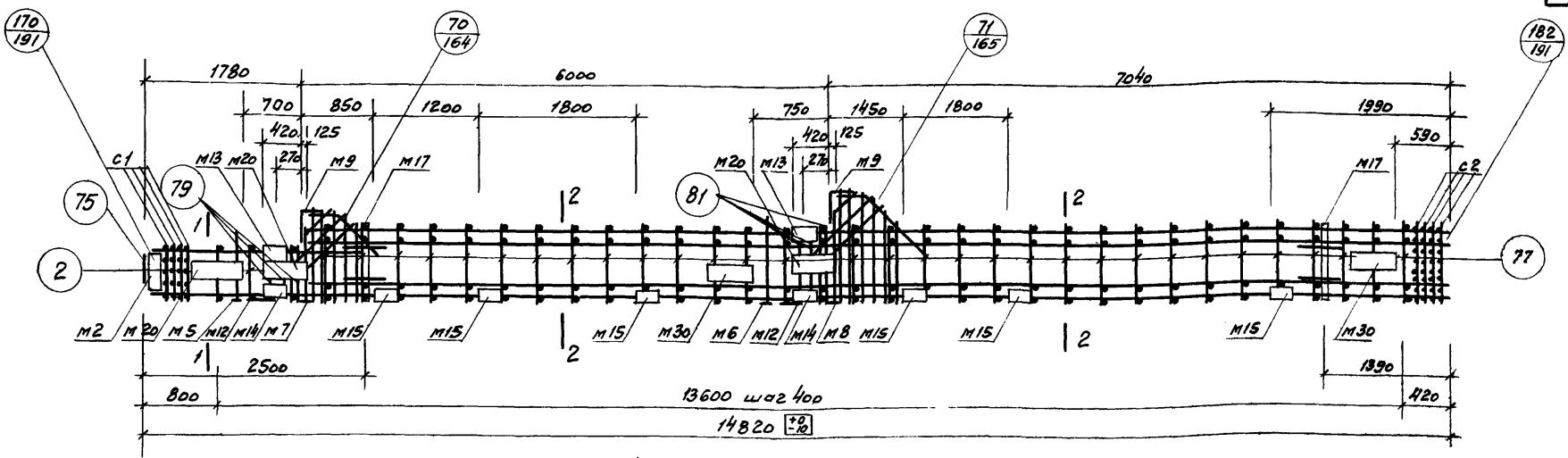

ПК 24-1; ПК 25-1

Спецификация марок арматурных изделий и закладных деталей на один пространственный каркас.

Марка простр каркаса	Марка издел	Кол. шт.	№ листа
ПК24-1	КР18	1	195
	КР24	1	196
	КР27	1	196
	КР30	2	197
	М2	1	205
	М5	1	206
	М6	1	
	М7	1	
	М8	1	
	М9	2	207
	М12	2	208
	М13	2	
	М14	2	
	М15	6	

Марка простр каркаса	Марка издел	Кол шт	№ листа
ПК24-1 (продол-жение)	М17	2	209
	М20	3	210
	М30	2	213
	С1	4	202
	С2	4	
	2	6	203
	52	2	
	53	4	
	59	2	
	60	1	
	61	1	
	62	2	
	63	2	
	64	2	

Марка простр каркаса	Марка издел	Кол. шт	№ листа
ПК24-1 (продол-жение)	75	1	204
	77	64	
	79	6	
	81	6	
	Вес ПК24-1		9923
ПК25-1	КР19	1	195
	КР25	1	196
	КР28	1	
	КР31	2	197
	М2, М5, М6, М7, М8, М9, М12, М13, М14, М15, М17, С1, С2, 2, 52, 53, 59, 60, 61, 62, 63, 64, 75, 77, 79, 81, М20, М30 см. ПК 24-1		
	Вес ПК25-1		1143,4

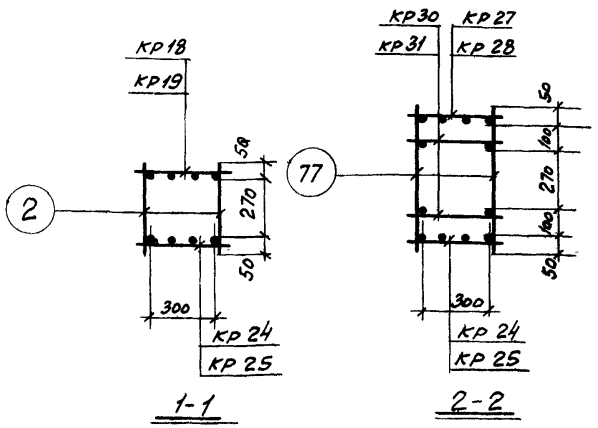

Примечания:

1. Окончательная фиксация закладных деталей производится в опалубке
2. Пример крепления закладных деталей см. на листе 192.
3. Пространственные каркасы должны собираться в кондукторах, порядок сборки указан в пояснительной записке.

ТК 1972	Пространственные каркасы ПК 24-1, ПК 25-1	ИИ 22-3/70
		Лист 106

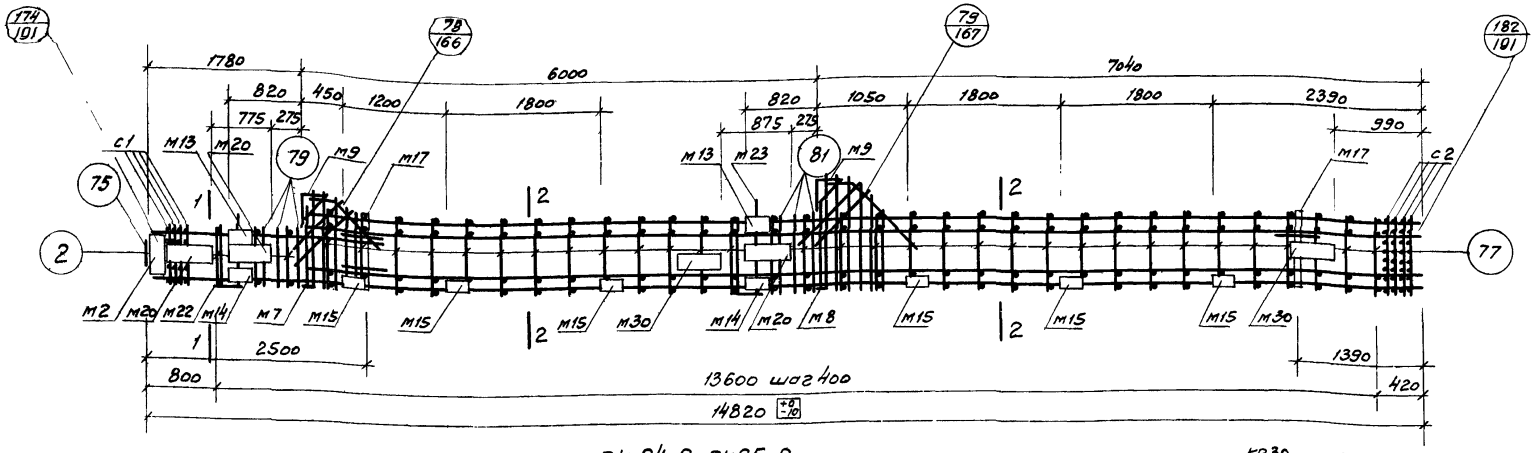

ПК 24-2, ПК 25-2

Спецификация марок арматурных изделий и закладных деталей на один пространственный каркас

Марка простр. каркаса	Марка издел.	Кол. шт.	№ листа	Марка простр. каркаса	Марка издел.	Кол. шт.	№ листа	Марка простр. каркаса	Марка издел.	Кол. шт.	№ листа
ПК24-2	КР18	1	195	ПК24-2 (продол-жение)	М22	1	211	ПК24-2 (продол-жение)	64	2	203
	КР24	1	196		М23	1			75	1	204
	КР27	1			М30	2	213		77	64	
	КР30	2	197		С1	4	202		79	6	
	М2	1	205		С2	4			81	6	
	М7	1	206		2	6	203		Вес ПК24-2		989,5
	М8	1			52	2		ПК25-2	КР19	1	195
	М9	2	207		53	4			КР25	1	196
	М13	2	208		59	2			КР28	1	
	М14	2			60	1			КР31	2	197
	М15	6			61	1			М2, М7, М8, М9, М13, М14, М15, М17, М20, М22, М23, М30, С1, С2, 2, 52, 53, 59, 60, 61, 62, 63, 64, 75, 77, 79, 81 см. ПК 24-2		
	М17	2	209		62	2					
	М20	3	210		63	2			Вес ПК25-2		1140,6

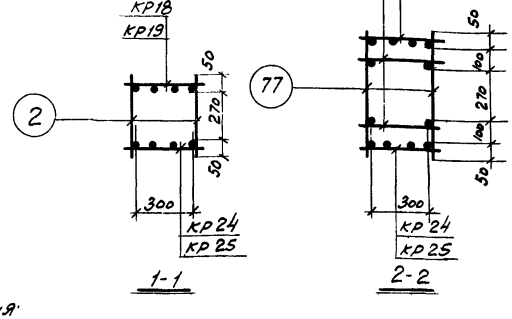

Примечания:

1. Окончательная фиксация закладных деталей производится в опалубке.
2. Пример крепления закладных деталей см. на листе 192
3. Пространственные каркасы должны собираться в кондукторах, порядок сборки указан в пояснительной записке

ТК 1972	Пространственные каркасы ПК 24-2, ПК 25-2	ИИ 22-3/70 Лист 107

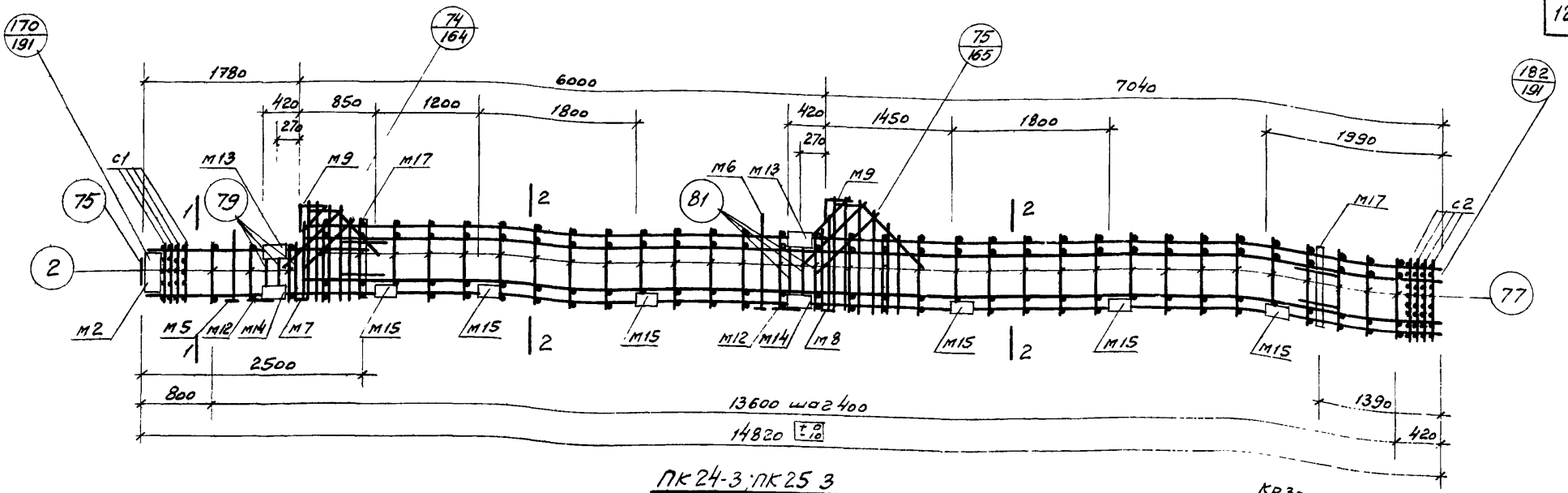

ПК 24-3; ПК 25 3

Спецификация марок арматурных изделий и закладных деталей на один пространственный каркас

Марка простр. каркаса	Марка издел.	Кол. шт.	№ листа
ПК24-3	КР18	1	195
	КР24	1	196
	КР27	1	
	КР30	2	197
	М2	1	209
	М5	1	206
	М6	1	
	М7	1	
	М8	1	
	М9	2	207
	М12	2	208
	М13	2	
	М14	2	

Марка простр. каркаса	Марка издел.	Кол. шт.	№ листа
ПК24-3 (продол-жение)	М15	6	208
	М17	2	209
	С1	4	202
	С2	4	
	2	6	203
	52	2	
	53	4	
	59	2	
	60	1	
	61	1	
	62	2	
	63	2	
	64	2	

Марка простр. каркаса	Марка издел.	Кол. шт.	№ листа
ПК24-3 (продол-жение)	75	1	204
	77	64	
	79	6	
	81	6	
	Вес ПК24-3		825.7
ПК25-3	КР19	1	195
	КР25	1	196
	КР28	1	
	КР31	2	197
	М2, М5, М6, М7, М8, М9, М12, М13, М14, М15, М17, С1, С2, 2, 52, 53, 59, 60, 61, 62, 63, 64, 75 77, 79, 8-		
	Вес ПК25-3		976.2

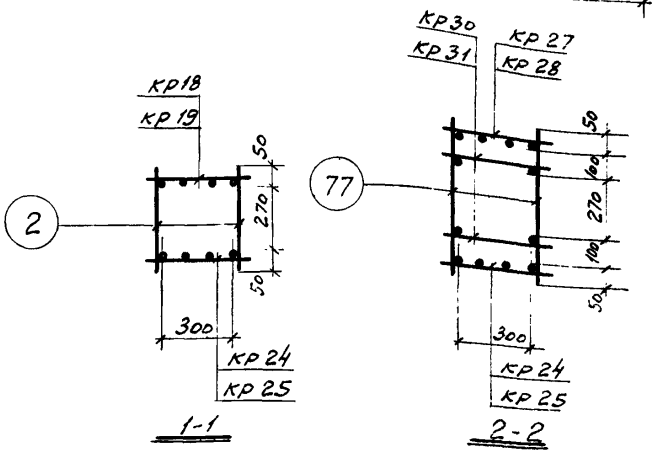

Примечания:

1. Окончательная фиксация закладных деталей производится в опалубке.
2. Пример крепления закладных деталей см. на листе 192.
3. Пространственные каркасы должны собираться в кондукторах, порядок сборки указан в пояснительной записке.

ТК 1972	Пространственные каркасы ПК 24-3, ПК 25-3	ЦИ 22-3/70
		Лист 108

Ст. инженер Ком. комплекс Калмыкова

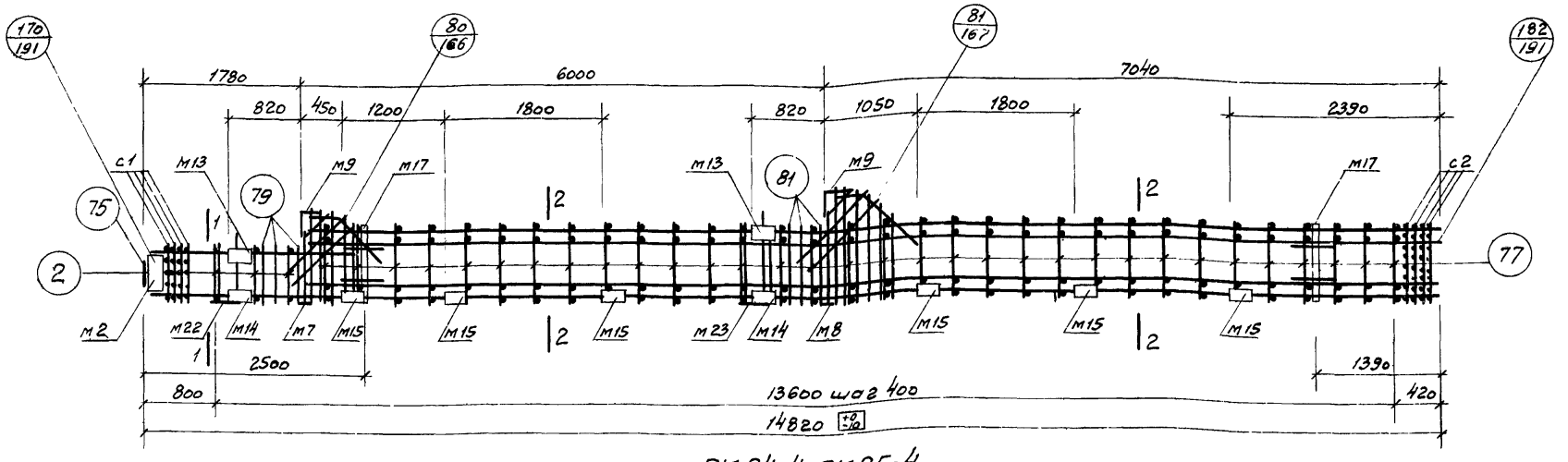

ПК 24-4, ПК 25-4.

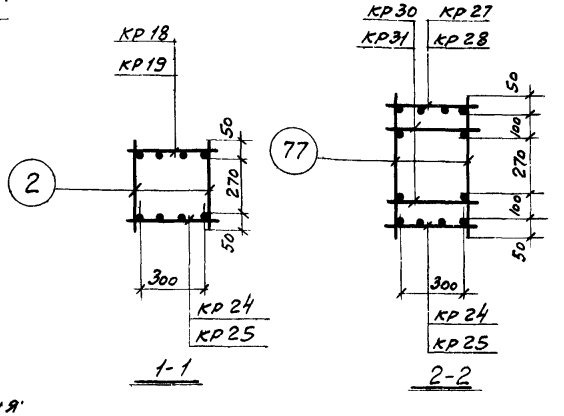

Спецификация марок арматурных изделий и закладных деталей на один пространственный каркас

Марка простр. каркаса	Марка издел.	Кол. шт.	№ листа
ПК 24-4	кр 18	1	195
	кр 24	1	196
	кр 27	1	
	кр 30	2	197
	м 2	1	205
	м 7	1	206
	м 8	1	
	м 9	2	207
	м 13	2	208
	м 14	2	
	м 15	6	
	м 17	2	209
	м 22	1	211
ПК 24-4 (продолжение)	м 23	1	211
	с 1	4	202
	с 2	4	
	2	6	203
	52	2	
	53	4	
	59	2	
	60	1	
	61	1	
	62	2	
	63	2	
	64	2	
	75	1	204
ПК 24-4 (продолжение)	77	64	204
	79	6	
	81	6	
	Вес ПК 24-4		8209
ПК 25-4	кр 19	1	195
	кр 25	1	196
	кр 28	1	
	кр 31	2	197
	м2, м7, м8, м9, м13, м14, м15, м17, м22, м23, с1, с2, 2, 52, 53, 59, 60, 61, 62, 63, 64, 75, 77, 79, 81 см. ПК 24-4		
	Вес ПК 25-4		9720

Примечания:

1. Окончательная фиксация закладных деталей производится в опалубке.
2. Пример крепления закладных деталей см. на листе 192.
3. Пространственные каркасы должны собираться в кондукторах, порядок сборки указан в пояснительной записке.

ТК 1972	Пространственные каркасы ПК 24-4, ПК 25-4	ИИ 22-3/70 Лист 109

Конструктор Смирнов; Гл. инж. отдела Денченко; Нач. сектора Вдовенко; Ст. инженер Калмыкова; Проверил Картавцев; Кортавцев

Шифр; Марка-лист; Инв. №

12195 126

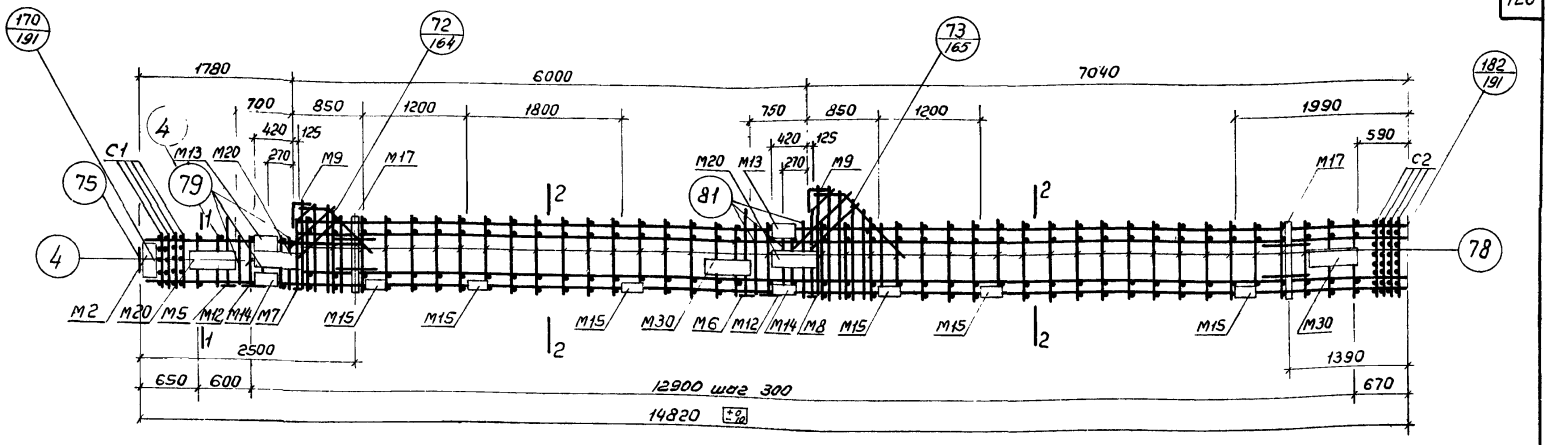

ПК 26-1, ПК 27-1

Спецификация марок арматурных изделий и закладных деталей на один пространственный каркас

Марка простр каркаса	Марка изделия	Кол шт	№ листа
ПК26-1	КР20	1	195
	КР26	1	196
	КР29	1	
	КР56	2	201
	М2	1	205
	М5	1	206
	М6	1	
	М7	1	
	М8	1	
	М9	2	207
	М12	2	208
	М13	2	
	М14	2	
ПК26-1 (продолжение)	М15	6	208
	М17	2	209
	М20	3	210
	М30	2	213
	С1	4	202
	С2	4	
	4	8	203
	52	2	
	53	4	
	59	2	
	60	1	
	61	1	
	62	2	
ПК26-1 (продолжение)	63	2	203
	64	2	
	75	1	204
	78	84	
	79	6	
	81	6	
	Вес ПК26-1		1350,4
ПК27-1	КР57	2	201
	КР20, КР26, КР29, М2, М5, М6, М7, М8, М9, М12, М13, М14, М15, М17, М20, М30, С1, С2, 4, 52, 53, 59, 60, 61, 62, 63, 64, 75, 78, 79, 81 см ПК26-1		
	Вес ПК27-1		1427,4

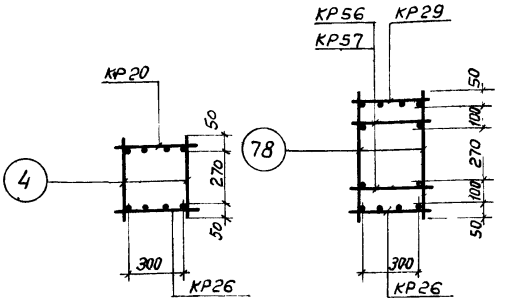

Примечания:

1. Окончательная фиксация закладных деталей производится в опалубке.
2. Пример крепления закладных деталей см на листе 192.
3. Пространственные каркасы должны собираться в кондукторах, порядок сборки указан в пояснительной записке

ТК 1972	Пространственные каркасы ПК26-1, ПК27-1	ИИ 22-3/70
		Лист 110

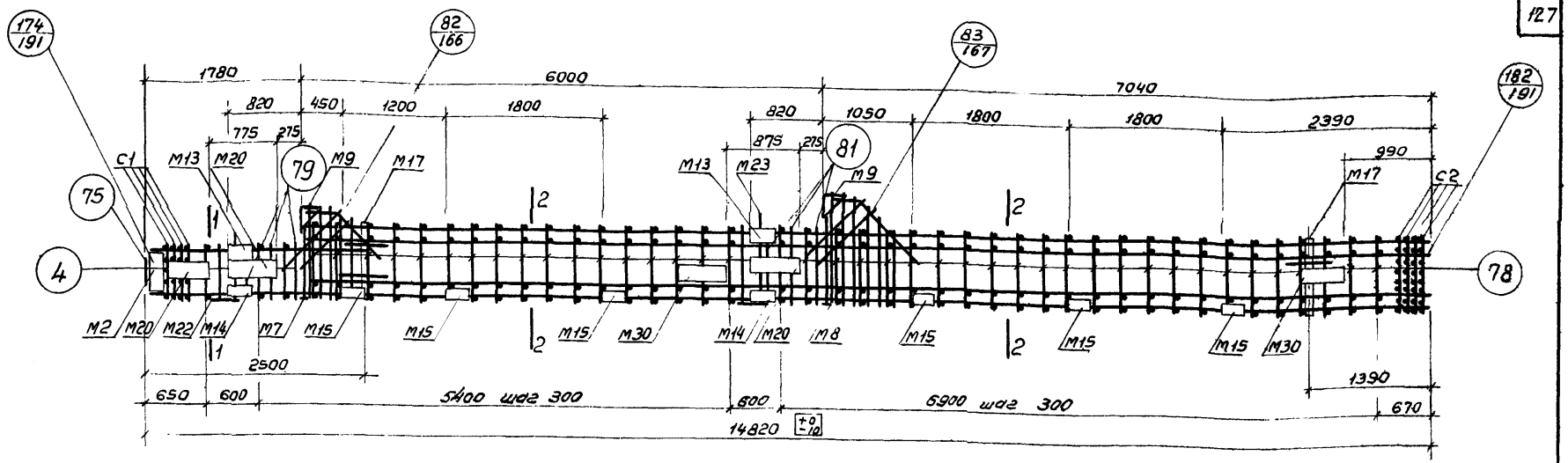

ПК26-2, ПК27-2

Спецификация марок арматурных изделий и закладных деталей на один пространственный каркас

Марка простр. каркаса	Марка изделия	Кол. шт.	№ листа
ПК26-2	КР20	1	195
	КР26	1	196
	КР29	1	
	КР56	2	201
	М2	1	205
	М7	1	206
	М8	1	
	М9	2	207
	М13	2	208
	М14	2	
	М15	6	
	М17	2	209
	М20	3	210

Марка простр. каркаса	Марка изделия	Кол. шт.	№ листа
ПК26-2 (продолжение)	М22	1	211
	М23	1	
	М30	2	213
	С1	4	202
	С2	4	
	4	6	203
	52	2	
	53	4	
	59	2	
	60	1	
	61	1	
	62	2	
	63	2	

Марка простр. каркаса	Марка изделия	Кол. шт.	№ листа
ПК26-2 (продолжение)	64	2	203
	75	1	204
	78	82	
	79	6	
	81	6	
	Вес ПК26-2		1346.9
ПК27-2	КР57	2	201
	КР20, КР26, КР29, М2, М7, М8, М9, М13, М14, М15, М17, М20, М22, М23, М30, С1, С2, 4, 52, 53, 59, 60, 61, 62, 63, 64, 75, 78, 79, 81 См ПК26-2		
	Вес ПК27-2		1423.9

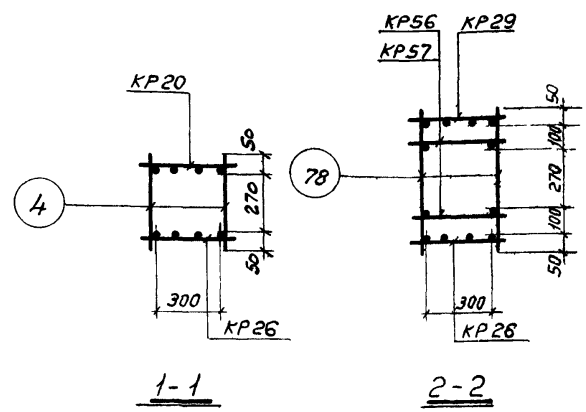

Примечания:

1. Окончательная фиксация закладных деталей производится в опалубке.
2. Пример крепления закладных деталей см. на листе 192.
3. Пространственные каркасы должны собираться в кондукторах, порядок сборки указан в пояснительной записке.

ТК 1972	Пространственные каркасы ПК26-2, ПК27-2	ИИ22-3/70 Лист 111

Гл. констр. ин-та Смирнов
Нач. отдела Демченко
Нач. сектора Чечелева
Ст. ин-жс Капткова

Инв. № | Подп. и дата | Взам. инв. №

Цифр | Оркa-лист

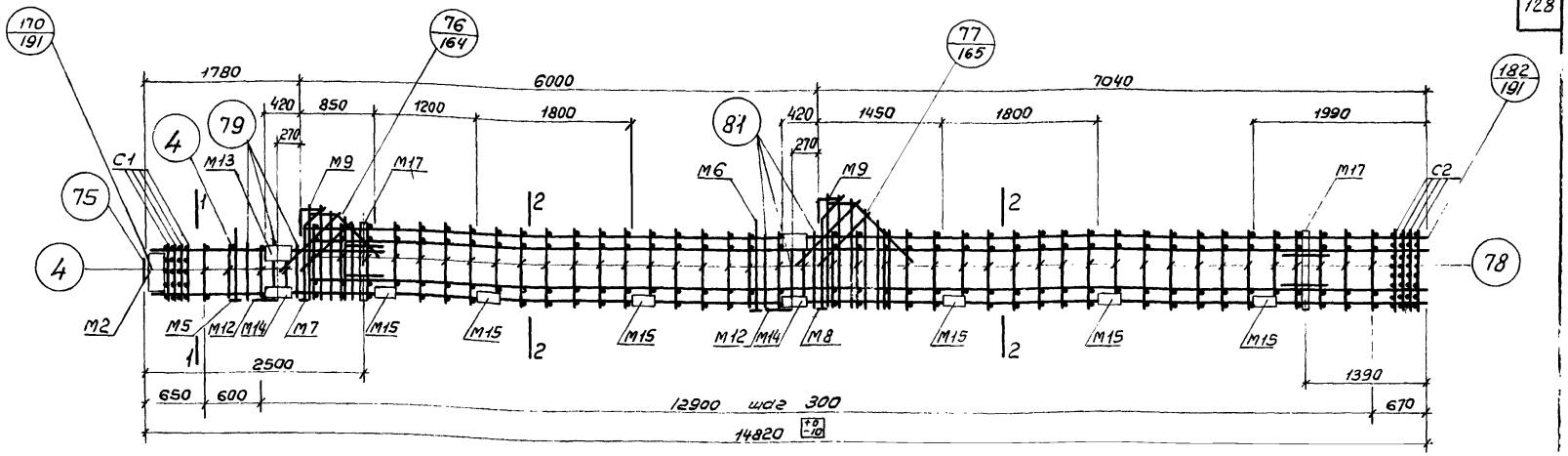

ПК26-3, ПК27-3

Спецификация марок арматурных изделий и закладных деталей на один пространственный каркас

Марка простр. каркаса	Марка изделия	Кол. шт.	№ листа	Марка простр. каркаса	Марка изделия	Кол шт.	№ листа	Марка простр. каркаса	Марка изделия	Кол. шт.	№ листа
ПК26-3	КР20	1	195	ПК26-3 (продолжение)	М15	6	208	ПК26-3 (продолжение)	75	1	204
	КР26	1	196		М17	2	209		78	84	
	КР29	1			С1	4	202		79	6	
	КР56	2	201		С2	4			81	6	
	М2	1	205		4	9	203				
	М5	1	206		52	2			Вес ПК26-3		1183.8
	М6	1			53	4		ПК27-3	КР57	2	201
	М7	1			59	2			КР20, КР26, КР29, М2, М5, М6, М7, М8, М9, М12, М13, М14, М15, М17, С1, С2, 4, 52, 53, 59, 60, 61, 62, 63, 64, 75, 78, 79, 81 См. ПК26-3		
	М8	1			60	1					
	М9	2	207		61	1					
	М12	2	208		62	2					
	М13	2			63	2					
	М14	2			64	2			Вес ПК27-3		1260.8

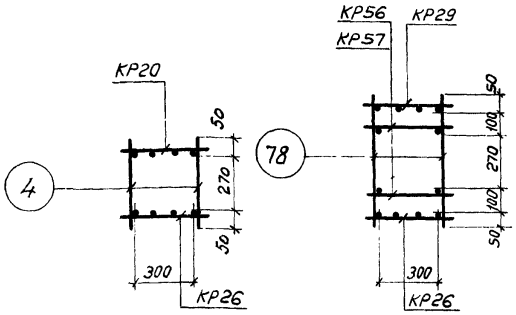

1-1 2-2

Примечания:

1. Окончательная фиксация закладных деталей производится в опалубке.
2. Пример крепления закладных деталей см. на листе 192.
3. Пространственные каркасы должны собираться в кондукторах, порядок сборки указан в пояснительной записке.

ТК 1972	Пространственные каркасы ПК26-3, ПК27-3.	ШИ22-3,1/70 Лист 112

Гл. инж. сектора Кашкарева Нач. отд. Челяева Ст. инж. Колтыкова

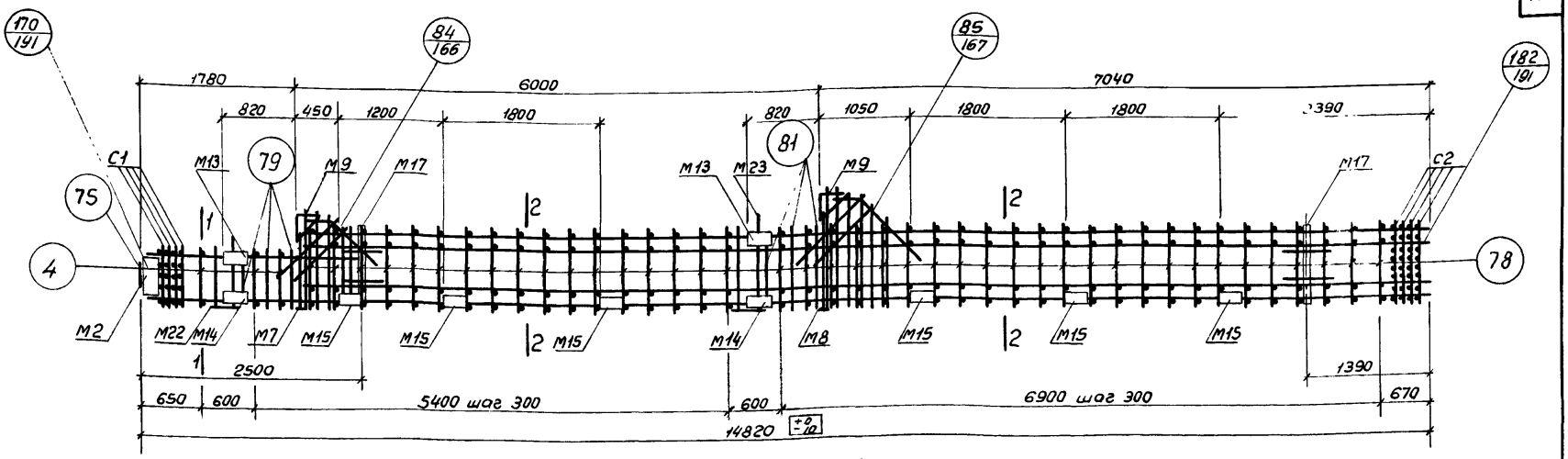

ПК26-4, ПК27-4

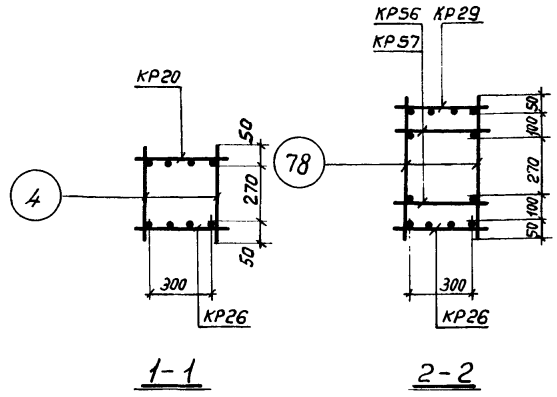

Спецификация марок арматурных изделий и закладных деталей на один пространственный каркас

Марка простр. каркаса	Марка изделия	Кол. шт.	№ листа
ПК26-4	КР20	1	195
	КР26	1	196
	КР29	1	
	КР56	2	201
	М2	1	205
	М7	1	206
	М8	1	
	М9	2	207
	М13	2	208
	М14	2	
	М15	6	
	М17	2	209
	М22	1	211
ПК26-4 (продолжение)	М23	1	211
	С1	4	202
	С2	4	
	4	6	203
	52	2	
	53	4	
	59	2	
	60	1	
	61	1	
	62	2	
	63	2	
	64	2	
	75	1	204

Марка простр. каркаса	Марка изделия	Кол. шт.	№ листа
ПК26-4 (продолжение)	78	82	204
	79	6	
	81	6	
	Вес ПК26-4		1178,3
ПК27-4	КР57	2	201
	КР20, КР26, КР29, М2, М7, М8, М9, М13, М14, М15, М17, М22, М23, С1, С2, 4, 52, 53, 59, 60, 61, 62, 63, 64, 75, 78, 79, 81 см. ПК26-4		
	Вес ПК27-4		1255,3

Примечания:

1. Окончательная фиксация закладных деталей производится в опалубке.
2. Пример крепления закладных деталей см. на листе 192.
3. Пространственные каркасы должны собираться в кондукторах, порядок сборки указан в пояснительной записке.

ТК 1972	Пространственные каркасы ПК26-4, ПК27-4.	УШ22-3/70
		Лист 113

Курнышина, Кулагин, Проверил Гурнов, Нач.отдела Шемчелко, Нач.сектора Чечелева, Ст.инж. Калмыкова

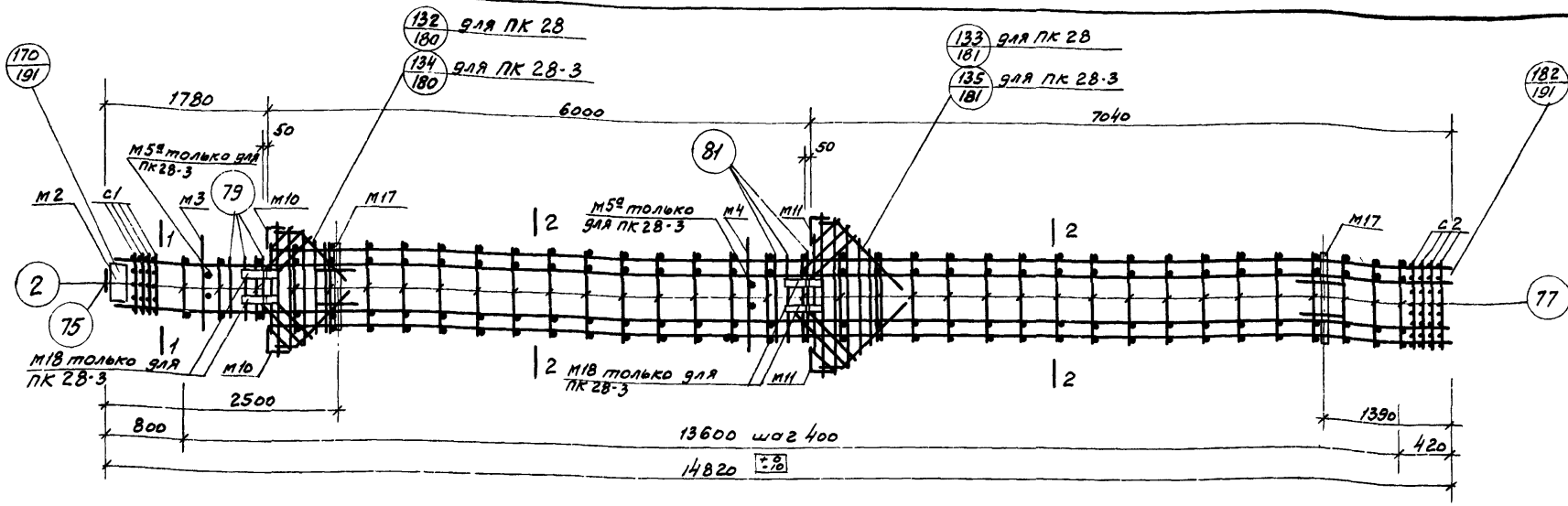

ПК 28, ПК 28-3

Спецификация марок арматурных изделий и закладных деталей на один пространственный каркас

Марка простр. каркаса	Марка издел.	Кол. шт.	№ листа
ПК 28	КР 28	2	196
	КР 39	2	198
	М2	1	205
	М3	1	
	М4	1	
	М10	2	207
	М11	2	
	М17	2	209
	С1	4	202
	С2	4	

Марка простр. каркаса	Марка издел.	Кол. шт.	№ листа
ПК 28 (продолжение)	2	6	203
	52	4	
	53	8	
	63	2	204
	69	2	
	70	1	
	71	2	
	72	2	
	73	2	
	75	1	

Марка простр. каркаса	Марка издел.	Кол. шт.	№ листа
ПК 28 (продолжение)	77	64	204
	79	6	
	81	6	
	Вес ПК 28		920.2
ПК 28-3	М5а	2	206
	М18	4	209
	90	8	204
	КР 28, КР 39, М2, М3, М4, М10, М11, М17, С1, С2, поз. 2, 52, 63, 69÷73, 75, 77, 79, 81 см. ПК 28		
	Вес ПК 28-3		1040.5

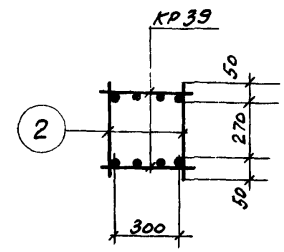

1-1

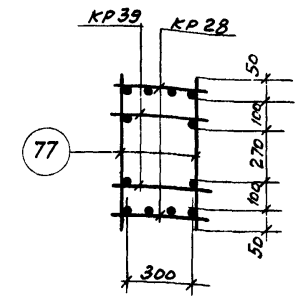

2-2

Примечания:

1. Окончательная фиксация закладных деталей производится в опалубке
2. Пример крепления закладных деталей см. на листе 192
3. Пространственные каркасы должны собираться в кондукторах, порядок сборки указан в пояснительной записке.

ТК 1972	Пространственные каркасы ПК 28, ПК 28-3	ИИ 22-3/70 Лист 114

Гл. инженер Калинская Калмыкова

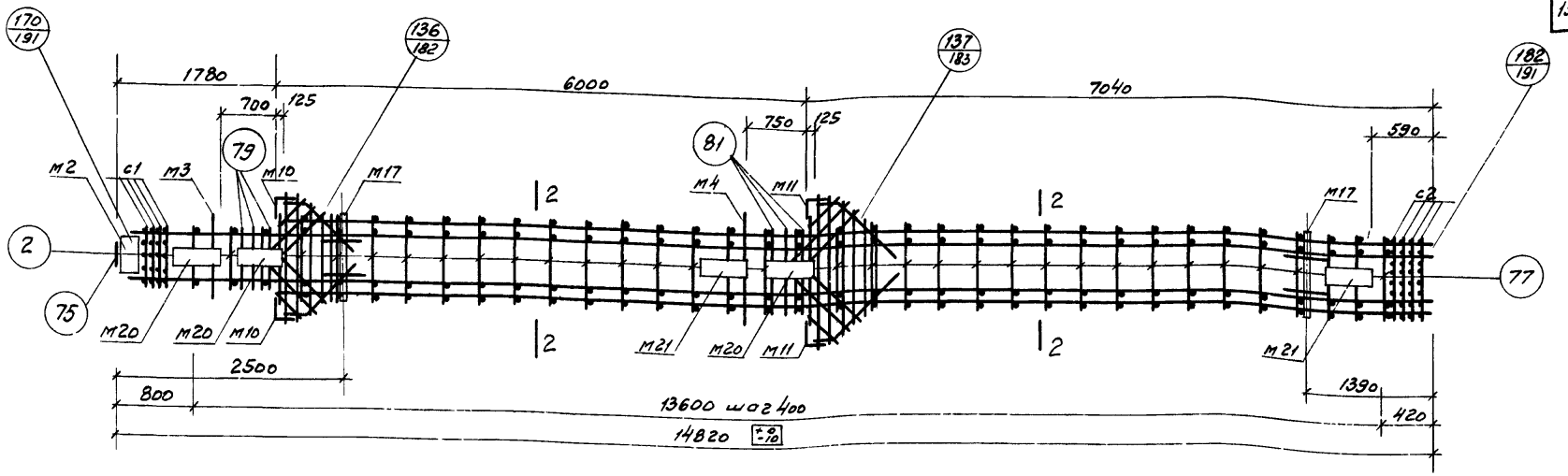

ПК 28-1

Спецификация марок арматурных изделий и закладных деталей на один пространственный каркас.

Марка простр. каркаса	Марка издел.	Кол. шт.	№ листа	Марка простр. каркаса	Марка издел.	Кол. шт.	№ листа	Марка простр. каркаса	Марка издел	Кол. шт	№ листа
ПК 28-1	КР 28	2	196	ПК 28-1 (продол-жение)	М21	2	210	ПК 28-1 (продол-жение)	71	2	204
	КР 39	2	198		С1	4	202		72	2	
	М2	1			С2	4			73	2	
	М3	1	205		2	6			75	1	
	М4	1			52	4	203		77	64	
	М10	2	207		53	8			79	6	
	М11	2			63	2			81	6	
	М17	2	209		69	2	204				
	М20	3	210		70	1			Вес ПК 28-1	10979	

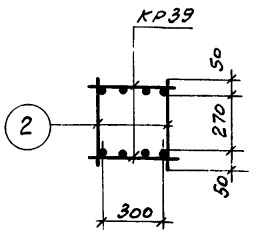

1-1

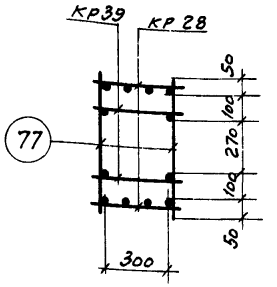

2-2

Примечания:

1. Окончательная фиксация закладных деталей производится в опалубке.
2. Пример крепления закладных деталей см. на листе 192
3. Пространственный каркас должен собираться в кондукторе, порядок сборки указан в пояснительной записке.

ТК 1972	Пространственный каркас ПК 28-1	ИИ 22-3/70 Лист 115

Ген. конструктор Смирнов
Нач. отдела Дементьенко
Нач. сектора Ивенин
Ст. инженер Калмыкова
Проверил
Корнашина
Инв. №
Справ. №
Подпись и дата
Инв. № подл.

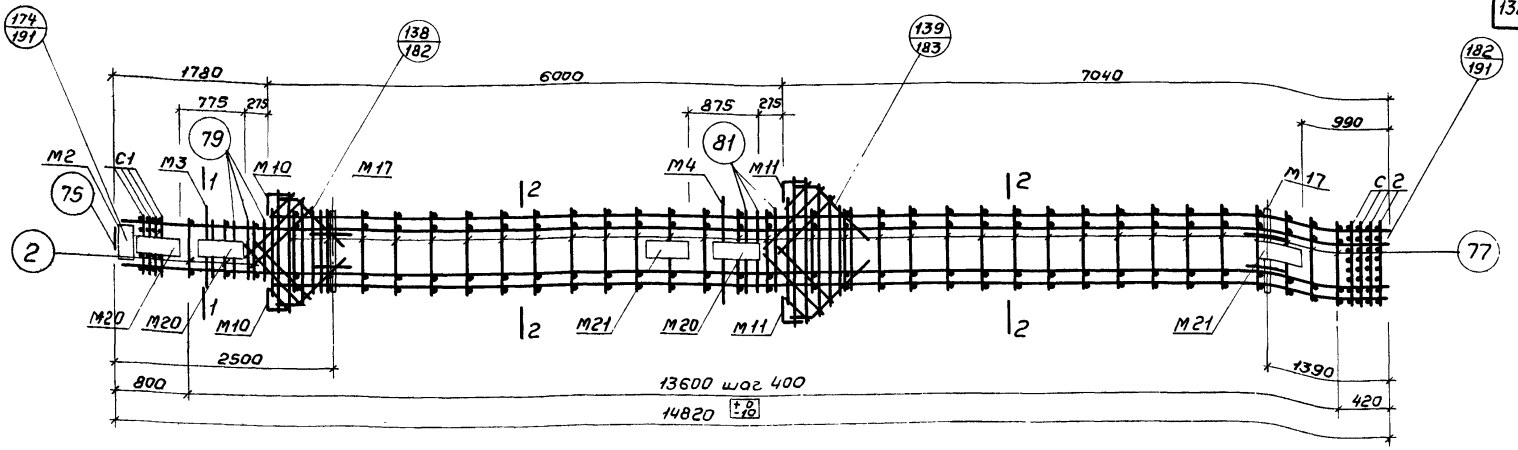

ПК 28-2

Спецификация марок арматурных изделий и закладных деталей на один пространственный каркас

Марка простр. каркаса	Марка издел.	Кол. шт.	№ листа
ПК28-2	КР28	2	196
	КР39	2	198
	М2	1	205
	М3	1	
	М4	1	
	М10	2	207
	М11	2	
	М17	2	209
	М20	3	210

Марка простр. каркаса	Марка изделия	Кол. шт.	№ листа
ПК28-2 (продолжение)	М21	2	210
	С1	4	202
	С2	4	
	2	6	203
	52	4	
	53	8	
	63	2	
	69	2	204
	70	1	

Марка простр. каркаса	Марка издел.	Кол. шт.	№ листа
ПК28-2 (продолжение)	71	2	204
	72	2	
	73	2	
	75	1	
	77	64	
	79	6	
	81	6	
	Вес ПК28-2		1098.2

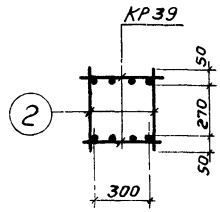

1-1

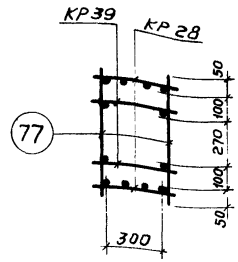

2-2

Примечания:

1. Окончательная фиксация закладных деталей производится в опалубке.
2. Пример крепления закладных деталей см. на листе 192.
3. Пространственный каркас должен собираться в кондукторе, порядок сборки указан в пояснительной записке.

ТК 1972	Пространственный каркас ПК28-2	ИИ22-3/70
		Лист 116

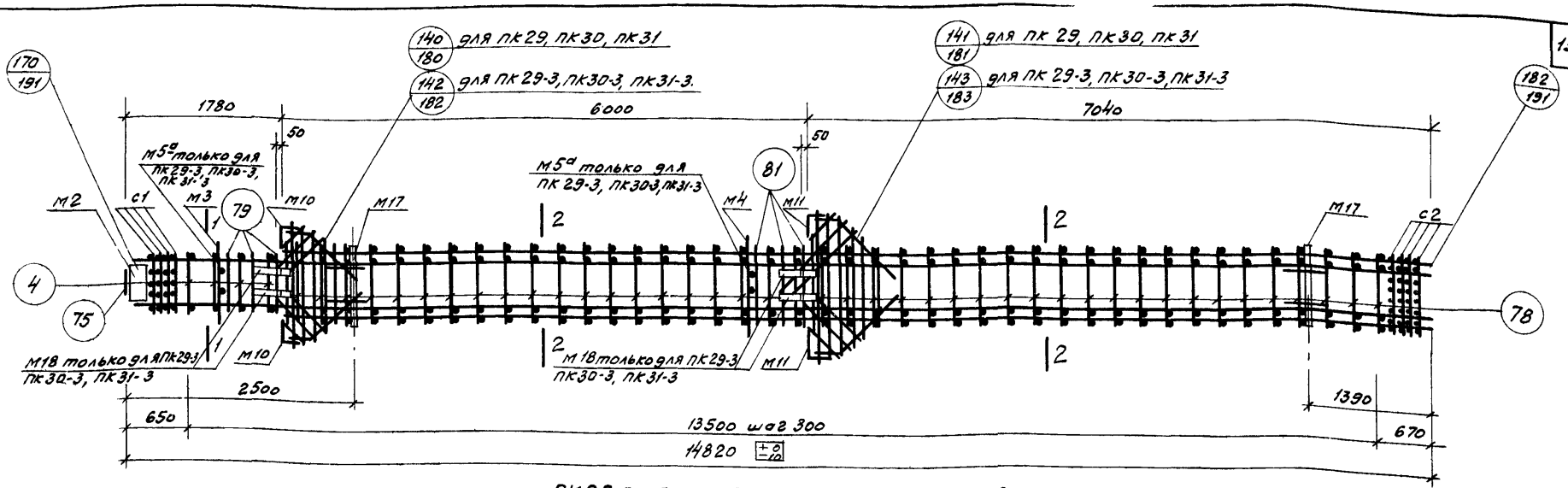

ПК29, ПК30, ПК31, ПК29-3, ПК30-3, ПК31-3.

Спецификация марок арматурных изделий и закладных деталей на один пространственный каркас

Марка простр каркаса	Марка издел.	Кол. шт.	№ листа
ПК29	КР29	2	196
	КР32	2	197
	М2	1	205
	М3	1	
	М4	1	
	М10	2	207
	М11	2	
	М17	2	209
	С1	4	202
	С2	4	
	4	8	203
	52	4	
	53	8	
	63	2	
	69	2	204
	70	1	
	71	2	
	72	2	
	73	2	
	75	1	

Марка простр каркаса	Марка издел.	Кол. шт.	№ листа
ПК29 (продолжение)	78	84	203
	79	6	
	81	6	
	Вес ПК29		1100.0
ПК30	КР33	2	197
	КР29, М2, М3, М4, М10, М11, М17, С1, С2, 4, 52, 53, 63, 69÷73, 75, 78, 79, 81 см. ПК29		
	Вес ПК30		1210.0
ПК31	КР33	2	197
	КР34	2	
	М2, М3, М4, М10, М11, М17, С1, С2, 4, 52, 53, 63, 69÷73, 75, 78, 79, 81 см. ПК29		
	Вес ПК31		1364.0

Марка простр каркаса	Марка издел.	Кол. шт.	№ листа
ПК29-3	М51	2	206
	М18	4	209
	90	8	204
	КР29, КР32, М2, М3, М4, М10, М11, М17, С1, С2, 4, 52, 63, 69, 70, 71, 72, 73, 75, 78, 79, 81 см. ПК29		
	Вес ПК29-3		1220,3
ПК30-3	КР33	2	197
	90	8	204
	КР29, М2, М3, М4, М5а, М10, М11, М17, М18, С1, С2, 4, 52, 63, 69÷73, 75, 78, 79, 81 см. ПК29-3		
	Вес ПК30-3		1330,3
ПК31-3	КР33	2	197
	КР34	2	
	90	8	204
	М2, М3, М4, М5а, М10, М11, М17, М18, С1, С2, 4, 52, 63, 69÷73, 75, 78, 79, 81 см. ПК29-3		
	Вес ПК31-3		1484.3

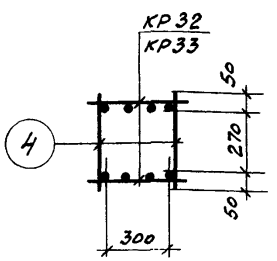

1-1

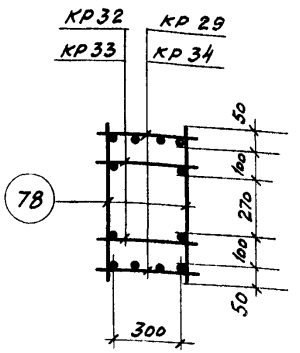

2-2

Примечания:

1. Окончательная фиксация закладных деталей производится в опалубке.
2. Пример крепления закладных деталей см. на листе 192
3. Пространственные каркасы должны собираться в кондукторах, порядок сборки указан в пояснительной записке

ТК 1972	Пространственные каркасе ПК29, ПК30, ПК31, ПК29-3, ПК30-3, ПК31-3	ШИ22-3/70 Лист 117

ГСПИ-10 Якубик Корнюшина
Проверил Стирнов Демешкина
Нач отдела Демешкина Чечелева
Нач сектора Чечелева Колмыкова
Гл инженер Колмыкова

Шифр
Марка-лист
Инв №

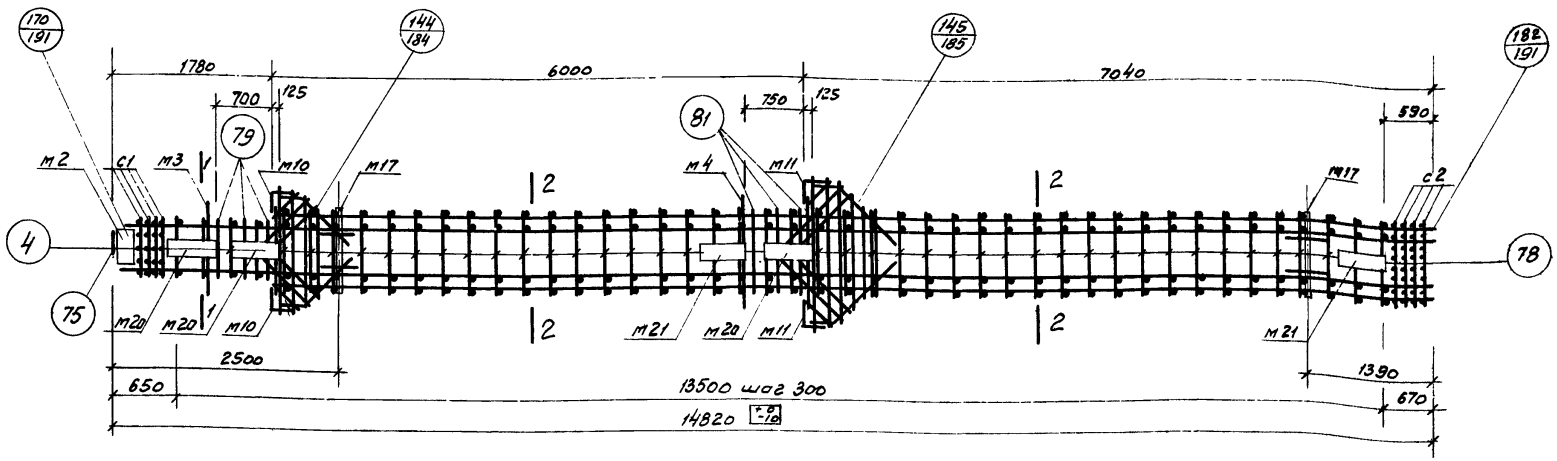

ПК 29-1, ПК30-1, ПК31-1.

Спецификация марок арматурных изделий и закладных деталей на один пространственный каркас

Марка простр. каркаса	Марка издел.	Кол. шт.	№ листа
ПК29-1	КР29	2	196
	КР32	2	197
	м2	1	205
	м3	1	
	м4	1	
	м10	2	207
	м11	2	
	м17	2	209
	м20	3	210
	м21	2	
	с1	4	202
	с2	4	
	4	8	203

Марка простр. каркаса	Марка издел.	Кол. шт.	№ листа
ПК29-1 (продолжение)	52	4	203
	53	8	
	63	2	
	69	2	204
	70	1	
	71	2	
	72	2	
	73	2	
	75	1	
	78	84	
	79	6	
	81	6	
	Вес ПК29-1	1277.7	

Марка простр. каркаса	Марка издел.	Кол. шт.	№ листа
ПК30-1	КР29	2	196
	КР33	2	197
	м2, м3, м4, м10, м11, м17, м20, м21, с1, с2, 4, 52, 53, 63, 69, 70, 71, 72, 73, 75, 78, 79, 81 см. ПК29-1		
	Вес ПК30-1	1387.7	
ПК31-1	КР33	2	197
	КР34	2	
	м2, м3, м4, м10, м11, м17, м20, м21, с1, с2, 4, 52, 53, 63, 69, 70, 71, 72, 73, 75, 78, 79, 81 см. ПК29-1		
	Вес ПК31-1	1541.7	

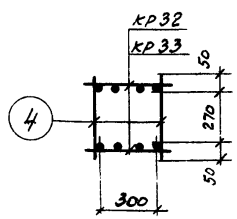

1-1

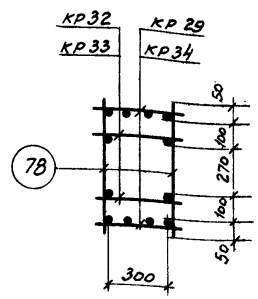

2-2

Примечания:

1. Окончательная фиксация закладных деталей производится в опалубке
2. Пример крепления закладных деталей см. на листе 192.
3. Пространственные каркасы должны собираться в кондукторах, порядок сборки указан в пояснительной записке.

ТК 1972	Пространственные каркасы ПК 29-1, ПК30-1, ПК 31-1	ИИ 22-3/70
		Лист 18

Ст. инженер Калмыкова

12195

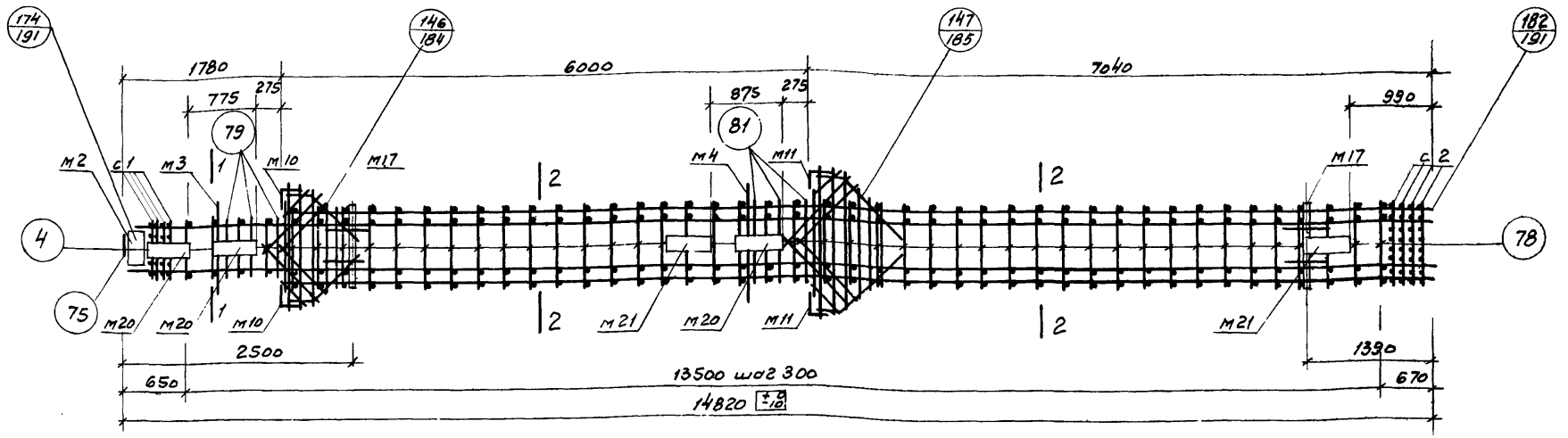

ПК 29-2, ПК 30-2, ПК 31-2.

Спецификация марок арматурных изделий и закладных деталей на один пространственный каркас.

Марка простр. каркаса	Марка издел.	Кол. шт.	№ листа
ПК 29-2	КР29	2	196
	КР32	2	197
	М2	1	205
	М3	1	
	М4	1	
	М10	2	207
	М11	2	
	М17	2	209
	М20	3	210
	М21	2	
	С1	4	202
	С2	4	
	4	8	203

Марка простр. каркаса	Марка издел.	Кол. шт.	№ листа
ПК 29-2 (продолжение)	52	4	203
	53	8	
	63	2	204
	69	2	
	70	1	
	71	2	
	72	2	
	73	2	
	75	1	
	78	84	
	79	6	
	81	6	
	Вес ПК 29-2		1277.7

Марка простр. каркаса	Марка издел.	Кол. шт.	№ листа
ПК 30-2	КР33	2	197
	КР29, М2, М3, М4, М10, М11, М17, М20, М21, С1, С2, 4, 52, 53, 63, 69, 70, 71, 72, 73, 75, 78, 79, 81 см. ПК 29-2		
	Вес ПК 30-2		1387.7
ПК 31-2	КР33	2	197
	КР34	2	
	М2, М3, М4, М10, М11, М17, М20, М21, С1, С2, 4, 52, 53, 63, 69, 70, 71, 72, 73, 75 см. ПК 29-2		
	Вес ПК 31-2		1541.7

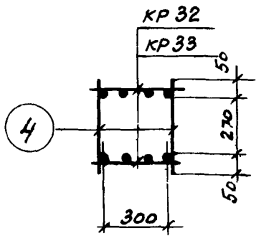

1-1

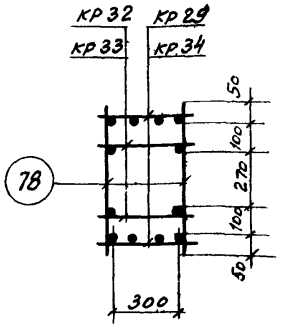

2-2

Примечания:

1. Окончательная фиксация закладных деталей производится в опалубке.
2. Пример крепления закладных деталей см на листе 192.
3. Пространственные каркасы должны собираться в кондукторах, порядок сборки указан в пояснительной записке.

ТК 1972	Пространственные каркасы ПК 29-2, ПК 30-2, ПК 31-2	ИИ 22-3/70
		Лист 119

Гипротяжпромстальконструкция Начотдела Нач. сектора Ст. инженер Смирнов Демченко Чечелёв Колтыкова Проверил Карпин Калошина

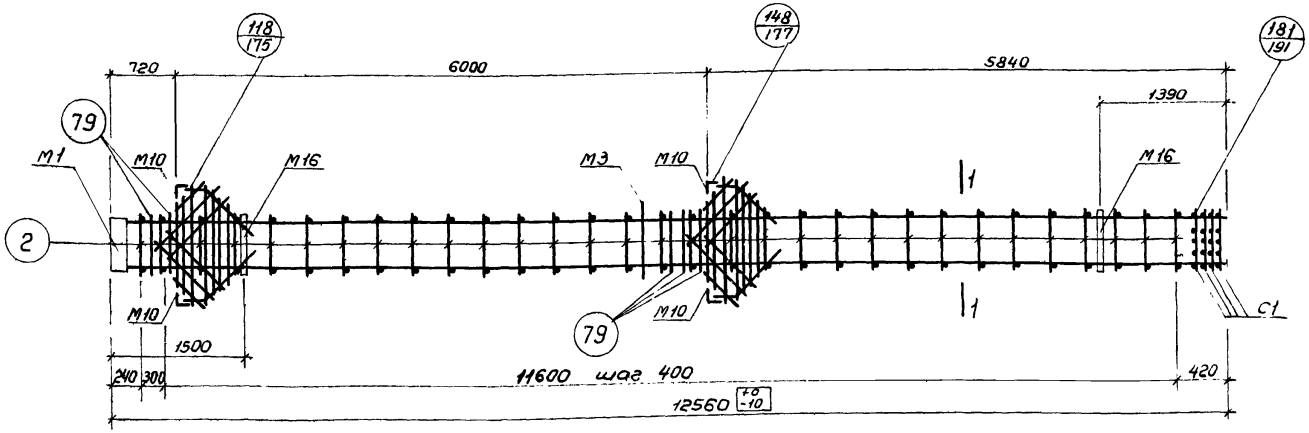

ПК 32

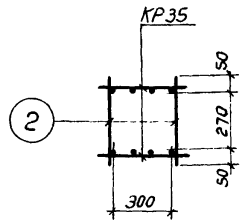

1-1

Спецификация марок арматурных изделий и закладных деталей на один пространственный каркас

Марка простр. каркаса	Марка изделия	Кол. шт.	№ листа	Марка простр. каркаса	Марка изделия	Кол шт	№ листа
ПК32	КР35	2	197	ПК32 (продол-жение)	58	2	203
	С1	4	202		65	4	
	М1	1	205		66	2	
	М3	1			67	2	
	М10	4	207		68	2	
	М16	2	209		79	10	204
	2	62	203				
	52	4					
	53	8			Вес ПК32	578 кг	

Примечания:

1. Окончательная фиксация закладных деталей производится в опалубке.
2. Пример крепления закладных деталей см. на листе 192.
3. Пространственный каркас должен собираться в кондукторе, порядок сборки указан в пояснительной записке.

ТК 1972	Пространственный каркас ПК 32	ШИ22-3/70
		Лист 120

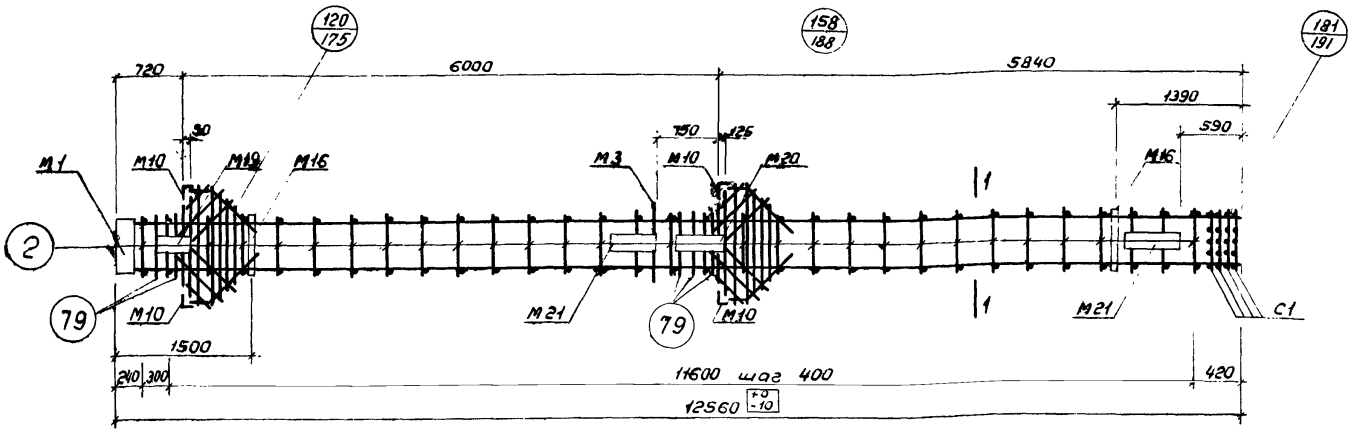

ПК 32-1

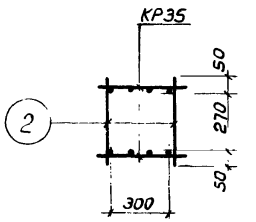

1 - 1

Спецификация марок арматурных изделий и закладных деталей на один пространственный каркас

Марка простр каркаса	Марка изделия	Кол. шт.	№ листа	Марка простр каркаса	Марка изделия	Кол. шт.	№ листа
ПК32-1	КР35	2	197	ПК32-1 (продолжение)	52	4	203
	С1	4	202		53	8	
	М1	1	205		58	2	
	М3	1			65	4	
	М10	4	207		66	2	
	М16	2	209		67	2	
	М20	1	210		68	2	
	М21	2			79	10	204
	М19	1					
	2	62	203	Вес ПК32-1		7099	

Примечания:

1. Окончательная фиксация закладных деталей производится в опалубке.
2. Пример крепления закладных деталей см. на листе 192.
3. Пространственный каркас должен собираться в кондукторе, порядок сборки указан в пояснительной записке.

ТК 1972	Пространственный каркас ПК 32-1	ИИ22-3/70 Лист 121

Шифр
Марка-лист
Инв №

ГСПИ-10

Гл. инж.		Корнюшина
Нач. отдела	Проверил	Кагин
Нач. сектора	Стуканов	Демченко
Ст. инж.	Челеева	Михеилова

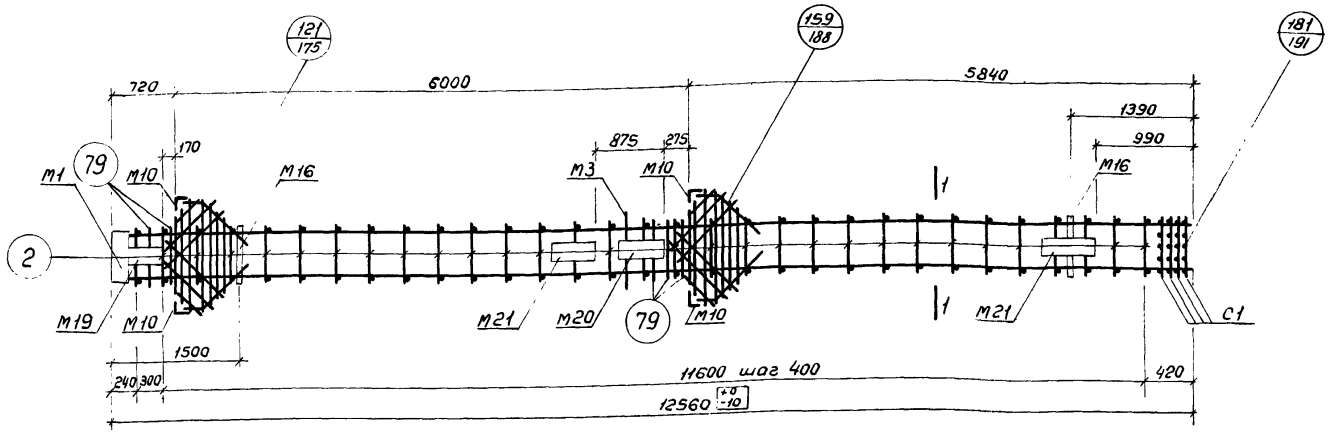

ПК 32 - 2

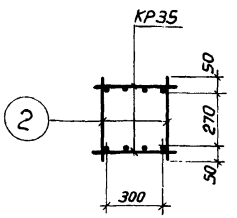

1 - 1

Спецификация марок арматурных изделий и закладных деталей на один пространственный каркас

Марка простр. каркаса	Марка изделия	Кол. шт.	№ листа	Марка простр. каркаса	Марка изделия	Кол. шт	№ листа
ПК32-2	КР35	2	197	ПК32-2 (продол-жение)	52	4	203
	С1	4	202		53	8	
	М1	1	205		58	2	
	М3	1			65	4	
	М10	4	207		66	2	
	М16	2	209		67	2	
	М19	1	210		68	2	
	М20	1			79	10	204
	М21	2					
	2	62	203		Вес ПК 32-2		709.9

Примечания:

1. Окончательная фиксация закладных деталей производится в опалубке.
2. Пример крепления закладных деталей см. на листе 192
3. Пространственный каркас должен собираться в кондукторе, порядок сборки указан в пояснительной записке.

ТК 1972	Пространственный каркас ПК 32 - 2	ИИ22-3/70 Лист 122

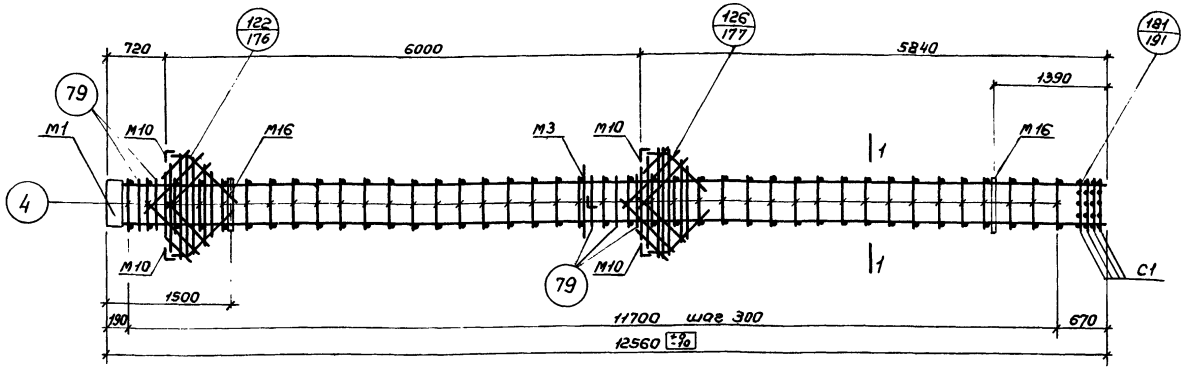

ПК 33

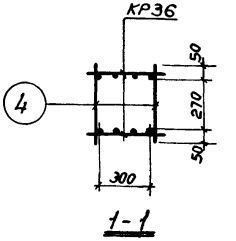

1-1

Спецификация марок арматурных изделий и закладных деталей на один пространственный каркас

Марка простр. каркаса	Марка изделия	Кол. шт.	№ листа	Марка простр. каркаса	Марка изделия	Кол. шт.	№ листа
ПК33	КР36	2	197		53	8	203
	С1	4	202		58	2	
	М1	1	205		65	4	
	М3	1			66	2	
	М10	4	207		67	2	
	М16	2	209		68	2	
	4	80	203		79	10	204
	52	4			Вес ПК33		694.6

Примечания:

1. Окончательная фиксация закладных деталей производится в опалубке.
2. Пример крепления закладных деталей см. на листе 192.
3. Пространственный каркас должен собираться в кондукторе, порядок сборки указан в пояснительной записке.

ТК 1972	Пространственный каркас ПК 33	ИИ22-3/70
		Лист 123

Инв. № | Инв. № подл. | Подпись и дата | Взам. инв. №

Инстр. ин-та | Нач. отдела | Нач. сектора | Ст. инж.

Смирнов | Демченко | Чечелева | Михайлова

Проверил | Карпиц | Корнюшина

Шифр | Марка - лист

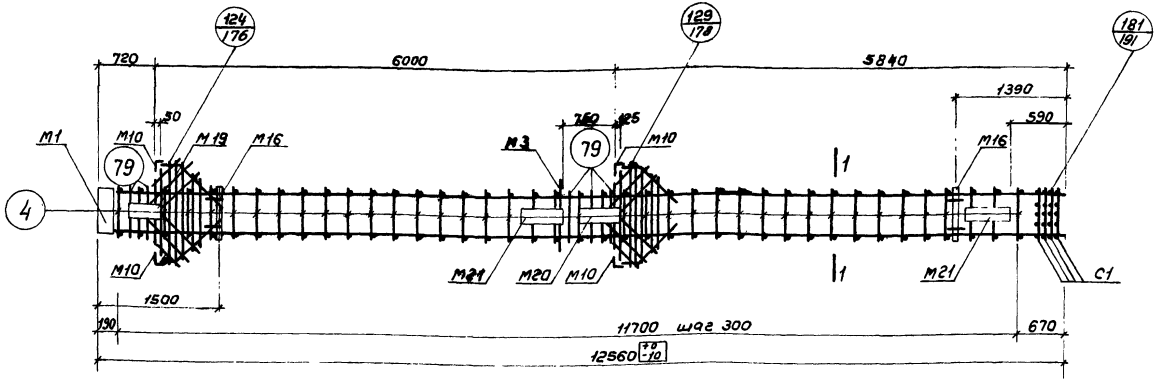

ПК 33-1

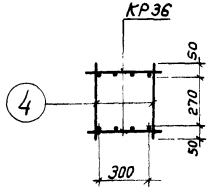

1-1

Спецификация марок арматурных изделий и закладных деталей на один пространственный каркас

Марка простр. каркаса	Марка изделия	Кол. шт.	№ листа	Марка простр. каркаса	Марка изделия	Кол. шт.	№ листа
ПК33-1	КР36	2	197	ПК33-1 (продолжение)	52	4	203
	С1	4	202		53	8	
	М1	1	205		58	2	
	М3	1			65	4	
	М10	4	207		66	2	
	М16	2	209		67	2	
	М19	1	210		68	2	
	М20	1			79	10	204
	М21	2					
	4	80	203	Вес ПК33-1		826 2	

Примечания:

1. Окончательная фиксация закладных деталей производится в опалубке.
2. Пример крепления закладных деталей см. на листе 192.
3. Пространственный каркас должен собираться в кондукторе, порядок сборки указан в пояснительной записке.

ТК 1972	Пространственный каркас ПК33-1	ИИ22-3/70
		Лист 124

Инв. № подл. | Подпись и дата | Взам. инв. № | Инв. № дубл. | Подпись и дата | Инв. № подл.

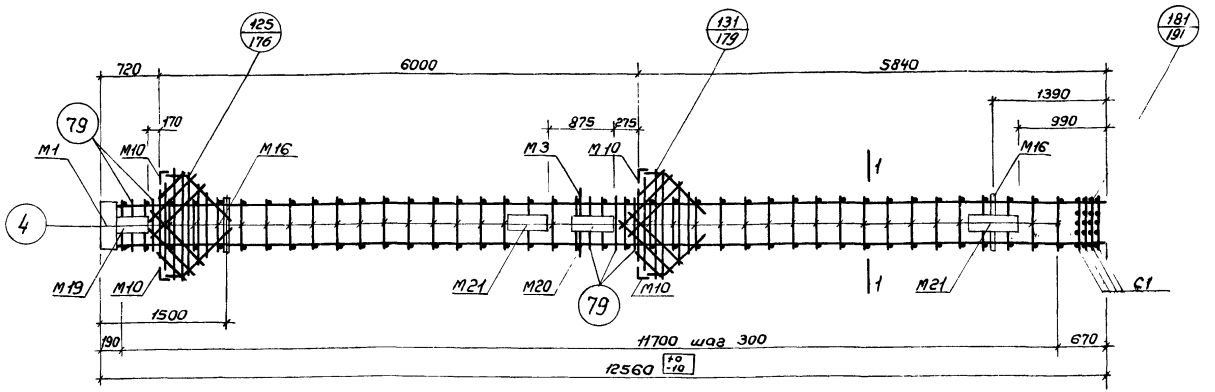

ПК 33-2

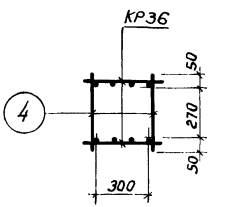

1-1

Спецификация марок арматурных изделий и закладных деталей на один пространственный каркас

Марка простр каркаса	Марка изделия	Кол. шт.	№ листа	Марка простр каркаса	Марка изделия	Кол шт.	№ листа
ПК33-2	КР36	2	197	ПК33-2 (продолжение)	52	4	203
	С1	4	202		53	8	
	М1	1	205		58	2	
	М3	1			65	4	
	М10	4	207		66	2	
	М16	2	209		67	2	
	М19	1	210		68	2	
	М20	1			79	10	204
	М21	2					
	4	80	203	Вес ПК33-2 826.2			

Примечания:

1. Окончательная фиксация закладных деталей производится в опалубке.
2. Пример крепления закладных деталей см. на листе 192.
3. Пространственный каркас должен собираться в кондукторе, порядок сборки указан в пояснительной записке.

ТК 1978	Пространственный каркас ПК 33-2	ИИ22-3/70 Лист 125

Инв. № подл. | Подпись и дата | Взам. инв. №
Гл. констр. инд. Смирнов
Нач. отдела Детченко
Нач. сектора Чечелева
Ст. инж. Лыкова
Проверил
Карнюшина

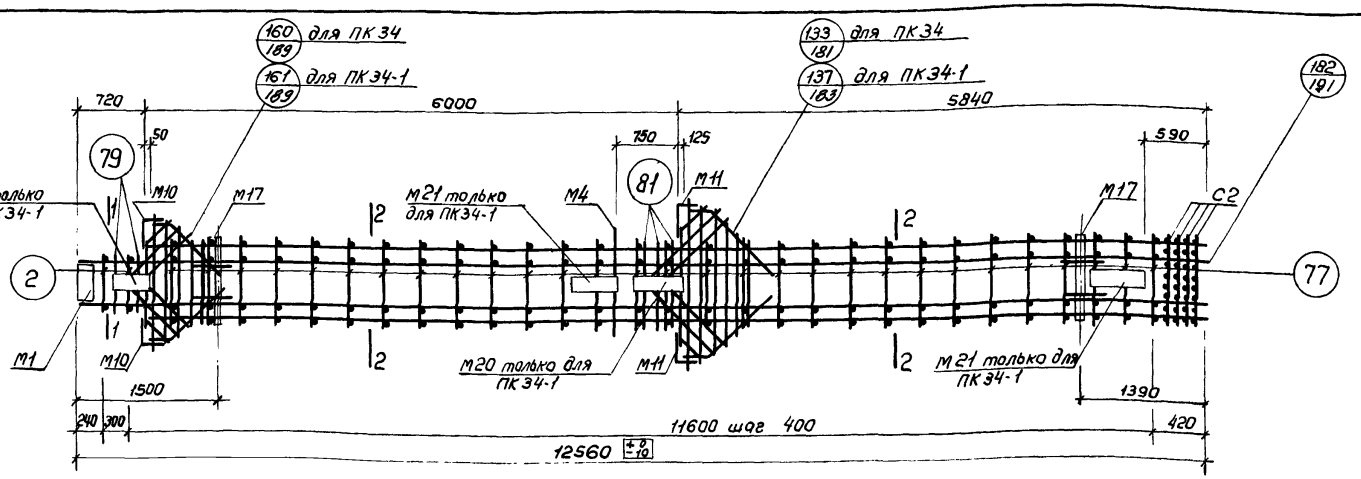

ПК34, ПК34-1

Спецификация марок арматурных изделий и закладных деталей на один пространственный каркас

Марка простр. каркаса	Марка изделия	Кол. шт.	№ листа
ПК34	КР9	2	194
	КР11	2	
	М1	1	205
	М4	1	
	М10	2	207
	М11	2	
	М17	2	209
	С2	4	202
	2	4	203
	52	4	
	53	8	
	63	2	

Марка простр. каркаса	Марка изделия	Кол. шт.	№ листа
ПК34 (продол-жение)	69	2	204
	70	1	
	71	2	
	72	2	
	73	2	
	77	58	
	79	4	
	81	6	
	Вес ПК34		804.1

Марка простр. каркаса	Марка изделия	Кол. шт.	№ листа
ПК34-1	М19	1	210
	М20	1	
	М21	2	
	КР9, КР11, М1, М4, М10, М11, М17, С2, 2, 52, 53, 63, 69, 70, 71, 72, 73, 77, 79, 81		см. ПК34
	Вес ПК34-1		935.7

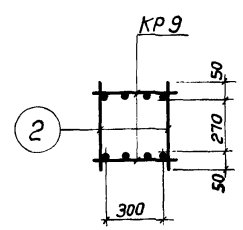

1-1

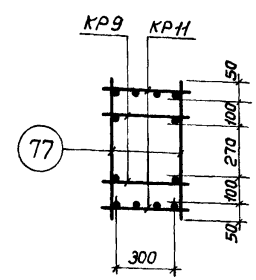

2-2

Примечания.

1. Окончательная фиксация закладных деталей производится в опалубке.
2. Пример крепления закладных деталей см. на листе 192.
3. Пространственные каркасы должны собираться в кондукторах, порядок сборки указан в пояснительной записке.

ТК 1972	Пространственные каркасы ПК34, ПК34-1.	ЦЦ22-3/70
		Лист 126

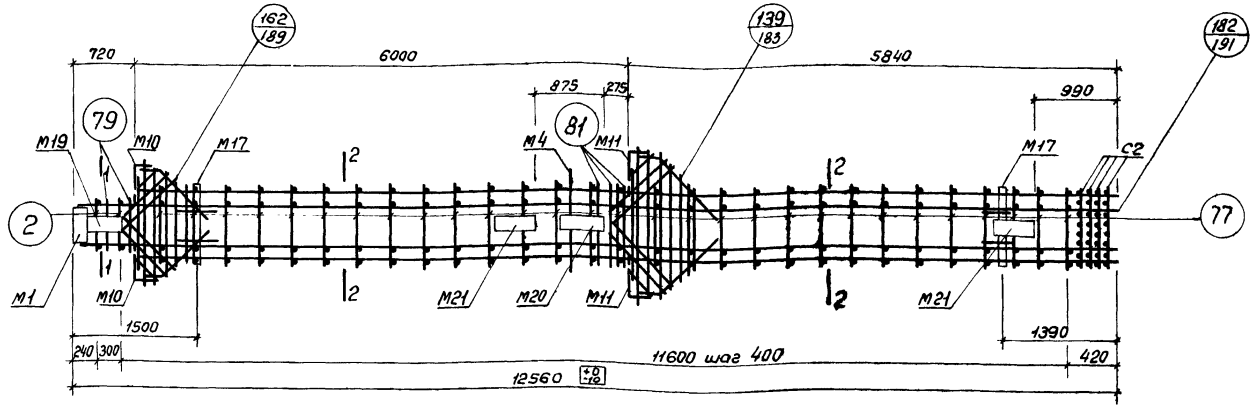

ПК34-2

Спецификация марок арматурных изделий и закладных деталей на один пространственный каркас

Марка простр. каркаса	Марка изделия	Кол. шт.	№ листа	Марка простр. каркаса	Марка изделия	Кол. шт.	№ листа	Марка простр. каркаса	Марка изделия	Кол. шт.	№ листа
ПК34-2	КР9	2	194	ПК34-2 (продол-жение)	М20	1	210	ПК34-2 (продол-жение)	70	1	204
	КР11	2			М21	2			71	2	
	М1	1	205		С2	4	202		72	2	
	М4	1			2	4	203		73	2	
	М10	2	207		52	4			77	58	
	М11	2			53	8			79	4	
	М17	2	209		63	2			81	6	
	М19	1	210		69	2	204	Вес ПК34-2 935.7			

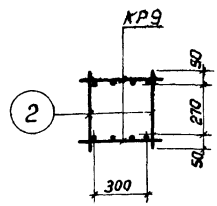

1-1

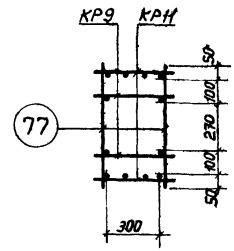

2-2

Примечания:

1. Окончательная фиксация закладных деталей производится в опалубке.
2. Пример крепления закладных деталей см. на листе 192.
3. Пространственный каркас должен собираться в кондукторе, порядок сборки указан в пояснительной записке.

ТК 1972	Пространственный каркас ПК 34-2	ИИ22-3/70
		Лист 127

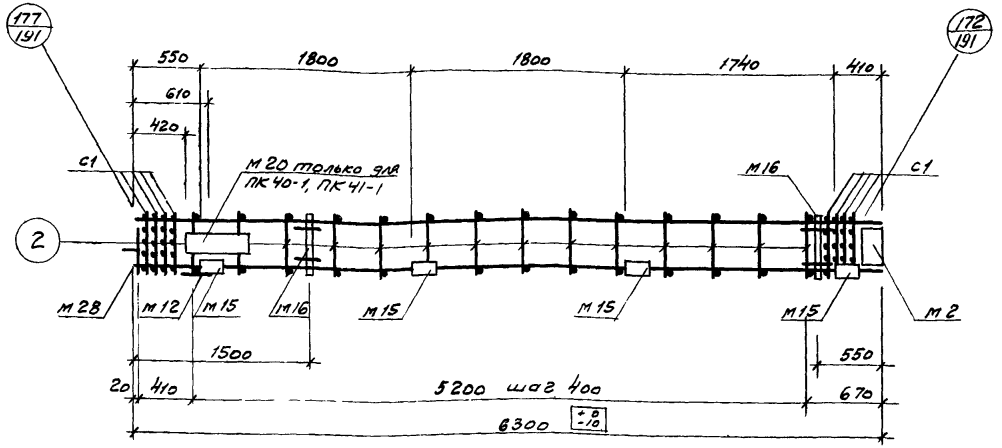

ПК40-1, ПК41-1, ПК40-3, ПК41-3

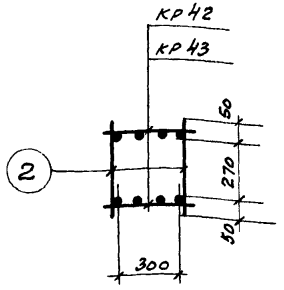

1-1

Спецификация марок арматурных изделий и закладных деталей на один пространственный каркас.

Марка простр. каркаса	Марка издел.	Кол. шт.	№ листа
ПК40-1	Кр42	2	198
	М2	1	205
	М12	1	208
	М15	4	
	М16	2	209
	М20	1	210
	М28	1	214
	С1	8	202
	2	28	203
	Вес ПК40-1		277.6

Марка простр. каркаса	Марка издел.	Кол. шт.	№ листа
ПК40-3	Кр42, М2, М12, М15, М16, М28 С1, поз. 2 см. ПК40-1		
	Вес ПК40-3		246.2
ПК41-1	Кр43	2	198
	М2, М12, М15, М16, М20, М28		

Марка простр. каркаса	Марка издел.	Кол. шт.	№ листа
ПК41-1 (продолжение)	С1, поз. 2 см. ПК40-1		
	Вес ПК41-1		321.2
	Кр43	2	198
ПК41-3	М2, М12, М15, М16, М28, С1, поз. 2		
	см. ПК40-1		
	Вес ПК41-3		289.8

Примечания:

1. Окончательная фиксация закладных деталей производится в опалубке
2. Пример крепления закладных деталей см. на листе 192
3. Пространственные каркасы должны собираться в кондукторах, порядок сборки указан в пояснительной записке.

ТК 1972	Пространственные каркасы ПК40-1, ПК41-1, ПК40-3, ПК41-3	ИИ 22-3/70
		Лист 128

Ст. инженер Одинцова | Михайлова

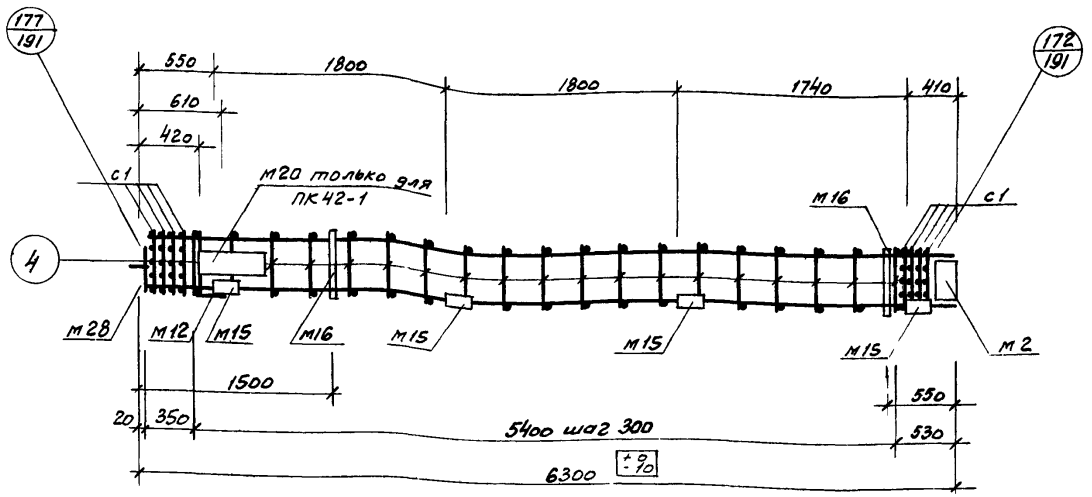

ПК42-1, ПК42-3

Спецификация марок арматурных изделий и закладных деталей на один пространственный каркас.

Марка простр. каркаса	Марка издел.	Кол. шт.	№ листа	Марка простр. каркаса	Марка издел.	Кол. шт.	№ листа
ПК42-1	кр44	2	199	ПК42-3	кр44, м2, м12, м15, м16, м28, с1, поз. 4 см. ПК42-1		
	м2	1	205				
	м12	1	208				
	м15	4					
	м16	2	209				
	м20	1	210				
	м28	1	214				
	с1	8	202				
	4	38	203				
	Вес ПК42-1		380.4		Вес ПК42-3		349.0

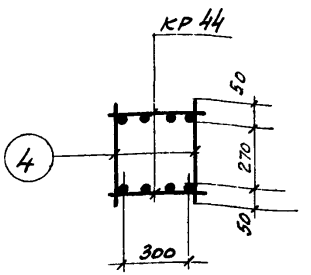

1-1

Примечания:

1. Окончательная фиксация закладных деталей производится в опалубке
2. Пример крепления закладных деталей см. на листе 192.
3. Пространственные каркасы должны собираться в кондукторах, порядок сборки указан в пояснительной записке.

ТК 1972	Пространственные каркасы ПК42-1, ПК42-3	ИИ 22-3/70
		Лист 129

Шифр
Орка-лист
Инв №
Коронашина
Карпиц
Проверил
Смионов
Демченко
Чечелёва
Михайлова
Ст инженер

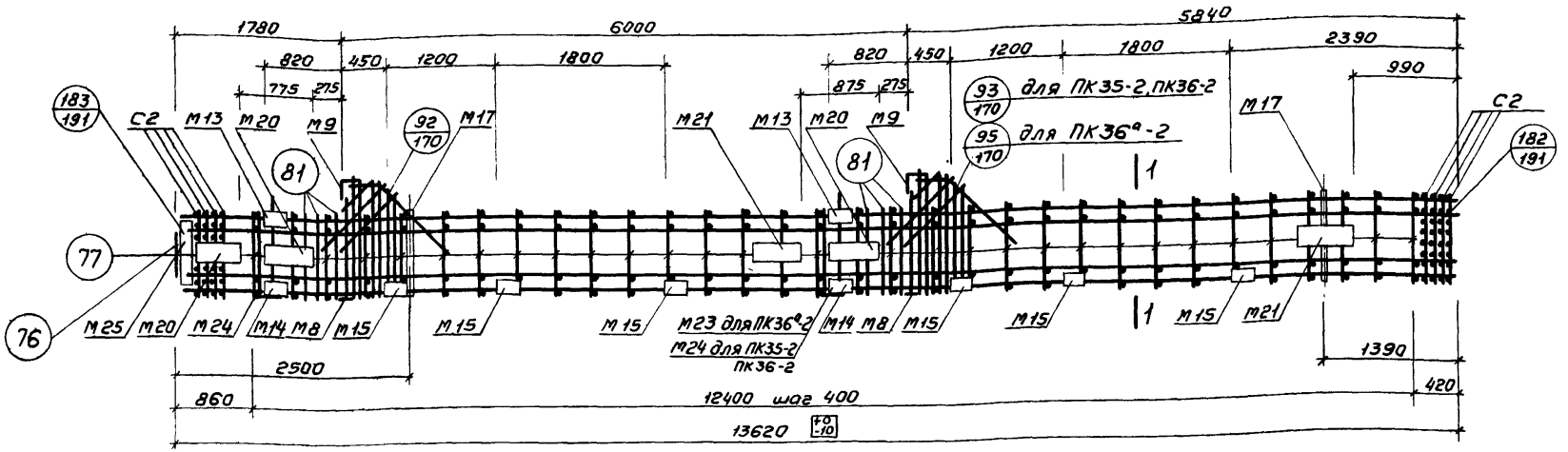

ПК35-2, ПК36-2, ПК36°-2

Спецификация марок арматурных изделий и закладных деталей на один пространственный каркас

Марка простр каркаса	Марка издел	Кол шт	№ листа
ПК35-2	КР8	2	194
	КР37	2	198
	М8	2	206
	М9	2	207
	М13	2	208
	М14	2	
	М15	6	
	М17	2	209
	М20	3	210
	М21	2	
	М24	2	211
	М25	1	213
	С2	8	202

Марка простр каркаса	Марка издел	Кол шт	№ листа
ПК35-2 (продолжение)	52	2	203
	53	4	
	59	4	
	60	2	
	61	2	
	62	2	
	63	2	
	76	1	204
	77	64	204
	81	12	
	Вес ПК35-2		903.4
ПК36-2	КР5	2	194
	КР38	2	198

Марка простр каркаса	Марка издел.	Кол. шт.	№ листа
ПК36-2 (продолжение)	М8, М9, М13-М15, М17, М20, М21, М24, М25, С2, поз. 52, 53, 59-63, 76, 77, 81 см. ПК35-2		
	Вес ПК36-2		1128.6
ПК36°2	М23	1	211
	М24	1	
	КР5	2	194
	КР38	2	198
	М8, М9, М13-М15, М17, М20, М21, М25, С2, 52, 53, 59-63, 76, 77, 81 см. ПК35-2		
	Вес ПК36°2		1127.4

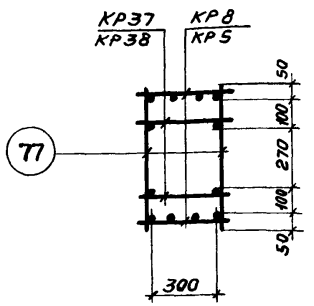

1-1

Примечания:

1. Окончательная фиксация закладных деталей производится в опалубке.
2. Пример крепления закладных деталей см. на листе 192.
3. Пространственные каркасы должны собираться в кондукторах, порядок сборки указан в пояснительной записке.

ТК 1972	Пространственные каркасы ПК35-2, ПК36-2, ПК36°-2.	ИИ 22-3/70
		Лист 130

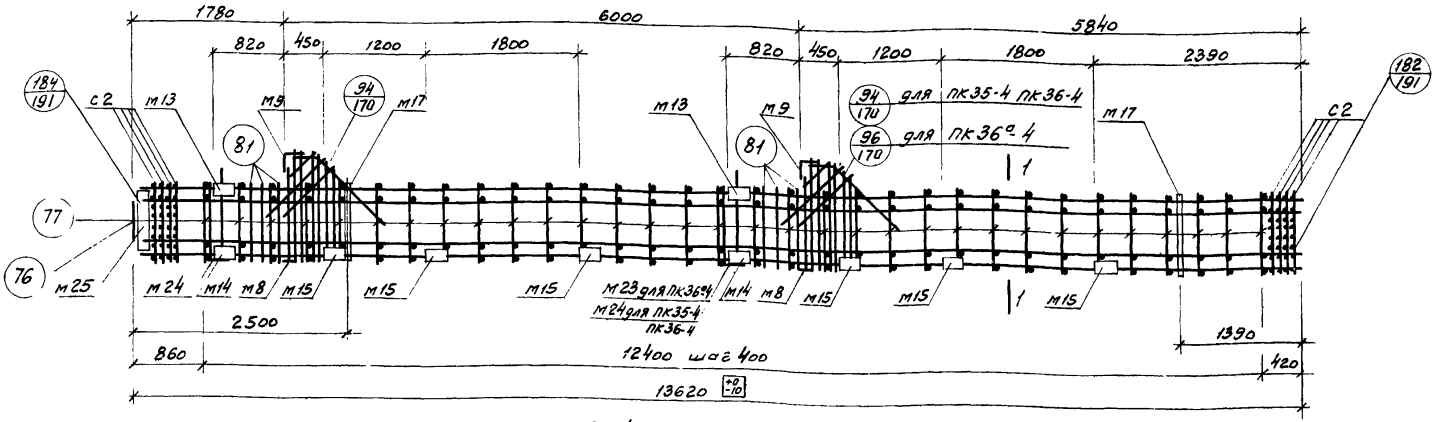

ПК 35-4, ПК 36-4, ПК 36ª-4

Спецификация марок арматурных изделий и закладных деталей на один пространственный каркас

Марка простр. каркас	Марка издел.	Кол. шт.	№ листа	Марка простр. каркаса	Марка издел.	Кол. шт.	№ листа	Марка простр. Каркаса	Марка издел.	кол. шт.	№ листа
ПК35-4	КР 8	2	194	ПК35-4 (продол-жение)	59	4	203	ПК36-4 (продол-жение)	поз. 52, 53, 59-63, 76, 77, 81 см. ПК 35-4		
	КР37	2	198		60	2			Вес ПК36-4		950.8
	м8	2	206		61	2		ПК36ª-4	м23	1	211
	м9	2	207		62	2			м24	1	
	м13	2	208		63	2			КР 5	2	194
	м14	2			76	1	204		КР38	2	198
	м15	6			77	64	204		м8, м9, м13, м14, м15, м17, м25, с2 поз. 52, 53, 59-63 76, 77, 81 см. ПК 35-4		
	м17	2	209		81	12					
	м24	2	211		Вес ПК35-4		725.6				
	м25	1	213	ПК36-4	КР5	2	194		Вес ПК36ª-4		949.6
	с2	8	202		КР38	2	198				
	52	2	203		м8, м9, м13, м14, м15, м17, м24 м25, с2.						
	53	4									

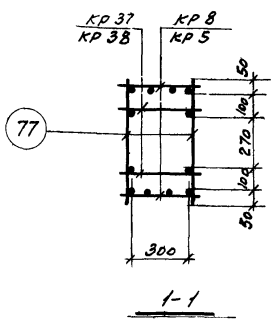

1-1

Примечания:

1. Окончательная фиксация закладных деталей производится в опалубке
2. Пример крепления закладных деталей см. на листе 192
3. Пространственные каркасы должны собираться в кондукторах, порядок сборки указан в пояснительной записке

ТК 1972	Пространственные каркасы ПК 35-4, ПК 36-4, ПК 36ª-4	ИИ 22-3/70
		Лист 131

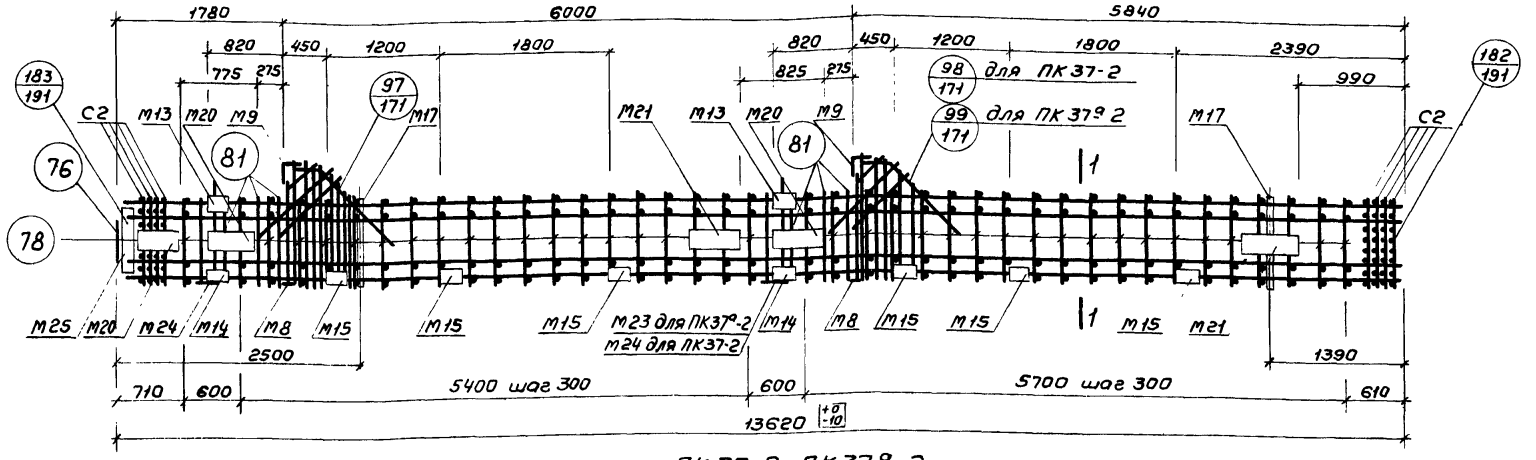

ПК 37-2, ПК 37а-2

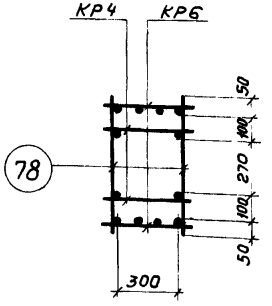

1-1

Спецификация марок арматурных изделий и закладных деталей на один пространственный каркас

Марка простр. каркаса	Марка издел.	Кол. шт.	№ листа
ПК37-2	КР6	2	193
	КР4	2	
	М8	2	206
	М9	2	207
	М13	2	208
	М14	2	
	М15	6	
	М17	2	209
	М20	3	210
	М21	2	
	М24	2	211
	М25	1	213
	С2	8	202

Марка простр. каркаса	Марка издел.	Кол. шт.	№ листа
ПК37-2 (продолжение)	78	80	204
	52	2	203
	53	4	
	59	4	
	60	2	
	61	2	
	62	2	
	63	2	
	76	1	204
	81	12	
	Вес ПК37-2	1315.1	

Марка простр. каркаса	Марка издел.	Кол. шт.	№ листа
ПК37а-2	М23	1	211
	М24	1	
	КР6, КР4, М8, М9, М13, М14, М15, М17, М20, М21, М25, С2, поз. 52, 53, 59-63, 76, 78, 81 см. ПК37-2		
	Вес ПК37а-2	1313.9	

Примечания:

1. Окончательная фиксация закладных деталей производится в опалубке.
2. Пример крепления закладных деталей см. на листе 192.
3. Пространственные каркасы должны собираться в кондукторах, порядок сборки указан в пояснительной записке.

ТК 1972	Пространственные каркасы ПК 37-2, ПК 37а-2.	ИИ 22-3/70
		Лист 132

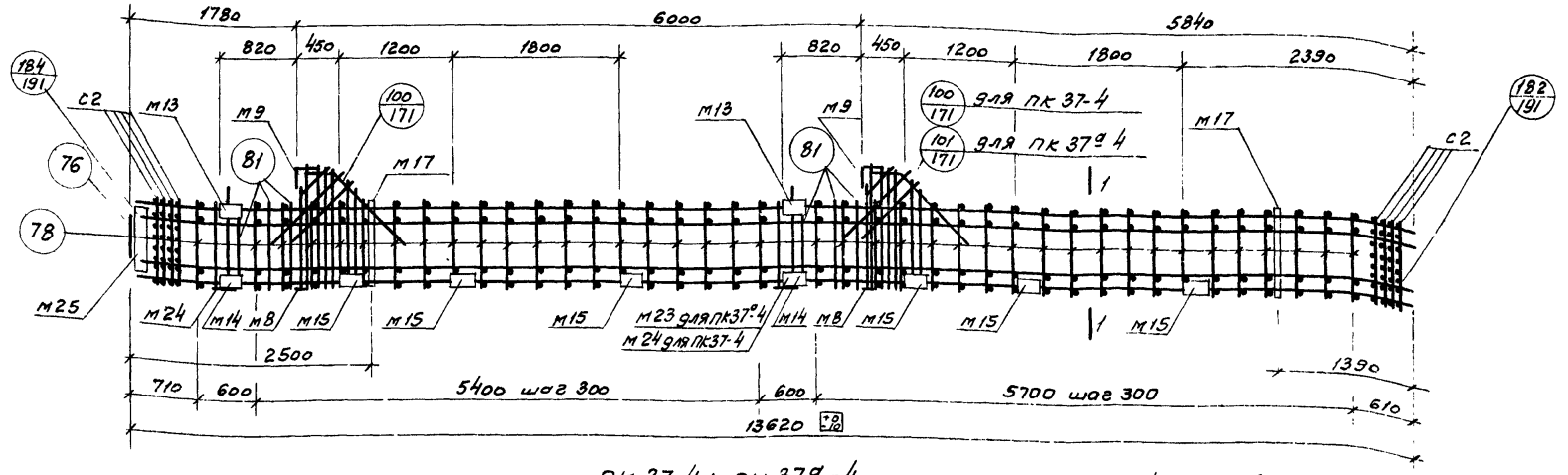

ПК 37-4; ПК 37а-4

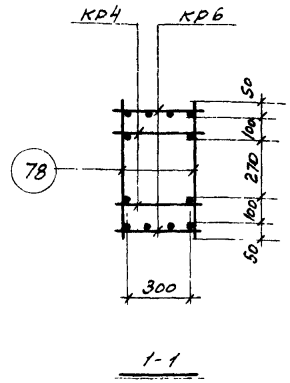

1-1

Спецификация марок арматурных изделий и закладных деталей на один пространственный каркас.

Марка простр. каркаса	Марка издел.	Кол. шт.	№ листа	Марка простр. каркаса	Марка издел.	Кол. шт.	№ листа	Марка простр. каркаса	Марка издел.	Кол. шт.	№ листа
ПК37-4	КР6	2	193	ПК37-4 (продолжение)	78	80	204	ПК37а-4	М23	1	211
	КР4	2			52	2	203		М24	1	
	М8	2	206		53	4			КР6, КР4, М8, М9, М13, М14, М15, М17, М25, С2, поз. 52, 53, 59-63, 76, 78, 81 см. ПК37-4		
	М9	2	207		59	4					
	М13	2	208		60	2					
	М14	2			61	2					
	М15	6			62	2					
	М17	2	209		63	2					
	М24	2	211		76	1	204				
	М25	1	213		81	12					
	С2	8	202		Вес ПК37-4		1137.3		Вес ПК37а-4		1136.1

Примечания:

1. Окончательная фиксация закладных деталей производится в опалубке
2. Пример крепления закладных деталей см. на листе 192
3. Пространственные каркасы должны собираться в кондукторах, порядок сборки указан в пояснительной записке.

ТК 197-	Пространственные каркасы ПК 37-4, ПК 37а-4.	ИИ 22-3/70	
		Лист	133

Гипростроммонтаж
Нач. отдела Смирнов
Нач. сектора Денченко
Ст. инженер Вечелев
Проверил Чечелева
Конструировал Калмыкова
Чертил Кудрявцева
Кармашина
№ 46
Шифр
Марка-лист

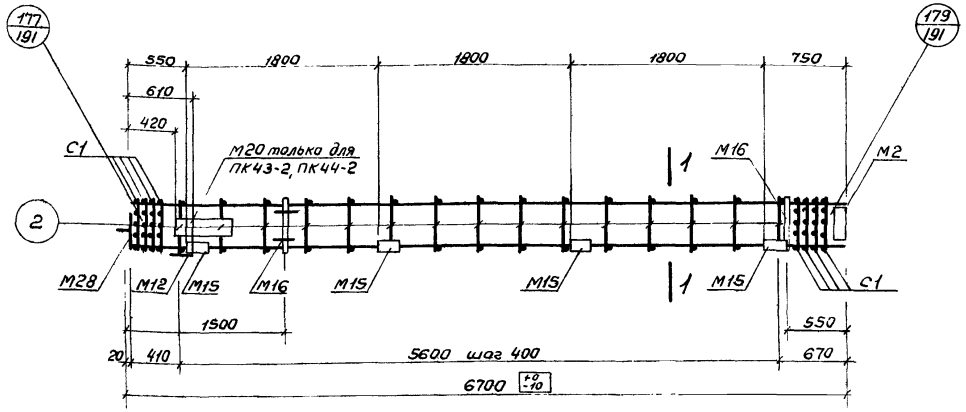

ПК43-2, ПК44-2, ПК43-4, ПК44-4

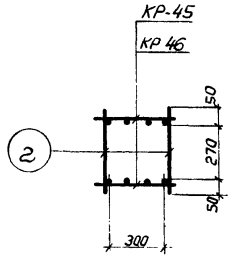

1-1

Спецификация марок арматурных изделий и закладных деталей на один пространственный каркас

Марка простр каркаса	Марка изделия	Кол. шт.	№ листа
ПК43-2	КР45	2	199
	М2	1	205
	М12	1	208
	М15	4	
	М16	2	209
	М20	1	210
	М28	1	214
	С1	8	202
	2	30	203
	Вес ПК43-2 288,7кг		

Марка простр каркаса	Марка изделия	Кол шт	№ листа
ПК43-4	КР45, М2, М12, М15, М16, М28, С1, поз 2 см. ПК43-2		
	Вес ПК43-4 257,3кг		
ПК44-2	КР46	2	199
	М2, М12, М15, М16, М20, М28		

Марка простр каркаса	Марка изделия	Кол. шт	№ листа
ПК44-2 (продолжение)	С1, поз 2 см ПК43-2		
	Вес ПК44-2 335,1кг		
	КР46	2	199
ПК44-4	М2, М12, М15, М16, М28, С1, поз 2 см ПК43-2		
	Вес ПК44-4 303,7кг		

Примечания:

1. Окончательная фиксация закладных деталей производится в опалубке.
2. Пример крепления закладных деталей см. на листе 192.
3. Пространственные каркасы должны собираться в кондукторах, порядок сборки указан в пояснительной записке.

ТК 1972	Пространственные каркасы ПК43-2, ПК44-2, ПК43-4, ПК44-4	ИИ22-3/70
		Лист 134

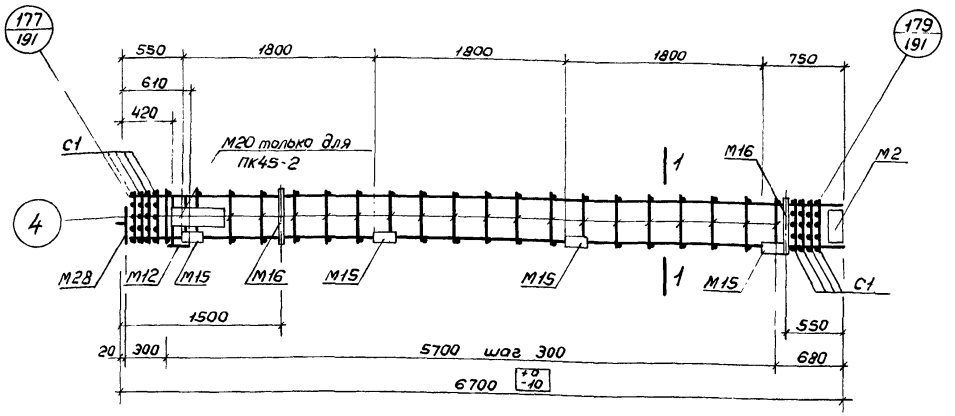

ПК45-2, ПК45-4

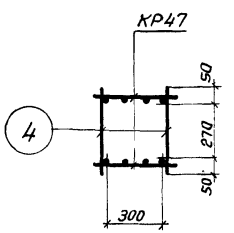

1-1

Спецификация марок арматурных изделий и закладных деталей на один пространственный каркас

Марка простр каркаса	Марка изделия	Кол. шт.	№ листа	Марка простр. каркаса	Марка изделия	Кол. шт.	№ листа
ПК45-2	КР47	2	199	ПК45-4	КР47, М2, М12, М15, М16, М28 С1, поз. 4 см. ПК 45-2		
	М2	1	205				
	М12	1	208				
	М15	7					
	М16	2	209				
	М20	1	210				
	М28	1	214				
	С1	8	202				
	4	40	203				
	Вес ПК45-2	395,8			Вес ПК45-4	364,4	

Примечания

1. Окончательная фиксация закладных деталей производится в опалубке.
2. Пример крепления закладных деталей см. на листе 192.
3. Пространственные каркасы должны собираться в кондукторах, порядок сборки указан в пояснительной записке.

ТК 1972	Пространственные каркасы ПК 45-2, ПК 45-4.	ИИ22-3/70
		Лист 135

1ФР
Инв. № подл. | Подпись и дата | Взам. инв. №
Гл. инж. Смирнов
Гл. конструктор Гетченко
Нач. отдела Ефелева
Нач. сектора Ушкалова
Конструктор Шмидт

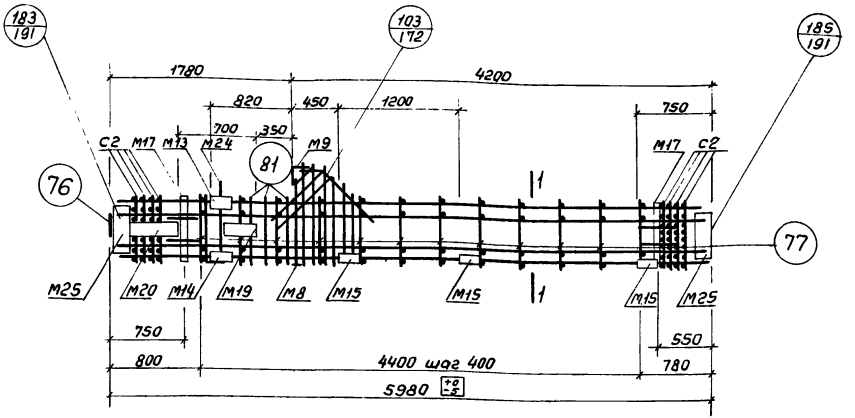

ПК 38-2

Спецификация марок арматурных изделий и закладных деталей на один пространственный каркас

Марка простр. каркаса	Марка изделия	Колич. шт.	№ листа	Марка простр. каркаса	Марка изделия	Кол. шт.	№ листа
ПК38-2	КР22	2	195	ПК38-2 (продолжение)	С2	8	202
	КР40	2	198		С2	1	203
	М8	1	206		С3	2	
	М9	1	207		С9	2	
	М13	1	208		С0	1	
	М14	1			С1	1	
	М15	3			С2	1	
	М17	2	209		С3	1	
	М19	1	210		76	1	204
	М20	1			77	24	
	М24	1	211		81	6	
	М25	2	213	Вес ПК38-2		539.1	

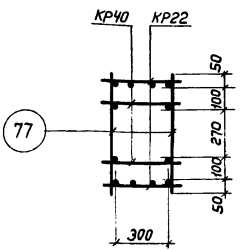

1-1

Примечания

1. Окончательная фиксация закладных деталей производится в опалубке.
2. Пример крепления закладных деталей см. на листе 192.
3. Пространственный каркас должен собираться в кондукторе, порядок сборки указан в пояснительной записке.

ТК 1972	Пространственный каркас ПК 38-2	ИИ22-3/70
		Лист 136

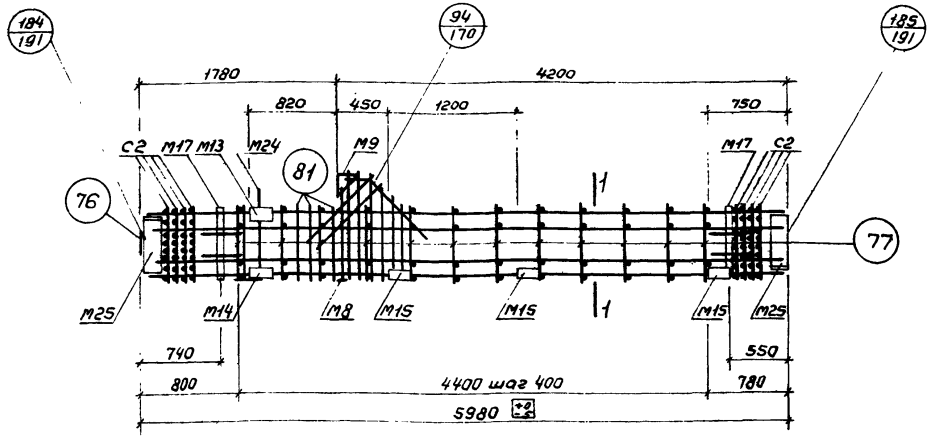

ПК38-4

Спецификация марок арматурных изделий и закладных деталей на один пространственный каркас

Марка простр. каркаса	Марка изделия	Кол. шт.	№ листа	Марка простр. каркаса	Марка изделия	Кол. шт.	№ листа
ПК38-4	КР22	2	195	ПК38-4 (продол-жение)	52	1	203
	КР40	2	198		53	2	
	М8	1	206		59	2	
	М9	1	207		60	1	
	М13	1	208		61	1	
	М14	1			62	1	
	М15	3			63	1	
	М17	2	209		76	1	204
	М24	1	211		81	6	
	М25	2	213				
	С2	8	202				
	77	24	204		Вес ПК38-4		491.1

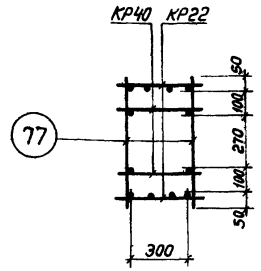

1-1

Примечания

1. Окончательная фиксация закладных деталей производится в опалубке
2. Пример крепления закладных деталей см на листе 192
3. Пространственный каркас должен собираться в кондукторе, порядок сборки указан в пояснительной записке

ТК 1972	Пространственный каркас ПК38-4	ИИ22-3/70 Лист 137

Шифр
Марка-лист
Инв. №
Гл. конс. ин-та Стирнов
Нач. отдела Демченко
Нач. сектора Чечелева
Ст. инж. Михайлова
Проверил
Разраб.
Кор.
Инв.
ГПИ-16

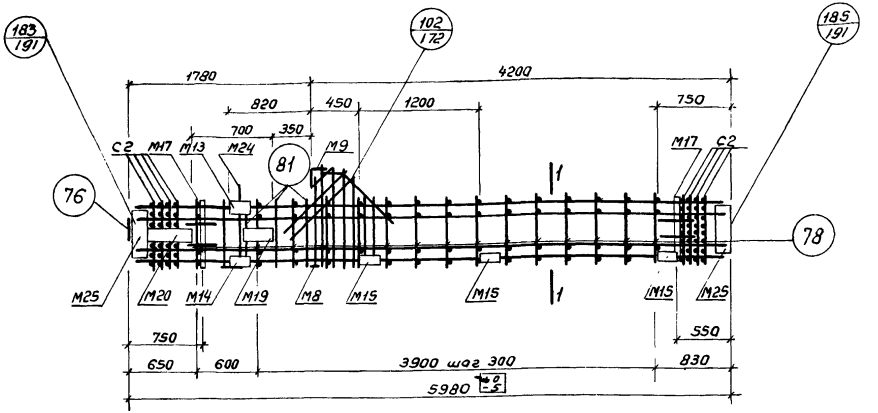

ПК 39-2

Спецификация марок арматурных изделий и закладных деталей на один пространственный каркас

Марка простр. каркаса	Марка изделия	Кол. шт.	№ листа	Марка простр. каркаса	Марка изделия	Кол. шт.	№ листа
ПК39-2	КР23	2	196	ПК39-2 (продол-жение)	С2	8	202
	КР41	2	198		С2	1	203
	М8	1	206		С3	2	
	М9	1	207		С9	2	
	М13	1	208		С10	1	
	М14	1			С11	1	
	М15	3			С12	1	
	М17	2	209		С13	1	
	М19	1	210		С16	1	204
	М20	1			С18	30	
	М24	1	211		С81	6	
	М25	2	213	Вес ПК39-2		624,1	

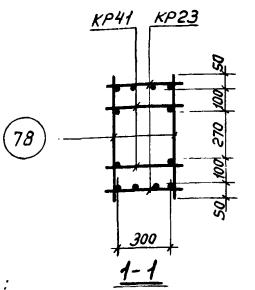

Примечания:

1. Окончательная фиксация закладных деталей производится в опалубке.
2. Пример крепления закладных деталей см. на листе 192.
3. Пространственный каркас должен собираться в кондукторе, порядок сборки указан в пояснительной записке.

ТК 1972	Пространственный каркас ПК 39-2	ШИ22-3/70
		Лист 138

Ст. инж. Михайлова

Шифр
Марка-лист
Инв. №
ГСПИ-10
Главстроин-пр Смирнов
Нач. отдела Демченко
Нач. сектора Челеева
Ст. инж. Михайлова
ГСПИ-10 Проверил Карпов Карпушина

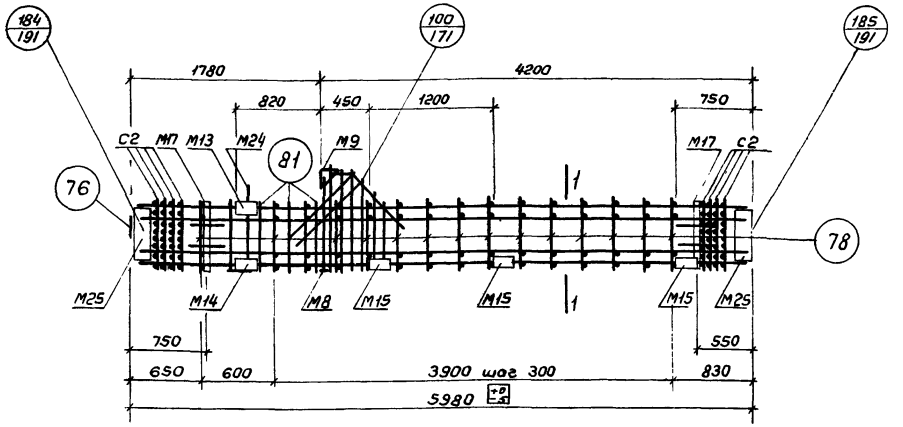

ПК 39-4

Спецификация марок арматурных изделий и закладных деталей на один пространственный каркас

Марка простр. каркаса	Марка изделия	Кол. шт.	№ листа	Марка простр. каркаса	Марка изделия	Кол. шт.	№ листа
ПК39-4	КР23	2	196	ПК39-4 (продолжение)	52	1	203
	КР41	2	198		53	2	
	М8	1	206		59	2	
	М9	1	207		60	1	
	М13	1	208		61	1	
	М14	1			62	1	
	М15	3			63	1	
	М17	2	209		76	1	204
	М24	1	211		81	6	
	М25	1	213				
	С2	8	202				
	78	30	204		Вес ПК39-4		576.1

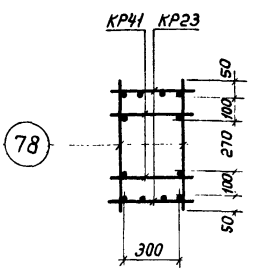

1-1

Примечания:

1. Окончательная фиксация закладных деталей производится в опалубке.
2. Пример крепления закладных деталей см. на листе 192.
3. Пространственный каркас должен собираться в кондукторе, порядок сборки указан в пояснительной записке.

ТК 1972	Пространственный каркас ПК 39-4	ИИ22-3/70
		Лист 139

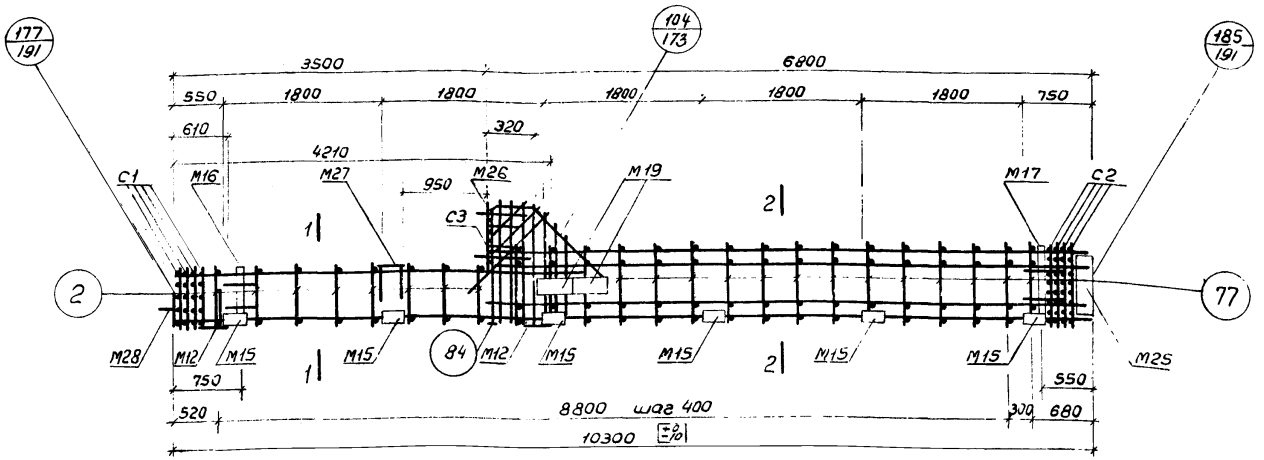

ПК 46-2

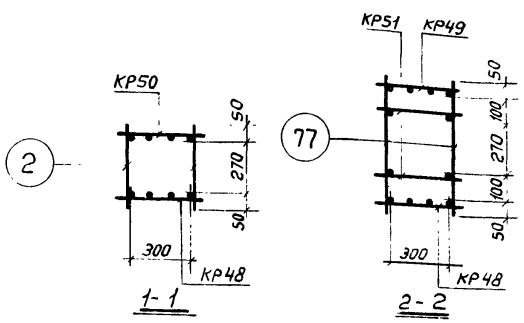

Спецификация марок арматурных изделий и закладных деталей на один пространственный каркас

Марка простр. каркаса	Марка изделия	Кол. шт.	№ листа	Марка простр. каркаса	Марка изделия	Кол. шт.	№ листа	Марка простр. каркаса	Марка изделия	Кол. шт.	№ листа
ПК46-2	КР48	1	199	ПК46-2 (продол-жение)	М26	1	212	ПК46-2 (продол-жение)	82	1	204
	КР49	1			М27	1			83	1	
	КР50	1	200		М28	1	214		84	1	
	КР51	2			С1	4	202		85	3	
	М12	2	208		С2	4			86	1	
	М15	6			С3	1			87	1	
	М16	1	209		2	16	203		88	1	
	М17	1			74	3	204		89	1	
	М19	2	210		77	32	204				
	М25	1	213		80	1	204		Вес ПК46-2		638,8

Примечания:

1. Окончательная фиксация закладных деталей производится в опалубке.
2. Пример крепления закладных деталей см. на листе 192.
3. Пространственный каркас должен собираться в кондукторе, порядок сборки указан в пояснительной записке.

ТК 1972	Пространственный каркас ПК 46-2	ШИ 22-3/70 Лист 140

Нач. сектора Ст. инж. Вегнер Камышова Чечелева Колпакова

12195 157

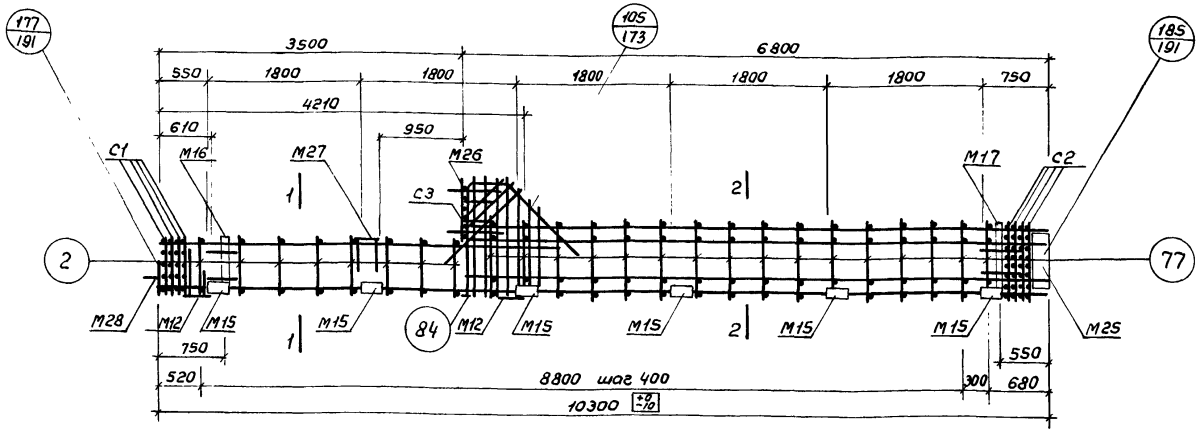

ПК 46-4

Спецификация марок арматурных изделий и закладных деталей на один пространственный каркас

Марка простр. каркаса	Марка изделия	Кол. шт.	№ листа	Марка простр. каркаса	Марка изделия	Кол. шт.	№ листа	Марка простр. каркаса	Марка изделия	Кол. шт.	№ листа
ПК46-4	КР48	1	199	ПК46-4 (продол-жение)	М27	1	212	ПК46-4 (продол-жение)	83	1	204
	КР49	1			М28	1	214		84	1	
	КР50	1	200		С1	4	202		85	3	
	КР51	2			С2	4			86	1	
	М12	2	208		С3	1			87	1	
	М15	6			2	16	203		88	1	
	М16	1	209		74	3	204		89	1	
	М17	1			77	32	204				
	М25	1	213		80	1	204				
	М26	1	212		82	1			Вес ПК46-4		605,6

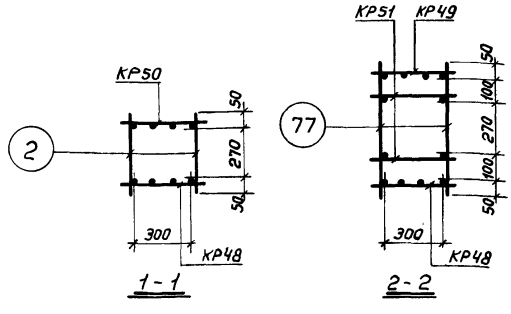

Примечания

1. Окончательная фиксация закладных деталей производится в опалубке.
2. Пример крепления закладных деталей см. на листе 192.
3. Пространственный каркас должен собираться в кондукторе, порядок оборки указан в пояснительной записке.

ТК 1972	Пространственный каркас ПК 46-4	ШИ22-3/70	
		Лист	141

Гл. констр. ин-та: Смирнов
Нач. отд. ла: Детченко
Нач. сектора: Чечелева
Ст. инж.: Калмыкова

Инв. №
Шифр
Орка-лист

Подпись и дата | Инв. № подл. | Взам. инв. №

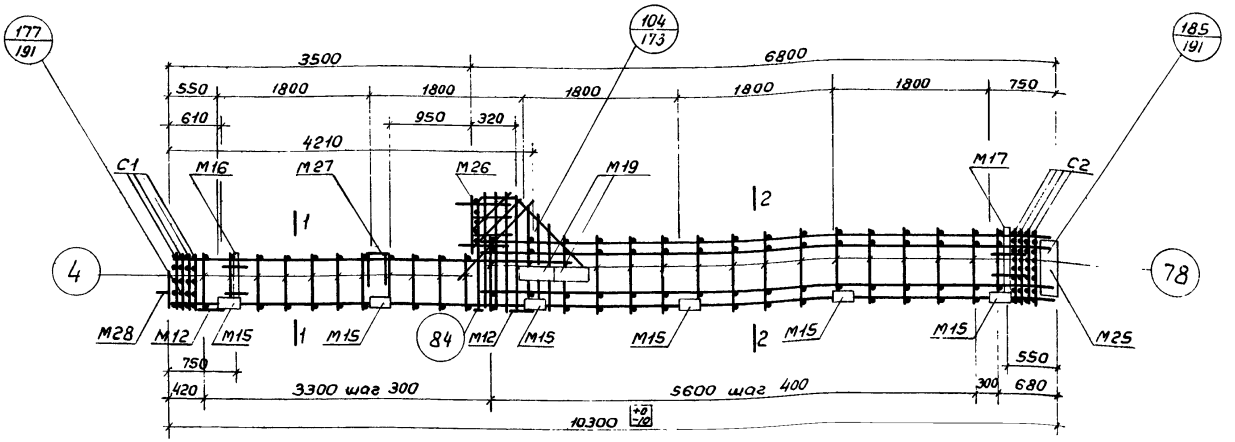

ПК47-2

Спецификация марок арматурных изделий и закладных деталей на один пространственный каркас

Марка простр. каркаса	Марка изделия	Кол. шт.	№ листа	Марка простр. каркаса	Марка изделия	Кол. шт.	№ листа	Марка простр. каркаса	Марка изделия	Кол. шт.	№ листа
ПК47-2	КР52	1	200	ПК47-2 (продол-жение)	М26	1	212	ПК47-2 (продол-жение)	82	1	204
	КР53	1			М27	1			83	1	
	КР54	1			М28	1	214		84	1	
	КР51	2			С1	4	202		85	3	
	М12	2	208		С2	4			86	1	
	М15	6			С3	1			87	1	
	М16	1	209		4	22	203		88	1	
	М17	1			74	3	204		89	1	
	М19	2	210		78	32	204				
	М25	1	213		80	1	204		Вес ПК47-2		735,3

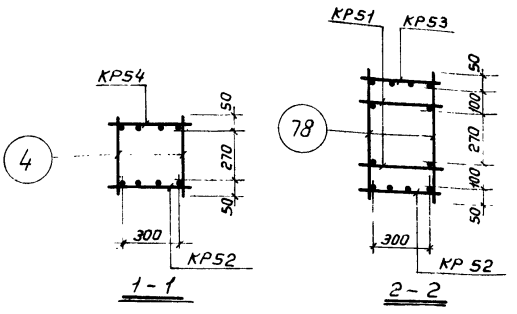

Примечания:

1. Окончательная фиксация закладных деталей производится в опалубке.
2. Пример крепления закладных деталей см. на листе 192.
3. Пространственный каркас должен собираться в кондукторе, порядок сборки указан в пояснительной записке.

ТК 1972	Пространственный каркас ПК47-2	ИИ22-3/70
		Лист 142

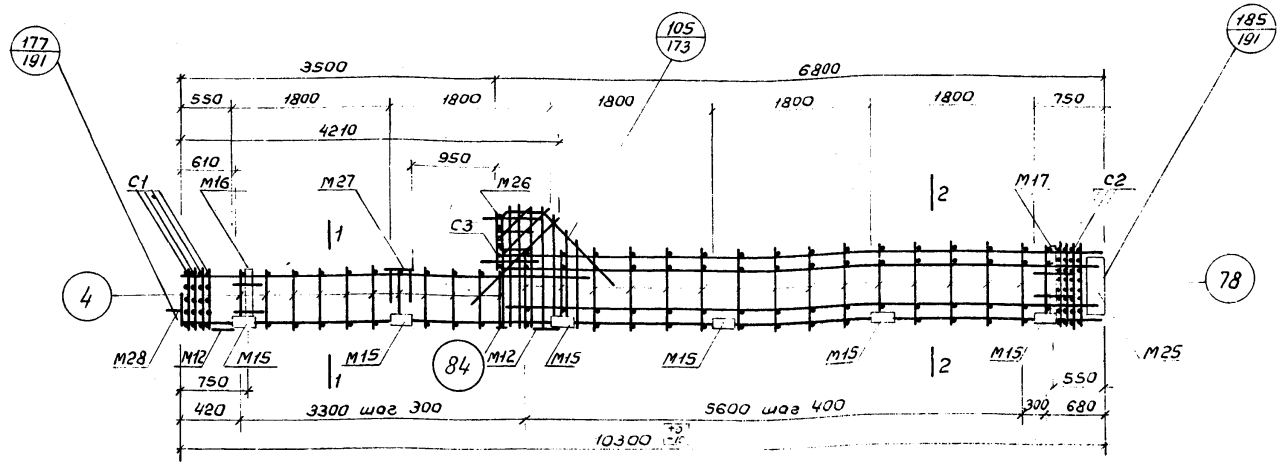

ПК47-4

Спецификация марок арматурных изделий и закладных деталей на один пространственный каркас

Марка простр каркаса	Марка изделия	Кол. шт.	№ листа	Марка простр. каркаса	Марка изделия	Кол. шт.	№ листа	Марка простр каркаса	Марка изделия	Кол. шт.	№ листа
ПК47-4	КР52	1	200	ПК47-4 (продол-жение)	М27	1	212	ПК47-4 (продол-жение)	83	1	204
	КР53	1			М28	1	214		84	1	
	КР54	1			С1	4	202		85	3	
	КР51	2			С2	4			86	1	
	М12	2	208		С3	1			87	1	
	М15	6			4	22	203		88	1	
	М16	1	209		74	3	204		89	1	
	М17	1			78	32	204				
	М25	1	213		80	1					
	М26	1	212		82	1			Вес ПК47-4	702,1	

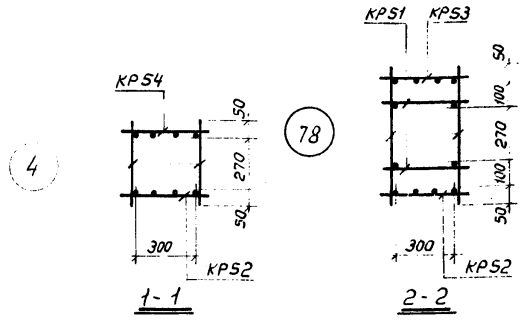

Примечания

1. Окончательная фиксация закладных деталей производится в опалубке
2. Пример крепления закладных деталей см. на листе 192
3. Пространственный каркас должен собираться в кондукторе, порядок сборки указан в пояснительной записке.

ТК 1972	Пространственный каркас ПК 47-4	ИИ22-3/70 Лист 143

Гл. инж. Калмыкова
Нач. сектора Федяев
Нач. отд. Чечелева
Гл. инж. проекта Дементьева
Проверил Смирнов
Конструктивная - лист
Инв. №
Взам.

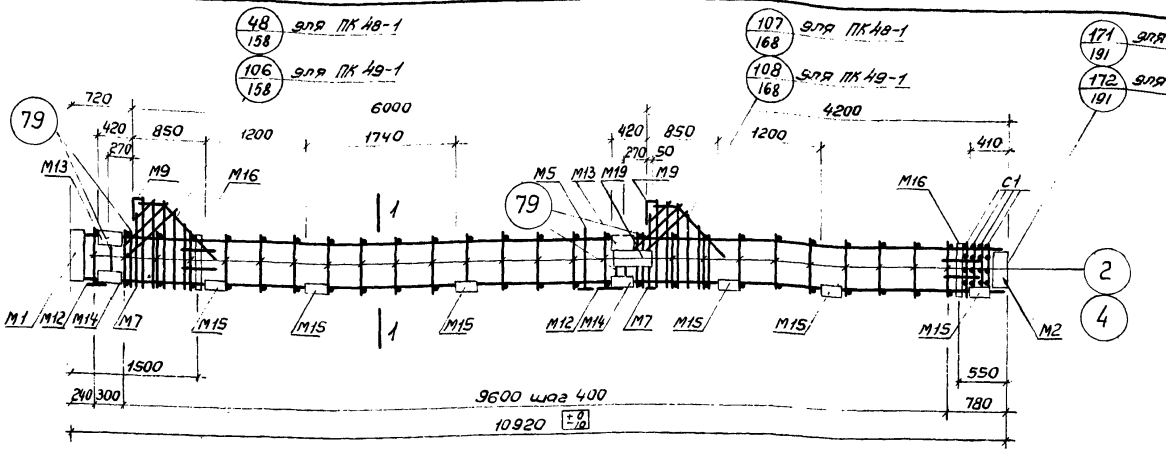

ПК48-1, ПК49-1

Спецификация марок арматурных изделий и закладных деталей на один пространственный каркас

Марка простр. каркаса	Марка изделия	Кол. шт.	№ листа	Марка простр. каркаса	Марка изделия	Кол. шт.	№ листа	Марка простр. каркаса	Марка изделия	Кол. шт.	№ листа
ПК48-1	КР60	2	201	ПК48-1 (продолжение)				ПК49-1	КР61	2	201
	М1	1	205		С1	4	202		2	52	203
	М2	1			4	52	203		79	10	204
	М5	1	206		52	2			М1, М2, М5, М7, М9, М12, М13, М14, М15, М16, М19, С1, 52, 53, 54, 55, 56, 57, 58 см ПК48-1		
	М7	2			53	4					
	М9	2	207		54	4					
	М12	2	208		55	2					
	М13	2			56	2					
	М14	2			57	2					
	М15	6			58	2					
	М16	2	209		79	10	204				
	М19	1	210		Вес ПК48-1		489,7		Вес ПК49-1		606,5

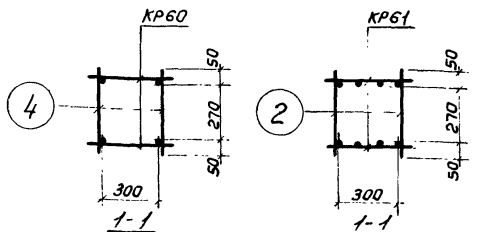

Примечания

1. Окончательная фиксация закладных деталей производится в опалубке.
2. Пример крепления закладных деталей см. на листе 192.
3. Пространственные каркасы должны собираться в кондукторах, порядок сборки указан в пояснительной записке.

ТК 1972	Пространственные каркасы ПК48-1, ПК49-1.	ШЦ22-3/70
		Лист 144

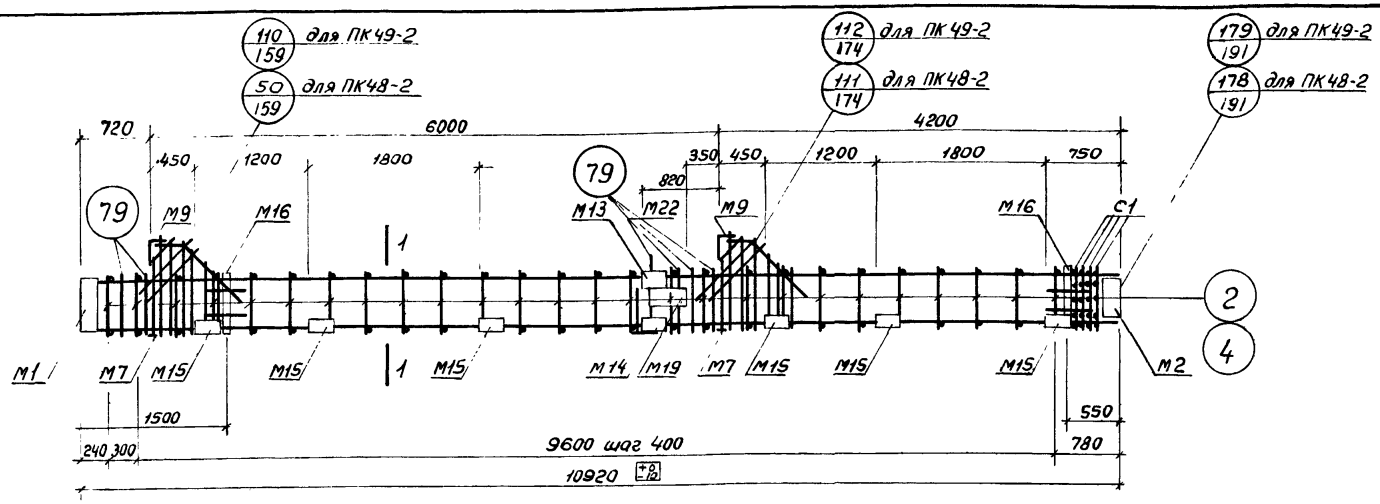

ПК48-2, ПК49-2

Спецификация марок арматурных изделий и закладных деталей на один пространственный каркас

Марка простр. каркаса	Марка изделия	Кол. шт.	№ листа
ПК48-2	КР60	2	201
	М1	1	205
	М2	1	
	М7	2	206
	М9	2	207
	М13	1	208
	М14	1	
	М15	6	
	М16	2	209
	М19	1	210
	М22	1	211

Марка простр. каркаса	Марка изделия	Кол. шт.	№ листа
ПК48-2 (продолжение)	С1	4	202
	4	52	203
	52	2	
	53	4	
	54	4	
	55	2	
	56	2	
	57	2	
	58	2	
	79	10	204
	Вес ПК48-2		460,0

Марка простр. каркаса	Марка изделия	Кол. шт.	№ листа
ПК49-2	КР61	2	201
	2	52	203
	79	10	204
	М1, М2, М7, М9, М13, М14, М15, М16, М19, М22, С1, 52, 53, 54, 55, 56, 57, 58 см. ПК48-2		
	Вес ПК49-2		576,8

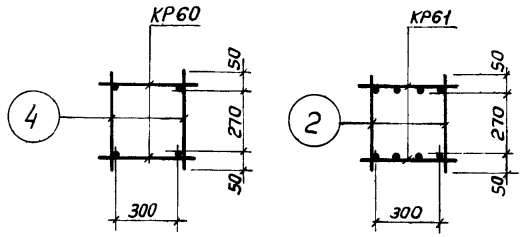

1-1 Для ПК48-2

1-1 Для ПК49-2

Примечания

1. Окончательная фиксация закладных деталей производится в опалубке.
2. Пример крепления закладных деталей см. на листе 192.
3. Пространственные каркасы должны собираться в кондукторах, порядок сборки указан в пояснительной записке.

Гл. конструктор	Смирнов		
Нач. отдела	Демченко		
Нач. сектора	Чечелева		
Ст. инж.	Калмыкова		
Проверил			
Нормоконтр.			

ТК 1972	Пространственные каркасы ПК48-2, ПК49-2.	ИИ22-3/70	
		Лист	145

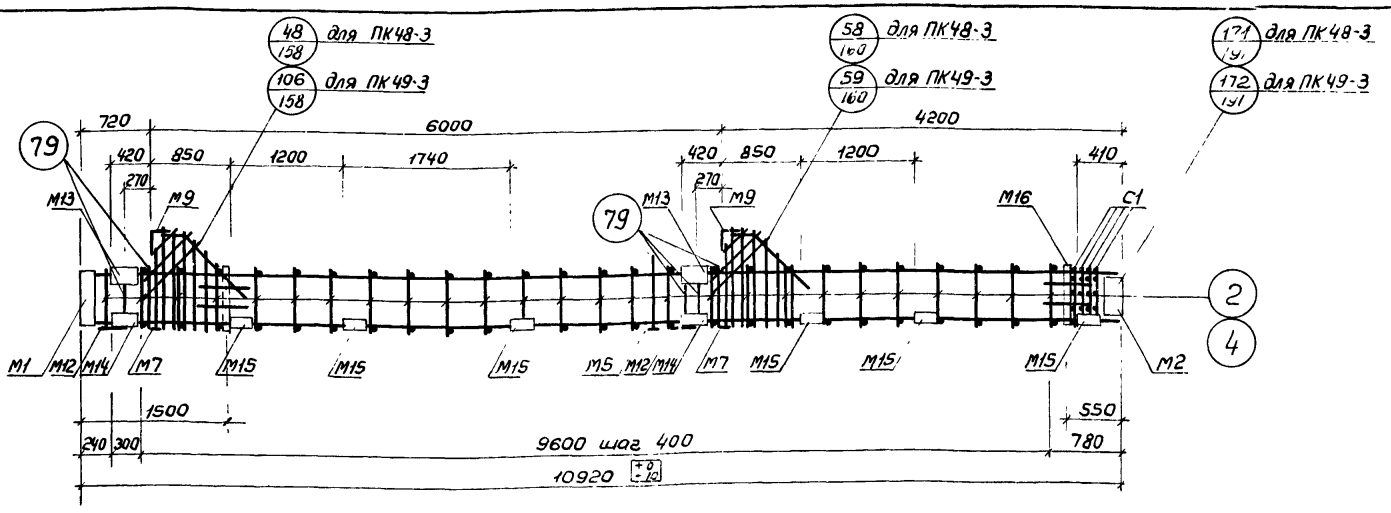

ПК 48-3, ПК 49-3

Спецификация марок арматурных изделий и закладных деталей на один пространственный каркас

Марка простр. каркаса	Марка изделия	Кол. шт.	№ листа
ПК48-3	КР60	2	201
	М1	1	205
	М2	1	
	М5	1	206
	М7	2	
	М9	2	207
	М12	2	208
	М13	2	
	М14	2	208
	М15	6	208
	М16	2	209
ПК48-3 (продолжение)	С1	4	202
	4	52	203
	52	2	
	53	4	
	54	4	
	55	2	
	56	2	
	57	2	
	58	2	
	79	10	204
	Вес ПК48-3	473.1	
ПК49-3	КР61	2	201
	2	52	203
	79	10	204
	М1, М2, М5, М7, М9, М12, М13, М14, М15, М16, С1, 52, 53, 54, 55, 56, 57, 58		см. ПК 48-3
	Вес ПК49-3	589,9	

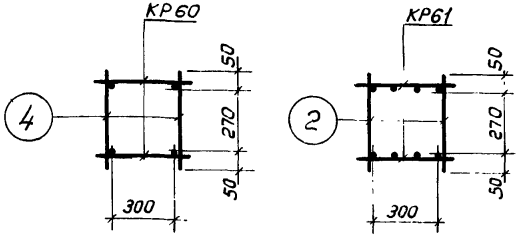

Примечания

1. Окончательная фиксация закладных деталей производится в опалубке.
2. Пример крепления закладных деталей см. на листе 192.
3. Пространственные каркасы должны собираться в кондукторах, порядок сборки указан в пояснительной записке.

ТК 1972	Пространственные каркасы ПК 48-3, ПК 49-3.	ИИ22-3/70 Лист 146

Ст инж. Камышкова | Камышкова

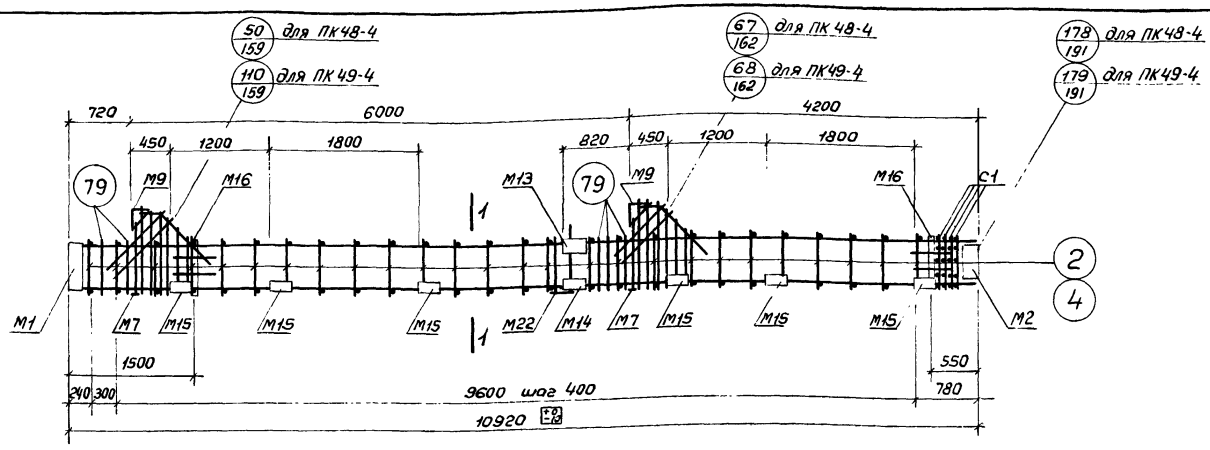

ПК48-4, ПК49-4

Спецификация марок арматурных изделий и закладных деталей на один пространственный каркас

Марка простр. каркаса	Марка изделия	Кол. шт.	№ листа	Марка простр. каркаса	Марка изделия	Кол. шт.	№ листа	Марка простр. каркаса	Марка изделия	кол шт.	№ листа
ПК48-4	КР60	2	201	ПК48-4 (продолжение)	4	52	203	ПК49-4	КР61	2	201
	М1	1	205		52	2			2	52	203
	М2	1			53	4			79	10	204
	М7	2	206		54	4			М1, М2, М7, М9, М13, М14, М15, М16, М22, С1, 52, 53, 54, 55, 56, 57, 58	См. ПК48-4	
	М9	2	207		55	2					
	М13	1	208		56	2					
	М14	1			57	2					
	М15	6			58	2					
	М16	2	209		79	10	204				
	М22	1	211		Вес ПК48-4 443,4				Вес ПК49-4 560,2		
	С1	4	202								

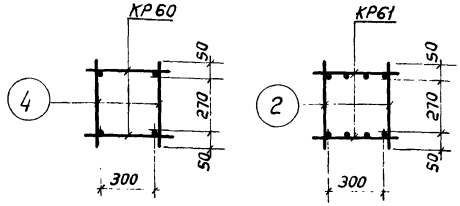

Примечания

1. Окончательная фиксация закладных деталей производится в опалубке.
2. Пример крепления закладных деталей см. на листе 192.
3. Пространственные каркасы должны собираться в кондукторах, порядок сборки указан в пояснительной записке.

ТК 1972	Пространственные каркасы ПК 48-4, ПК 49-4.	ИИ22-3/10 Лист 147

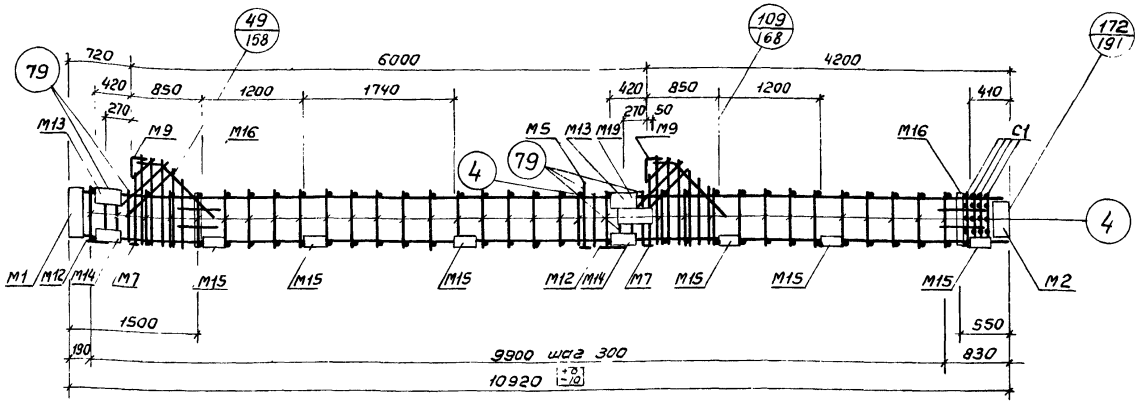

ПК 50-1

Спецификация марок арматурных изделий и закладных деталей на один пространственный каркас

Марка простр. каркаса	Марка изделия	Кол. шт.	№ листа
ПК50-1	КР62	2	202
	М1	1	205
	М2	1	
	М5	1	206
	М7	2	
	М9	2	207
	М12	2	208
	М13	2	
ПК50-1 (продолжение)	М14	2	208
	М15	6	
	М16	2	209
	М10	1	210
	С1	4	202
	4	69	203
	52	2	
	53	4	
ПК50-1 (продолжение)	54	4	203
	55	2	
	56	2	
	57	2	
	58	2	
	79	10	204
	Вес ПК50-1		707,4

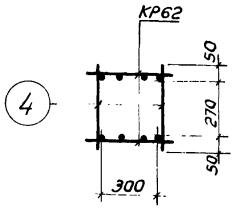

1-1

Примечания

1. Окончательная фиксация закладных деталей производится в опалубке.
2. Пример крепления закладных деталей см. на листе 192.
3. Пространственный каркас должен собираться в кондукторе, порядок сборки указан в пояснительной записке.

ТК 1972	Пространственный каркас ПК 50-1	ИИ22-3/70 Лист 148

Ст. инж. Калмыкова

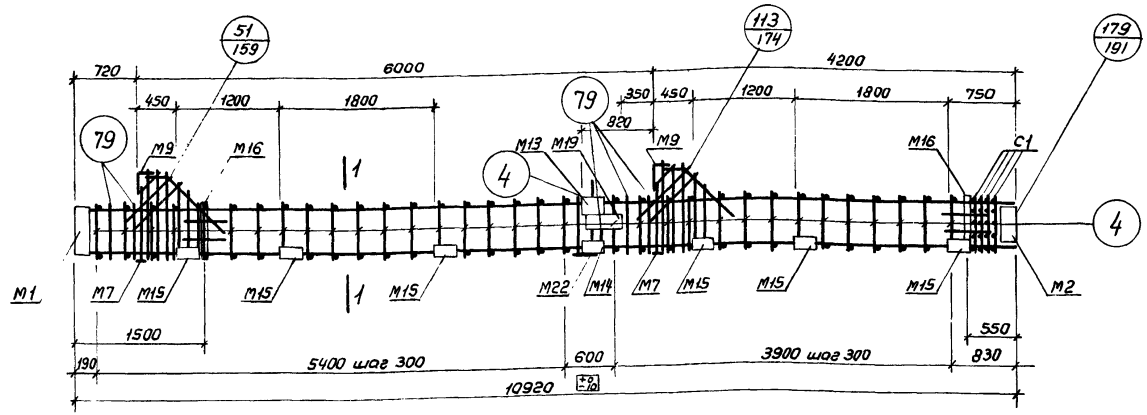

ПК50-2

Спецификация марок арматурных изделий и закладных деталей на один пространственный каркас

Марка простр. каркаса	Марка изделия	Кол. шт.	№ листа	Марка простр. каркаса	Марка изделия	Кол. шт.	№ листа	Марка простр. каркаса	Марка изделия	Кол. шт.	№ листа
ПК50-2	КР62	2	202	ПК50-2 (продол-жение)	М16	2	209	ПК50-2 (продол-жение)	54	4	203
	М1	1	205		М19	1	210		55	2	
	М2	1			М22	1	211		56	2	
	М7	2	206		С1	4	202		57	2	
	М9	2	207						58	2	
	М13	1	208		4	67	203		79	10	204
	М14	1			52	2					
	М15	6			53	4		Вес ПК50-2		677,7	

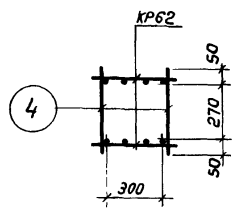

1-1

Примечания

1. Окончательная фиксация закладных деталей производится в опалубке.
2. Пример крепления закладных деталей см. на листе 192.
3. Пространственный каркас должен собираться в кондукторе, порядок сборки указан в пояснительной записке.

ГСПИ-10	Гл.констр.инст.	Стурнов	
	Нач. отдела	Демченко	
	Нач. сектора	Чечелева	
	Ст. инж.	Колмыкова	
	Проверил	Коломиец	
	Конструир.	Коломиец	

ТК 1972

Пространственный каркас ПК50-2

ИИ22-3/к

Лист 149

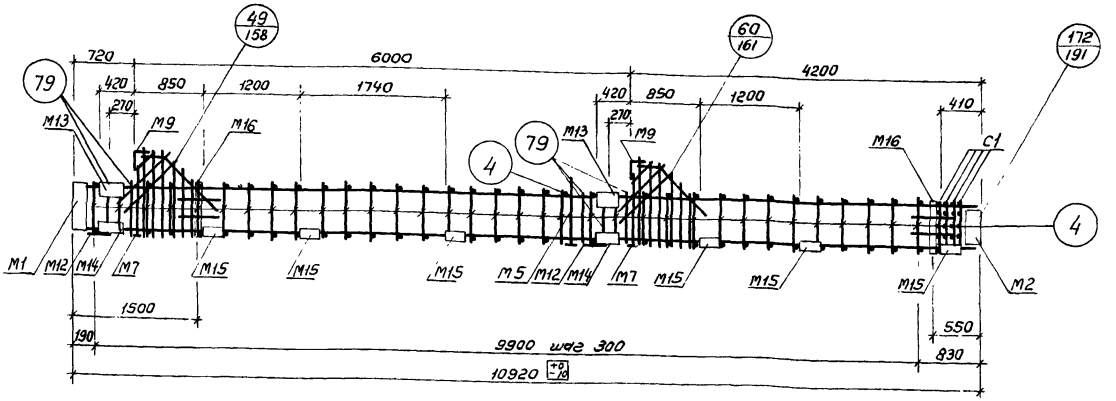

ПК 50-3

Спецификация марок арматурных изделий и закладных деталей на один пространственный каркас

Марка простр. каркаса	Марка изделия	Кол. шт.	№ листа	Марка простр. каркаса	Марка изделия	Кол. шт.	№ листа	Марка простр. каркаса	Марка изделия	Кол. шт.	№ листа
ПК50-3	КР62	2	202	ПК50-3 (продол-жение)	М14	2	208	ПК50-3 (продол-жение	55	2	203
	М1	1	205		М15	6			56	2	
	М2	1			М16	2	209		57	2	
	М5	1	206		С1	4	202		58	2	
	М7	2			4	69	203		79	10	204
	М9	2	207		52	2					
	М12	2	208		53	4					
	М13	2			54	4			Вес ПК50-3		6908

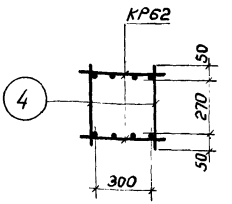

1-1

Примечания

1. Окончательная фиксация закладных деталей производится в опалубке.
2. Пример крепления закладных деталей см. на листе 192.
3. Пространственный каркас должен собираться в кондукторе, порядок сборки указан в пояснительной записке.

ТК 1972	Пространственный каркас ПК 50-3	ИИ22-3/70 Лист 150

Нач. сектора Чечелева
Ст. инж. Калинкова

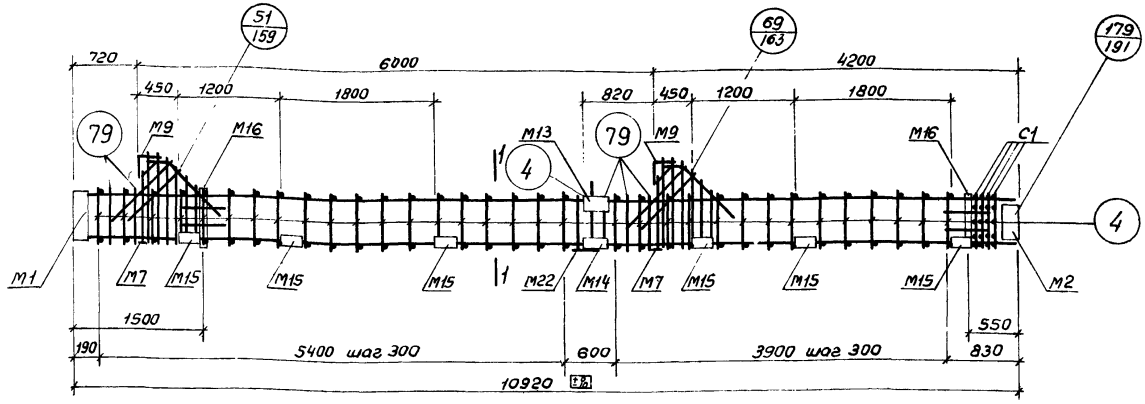

ПК 50-4

Спецификация марок арматурных изделий и закладных деталей на один пространственный каркас

Марка простр. каркаса	Марка изделия	Кол. шт.	№ листа
ПК50-4	КР62	2	202
	М1	1	205
	М2	1	
	М7	2	206
	М9	2	207
	М13	1	208
	М14	1	
	М15	6	
ПК50-4 (продол-жение)	М16	2	209
	М22	1	211
	С1	4	202
	4	67	203
	52	2	
	53	4	
	54	4	
	55	2	
ПК50-4 (продол-жение)	56	2	203
	57	2	
	58	2	
	79	10	204
	Вес ПК50-4		661,1

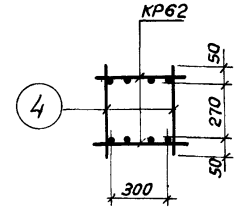

1-1

Примечания

1. Окончательная фиксация закладных деталей производится в опалубке.
2. Пример крепления закладных деталей см. на листе 192.
3. Пространственный каркас должен собираться в кондукторе, порядок сборки указан в пояснительной записке

ТК 1972	Пространственный каркас ПК 50-4	ИИ22-3/70 Лист 151

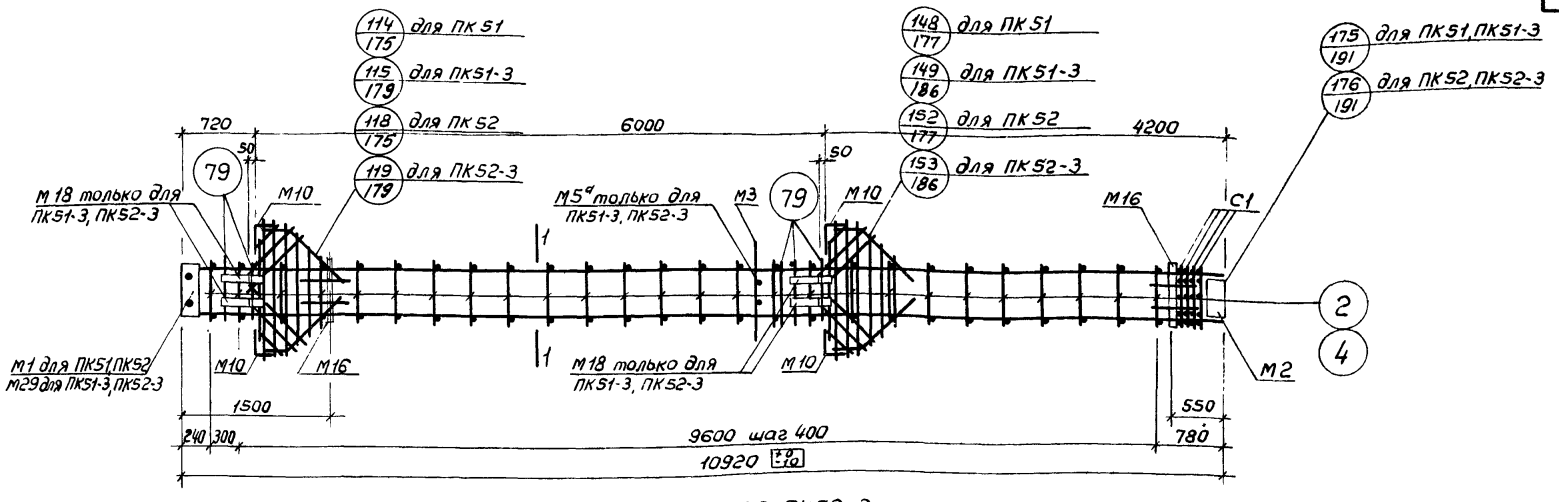

ПК51, ПК51-3, ПК52, ПК52-3

Спецификация марок арматурных изделий и закладных деталей на один пространственный каркас

Марка простр. каркаса	Марка изделия	Кол. шт.	№ листа
ПК51	КР60	2	201
	М1	1	205
	М2	1	
	М3	1	
	М10	4	207
	М16	2	209
	С1	4	202
	4	52	203
	52	4	
	53	8	
	58	2	

Марка простр. каркаса	Марка изделия	Кол. шт.	№ листа
ПК51 (продолжение)	65	4	203
	66	2	
	67	2	203
	68	2	
	79	10	204
Вес ПК51 426,8			
ПК51-3	М29	1	213
	М5а	1	206
	М18	4	209
	90	8	204
КР60, М2, М3, М10, М16, С1, 4, 52, 58, 65, 66, 67, 68, 70 см. ПК51			
Вес ПК51-3 532,6			

Марка простр. каркаса	Марка изделия	Кол. шт.	№ листа
ПК52	КР61	2	201
	2	52	203
	79	10	204
М1, М2, М3, М10, М16, С1, 52, 53, 58, 65, 66, 67, 68 см. ПК51			
Вес ПК52 543,6			
ПК52-3	М29	1	213
	М5а	1	206
	М18	4	209
	КР61	2	201
	2	52	203
	90	8	204
М2, М3, М10, М16, С1, 52, 79, 58, 65, 66, 67, 68 см. ПК51			
Вес ПК52-3 649,4			

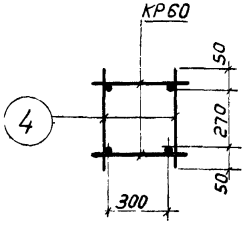

1-1
Для ПК51, ПК51-3

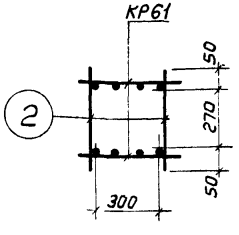

1-1
Для ПК52, ПК52-3

Примечания

1. Окончательная фиксация закладных деталей производится в опалубке.
2. Пример крепления закладных деталей см. на листе 192.
3. Пространственные каркасы должны собираться в кондукторах, порядок сборки указан в пояснительной записке.

ТК 1972	Пространственные каркасы ПК51, ПК51-3, ПК52, ПК52-3.	ИИ22-3/70
		Лист 152

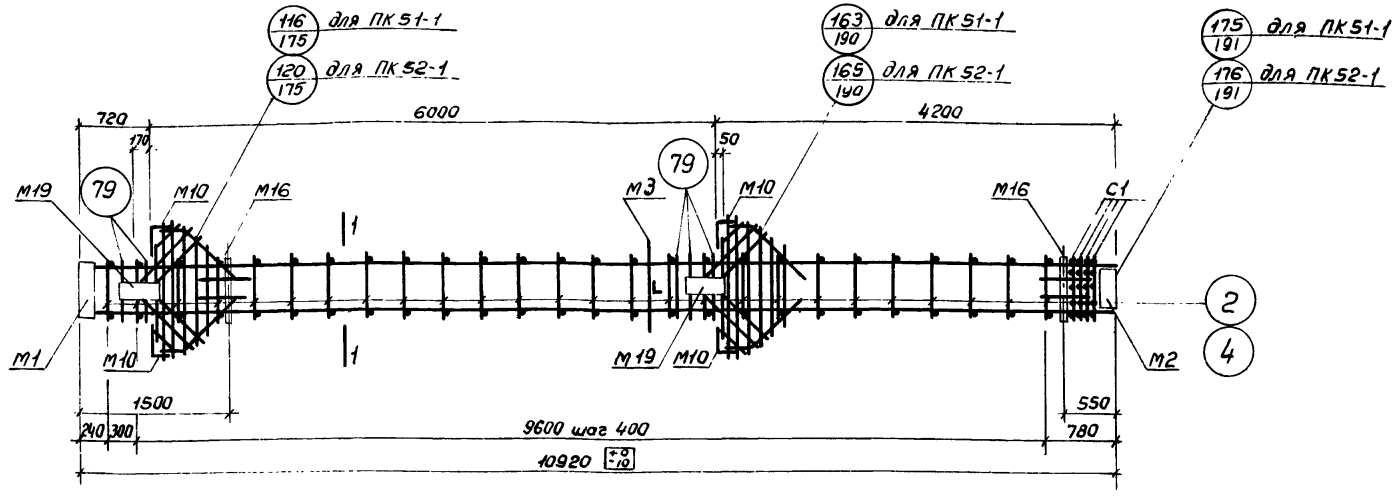

ПК51-1, ПК52-1

Спецификация марок арматурных изделий и закладных деталей на один пространственный каркас

Марка простр. каркаса	Марка изделия	Кол. шт.	№ листа
ПК51-1	КР60	2	201
	М1	1	205
	М2	1	
	М3	1	
	М10	4	207
	М16	2	209
	М19	2	210
	С1	4	202
	4	52	203

Марка простр. каркаса	Марка изделия	Кол. шт.	№ листа
ПК51-1 (продолжение)	68	2	203
	52	4	
	53	8	
	58	2	
	65	4	
	66	2	
	67	2	
	79	10	204
	Вес ПК51-1		460,0

Марка простр. каркаса	Марка изделия	Кол шт.	№ листа
ПК52-1	КР61	2	201
	2	52	203
	79	10	204
	М1, М2, М3, М10, М16, М19, С1, 52, 53, 58, 65, 66, 67, 68 см. ПК51-1		
	Вес ПК52-1		578,8

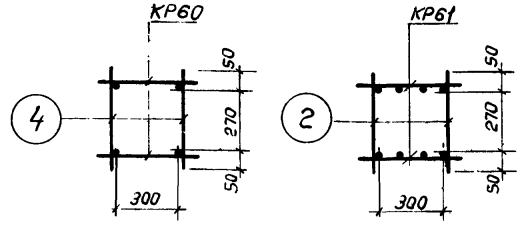

1-1 Для ПК51-1

1-1 Для ПК52-1

Примечания

1. Окончательная фиксация закладных деталей производится в опалубке.
2. Пример крепления закладных деталей см. на листе 192.
3. Пространственные каркасы должны собираться в кондукторах, порядок сборки указан в пояснительной записке.

ТК 1972	Пространственные каркасы ПК51-1, ПК52-1.	ИИ22-3/70 Лист 153

Шифр

Марка-лист

Инв. №

Гснд-10

Проверил Яковлева

Гснд-10

Смирнов
Детченко
Чечелева
Михайлова

Гснд-10

Нач. отдела
Нач. сектора
Ст. инж.

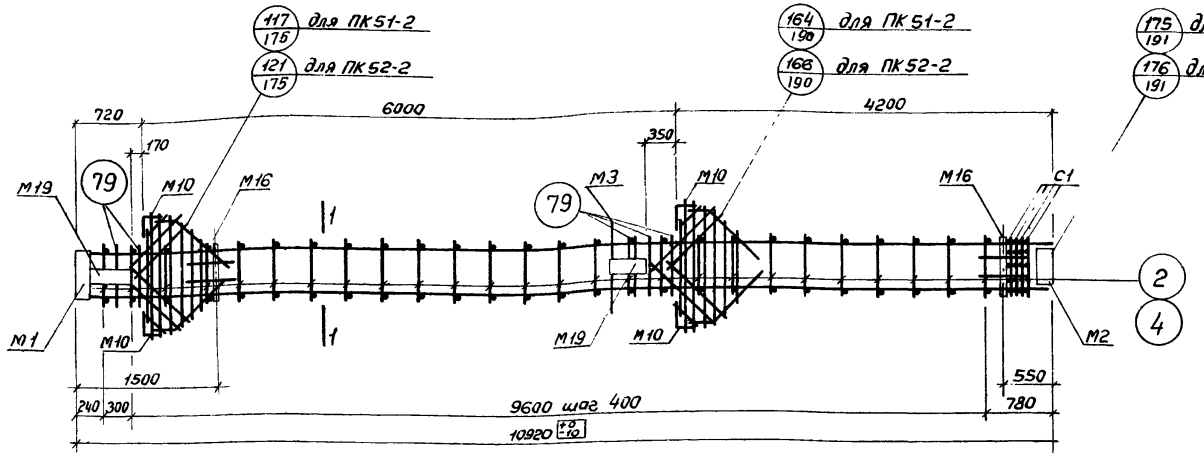

ПК51-2, ПК52-2

Спецификация марок арматурных изделий и закладных деталей на один пространственный каркас

Марка простр каркаса	Марка изделия	Кол. шт	№ листа
ПК51-2	КР60	2	201
	М1	1	
	М2	1	205
	М3	1	
	М10	4	207
	М16	2	209
	М19	2	210
	С1	4	202
	4	52	203

Марка простр каркаса	Марка изделия	Кол. шт.	№ листа
ПК51-2 (продол-жение)	52	4	203
	53	8	
	58	2	
	65	4	
	66	2	
	67	2	
	68	2	
	79	10	204
	Вес ПК51-2		460,0

Марка простр каркаса	Марка изделия	Кол. шт.	№ листа
ПК52-2	КР61	2	201
	2	52	203
	79	10	204
	М1, М2, М3, М10, М16, М19, С1, , 52, 53, 58, 65, 66, 67, 68, см ПК51-2		
	Вес ПК52-2		576,8

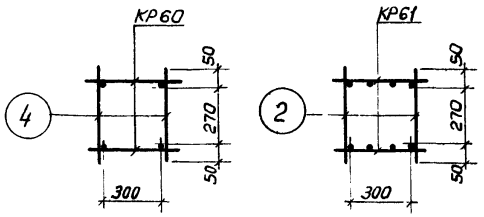

1-1 Для ПК51-2

1-1 Для ПК52-2

Примечания

1. Окончательная фиксация закладных деталей производится в опалубке.
2. Пример крепления закладных деталей см. на листе 192.
3. Пространственные каркасы должны собираться в кондукторах, порядок сборки указан в пояснительной записке.

ТК 1972	Пространственные каркасы ПК51-2, ПК52-2.	ЦИ22-3/70
		Лист 154

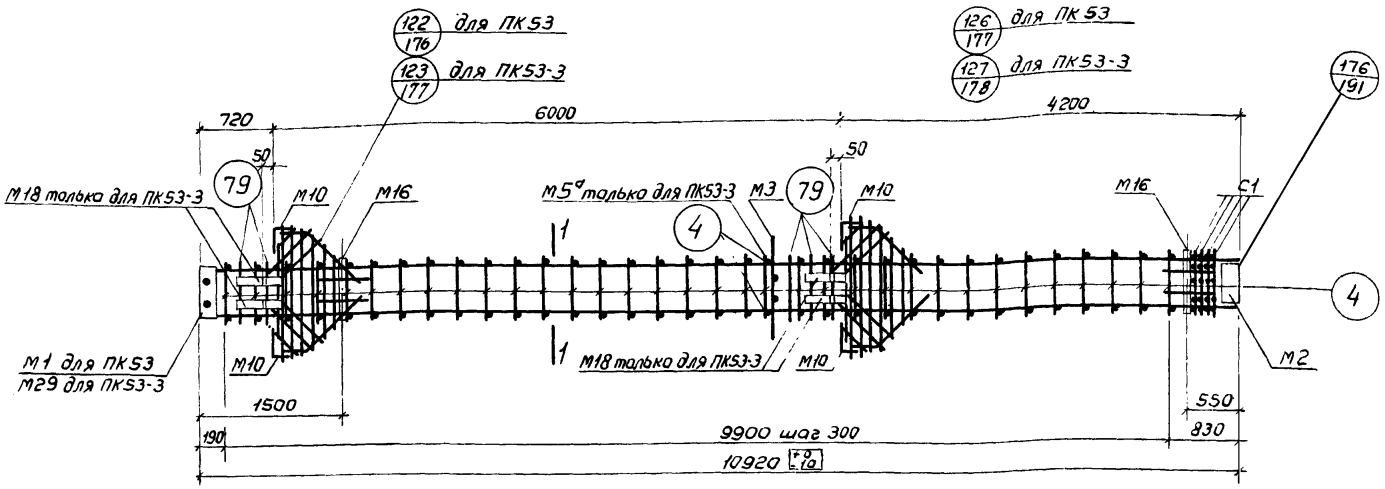

ПК53, ПК53-3

Спецификация марок арматурных изделий и закладных деталей на один пространственный каркас

Марка простр. каркаса	Марка изделия	Кол. шт.	№ листа	Марка простр. каркаса	Марка изделия	Кол. шт	№ листа	Марка простр. каркаса	Марка изделия	Кол. шт	№ листа
ПК53	КР62	2	202	ПК53 (продол-жение)	53	8	203	ПК53-3 (продол-жение)	М5а	1	206
	М1	1	205		58	2			М18	4	209
	М2	1			65	4			М29	1	213
	М3	1			66	2			90	8	204
	М10	4	207		67	2	203		КР62, М2, М3, М10, М16, С1, 4, 52, 58, 65, 66, 67, 68, 79		
	М16	2	209		68	2			см. ПК53		
	С1	4	202		79	10	204				
	4	70	203								
	52	4			Вес ПК53		644,7		Вес ПК53-3		750,5

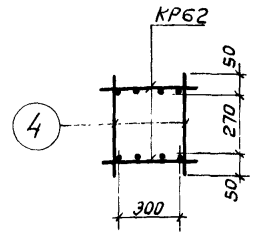

1-1

Примечания:

1. Окончательная фиксация закладных деталей производится в опалубке.
2. Пример крепления закладных деталей см. на листе 192.
3. Пространственные каркасы должны собираться в кондукторах, порядок сборки указан в пояснительной записке.

ТК 1972	Пространственные каркасы ПК53, ПК53-3	ИИ22-с/70 Лист 155

Цифр
Инв. №
Проверил Яковлева
Смирнов, Демченко, Чечелева, Михайлова
Конструкт. отд. ла, Нач. сектора, Ст. инж.

2195 172

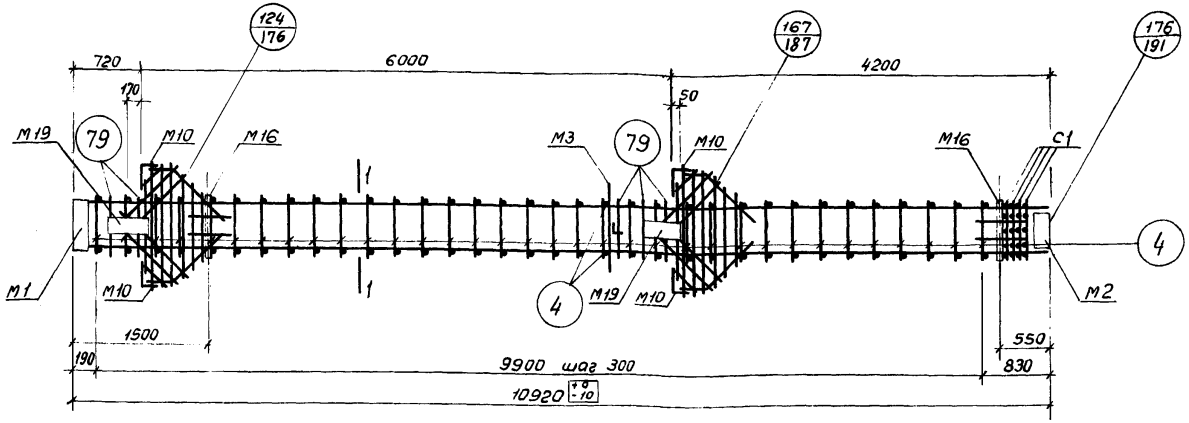

ПК53-1

Спецификация марок арматурных изделий и закладных деталей на один пространственный каркас

Марка простр. каркаса	Марка изделия	Кол. шт.	№ листа	Марка простр. каркаса	Марка изделия	Кол. шт.	№ листа	Марка простр. каркаса	Марка изделия	Кол. шт.	№ листа
ПК53-1	КР62	2	202	ПК53-1 (продол-жение)				ПК53-1 (продол-жение)	66	2	203
	М1	1	205		С1	4	202		67	2	
	М2	1			4	70	203		68	2	
	М3	1			52	4			79	10	204
	М10	4	207		53	8					
	М16	2	209		58	2					
	М19	2			65	4		Вес ПК53-1		672,9	

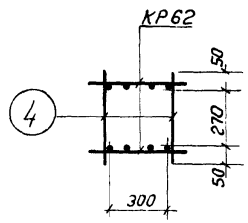

1-1

Примечания

1. Окончательная фиксация закладных деталей производится в опалубке.
2. Пример крепления закладных деталей см. на листе 192.
3. Пространственный каркас должен собираться в кондукторе, порядок сборки указан в пояснительной записке.

ТК 1972	Пространственный каркас ПК53-1	ИИ22-3/70
		Лист 156

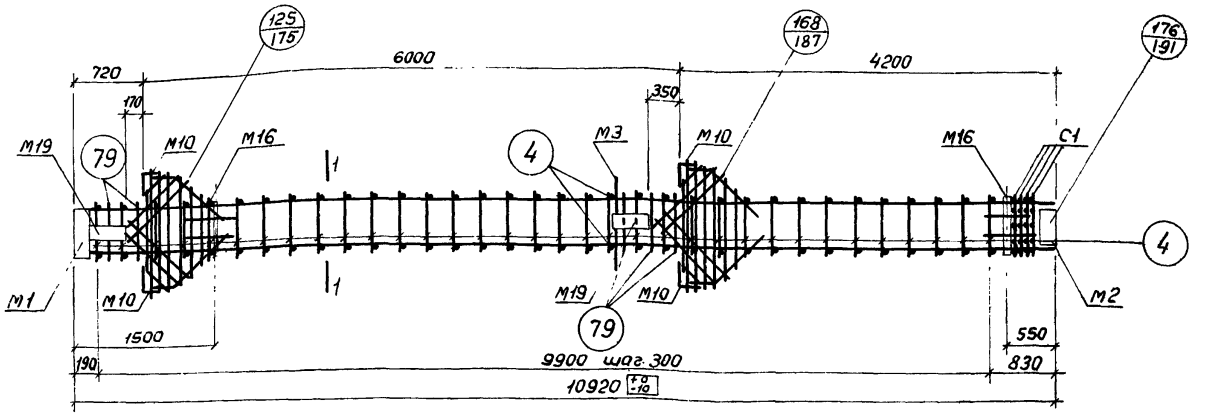

ПК 53-2

Спецификация марок арматурных изделий и закладных деталей на один пространственный каркас

Марка простр. каркаса	Марка изделия	Кол. шт.	№ листа	Марка простр. каркаса	Марка изделия	Кол. шт.	№ листа	Марка простр. каркаса	Марка изделия	Кол. шт.	№ листа
ПК53-2	КР62	2	202	ПК53-2 (продол-жение)	С1	4	202	ПК53-2 (продол-жение)	67	2	203
	М1	1	205		4	70	203		68	2	
	М2	1			52	4			79	10	204
	М3	1			53	8					
	М10	4	207		58	2					
	М16	2	209		65	4					
	М19	2	210		66	2			Вес ПК53-2	677,9	

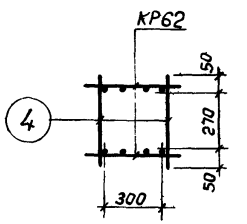

1-1

Примечания:

1. Окончательная фиксация закладных деталей производится в опалубке.
2. Пример крепления закладных деталей см. на листе 192.
3. Пространственный каркас должен собираться в кондукторе, порядок сборки указан в пояснительной записке.

ТК 1972	Пространственный каркас ПК 53-2	ИИ22-3/70 Лист 157

Гл. констр. ин-та Смирнов
Нач. отдела Демченко
Нач. сектора Чечелева
Ст. инж. Михайлова
Проверил Яковлева
Чифр
ка-лист
18 №

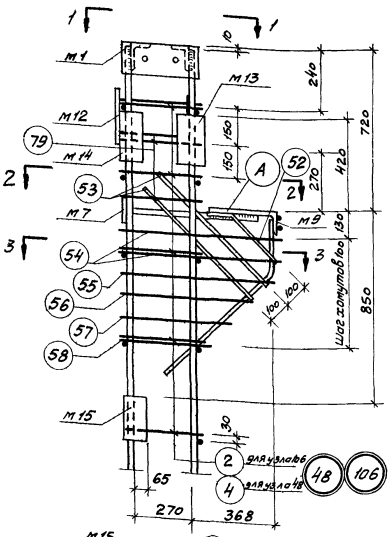

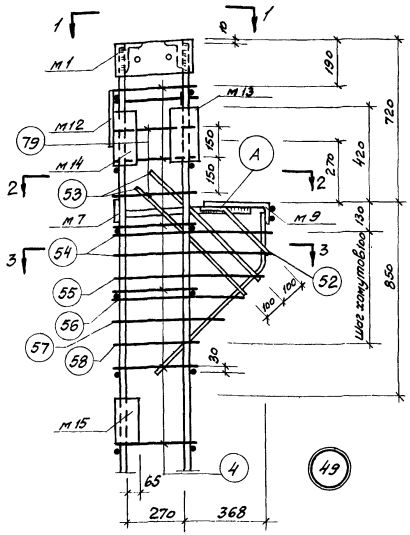

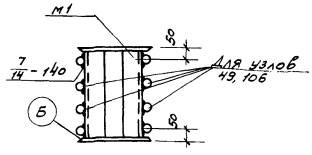

1-1

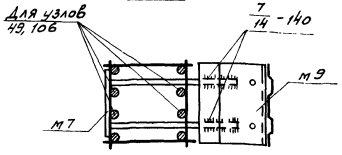

2-2

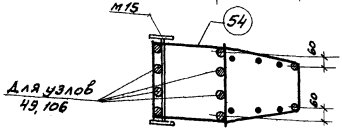

По 3-3

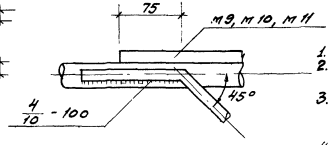

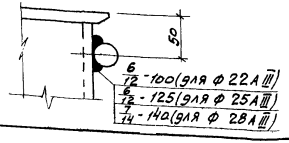

А

Б

Примечания:

1. Электродуговая сварка выполняется электродами Э50А-Ф
2. Отдельные стержни поз. 2,4,79 соединяются с плоскими каркасами контактной точечной сваркой.
3. Сварные соединения производить в соответствии с „Указаниями по сварке соединений арматуры закладных деталей железобетонных конструкций" (СН393-69)
4. Хомуты консолей и закладные детали м7,м9 крепятся к рабочей арматуре вязальной проволокой. Окончательное положение закладных деталей фиксируется в опалубке.
5. Закладная деталь м16 на узлах условно не показана.

ТК 1972	Пространственные каркасы Узлы 48, 49, 106	ИИ/22-3/70 Лист 158

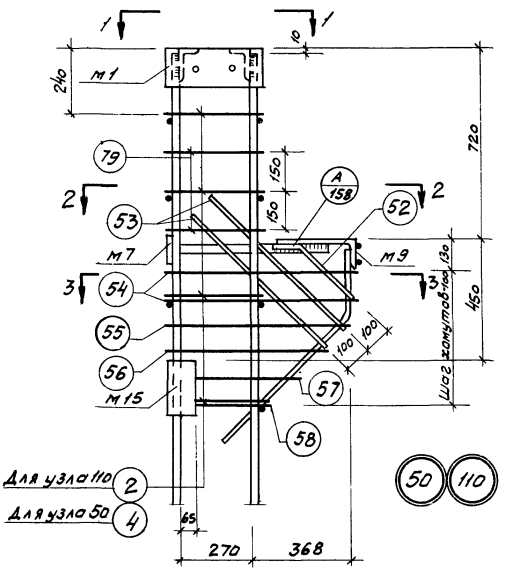

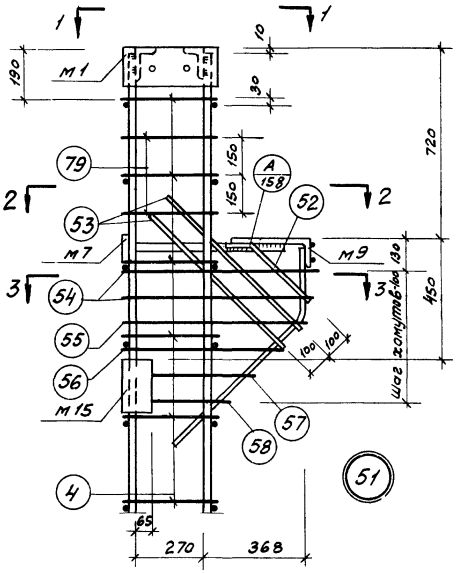

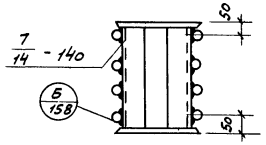

1-1

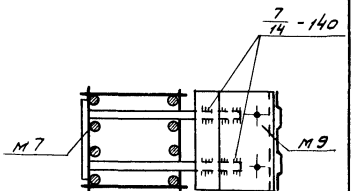

2-2

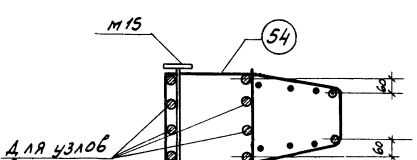

3-3

Примечания:

1. Электродуговая сварка выполняется электродами Э50А-Ф
2. Отдельные стержни поз. 2, 4, 79 соединяются с плоскими каркасами контактной точечной сваркой.
3. Сварные соединения производить в соответствии с „Указаниями по сварке соединений арматуры и закладных деталей железобетонных конструкций" (СН 393-69)
4. Хомуты консолей и закладные детали м3, м10 крепятся к рабочей арматуре вязальной проволокой. Окончательное положение закладных деталей фиксируется в опалубке.
5. Закладная деталь м16 на узлах условно не показана.

ТК 1972	Пространственные каркасы Узлы 50, 51, 110	ИИ 22-3/70 Лист 159

Инв. № | Инв. № подл. | Подпись и дата | Взам. инв. №

Нач. отдела Смирнов
Нач. сектора Демченко
Ст. инж. Челелева
Проверил Корнюшина
Выполнил Колмыкова

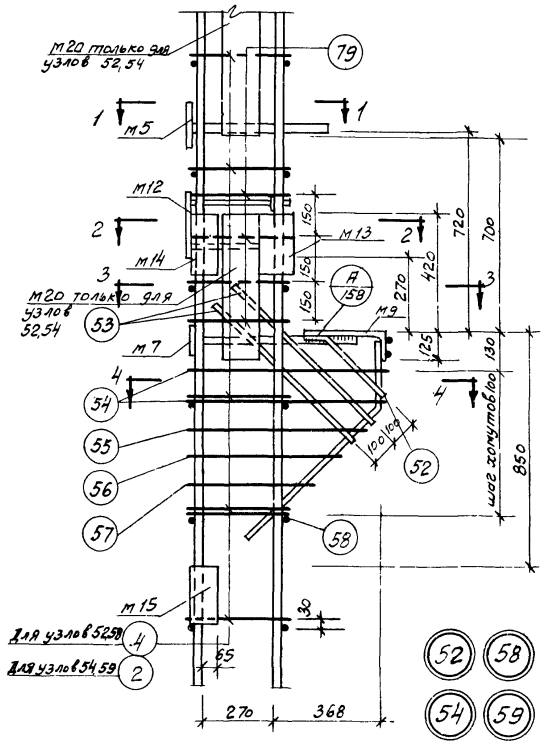

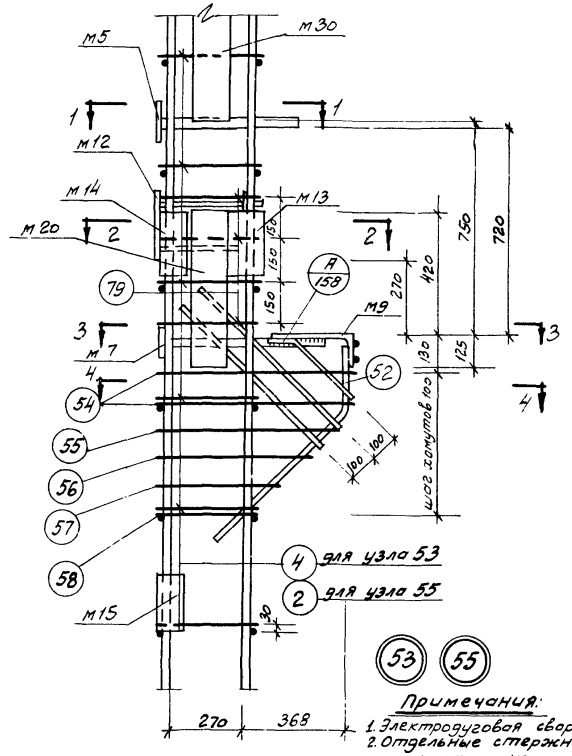

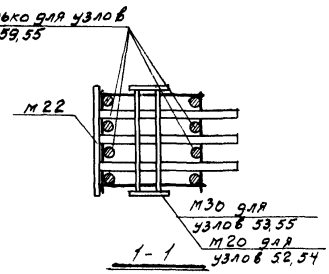

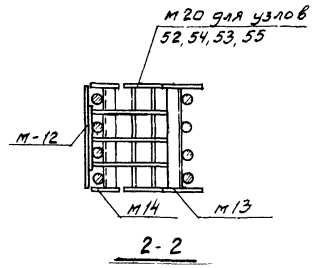

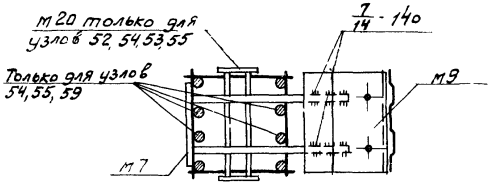

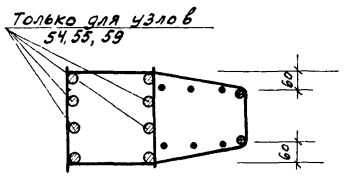

Примечания:

1. Электродуговая сварка выполняется электродами Э50А по ГОСТ 9467-75.
2. Отдельные стержни поз. 2, 4, 79 соединяются с плоскими каркасами контактной точечной сваркой.
3. Сварные соединения производить в соответствии с указаниями по сварке соединений арматуры и закладных деталей железобетонных конструкций (СН-393-69).
4. Хомуты консолей и закладные детали м5, м7, м9 крепятся к рабочей арматуре вязальной проволокой. Окончательное положение закладных деталей фиксируется в опалубке.
5. Размеры привязки выпусков арматуры из колонн даны до ее рифов.
6. Закладная деталь м16 на узлах условно не показана.
7. Примеры крепления закладных деталей м13, м14, м20, м21 см. на листе 192.

ТК 1972	Пространственные каркасы Узлы 52, 53, 54, 55, 58, 59	ИИ 22-3/70 Лист 160

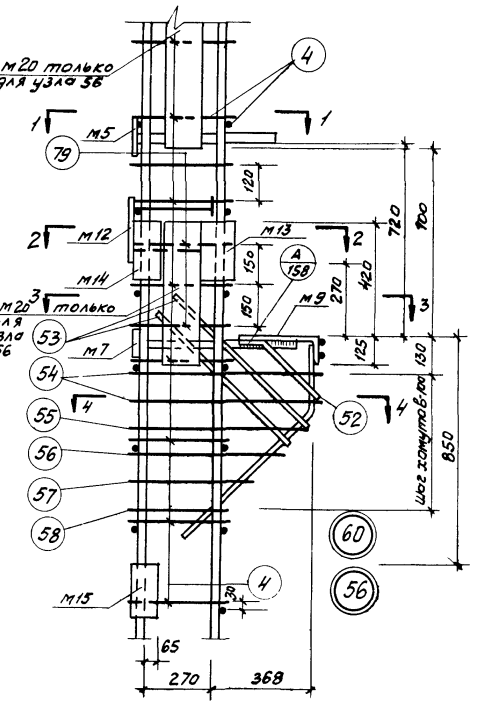

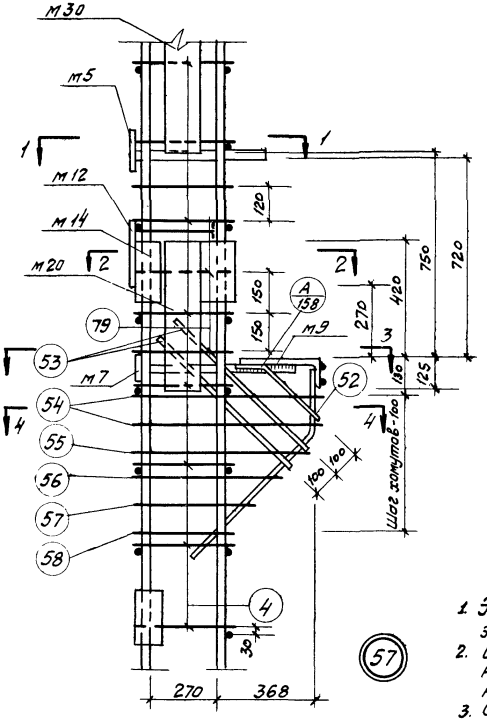

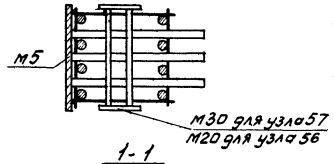

1-1

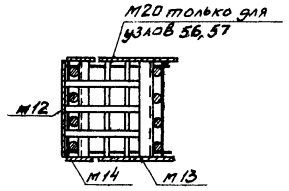

2-2

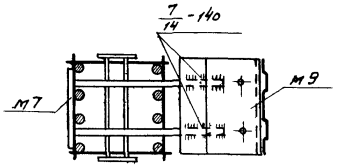

3-3

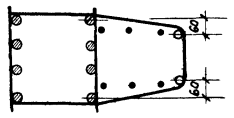

4-4

Примечания:

1. Электродуговая сварка выполняется электродами Э50А Ф.
2. Отдельные стержни поз. 4, 79 соединяются с плоскими каркасами контактной точечной сваркой.
3. Сварные соединения производить в соответствии с „Указаниями по сварке соединений арматуры и закладных деталей железобетонных конструкций" (СН 393-69).
4. Хомуты консолей и закладные детали М5, М7, М9, М22 крепятся к рабочей арматуре вязальной проволокой. Окончательное положение закладных деталей фиксируется в опалубке.
5. Размеры привязки выпусков арматуры из колонн даны до её рифов.
6. Пример крепления закладных деталей М13, М14, М20, М21 см. на листе 192.

Шифр			
Марка-лист			
Инв. №			
Гл. инж.	Корнюшин		
Гл. инж. отдела	Гринь	Проверил	
Нач. сектора	Демченко		
Ст. инженер	Колпакова	Смирнов	
	Самылкин	Чечелева	

ТК 1972	Пространственные каркасы. Узлы 56, 57, 60	ИИ 22-3/70 Лист 161

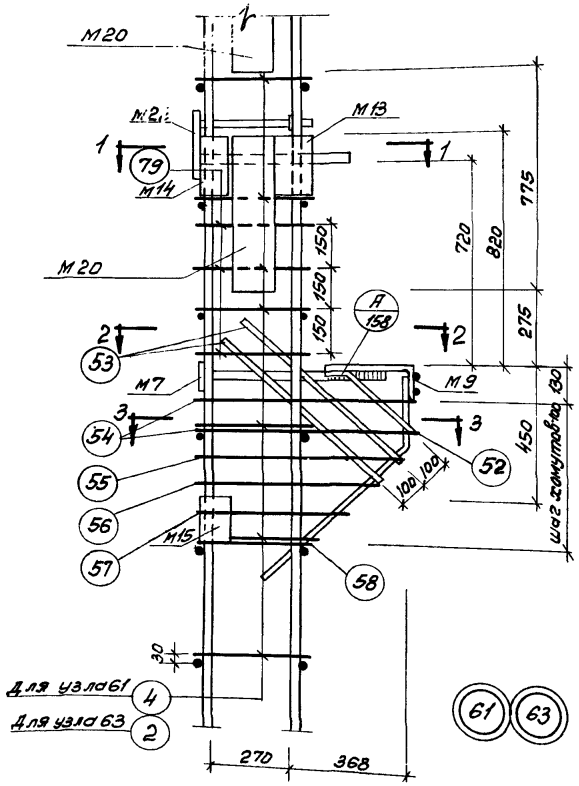

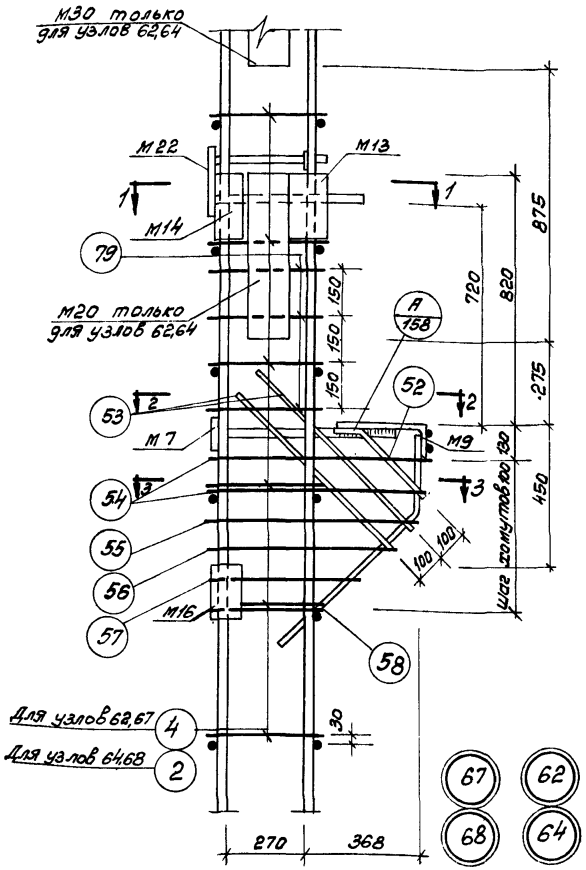

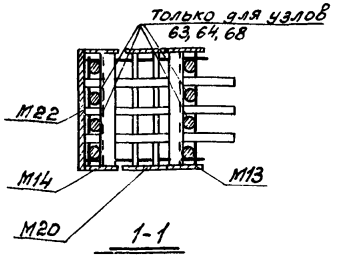

1-1

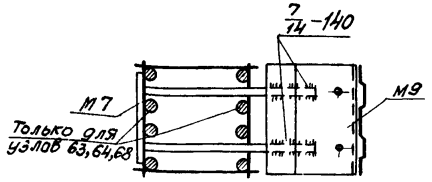

2-2

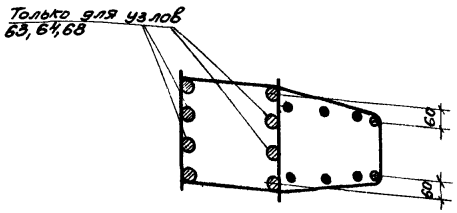

3-3

61 63 67 62 68 64

Примечания:

1. Электрическая сварка выполняется электродами Э50А-Ф.
2. Отдельные стержни поз. 2, 4, 19 соединяются плоскими каркасами контактной точечной сваркой.
3. Сварные соединения производить в соответствии с „Указаниями по сварке соединений арматуры и закладных деталей железобетонных конструкций (СН393-69)
4. Хомуты консолей и закладные детали М7, М9, М22 крепятся к рабочей арматуре вязальной проволокой. Окончательное положение закладных деталей фиксируются в опалубке.
5. Размеры привязки выпусков арматуры из колонн даны до её рифов.
6. Закладная деталь М16 на узлах условно не показана.
7. Примеры крепления закладных деталей М13, М14, М20 см. на листе 192.

ТК 1972	Пространственные каркасы. Узлы 61, 62, 63, 64, 67, 68.	ИИ 22-3/70
		Лист 162

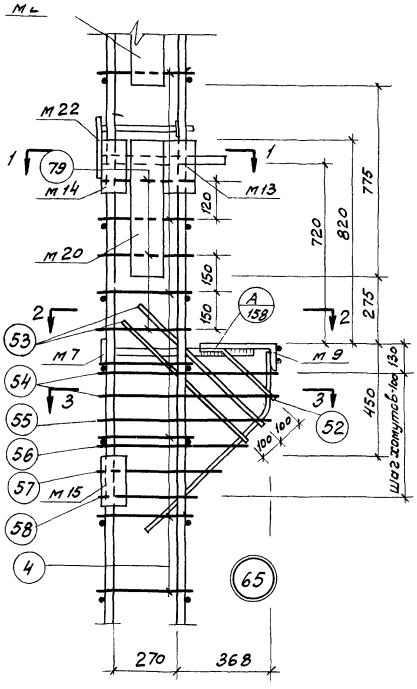

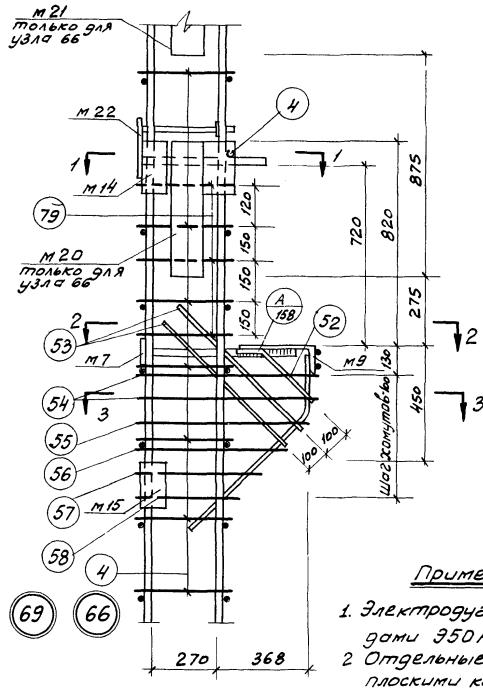

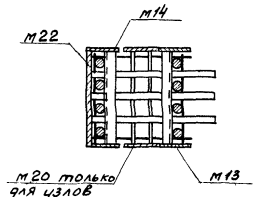

1-1

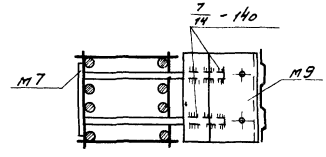

2-2

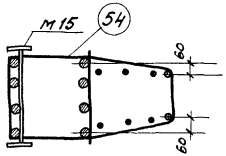

3-3

Примечания:

1. Электродуговая сварка выполняется электродами Э50А-Ф.
2. Отдельные стержни поз. 4, 79 соединяются с плоскими каркасами контактной точечной сваркой.
3. Сварные соединения производить в соответствии с „Указаниями по сварке соединений арматуры и закладных деталей железобетонных конструкций" (СН 393-69).
4. Хомуты консолей и закладные детали М7, М9, М22 крепятся к рабочей арматуре вязальной проволокой. Окончательное положение закладных деталей фиксируется в опалубке.
5. Размеры привязки выпусков арматуры из колонн даны до ее рисок.
6. Закладная деталь М16 на узлах условно не показана.
7. Примеры крепления закладных деталей М13, М14, М20, М21 см. на листе 192

ТК 1972	Пространственные каркасы Узлы 65, 66, 69	ИИ22-3/70	
		Лист	163

ГСПИ-10 Гл. инж. Кормишина; Гл. арх. Диевский; Руков. гр. Смирнов; Ст. инж. Демченко; Инженер Челябо; Техник Колмыкова

Инв. №; Со-лист

12195 180

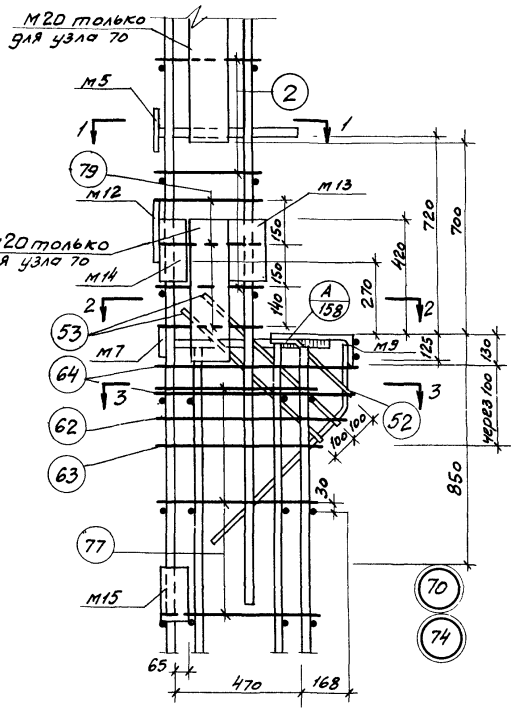

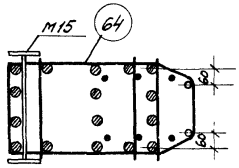

3-3

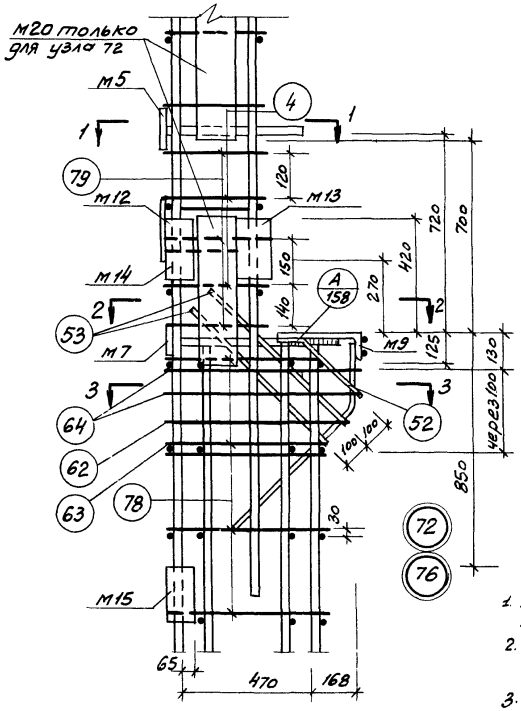

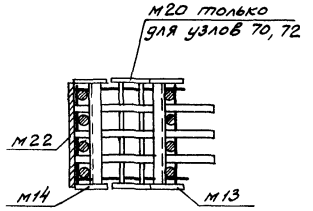

1-1

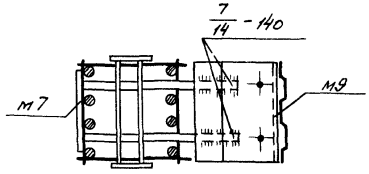

2-2

Примечания:

1. Электродуговая сварка выполняется электродами Э50А-Ф.
2. Отдельные стержни поз. 2, 4, 77, 78, 79 соединяются с плоскими каркасами контактной точечной сваркой.
3. Сварные соединения производить в соответствии с „Указаниями по сварке соединений арматуры и закладных деталей железобетонных конструкций" (СН393-69)
4. Хомуты консолей и закладные детали М5, М7, М9 крепятся к рабочей арматуре вязальной проволокой. Окончательное положение закладных деталей фиксируется в опалубке.
5. Размеры привязки выпусков арматуры из колонн даны до ее рифов.
6. Закладная деталь М17 на узлах условно не показана.
7. Примеры крепления закладных деталей М13, М14, М20, М21 см на листе 192

ТК 1972	Пространственные каркасы Узлы 70, 72, 74, 76	ИИ 22-3/70 Лист 164

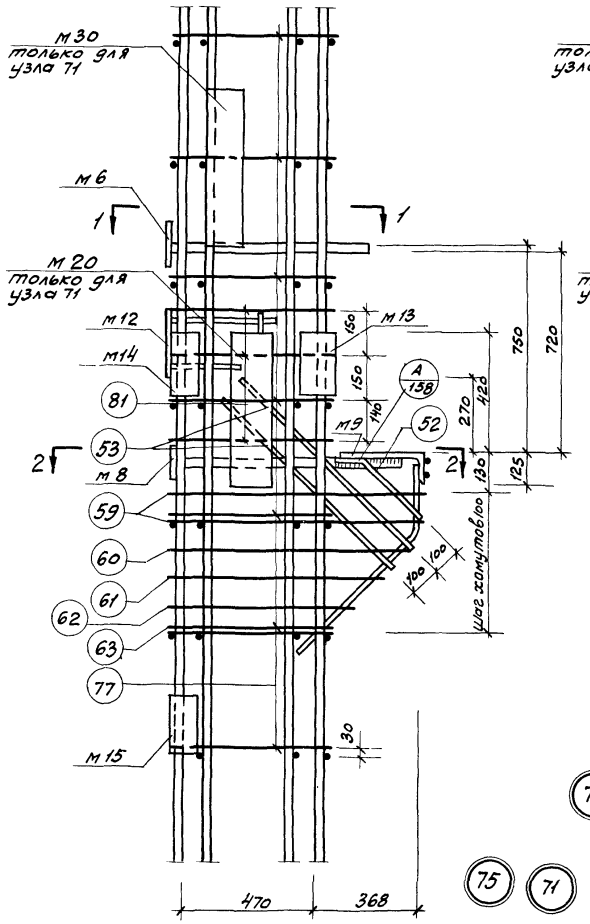

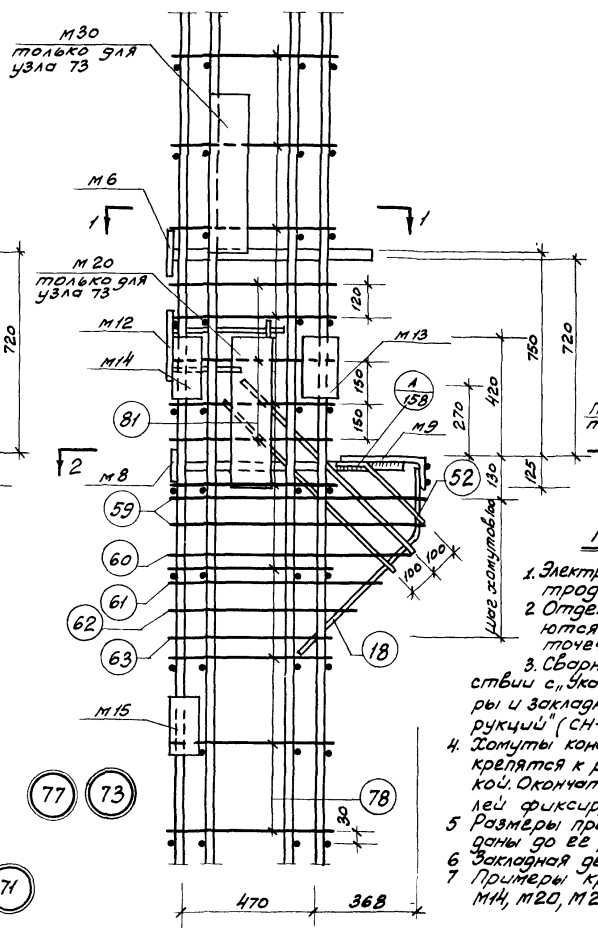

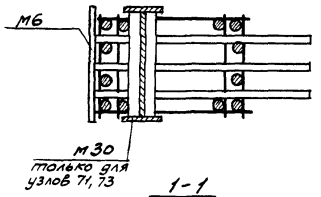

1-1

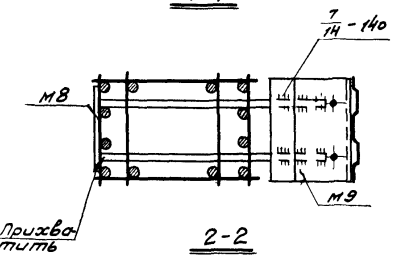

2-2

Примечания:

1. Электродуговая сварка выполняется электродами Э50А-Ф.
2. Отдельные стержни поз. 77, 78, 81 соединяются с плоскими каркасами контактной точечной сваркой.
3. Сварные соединения производить в соответствии с „Указаниями по сварке соединений арматуры и закладных деталей железобетонных конструкций" (СН-393-69)
4. Хомуты консолей и закладные детали М8, М9, М6, крепятся к рабочей арматуре вязальной проволокой. Окончательное положение закладных деталей фиксируется в опалубке.
5. Размеры привязки выпусков арматуры из колонн даны до ее рифов.
6. Закладная деталь М17 на узлах условно не показана
7. Примеры крепления закладных деталей М13, М14, М20, М21 см. на листе 192

Гл. констр. ин		Смирнов	проверил	Янкина	корнюшина
Нач. отдела		Демченко			
Нач. сектора		Чечелева			
Ст. инженер		Колькова			

ТК 1972	Пространственные каркасы Узлы 71, 73, 75, 77	ШИ 22-31/70	
		Лист	165

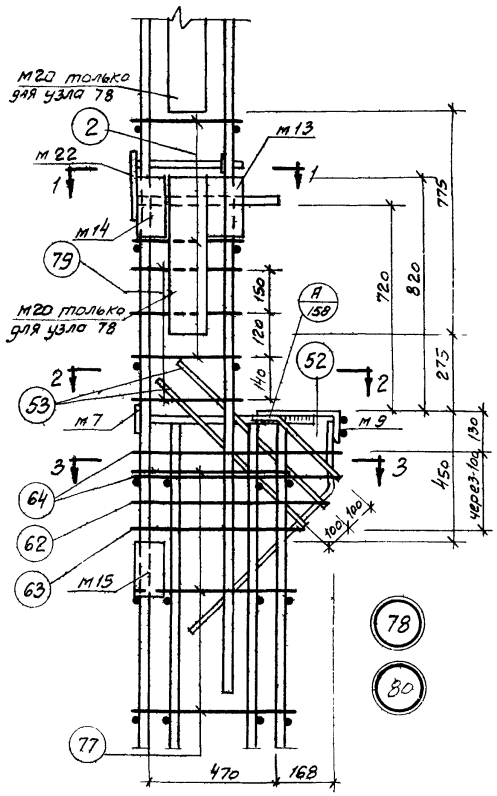

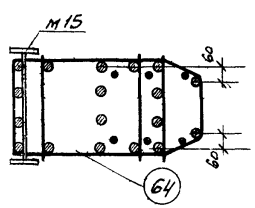

3-3

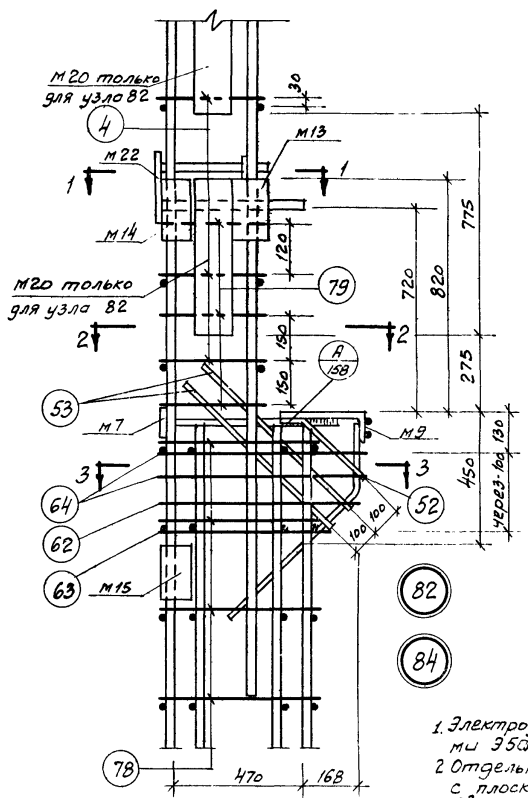

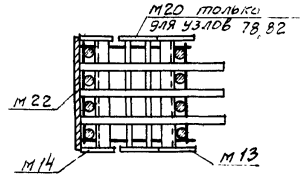

1-1

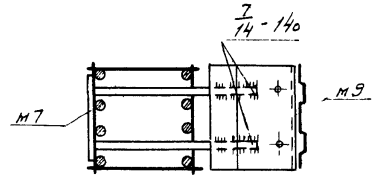

2-2

Примечания:

1. Электродуговая сварка выполняется электродами Э50А-УД
2. Отдельные стержни поз. 24, 77, 78, 79 соединяются с плоскими каркасами контактной точечной сваркой.
3. Сварные соединения производить в соответствии с „Указаниями по сварке соединений арматуры и закладных деталей железобетонных конструкций (СН 393-69)
4. Хомуты консолей и закладные детали М7, М9, М22 крепятся к рабочей арматуре вязальной проволокой. Окончательное положение закладных деталей фиксируется в опалубке.
5. Размеры привязки выпусков арматуры из колонн дамы до ее рифов.
6. Закладная деталь М17 на узлах условно не показана.
7. Примеры крепления закладных деталей М13, М14, М20 см. на листе 192.

ТК 1972	Пространственные каркасы Узлы 78, 80, 82, 84	ИИ 22-3/70 Лист 166

Стиженер | Хашимов | Лопылов

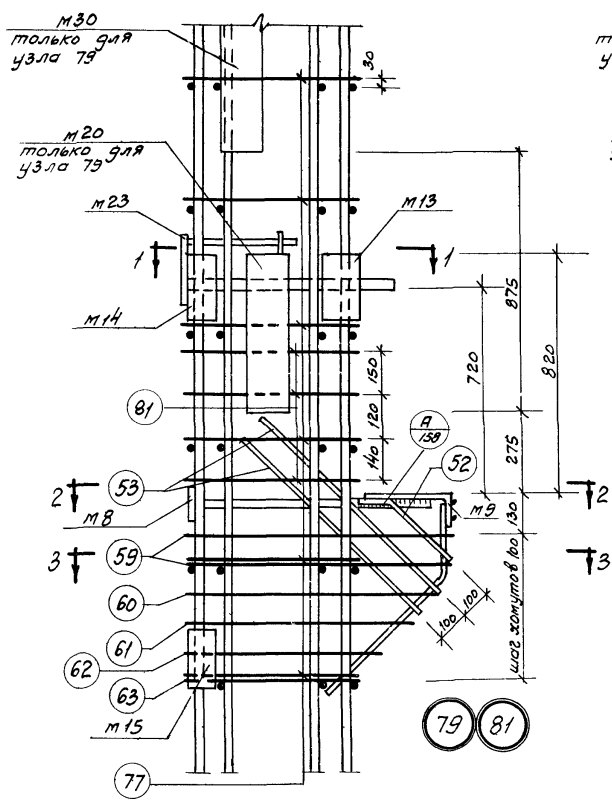

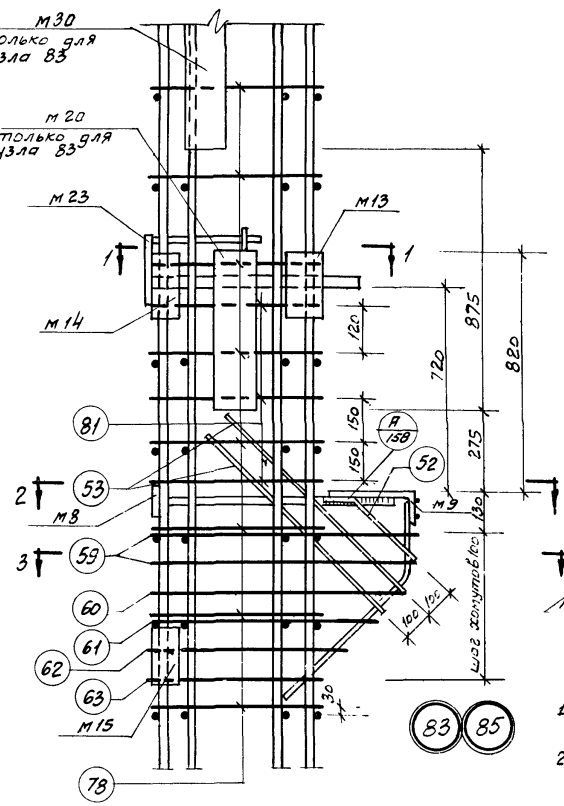

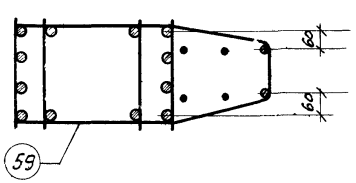

3-3

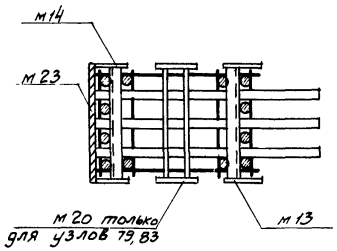

1-1

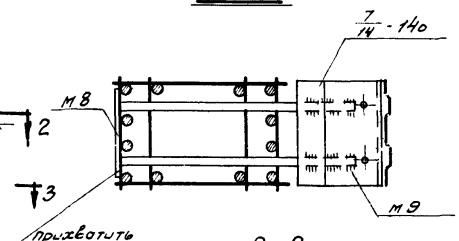

2-2

Примечания:

1. Электродуговая сварка выполняется электродами Э50А-Ф.
2. Отдельные стержни поз. 77, 78, 81 соединяются с плоскими каркасами контактной точечной сваркой.
3. Сварные соединения производить в соответствии с „Указаниями по сварке соединений арматуры и закладных деталей железобетонных конструкций" (СН 393-69).
4. Хомуты консолей и закладные детали м8, м9, м23 крепятся к рабочей арматуре вязальной проволокой. Окончательное положение закладных деталей фиксируется в опалубке.
5. Размеры привязки выпусков арматуры из колонн даны до ее рифов.
6. Примеры крепления закладных деталей м13, м14, м20, м30 см. на листе 192.

ТК 1972	Пространственные каркасы Узлы 79, 81, 83, 85	ИИ22-3/70	
		Лист	167

Гл. конструктор Стирнов
Нач. отдела Дегтенко
Нач. сектора Чечелева
Ст. инженер Калмыкова
Проверил Сорок
Корнеев

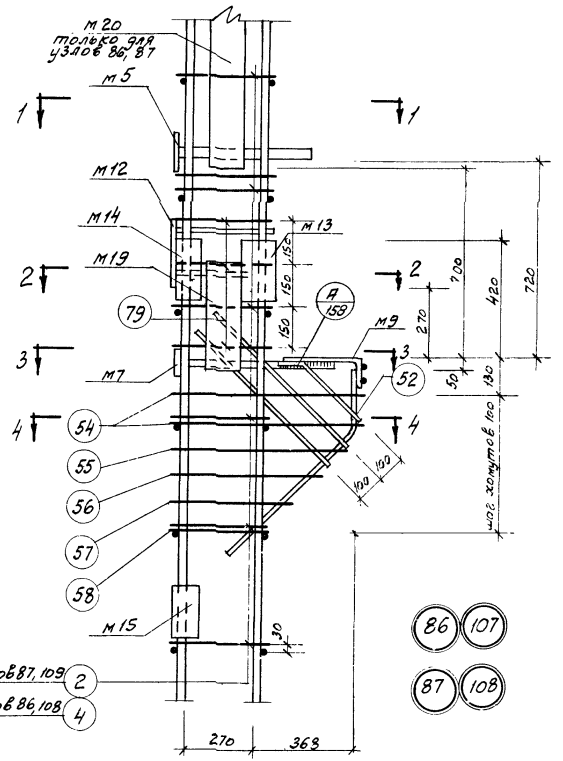

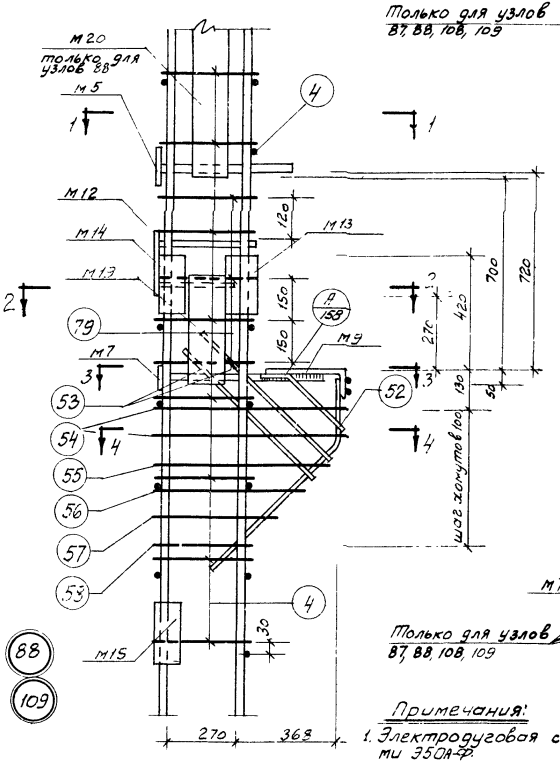

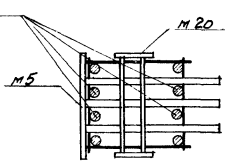

1 - 1

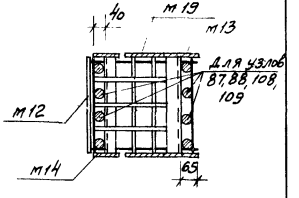

2 - 2

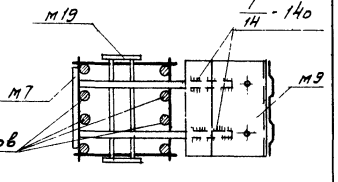

3 - 3

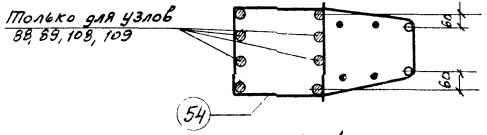

4 - 4

86 107

87 108

88 109

Примечания:

1. Электродуговая сварка выполняется электродами Э50А-Р.
2. Отдельные стержни поз. 2, 4, 79 соединяются с плоскими каркасами контактной точечной сваркой.
3. Сварные соединения производить в соответствии с „Указаниями по сварке соединений арматуры и закладных деталей железобетонных конструкций" (СН 393-69).
4. Хомуты консолей и закладные детали м5, м7, м9 крепятся к рабочей арматуре вязальной проволокой. Окончательное положение закладных деталей фиксируется в опалубке.
5. Размеры привязки выпусков арматуры из колонн даны до ее рифов.
6. Закладная деталь м12 на узлах условно не показана.
7. Пример крепления закладных деталей м13, м14, м20 см. на листе 192.

ТК 1972	Пространственные каркасы	ИИ 22-3/70
	Узлы 86, 87, 88, 107, 108, 109	Лист 168

ШИФ

Марка-лист

Инв. №

Гл. конструктор		Стырнов
Нач. отдела		Демченко
Нач. сектора		Чечелева
Ст. инженер		Колмыкова

1.СПЧ-10

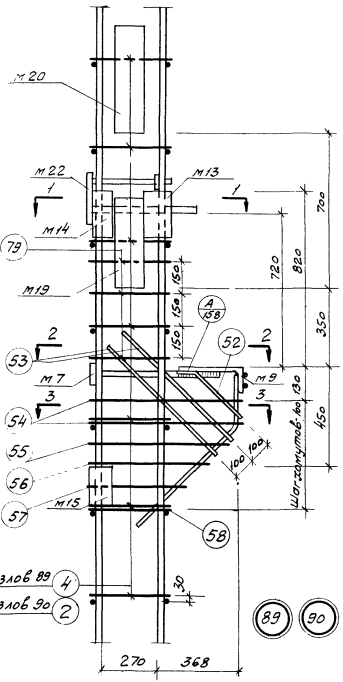

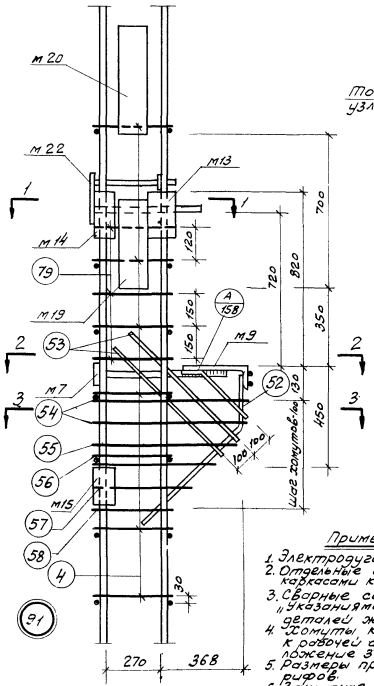

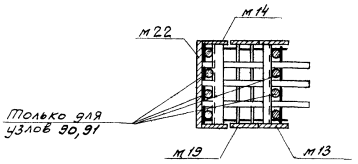

1-1

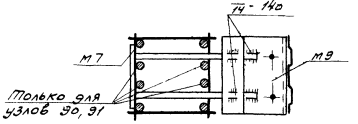

2-2

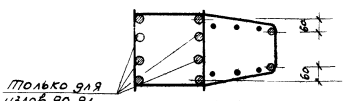

3-3

Примечания:

1. Электродуговая сварка выполняется электродами Э50А-Ф.
2. Отдельные стержни поз. 2, 4, 79 соединяются с плоскими каркасами контактной точечной сваркой.
3. Сварные соединения производить в соответствии с „Указаниями по сварке соединений арматуры и закладных деталей железобетонных конструкций" (СН393-69).
4. Хомуты консолей и закладные детали м7, м9, м22 крепятся к рабочей арматуре вязальной проволокой. Окончательное положение закладных деталей фиксируется в опалубке.
5. Размеры привязки выпусков арматуры из колонн даны по ее рифов.
6. Закладная деталь м16 на узлах условно не показана.
7. Примеры крепления закладных деталей м13, м14, м20 см. на листе 192.

ТК 1972	Пространственные каркасы. Узлы 89, 90, 91	ИИ22-3/70	
		Лист	169

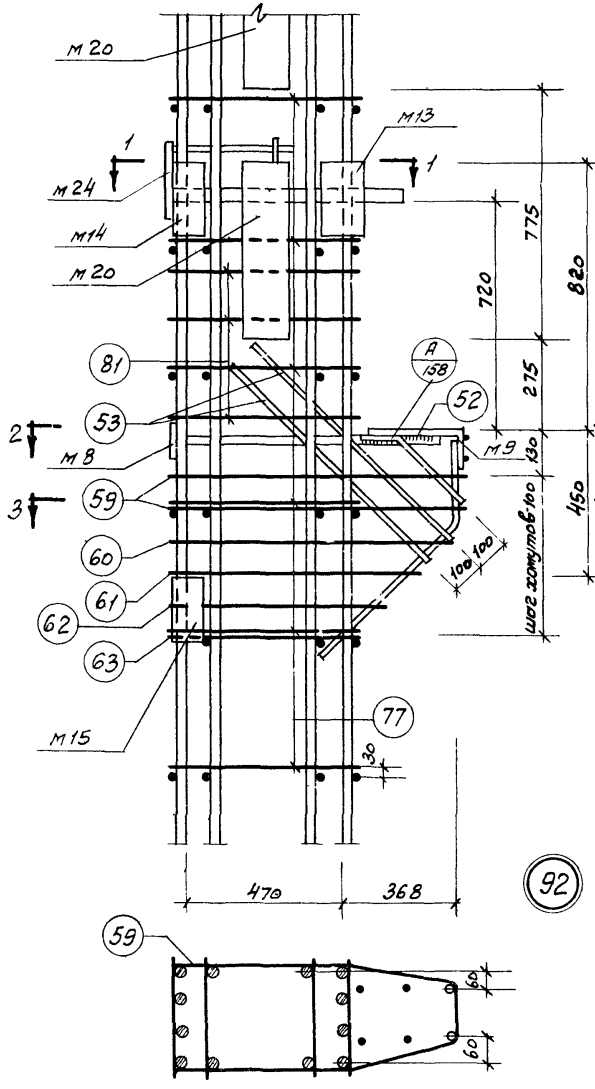

3 - 3

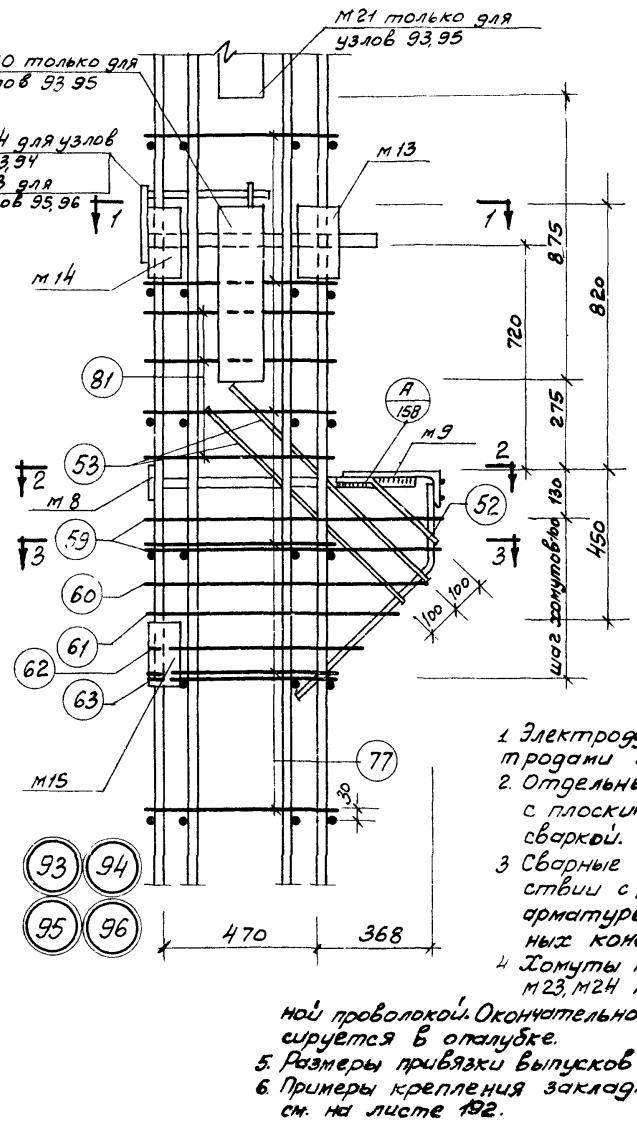

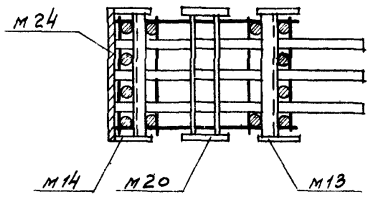

1 - 1

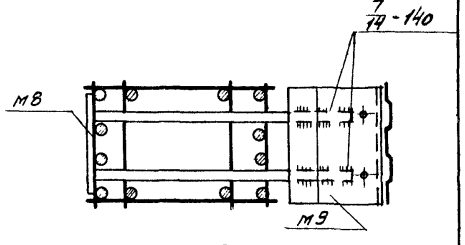

2 - 2

Примечания:

1. Электродуговая сварка выполняется электродами Э50А Ф.
2. Отдельные стержни поз. 77, 81 соединяются с плоскими каркасами контактной точечной сваркой.
3. Сварные соединения производить в соответствии с „Указаниями по сварке соединений арматуры и закладных деталей железобетонных конструкций" (СН393-69)
4. Хомуты консолей и закладные детали м8, м9, м23, м24 крепятся к рабочей арматуре вязальной проволокой. Окончательное положение закладных деталей фиксируется в опалубке.
5. Размеры привязки выпусков арматуры из колонн даны до её рифов.
6. Примеры крепления закладных деталей м13, м14, м20, м21 см. на листе 192.

ТК 1972	Пространственные каркасы Узлы 92, 93, 94, 95, 96	ИИ 22-3/70 Лист 170

Ст. инженер Калмыков | Калмыков

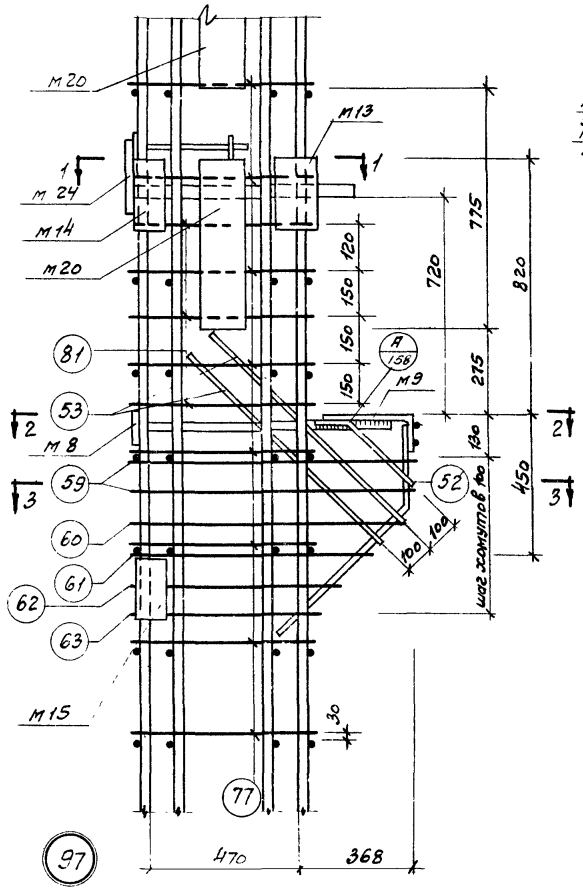

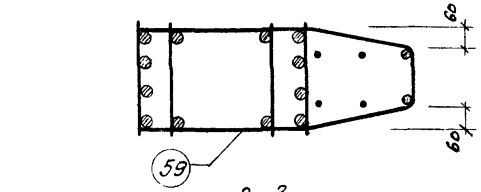

3-3

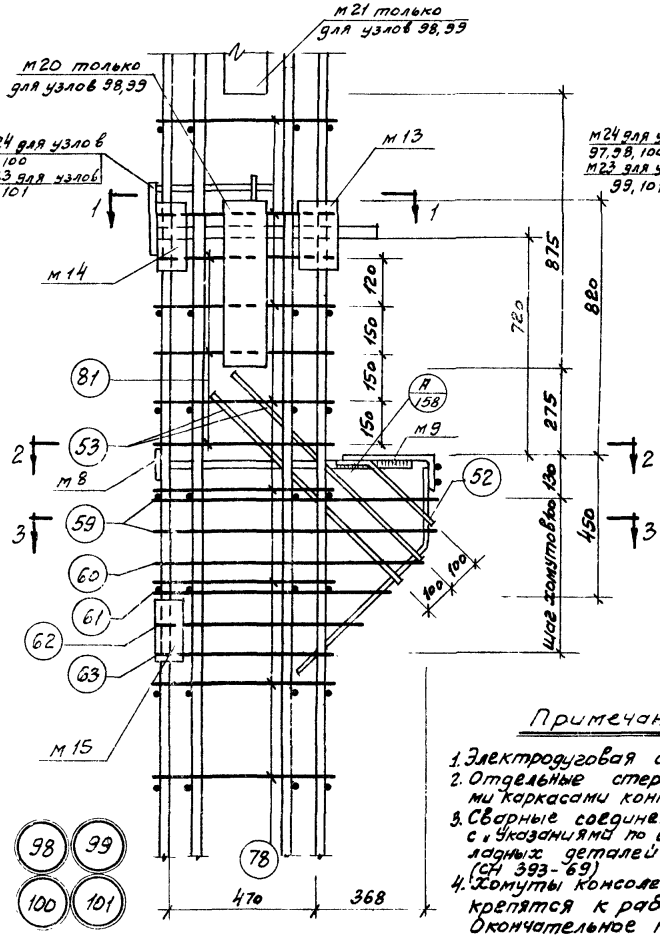

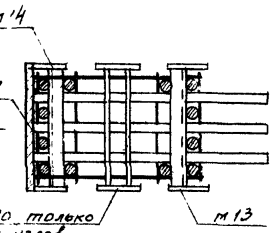

1-1

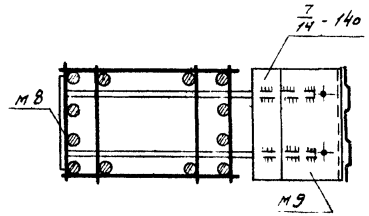

2-2

Примечания:

1. Электродуговая сварка выполняется электродами Э50А-ф
2. Отдельные стержни поз. 77, 78, 81 соединяются с плоскими каркасами контактной точечной сваркой
3. Сварные соединения производить в соответствии с «Указаниями по сварке соединений арматуры и закладных деталей железобетонных конструкций (СН 393-69)
4. Хомуты консолей и закладные детали м8, м9, м23, м24 крепятся к рабочей арматуре вязальной проволокой. Окончательное положение закладных деталей фиксируется в опалубке.
5. Размеры привязки выпусков арматуры из колонн даны до её рифов.
6. Закладная деталь м17 на узлах условно не показана
7. Примеры крепления закладных деталей м13 и м14, м20, м21 см. на листе 192.

ТК 1972	Пространственные каркасы. Узлы 97, 98, 99, 100, 101.	12-3170	
		Лист	171

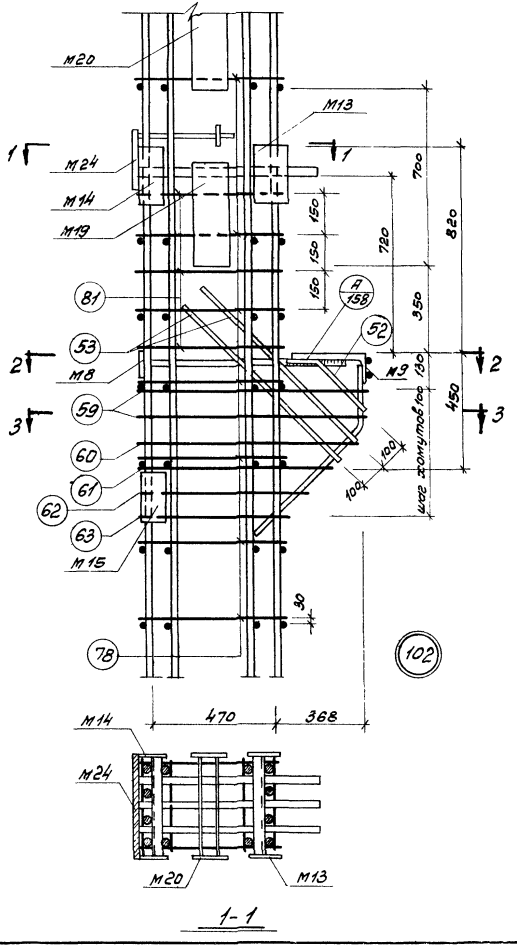

1-1

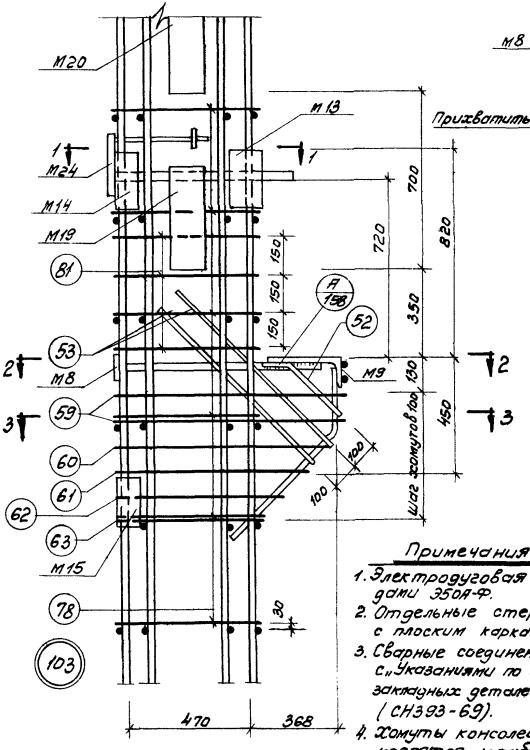

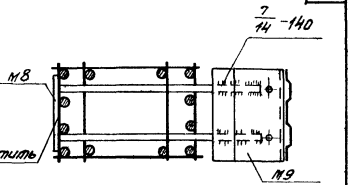

2-2

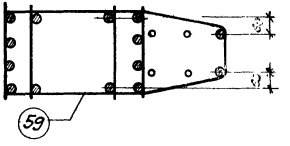

3-3

Примечания:

1. Электродуговая сварка выполняется электродами Э50А-Ф.
2. Отдельные стержни поз. 78, 81 соединяются с плоским каркасом контактной точечной сваркой.
3. Сварные соединения производить в соответствии с „Указаниями по сварке соединений арматуры и закладных деталей железобетонных конструкций" (СН393-69).
4. Хомуты консолей и закладные детали М8, М9, М24 крепятся к рабочей арматуре вязальной проволокой. Окончательное положение закладных деталей фиксируется в опалубке.
5. Размеры привязки выпусков арматуры из колонн даны до её рифов.
6. Закладная деталь М17 на узлах условно не показана.
7. Примеры крепления закладных деталей М13, М14, М20 см. на листе 192.

ТК	Пространственные каркасы. Узлы 102, 103.	ИИ 22-3/70	
		Лист	172

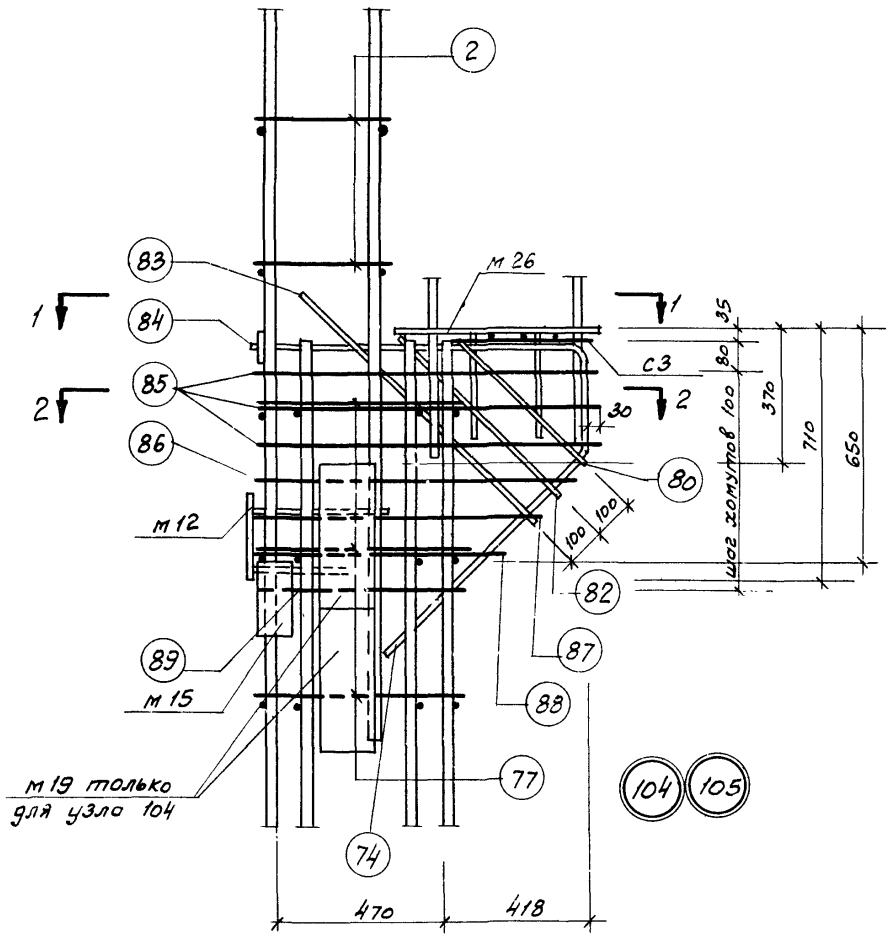

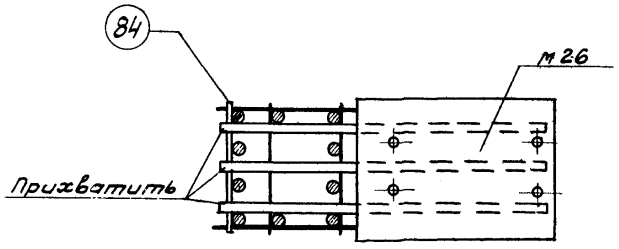

1-1

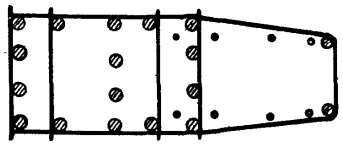

2-2

Примечания:

1. Электродуговая сварка выполняется электродами Э50А-Ф
2. Отдельные стержни поз 2,77 соединяются с плоскими каркасами контактной точечной сваркой.
3. Сварные соединения производить в соответствии с „Указаниями по сварке соединений арматуры и закладных деталей железобетонных конструкций (СН-393-69).
4. Хомуты консолей крепятся к рабочей арматуре вязальной проволокой Окончательное положение закладных деталей фиксируется в опалубке
5. Размеры привязки выпусков арматуры из колонн даны до её рифов

ТК 1972	Пространственные каркасы Узлы 104, 105	ИИ22-3/70	
		Лист	173

Шифр

Серка-лист

Инв. №

Гл. конструктор	Смирнов	Хромошино
Нач. отдела	Демченко	
Нач. сектора	Чечелёва	
Гл. инженер	Колмыкова	
Проверил		

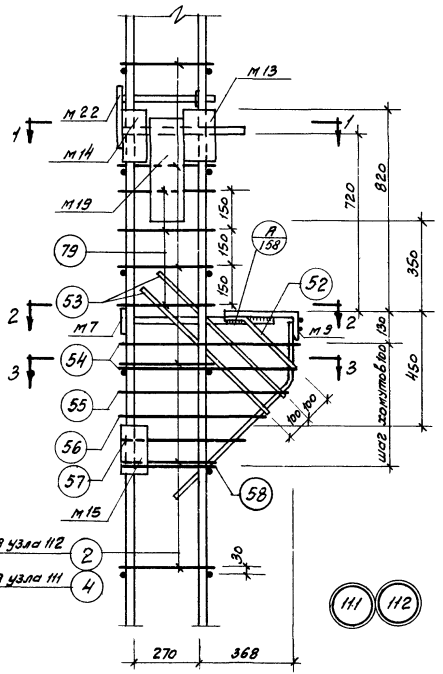

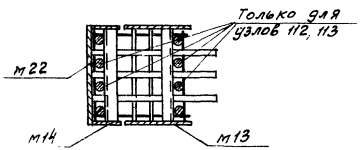

1-1

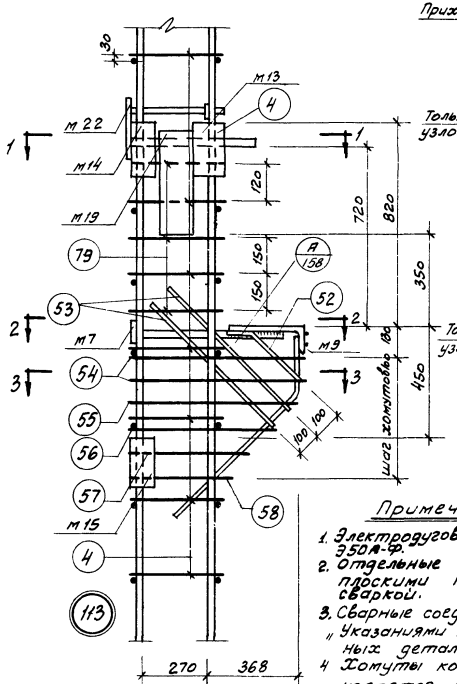

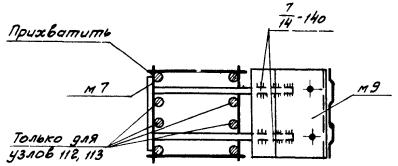

2-2

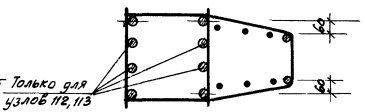

3-3

Примечания:

1. Электродуговая сварка выполняется электродами Э50А-Ф.
2. Отдельные стержни поз. 2, 4, 79 соединяются с плоскими каркасами контактной точечной сваркой.
3. Сварные соединения производить в соответствии с „Указаниями по сварке соединений арматуры и закладных деталей железобетонных конструкций (СН-393-69)
4. Хомуты консолей и закладные детали м7, м9, м22 крепятся к рабочей арматуре вязальной проволокой. Окончательное положение закладных деталей фиксируется в опалубке.
5. Размеры привязки выпусков арматуры из колонн даны до её рифов.
6. Закладная деталь М16 на узлах условно не показана.

ТК 1972	Пространственные каркасы. Узлы 111, 112, 113	ИИ 22-3/70
		Лист 174

Гип инженер Крашенинников Колпаков

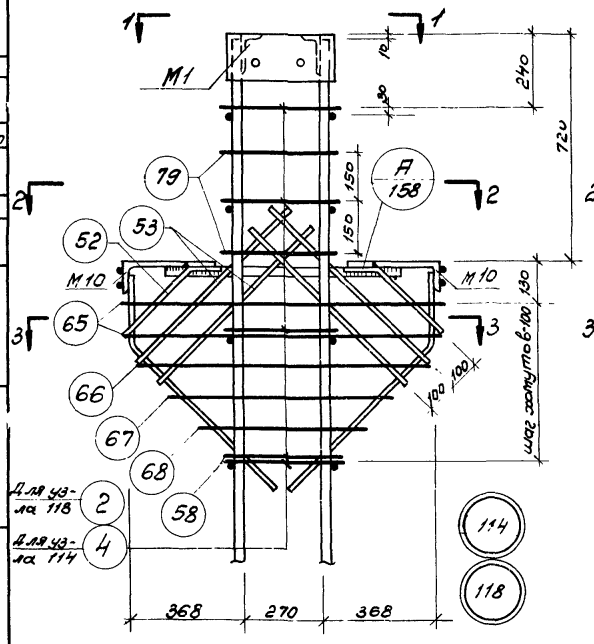

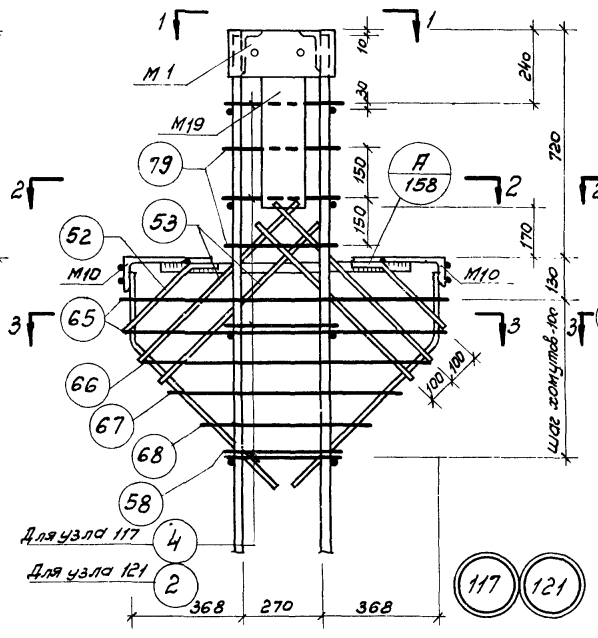

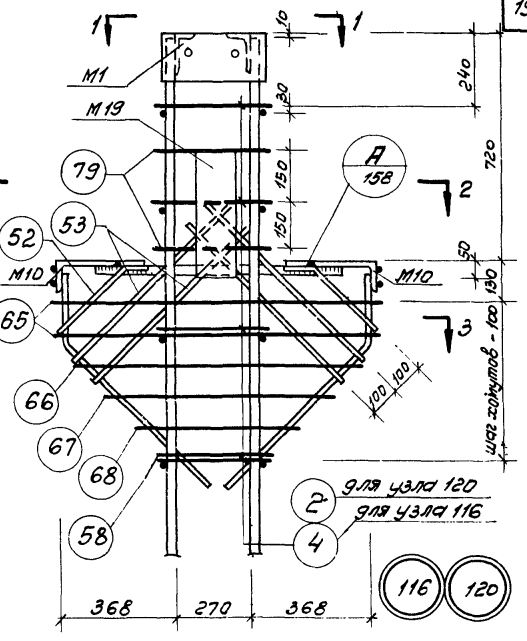

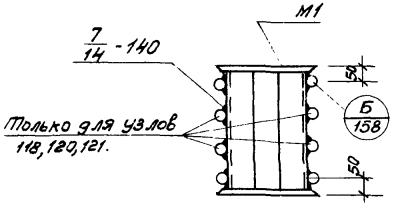

1-1

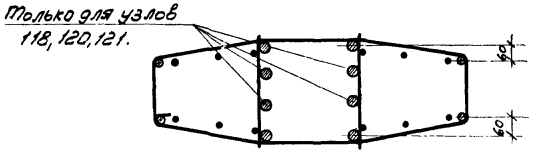

3-3

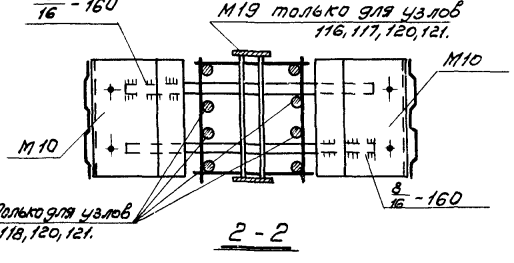

2-2

Примечания.

1. Электродуговая сварка выполняется электродами Э50А-Ф.
2. Отдельные стержни поз.2,4,79 соединяются с плоскими каркасами контактной точечной сваркой.
3. Сварные соединения производить в соответствии с „Указаниями по сварке соединений арматуры и закладных деталей железобетонных конструкций" (СН393-69).
4. Хомуты консолей и закладные детали М10 крепятся к рабочей арматуре вязальной проволокой. Окончательное положение закладных деталей фиксируется в опалубке.
5. Закладная деталь М16 на узлах условно не показана.

ТК 1972	Пространственные каркасы. Узлы 114, 116, 117, 118, 120, 121.	ИИ22-3/70	
		Лист	175

Нач. отдела Демченко
Нач. сектора Чечелева
Ст. инженер Бацулина

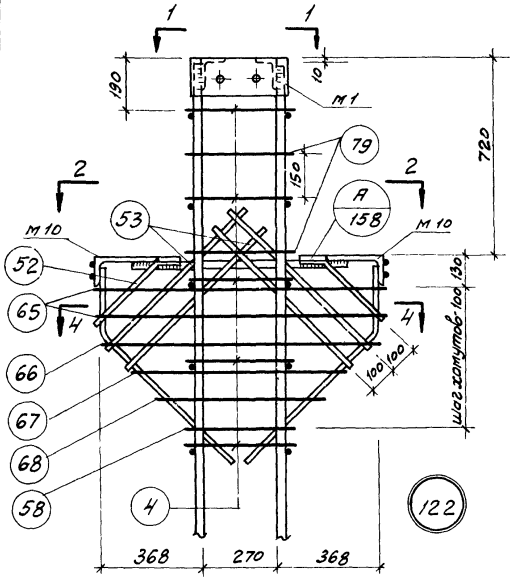

122

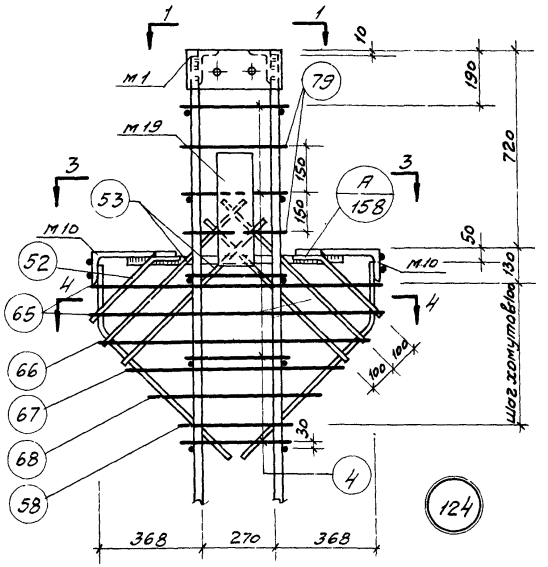

124

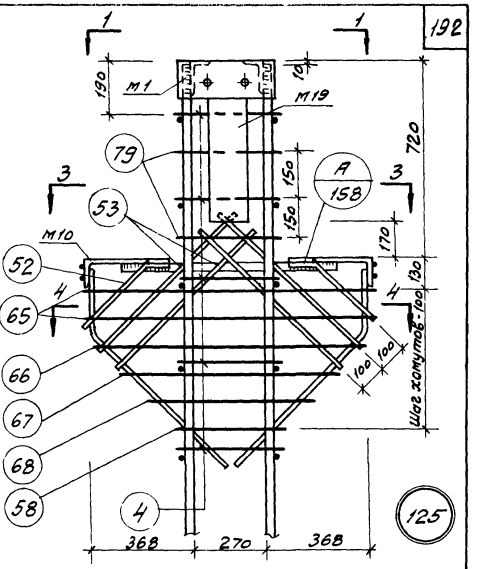

125

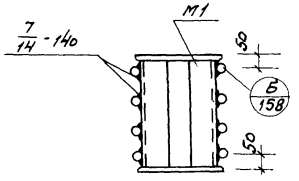

1-1

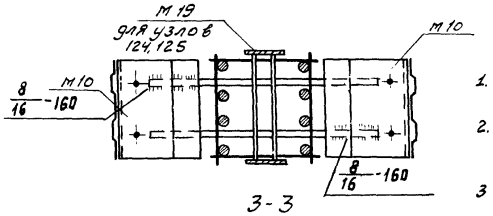

3-3

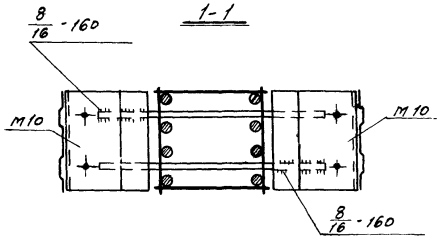

2-2

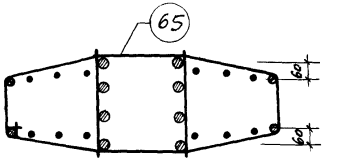

4-4

Примечания

1. Электродуговая сварка выполняется электродами Э50-АФ
2. Отдельные стержни поз. 4, 79 соединяются с плоскими каркасами контактной точечной сваркой.
3. Сварные соединения производить в соответствии с „Указаниями по сварке соединений арматуры и закладных деталей железобетонных конструкций" (СН 393-69)
4. Хомуты консолей и закладная деталь м10 крепятся к рабочей арматуре вязальной проволокой. Окончательное положение закладных деталей фиксируется в опалубке.
5. Закладная деталь м16 на узлах условно не показана.

ТК 1972	Пространственные каркасы Узлы 122, 124, 125	ИИ 22-3/70 Лист 176

Гип Селиверстов
Ст. инженер Кутищева
Баулина

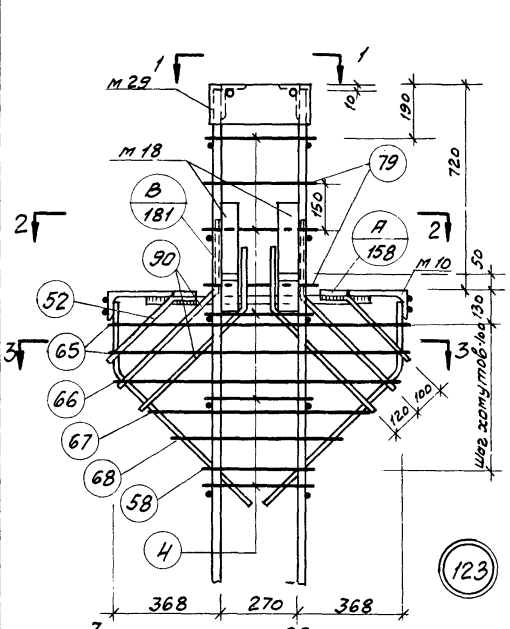

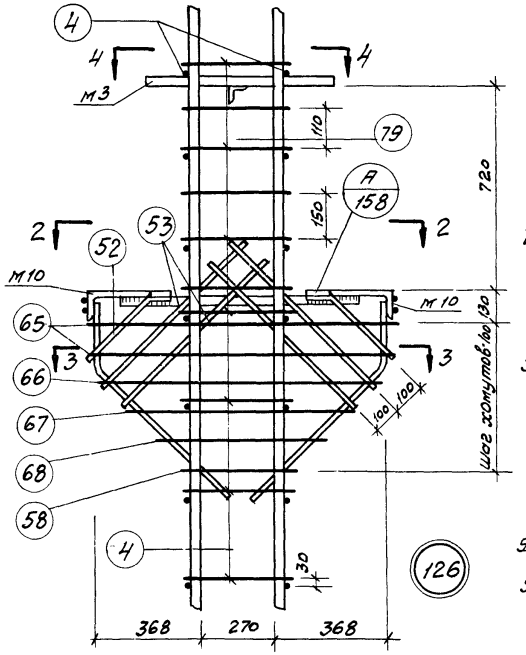

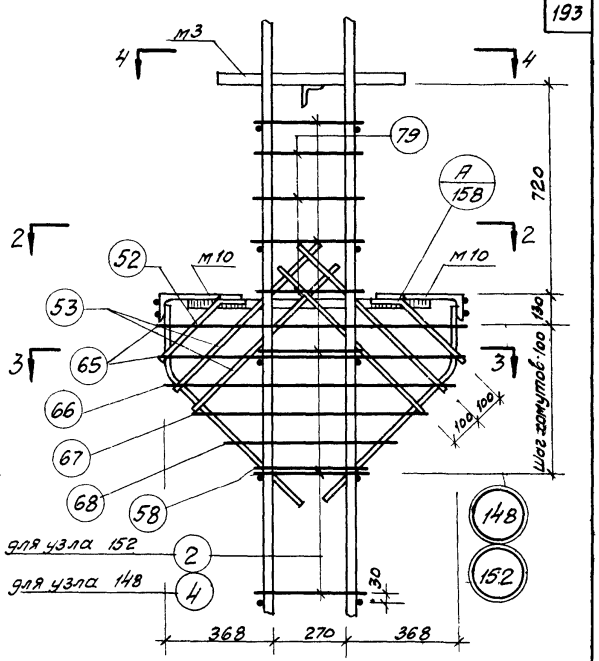

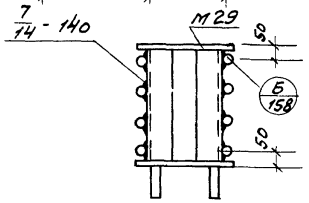

1-1

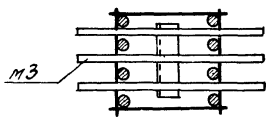

4-4

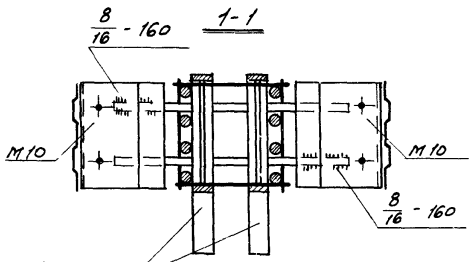

2-2

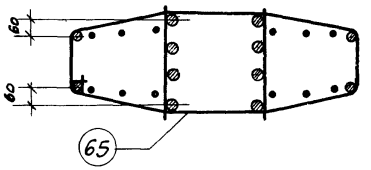

3-3

Примечания:

1. Электродуговая сварка выполняется электродами Э50-АФ
2. Отдельные стержни позиц. 2, 4, 79 соединяются с плоскими каркасами контактной точечной сваркой.
3. Сварные соединения производить в соответствии с „Указаниями по сварке соединений арматуры и закладных деталей железобетонных конструкций (СН 393-69)
4. Хомуты консолей и закладные детали м3, м10 крепятся к рабочей арматуре вязальной проволокой. Окончательное положение закладных деталей фиксируется в опалубке
5. Размеры привязки выпусков арматуры из колонн даны до её рифов.
6. Закладная деталь М16 на узлах 123, 126 условно не показана
7. Пример крепления закладных деталей М18 см. на листе 192

ТК 1972	Пространственные каркасы Узлы 123, 126, 148, 152	1.020-3/76	
		Лист	177

Главный инженер Ст. инженер Нач. сектора Нач. отдела Гл. конструктор

Смирнов Кутукина Челнаева Демченко Бочулина

Проверил

Инв. № подл. | Подпись и дата | Взам. инв. №

УФР

Экз. лист

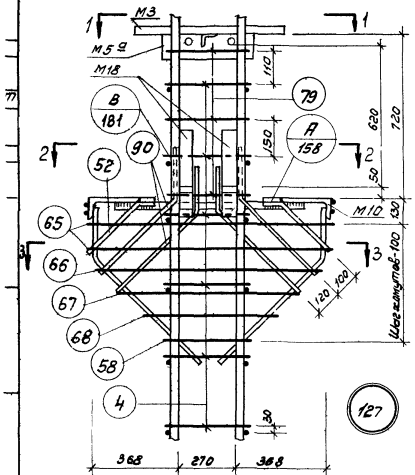

127

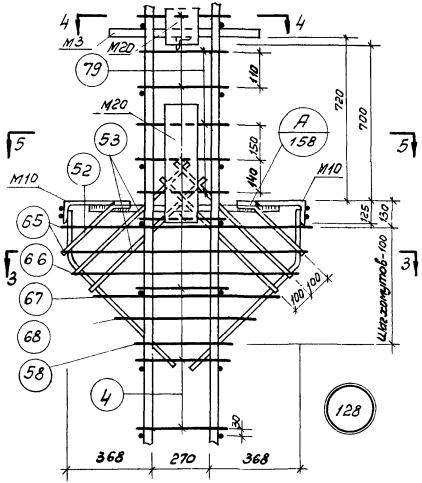

128

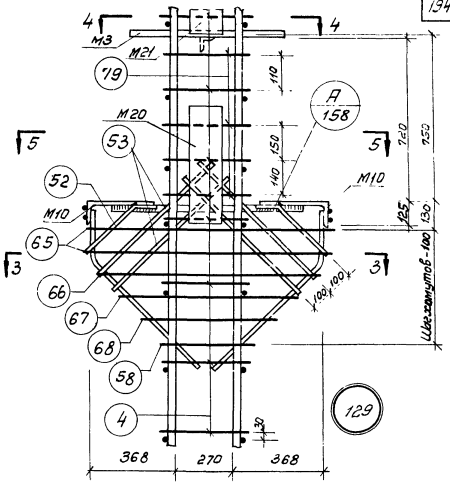

129

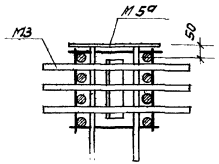

1-1

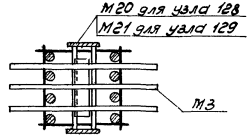

4-4

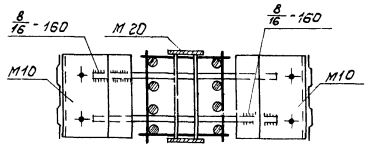

5-5

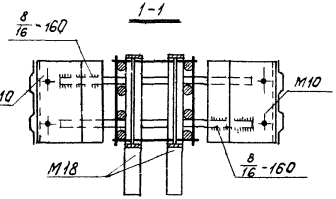

2-2

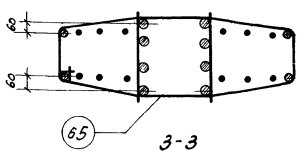

3-3

Примечания

1. Электродуговая сварка выполняется электродами Э50А-Ф.
2. Отдельные стержни поз. 4,79 соединяются с плоскими накладками контактной точечной сваркой.
3. Сварные соединения производить в соответствии с „Указаниями по сварке соединений арматуры и закладных деталей железобетонных конструкций" (СН 393-78).
4. Хомуты консолей и закладные детали М3, М10 крепятся к рабочей арматуре вязальной проволокой.
5. Размеры привязки выпусков арматуры из колонн даны до её рисок.
6. Закладная деталь М16 в узлах 127, 128 условно не показана.
7. Пример крепления закладных деталей М18, М20 см. на листе 192.

ТК 1972	Пространственные каркасы. Узлы 127, 128, 129.	ШЦ22-3/70 Лист 178

Ст. инженер Бородина Руководитель Бородина

12/195 195

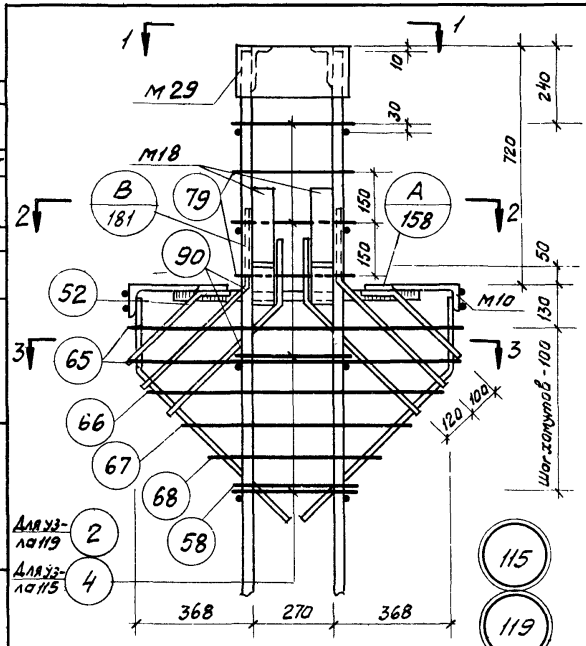

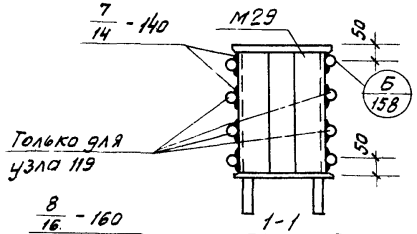

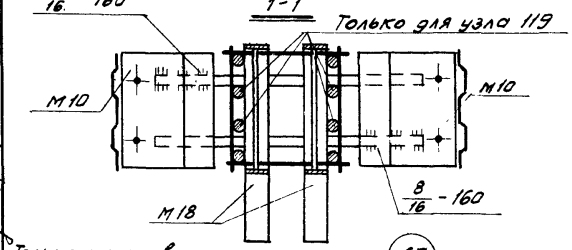

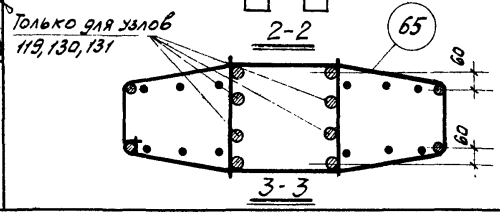

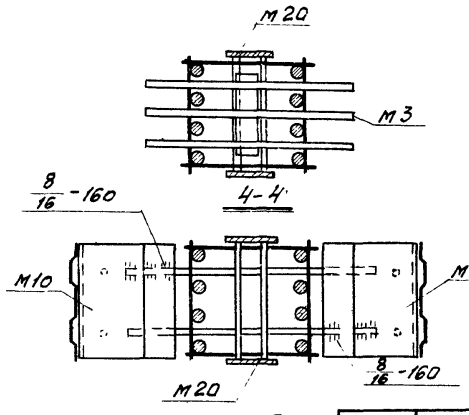

Примечания:

1. Электродуговая сварка выполняется электродами Э50-АФ
2. Отдельные стержни поз. 2, 4, 79 соединяются с плоскими каркасами контактной точечной сваркой.
3. Сварные соединения производить в соответствии с „Указаниями по сварке соединений арматуры и закладных деталей железобетонных конструкций" СН393-63.
4. Хомуты консолей и закладные детали М3, М16 крепятся к рабочей арматуре вязальной проволокой. Окончательное положение закладных деталей фиксируется в опалубке.
5. Размеры привязки выпусков арматуры из колонн зоны до ее рифов.
6. Закладная деталь М16 на узлах 115, 119, 130 условно не показана.
7. Примеры крепления закладных деталей М18, М20 см. на листе 192.

ГК 1972	Пространственные каркасы. Узлы 115, 119, 130, 131.	ИИ22-3/70	
		Лист	179

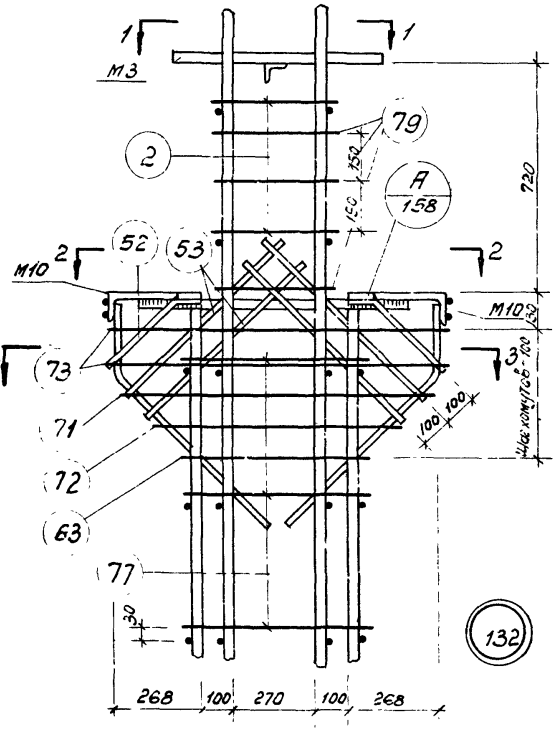

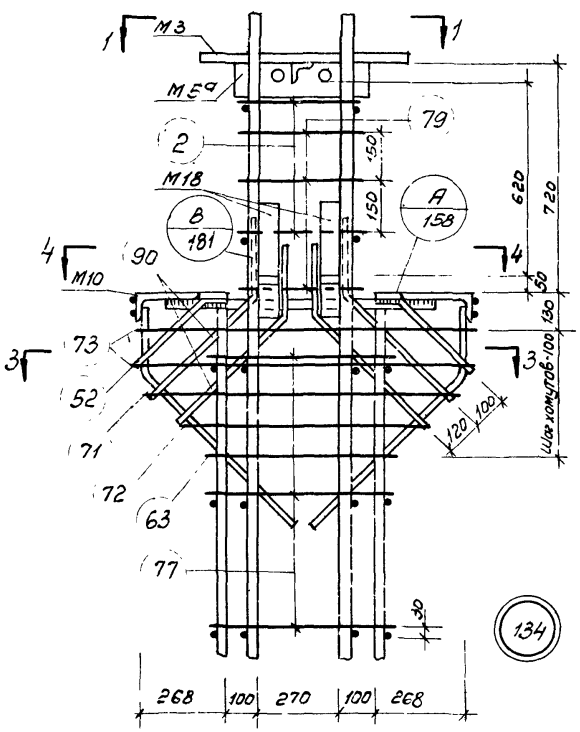

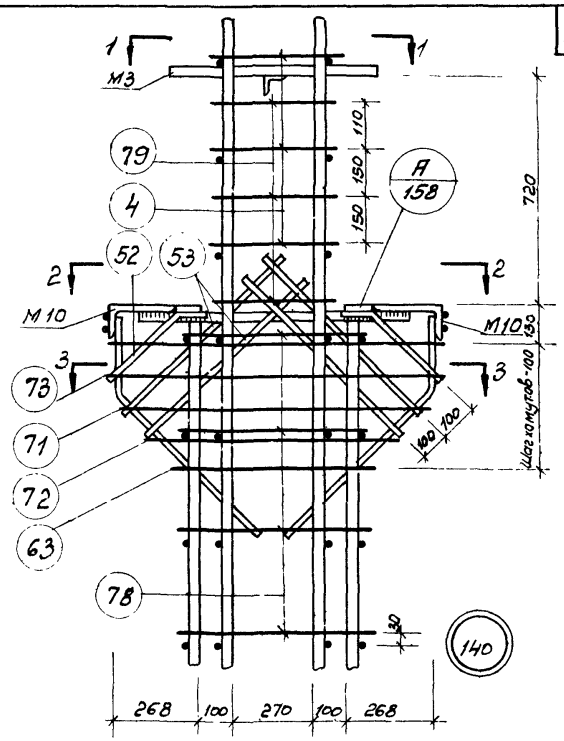

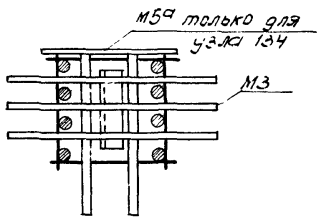

1 - 1

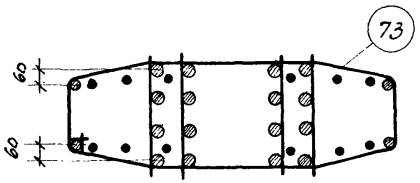

3 - 3

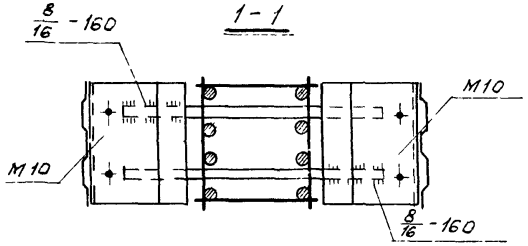

2-2

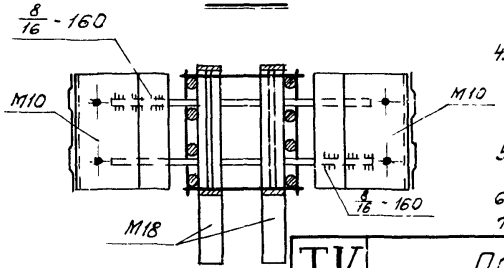

4-4

Примечания

1. Электродуговая сварка выполняется электродами Э50А-Ф.
2. Отдельные стержни позиц. 2, 4, 77, 78, 79 соединяются с плоскими каркасами контактной точечной сваркой.
3. Сварные соединения производить в соответствии с „Указаниями по сварке соединений арматуры и закладных деталей железобетонных конструкций (СН393-69)
4. Хомуты консолей и закладные детали М3, М10 крепятся к рабочей арматуре вязальной проволокой. Окончательное положение закладных деталей фиксируется в опалубке.
5. Размеры привязки выпусков арматуры из колонн даны до её рифов.
6. Закладная деталь М17 на узлах условно не показана.
7. Пример крепления закладной детали М18 см. на листе 192

ТК 1972

Пространственные каркасы.
Узлы 132, 134, 140.

ИИ22-3/70
Лист 180

Ст. инженер
Копировал

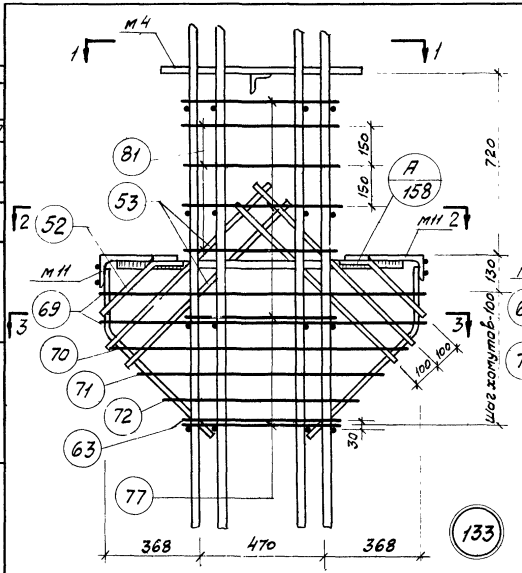

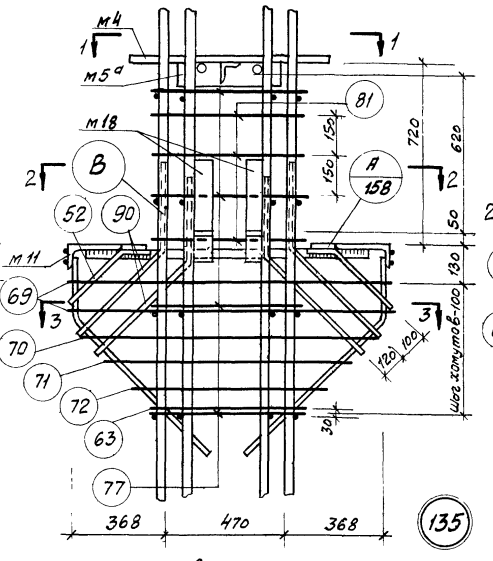

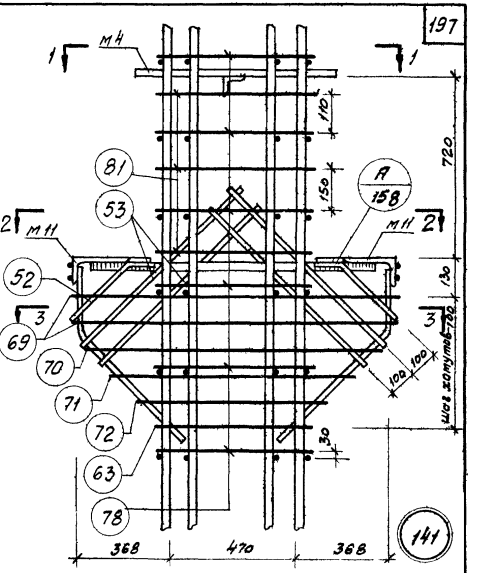

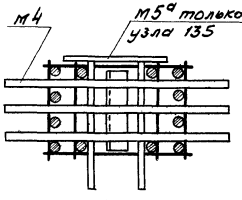

1-1

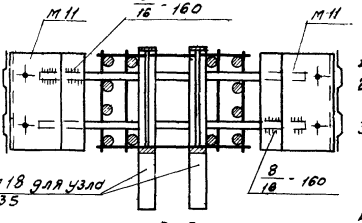

2-2

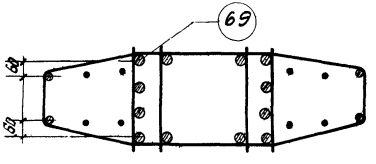

3-3

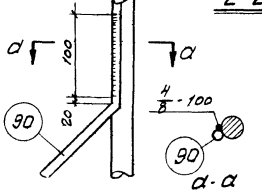

В

Примечания:

1. Электродуговая сварка выполняется электродами Э50А по ГОСТ 9467-75.
2. Отдельные стержни позиц. 77, 78, 81 соединяются с плоскими каркасами контактной точечной сваркой.
3. Сварные соединения производить в соответствии с „Указаниями по сварке соединений арматуры и закладных деталей железобетонных конструкций (СН393-69).
4. Хомуты консолей и закладные детали м4, м5а, м11 крепятся к рабочей арматуре вязальной проволокой. Окончательное положение закладных деталей фиксируется в опалубке.
5. Размеры привязки выпусков арматуры из колонн даны до ее рифов.
6. Пример крепления закладной детали м18 см. на листе 192.

Гл. инженер		Бочулин	ТК 1972	Пространственные каркасы. Узлы 133, 135, 141.	ИИ-22-3/70
Нач. сектора		Чечель			Лист 181
Нач. отд.		Дементько			
Гл. конструктор		Смирнов			

Проверил

Конфигурация

Инв. №

Подп. и дата

Инв. № подл.

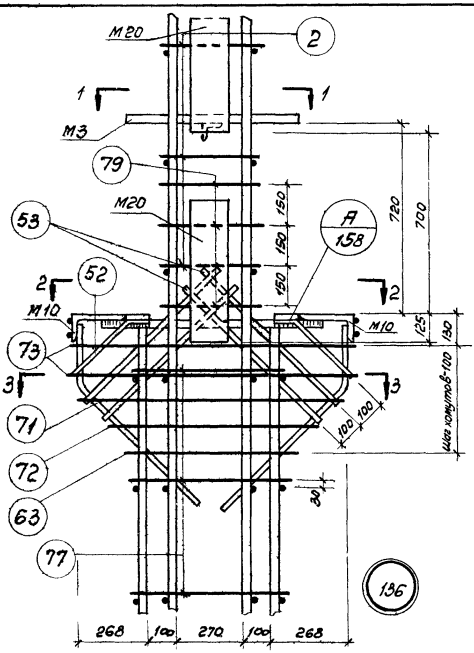

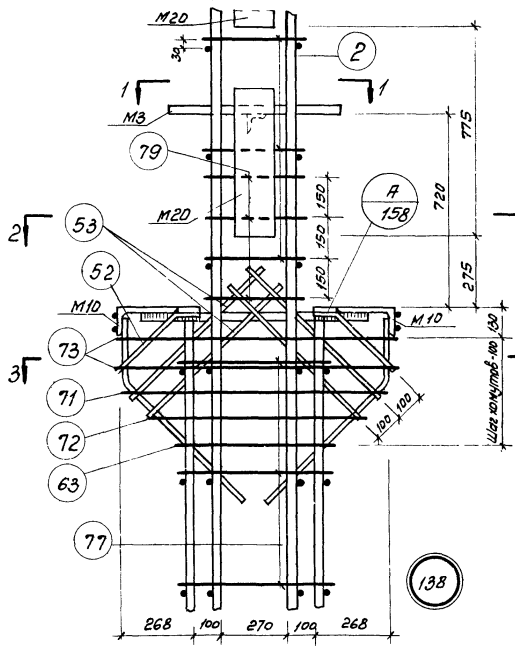

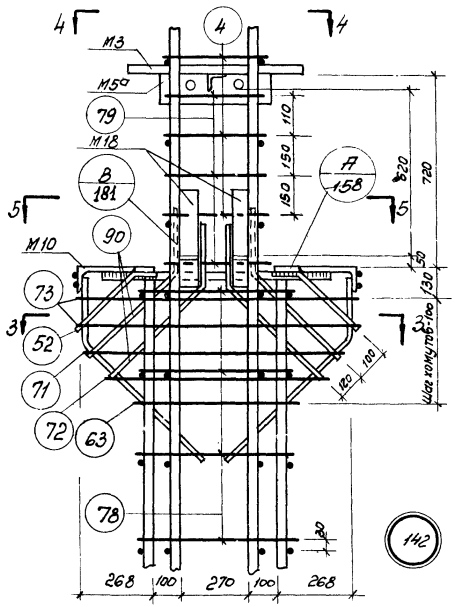

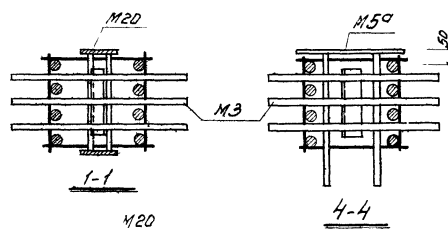

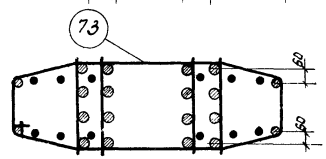

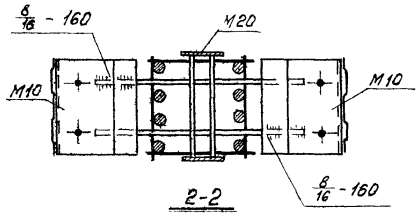

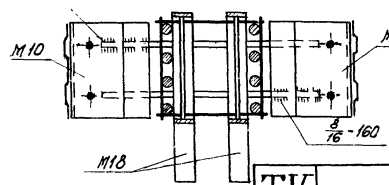

Примечания

1. Электродуговая сварка выполняется электродами Э50-А Ф.
2. Отдельные стержни позиц. 2, 4, 77, 78, 79 соединяются с плоскими каркасами контактной точечной сваркой.
3. Сварные соединения производить в соответствии с „Указаниями по сварке соединений арматуры и закладных деталей железобетонных конструкций" (СН393-69).
4. Хомуты консолей и закладные детали М3, М10 крепятся к рабочей арматуре вязальной проволокой. Окончательное положение закладных деталей фиксируется в опалубке.
5. Размеры привязки выпусков арматуры из колонн даны до ее рифов.
6. Закладные детали М17 на узлах условно не показаны.
7. Пример крепления М18, М20 см. на листе 192.

ТК 1972	Пространственные каркасы. Узлы 136, 138, 142.	ИИ22-3/70 Лист 182

Ст. инженер Бочкина

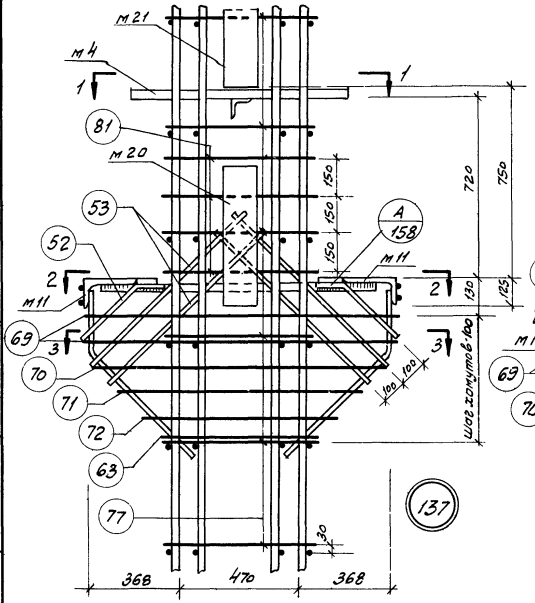

137

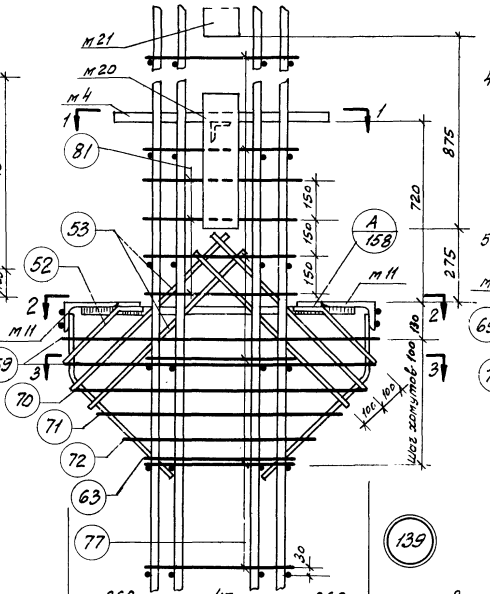

139

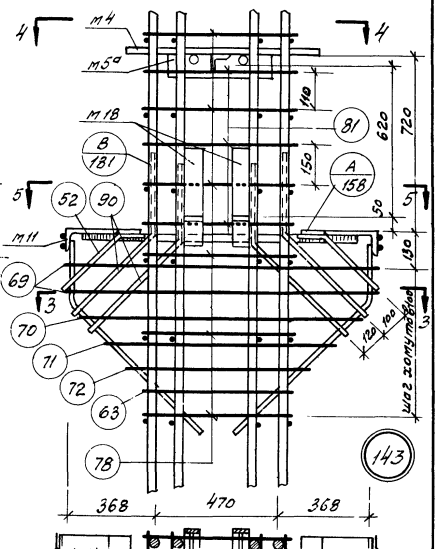

143

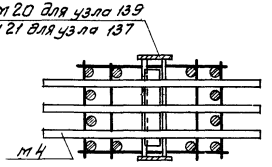

1-1

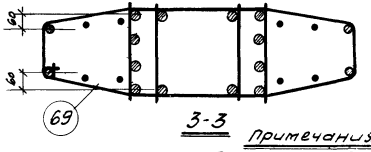

3-3

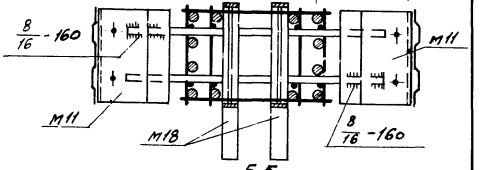

5-5

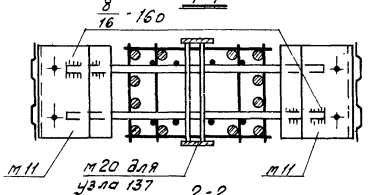

2-2

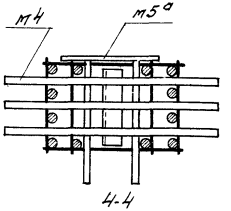

4-4

Примечания

1. Электродуговая сварка выполняется электродами Э50-АФ.
2. Отдельные стержни позиц. 77, 78, 81 соединяются с плоскими каркасами контактной точечной сваркой.
3. Сварные соединения производить в соответствии с „Указаниями по сборке соединений арматуры и закладных деталей железобетонных конструкций" (СН 393-69).
4. Хомуты консолей и закладные детали м4, м5а, м11 крепятся к рабочей арматуре вязальной проволокой. Окончательное положение закладных деталей фиксируется в опалубке.
5. Размеры привязки выпусков арматуры из колонн зоны до ее рифов.
6. Пример крепления закладной детали м18 см. на листе 192.

ТК 1972	Пространственные каркасы Узлы 137, 139, 143		ИИ22-3,170
		Лист	183

Гл. конструктор Смирнов
Нач. отдела Давиченко
Нач. сектора Чечелева
Ст. инженер Бочилина
Проверил
Корнашина

Шифр
Арка-лист
Инв. №

12135 200

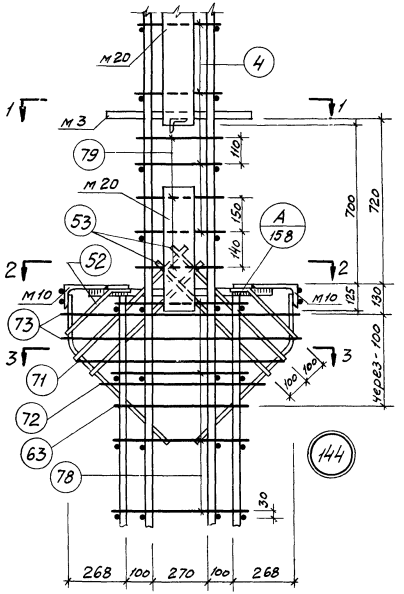

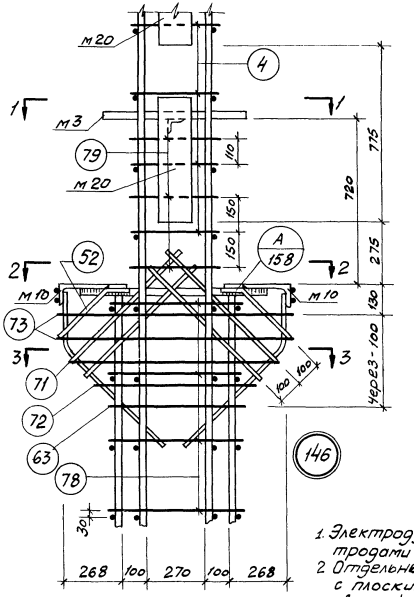

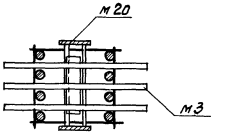

1-1

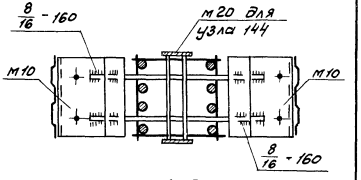

2-2

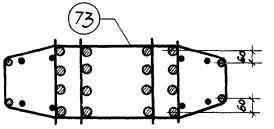

3-3

примечания:

1. Электродуговая сварка выполняется электродами Э50А-Ф.
2. Отдельные стержни поз. 4, 78, 79 соединяются с плоскими каркасами контактной точечной сваркой.
3. Сварные соединения производить в соответствии с „Указаниями по сварке соединений арматуры и закладных деталей железобетонных конструкций" (СН393-69)
4. Хомуты консолей и закладные детали м3, м10 крепятся к рабочей арматуре вязальной проволокой. Окончательное положение закладных деталей фиксируется в опалубке.
5. Размеры привязки выпусков арматуры из колонн даны до геригров
6. Закладная деталь м17 на узлах условно не показана.
7. Пример крепления закладной детали м20 см. на листе 192

ТК 1972	Пространственные каркасы Узлы 144, 146	ИИ22-3/70 Лист 184

Ст. инженер Ефимов Колмыков

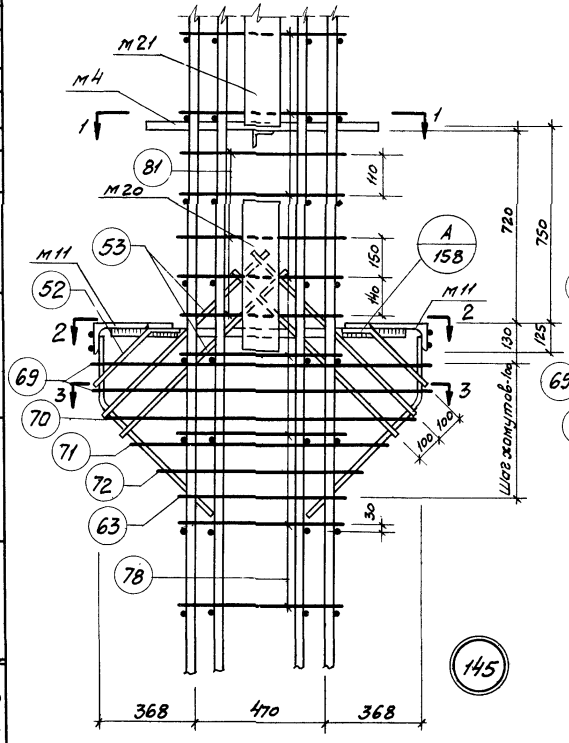

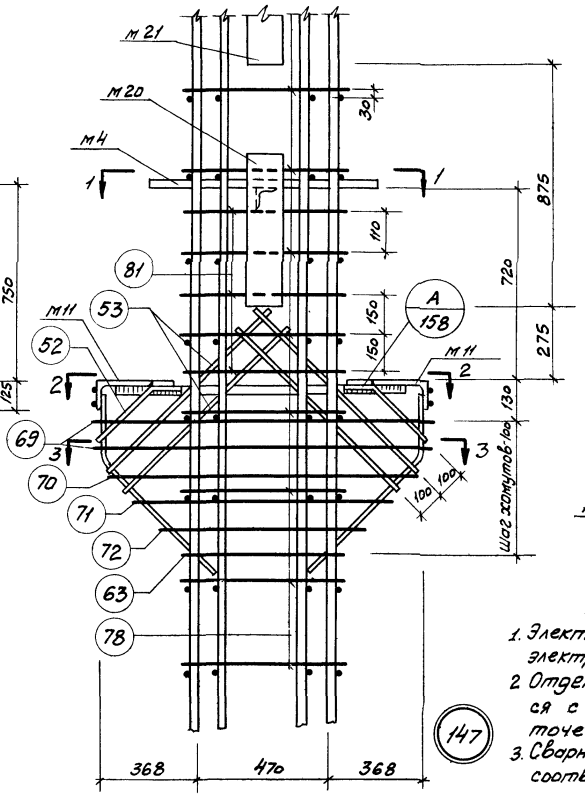

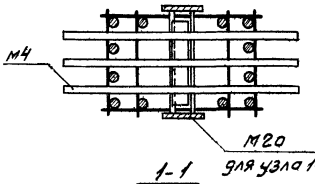

1-1

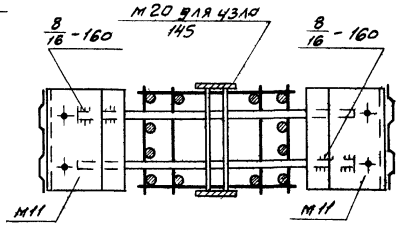

2-2

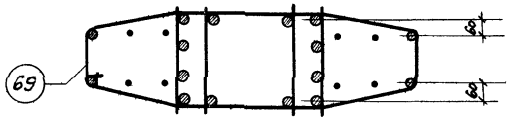

3-3

Примечания:

1. Электродуговая сварка выполняется электродами Э50А-Ф
2. Отдельные стержни поз 7,8,81 соединяются с плоскими каркасами контактной точечной сваркой.
3. Сварные соединения производить в соответствии с „Указаниями по сварке соединений арматуры и закладных деталей железобетонных конструкций" (СН393-69).
4. Хомуты консолей и закладные детали М4,М11 крепятся к рабочей арматуре вязальной проволокой. Окончательное положение закладных деталей фиксируется в опалубке.
5. Размеры привязки выпусков арматуры из колонн даны до ее рифов
6. Примеры крепления закладных деталей М20,М21 см на листе 192.

ТК 1972	Пространственные каркасы Узлы 145, 147	ИИ22-3/70	
		Лист	185

Гип	Стронов	
Нач.отдела	Демченко	
Нач.сектора	Челяева	
Ст.инженер	Калмыкова	
Проверил	Кормушина	
Н.контр.	Янкина	

Шифр
Карка-лист
Инв №

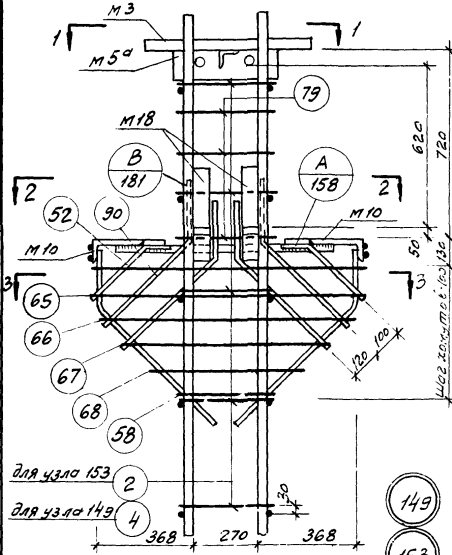

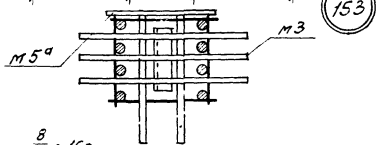

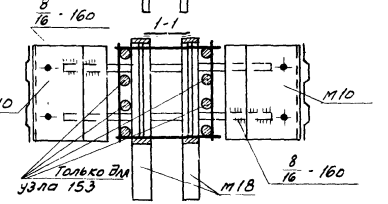

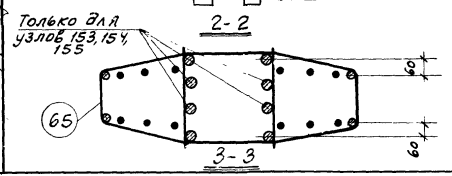

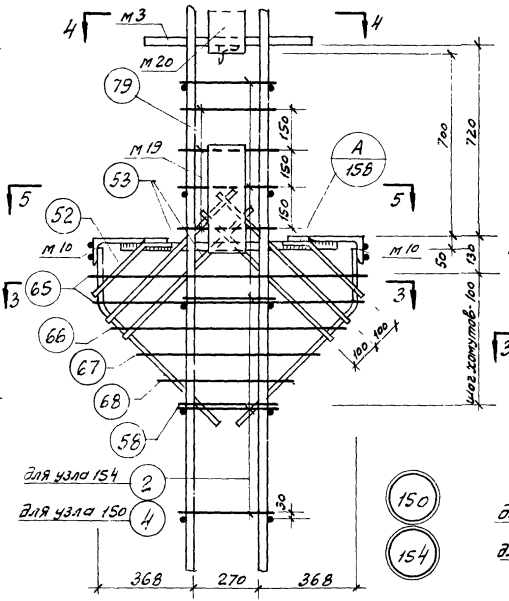

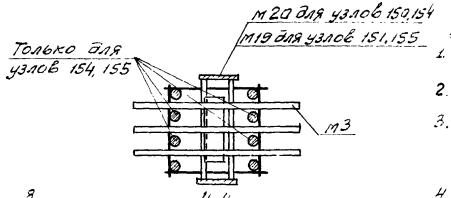

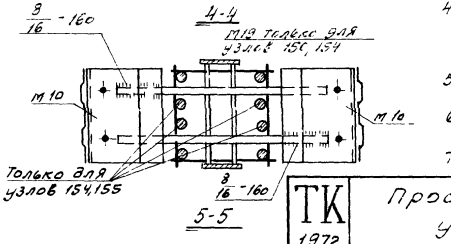

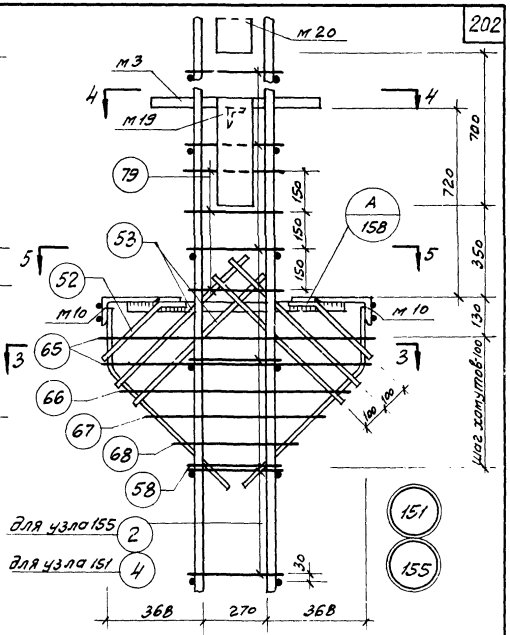

Примечания

1. Электродуговая сварка выполняется электродами Э50-АФ.
2. Отдельные стержни позиц. 2, 4, 79 соединяются с плоскими каркасами контактной точечной сваркой.
3. Сварные соединения производить в соответствии с „Указаниями по сварке соединений арматуры и закладных деталей железобетонных конструкций" (СН 393-69).
4. Хомуты консолей и закладных деталей крепятся к рабочей арматуре вязальной проволокой. Окончательное положение закладных деталей фиксируется в опалубке.
5. Размеры привязки выпусков арматуры из колонн даны от ее рядов.
6. Закладная деталь м16 на узлах 151, 155 условно не показана.
7. Пример крепления закладных деталей м18, м20 см. на листе 192

ТК 1972	Пространственные каркасы Узлы 149, 150, 151, 153, 154, 155	ИИ 22-3/70 Лист 186	

Ст. инженер Шарыгина Бочулина

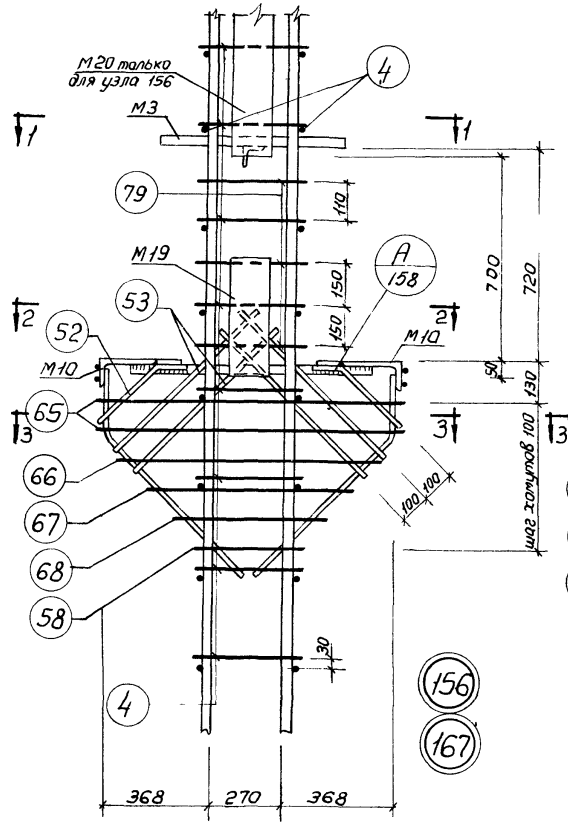

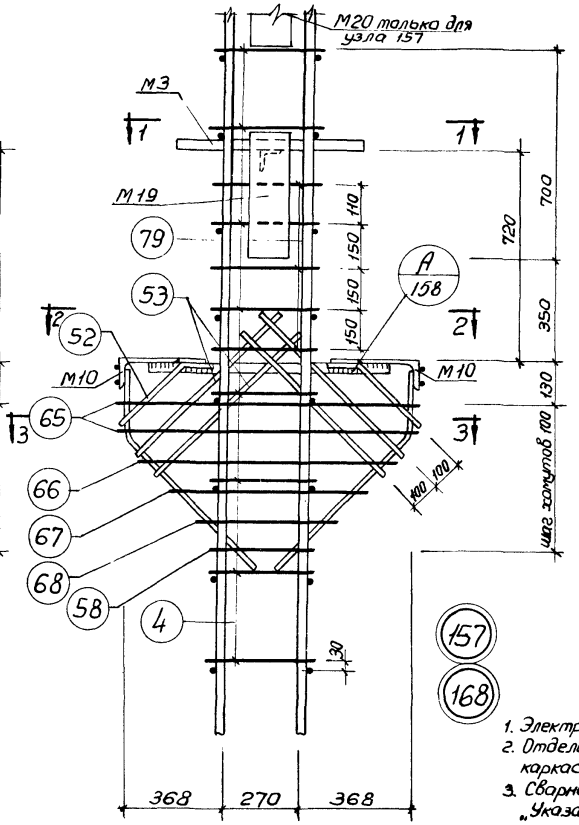

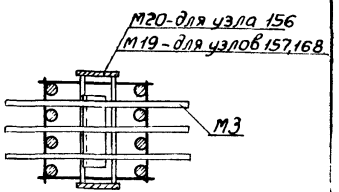

1 - 1

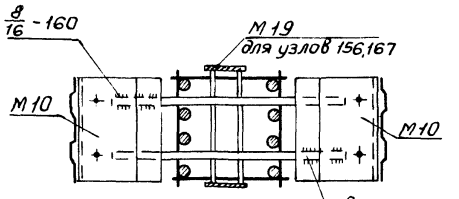

2 - 2

156
167

157
168

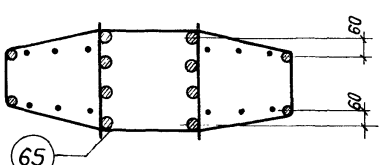

3 - 3

Примечания

1. Электродуговая сварка выполняется электродами Э50А-Ф.
2. Отдельные стержни поз. 4, 79 соединяются с плоскими каркасами контактной точечной сваркой.
3. Сварные соединения производить в соответствии с „Указаниями по сварке соединений арматуры и закладных деталей железобетонных конструкций" (СН393-69).
4. Хомуты консолей и закладные детали М3, М10 крепятся вязальной проволокой. Окончательное положение закладных деталей фиксируется в опалубке.
5. Размеры привязки выпусков арматуры из колонн даны до ее рифов.
6. Закладная деталь М16 на узлах условно не показана.
7. Пример крепления закладной детали М20 см. лист 192.

Гл. конструктор		Корнюшина	
Нач. отдела		Смирнов	
Нач. сектора		Детченко	
Ст. инж.		Чечелева	
Проверил		Калтыкова	

ТК 1972

Пространственные каркасы. Узлы 156, 157, 167, 168.

ШИ22-3/70

Лист 187

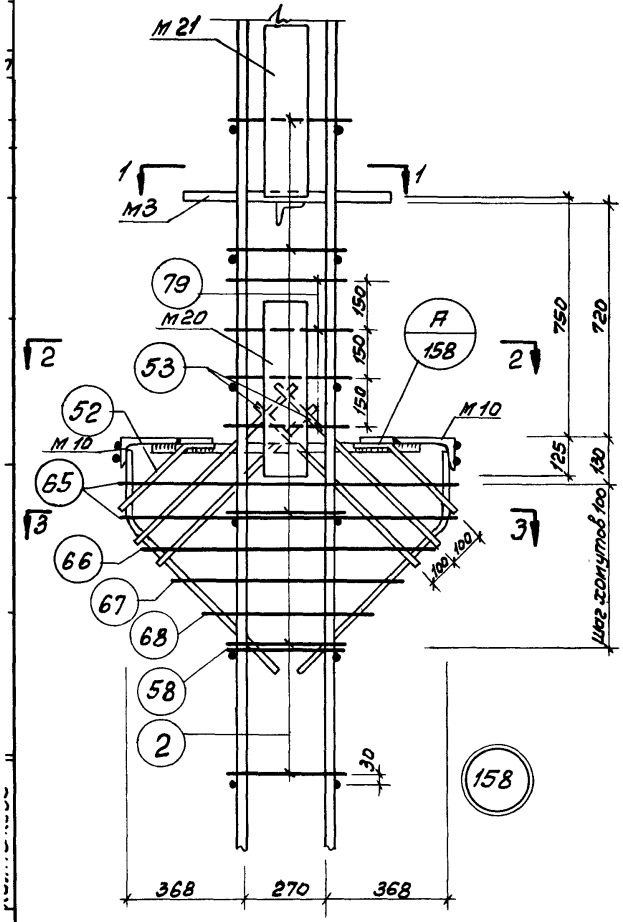

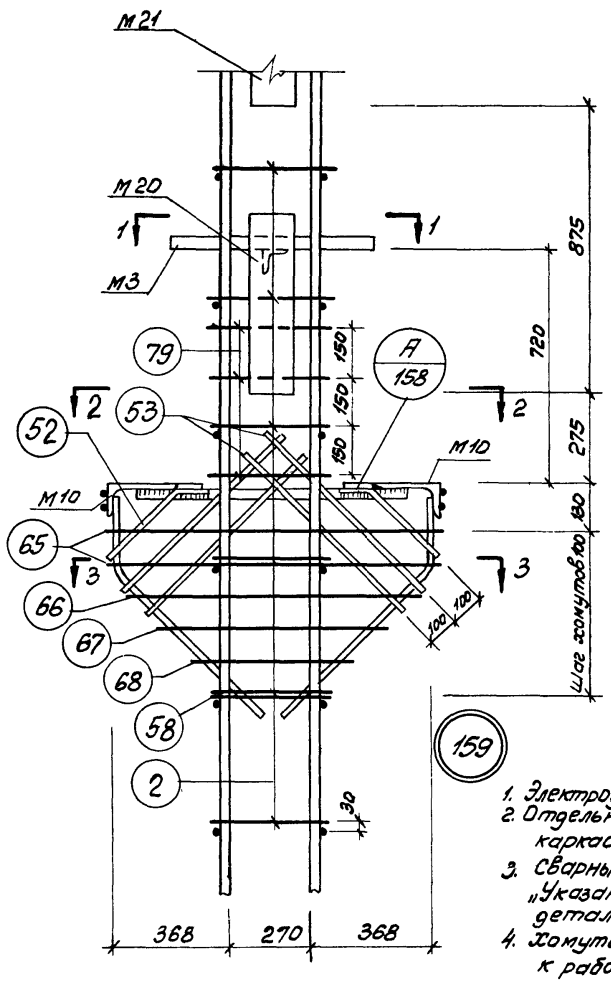

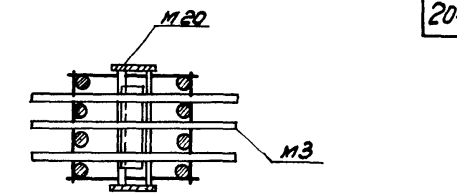

1-1

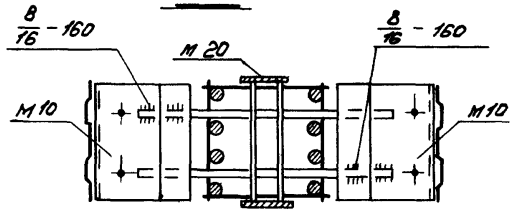

2-2

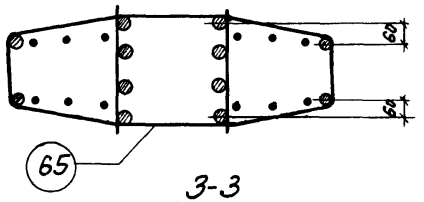

3-3

Примечания:

1. Электродуговая сварка выполняется электродами Э50-Ф.
2. Отдельные стержни поз. 2, 79 соединяются с плоскими каркасами контактной точечной сваркой.
3. Сварные соединения производить в соответствии с „Указаниями по сварке соединений арматуры и закладных деталей железобетонных конструкций (СН393-69).
4. Хомуты консолей и закладные детали М3, М10 крепятся к рабочей арматуре вязальной проволокой. Окончательное положение закладных деталей фиксируется в опалубке.
5. Размеры привязки выпусков арматуры из колонн зоны до её рифов.
6. Примеры крепления закладных деталей М20, М21 см. на листе 192.

ТК 1972	Пространственные каркасы. Узлы 158, 159.	ИИ22-3/70
		Лист 188

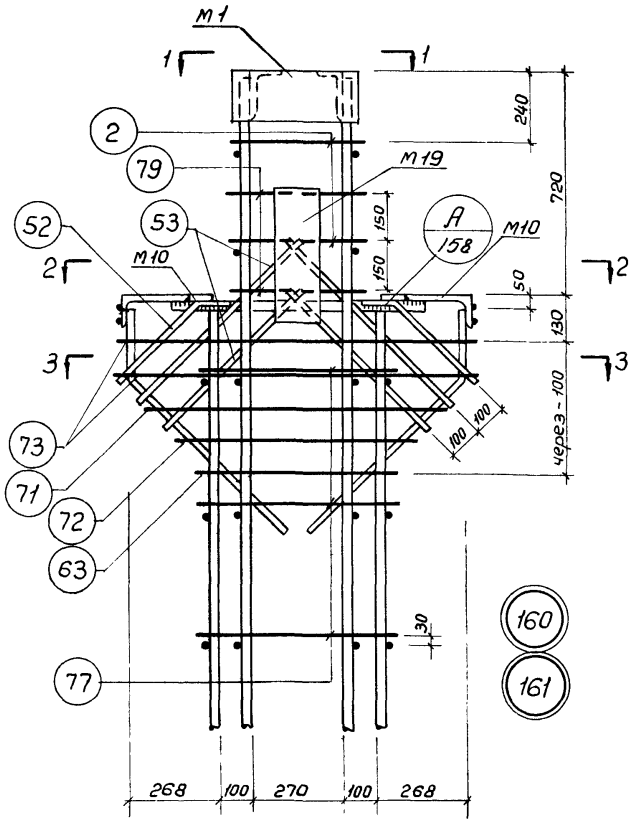

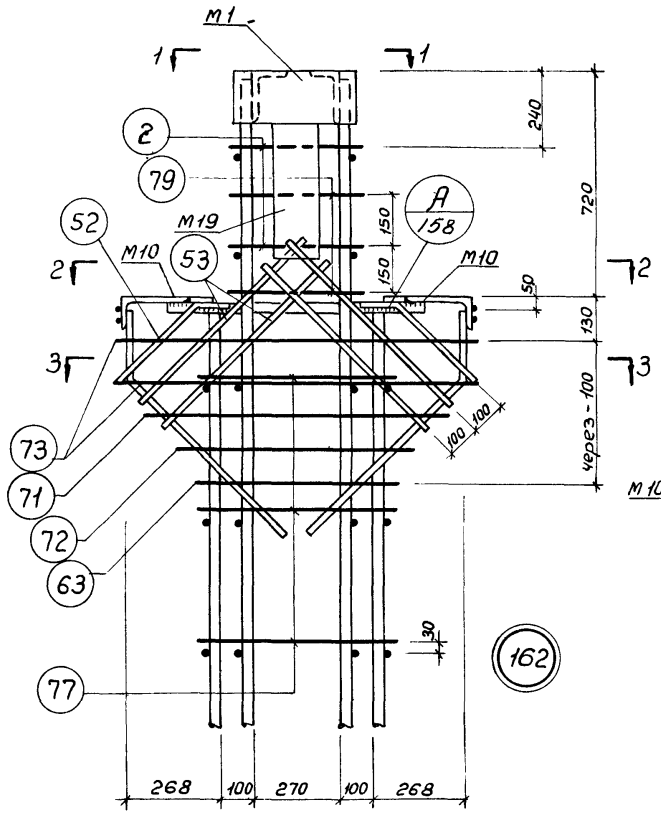

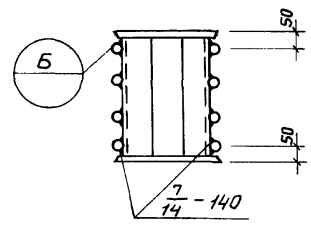

1 - 1

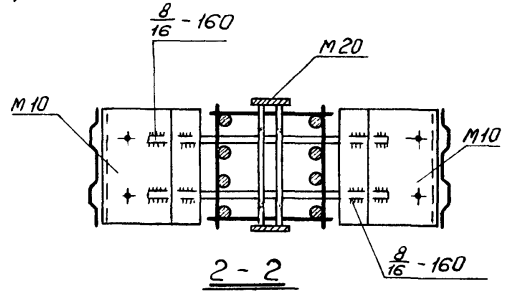

2 - 2

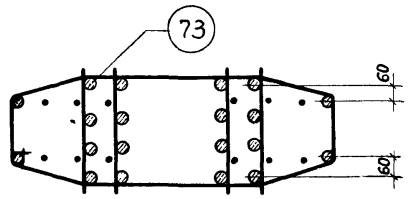

3 - 3

Примечания:

1. Электродуговая сварка выполняется электродами Э50А-Ф.
2. Отдельные стержни поз 2, 77, 79 соединяются с плоскими каркасами контактной точечной сваркой.
3. Сварные соединения производить в соответствии с „Указаниями по сварке соединений арматуры и закладных деталей железобетонных конструкций" (СН 393-69).
4. Хомуты консолей и закладные детали М10 крепятся к рабочей арматуре вязальной проволокой. Окончательное положение закладных элементов фиксируется в опалубке.
5. Закладная деталь М17 на узлах условно не показана.

Конструктивная	Стирнов		
Нач. отдела	Демченко		
Нач. сектора	Чечелева		
Ст. инженер	Калмыкова		
Проверил			
Нарядчик			

ТК 1972	Пространственные каркасы Узлы 160, 161, 162.	ИИ22-3/70 Лист 189

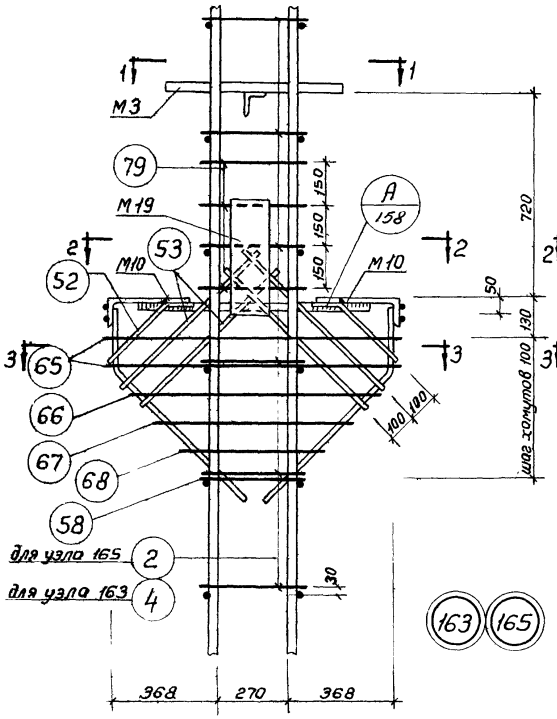

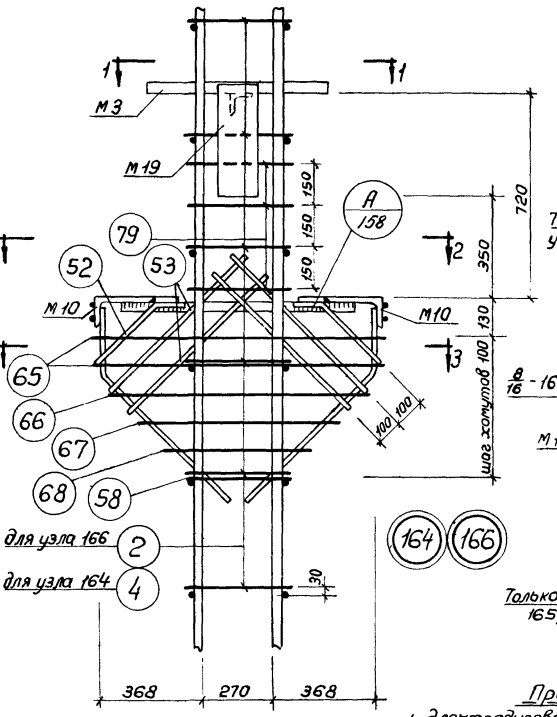

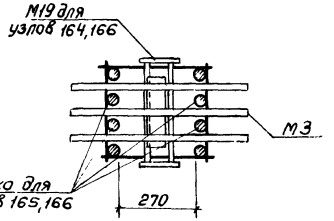

1-1

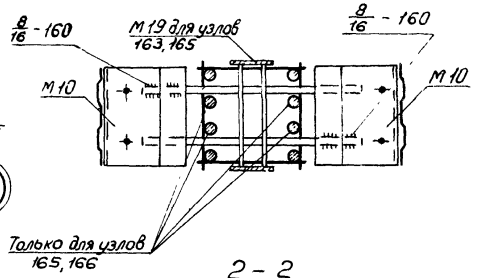

2-2

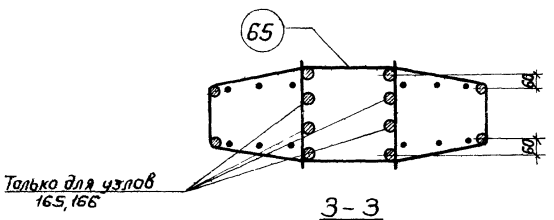

3-3

Примечания

1. Электродуговая сварка выполняется электродами Э50А-Ф.
2. Отдельные стержни поз. 2,4,79 соединяются с плоскими каркасами контактной точечной сваркой.
3. Сварные соединения производить в соответствии с „Указаниями по сварке соединений арматуры и закладных деталей железобетонных конструкций" (СН 393-69).
4. Хомуты консолей и закладные детали М3, М10 крепятся к рабочей арматуре вязальной проволокой. Окончательное положение закладных деталей фиксируется в опалубке.
5. Размеры привязки выпусков арматуры из колонн даны до ее рифов.

ТК 1972	Пространственные каркасы. Узлы 163, 164, 165, 166.	ИИ22-3/70	
		Лист	190

Ст. инж. Ксендзовский Колтыгнево

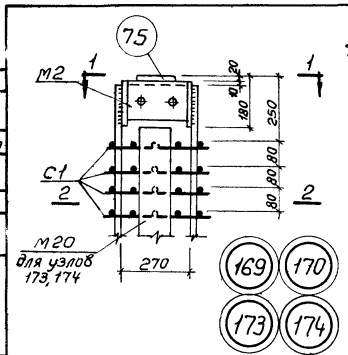

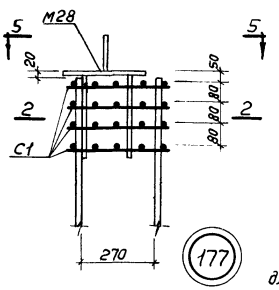

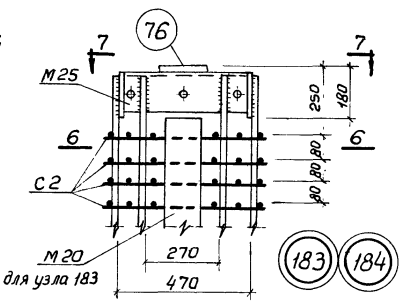

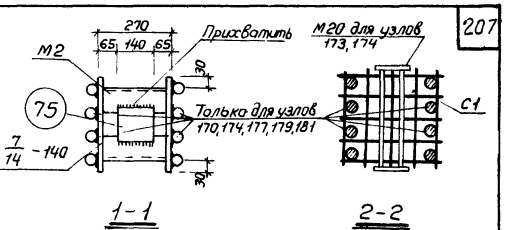

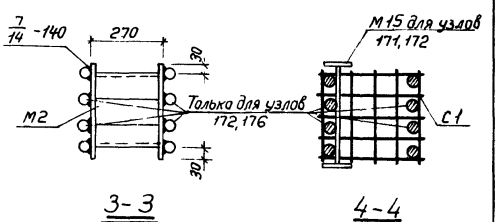

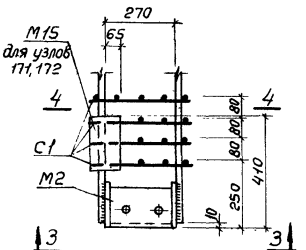

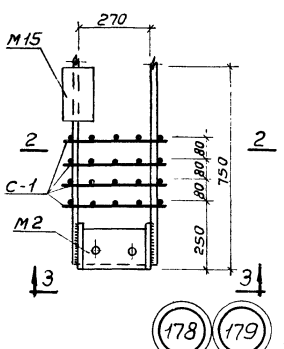

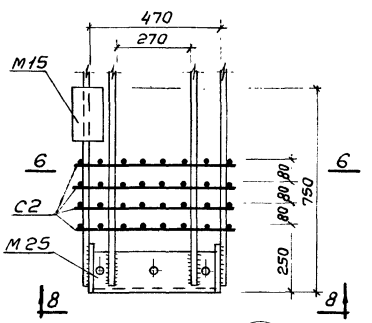

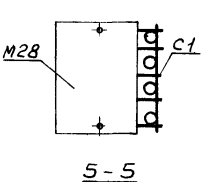

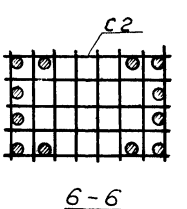

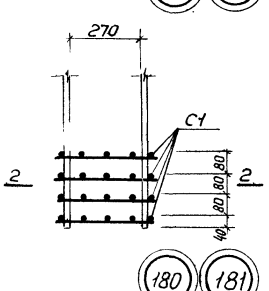

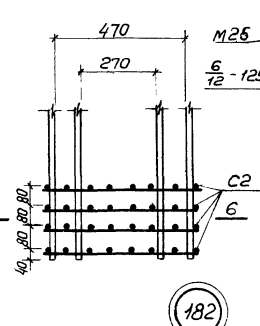

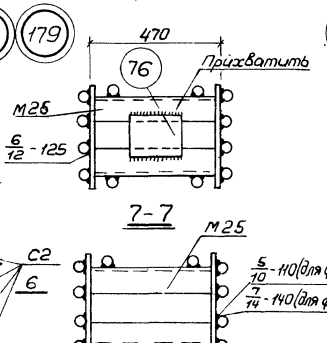

Примечания

1. Электродуговая сварка выполняется электродами Э50А-Ф.
2. Сварные соединения производить в соответствии с „Указаниями по сварке соединений арматуры и закладных деталей железобетонных конструкций" (СН 393-69)
3. Закладная деталь М16, М17 на узлах условно не показана.

ТК 1972	Пространственные каркасы. Узлы 169, 170, 171, 172, 173, 174, 175, 176, 177, 178, 179, 180, 182, 183, 184, 185.	ИИ22-3/70	
		Лист	191

Инв. № подл. | Подпись и дата | Взам. инв. №

Гип Проверил Н. контр. ин-пр Нач. отдела Нач. сект. ОПА Ст. инж.

Л. Мирнов Демченко Чечелева Колтышева Кашлинская

12195 208

Шифр

Марка-лист

Инв. №

Гл. констр. ин	Смирнов	
Нач. отдела	Семченко	
Нач. сектора	Чечелёва	
Ст. инженер	Калныкова	

Проверил Корнюшина

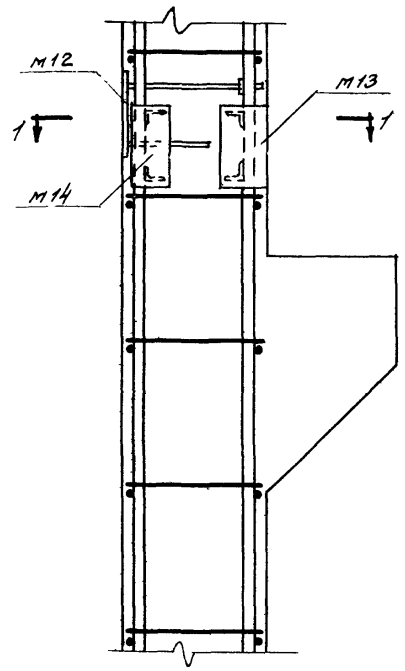

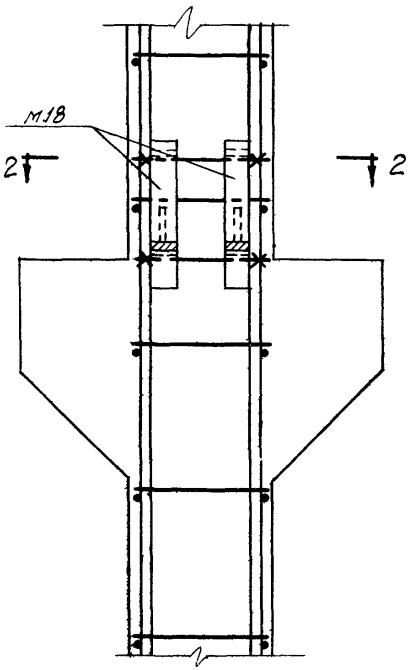

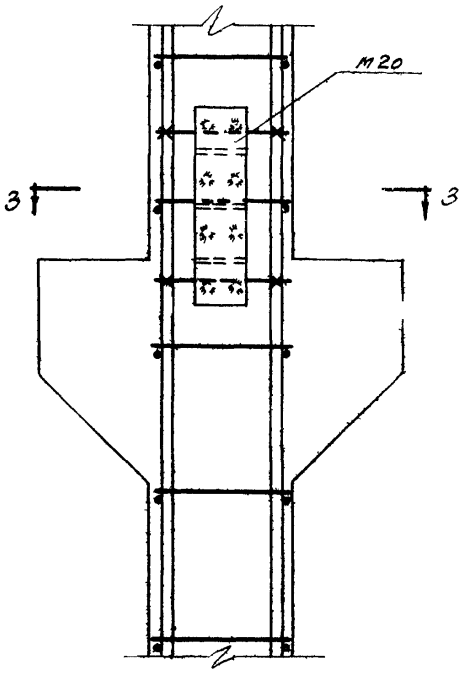

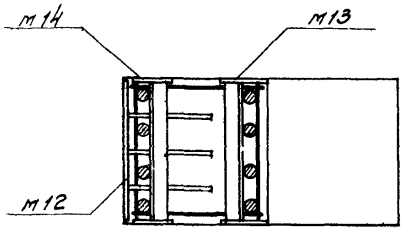

1-1

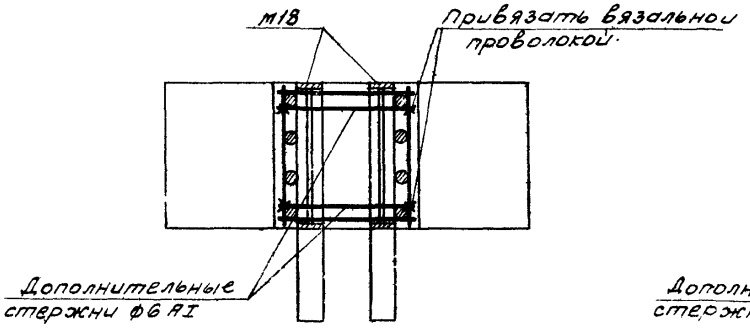

2-2

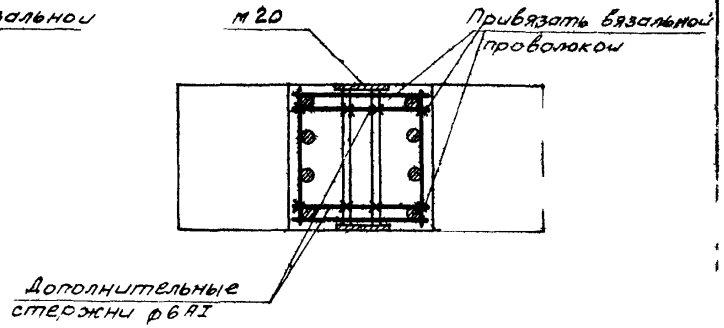

3-3

ТК 1972	Примеры крепления закладных деталей в пространственных каркасах	ИИ 22-3/70	
		Альбом	192

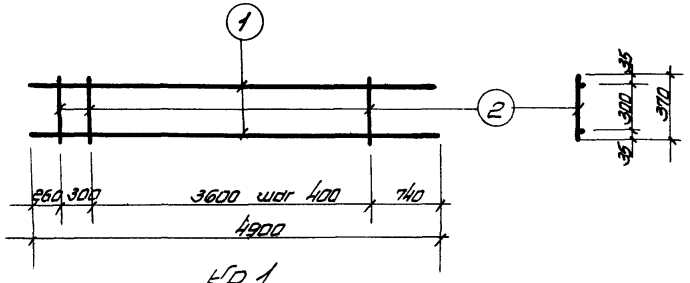

КР 1

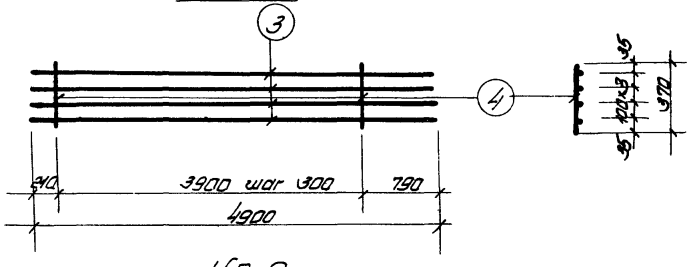

КР 2

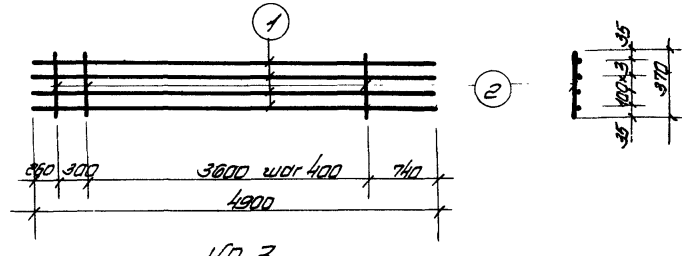

КР 3

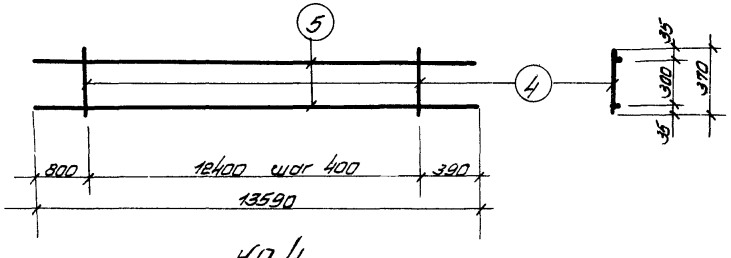

КР 4

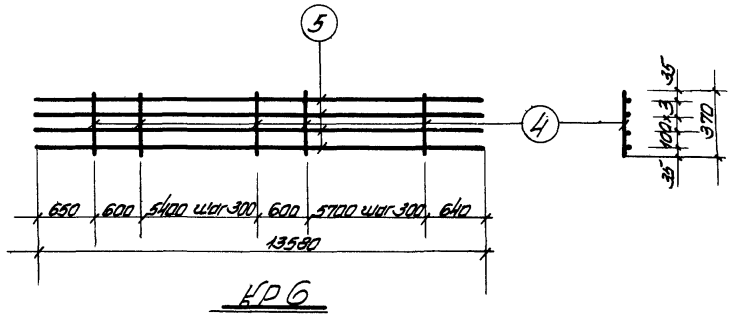

КР 6

Спецификация стали на одно арматурное изделие

Марка изделия	№ поз	ф мм	Длина мм	Кол шт	Вес изделия кг
КР 1	1	25А-III	4900	2	39,3
	2	8А-I	370	11	
КР 2	3	28А-III	4900	4	98,0
	4	10А-I	370	14	
КР 3	1	25А-III	4900	4	77,1
	2	8А-I	370	11	

Марка изделия	№ поз	ф мм	Длина мм	Кол. шт	Вес изделия кг.
КР-4	5	28А-III	13590	2	139,0
	4	10А-I	370	32	
КР-6	5	28А-III	13590	4	271,4
	4	10А-I	370	40	

Примечания:

1. Каркасы изготавливаются при помощи контактной точечной сварки в соответствии с ГОСТ 10922-64 „Арматура и закладные детали сварные для железобетонных конструкций. Технические требования и методы испытаний".
2. Все размеры даны в осях стержней.

Гл. конструктор ин.	Смирнов		
Нач. сект.	Демченко		
Рук. группы	Чеченева		
Ст. инженер	Калмыкова		

ТК 1972

Плоские каркасы КР 1 ÷ КР 4, КР 6.

ИИ 22-3/70

Лист 193

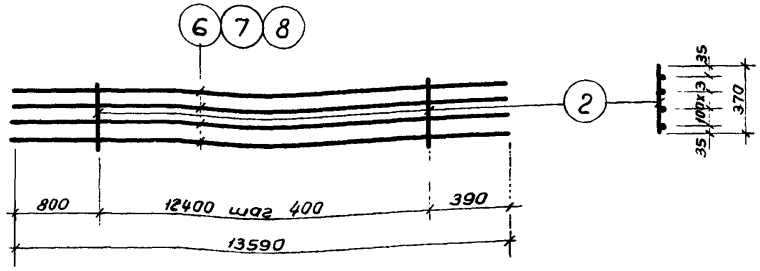

КР5, КР7, КР8

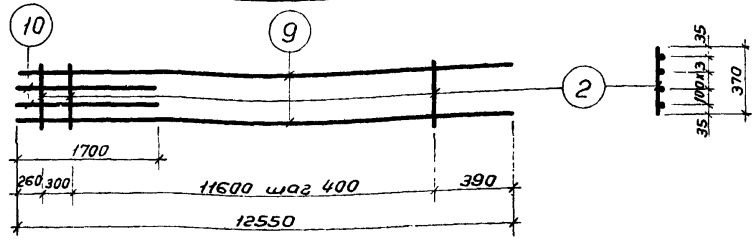

КР9

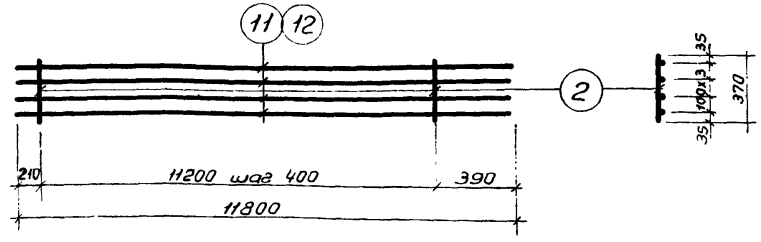

КР10, КР11

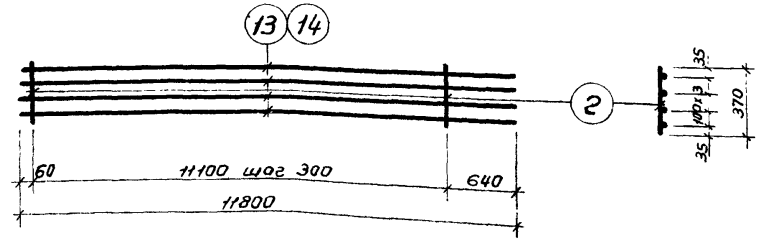

КР12, КР13

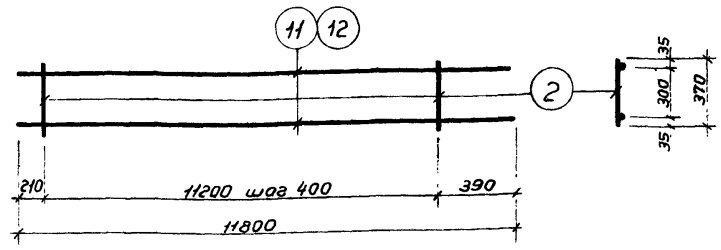

КР14, КР15

Спецификация стали на одно арматурное изделие

Марка изделия	№ поз.	ф мм	Длина мм	Кол. шт.	Вес изделия кг
КР-5	6	25АIII	13590	4	214,6
	2	8АI	370	32	
КР7	7	22АIII	13590	4	167,9
	2	8АI	370	32	
КР8	8	20АIII	13590	4	139,2
	2	8АI	370	32	
КР9	9	25АIII	12550	2	114,2
	10	25АIII	1700	2	
	2	8АI	370	31	
КР10	11	22АIII	11800	4	145,2
	2	8АI	370	29	

Марка изделия	№ поз	ф мм	Длина мм	Кол шт	Вес изделия кг
КР11	12	25АIII	11800	4	186,1
	2	8АI	370	29	
КР12	13	28АIII	11800	4	233,3
	4	10АI	370	38	
КР13	14	32АIII	11800	4	307,0
	4	10АI	370	38	
КР14	11	22АIII	11800	2	74,8
	2	8АI	370	29	
КР15	12	25АIII	11800	2	95,1
	2	8АI	870	29	

Примечания:

1. Каркасы изготовляются при помощи контактной точечной сварки в соответствии с ГОСТ 10922-64 „Арматура и закладные детали сварные для железобетонных конструкций Технические требования и методы испытаний."
2. Все размеры даны в осях стержней.

ТК 1972	Плоские каркасы КР5, КР7 ÷ КР15	ИИ22-3/70	
		Лист	194

Инв. № подл. | Подпись и дата | Взам. инв. № | Инв. № дубл. | Подпись и дата | Чечелева | Колмыкова | Калашников

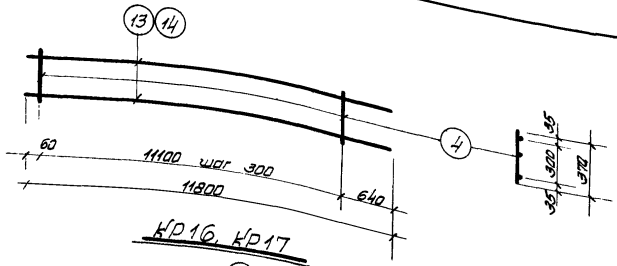

КР16, КР17

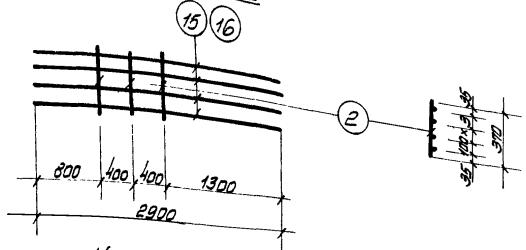

КР18, КР19

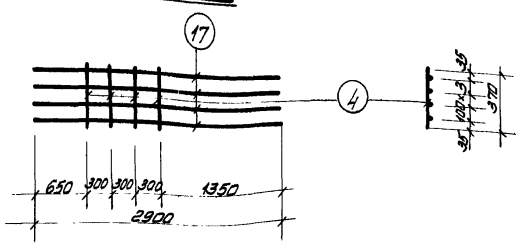

КР 20

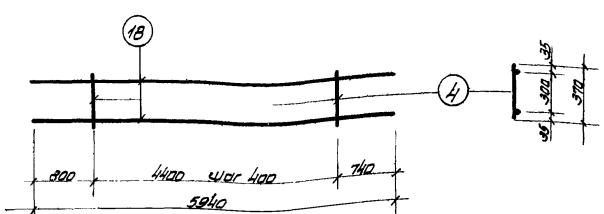

КР 21

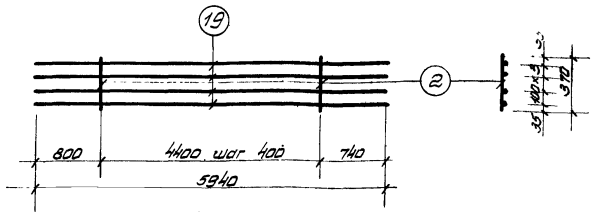

КР 22

Спецификация стали на одно арматурное изделие

Марка изделия	№ поз	ф мм	Длина мм	Кол. шт	Вес изделия кг.
КР16	13	28 A III	11800	2	122,9
	4	10 A I	370	38	
КР17	14	32 A III	11800	2	157,9
	4	10 A I	370	38	
КР18	15	22 A III	2900	4	35,2
	2	8 A I	370	3	
КР19	16	25 A III	2900	4	45,1
	2	8 A I	370	3	
КР20	17	28 A III	2900	4	56,9
	4	10 A I	370	4	
КР21	18	28 A III	5940	2	60,1
	4	10 A I	370	12	
КР22	19	25 A III	5940	4	93,3
	2	8 A I	370	12	

Примечания:

1. Каркасы изготавливаются при помощи контактной точечной сварки в соответствии с ГОСТ 10922-64* "Арматура и закладные детали сварные для железобетонных конструкций. Технические требования и методы испытаний".
2. Все размеры даны в осях стержней.

ТК 1972	Плоские каркасы КР16 – КР 22	Инв. 22-3/70
		Лист 195

Гл. конструктор ин. Корнюшина
Нач. отдела Ситников
Рук. группы Ленченко
Ст. инженер Чечелева
Инженер Калмыкова
Проверил

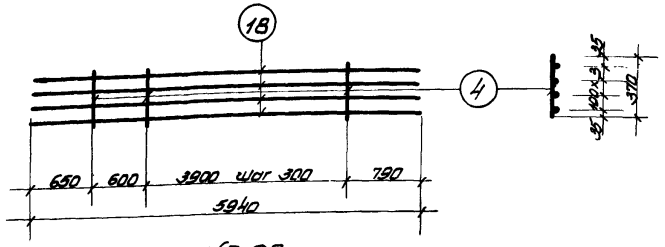

КР 23

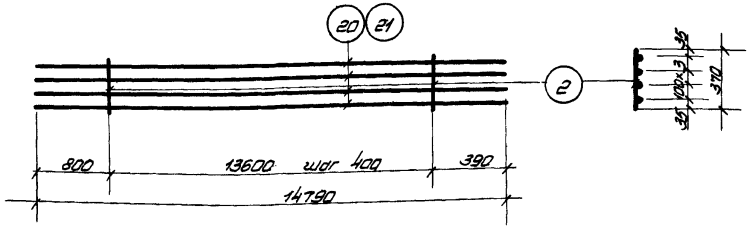

КР 24, КР 25

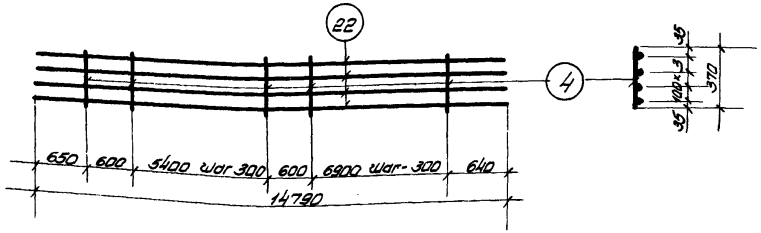

КР 26

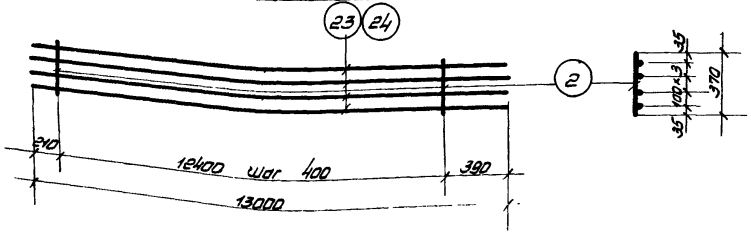

КР 27, КР 28

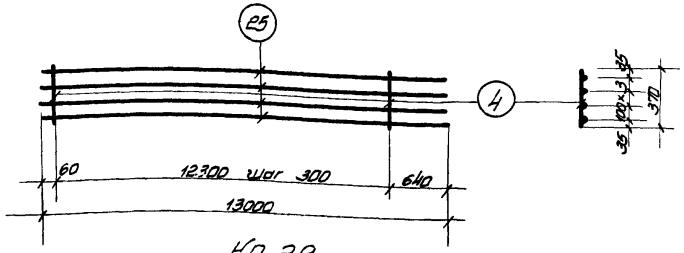

КР 29

Спецификация стали на одно арматурное изделие

Марка изделия	№ поз.	ф мм	Длина мм	Кол. шт	Вес изделия
КР 23	18	28 A III	5940	4	119,5
	4	10 A I	370	15	
КР 24	20	22 A III	14790	4	182,1
	2	8 A I	370	35	
КР 25	21	25 A III	14790	4	233,3
	2	8 A I	370	35	
КР 26	22	28 A III	14790	4	295,8
	4	10 A I	370	44	

Марка изделия	№ поз.	ф мм	Длина мм	Кол. шт	Вес изделия
КР 27	23	22 A III	13000	4	160,0
	2	8 A I	370	32	
КР 28	24	25 A III	13000	4	205,0
	2	8 A I	370	32	
КР 29	25	28 A III	13000	4	261,2
	4	10 A I	370	42	

Примечания:

1. Каркасы изготавливаются при помощи контактной точечной сварки в соответствии с ГОСТ 10922-64 „Арматура и закладные детали сварные для железобетонных конструкций Технические требования и методы испытаний"
2. Все размеры даны в осях стержней.

ТК 1972	Плоские каркасы. КР 23 ÷ КР 29.	ИИ 22-3/70
		Лист 196

Ст. инженер Калинина Колпакова

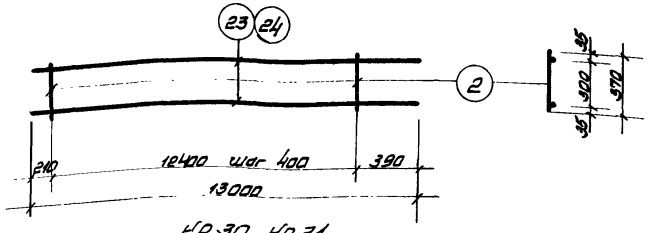

КР30, КР31

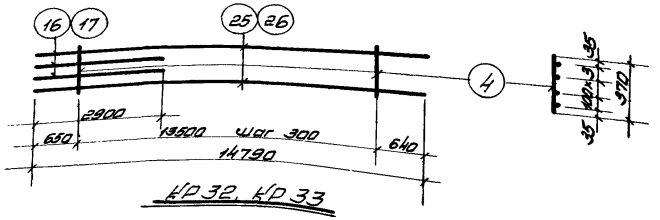

КР32, КР33

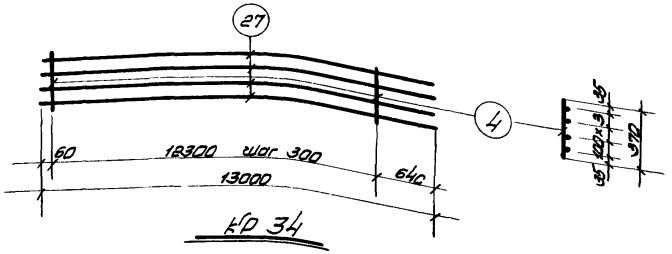

КР34

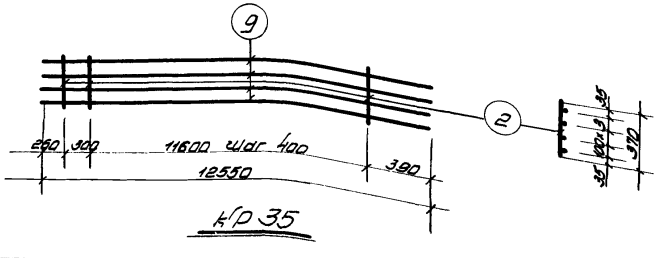

КР35

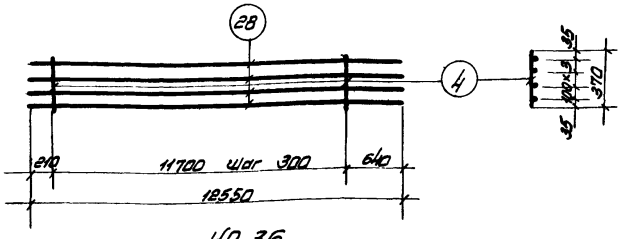

КР36

Спецификация стали на одно арматурное изделие

Марка изделия	№ поз	ф мм	Длина мм	Кол. поз	Вес изделия кг.
КР30	23	22AIII	13000	2	82,3
	2	8AI	370	32	
КР31	24	25AIII	13000	2	104,8
	2	8AI	370	32	
КР32	25	28AIII	13000	2	164,5
	4	10AI	370	46	
	17	28AIII	2900	2	
КР33	26	32AIII	14790	2	219,5
	16	25AIII	2900	2	
	4	10AI	370	46	

Марка изделия	№ поз	ф мм	Длина мм	Кол. поз.	Вес изделия кг.
КР34	27	32AIII	13000	4	338,2
	4	10AI	370	42	
КР35	9	25AIII	12550	4	198,0
	2	8AI	370	31	
КР36	28	28AIII	12550	4	251,6
	4	10AI	370	40	

Примечания:

1. Каркасы изготавливаются при помощи контактной точечной сварки в соответствии с ГОСТ 10922-64 „Арматура и закладные детали сварные для железобетонных конструкций. Технические требования и методы испытаний".
2. Все размеры даны в осях стержней.

ТК 1972	Плоские каркасы КР30 ÷ КР36	ИИ 22-3/70 Лист 197

Гл. констр. ин.	Стирнов		
Нач. отд.	Темкина		
Рук. группы	Чечелева		
Ст. инженер	Колтыкова		
Проверил			
Разраб.	Корнюшина		

Шифр

Марка-лист

Инв. №

12195 214

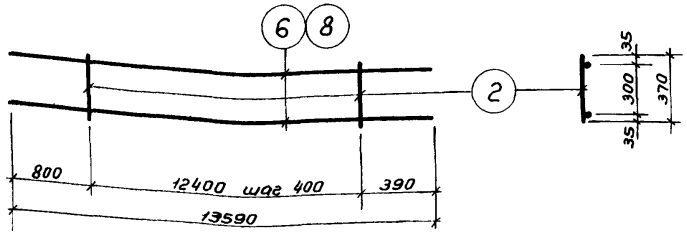

КР37, КР38

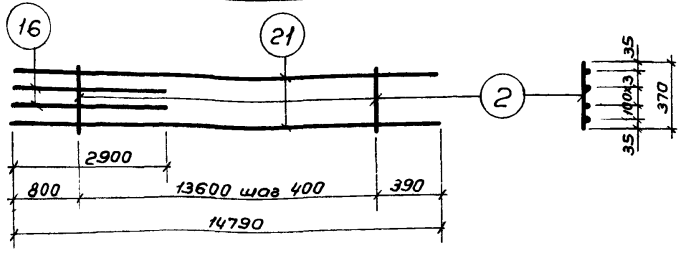

КР39

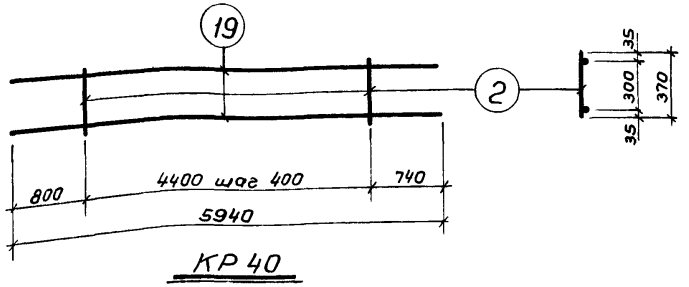

КР40

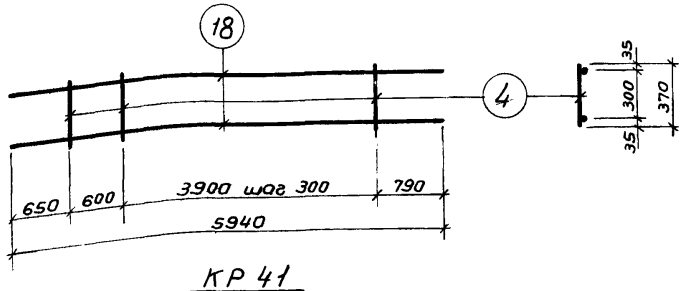

КР41

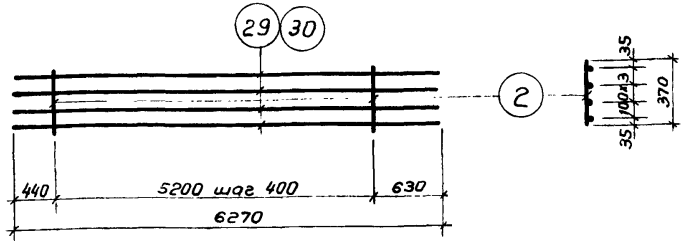

КР42, КР43

Спецификация стали на одно арматурное изделие

Марка изделия	№ поз.	ф мм	Длина мм	Кол. шт.	Вес изделия кг
КР37	8	20 AIII	13590	2	72,0
	2	8 AI	370	32	
КР38	6	25 AIII	13590	2	109,5
	2	8 AI	370	32	
КР39	21	25 AIII	14790	2	138,3
	16	25 AIII	2900	2	
	2	8 AI	370	35	
КР40	19	25 AIII	5940	2	47,5
	2	8 AI	370	12	

Марка изделия	№ поз.	ф мм	Длина мм	Кол шт	Вес изделия кг
КР41	18	28 AIII	5940	2	61,3
	4	10 AI	370	15	
КР42	29	22 AIII	6270	4	76,9
	2	8 AI	370	14	
КР43	30	25 AIII	6270	4	98,7
	2	8 AI	370	14	

Примечания:

1. Каркасы изготовляются при помощи контактной точечной сварки в соответствии с ГОСТ 10922-64 „Арматура и закладные детали сварные для железобетонных конструкций. Технические требования и методы испытаний".
2. Все размеры даны в осях стержней.

ТК 1972	Плоские каркасы КР37 ÷ КР43	ИИ22-3/70 Лист 198

Ст. инженер Калмыков | Калмыкова

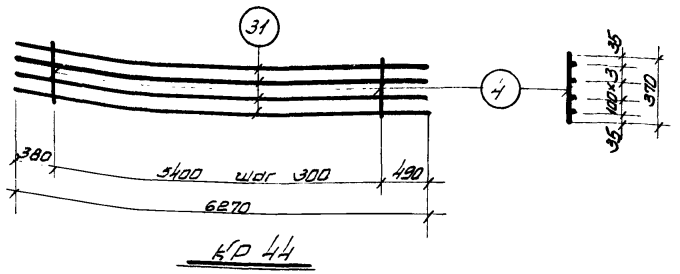

КР 44

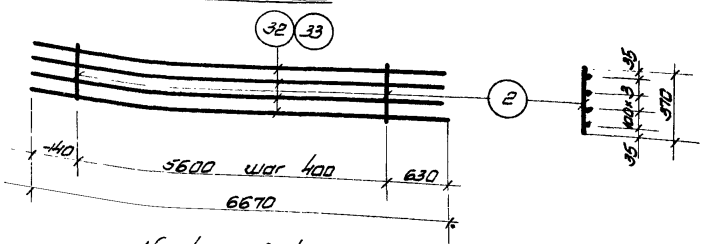

КР 45, КР 46

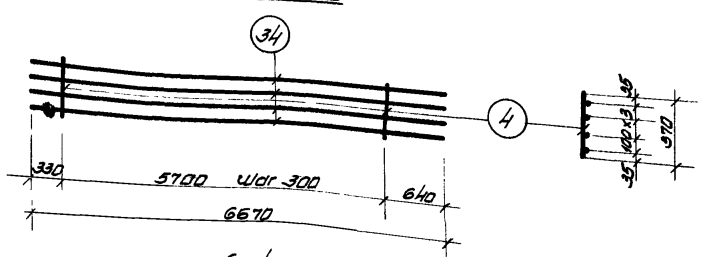

КР 47

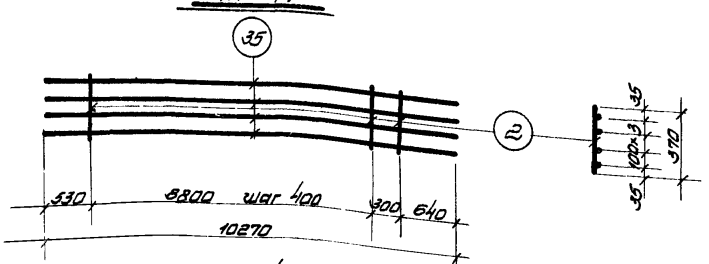

КР 48

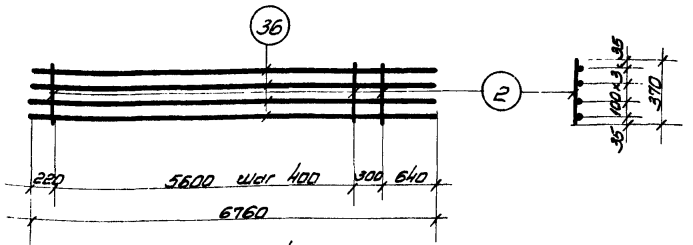

КР 49

Спецификация стали на одно арматурное изделие

Марка изделия	N паз	ф мм	Длина мм	Кол. шт.	Вес изделия кг.
КР 44	31	28 A III	6270	4	126,0
	4	10 A I	370	19	
КР 45	32	22 A III	6670	4	82,3
	2	8 A I	370	15	
КР 46	33	25 A III	6670	4	105,5
	8	8 A I	370	15	
КР 47	34	28 A III	6670	4	133,5
	4	10 A I	370	20	
КР 48	35	25 A III	10270	4	162,0
	2	8 A I	370	24	
КР 49	36	25 A III	6760	4	106,4
	2	8 A I	370	16	

Примечания:

1. Каркасы изготовляются при помощи контактной точечной сварки в соответствии с ГОСТ 10922-64 „Арматура и закладные детали сварные для железобетонных конструкций Технические требования и методы испытаний."
2. Все размеры даны в осях стержней.

ГИП	Кудин		
Нач. отд.	Деменко		
Рук. бригады	Чеченева		
Ст. инженер	Коломиец		
Гл. констр. ин.	Гусаков		
Проверил	Корнишина		

ТК 1972

Плоские каркасы КР 44 ÷ КР 49.

ИИ 22-3/70

Лист 199

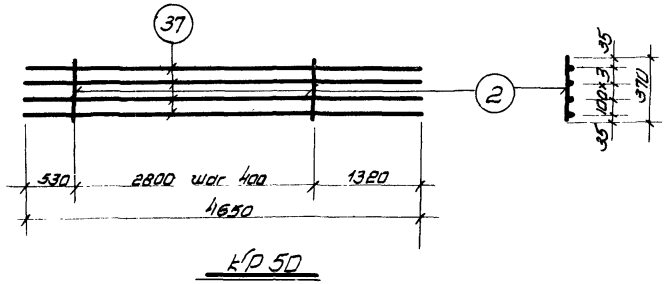

КР 50

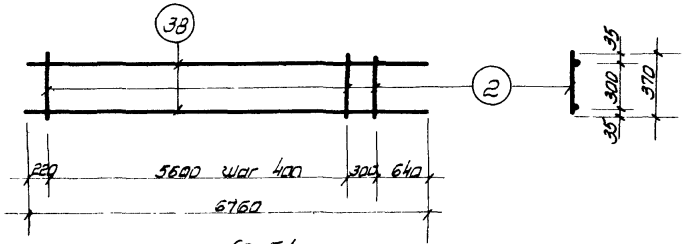

КР 51

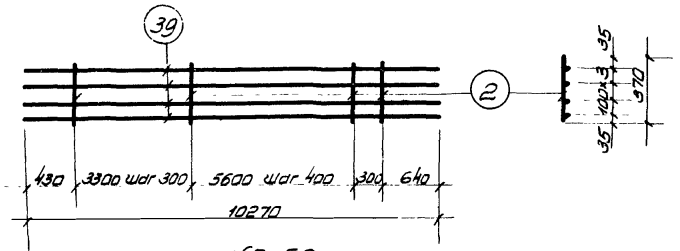

КР 52

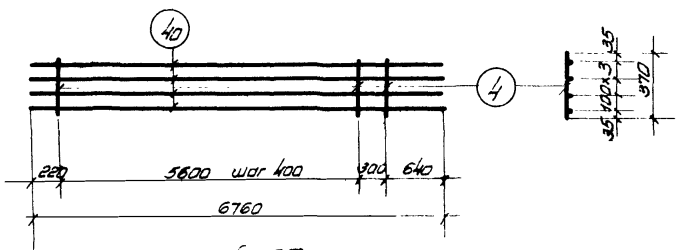

КР 53

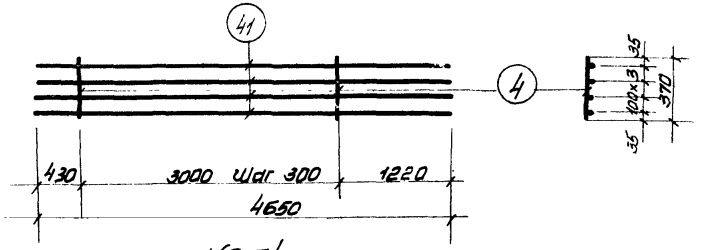

КР 54

Спецификация стали на одно арматурное изделие

Марка изделия	№ поз	ф мм	Длина мм	Кол. шт	Вес изделия кг.
КР50	37	25АIII	4650	4	72,8
	2	8АI	370	8	
КР51	38	20АIII	6760	2	35,7
	2	8АI	370	16	
КР52	39	28АIII	10270	4	204,6
	4	10АI	370	27	
Кр.53	40	28АIII	6760	4	134,3
	4	10АI	370	16	
Кр-54	41	28АIII	4650	4	92,4
	4	10АI	370	11	

Примечания:

1. Каркасы изготовляются при помощи контактной точечной сварки в соответствии с ГОСТ 10922-64 „Арматура и закладные детали сварные для железобетонных конструкций. Технические требования и методы испытаний."
2. Все размеры даны в осях стержней.

ТК 1972	Плоские каркасы КР 50 ÷ КР 54.	ИИ 22-3/70
		Лист 200

Ст. инженер Кашникова Альтшуллер

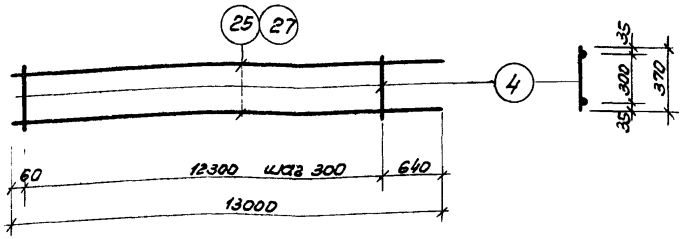

КР56, КР 57

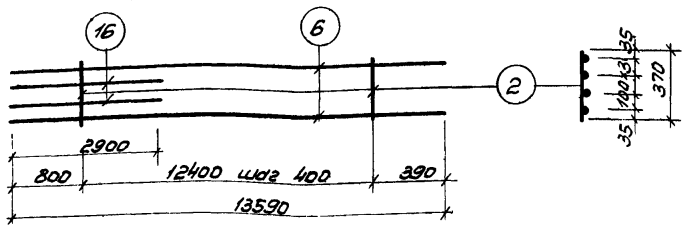

КР58

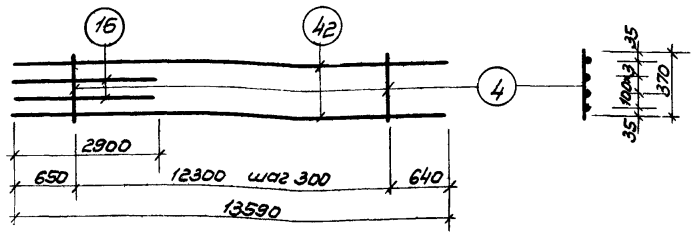

КР 59

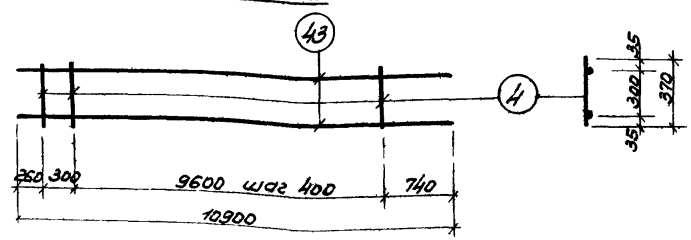

КР 60

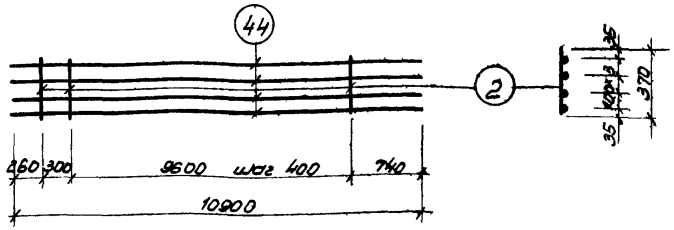

КР-61

Спецификация стали на одно арматурное изделие.

Марка изделия	№ поз	ф мм	Длина мм	Кол. шт	Вес изделий кг
КР56	25	28 AIII	13000	2	135.4
	4	10 AI	370	42	
КР57	27	32 AIII	13000	2	173.9
	4	10 AI	370	42	
КР58	6	25 AIII	13590	2	132.5
	16	25 AIII	2900	2	
	2	8 AI	370	32	
КР59	42	32 AIII	13590	2	203.4
	16	25 AIII	2900	2	
	4	10 AI	370	42	
КР60	43	28 AIII	10900	2	111.2
	4	10 AI	370	26	
КР61	44	25 AIII	10900	4	171.7
	2	8 AI	370	26	

Примечания

1. Каркасы изготовляются при помощи контактной точечной сварки в соответствии с ГОСТ 10922-64 „Арматура и закладные детали сварные для железобетонных конструкций. Технические требования и методы испытаний".
2. Все размеры даны в осях стержней.

ТК 1972	Плоские каркасы КР 56 ÷ КР 61	ИИ22-3/70 Лист 201

Гл. конструктор Смирнов
Нач. отдела Демченко
Рук. группы Чечелева
Ст. инженер Калмыкова
Проверил Карпин
Коршунина

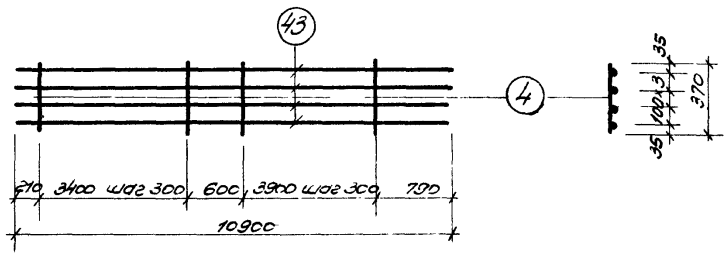

КР 62

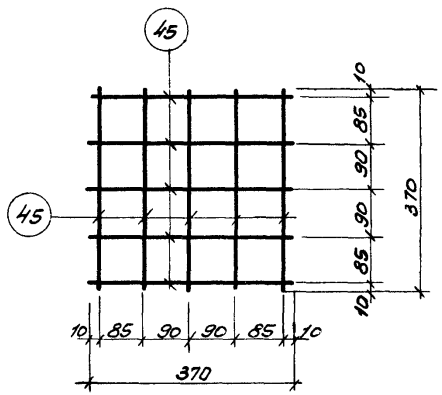

Сетка С 1

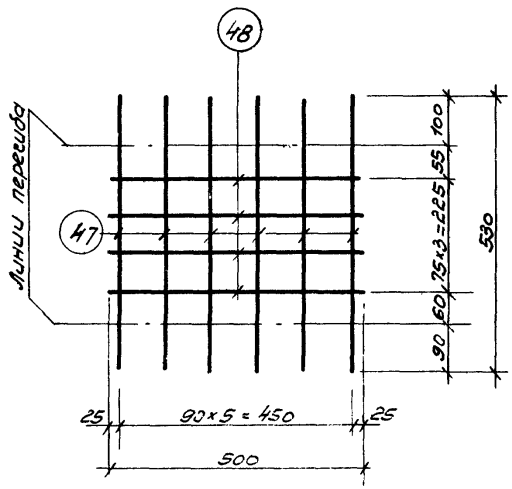

Сетка С 3

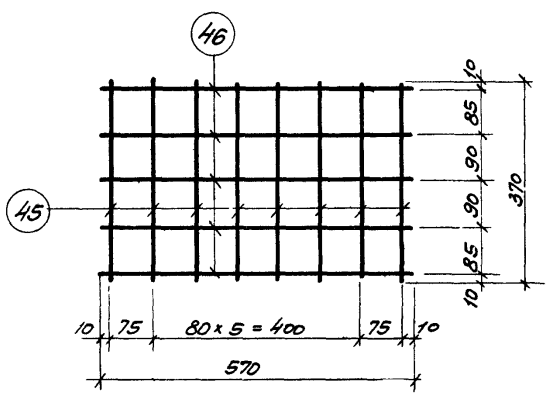

Сетка С 2

Спецификация стали на одно арматурное изделие.

Марка изделия	№ поз.	ф мм	Длина мм	Кол. шт.	Вес изделия кг.
КР 62	43	28 А III	10900	4	218,1
	4	10 А I	370	33	
С 1	45	10 А III	370	10	2,4
С 2	46	10 А III	570	5	3,7
	45	10 А III	370	8	
С 3	47	10 А III	500	4	3,2
	48	10 А III	530	8	

Примечания:

1. Каркасы и сетки изготовляются при помощи контактной точечной сварки в соответствии с ГОСТ 10922-64 „Арматура и закладные детали сварные для железобетонных конструкций. Технические требования и методы испытаний."
2. Все размеры даны в осях стержней.

ТК 1972	Плоский каркас КР 62 Сетки С 1, С 2, С 3.	ИИ 22-3/70 Лист 202

Нач. отдела Демченко
Рук. бригады Чечелёва
Ст. инженер Калмыкова

Спецификация стали на одно арматурное изделие

№ поз.	ϕ мм.	Длина мм	Вес кг.
2	8AI	370	0,15
4	10AI	370	0,23
52	12AIII	1070	0,9
53	12AIII	1300	1,7
54	8AI	2140	0,8
55	8AI	2080	0,8
56	8AI	1880	0,7
57	8AI	1700	0,7
58	8AI	1510	0,6
59	8AI	2540	1,0
60	8AI	2480	1,0
61	8AI	2280	0,9
62	8AI	2100	0,8
63	8AI	1910	0,8
64	8AI	2160	0,8
65	8AI	2700	1,1
66	8AI	2580	1,0
67	8AI	2180	0,9
68	8AI	1820	0,7

Поз. 52

Поз. 55

Поз. 59

Поз. 63

а-а

Поз. 56

Поз. 60

Поз. 64

Поз. 53

Поз. 57

Поз. 61

Поз. 65

Поз. 54

Поз. 58

Поз. 62

Поз. 66

Поз. 67

Поз. 68

ТК 1972 — Арматурные изделия поз. 52-68, 67,68 и спецификация

ИИ 22-3/70 Лист 203

Составил: Смирнов, Нач. отдела Шемякин, Нач. сектора Ушаков, Ст. инженер Климов

Шифр | Чертеж-лист | Инв. №

Согласовано | Перв. прим. | Копировал | Формат

12195 220

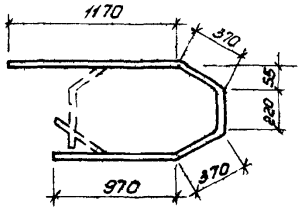

Поз. 69

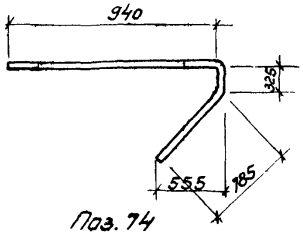

Поз. 74

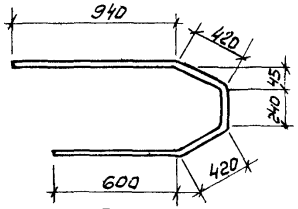

Поз. 85

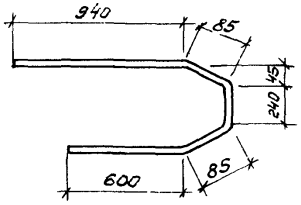

Поз. 89

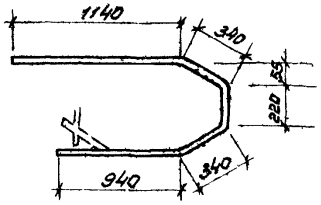

Поз. 70

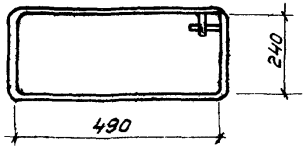

Поз. 81

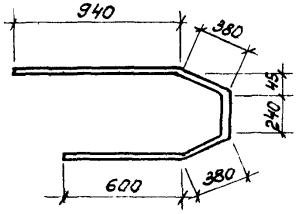

Поз. 86

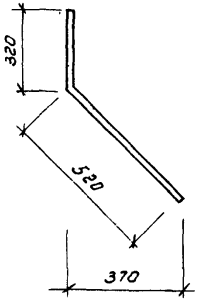

Поз. 90

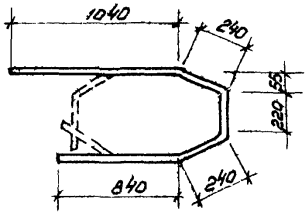

Поз. 71

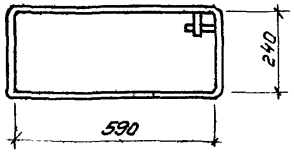

Поз. 82

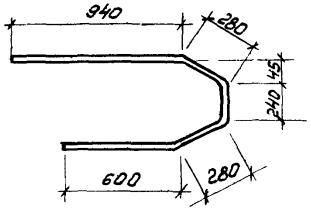

Поз. 87

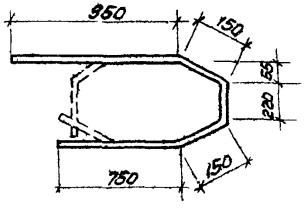

Поз. 72

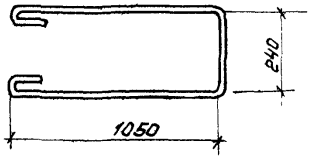

Поз. 83

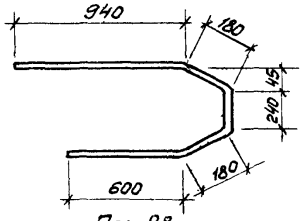

Поз. 88



а-а

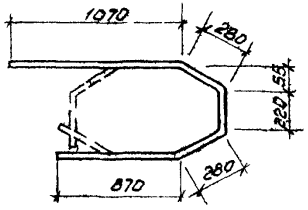

Поз. 73

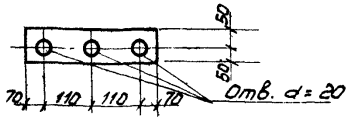

Поз. 84

Спецификация стали на одно арматурное изделие.

№ поз.	Ф мм	Длина мм	Вес кг
69	8 AI	3100	1.2
70	8 AI	2980	1.2
71	8 AI	2580	1.0
72	8 AI	2220	0.9
73	8 AI	2720	1.1
74	16 A III	2050	5.2
75	-140×20	140	8.1
76	-140×20	180	4.0
77	8 AI	570	0.23
78	10 AI	570	0.35
79	12 AI	370	0.33
80	12 AI	1640	1.5
81	12 AI	570	0.51
82	12 AI	1840	1.6
83	12 AI	2520	2.2
84	-100×12	360	3.4
85	8 AI	2620	1.0
86	8 AI	2540	1.0
87	8 AI	2340	0.9
88	8 AI	2140	0.9
89	8 AI	1950	0.8
90	12 A III	1900	1.7

Инв. № подл. | Подпись и дата | Взам. инв. № | Калмыкова

ТК 1972 — Арматурные изделия поз. 69 ÷ 90 и спецификация. — ИИ 22-3/70 — Лист 204

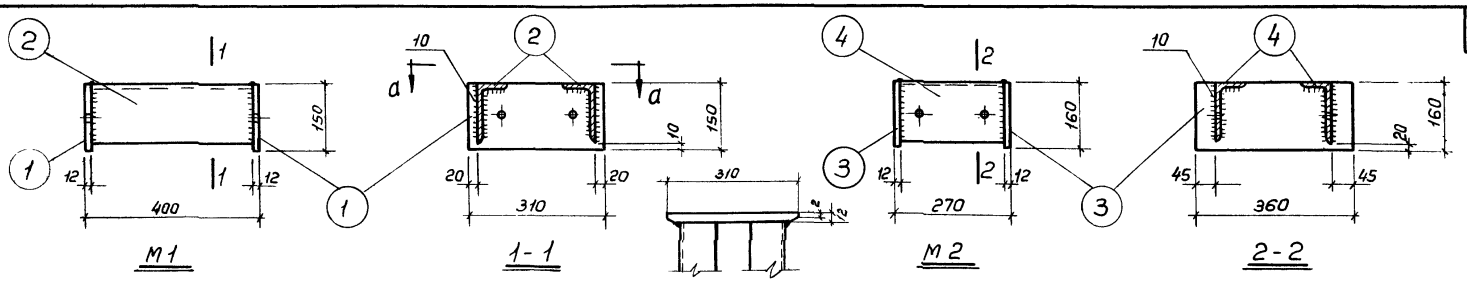

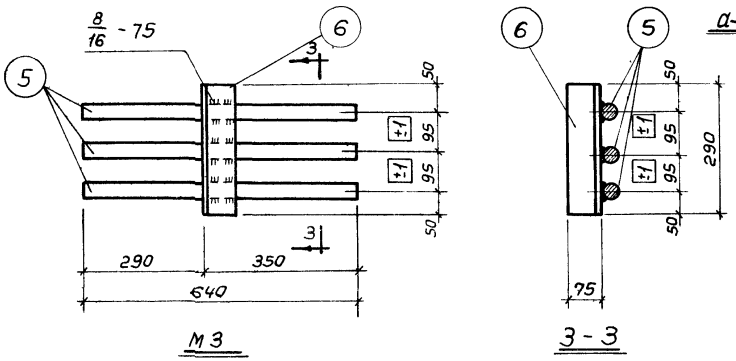

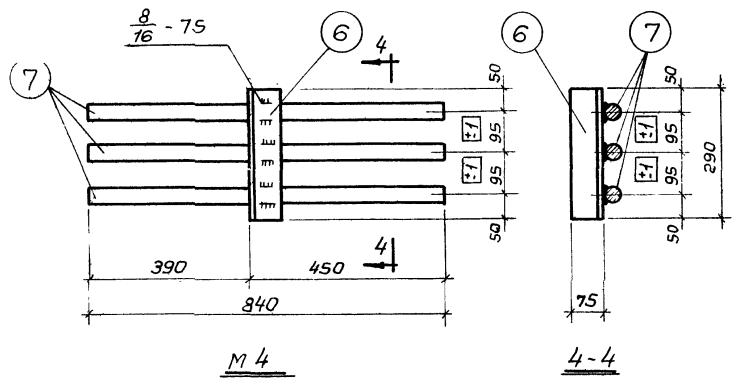

Спецификация стали на одну закладную деталь

Марка детали	№ поз.	Профиль	Длина мм	Кол. шт.	Вес детали кг
М1	1	-150×12	310	2	22,0
	2	L 140×90×10	376	2	
М2	3	-160×12	360	2	19,4
	4	L 140×90×10	246	2	
М3	5	⌀ 36 А III	640	3	17,9
	6	L 75×75×8	290	1	
М4	6	L 75×75×8	290	1	22,7
	7	⌀ 36 А III	840	3	

Примечания:

1. Электродуговая сварка выполняется в соответствии с ГОСТ 10922-64. „Арматура и закладные детали сварные для железобетонных конструкций. Технические требования и методы испытаний" и СН393-69
2. Сварка поз. 5 и 7 с сортовой сталью производится электродами типа Э50А-Ф, прочая — электродами типа Э42-Т по ГОСТ 9467-60.
3. Заготовительные чертежи отдельных позиций даны на листе 217.

ТК 1972	Закладные детали М1 ÷ М4.	ИИ22-3/70	
		Лист	205

Главный конструктор — Спирнов
Нач. отдела — Демченко
Нач. сектора — Чечелева
Техник — Климакова
Проверил — Климакова
Калмыкова

Шифр
Марка-лист
Инв №

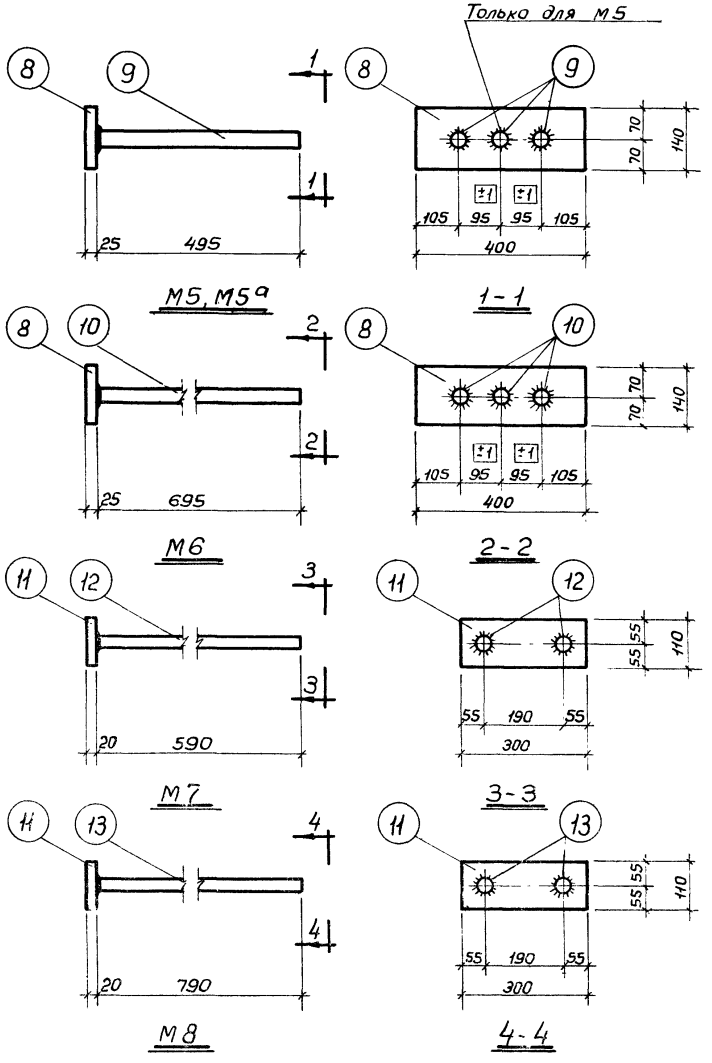

Спецификация стали на одну закладную деталь

Марка детали	№ поз.	Профиль	Длина мм	Кол. шт.	Вес детали кг
М5	8	-140×25	400	1	23,0
	9	ф 36 А III	495	3	
М5а	8	-140×25	400	1	19,0
	9	ф 36 А III	495	2	
М6	8	-140×25	400	1	27,8
	10	ф 36 А III	695	3	
М7	11	-110×20	300	1	10,8
	12	ф 28 А III	590	2	
М8	11	-110×20	300	1	12,8
	13	ф 28 А III	790	2	

Примечания:

1. Электродуговая сварка выполняется в соответствии с ГОСТ 10922-64 „Арматура и закладные детали сварные для железобетонных конструкций. Технические требования и методы испытаний" и СН393-69
2. Сварка поз. 9, 10, 12, 13 с сортовой сталью производится под слоем флюса.
3. Заготовительные чертежи отдельных позиций даны на листе 217.
4. В случае отсутствия оборудования для приварки стержней под слоем флюса закладные детали М5, М6, М7, М8 заменяются на детали М5*, М6*, М7*, М8*, которые даны на листе 215.

5. Длина поз. ⑨ ⑩ в спецификации даны без припуска на длину при сварке под слоем флюса; при изготовлении деталей М5, М5а, М6 необходимо учесть величину припуска.

ТК 1972	Закладные детали М5 ÷ М8, М5а.	ИИ22-3/70 Лист 206

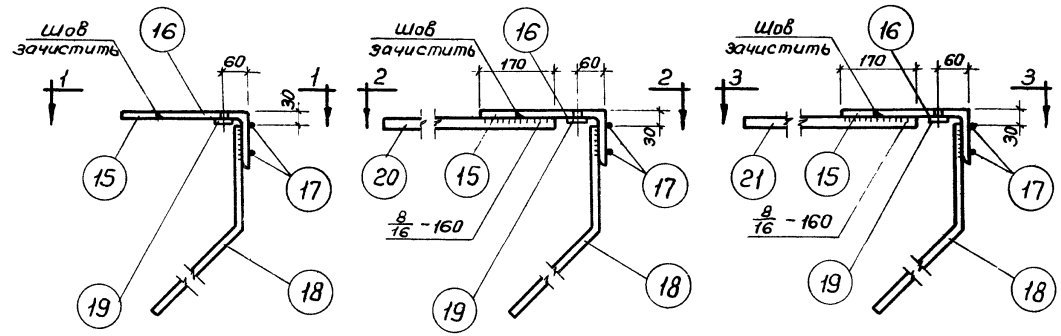

Спецификация стали на одну закладную деталь

Марка детали	№ поз.	Профиль	Длина мм	Кол. шт.	Вес детали кг
М9	15	-80×12	360	1	16,6
	16	L 200×125×12	360	1	
	17	ф 8 А I	370	2	
	18	ф 16 А III	930	2	
	19	Гайка М16	—	2	
М10	15	-80×12	360	1	21,7
	16	L 200×125×12	360	1	
	17	ф 8 А I	370	2	
	18	ф 16 А III	930	2	
	19	Гайка М16	—	2	
	20	ф 32 А III	810	1	
М11	15	-80×12	360	1	23,0
	16	L 200×125×12	360	1	
	17	ф 8 А I	370	2	
	18	ф 16 А III	930	2	
	19	Гайка М16	—	2	
	21	ф 32 А III	1010	1	

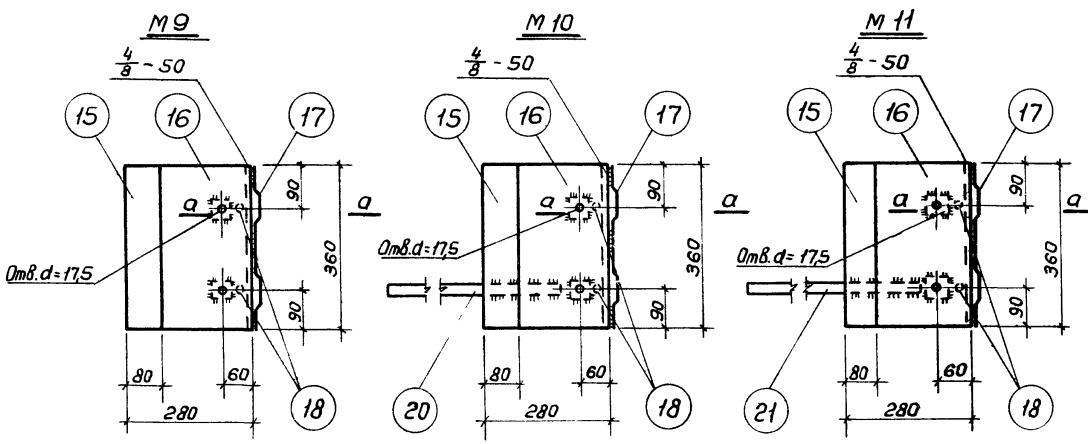

Примечания:

1. Электродуговая сварка выполняется в соответствии с ГОСТ 10922-64 "Арматура и закладные детали сварные для железобетонных конструкций. Технические требования и методы испытаний" и СН 393-78.
2. Сварка поз. 17, 18, 20, 21 с сортовой сталью производится электродами типа Э50А-Ф, прочая — электродами типа Э42-Т по ГОСТ 9467-75.
3. Гайки М16 (поз. 19), служащие для фиксации закладных деталей могут быть исключены при замене способа фиксации согласно инструкции СН 393-78.
4. Заготовительные чертежи отдельных позиций даны на листе 217.

ТК 1972	Закладные детали М9 ÷ М11	ИИ22-3	Лист 20

ГСПИ-10	Гл. констр. инд.	Смирнов
	Нач. отд. гла	Деменко
	Нач. сектора	Чечелева
	Техник	Климкова
	Проверил	Климкова
		Калмыкова

Шифр

Марка-лист

Инв. №

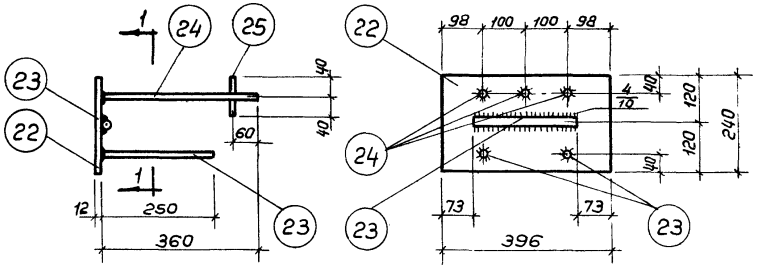

М12

1 - 1

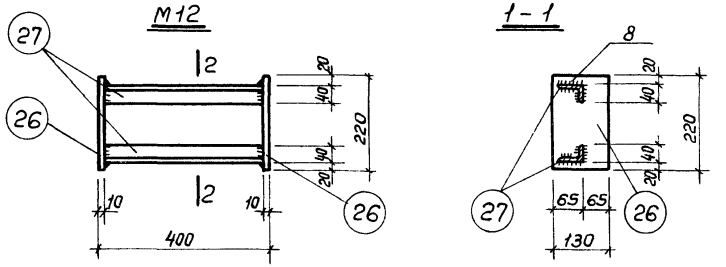

М13

2 - 2

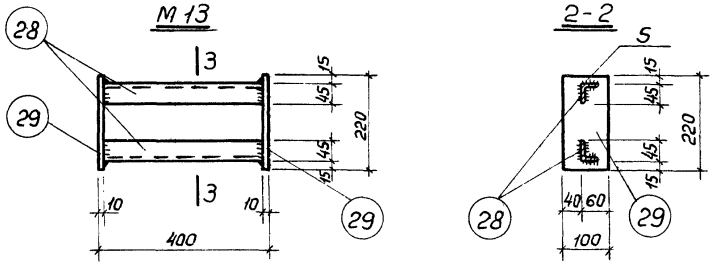

М14

3 - 3

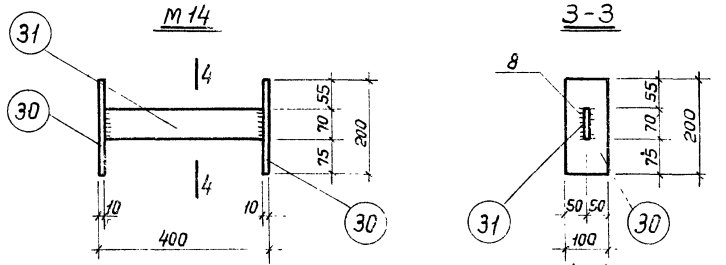

М15

4 - 4

Спецификация стали на одну закладную деталь

Марка детали	№ поз.	Профиль	Длина мм	Кол шт.	Вес детали кг
М12	22	-240х12	396	1	12,3
	23	ф 16 А III	250	3	
	24	ф 16 А III	360	3	
	25	ф 16 А III	80	3	
М13	26	-130х10	220	2	9,0
	27	L 63х40х8	380	2	
М14	28	L 45х5	380	2	6,0
	29	-100х10	220	2	
М15	30	-100х10	200	2	4,9
	31	-70х8	380	1	

Примечания:

1. Электродуговая сварка выполняется в соответствии с ГОСТ 10922-64 „Арматура и закладные детали сварные для железобетонных конструкций. Технические требования и методы испытаний" и СН393-69
2. Сварка поз. 24,23 с сортовой сталью производится под слоем флюса, поз. 25 с поз. 24 — контактной сваркой, прочая — электродами типа Э42-Т по ГОСТ 9467-60.

ТК 1972

Закладные детали М12 ÷ М15

ИИ22-3/70

Лист 208

Техник Климова Инженер Климова

Шифр

Марка-лист

Инв. №

ГСПИ "О"		
Гл. констр. инж-та	Смирнов	
Нач. отдела	Демченко	
Нач. сектора	Чечелева	
Техник	Климкова	Калинкова
	Проверил	Климкова

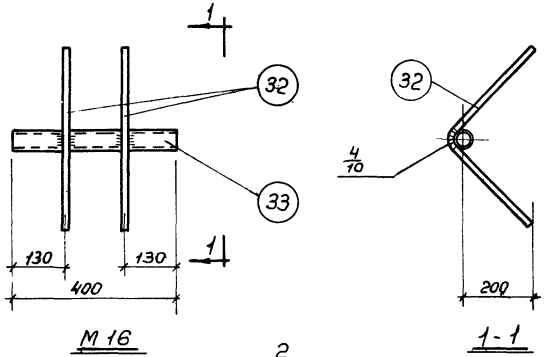

М 16

1-1

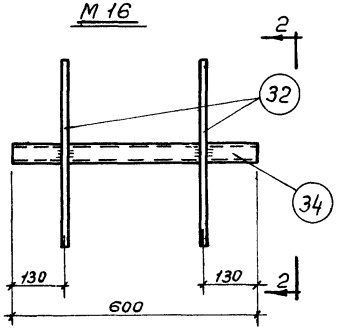

М 17

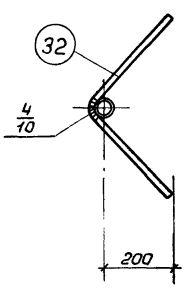

2-2

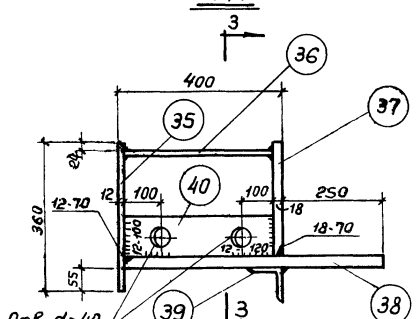

М 18

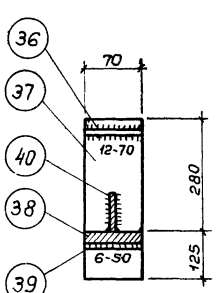

3-3

Спецификация стали на одну закладную деталь

Марка детали	№ поз.	Профиль	Длина мм	Кол. шт.	Вес детали кг
М16	32	ф 12 А III	600	2	2,5
	33	Газ. труба d_y = 40	400	1	
М17	32	ф 12 А III	600	2	3,3
	34	Газ. труба d_y = 40	600	1	
М18	35	-70х12	360	1	21,1
	36	-70х12	370	1	
	37	-70х18	280	1	
	38	-70х25	638	1	
	39	L 100х12	70	1	
	40	-100х12	370	1	

Примечания:

1. Электродуговая сварка выполняется в соответствии с ГОСТ 5264-64 "Арматура и закладные детали сварные для железобетонных конструкций. Технические требования и методы испытаний" и СН 393-69.
2. Сварка поз. 32 с сортовой сталью производится электродами типа Э50А-Ф, прочая - электродами типа Э42-Т по ГОСТ 9467-60.
3. Заготовительные чертежи отдельных позиций даны на листах 217,218.

ТК 1972	Закладные детали М16 ÷ М18	ИИ22-3/70	
		Лист	209

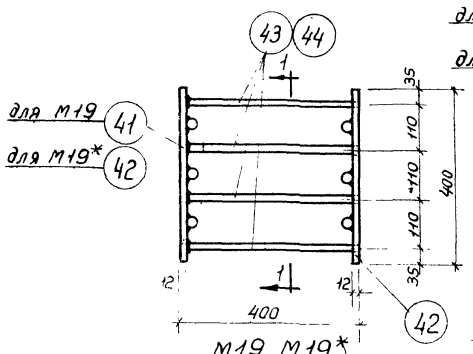

М19, М19*

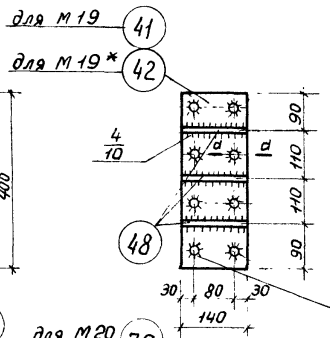

1-1

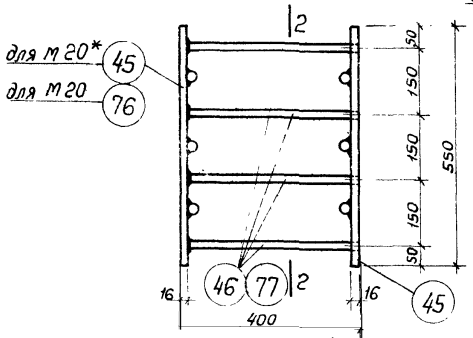

М20, М20*

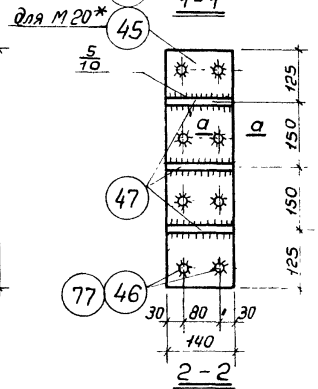

2-2



а-а

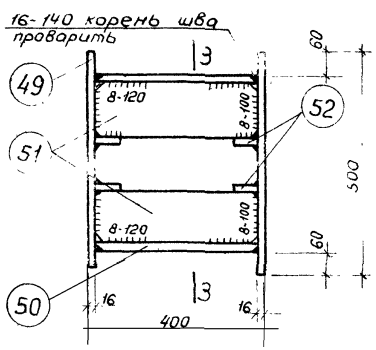

М21

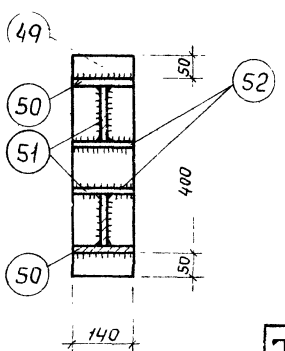

3-3

Спецификация стали на одну закладную деталь

Марка детали	№ поз.	Профиль	Длина мм	Кол. шт.	Вес детали кг
М19	41	-140х12	400	1	16,6
	42	-140х12	400	1	
	43	ф16А III	388	8	
	48	ф16А III	140	6	
М19*	42	-140х12	400	2	16,6
	44	ф16А III	400	8	
	48	ф16А III	140	6	
М20	45	-140х16	550	1	31,4
	46	ф22А III	384	8	
	47	ф22А III	140	6	
	76	-140х16	550	1	
М20*	45	-140х16	550	2	31,4
	47	ф22А III	140	6	
	77	ф22А III	400	8	
М21	49	-140х16	500	2	41,8
	50	-140х16	368	2	
	51	-120х12	368	2	
	52	-50х12	140	4	

Примечания:

1. Электродуговая сварка выполняется в соответствии с ГОСТ 10922-64 „Арматура и закладные детали сварные для железобетонных конструкций. Технические требования и методы испытаний" СН 393-67
2. В детали М19 поз. 43 приваривается к поз. 41, в детали М20 поз. 77 приваривается к поз. 76 под слоем флюса. В случае отсутствия необходимого оборудования для приварки стержней под слоем флюса детали М19 и М20 заменяются на М19* и М20*. В М19* поз. 44 приваривается с обеих сторон к поз. 42, а в М20* поз. 46 приваривается с обеих сторон к поз. 45 электродуговой сваркой электродами типа Э50А-Ф ГОСТ 9467-60
3. Сварка закладных деталей М20 и М21 производится электродами Э42-Т по ГОСТ 9467-60.
4. Заготовительные чертежи отдельных позиций даны на листе 218
5. Длина поз. 43, 46 в спецификации даны без припуска на длину при сварке под слоем флюса

ТК 1972	Закладные детали М19 ÷ М21, М19*, М20*	ИИ22-3/70
		Лист 210

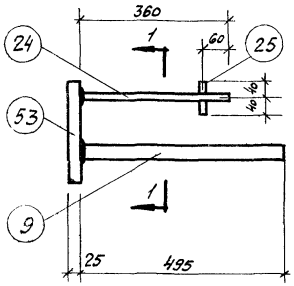

м 22

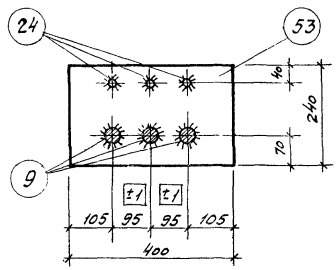

1-1

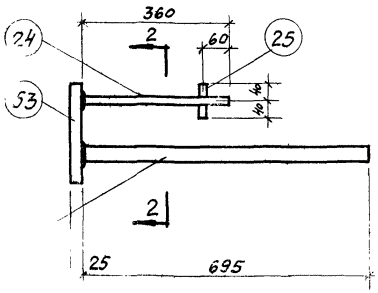

м 23

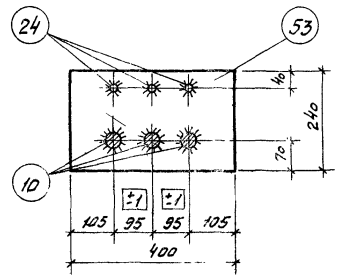

2-2

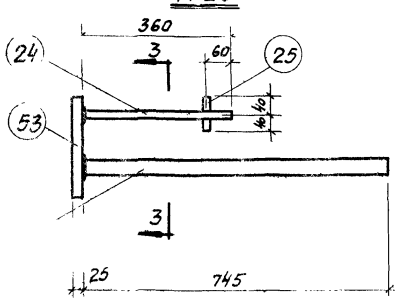

м 24

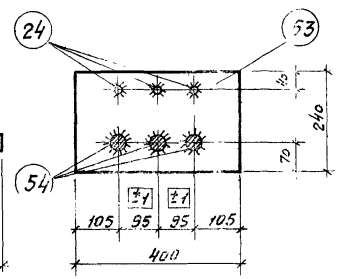

3-3

Спецификация стали на одну закладную деталь

Марка детали	№ поз.	Профиль	Длина мм	Кол. шт.	Вес детали кг.
м22	9	ф 36 А III	495	3	32,9
	24	ф 16 А III	360	3	
	25	ф 16 А III	80	3	
	53	-240×25	400	1	
м23	10	ф 36 А III	695	3	37,7
	24	ф 16 А III	360	3	
	25	ф 16 А III	80	3	
	53	-240×25	400	1	
м24	24	ф 16 А III	360	3	38,9
	25	ф 16 А III	80	3	
	53	-240×25	400	1	
	54	ф 36 А III	745	3	

Примечания:

1. Электродуговая сварка выполняется в соответствии с ГОСТ 10922-64 „Арматура и закладные детали сварные для железобетонных конструкций. Технические требования и методы испытаний" и СН 393-69
2. Сварка поз. 9, 10, 54 с поз. 53 производится под слоем флюса, поз. 25 с поз. 24 — контактной сваркой.
3. В случае отсутствия оборудования для приварки стержней поз. 9, 10, 54 под слоем флюса, закладные детали м 22, м 23, м 24 заменяются на детали м 22*, м 23*, м 24*, которые даны на листе 216.
4. Длина поз. 9, 10, 54 в спецификации дана без припуска на длину при сварке под слоем флюса.

Гл. конструктор Смирнов
Нач. отдела Мелученко
Нач. сектора Чернецкий
Техник

Проверил Кальницкова

ТК 1972

Закладные детали м 22 ÷ м 24

ИИ22-3/70

Лист 211

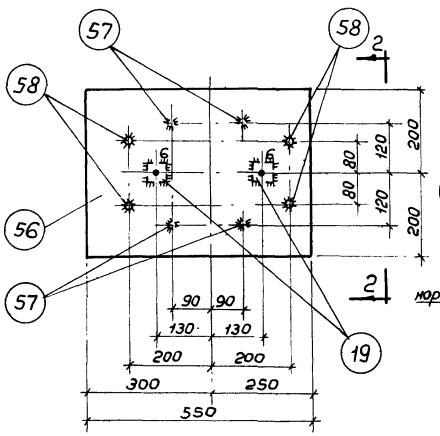

М 26

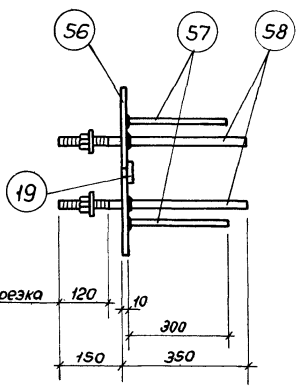

2 - 2

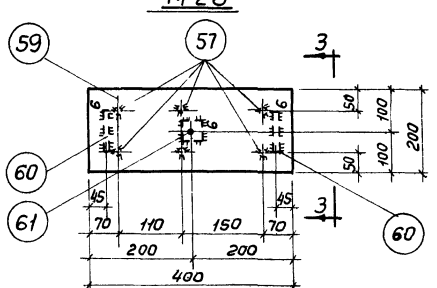

М 27

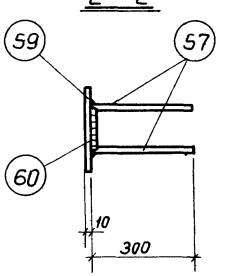

3 - 3

Спецификация стали на одну закладную деталь

Марка детали	№ поз.	Профиль	Длина мм	Кол. шт.	Вес детали кг.
М26	56	- 400х10	550	1	23,2
	57	ф 12 А III	300	4	
	58	ф 20 А I	500	4	
	19	Гайка М16	—	2	
М27	57	ф 12 А III	300	6	8,5
	59	- 200х10	400	1	
	60	ф 20 А I	100	2	
	61	Гайка М12	—	1	

Примечания:

1. Электродуговая сварка выполняется в соответствии с ГОСТ 10922-64 „Арматура и закладные детали сварные для железобетонных конструкций Технические требования и методы испытаний" и СН393-69.
2. Сварка поз 57 с поз 56 и 59 производится под слоем флюса, поз 58 с поз 56 - электродами типа Э50А-Ф, прочая - электродами типа Э42-Т по ГОСТ 9467-60.
3. Гайки М16 (поз 19) и М12 (поз 61), служащие для фиксации закладных деталей, могут быть исключены при замене способа фиксации согласно инструкции СН313-65
4. Заготовительные чертежи отдельных позиций даны на листах 217,218.

ТК 1972	Закладные детали М26, М27.	ИИ22-3/70 Лист 212

Технук Климакова

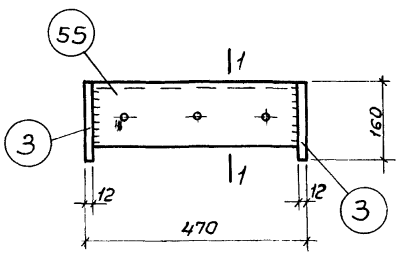

М25

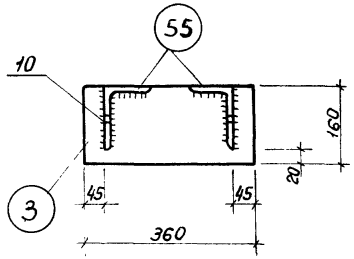

1-1

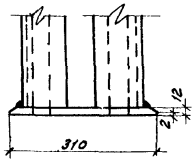

а-а

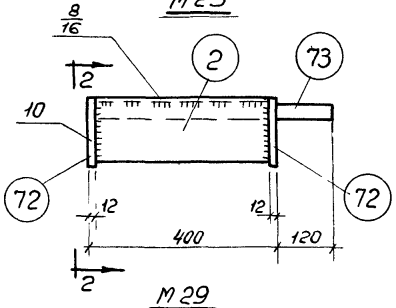

М29

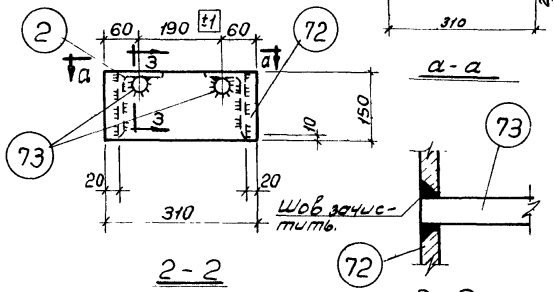

2-2

3-3

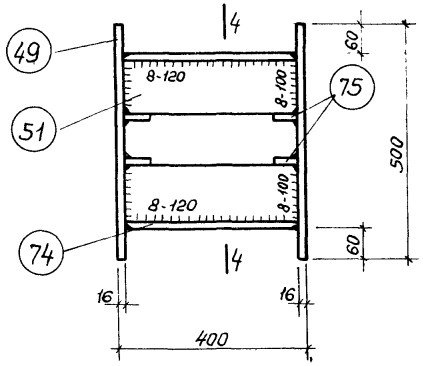

М30

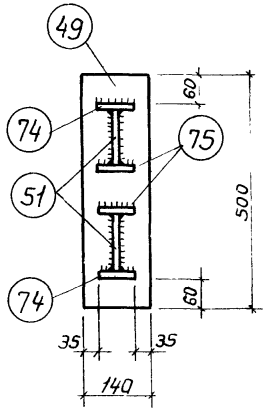

4-4

Спецификация стали на одну закладную деталь

Марка детали	№ поз.	Профиль	Длина мм	Кол. шт.	Вес детали кг
М25	3	-160×12	360	2	26,4
	55	∟140×90×10	446	2	
М29	2	∟140×90×10	376	2	30,4
	72	-150×12	310	2	
	73	⌀36 A III	520	2	
М30	49	-140×16	500	2	33,6
	51	-120×12	368	2	
	74	-70×16	368	2	
	75	-50×12	70	4	

Примечания.

1. Электродуговая сварка выполняется в соответствии с ГОСТ 10922-64 „Арматура и закладные детали сварные для железобетонных конструкций. Технические требования и методы испытаний" и СН393-69.
2. Сварка поз. 73 с позициями 2 и 72 производится электродами типа Э50А-Ф, прочая — электродами типа Э42-Т по ГОСТ 9467-60.
3. Заготовительные чертежи отдельных позиций даны на листах 218, 219.

ГСПИ-10		
Гл. констр. инстр.	С.Тиронов	
Нач. отдела	Демченко	
Нач. сектора	Чечелева	
Техник	Климакова	
	Проверил	Климакова
	Конструкции	Калтыкова

ТК 1972

Закладные детали М25, М29 и М30

ШИ22-3/70

Лист 213

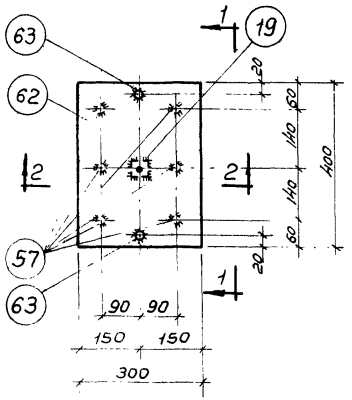

М28

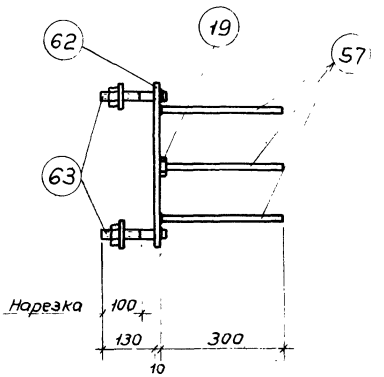

1-1

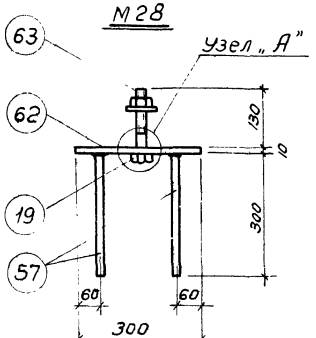

2-2

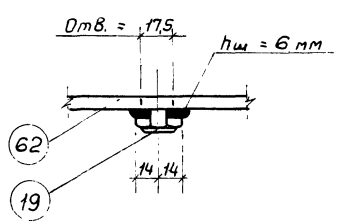

Узел „А"

Спецификация стали на одну закладную деталь

Марка детали	№ поз	Профиль	Длина мм	Кол. шт.	Вес детали кг
М28	19	Гайка М16	—	1	12,0
	57	ф 12 А III	300	6	
	62	-300х10	400	1	
	63	ф 20 А I	160	2	

Примечания:

1. Электродуговая сварка выполняется в соответствии с ГОСТ 10922-64 „Арматура и закладные детали сварные для железобетонных конструкций. Технические требования и методы испытаний" и СН393-69
2. Сварка поз. 57 с поз. 62 производится под слоем флюса, прочая электродами Э42-Т по ГОСТ 9467-60.
3. Гайка М16 (поз. 19), приваренная к пластине, служит для фиксации закладных на форме и может быть исключена при замене данного способа фиксации другим, согласно инструкции СН 313-65.
4. Заготовительные чертежи отдельных позиций даны на листе 219

ТК 1972	Закладная деталь М28	ИИ22-3/70
		Лист 214

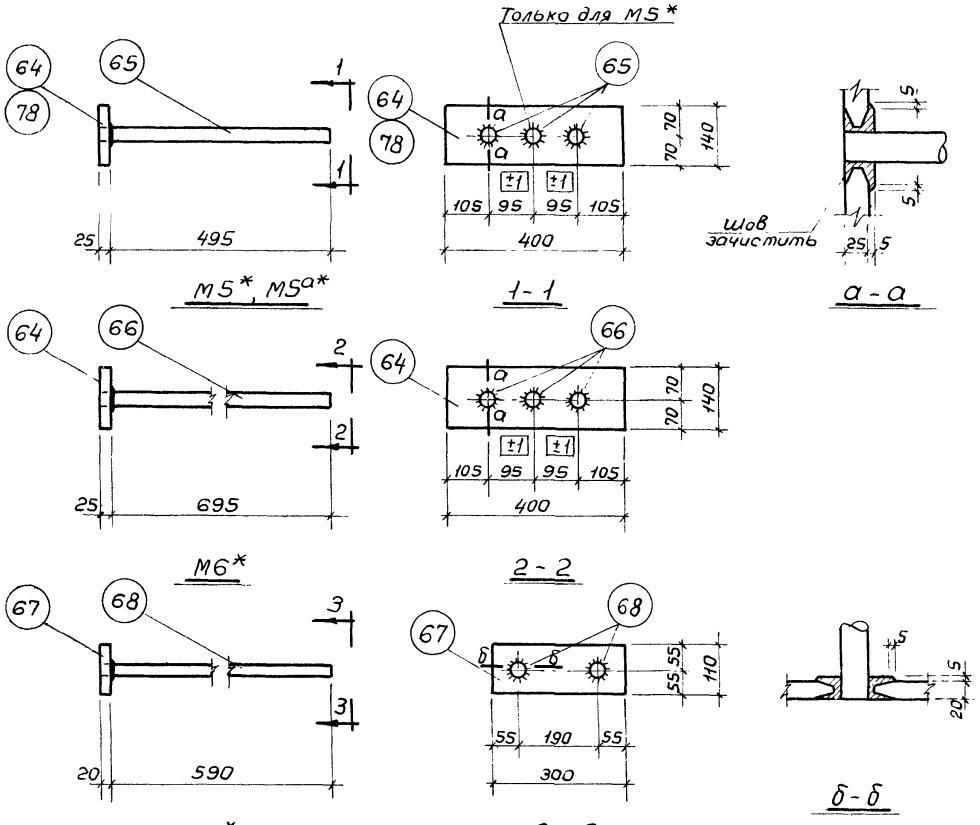

Спецификация стали на одну закладную деталь

Марка детали	№ поз	Профиль	Длина мм	Кол шт.	Вес детали кг
М5*	64	- 140х25	400	1	23,6
	65	ф 36 А III	520	3	
М5а*	65	ф 36 А III	520	2	19,4
	78	- 140х25	400	1	
М6*	64	- 140х25	400	1	28,4
	66	ф 36 А III	720	3	
М7	67	- 110х20	300	1	11,0
	68	ф 28 А III	610	2	
М8*	67	- 110х20	300	1	13,0
	69	ф 28 А III	810	2	

Примечания:

1. Электродуговая сварка выполняется в соответствии с ГОСТ 10922-64 „Арматура и закладные детали сварные для железобетонных конструкций. Технические требования и методы испытаний" (Изм. 1-9)
2. Сварка производится электродами типа Э50А-Ф по ГОСТ 9467-60.
3. Заготовительные чертежи отдельных позиций даны на листе 219.

Нач. сектора	Челебов		
Техник	Климакова	ТК 1972	Закладные детали М5* ÷ М8*, М5а*
			ШИ22-3/70
			Лист 215

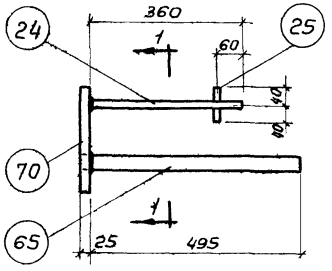

М22*

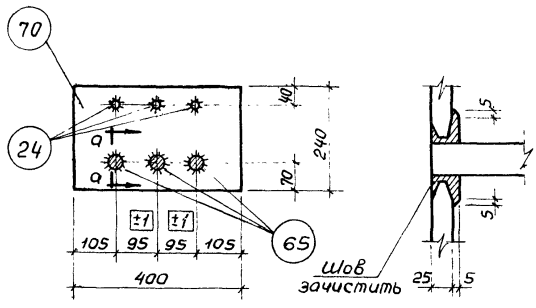

1-1 а-а

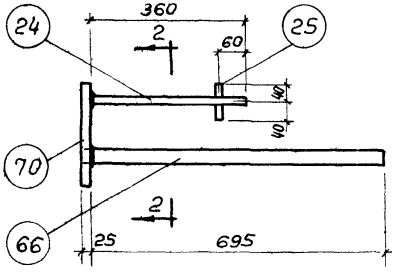

М23*

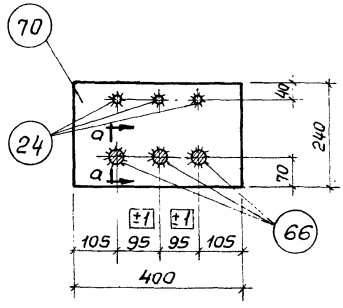

2-2

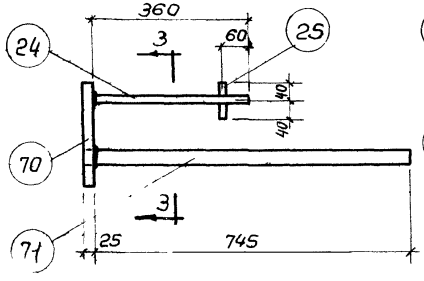

М24*

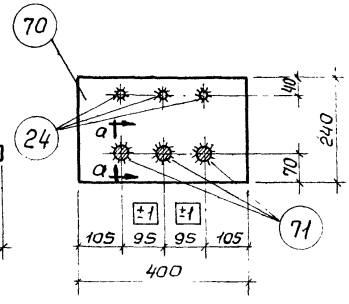

3-3

Спецификация стали на одну закладную деталь

Марка детали	№ поз.	Профиль	Длина мм	Кол. шт.	Вес детали кг
М22*	24	ф 16 А III	360	3	33,5
	25	ф 16 А III	80	3	
	65	ф 36 А III	520	3	
	70	- 240 х 25	400	1	
М23*	24	ф 16 А III	360	3	38,3
	25	ф 16 А III	80	3	
	66	ф 36 А III	720	3	
	70	- 240 х 25	400	1	
М24*	24	ф 16 А III	360	3	39,5
	25	ф 16 А III	80	3	
	70	- 240 х 25	400	1	
	71	ф 36 А III	770	3	

Примечания

1. Электродуговая сварка выполняется в соответствии с ГОСТ 10922-64. „Арматура и закладные детали сварные для железобетонных конструкций. Технические требования и методы испытаний" и СН393-69
2. Сварка поз. 24 с поз. 70 производится под слоем флюса, поз. 24 с поз. 25 — контактной сваркой, прочая — электродами типа Э42-Т по ГОСТ 9467-60.
3. Заготовительные чертежи отдельных позиций даны на листе 219.

ТК 1972

Закладные детали М22* ÷ М24*

ШИ22-3/70

Лист 216

Техник Климакова Климакова

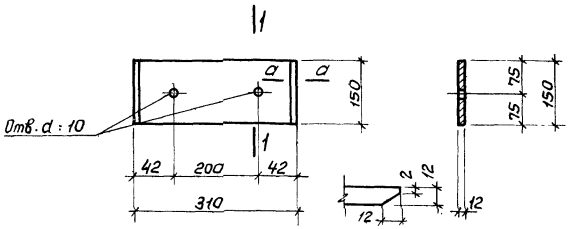

Поз. 1 | а-а | 1-1

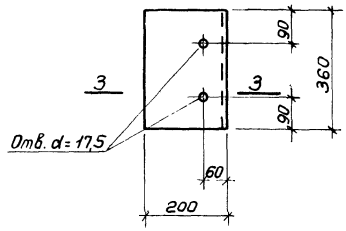

Поз. 16

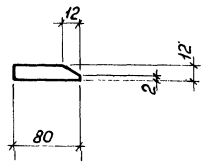

Поз. 15

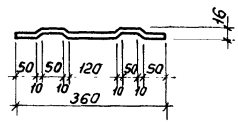

Поз. 17

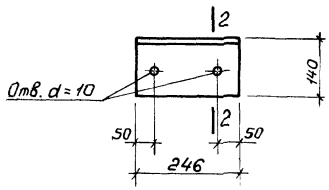

Поз. 4

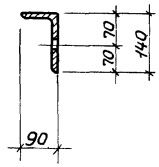

2 - 2

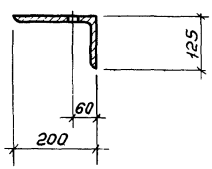

3 - 3

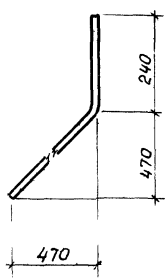

Поз. 18

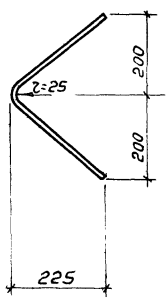

Поз. 32

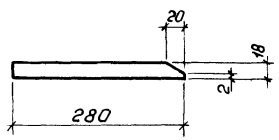

Поз. 37

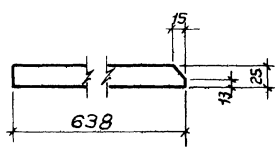

Поз. 38

Спецификация стали на одну заготовку закладной детали

№ поз.	Профиль	Длина мм	Вес кг	Марка стали проката
1	- 150 х 12	310	4,4	В. Ст3
4	L 140х90х10	246	4,3	
15	- 80 х 12	360	2,7	
16	L 200х125х12	360	10,7	
17	ф 8 AI	370	0,1	—
18	ф 16 A III	930	1,5	
32	ф 12 A III	600	0,5	
37	- 70 х 18	280	2,8	В. Ст3
38	- 70 х 25	638	8,8	

Примечания

1. В поз. 1, 15, 37 и 38 снять фаску по всей длине пластины.
2. Марка стали проката устанавливается в проекте конкретного объекта.

Инв. № | Взам. инв. № | Подпись и дата | Инв. № подл.

Гл. конструктор проекта	Смуров	
Нач. отдела	Метченко	
Нач. сектора	Чеченева	
Техник	Климакова	
Проверил		Калмыкова
Конструктор		

ТК 1972	Спецификация стали на одну заготовку закладной детали.	ИИ22-3/70	
		Лист	217

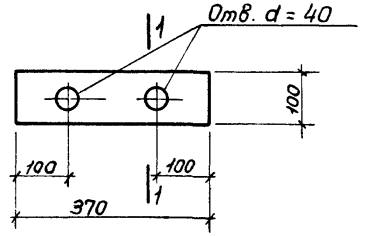

Поз. 40

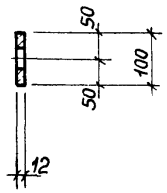

1-1

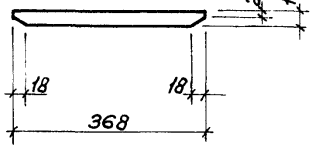

Поз. 50

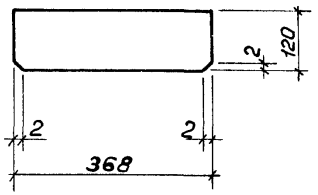

Поз. 51

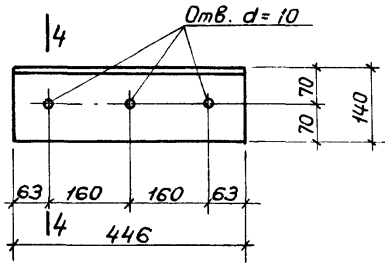

Поз. 55

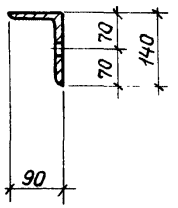

4-4

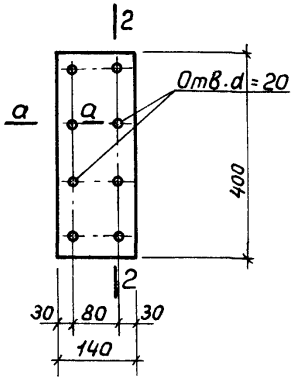

Поз. 42

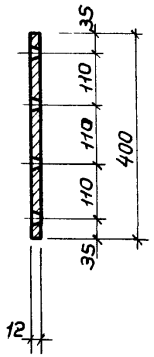

2-2

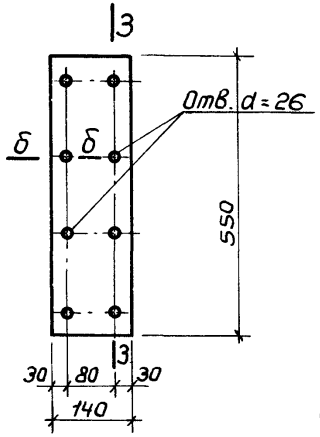

Поз. 45

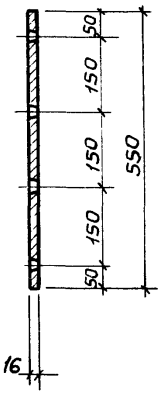

3-3

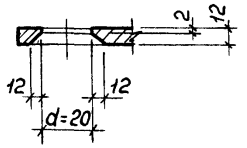

а-а

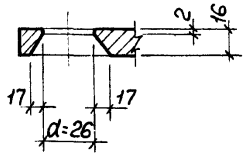

б-б

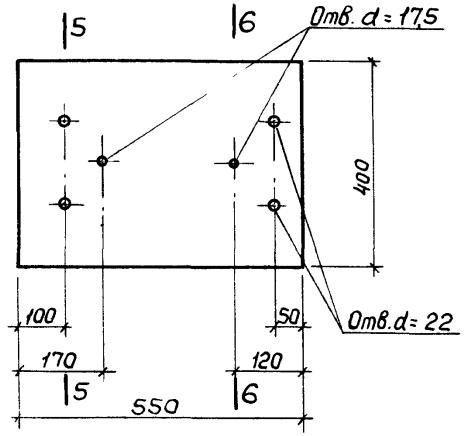

Поз. 56

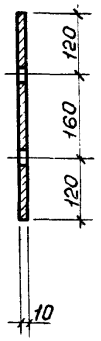

5-5

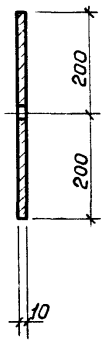

6-6

Спецификация стали на одну заготовку закладной детали

№ поз.	Профиль	Длина мм	Вес кг	Марка стали проката
40	-100 x 12	370	3,5	В.Ст3
42	-140 x 12	400	5,3	
45	-140 x 16	550	9,7	
50	-140 x 16	368	6,5	
51	-120 x 12	368	4,2	
55	L 140x90x10	446	7,8	
56	-400 x 10	550	17,2	

Примечания

1. В поз. 50 снять фаску по всей длине пластины.
2. Марка стали устанавливается в проекте конкретного объекта

ТК 1972	Спецификация стали на одну заготовку закладной детали	ИИ22-3/70 Лист 218

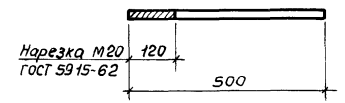

Поз. 58

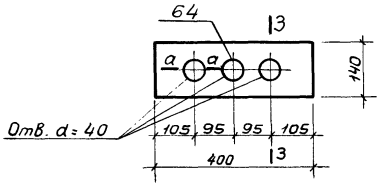

Поз. 64, 78

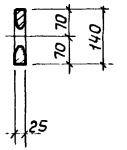

3 - 3

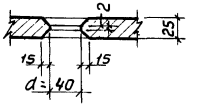

а - а

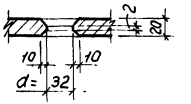

б - б

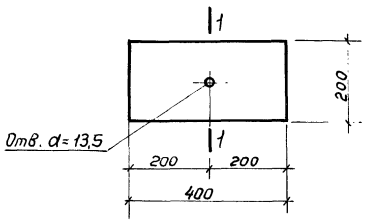

Поз. 59

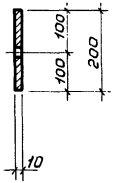

1 - 1

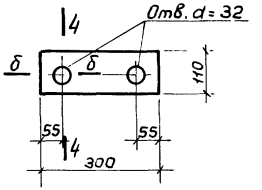

Поз. 67

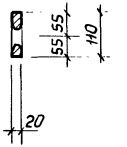

4 - 4

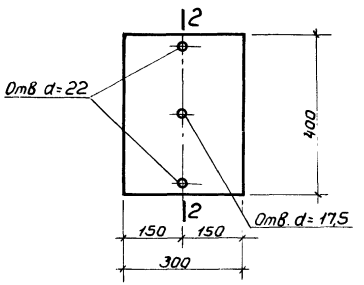

Поз. 62

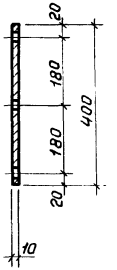

2 - 2

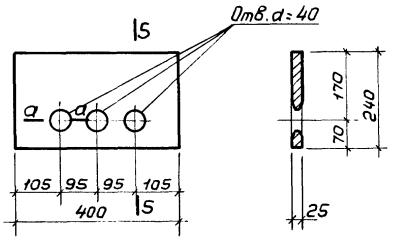

Поз. 70

5 - 5

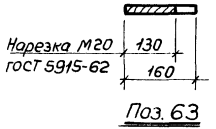

Поз. 63

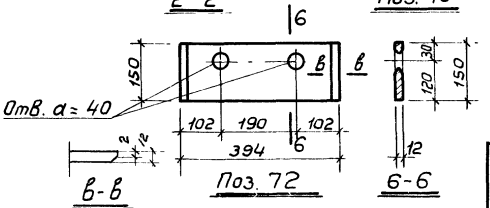

в - в

Поз. 72

6 - 6

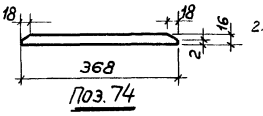

Поз. 74

Спецификация стали на одну заготовку закладной детали

№ поз.	Профиль	Длина мм	Вес кг	Марка стали проката
58	ф 20 А I	500	1,2	—
59	- 200 х 10	400	6,3	В. Ст 3
62	- 300 х 10	400	9,4	
63	ф 20 А I	160	0,4	—
64	- 140 х 25	400	11,0	В. Ст 3
67	- 110 х 20	300	5,2	
70	- 240 х 25	400	18,8	
72	- 150 х 12	310	4,4	
74	- 70 х 16	368	3,2	
78	- 140 х 25	400	11,0	

Примечания:

1. В поз. 74 снять фаску по всей ширине пластины.
2. Марка стали проката устанавливается в проекте конкретного объекта.

ГСПИ-10	Гл. констр. инст.	Смирнов		Подверил	Калганова	
	Нач. отдела	Детченко				
	Нач. сектора	Чечелева				
	Техник	Климакова				

ТК 1972	Спецификация стали на одну заготовку закладной детали	ИИ22-3/70
		Лист 219

Шифр

Марка-лист

Инв. №

Спецификация позиций закладных деталей на альбом.

N поз.	Профиль.	Марка стали проката	Длина мм	Вес кг.
1	-150×12	В.Ст3	310	4.4
2	L 140×90×10		376	6.6
3	-160×12		360	5.4
4	L140×90×10		246	4.3
5	ф36 А III	–	640	5.1
6	L75×8	В.Ст3	290	2.6
7	ф36 А III	–	840	6.7
8	-140×25	В.Ст3	400	11.0
9	ф36 А III	–	495	4.0
10	ф36 А III	–	695	5.6
11	-110×20	В.Ст3	300	5.2
12	ф28 А III	–	590	2.8
13	ф28 А III	–	790	3.8
15	-80×12		360	2.7
16	L200×125×12	В.Ст3	360	10.7
17	ф8 А I		370	0.1
18	ф16 А III		930	1.5
19	Гайка М16	–	—	0.1
20	ф32 А III		810	5.1
21	ф32 А III		1010	6.4
22	-240×12	В.Ст3	396	9.0
23	ф16 А III		250	0.4
24	ф16 А III	–	360	0.6
25	ф16 А III		80	0.1
26	-130×10		220	2.2
27	L 63×40×8	В.Ст3	380	2.3

N поз.	Профиль.	Марка стали проката	Длина мм	Вес кг.
28	L 45×5	В.Ст3	380	1.3
29	-100×10		220	1.7
30	-100×10		200	1.6
31	-70×8		380	1.7
32	ф12 А III	–	600	0.5
33	Газ. труба dy=40		400	1.5
34	Газ. труба dy=40		600	2.3
35	-70×12	В.Ст3	360	2.4
36	-70×12		370	2.4
37	-70×18		280	2.8
38	-70×25		638	8.8
39	L 100×12		70	1.2
40	-100×12		370	3.5
41	-140×12		400	5.3
42	-140×12		400	5.3
43	ф16 А III	–	388	0.6
44	ф16 А III		400	0.6
45	-140×16	В.Ст3	550	9.7
46	ф22 А III		384	1.2
47	ф22 А III		140	0.4
48	ф16 А III		140	0.2
49	-140×16	В.Ст3	500	8.8
50	-140×16		368	6.5
51	-120×12		368	4.2
52	-50×12		140	0.7
53	-240×25		400	18.8

N поз.	Профиль	Марка стали проката	Длина мм	Вес кг.
54	ф36 А III	–	745	6.0
55	L 140×90×10		446	7.8
56	-400×10	В.Ст3	550	17.2
57	ф12 А III	–	300	0.3
58	ф20 А I		500	1.2
59	-200×10	В.Ст3	400	6.3
60	ф20 А I	–	100	0.2
61	Гайка М12	–	—	0.1
62	-300×10	В.Ст3	400	9.4
63	ф20 А I	–	160	0.4
64	-140×25	В.Ст3	400	11.0
65	ф36 А III		520	4.2
66	ф36 А III		720	5.8
67	-110×20	В.Ст3	300	5.2
68	ф28 А III	–	610	2.9
69	ф28 А III		810	3.9
70	-240×25	В.Ст3	400	18.8
71	ф36 А III	–	770	6.2
72	-150×12	В.Ст3	310	4.4
73	ф36 А III	—	520	4.2
74	-70×16		368	3.2
75	-50×12	В.Ст3	70	0.3
76	-140×16		550	9.7
77	ф22 А III	–	400	1.2
78	-140×25	В.Ст3	400	11.0

Примечания:

1. Марка стали устанавливается в проекте конкретного объекта.
2. Длины поз. ⑨, ⑩, ㊾, ㊻, ㊹ в спецификации даны без припусков на длину при сварке под слоем флюса.

Гл.констр. ин-та		Отмронов
Нач.отд. тт		Демченко
Нач.сектора		Чечелева
Ст.инженер		Калмыкова

Провери л

Корнюшина

ТК 1972 — Спецификация позиций закладных деталей на альбом

УИ 22-3/70

Лист 220

Спецификация позиций арматурных изделий на альбом.

N поз.	ф или сечение мм	Длина мм	Вес кг.
1	25АIII	4900	18.9
2	8АI	370	0.15
3	28АIII	4900	23.7
4	10АI	370	0.23
5	28АIII	13590	65.6
6	25АIII	13590	52.4
7	22АIII	13590	40.6
8	20АIII	13590	33.6
9	25АIII	12550	48.3
10	25АIII	1700	6.6
11	22АIII	11800	35.4
12	25АIII	11800	45.5
13	28АIII	11800	57.0
14	32АIII	11800	74.5
15	22АIII	2900	8.7
16	25АIII	2900	11.2
17	28АIII	2900	14.0
18	28АIII	5940	28.7
19	25АIII	5940	22.9
20	22АIII	14790	44.2
21	25АIII	14790	56.9
22	28АIII	14790	71.4
23	22АIII	13000	39.0
24	25АIII	13000	50.2

N поз.	ф или сечение мм	Длина мм	Вес кг.
25	28АIII	13000	62.7
26	32АIII	14790	93.2
27	32АIII	13000	82.0
28	28АIII	12550	60.6
29	22АIII	6270	18.8
30	25АIII	6270	24.2
31	25АIII	6270	30.2
32	22АIII	6670	20.0
33	25АIII	6670	25.7
34	25АIII	6670	32.2
35	25АIII	10270	39.6
36	25АIII	6760	26.0
37	25АIII	4650	17.9
38	20АIII	6760	16.7
39	28АIII	10270	49.6
40	28АIII	6760	32.7
41	28АIII	4650	22.5
42	32АIII	13590	85.5
43	28АIII	10900	52.7
44	25АIII	10900	42.0
45	10АIII	370	0.23
46	ф10АIII	570	0.35
47	10АIII	500	0.31
48	10АIII	530	0.33

N поз.	ф или сечение мм	Длина мм	Вес кг.
52	12АIII	1070	0.9
53	12АIII	1900	1.7
54	8АI	2140	0.8
55	8АI	2080	0.8
56	8АI	1880	0.7
57	8АI	1700	0.7
58	8АI	1510	0.6
59	8АI	2540	1.0
60	8АI	2480	1.0
61	8АI	2280	0.9
62	8АI	2100	0.8
63	8АI	1910	0.8
64	8АI	2160	0.9
65	8АI	2700	1.1
66	8АI	2580	1.0
67	8АI	2180	0.9
68	8АI	1820	0.7
69	8АI	3100	1.2
70	8АI	2980	1.2
71	8АI	2580	1.0
72	8АI	2220	0.9
73	8АI	2720	1.1

N поз.	ф или сечение мм	Длина мм	Вес кг.
74	16АIII	2050	3.2
75	-140×20	140	3.1
76	-140×20	180	4.0
77	8АI	570	0.23
78	10АI	570	0.35
79	12АI	370	0.33
80	12АI	1640	1.5
81	12АI	570	0.51
82	12АI	1840	1.6
83	12АI	2520	2.2
84	-100×12	360	3.4
85	8АI	2620	1.0
86	8АI	2540	1.0
87	8АI	2340	0.9
88	8АI	2140	0.8
89	8АI	1950	0.8
90	12АIII	1900	1.7

Примечание:
Марка стали арматуры устанавливается в проекте конкретного объекта.

ТК 1972	Спецификация позиций арматурных изделий на альбом.	ШИ22-3/70 Лист 221

Перечень позиций на одну колонну

Марка колонны	№ поз.	Колич. шт.
УК 25-1-3	Арматурные изделия	
	1	4
	2	44
	45	40
	52	1
	53	2
	54	2
	55	1
	56	1
	57	1
	58	1
	79	4
	Закладные детали	
	1	2
	2	2
	3	2
	4	2
	11	1
	12	2
	15	1
	16	1
	17	2
	18	2
	19	2
	22	1
	23	3
	24	3
	25	3
	26	2
	27	2
	28	2

Марка колонны	№ поз.	Колич. шт
УК 25-1-3	29	2
	30	6
	31	3
	32	4
	33	2
УК 25-2-3	Арматурные изделия	
	3	8
	4	56
	45	40
	52	1
	53	2
	54	2
	55	1
	56	1
	57	1
	58	1
	79	4
	Закладные детали	
	1	2
	2	2
	3	2
	4	2
	11	1
	12	2
	15	1
	16	1
	17	2
	18	2
	19	2
	22	1

Марка колонны	№ поз.	Колич. шт.
УК 25-2-3	23	3
	24	3
	25	3
	26	2
	27	2
	28	2
	29	2
	30	6
	31	3
	32	4
	33	2
УК 25-1-4	Арматурные изделия	
	1	4
	2	44
	45	40
	52	1
	53	2
	54	2
	55	1
	56	1
	57	1
	58	1
	79	4
	Закладные детали	
	1	2
	2	2
	3	2
	4	2
	11	1
	12	2

Марка колонны	№ поз.	Колич. шт.
УК 25-1-4	15	1
	16	1
	17	2
	18	2
	19	2
	30	6
	31	3
	32	4
	33	2
УК 25-2-4	Арматурные изделия	
	3	8
	4	56
	45	40
	52	1
	53	2
	54	2
	55	1
	56	1
	57	1
	58	1
	79	4
	Закладные детали	
	1	2

Марка колонны	№ поз.	Колич. шт.
УК 25-2-4	2	2
	3	2
	4	2
	11	1
	12	2
	15	1
	16	1
	17	2
	18	2
	19	2
	30	6
	31	3
	32	4
	33	2
УК 26-1	Арматурные изделия	
	1	4
	2	44
	45	40
	52	2
	53	4
	58	1
	65	2
	66	1

Марка колонны	№ поз.	Колич. шт.
УК 26-1	67	1
	68	1
	79	4
	Закладные детали	
	1	2
	2	2
	3	2
	4	2
	15	2
	16	2
	17	4
	18	4
	19	4
	20	2
	32	4
	33	2
УК 26-2	Арматурные изделия	
	1	8
	2	44
	45	40
	52	2
	53	4
	58	1

Марка колонны	№ поз.	Колич. шт.
УК 26-2	65	2
	66	1
	67	1
	68	1
	79	4
	Закладные детали	
	1	2
	2	2
	3	2
	4	2
	15	2
	16	2
	17	4
	18	4
	19	4
	20	2
	32	4
	33	2
УК 26-3	Арматурные изделия	
	3	8
	4	56
	45	40
	52	2

Примечания:

1. Спецификацию позиций арматурных изделий на альбом см. на листе 221.
2. Спецификацию позиций закладных деталей на альбом см. на листе 220.

ТК 1972	Перечень позиций на одну колонну	ИИ 22-3/70 Лист 222

Перечень позиций на одну колонну.

Марка колонны	№ поз.	Колич. шт.
УК 26-2-3	4	2
	15	2
	16	2
	17	4
	18	4
	19	4
	20	2
	32	4
	33	2
	72	2
	73	2
УК 26-3-1	Арматурные изделия	
	3	8
	4	56
	45	40
	52	2
	53	4
	58	1
	65	2
	66	1
	67	1
	68	1
	79	4
	Закладные детали	
	1	2
	2	2
	3	2
	4	2
	15	2
	16	2

Марка колонны	№ поз.	Колич. шт.
УК 26-3-1	17	4
	18	4
	19	4
	20	2
	32	4
	33	2
	41	1
	42	1
	43	8
	48	6
УК 26-3-2	Арматурные изделия	
	3	8
	4	56
	45	40
	52	2
	53	4
	58	1
	65	2
	66	1
	67	1
	68	1
	79	4
	Закладные детали	
	1	2
	2	2
	3	2
	4	2
	15	2
	16	2
	17	4

Марка колонны	№ поз.	Колич. шт.
УК 26-3-2	18	4
	19	4
	20	2
	32	4
	33	2
	41	1
	42	1
	43	8
	48	6
УК 26-3-3	Арматурные изделия	
	3	8
	4	56
	45	40
	52	2
	90	4
	58	1
	65	2
	66	1
	67	1
	68	1
	79	4
	Закладные детали	
	2	2
	3	2
	4	2
	15	2
	16	2
	17	4
	18	4
	19	4

Марка колонны	№ поз.	Колич. шт.
УК 26-3-3	20	2
	32	4
	33	2
	35	2
	36	2
	37	2
	38	2
	39	2
	40	2
	72	2
	73	2
УК 27-1-1	Арматурные изделия	
	5	4
	4	128
	45	80
	52	2
	53	4
	54	4
	55	2
	56	2
	57	2
	58	2
	75	1

Марка колонны	№ поз.	Колич. шт.
УК 27-1-1	79	12
	Закладные детали	
	3	2
	4	2
	8	2
	9	6
	11	2
	12	4
	15	2
	16	2
	17	4
	18	4
	19	4
	22	2
	23	6
	24	6
	25	6
	26	4
	27	4
	28	4
	29	4
	30	12
	31	6
	32	4

Марка колонны	№ поз.	Колич. шт.
УК 27-1-1	33	2
	45	3
	46	24
	47	18
	49	4
	51	4
	74	4
	75	8
	76	3
УК 27-2-1	Арматурные изделия	
	2	128
	6	8
	45	80
	52	2
	53	4
	54	4
	55	2
	56	2
	57	2
	58	2
	75	1
	79	12

Марка колонны	№ поз.	Колич. шт.
УК 27-2-1	Закладные детали	
	3	2
	4	2
	8	2
	9	6
	11	2
	12	4
	15	2
	16	2
	17	4
	18	4
	19	4
	22	2
	23	6
	24	6
	25	6
	26	4
	27	4
	28	4
	29	4
	30	12
	31	6
	32	4
	33	2

Примечание см. на листе 222.

Инв. № подл. | Подпись и дата | Взам. инв. №

Техник Климанова | Гл. инж. Климанова | Гл. архитектор Климанова

ТК 1972	Перечень позиций на одну колонну	ИИ 22-3/70
		Лист 224

Перечень позиций на одну колонну

Марка колонны	№ поз.	Колич. шт.
ИК 26-3	53	4
	58	1
	65	2
	66	1
	67	1
	68	1
	79	4
	Закладные детали	
	1	2
	2	2
	3	2
	4	2
	15	2
	16	2
	17	4
	18	4
	19	4
	20	2
	32	4
	33	2
ИК 26-1-1	Арматурные изделия	
	1	4
	2	44
	45	40
	52	2
	53	4
	58	1
	65	2
	66	1
	67	1

Марка колонны	№ поз.	Колич. шт.
ИК 26-1-1	68	1
	79	4
	Закладные детали	
	1	2
	2	2
	3	2
	4	2
	15	2
	16	2
	17	4
	18	4
	19	4
	20	2
	32	4
	33	2
	41	1
	42	1
	43	8
	48	6
ИК 26-1-2	Арматурные изделия	
	1	4
	2	44
	45	40
	52	2
	53	4
	58	1
	65	2
	66	1
	67	1
	68	1

Марка колонны	№ поз.	Колич. шт.
ИК 26-1-2	79	4
	Закладные детали	
	1	2
	2	2
	3	2
	4	2
	15	2
	16	2
	17	4
	18	4
	19	4
	20	2
	32	4
	33	2
	41	1
	42	1
	43	8
	48	6
ИК 26-1-3	Арматурные изделия	
	1	4
	2	44
	45	40
	52	2
	90	4
	58	1
	65	2
	66	1
	67	1
	68	1
	79	4

Марка колонны	№ поз.	Колич. шт.
ИК 26-1-3	Закладные детали	
	2	2
	3	2
	4	2
	15	2
	16	2
	17	4
	18	4
	19	4
	20	2
	32	4
	33	2
	35	2
	36	2
	37	2
	38	2
	39	2
	40	2
	72	2
	73	2
ИК 26-2-1	Арматурные изделия	
	1	8
	2	44

Марка колонны	№ поз.	Колич. шт.
ИК 26-2-1	45	40
	52	2
	58	1
	65	2
	66	1
	67	1
	68	1
	79	4
	90	4
	Закладные детали	
	1	2
	2	2
	3	2
	4	2
	15	2
	16	2
	17	4
	18	4
	19	4
	20	2
	32	4
	33	2
	41	1
	42	1

Марка колонны	№ поз.	Колич. шт.
ИК 26-2-2	43	8
	48	6
	Арматурные изделия	
	1	8
	2	44
	45	40
	52	2
	53	4
	58	1
	65	2
	66	1
	67	1
	68	1
	79	4
	Закладные детали	
	1	2
	2	2
	3	2
	4	2
	15	2
	16	2
	17	4
	18	4

Марка колонны	№ поз.	Колич. шт.
ИК 26-2-2	19	4
	20	2
	32	4
	33	2
	41	1
	42	1
	43	8
	48	6
ИК 26-2-3	Арматурные изделия	
	1	8
	2	44
	45	40
	52	2
	58	1
	65	2
	66	1
	67	1
	68	1
	79	1
	90	4
	Закладные детали	
	2	2
	3	2

Примечание см. на листе 222.

Шифр		
Марка-лист		
Инв. №		
Гл. констр. ин-та	Смирнов	
Нач. отдела	Детченко	
Нач. сектора	Чечелёва	
Техник	Климакова	
Проверил	Михайлова	
	Михай	

Перечень позиций на одну колонну

Марка колонны	№ поз.	Колич. шт.
УК 27-2-1	45	3
	46	24
	47	18
	49	4
	51	4
	74	4
	75	8
	76	3
УК 27-3-1	Арматурные изделия	
	4	162
	5	8
	45	80
	52	2
	53	4
	54	4
	55	2
	56	2
	57	2
	58	2
	75	1
	79	12
	Закладные детали	
	3	2
	4	2
	11	2
	12	4
	8	2
	9	6
	15	2
	16	2

Марка колонны	№ поз	Колич шт.
УК 27-3-1	17	4
	18	4
	19	4
	22	2
	23	6
	24	6
	25	6
	26	4
	27	4
	28	4
	29	4
	30	12
	31	6
	32	4
	33	2
	45	3
	46	24
	47	18
	49	4
	51	4
	74	4
	75	8
	76	3
УК 27-1-2	Арматурные изделия	
	4	128
	5	4
	45	80
	52	2
	53	4
	54	4
	49	4

Марка колонны	№ поз.	Кол. шт.
УК 27-1-2	55	2
	56	2
	57	2
	58	2
	75	1
	79	12
	Закладные детали	
	3	2
	4	2
	9	6
	11	2
	12	4
	15	2
	16	2
	17	4
	18	4
	19	4
	24	6
	25	6
	26	4
	27	4
	28	4
	29	4
	30	12
	31	6
	32	4
	33	2
	45	3
	46	24
	47	18
	49	4

Марка колонны	№ поз.	Колич. шт.
УК 27-1-2	51	4
	53	2
	74	4
	75	8
	76	3
УК 27-2-2	Арматурные изделия	
	2	128
	6	8
	45	80
	52	2
	53	4
	54	4
	55	2
	56	2
	57	2
	58	2
	75	1
	79	12
	Закладные детали	
	3	2
	4	2
	9	6
	11	2

Марка колонны	№ поз.	Колич. шт.
УК 27-2-2	12	4
	15	2
	16	2
	17	4
	18	4
	19	4
	24	6
	25	6
	26	4
	27	4
	28	4
	29	4
	30	12
	31	6
	32	4
	33	2
	45	3
	46	24
	47	18
	49	4
	51	4
	53	2
	74	4
	75	8

Марка колонны	№ поз.	Кол. шт.
УК 27-3-2	76	3
	Арматурные изделия	
	4	162
	5	8
	45	80
	52	2
	53	4
	54	4
	55	2
	56	2
	57	2
	58	2
	75	1
	79	12
	Закладные детали	
	3	2
	4	2
	9	6
	11	2
	12	4
	15	2
	16	2
	17	4

Марка колонны	№ поз.	Колич. шт.
УК 27-3-2	18	4
	19	4
	24	6
	25	6
	26	4
	27	4
	28	4
	29	4
	30	12
	31	6
	32	4
	33	2
	45	3
	46	24
	47	18
	49	4
	51	4
	53	2
	74	4
	75	8
	76	3
	Арматурные изделия	
	4	128

Примечание см. на листе 222.

Инв. № подл. | Подпись и дата | Взам. инв. №

Перечень позиций на одну колонну

Марка колонны	№ поз	Колич. шт
УК 27-1-3	5	4
	45	80
	52	2
	53	4
	54	4
	55	2
	56	2
	57	2
	58	2
	75	1
	79	12
	Закладные детали	
	3	2
	4	2
	8	2
	9	6
	11	2
	12	4
	15	2
	16	2
	17	4
	18	4
	19	4
	22	2
	23	6
	24	6
	25	6
	26	4
	27	4
	28	4
	29	4

Марка колонны	№ поз.	Колич шт
УК 27-1-3	30	12
	31	6
	32	4
	33	2
УК 27-2-3	Арматурные изделия	
	2	128
	6	8
	45	80
	52	2
	53	4
	54	4
	55	2
	56	2
	57	2
	58	2
	75	1
	79	12
	Закладные детали	
	3	2
	4	2
	8	2
	9	6
	11	2
	12	4
	15	2
	16	2
	17	4
	18	4
	19	4
	22	2

Марка колонны	№ поз.	Колич шт
УК 27-2-3	23	6
	24	6
	25	6
	26	4
	27	4
	28	4
	29	4
	30	12
	31	6
	32	4
	33	2
УК 27-3-3	Арматурные изделия	
	4	166
	5	8
	45	80
	52	2
	53	4
	54	4
	55	2
	56	2
	57	2
	58	2
	75	1
	79	12
	Закладные детали	
	3	2
	4	2
	8	2
	9	6
	11	2

Марка колонны	№ поз.	Колич. шт.
УК 27-3-3	12	4
	15	2
	16	2
	17	4
	18	4
	19	4
	22	2
	23	6
	24	6
	25	6
	26	4
	27	4
	28	4
	29	4
	30	4
	31	6
	32	4
	33	2
УК 27-1-4	Арматурные изделия	
	4	128
	5	4
	45	80
	52	2

Марка колонны	№ поз.	Колич. шт.
УК 27-1-4	53	4
	54	4
	55	2
	56	2
	57	2
	58	2
	75	1
	79	12
	Закладные детали	
	3	2
	4	2
	9	6
	11	2
	12	4
	15	2
	16	2
	17	4
	18	4
	19	4
	24	6
	25	6
	26	4
	27	4
	28	4

Марка колонны	№ поз	Колич. шт.
УК 27-2-4	29	4
	30	12
	31	6
	32	4
	33	2
	53	2
	Арматурные изделия	
	2	128
	6	8
	45	80
	52	2
	53	4
	54	4
	55	2
	56	2
	57	2
	58	2
	75	1
	79	12
	Закладные детали	
	3	2
	4	2
	9	6

Марка колонны	№ поз.	Колич. шт.
УК 27-2-4	11	2
	12	4
	15	2
	16	2
	17	4
	18	4
	19	4
	24	6
	25	6
	26	4
	27	4
	28	4
	29	4
	30	12
	31	6
	32	4
	33	2
	53	2
УК 27-3-4	Арматурные изделия	
	4	162
	5	8
	45	80
	52	2

Примечание см. на листе 222.

Шифр

Марка-лист

Инв №

ГСПИ-10

Проверил	Смирнов	
	Детченко	
	Чечелева	
	Климакова	

Нач. ин-та
Гл. отдел.
Рук. сектора
Техник

Перечень позиций на одну колонну

Марка колонны	№ поз.	Колич. шт.
ИК 27-3-4	53	4
	54	4
	55	2
	56	2
	57	2
	58	2
	75	1
	79	12
	Закладные детали	
	3	2
	4	2
	9	6
	11	2
	12	4
	15	2
	16	2
	17	4
	18	4
	19	4
	24	6
	25	6
	26	4
	27	4
	28	4
	29	4
	30	12
	31	6
	32	4
	33	2
	53	2

Марка колонны	№ поз.	Колич. шт.
ИК 28-1-1	Арматурные изделия	
	4	168
	5	8
	45	80
	52	4
	53	8
	58	2
	65	4
	66	2
	67	2
	68	2
	75	1
	79	12
	Закладные детали	
	3	2
	4	2
	5	6
	6	2
	15	4
	16	4
	17	8
	18	8
	19	8
	20	4
	32	4
	33	2
	45	3
	46	24
	47	18
	49	4
	50	4

Марка колонны	№ поз.	Колич. шт.
ИК 28-1-1	51	4
	52	8
	76	3
ИК 28-1-2	Арматурные изделия	
	4	168
	5	8
	45	80
	52	4
	53	8
	58	2
	65	4
	66	2
	67	2
	68	2
	75	1
	79	12
	Закладные детали	
	3	2
	4	2
	5	6
	6	2
	15	4
	16	4
	17	8
	18	8
	19	8
	20	4
	32	4
	33	2
	45	3

Марка колонны	№ поз.	Колич. шт.
ИК 28-1-2	46	24
	47	18
	49	4
	50	4
	51	4
	52	8
	76	3
ИК 28-1-3	Арматурные изделия	
	4	168
	5	8
	45	80
	52	4
	90	8
	58	2
	65	4
	66	2
	67	2
	68	2
	75	1
	79	12
	Закладные детали	
	3	2
	4	2

Марка колонны	№ поз.	Колич. шт.
ИК 28-1-3	5	6
	6	2
	8	2
	9	4
	15	4
	16	4
	17	8
	18	8
	19	8
	20	4
	32	4
	33	2
	35	4
	36	4
	37	4
	38	4
	39	4
	40	4
ИК 28-1	Арматурные изделия	
	4	168
	5	8
	45	80
	52	4

Марка колонны	№ поз.	Колич. шт.
ИК 28-1	53	8
	58	2
	65	4
	66	2
	67	2
	68	2
	75	1
	79	12
	Закладные детали	
	3	2
	4	2
	5	6
	6	2
	15	4
	16	4
	17	8
	18	8
	19	8
	20	4
	32	4
	33	2
	Арматурные изделия	
	2	128

Марка колонны	№ поз.	Колич. шт.
ИК 29-1-1	7	4
	11	8
	15	4
	45	72
	46	20
	52	2
	53	4
	59	2
	60	1
	61	1
	62	2
	63	2
	64	2
	75	1
	77	58
	79	6
	81	6
	Закладные детали	
	3	2
	4	2
	8	2
	9	3
	10	3
	11	2

Примечание см. на листе 222.

Перечень позиций на одну колонну.

Марка колонны	№ поз.	Колич. шт.
УК 29-4-3	16	2
	17	4
	18	4
	19	4
	22	2
	23	6
	24	6
	25	6
	26	4
	27	4
	28	4
	29	4
	30	12
	31	6
	32	4
	34	2
	Арматурные изделия	
	2	128
	7	4
	11	8
	15	4
	45	72
	46	20
	52	2
	53	4
	59	2
	60	1
	61	1
	62	2
	63	2

Марка колонны	№ поз.	Колич. шт.
УК 29-1-4	64	2
	75	1
	77	58
	79	6
	81	6
	Закладные детали	
	3	2
	4	2
	9	3
	10	3
	11	2
	12	2
	13	2
	15	2
	16	2
	17	4
	18	4
	19	4
	24	6
	25	6
	26	4
	27	4
	28	4
	29	4
	30	12
	31	6
	32	4
	34	2
	53	2

Марка колонны	№ поз.	Колич. шт.
УК 29-2-4	Арматурные изделия	
	2	128
	6	4
	12	8
	16	4
	45	72
	46	20
	52	2
	53	4
	59	2
	60	1
	61	1
	62	2
	63	2
	64	2
	75	1
	77	58
	79	6
	81	6
	Закладные детали	
	3	2
	4	2
	9	3
	10	3
	11	2
	12	2
	13	2
	15	2
	16	2
	17	4
	18	4

Марка колонны	№ поз.	Колич. шт.
УК 29-2-4	19	4
	24	6
	25	6
	26	4
	27	4
	28	4
	29	4
	30	12
	31	6
	32	4
	34	2
	53	2
УК 29-3-4	Арматурные изделия	
	4	164
	5	4
	13	8
	17	4
	45	72
	46	20
	52	2
	53	4
	59	2
	60	1

Марка колонны	№ поз.	Колич. шт.
УК 29-3-4	61	1
	62	2
	63	2
	64	2
	75	1
	78	74
	79	6
	81	6
	Закладные детали	
	3	2
	4	2
	9	3
	10	3
	11	2
	12	2
	13	2
	15	2
	16	2
	17	4
	18	4
	19	4
	24	6
	25	6
	26	4

Марка колонны	№ поз.	Колич. шт.
УК 29-3-4	27	4
	28	4
	29	4
	30	12
	31	6
	32	4
	34	2
	53	2
УК 29-4-4	Арматурные изделия	
	4	164
	5	4
	13	4
	14	4
	17	4
	45	72
	46	20
	52	2
	53	4
	59	2
	60	1
	61	1
	62	2
	63	2

Марка колонны	№ поз.	Колич. шт.
УК 29-4-4	64	2
	75	1
	78	74
	79	6
	81	6
	Закладные детали	
	3	2
	4	2
	9	3
	10	3
	11	2
	12	2
	13	2
	15	2
	16	2
	17	4
	18	4
	19	4
	26	4
	27	4
	28	4
	29	4
	30	12
	31	6

Примечание см. на листе 222.

Гл. инженер		Демченко
Нач. отдела		Демченко
Нач. сектора		Чечелёва
Техник		Климакова

ТК 1972	Перечень позиций на одну колонну	ИИ 22-3/70	
		Лист	231

Перечень позиций на одну колонну.

Марка колонны	№ поз.	Колич. шт.
УК 29-4-2	19	4
	24	6
	25	6
	26	4
	27	4
	28	4
	29	4
	30	12
	31	6
	32	4
	34	2
	45	3
	46	24
	47	18
	49	4
	51	4
	53	2
	74	4
	75	8
	76	3
УК 29-1-3	Арматурные изделия	
	2	128
	7	4
	11	8
	15	4
	45	72
	46	20
	52	2
	53	4
	59	2

Марка колонны	№ поз.	Колич. шт.
УК 29-1-3	60	1
	61	1
	62	2
	63	2
	64	2
	75	1
	77	58
	79	6
	81	6
	Закладные детали	
	3	2
	4	2
	8	2
	9	3
	10	3
	11	2
	12	2
	13	2
	15	2
	16	2
	17	4
	18	4
	19	4
	22	2
	23	6
	24	6
	25	6
	26	4
	27	4
	28	4
	29	4

Марка колонны	№ поз.	Колич. шт.
УК 29-1-3	30	12
	31	6
	32	4
	34	2
УК 29-2-3	Арматурные изделия	
	2	128
	6	4
	12	8
	16	4
	45	72
	46	20
	52	2
	53	4
	59	2
	60	1
	61	1
	62	2
	63	2
	64	2
	75	1
	77	58
	79	6
	81	6
	Закладные детали	
	3	2
	4	2
	8	2
	9	3
	10	3
	11	2

Марка колонны	№ поз.	Колич. шт.
УК 29-2-3	12	2
	13	2
	15	2
	16	2
	17	4
	18	4
	19	4
	22	2
	23	6
	24	6
	25	6
	26	4
	27	4
	28	4
	29	4
	30	12
	31	6
	32	4
	34	2
УК 29-3-3	Арматурные изделия	
	4	167
	5	4
	13	8

Марка колонны	№ поз.	Колич. шт.
УК 29-3-3	17	4
	45	72
	46	20
	52	2
	53	4
	59	2
	60	1
	61	1
	62	2
	63	2
	64	2
	75	1
	78	76
	79	6
	81	6
	Закладные детали	
	3	2
	4	2
	8	2
	9	3
	10	3
	11	2
	12	2
	13	2

Марка колонны	№ поз.	Колич. шт.
УК 29-3-3	15	2
	16	2
	17	4
	18	4
	19	4
	22	2
	23	6
	24	6
	25	6
	26	4
	27	4
	28	4
	29	4
	30	12
	31	6
	32	4
	34	2
УК 29-4-3	Арматурные изделия	
	4	167
	5	4
	13	4
	14	4
	17	4

Марка колонны	№ поз.	Колич. шт.
УК 29-4-3	45	72
	46	20
	52	2
	53	4
	59	2
	60	1
	61	1
	62	2
	63	2
	64	2
	75	1
	78	76
	79	6
	81	6
	Закладные детали	
	3	2
	4	2
	8	2
	9	3
	10	3
	11	2
	12	2
	13	2
	15	2

Примечание см. на листе 222.

Техник Климакова | Климакова

ТК 1972	Перечень позиций на одну колонну	ИИ22-3/70
		Лист 230

Перечень позиций на одну колонну.

Марка колонны	№ поз.	Колич. шт.
УК 29-1-2	76	3
	Арматурные изделия	
	2	128
	7	4
	11	8
	15	4
	45	72
	46	20
	52	2
	53	4
	59	2
	60	1
	61	1
	62	2
	63	2
	64	2
	75	1
	77	58
	79	6
	81	6
	Закладные детали	
	3	2
	4	2
	9	3
	10	3
	11	2
	12	2
	13	2
	15	2
	16	2

Марка колонны	№ поз.	Колич. шт.
УК 29-1-2	17	4
	18	4
	19	4
	24	6
	25	6
	26	4
	27	4
	28	4
	29	4
	30	12
	31	6
	32	4
	34	2
	45	3
	46	24
	47	18
	49	4
	51	4
	74	4
	75	8
	76	3
УК 29-2-2	Арматурные изделия	
	2	128
	6	4
	12	8
	16	4
	45	72
	46	20
	52	2
	53	4

Марка колонны	№ поз.	Колич. шт.
УК 29-2-2	59	2
	60	1
	61	1
	62	2
	63	2
	64	2
	75	1
	77	58
	79	6
	81	6
	Закладные детали	
	3	2
	4	2
	9	3
	10	3
	11	2
	12	2
	13	2
	15	2
	16	2
	17	4
	18	4
	19	4
	24	6
	25	6
	26	4
	27	4
	28	4
	29	4
	30	12
	31	6

Марка колонны	№ поз.	Колич. шт.
УК 29-2-2	32	4
	34	2
	45	3
	46	24
	47	18
	49	4
	51	4
	53	2
	74	4
	75	8
	76	3
УК 29-3-2	Арматурные изделия	
	4	164
	5	4
	13	8
	17	4
	45	72
	46	20
	52	2
	53	4
	59	2
	60	1
	61	1

Марка колонны	№ поз.	Колич. шт.
УК 29-3-2	62	2
	63	2
	64	2
	75	1
	79	6
	78	74
	81	6
	Закладные детали	
	3	2
	4	2
	9	3
	10	3
	11	2
	12	2
	13	2
	15	2
	16	2
	17	4
	18	4
	19	4
	24	6
	25	6
	26	4
	27	4

Марка колонны	№ поз.	Колич. шт.
УК 29-3-2	28	4
	29	4
	30	12
	31	6
	32	4
	34	2
	45	3
	46	24
	47	18
	49	4
	51	4
	53	2
	74	4
	75	8
	76	3
УК 29-4-2	Арматурные изделия	
	4	164
	5	4
	13	4
	14	4
	17	4
	45	72
	46	20

Марка колонны	№ поз.	Колич. шт.
УК 29-4-2	52	2
	53	4
	59	2
	60	1
	61	1
	62	2
	63	2
	64	2
	75	1
	78	74
	79	6
	81	6
	Закладные детали	
	3	2
	4	2
	9	3
	10	3
	11	2
	12	2
	13	2
	15	2
	16	2
	17	4
	18	4

Примечание см. на листе 222.

Шифр

Марка-лист

Инв. №

Гл. инж. пр.	Смирнов	
Нач. отдела	Демченко	
Гл. спец. пр.	Чечелёва	
Техник	Климакова	
Проверил	Михайлова	

ТК 1972

Перечень позиций на одну колонну

ИИ 22-3/70

Лист 229

Перечень позиций на одну колонну.

Марка колонны	№ поз.	Колич. шт.
УК 29-1-1	12	2
	13	2
	15	2
	16	2
	17	4
	18	4
	19	4
	22	2
	23	6
	24	6
	25	6
	26	4
	27	4
	28	4
	29	4
	30	12
	31	6
	32	4
	34	2
	45	3
	46	24
	47	18
	49	4
	51	4
	74	4
	75	8
	76	3
	Арматурные изделия	
	2	128
	6	4

Марка колонны	№ поз.	Колич. шт.
УК 29-2-1	12	8
	16	4
	45	72
	46	20
	52	2
	53	4
	59	2
	60	1
	61	1
	62	2
	63	2
	64	2
	77	58
	75	1
	79	6
	81	6
	Закладные детали	
	3	2
	4	2
	8	2
	9	3
	10	3
	11	2
	12	2
	13	2
	15	2
	16	2
	17	4
	18	4
	19	4
	22	2

Марка колонны	№ поз.	Колич. шт.
УК 29-2-1	23	6
	24	6
	25	6
	26	4
	27	4
	28	4
	29	4
	30	12
	32	4
	31	6
	34	2
	45	3
	46	24
	47	18
	49	4
	51	4
	74	4
	75	8
	76	3
УК 29-3-1	Арматурные изделия	
	4	167
	5	4
	13	8
	17	4
	45	72
	46	20
	52	2
	53	4
	59	2
	60	1

Марка колонны	№ поз.	Колич. шт.
УК 29-3-1	61	1
	62	2
	63	2
	64	2
	75	1
	78	76
	79	6
	81	6
	Закладные детали	
	3	2
	4	2
	8	2
	9	3
	10	3
	11	2
	12	2
	13	2
	15	2
	16	2
	17	4
	18	4
	19	4
	22	2
	23	6

Марка колонны	№ поз.	Колич. шт.
УК 29-3-1	24	6
	25	6
	26	4
	27	4
	28	4
	29	4
	30	12
	31	6
	32	4
	34	2
	46	24
	45	3
	47	18
	49	4
	51	4
	74	4
	75	8
	76	3
УК 29-4-1	Арматурные изделия	
	4	167
	5	4
	13	4
	14	4

Марка колонны	№ поз.	Колич. шт
УК 29-4-1	17	4
	45	72
	46	20
	52	2
	53	4
	59	2
	60	1
	61	1
	62	2
	63	2
	64	2
	75	1
	78	76
	79	6
	81	6
	Закладные детали	
	3	2
	4	2
	8	2
	9	3
	10	3
	11	2
	12	2
	13	2

Марка колонны	№ поз.	Колич. шт.
УК 29-4-1	15	2
	16	2
	17	4
	18	4
	19	4
	22	2
	23	6
	24	6
	25	6
	26	4
	27	4
	28	4
	29	4
	30	12
	31	6
	32	4
	34	2
	45	3
	46	24
	47	18
	49	4
	51	4
	74	4
	75	8

Примечание см. на листе 222.

Перечень позиций на одну колонну.

Марка колонны	№ поз.	Колич. шт.
УК 29-4-4	24	6
	25	6
	32	4
	34	2
	53	2
УК 30-1	Арматурные изделия	
	2	128
	6	4
	12	8
	16	4
	45	72
	46	20
	52	4
	53	8
	63	2
	69	2
	70	1
	71	2
	72	2
	73	2
	75	1
	77	58
	79	6
	81	6
	Закладные детали	
	3	2
	4	2
	5	3
	6	2
	7	3

Марка колонны	№ поз.	Колич. шт.
УК 30-1	15	4
	16	4
	17	8
	18	8
	19	8
	20	2
	21	2
	32	4
	34	2
УК 30-2	Арматурные изделия	
	4	168
	13	8
	16	4
	42	4
	45	72
	46	20
	52	4
	53	8
	63	2
	69	2
	70	1
	71	2
	72	2
	73	2
	75	1
	78	76
	79	6
	81	6
	Закладные детали	
	3	2

Марка колонны	№ поз.	Колич. шт.
УК 30-2	4	2
	5	3
	6	2
	7	3
	15	4
	16	4
	17	8
	18	8
	19	8
	20	2
	21	2
	32	4
	34	2
УК 30-3, УК 30-4	Арматурные изделия	
	4	168
	14	8
	16	4
	42	4
	45	72
	46	20
	52	4
	53	8
	63	2
	69	2
	70	1
	71	2
	72	2
	73	2
	75	1
	78	79

Марка колонны	№ поз.	Колич. шт.
УК 30-3, УК 30-4	79	6
	81	6
	Закладные детали	
	3	2
	4	2
	5	3
	6	2
	7	3
	15	4
	16	4
	17	8
	18	8
	19	8
	20	2
	21	2
	32	4
	34	2
УК 30-1-1	Арматурные изделия	
	2	128
	6	4
	12	8
	16	4
	45	72

Марка колонны	№ поз.	Колич. шт.
УК 30-1-1	46	20
	52	4
	53	8
	63	2
	69	2
	70	1
	71	2
	72	2
	73	2
	75	1
	77	58
	79	6
	81	6
	Закладные детали	
	3	2
	4	2
	5	3
	6	2
	7	3
	15	4
	16	4
	17	8
	18	8
	19	8

Марка колонны	№ поз.	Колич. шт.
УК 30-1-1	20	2
	21	2
	32	4
	34	2
	45	3
	46	24
	47	18
	49	4
	50	4
	51	4
	52	8
	76	3
УК 30-2-1	Арматурные изделия	
	4	168
	13	8
	16	4
	42	4
	45	72
	46	20
	52	4
	53	8
	63	2
	69	2

Марка колонны	№ поз.	Колич. шт.
УК 30-2-1	70	1
	71	2
	72	2
	73	2
	75	1
	78	76
	79	6
	81	6
	Закладные детали	
	3	2
	4	2
	5	3
	6	2
	7	3
	15	4
	16	4
	17	8
	18	8
	19	8
	20	2
	21	2
	32	4
	34	2
	45	3

Примечание см. на листе 222.

Шифр	
Марка-лист	
Инв. №	
Гл. конструктор инд.	Смирнов
Нач. отдела	Демченко
Нач. сектора	Чечелева
Техник	Климкова
Проверил	Ольшанец
	Михайлова

ТК 1972

Перечень позиций на одну колонну.

ИИ 22-3/70

Лист 232

Перечень позиций на одну колонну.

Марка колонны	№ поз.	Колич. шт.
УК 30-2-1	46	24
	47	18
	49	4
	50	4
	51	4
	52	8
	76	3
УК 30-3-1, УК 30-4-1	Арматурные изделия	
	4	168
	14	8
	16	4
	42	4
	45	72
	46	20
	52	4
	53	8
	63	2
	69	2
	70	1
	71	2
	72	2
	73	2
	75	1
	78	76
	79	6
	81	6
	Закладные детали	
	3	2
	4	2
	5	3

Марка колонны	№ поз.	Колич. шт.
УК 30-3-1, УК 30-4-1	6	1
	7	3
	15	4
	16	4
	17	8
	18	8
	19	8
	20	2
	21	2
	32	4
	34	2
	45	3
	46	24
	47	18
	49	4
	50	4
	51	4
	52	8
	76	3
УК 30-1-2	Арматурные изделия	
	2	128
	6	4
	12	8
	16	4
	45	72
	46	20
	52	4
	53	8
	63	2
	69	2

Марка колонны	№ поз.	Колич. шт.
УК 30-1-2	70	1
	71	2
	72	2
	73	2
	75	1
	77	58
	79	6
	81	6
	Закладные детали	
	3	2
	4	2
	5	3
	6	2
	7	3
	15	4
	16	4
	17	8
	18	8
	19	8
	20	2
	21	2
	32	4
	34	2
	45	3
	46	24
	47	18
	49	4
	50	4
	51	4
	52	8
	76	3

Марка колонны	№ поз.	Колич. шт.
УК 30-2-2	Арматурные изделия	
	4	168
	13	8
	16	4
	42	4
	45	72
	46	20
	52	4
	53	8
	63	2
	69	2
	70	1
	71	2
	72	2
	73	2
	75	1
	76	76
	79	6
	81	6
	Закладные детали	
	3	2
	4	2
	5	3
	6	2

Марка колонны	№ поз.	Колич. шт.
УК 30-2-2	7	3
	15	4
	16	4
	17	8
	18	8
	19	8
	20	2
	21	2
	32	4
	34	2
	45	3
	46	24
	47	18
	49	4
	50	4
	51	4
	52	8
	76	3
УК 30-3-2 УК 30-4-2	Арматурные изделия	
	4	168
	14	8
	16	4
	42	4

Марка колонны	№ поз.	Колич. шт.
УК 30-4-2	45	72
	46	20
	52	4
	53	8
	63	2
	69	2
	70	1
	71	2
	72	2
	73	2
	75	1
	78	76
	79	6
	81	6
УК 30-3-2,	Закладные детали	
	3	2
	4	2
	5	3
	6	2
	7	3
	15	4
	16	4
	17	8
	18	8

Марка колонны	№ поз.	Колич. шт.
УК 30-3-2, УК 30-4-2	19	8
	20	2
	21	2
	32	4
	34	2
	45	3
	46	24
	47	18
	49	4
	50	4
	51	4
	52	8
	76	3
УК 30-1-3	Арматурные изделия	
	2	128
	6	4
	12	8
	16	4
	45	72
	46	20
	52	4
	90	8
	63	2

Примечание см. на листе 222.

Перечень позиций на одну колонну.

Марка колонны	№ поз.	Колич. шт.
УК 30-1-3	69	2
	70	1
	71	2
	72	2
	73	2
	75	1
	77	58
	79	6
	81	6
	Закладные детали	
	3	2
	4	2
	5	3
	6	1
	7	3
	8	2
	9	4
	15	4
	16	4
	17	8
	18	8
	19	8
	20	2
	21	2
	32	4
	34	2
	35	4
	36	4
	37	4
	38	4
	39	4

Марка колонны	№ поз.	Колич. шт.
УК 30-2-3	40	4
	Арматурные изделия	
	4	168
	13	8
	16	4
	42	4
	45	72
	46	20
	52	4
	90	8
	63	2
	69	2
	70	1
	71	2
	72	2
	73	2
	75	1
	79	6
	78	76
	81	6
	Закладные детали	
	3	2
	4	2
	5	3
	6	2
	7	3
	8	2
	9	4
	15	4
	16	4

Марка колонны	№ поз.	Колич. шт.
УК 30-2-3	17	8
	18	8
	19	8
	20	2
	21	2
	32	4
	34	2
	35	4
	36	4
	37	4
	38	4
	39	4
	40	4
УК 30-3-3, УК 30-4-3	Арматурные изделия	
	4	168
	14	8
	16	4
	42	4
	45	72
	46	20
	52	4
	90	8
	63	2
	69	2
	70	1
	71	2
	72	2
	73	2
	75	1
	78	76

Марка колонны	№ поз.	Колич. шт.
УК 30-3-3,	79	6
	81	6
	Закладные детали	
	3	2
	4	2
	5	3
	6	2
	7	3
	8	2
	9	4
	15	4
	16	4
	17	8
	18	8
	19	8
	20	2
	21	2
	32	4
	34	2
	35	4
	36	4
	37	4
	38	4
	39	4

Марка колонны	№ поз.	Колич. шт.
УК 31-1-1	40	4
	Арматурные изделия	
	4	48
	18	4
	45	80
	52	1
	53	2
	54	2
	55	1
	56	1
	57	1
	58	1
	75	1
	79	6
	Закладные детали	
	3	2
	4	2
	8	1
	9	3
	11	1
	12	2
	15	1
	16	1

Марка колонны	№ поз.	Колич. шт.
УК 31-1-1	17	2
	18	2
	19	2
	22	1
	23	3
	24	3
	25	3
	26	2
	27	2
	28	2
	29	2
	30	6
	31	3
	32	4
	33	2
	41	1
	42	1
	43	8
	45	1
	46	8
	47	6
	48	6
	76	1

Марка колонны	№ поз.	Колич. шт.
УК 31-2-1	Арматурные изделия	
	2	48
	19	8
	52	1
	53	2
	54	2
	55	1
	56	1
	57	1
	58	1
	75	1
	79	6
	Закладные детали	
	3	2
	4	2
	8	1
	9	3
	11	1
	12	2
	15	1
	16	1
	17	2
	18	2
	19	2

Примечание см. на листе 222.

ТК 1972	Перечень позиций на одну колонну.	ИИ22-3/70
		Лист 234

Перечень позиций на одну колонну.

Марка колонны	№ поз	колич. шт.
УК 31-2-1	22	1
	23	3
	24	3
	25	3
	26	2
	27	2
	28	2
	29	2
	30	6
	31	3
	32	4
	33	2
	41	1
	42	1
	43	8
	45	1
	46	8
	47	6
	48	6
	76	1
УК 31-3-1	Арматурные изделия	
	4	63
	18	8
	45	80
	52	1
	53	2
	54	2
	55	1
	56	1
	57	1

Марка колонны	№ поз	колич. шт
УК 31-3-1	58	1
	75	1
	79	6
	Закладные детали	
	3	4
	4	4
	8	1
	9	3
	11	1
	12	2
	15	1
	16	1
	17	2
	18	2
	19	2
	22	1
	23	3
	24	3
	25	3
	26	2
	27	2
	28	2
	29	2
	30	6
	31	3
	32	4
	33	2
	41	1
	42	1
	43	8
	45	1

Марка колонны	№ поз.	колич. шт.
УК 31-3-1	46	8
	47	6
	48	6
	76	1
УК 31-1-2	Арматурные изделия	
	4	48
	18	4
	45	80
	52	1
	53	2
	54	2
	55	1
	56	1
	57	1
	58	1
	75	1
	79	6
	Закладные детали	
	3	4
	4	4
	9	3
	11	1
	12	2
	15	1
	16	1
	17	2
	18	2
	19	2
	26	2
	27	2

Марка колонны	№ поз.	колич. шт.
УК 31-1-2	28	2
	29	2
	24	3
	25	3
	30	6
	31	3
	32	4
	33	2
	41	1
	42	1
	43	1
	45	1
	46	8
	47	6
	48	6
	53	1
	76	1
УК 31-2-2	Арматурные изделия	
	2	48
	19	8
	45	80
	52	1
	53	2

Марка колонны	№ поз.	колич. шт.
УК 31-2-2	54	2
	55	1
	56	1
	57	1
	58	1
	75	1
	79	6
	Закладные детали	
	3	4
	4	4
	9	3
	11	1
	12	2
	15	1
	16	1
	17	2
	18	2
	19	2
	24	3
	25	3
	26	2
	27	2
	28	2
	29	2

Марка колонны	№ поз.	колич. шт
УК 31-2-2	30	6
	31	3
	32	4
	33	2
	41	1
	42	1
	43	8
	45	1
	46	8
	47	6
	48	6
	53	1
	76	1
УК 31-3-2	Арматурные изделия	
	4	61
	18	8
	45	80
	52	1
	53	2
	54	2
	55	1
	56	1
	57	1

Марка колонны	№ поз.	колич. шт
УК 31-3-2	58	1
	75	1
	79	6
	Закладные детали	
	3	4
	4	4
	9	3
	11	1
	12	2
	15	1
	16	1
	17	2
	18	2
	19	2
	24	3
	25	3
	26	2
	27	2
	28	2
	29	2
	30	6
	31	3
	32	4
	33	2

Примечание см. на листе 222

ТК 1972 — Перечень позиций на одну колонну. — ИИ22-3/70 — Лист 235

Перечень позиций на одну колонну.

Марка колонны	№ поз.	Колич. шт.
УК 31-3-2	41	1
	42	1
	43	8
	45	1
	46	8
	47	6
	48	6
	53	1
	76	1
УК 31-1-3	Арматурные изделия	
	4	48
	18	4
	45	80
	52	1
	53	2
	54	2
	55	1
	56	1
	57	1
	58	1
	75	1
	79	6
	Закладные детали	
	3	4
	4	4
	8	1
	9	3
	11	1
	12	2
	15	1

Марка колонны	№ поз.	Колич. шт.
УК 31-1-3	16	1
	17	2
	18	2
	19	2
	22	1
	23	3
	24	3
	25	3
	26	2
	27	2
	28	2
	29	2
	30	6
	31	3
	32	4
	33	2
УК 31-2-3	Арматурные изделия	
	2	48
	19	8
	45	80
	52	1
	53	2
	54	2
	55	1
	56	1
	57	1
	58	1
	75	1
	79	6

Марка колонны	№ поз.	Колич. шт.
УК 31-2-3	Закладные детали	
	3	4
	4	4
	8	1
	9	3
	11	1
	12	2
	15	1
	16	1
	17	2
	18	2
	19	2
	22	1
	23	3
	24	3
	25	3
	26	2
	27	2
	28	2
	29	2
	30	6
	31	3
	32	4
	33	2
УК 31-3-3	Арматурные изделия	
	4	63
	18	8
	45	80
	52	1
	53	2

Марка колонны	№ поз.	Колич. шт.
УК 31-3-3	54	2
	55	1
	56	1
	57	1
	58	1
	75	1
	79	6
	Закладные детали	
	3	4
	4	4
	8	1
	9	3
	11	1
	12	2
	15	1
	16	1
	17	2
	18	2
	19	2
	22	1
	23	3
	24	3
	25	3
	26	2

Марка колонны	№ поз.	Колич. шт.
УК 31-3-3	27	2
	28	2
	29	2
	30	6
	31	3
	32	4
	33	2
УК 31-1-4	Арматурные изделия	
	4	48
	18	4
	45	80
	52	1
	53	2
	54	2
	55	1
	56	1
	57	1
	58	1
	75	1
	76	6
	Закладные детали	
	3	4
	4	4

Марка колонны	№ поз.	Колич. шт.
УК 31-1-4	9	3
	11	1
	12	2
	15	1
	16	1
	17	2
	18	2
	19	2
	24	3
	25	3
	26	2
	27	2
	28	2
	29	2
	30	6
	31	3
	32	4
	33	2
	53	1
УК 31-2-4	Арматурные изделия	
	2	48
	19	8
	45	80

Марка колонны	№ поз.	Колич. шт.
УК 31-2-4	52	1
	53	2
	54	2
	55	1
	56	1
	57	1
	58	1
	75	1
	79	6
	Закладные детали	
	3	4
	4	4
	9	3
	11	1
	12	2
	15	1
	16	1
	17	2
	18	2
	19	2
	24	3
	25	3
	26	2
	27	2

Примечание см на листе 222

Гл. конструктор ИИ — Шифр
Нач. отдела — Проверил — Дементьенко
Нач. сектора — Разраб. — Чечелёва
Техник — Н. контр. — Климкова
Инв. №
Подпись и дата
Взам. инв. №

ТК 1972	Перечень позиций на одну колонну	ИИ22-3/70
		Лист 236

Перечень позиций на одну колонну.

Марка колонны	№ поз.	Колич. шт.
УК 31-2-4	28	2
	29	2
	30	6
	31	3
	32	4
	33	2
	53	1
УК 31-3-4	Арматурные изделия	
	4	61
	18	8
	45	80
	52	1
	53	2
	54	2
	55	1
	56	1
	57	1
	58	1
	75	1
	79	6
	Закладные детали	
	3	4
	4	4
	9	3
	11	1
	12	2
	15	1
	16	1
	17	2
	18	2

Марка колонны	№ поз.	Колич. шт.
УК 31-3-4	19	2
	24	3
	25	3
	26	2
	27	2
	28	2
	29	2
	30	6
	31	3
	32	4
	33	2
	53	1
УК 32-1-1	Арматурные изделия	
	4	48
	18	4
	45	80
	52	2
	53	4
	58	1
	65	2
	66	1
	67	1
	68	1
	75	1
	79	6
	Закладные детали	
	3	4
	4	4
	5	3
	6	1

Марка колонны	№ поз.	Колич. шт.
УК 32-1-1	15	2
	16	2
	17	4
	18	4
	19	4
	20	2
	32	4
	33	2
	41	1
	42	1
	43	8
	45	1
	46	8
	47	6
	48	6
	76	1
УК 32-2-1	Арматурные изделия	
	2	48
	19	8
	45	80
	52	2
	53	4
	58	1
	65	2
	66	1
	67	1
	68	1
	75	1
	79	6

Марка колонны	№ поз.	Кол. шт.
УК 32-2-1	Закладные детали	
	3	4
	4	4
	5	3
	6	1
	15	2
	16	2
	17	4
	18	4
	19	4
	20	2
	32	4
	33	2
	41	1
	42	1
	43	8
	45	1
	46	8
	47	6
	48	6
	76	1
	Арматурные изделия	
	4	64

Марка колонны	№ поз.	Колич. шт.
УК 32-3-1	18	8
	45	80
	52	2
	53	4
	58	1
	65	2
	66	1
	67	1
	68	1
	75	1
	79	6
	Закладные детали	
	3	4
	4	4
	5	3
	6	1
	15	2
	16	2
	17	4
	18	4
	19	4
	20	2
	32	4
	33	2

Марка колонны	№ поз.	Колич. шт.
УК 32-3-1	41	1
	42	1
	43	8
	45	1
	46	8
	47	6
	48	6
	76	1
УК 32-1	Арматурные изделия	
	4	48
	18	4
	45	80
	52	2
	53	4
	58	1
	65	2
	66	1
	67	1
	68	1
	75	1
	79	6
	Закладные детали	
	3	4

Марка колонны	№ поз.	Колич. шт.
УК 32-1	4	4
	5	3
	6	1
	15	2
	16	2
	17	4
	18	4
	19	4
	20	2
	32	4
	33	2
УК 32-2	Арматурные изделия	
	2	48
	19	8
	45	80
	52	2
	53	2
	58	1
	65	2
	66	1
	67	1
	68	1
	75	1

Примечание см. на листе 222.

Перечень позиций на одну колонну.

Марка колонны	№ поз.	Колич. шт.
УК 32-2	79	6
	Закладные детали	
	3	4
	4	4
	5	3
	6	1
	15	2
	16	2
	17	4
	18	4
	19	4
	20	2
	32	4
	33	2
УК 32-3	Арматурные изделия	
	4	64
	18	8
	45	80
	52	2
	53	4
	58	1
	65	2
	66	1
	67	1
	68	1
	75	1
	79	6
	Закладные детали	
	3	4
	4	4

Марка колонны	№ поз.	Колич. шт.
УК 32-3	5	3
	6	1
	15	2
	16	2
	17	4
	18	4
	19	4
	20	2
	32	4
	33	2
УК 32-1-2	Арматурные изделия	
	4	48
	18	4
	45	8
	52	2
	53	4
	58	1
	65	2
	66	1
	67	1
	68	1
	75	1
	79	6
	Закладные детали	
	3	4
	4	4
	5	3
	6	1
	15	2
	16	2

Марка колонны	№ поз.	Колич. шт.
УК 32-1-2	17	4
	18	4
	19	4
	20	2
	32	4
	33	2
	41	1
	42	1
	43	8
	45	1
	46	8
	47	6
	48	6
	76	1
УК 32-2-2	Арматурные изделия	
	2	48
	19	8
	45	80
	52	2
	53	4
	58	1
	65	2
	66	1
	67	1
	68	1
	75	1
	79	6
	Закладные детали	
	3	4
	4	4

Марка колонны	№ поз	Колич. шт.
УК 32-2-2	5	3
	6	1
	15	2
	16	2
	17	4
	18	4
	19	4
	20	2
	32	4
	33	2
	41	1
	42	1
	43	8
	45	1
	46	8
	47	6
	48	6
	76	1
УК 32-3-2	Арматурные изделия	
	4	64
	18	8
	45	80
	52	2

Марка колонны	№ поз.	Колич. шт.
УК 32-3-2	53	4
	58	1
	65	2
	66	1
	67	1
	68	1
	75	1
	79	6
	Закладные детали	
	3	4
	4	4
	5	3
	6	1
	15	2
	16	2
	17	4
	18	4
	19	4
	20	2
	32	4
	33	2
	41	1
	42	1
	43	8

Марка колонны	№ поз.	Колич. шт.
УК 32-3-2	45	1
	46	8
	47	6
	48	6
	76	1
	Арматурные изделия	
	4	48
	18	4
	45	80
	52	2
	90	4
	58	1
	65	2
	66	1
	67	1
	68	1
	75	1
	79	6
	Закладные детали	
	3	4
	4	4
	5	3
	6	1

Марка колонны	№ поз.	Колич. шт.
УК 32-1-3	8	1
	9	2
	15	2
	16	2
	17	4
	18	4
	19	4
	20	2
	32	4
	33	2
	35	2
	36	2
	37	2
	38	2
	39	2
	40	2
УК 32-2-3	Арматурные изделия	
	2	48
	19	8
	45	80
	52	2
	90	4
	58	1

Примечание см. на листе 222.

ТК 1972	Перечень позиций на одну колонну	ИИ 22-3/70	
		Лист	238

Инв. № подл. | Подпись и дата | Взам. инв. №

Нач. отд. Смирнов
Нач. сект. Демченко
Техник Чечелева
Проверил Климакова

12195 255

Перечень позиций на одну колонну.

Марка колонны	№ поз.	Колич. шт.
УК 32-2-3	65	2
	66	1
	67	1
	68	1
	75	1
	79	6
	Закладные детали	
	3	4
	4	5
	5	3
	6	1
	8	1
	9	2
	15	2
	16	2
	17	4
	18	4
	19	4
	20	2
	32	4
	33	2
	35	2
	36	2
	37	2
	38	2
	39	2
	40	2
УК32-3-3	Арматурные изделия	
	4	64
	18	8

Марка колонны	№ поз.	Колич. шт.
УК 32-3-3	45	80
	52	2
	90	4
	58	1
	65	2
	66	1
	67	1
	68	1
	75	1
	79	6
	Закладные детали	
	3	4
	4	4
	5	3
	6	1
	8	1
	9	2
	15	2
	16	2
	17	4
	18	4
	19	4
	20	2
	32	4
	33	2
	35	2
	36	2
	37	2
	38	2
	39	2
	40	2

Марка колонны	№ поз.	Колич. шт.
УК 33-1-1	Арматурные изделия	
	2	140
	15	4
	20	4
	23	8
	45	72
	46	20
	52	2
	53	4
	59	2
	60	1
	61	1
	62	2
	63	2
	64	2
	75	1
	77	64
	79	6
	81	6
	Закладные детали	
	3	2
	4	2
	8	2
	9	3
	10	3
	11	2
	12	2
	13	2
	15	2
	16	2
	17	4

Марка колонны	№ поз.	Колич. шт.
УК 33-1-1	18	4
	19	4
	22	2
	23	6
	24	6
	25	6
	26	4
	27	4
	28	4
	29	4
	30	12
	31	6
	32	4
	34	2
	45	3
	46	24
	47	18
	49	4
	51	4
	74	4
	75	8
	76	3

Марка колонны	№ поз.	Колич. шт.
УК 33-2-1	Арматурные изделия	
	2	140
	16	4
	21	4
	24	8
	45	72
	46	20
	52	2
	53	4
	59	2
	60	1
	61	1
	62	2
	63	2
	64	2
	75	1
	77	64
	79	6
	81	6
	Закладные детали	
	3	2
	4	2
	8	2
	9	3

Марка колонны	№ поз.	Колич. шт.
УК 33-2-1	10	3
	11	2
	12	2
	13	2
	15	2
	16	2
	17	4
	18	4
	19	4
	22	2
	23	6
	24	6
	25	6
	26	4
	27	4
	28	4
	29	4
	30	12
	31	6
	32	4
	34	2
	45	3
	46	24
	47	18

Марка колонны	№ поз.	Колич. шт.
УК 33-2-1	49	4
	74	4
	75	8
	76	3
УК 33-3-1	Арматурные изделия	
	4	183
	17	4
	22	4
	25	8
	45	72
	46	20
	52	2
	53	4
	59	2
	60	1
	61	1
	62	2
	63	2
	64	2
	75	1
	78	84
	79	6
	81	6

Примечание см. на листе 222.

Технич. Климанова Климакова

ТК 1972	Перечень позиций на одну колонну	ИИ22-3/70
		Лист 239

Перечень позиций на одну колонну.

Марка колонны	№ поз.	Колич. шт.
ИК 33-3-1	Закладные детали	
	3	2
	4	2
	8	2
	9	3
	10	3
	11	2
	12	2
	13	2
	15	2
	16	2
	17	4
	18	4
	19	4
	22	2
	23	6
	24	6
	25	6
	26	4
	27	4
	28	4
	29	4
	30	12
	31	6
	32	4
	34	2
	45	3
	46	24
	47	18
	49	4
	51	4

Марка колонны	№ поз.	Колич. шт.
ИК 33-3-1	74	4
	75	8
	76	3
ИК 33-4-1	Арматурные изделия	
	4	183
	17	4
	22	4
	25	4
	27	4
	45	72
	46	20
	52	2
	53	4
	59	2
	60	1
	61	1
	62	2
	63	2
	64	2
	75	1
	78	84
	79	6
	81	6
	Закладные детали	
	3	2
	4	2
	8	2
	9	3
	10	3
	11	2

Марка колонны	№ поз.	Колич. шт.
ИК 33-4-1	12	2
	13	2
	15	2
	16	2
	17	4
	18	4
	19	4
	22	2
	23	6
	24	6
	25	6
	26	4
	27	4
	28	4
	29	4
	30	12
	31	6
	32	4
	34	2
	45	3
	46	24
	47	18
	49	4
	51	4
	74	4
	75	8
	76	3
	Арматурные изделия	
	2	140
	15	4

Марка колонны	№ поз.	Колич. шт.
ИК 33-1-2	20	4
	23	8
	45	72
	46	20
	52	2
	53	4
	59	2
	60	1
	61	1
	62	2
	63	2
	64	2
	75	1
	77	64
	79	6
	81	6
	Закладные детали	
	3	2
	4	2
	9	3
	10	3
	11	2
	12	2
	13	2

Марка колонны	№ поз.	Колич. шт.
ИК 33-1-2	15	2
	16	2
	17	4
	18	4
	19	4
	24	6
	25	6
	26	4
	27	4
	28	4
	29	4
	30	12
	31	6
	32	4
	34	2
	45	3
	46	24
	47	18
	49	4
	51	4
	53	2
	74	4
	75	8
	76	3

Марка колонны	№ поз.	Колич. шт.
ИК 33-2-2	Арматурные изделия	
	2	140
	16	4
	21	4
	24	8
	45	72
	46	20
	52	2
	53	4
	59	2
	60	1
	61	1
	62	2
	63	2
	64	2
	75	1
	77	64
	79	6
	81	6
	Закладные детали	
	3	2
	4	2
	9	3
	10	3

Марка колонны	№ поз.	Колич. шт.
ИК 33-2-2	11	2
	12	2
	13	2
	15	2
	16	2
	17	4
	18	4
	19	4
	24	6
	25	6
	26	4
	27	4
	28	4
	29	4
	30	12
	31	6
	32	4
	34	2
	45	3
	46	24
	47	18
	49	4
	51	4
	53	2

Примечание см. на листе 222.

ГИП	Жидков		
Нач. отдела	Демченко		
Нач. сектора	Чечелева		
Техник	Климакова		

ТК 1972 — Перечень позиций на одну колонну. — ИИ 22-3/70 — Лист 240

Перечень позиций на одну колонну.

Марка колонны	№ поз.	Колич. шт.
УК 33-2-2	74	4
	75	8
	76	3
УК 33-3-2	Арматурные изделия	
	4	183
	17	4
	22	4
	25	8
	45	72
	46	20
	52	2
	53	4
	59	2
	60	1
	61	1
	62	2
	63	2
	64	2
	75	1
	78	82
	79	6
	81	6
	Закладные детали	
	3	2
	4	2
	9	3
	10	3
	11	2
	12	2
	13	2

Марка колонны	№ поз.	Колич. шт.
УК 33-3-2	15	2
	16	2
	17	4
	18	4
	19	4
	24	6
	25	6
	26	4
	27	4
	28	4
	29	4
	30	12
	31	6
	32	4
	34	2
	45	3
	46	24
	47	18
	49	4
	51	4
	53	2
	74	4
	75	8
	76	3
УК 33-4-2	Арматурные изделия	
	4	183
	17	4
	22	4
	25	4
	27	4

Марка колонны	№ поз.	Колич. шт.
УК 33-4-2	45	72
	46	20
	52	2
	53	4
	59	2
	60	1
	61	1
	62	2
	63	2
	64	2
	75	1
	78	82
	79	6
	81	6
	Закладные детали	
	3	2
	4	2
	9	3
	10	3
	11	2
	12	2
	13	2
	15	2
	16	2
	17	4
	18	4
	19	4
	24	6
	25	6
	26	4
	27	4

Марка колонны	№ поз.	Колич. шт.
УК 33-4-2	28	4
	29	4
	30	12
	31	6
	32	4
	34	2
	45	3
	46	24
	47	18
	49	4
	51	4
	53	2
	74	4
	75	8
	76	3
УК 33-1-3	Арматурные изделия	
	2	140
	15	4
	20	4
	23	8
	45	72
	46	20
	52	2

Марка колонны	№ поз.	Колич. шт.
УК 33-1-3	53	4
	59	2
	60	1
	61	1
	62	2
	63	2
	64	2
	75	1
	77	64
	79	6
	81	6
	Закладные детали	
	3	2
	4	2
	8	2
	9	3
	10	3
	11	2
	12	2
	13	2
	15	2
	16	2
	17	4
	18	4

Марка колонны	№ поз.	Колич. шт.
УК 33-1-3	19	4
	22	2
	23	6
	24	6
	25	6
	26	4
	27	4
	28	4
	29	4
	30	12
	31	6
	32	4
	34	2
УК 33-2-3	Арматурные изделия	
	2	140
	16	4
	21	4
	24	8
	45	72
	46	20
	52	2
	53	4
	59	2

Марка колонны	№ поз.	Колич. шт.
УК 33-2-3	60	1
	61	1
	62	2
	63	2
	64	2
	75	1
	77	64
	79	6
	81	1
	Закладные детали	
	3	2
	4	2
	8	2
	9	3
	10	3
	11	2
	12	2
	13	2
	15	2
	16	2
	17	4
	18	4
	19	4
	22	2

Примечание см. на листе 222.

Типовой Клинковый

Перечень позиций на одну колонну.

Марка колонны	№ поз.	Колич. шт.
УК33-2-3	23	6
	24	6
	25	6
	26	4
	27	4
	28	4
	29	4
	30	12
	31	6
	32	4
	34	2
УК33-3-3	Арматурные изделия.	
	4	183
	17	4
	22	4
	25	8
	45	72
	46	20
	52	2
	53	4
	59	2
	60	1
	61	1
	62	2
	63	2
	64	2
	75	1
	78	84
	79	6
	81	6

Марка колонны	№ поз.	Колич. шт.
УК33-3-3	Закладные детали.	
	3	2
	4	2
	8	2
	9	3
	10	3
	11	2
	12	2
	13	2
	15	2
	16	2
	17	4
	18	4
	19	4
	22	2
	23	6
	24	6
	25	6
	26	4
	27	4
	28	4
	29	4
	30	12
	31	6
	32	4
	34	2
УК33-4-3	Арматурные изделия.	
	4	183
	17	4
	22	4

Марка колонны	№ поз.	Колич. шт.
УК33-4-3.	25	4
	27	4
	45	72
	46	20
	52	2
	53	4
	59	2
	60	1
	61	1
	62	2
	63	2
	64	2
	75	1
	78	84
	79	6
	81	6
	Закладные детали.	
	3	2
	4	2
	8	2
	9	3
	10	3
	11	3
	12	2
	13	2
	15	2
	16	2
	17	4
	18	4
	19	4
	22	2

Марка колонны	№ поз.	Колич. шт.
УК33-4-3.	23	6
	24	6
	25	6
	26	4
	27	4
	28	4
	29	4
	30	12
	31	6
	32	4
	34	2
УК33-1-4.	Арматурные изделия.	
	2	140
	15	4
	20	4
	23	8
	45	72
	46	20
	52	2
	53	4
	59	2
	60	1
	61	1

Марка колонны	№ поз.	Колич. шт.
УК33-1-4.	62	2
	63	2
	64	2
	75	1
	77	64
	79	6
	81	6
	Закладные детали.	
	3	2
	4	2
	9	3
	10	3
	11	2
	12	2
	13	2
	15	2
	16	2
	17	4
	18	4
	19	4
	24	6
	25	6
	26	4
	27	4

Марка колонны	№ поз.	Колич. шт.
УК33-1-4.	28	4
	29	4
	30	12
	31	6
	32	4
	34	2
	53	2
УК33-2-4.	Арматурные изделия.	
	2	140
	16	4
	21	4
	24	8
	45	72
	46	20
	52	2
	53	4
	59	2
	60	1
	61	1
	62	2
	63	2
	64	2
	75	1

Марка колонны	№ поз.	Колич. шт.
УК33-2-4	77	64
	79	6
	81	6
	Закладные детали.	
	3	2
	4	2
	9	3
	10	3
	11	2
	12	2
	13	2
	15	2
	16	2
	17	4
	18	4
	19	4
	24	6
	25	6
	26	4
	27	4
	28	4
	29	4
	30	12
	31	6

Примечание см. на листе 222.

ТК 1972	Перечень позиций на одну колонну.	ИИ22-3/70.	
		Лист	242

ГСПИ-10
Гл. инж. ин-та Окунов
Нач. отдела Деменко
Нач. сектора Чечелев
Техник Климчкова
Н. контр. Жигалова
Гл. инж. проекта Шифр
Инв. № подл.

Перечень позиций на одну колонну.

Марка колонны.	№ поз.	Колич. шт.
КК33-2-4.	32	4
	34	2
	53	2
КК33-3-4.	Арматурные изделия.	
	4	183
	17	4
	22	4
	25	8
	45	72
	46	20
	52	2
	53	4
	59	2
	60	1
	61	1
	62	2
	63	2
	64	2
	75	1
	78	82
	79	6
	81	6
	Закладные детали.	
	3	2
	4	2
	9	3
	10	3
	11	2
	12	2
	13	2

Марка колонны.	№ поз.	Колич. шт.
КК33-3-4.	15	2
	16	2
	17	4
	18	4
	19	4
	24	6
	25	6
	26	4
	27	4
	28	4
	29	4
	30	12
	31	6
	32	4
	34	2
	53	2
КК33-4-4.	Арматурные изделия.	
	4	183
	17	4
	22	4
	25	4
	27	4
	45	72
	46	20
	52	2
	53	4
	59	2
	60	1
	61	1
	62	2

Марка колонны.	№ поз.	Колич. шт.
КК33-4-4.	63	2
	64	2
	75	1
	78	82
	79	6
	81	6
	Закладные детали.	
	3	2
	4	2
	9	3
	10	3
	11	2
	12	2
	13	2
	15	2
	16	2
	17	4
	18	4
	19	4
	24	6
	25	6
	26	4
	27	4
	28	4
	29	4
	30	12
	31	6
	32	4
	34	2
	53	2

Марка колонны.	№ поз.	Колич. шт.
КК34-1-1.	Арматурные изделия.	
	2	140
	16	4
	21	4
	24	8
	45	72
	46	20
	52	4
	53	8
	63	2
	69	2
	70	1
	71	2
	72	2
	73	2
	75	1
	77	64
	79	6
	81	6
	Закладные детали.	
	3	2
	4	2
	5	3
	6	2

Марка колонны.	№ поз.	Колич. шт.
КК34-1-1.	7	3
	15	4
	16	4
	17	8
	18	8
	19	8
	20	2
	21	2
	32	4
	34	2
	45	3
	46	24
	47	18
	49	4
	50	4
	51	4
	52	8
	76	3
КК34-2-1.	Арматурные изделия.	
	4	184
	17	4
	25	12
	45	72

Марка колонны.	№ поз.	Колич. шт.
КК34-2-1.	46	20
	52	4
	53	8
	63	2
	69	2
	70	1
	71	2
	72	2
	73	2
	75	1
	78	84
	79	6
	81	6
	Закладные детали.	
	3	2
	4	2
	5	3
	6	2
	7	3
	15	4
	16	4
	17	8
	18	8
	19	8

Марка колонны.	№ поз.	Колич. шт.
КК34-2-1.	20	2
	21	2
	32	4
	34	2
	45	3
	46	24
	47	18
	49	4
	50	4
	51	4
	52	8
	76	3
КК34-3-1.	Арматурные изделия.	
	4	184
	16	4
	25	8
	26	4
	45	72
	46	20
	52	4
	53	8
	63	2
	69	2

Примечание см. на листе 222.

Нач. отдела
Нач. сектора — Чечелева
Техник — Климкина

ТК 1972

Перечень позиций на одну колонну.

УИ22-3/70

Лист 243

Перечень позиций на одну колонну.

Марка колонны	№ поз.	Колич. шт.
КК34-3-1.	70	1
	71	2
	72	2
	73	2
	75	1
	78	84
	79	6
	81	6
	Закладные детали.	
	3	2
	4	2
	5	3
	6	2
	7	3
	15	4
	16	4
	17	8
	18	8
	19	8
	20	2
	21	2
	32	4
	34	2
	45	3
	46	24
	47	18
	49	4
	50	4
	51	4
	52	8
	76	3

Марка колонны	№ поз.	Колич. шт.
КК34-5-1. КК34-4-1;	Арматурные изделия.	
	4	184
	16	4
	26	4
	27	8
	45	72
	46	20
	52	4
	53	8
	63	2
	69	2
	70	1
	71	2
	72	2
	73	2
	75	1
	78	84
	79	6
	81	6
	Закладные детали.	
	3	2
	4	2
	5	3
	6	2
	7	3
	15	4
	16	4
	17	8
	18	8
	19	8
	20	2

Марка колонны	№ поз.	Колич. шт.
КК34-4-1; КК34-5-1.	21	2
	32	4
	34	2
	45	3
	46	24
	47	18
	49	4
	50	4
	51	4
	52	8
	76	3
КК34-1.	Арматурные изделия.	
	2	140
	16	4
	21	4
	24	8
	45	72
	46	20
	52	4
	53	8
	63	2
	69	2
	70	1
	71	2
	72	2
	73	2
	75	1
	77	64
	79	6
	81	6

Марка колонны	№ поз.	Колич. шт.
КК34-1.	Закладные детали.	
	3	2
	4	2
	5	3
	6	2
	7	3
	15	4
	16	4
	17	8
	18	8
	19	8
	20	2
	21	2
	32	4
	34	2
КК34-2.	Арматурные изделия.	
	4	184
	17	4
	25	12
	45	72
	46	20
	52	4
	53	8

Марка колонны	№ поз.	Колич. шт.
КК34-2.	63	2
	69	2
	70	1
	71	2
	72	2
	73	2
	75	1
	78	84
	79	6
	81	6
	Закладные детали.	
	3	2
	4	2
	5	3
	6	2
	7	3
	15	4
	16	4
	17	8
	18	8
	19	8
	20	2
	21	2
	32	4

Марка колонны	№ поз.	Колич. шт.
КК34-3.	34	2
	Арматурные изделия.	
	4	184
	16	4
	25	8
	26	4
	45	72
	46	20
	52	4
	53	8
	63	2
	69	2
	70	1
	71	2
	72	2
	73	2
	75	1
	78	84
	79	6
	81	6
	Закладные детали.	
	3	2
	4	2

Марка колонны	№ поз.	Колич. шт.
КК34-3.	5	3
	6	2
	7	3
	15	4
	16	4
	17	8
	18	8
	19	8
	20	2
	21	2
	32	4
	34	2
КК34-4; КК34-5.	Арматурные изделия.	
	4	184
	16	4
	26	4
	27	8
	45	72
	46	20
	52	4
	53	8
	63	2
	69	2

Примечание см. на листе 222.

Гл. инж. проекта	Смирнов	Проверил	Михайлов
Нач. отдела	Демченко	Разраб.	
Нач. сектора	Чечелева		
Техник	Климакова		

ТК 1972 — Перечень позиций на одну колонну.

УШ22-3/70.

Лист 244

Перечень позиций на одну колонну.

Марка колонны	№ поз.	колич. шт.
УК 34-4, УК 34-5	70	1
	71	2
	72	2
	73	2
	75	1
	78	84
	79	6
	81	6
	Закладные детали	
	3	2
	4	2
	5	3
	6	2
	7	3
	15	4
	16	4
	17	8
	18	8
	19	8
	20	2
	21	2
	32	4
	34	2
УК 34-1-2	Арматурные изделия	
	2	140
	16	4
	21	4
	24	8
	45	72
	46	20

Марка колонны	№ поз.	колич. шт.
УК 34-1-2	52	4
	53	8
	63	2
	69	2
	70	1
	71	2
	72	2
	73	2
	75	1
	77	64
	79	6
	81	6
	Закладные детали	
	3	2
	4	2
	5	3
	6	2
	7	3
	15	4
	16	4
	17	8
	18	8
	19	8
	20	2
	21	2
	32	4
	34	2
	45	3
	46	24
	47	18
	49	4

Марка колонны	№ поз.	колич. шт.
УК 34-1-2	50	4
	51	4
	52	8
	76	3
	Арматурные изделия	
	4	184
	17	4
	25	12
	45	72
	46	20
	52	4
	53	8
	63	2
	69	2
	70	1
	71	2
	72	2
	73	2
	75	1
	78	84
	79	6
	81	6
	Закладные детали	
	3	2
	4	2
	5	3
	6	2
	7	3
	15	4
	16	4

Марка колонны	№ поз.	колич. шт.
УК 34-2-2	17	8
	18	8
	19	8
	20	2
	21	2
	32	4
	34	2
	45	3
	46	24
	47	18
	49	4
	50	4
	51	4
	52	8
	76	3
УК 34-3-2	Арматурные изделия	
	4	184
	16	4
	25	8
	26	4
	45	72
	46	20
	52	4

Марка колонны	№ поз.	колич. шт.
УК 34-3-2	53	8
	63	2
	69	2
	70	1
	71	2
	72	2
	73	2
	75	1
	78	84
	79	6
	81	6
	Закладные детали	
	3	2
	4	2
	5	3
	6	2
	7	3
	15	4
	16	4
	17	8
	18	8
	19	8
	20	2
	21	2

Марка колонны	№ поз.	колич. шт.
УК 34-3-2	32	4
	34	2
	45	3
	46	24
	47	18
	49	4
	50	4
	51	4
	52	8
	76	3
УК 34-4-2, УК 34-5-2	Арматурные изделия	
	4	184
	16	4
	26	4
	27	8
	45	72
	46	20
	52	4
	53	8
	63	2
	69	2
	70	1
	71	2

Марка колонны	№ поз.	колич. шт.
УК 34-4-2, УК 34-5-2	72	2
	73	2
	75	1
	78	84
	79	6
	81	6
	Закладные детали	
	3	2
	4	2
	5	3
	6	2
	7	3
	15	4
	16	4
	17	8
	18	8
	19	8
	20	2
	21	2
	32	4
	34	2
	45	3
	46	24
	47	18

Примечание см. на листе 222.

Техник | Климакова

ТК 1972

Перечень позиций на одну колонну.

ИИ 22-3/70

Лист 245

Перечень позиций на одну колонну.

Марка колонны	№ поз.	Колич. шт.
УК 34-4-2; УК 34-5-2	49	4
	50	4
	51	4
	52	8
	76	3
УК 34-1-3	Арматурные изделия	
	2	140
	16	4
	21	4
	24	8
	45	72
	46	20
	52	4
	90	8
	63	2
	69	2
	70	1
	71	2
	72	2
	73	2
	75	1
	77	64
	79	6
	81	6
	Закладные детали	
	3	2
	4	2
	5	3
	6	2
	7	3

Марка колонны	№ поз.	Колич. шт.
УК 34-1-3	8	2
	9	4
	15	4
	16	4
	17	8
	18	8
	19	8
	20	2
	21	2
	32	4
	34	2
	35	4
	36	4
	37	4
	38	4
	39	4
	40	4
УК 34-2-3	Арматурные изделия	
	4	184
	17	4
	25	12
	45	72
	46	20
	52	4
	90	8
	63	2
	69	2
	70	1
	71	2
	72	2

Марка колонны	№ поз.	Колич. шт.
УК 34-2-3	73	2
	75	1
	78	84
	79	6
	81	6
	Закладные детали	
	3	2
	4	2
	5	3
	6	2
	7	3
	15	4
	16	4
	17	8
	18	8
	19	8
	20	2
	21	2
	32	4
	34	2
	8	2
	9	4
	35	4
	36	4
	37	4
	38	4
	39	4
	40	4
	Арматурные изделия	
	4	184

Марка колонны	№ поз.	Колич. шт.
УК 34-3-3	16	4
	25	8
	26	4
	45	72
	46	20
	52	4
	90	8
	63	2
	69	2
	70	1
	71	2
	72	2
	73	2
	75	1
	78	84
	79	6
	81	6
	Закладные детали	
	3	2
	4	2
	5	3
	6	2
	7	3
	8	2

Марка колонны	№ поз.	Колич. шт.
УК 34-3-3	9	4
	15	4
	16	4
	17	8
	18	8
	19	8
	20	2
	21	2
	32	4
	34	2
	35	4
	36	4
	37	4
	38	4
	39	4
	40	4
УК 34-4-3; УК 34-5-3	Арматурные изделия	
	4	184
	16	4
	25	8
	26	4
	45	72
	46	20

Марка колонны	№ поз.	Колич. шт.
УК 34-4-3; УК 34-5-3	52	4
	90	8
	63	2
	69	2
	70	1
	71	2
	72	2
	73	2
	75	1
	78	84
	79	6
	81	6
	Закладные детали	
	3	2
	4	2
	5	3
	6	2
	7	3
	8	2
	9	4
	15	4
	16	4
	17	8
	18	8

Марка колонны	№ поз.	Колич. шт.
УК 34-4-3; УК 34-5-4	19	8
	20	2
	21	2
	32	4
	34	2
	35	4
	36	4
	37	4
	38	4
	39	4
	40	4
УК 38-1	Арматурные изделия	
	2	124
	9	8
	45	40
	52	4
	53	8
	58	2
	65	4
	66	2
	67	2
	68	2
	79	10

Примечание см. на листе 222.

Гл. конструктор		Стронов	
Нач. отдела		Демченко	
Нач. сект. тора		Чечелева	
Техник		Климкова	
Проверил		Жирнов	Михеева

ТК 1972	Перечень позиций на одну колонну	ИИ 22-3/72	
		Лист	246

Перечень позиций на одну колонну.

Марка колонны	№ поз.	Колич. шт.
УК 38-1	Закладные детали	
	1	2
	2	2
	5	3
	6	1
	15	4
	16	4
	17	8
	18	8
	19	8
	20	4
	32	4
	33	2
УК 38-2	Арматурные изделия	
	4	160
	28	8
	45	40
	52	4
	53	8
	58	2
	65	4
	66	2
	67	2
	68	2
	79	10
	Закладные детали	
	1	2
	2	2
	5	3
	6	1

Марка колонны	№ поз.	Колич. шт.
УК 38-2	15	4
	16	4
	17	8
	18	8
	19	8
	20	4
	32	4
	33	2
УК 38-1-1	Арматурные изделия	
	2	124
	3	8
	45	40
	52	4
	53	8
	58	2
	65	4
	66	2
	67	2
	68	2
	79	10
	Закладные детали	
	1	2
	2	2
	5	3
	6	1
	15	4
	16	4
	17	8
	19	8
	20	4

Марка колонны	№ поз.	Колич. шт.
УК 38-1-1	32	4
	33	2
	41	1
	42	1
	43	8
	45	1
	46	8
	47	6
	48	6
	49	4
	50	4
	51	4
	52	8
	76	1
УК 38-2-1	Арматурные изделия	
	4	160
	28	8
	45	40
	52	4
	53	8
	58	2
	65	4
	66	2
	67	2
	68	2
	79	10
	Закладные детали	
	1	2
	2	2
	5	3

Марка колонны	№ поз.	Колич. шт.
УК 38-2-1	6	1
	15	4
	16	4
	17	8
	18	8
	19	8
	20	4
	32	4
	33	2
	41	1
	42	1
	43	8
	45	1
	46	8
	47	6
	48	6
	49	4
	50	4
	51	4
	52	8
	76	1
	Арматурные изделия	
	2	124

Марка колонны	№ поз.	Колич. шт.
УК 38-1-2	9	8
	45	40
	52	4
	53	8
	58	2
	65	4
	66	2
	67	2
	68	2
	79	10
	Закладные детали	
	1	2
	2	3
	5	3
	6	1
	15	4
	16	4
	17	8
	18	8
	19	8
	20	4
	32	4
	33	2
	41	1

Марка колонны	№ поз.	Колич. шт.
УК 38-1-2	42	1
	43	8
	45	1
	46	8
	47	6
	48	6
	49	4
	50	4
	51	4
	52	8
	76	1
УК 38-2-2	Арматурные изделия	
	4	160
	28	8
	45	40
	52	4
	53	8
	58	2
	65	4
	66	2
	67	2
	68	2
	79	10

Марка колонны	№ поз.	Колич. шт.
УК 38-2-2	Закладные детали	
	1	2
	2	2
	5	3
	6	1
	15	4
	16	4
	17	8
	18	8
	19	8
	20	4
	32	4
	33	2
	41	1
	42	1
	43	8
	45	1
	46	8
	47	6
	48	6
	49	4
	50	4
	51	4
	52	8

Примечание см. на листе 222.

Гл. инженер Климайфенова Климакова

ТК 1972 — Перечень позиций на одну колонну. УИ 22-3/70 Лист 247

Перечень позиций на одну колонну.

Марка колонны	№ поз.	Колич. шт.
УК 40-1	76	1
	Арматурные изделия	
	2	124
	9	4
	10	4
	12	8
	45	32
	46	20
	52	4
	53	8
	63	2
	69	2
	70	1
	71	2
	72	2
	73	2
	77	58
	79	4
	81	6
	Закладные детали	
	1	2
	2	2
	6	1
	7	3
	15	4
	16	4
	17	8
	18	8
	19	8
	20	2

Марка колонны	№ поз.	Колич. шт.
УК 40-1	21	2
	32	4
	34	2
УК 40-1-2	Арматурные изделия	
	2	124
	9	4
	10	4
	12	8
	45	32
	46	20
	52	4
	53	8
	63	2
	69	2
	70	1
	71	2
	72	2
	73	2
	77	58
	79	4
	81	6
УК 40-1-1,	Закладные детали	
	1	2
	2	2
	6	1
	7	3
	15	4
	16	4
	17	8
	18	8

Марка колонны	№ поз.	Колич. шт.
УК 40-1-1, УК 40-1-2	19	8
	20	2
	21	2
	32	4
	34	2
	41	1
	42	1
	43	8
	45	1
	46	8
	47	6
	48	6
	49	4
	50	4
	51	4
	52	8
	76	1
УК 42-1-1	Арматурные изделия	
	2	56
	29	8
	45	80
	Закладные детали	
	3	2
	4	2
	19	1
	22	1
	23	3
	24	3
	25	3
	30	8

Марка колонны	№ поз.	Колич. шт.
УК 42-1-1	31	4
	32	4
	33	2
	45	1
	46	8
	47	6
	57	6
	62	1
	63	2
	76	1
УК 42-1-3	Арматурные изделия	
	2	56
	29	8
	45	80
	Закладные детали	
	3	2
	4	2
	22	1
	19	1
	23	3
	24	3
	25	3
	30	8

Марка колонны	№ поз.	Колич. шт.
УК 42-1-3	31	4
	32	4
	33	2
	57	6
	62	1
	63	2
УК 42-2-1	Арматурные изделия	
	2	56
	30	8
	45	80
	Закладные детали	
	3	2
	4	2
	19	1
	22	1
	23	3
	24	3
	25	3
	30	8
	31	4
	32	4
	33	2
	45	1

Марка колонны	№ поз.	Колич. шт.
УК 42-2-1	46	8
	47	6
	57	6
	62	1
	63	2
	76	1
УК 42-2-3	Арматурные изделия	
	2	56
	29	8
	45	80
	Закладные детали	
	3	2
	4	2
	19	1
	22	1
	23	3
	24	3
	25	3
	30	8
	31	4
	32	4
	33	2
	57	6

Марка колонны	№ поз.	Колич. шт.
УК 42-3-1	62	1
	63	2
	Арматурные изделия	
	4	76
	31	8
	45	80
	Закладные детали	
	3	2
	4	2
	19	1
	22	1
	23	3
	24	3
	25	3
	30	8
	31	4
	32	4
	33	2
	45	1
	46	8
	47	6
	57	6
	62	1

Примечание см. на листе 222.

Шифр

Инв. №

Гл. констр. ин. Смирнов

Нач. отдела Демченко

Нач. сектора Челелева

Техник Климакова

Проверил Михайлова

ТК 1972	Перечень позиций на одну колонну	ИИ22-3/70
		Лист 248

Перечень позиций на одну колонну.

Марка колонны	№ поз.	Колич. шт.
ИК 42-3-1	63	2
	76	1
ИК 42-3-3	Арматурные изделия	
	4	76
	31	8
	45	80
	Закладные детали	
	3	2
	4	2
	19	1
	22	1
	23	3
	24	3
	25	3
	30	8
	31	4
	32	4
	33	2
	57	6
	62	1
	63	2
ИК 43-1-2	Арматурные изделия	
	2	128
	8	12
	45	64
	46	40
	52	2
	53	4
	59	4

Марка колонны	№ поз.	Колич. шт.
ИК 43-1-2	60	2
	61	2
	62	2
	63	2
	76	1
	77	64
	81	12
	Закладные детали	
	3	2
	11	2
	13	4
	15	2
	16	2
	17	4
	18	4
	19	4
	24	6
	25	6
	26	4
	27	4
	28	4
	29	4
	30	12
	31	6
	32	4
	34	2
	45	6
	46	24
	47	18
	49	4
	50	4

Марка колонны	№ поз.	Колич. шт.
ИК 43-1-2	51	4
	52	8
	53	2
	54	6
	55	2
	76	3
ИК 43-2-2	Арматурные изделия	
	2	128
	6	12
	45	64
	46	40
	52	2
	53	4
	59	4
	60	2
	61	2
	62	2
	63	2
	76	1
	77	64
	81	12
	Закладные детали	
	3	2
	11	2
	13	4
	15	2
	16	2
	17	4
	18	4
	19	4

Марка колонны	№ поз.	Колич. шт.
ИК 43-2-2	24	6
	25	6
	26	4
	27	4
	28	4
	29	4
	30	12
	31	6
	32	4
	34	2
	45	3
	46	24
	47	18
	49	4
	50	4
	51	4
	52	8
	53	2
	54	6
	55	2
	76	3
	Арматурные изделия	
	2	128

Марка колонны	№ поз.	Колич. шт.
ИК 43А-2-2; ИК 43-3-2	6	12
	45	64
	46	40
	52	2
	53	4
	59	4
	60	2
	61	2
	62	2
	63	2
	76	1
	77	64
	81	12
	Закладные детали	
	3	2
	10	3
	11	2
	13	4
	15	2
	16	2
	17	4
	18	4
	19	4
	24	6

Марка колонны	№ поз.	Колич. шт.
ИК 43А-2-2; ИК 43-3-2	25	6
	26	4
	27	4
	28	4
	29	4
	30	12
	31	6
	32	4
	34	2
	45	3
	46	24
	47	18
	49	4
	50	4
	51	4
	52	8
	53	2
	54	3
	55	2
	76	3
	Арматурные изделия	
	4	144
	5	12

Марка колонны	№ поз.	Колич. шт.
ИК 43-4-2	45	64
	46	40
	52	2
	53	4
	59	4
	60	2
	61	2
	62	2
	63	2
	76	1
	78	80
	81	12
	Закладные детали	
	3	2
	11	1
	13	2
	15	2
	16	2
	17	4
	18	4
	19	4
	24	6
	25	6
	26	4

Примечание см. на листе 222

ТК 1972	Перечень позиций на одну колонну	ИИ 22-3/70
		Лист 249

Техник | Климанова | Климакова | ГСТ | Ут.

Перечень позиций на одну колонну.

Марка колонны	№ поз.	Колич. шт.
ИК 43-4-2	27	4
	28	4
	29	4
	30	12
	31	6
	32	4
	34	2
	45	6
	46	24
	47	18
	49	4
	50	4
	51	4
	52	8
	53	2
	54	6
	55	2
	76	3
ИК 43А-4-2	Арматурные изделия	
	4	144
	5	12
	45	64
	46	40
	52	2
	53	4
	59	4
	60	2
	61	2
	62	2
	63	2

Марка колонны	№ поз.	Колич. шт.
ИК 43А-4-2	76	1
	78	80
	81	12
	Закладные детали	
	3	2
	11	2
	13	4
	15	2
	16	2
	17	4
	18	4
	19	4
	24	6
	25	6
	26	4
	27	4
	28	4
	29	4
	30	12
	31	6
	32	4
	34	2
	45	3
	46	24
	47	18
	49	4
	50	4
	51	4
	52	8
	53	2
	54	6

Марка колонны	№ поз.	Колич. шт.
ИК 43-1-4	55	2
	76	3
	Арматурные изделия	
	2	128
	8	12
	45	64
	46	40
	52	2
	53	4
	59	4
	60	2
	61	2
	62	2
	63	2
	76	1
	77	64
	81	12
	Закладные детали	
	3	2
	11	2
	13	4
	15	2
	16	2
	17	4
	18	4
	19	4
	24	6
	25	6
	26	4
	27	4

Марка колонны	№ поз.	Колич. шт.
ИК 43-1-4	28	4
	29	4
	30	12
	31	6
	32	4
	34	2
	53	2
	54	6
	55	2
ИК 43-2-4	Арматурные изделия	
	2	128
	6	12
	45	64
	46	40
	52	2
	53	4
	59	4
	60	2
	61	2
	62	2
	63	2
	76	1
	77	64

Марка колонны	№ поз.	Колич. шт.
ИК 43-2-4	81	12
	Закладные детали	
	8	2
	11	2
	13	4
	15	2
	16	2
	17	4
	18	4
	19	4
	24	6
	25	6
	26	4
	27	4
	28	4
	29	4
	30	12
	31	6
	32	4
	34	2
	53	2
	64	6
	55	2

Марка колонны	№ поз.	Колич. шт.
ИК 43-3-4, ИК 43А-2-4. ИК 43А-3-4,	Арматурные изделия	
	2	128
	6	12
	45	64
	46	40
	52	2
	53	4
	59	4
	60	2
	61	2
	62	2
	63	2
	76	1
	77	64
	81	12
	Закладные детали	
	3	2
	10	6
	11	2
	13	4
	15	2
	16	2
	17	4
	18	4

Марка колонны	№ поз.	Колич. шт.
ИК 43-3-4, ИК 43А-2-4	19	4
	24	6
	25	6
	26	4
	27	4
	28	4
	29	4
	30	12
	31	6
	32	4
	34	2
	53	2
	54	3
	55	2
ИК 43-4-4	Арматурные изделия	
	4	144
	5	12
	45	64
	46	40
	52	2
	53	4
	59	4
	60	2

Примечание см. на листе 222.

Гл. инж.			
Гл. спец.			
Нач. отдела	Демченко		
Нач. сектора	Чечелева		
Техник	Климакова		

ТК 1972

Перечень позиций на одну колонну.

ИИ22-3/70
Лист 250

Перечень позиций на одну колонну.

Марка колонны	№ поз.	Колич. шт.
УК43-4-4	61	2
	62	2
	63	2
	76	1
	78	80
	81	12
	Закладные детали	
	11	2
	13	4
	15	2
	3	2
	16	2
	17	4
	18	4
	19	4
	24	6
	25	6
	26	4
	27	4
	28	4
	29	4
	30	12
	31	6
	32	4
	34	2
	53	2
	54	6
	55	2
	Арматурные изделия	
	4	144

Марка колонны	№ поз.	Колич. шт.
УК43Я-4-4	5	12
	45	64
	46	40
	52	2
	53	4
	59	4
	60	2
	61	2
	62	2
	63	2
	76	1
	78	80
	81	12
	Закладные детали	
	3	2
	10	3
	11	2
	13	4
	15	2
	16	2
	17	4
	18	4
	19	4
	24	6
	25	6
	26	4
	27	4
	28	4
	29	4
	30	12
	31	6

Марка колонны	№ поз.	Колич. шт.
УК43Я-4-4	32	4
	34	2
	53	2
	54	3
	55	2
УК44-1-2	Арматурные изделия	
	2	60
	32	8
	45	80
	Закладные детали	
	3	2
	4	2
	22	1
	23	3
	24	3
	25	3
	30	8
	19	1
	31	4
	32	4
	33	2
	45	1
	46	8
	47	6
	57	6
	62	1
	63	2
	76	1

Марка колонны	№ поз.	Колич. шт.
УК44-2-2	Арматурные изделия	
	2	60
	33	8
	45	80
	Закладные детали	
	3	2
	4	2
	19	1
	22	1
	23	3
	24	3
	25	3
	30	8
	31	4
	32	4
	33	2
	45	2
	46	8
	47	6
	57	6
	62	1
	63	2
	76	1

Марка колонны	№ поз.	Колич. шт.
УК44-3-2	Арматурные изделия	
	4	80
	34	8
	45	80
	Закладные детали	
	3	2
	4	2
	19	1
	22	1
	23	3
	24	3
	25	3
	30	8
	31	4
	32	4
	33	2
	45	1
	46	8
	47	6
	57	6
	62	1
	63	2
	76	1

Марка колонны	№ поз.	Колич. шт.
УК44-1-4	Арматурные изделия	
	2	60
	32	8
	45	80
	Закладные детали	
	3	2
	4	2
	19	1
	22	1
	23	3
	24	3
	25	3
	30	8
	31	4
	32	4
	33	2
	57	6
	62	1
	63	2
	Арматурные изделия	
	2	60
	33	8
	45	80

Марка колонны	№ поз.	Колич. шт.
УК44-2-4	Закладные детали	
	3	2
	4	2
	19	1
	22	1
	23	3
	24	3
	25	3
	30	8
	31	4
	32	4
	33	2
	57	6
	62	1
	63	2
УК44-3-4	Арматурные изделия	
	4	80
	34	8
	45	80
	Закладные детали	
	3	2
	4	2
	19	1

Примечание см. на листе 222.

Перечень позиций на одну колонну.

Марка колонны	№ поз.	Колич. шт.
ИК44-3-4	22	1
	23	3
	24	3
	25	3
	30	8
	31	4
	32	4
	33	2
	57	6
	62	1
	63	2
ИК45-1-2	Арматурные изделия	
	2	48
	19	12
	45	64
	46	40
	52	1
	53	2
	59	2
	60	1
	61	1
	62	1
	63	1
	76	1
	77	24
	81	6
	Закладные детали	
	3	4
	11	1
	13	2

Марка колонны	№ поз.	Колич. шт.
ИК45-1-2	15	1
	16	1
	17	2
	18	2
	19	2
	24	3
	25	3
	26	2
	27	2
	28	2
	29	2
	30	6
	31	3
	32	4
	34	2
	41	1
	45	1
	46	8
	47	6
	48	6
	53	1
	54	3
	55	4
	76	1
ИК45-2-2	Арматурные изделия	
	4	60
	18	12
	45	64

Марка колонны	№ поз.	Колич. шт.
ИК45-2-2	46	40
	52	1
	53	2
	59	2
	60	1
	61	1
	62	1
	63	1
	76	1
	78	30
	81	6
	Закладные детали	
	3	4
	11	1
	13	2
	15	1
	16	1
	17	2
	18	2
	19	2
	24	3
	25	3
	26	2
	27	2
	28	2
	29	2
	30	6
	31	3
	32	4
	34	2
	41	1

Марка колонны	№ поз.	Колич. шт.
ИК45-2-2	42	1
	43	8
	45	1
	46	8
	47	6
	48	6
	53	1
	54	3
	55	4
	76	1
ИК45-1-4	Арматурные изделия	
	2	48
	19	12
	45	64
	46	40
	52	1
	53	2
	59	2
	60	1
	61	1
	62	1
	63	1
	76	1

Марка колонны	№ поз.	Колич. шт.
ИК45-1-4	77	24
	81	6
	Закладные детали	
	3	4
	11	1
	13	2
	15	1
	16	1
	17	2
	18	2
	19	2
	24	3
	25	3
	26	2
	27	2
	28	2
	29	2
	30	6
	31	3
	32	4
	34	2
	53	1
	54	3
	55	4

Марка колонны	№ поз.	Колич. шт.
ИК45-2-4	Арматурные изделия	
	4	60
	18	12
	45	64
	46	40
	52	1
	53	2
	59	2
	60	1
	61	1
	62	1
	63	1
	76	1
	78	30
	81	6
	Закладные детали	
	3	4
	11	1
	13	2
	15	1
	16	1
	17	2
	18	2
	19	2

Марка колонны	№ поз.	Колич. шт.
ИК45-2-4	24	3
	25	3
	26	2
	27	2
	28	2
	29	2
	30	6
	31	3
	32	4
	34	2
	53	1
	54	3
	55	4
ИК46-1-2	Арматурные изделия	
	2	96
	35	4
	36	4
	37	4
	38	4
	45	72
	46	20
	47	4
	48	8

Примечание см. на листе 222.

Инв. № подл. | Подпись и дата | Взам. инв. №

Гип	Денченко	
Нач. сектора	Чечелева	
Техник	Климакова, Климакова	

Перечень позиций на одну колонну.

Марка колонны	№ поз.	Колич. шт.
УК46-2.	74	3
	77	32
	80	1
	82	1
	83	1
	84	1
	85	3
	86	1
	87	1
	88	1
	89	1
	Закладные детали	
	3	2
	19	3
	22	2
	23	6
	24	6
	25	6
	30	12
	31	6
	32	4
	33	1
	34	1
	41	2
	42	2
	43	16
	48	12
	55	2
	56	1
	57	16
	58	4

Марка колонны	№ поз.	Колич. шт.
УК46-2-2.	59	1
	60	2
	61	1
	62	1
	63	2
УК46-2-2.	Арматурные изделия.	
	2	32
	4	76
	38	4
	39	4
	40	4
	41	4
	45	72
	46	20
	47	4
	48	8
	74	3
	78	32
	80	1
	82	1
	83	1
	84	1
	85	3
	86	1
	87	1
	88	1
	89	1
	Закладные детали	
	3	2
	19	3

Марка колонны	№ поз.	Колич. шт.
УК46-2-2.	22	2
	23	6
	24	6
	25	6
	80	12
	31	6
	32	4
	33	1
	34	1
	41	2
	42	2
	43	16
	48	12
	55	2
	56	1
	57	16
	58	4
	59	1
	60	2
	61	1
	62	1
	63	2
УК46-1-4	Арматурные изделия.	
	2	96
	35	4
	36	4
	37	4
	45	72
	46	20
	47	4

Марка колонны	№ поз.	Колич. шт.
УК46-1-4.	48	8
	38	4
	74	3
	77	32
	82	1
	83	1
	84	1
	85	3
	86	1
	87	1
	88	1
	89	1
	Закладные детали	
	3	2
	19	3
	22	2
	23	6
	24	6
	25	6
	30	12
	31	6
	32	4
	33	1
	34	1

Марка колонны	№ поз.	Колич. шт.
УК46-1-4.	55	2
	56	1
	57	16
	58	4
	59	1
	60	2
	63	2
	61	1
	62	1
УК46-2-4.	Арматурные изделия.	
	2	32
	4	76
	38	4
	39	4
	40	4
	41	4
	45	72
	46	20
	47	4
	48	8
	74	3
	78	32
	80	1

Марка колонны	№ поз.	Колич. шт.
УК46-2-4.	82	1
	83	1
	84	1
	85	3
	86	1
	87	1
	88	1
	89	1
	Закладные детали.	
	3	2
	19	3
	22	2
	23	6
	24	6
	25	6
	30	12
	31	6
	32	4
	33	1
	34	1
	55	2
	56	1
	57	16
	58	4

Марка колонны	№ поз.	Колич. шт.
УК46-2-4.	59	1
	60	2
	61	1
	62	1
	63	2
УК69-1-1.	Арматурные изделия.	
	4	104
	43	4
	45	40
	52	2
	53	4
	54	4
	55	2
	56	2
	57	2
	58	2
	79	10
	Закладные детали.	
	1	2
	2	2
	3	2
	4	2
	8	1

Примечание см. на листе 222.

Техник Климакова | Климакова

ТК 1972

Перечень позиций на одну колонну.

ШИ22-3/70

Лист 253

Перечень позиций на одну колонну.

Марка колонны	№ поз.	Колич. шт.
ИК69-1-1	9	3
	11	2
	12	4
	15	2
	16	2
	17	4
	18	4
	19	4
	22	2
	23	6
	24	6
	25	6
	26	4
	27	4
	28	4
	29	4
	30	12
	31	6
	32	4
	33	2
	41	1
	42	1
	43	8
	48	6
ИК69-2-1	Арматурные изделия	
	2	104
	44	8
	45	40
	52	2
	53	4

Марка колонны	№ поз.	Колич. шт.
ИК69-2-1	54	4
	55	2
	56	2
	57	2
	58	2
	79	10
	Закладные детали	
	1	2
	2	2
	3	2
	4	2
	8	1
	9	3
	11	2
	12	4
	15	2
	16	2
	17	4
	18	4
	19	4
	22	2
	23	6
	24	6
	25	6
	26	4
	27	4
	28	4
	29	4
	30	12
	31	6
	32	4

Марка колонны	№ поз.	Колич. шт.
ИК69-2-1.	33	2
	41	1
	42	1
	43	8
	48	6
ИК69-3-1	Арматурные изделия	
	4	135
	43	8
	45	40
	52	2
	53	4
	54	4
	55	2
	56	2
	57	2
	58	2
	79	10
	Закладные детали	
	1	2
	2	2
	3	2
	4	2
	8	1
	9	3
	11	2
	12	4
	15	2
	16	2
	17	4
	18	4

Марка колонны	№ поз.	Колич. шт.
ИК69-3-1	19	4
	22	2
	23	6
	24	6
	25	6
	26	4
	27	4
	28	4
	29	4
	30	12
	31	6
	32	4
	33	2
	41	1
	42	1
	43	8
	48	6
ИК69-1-2	Арматурные изделия	
	4	104
	43	4
	45	40
	52	2
	53	4

Марка колонны	№ поз.	Колич. шт.
ИК69-1-2	54	4
	55	2
	56	2
	57	2
	58	2
	Закладные детали	
	1	2
	2	2
	3	2
	4	2
	9	3
	11	2
	12	4
	15	2
	16	2
	17	4
	18	4
	19	4
	24	3
	25	3
	26	2
	27	2
	28	2
	29	2

Марка колонны	№ поз.	Колич. шт.
ИК69-1-2	30	12
	31	6
	32	4
	33	2
	41	1
	42	1
	43	8
	48	6
	53	1
ИК69-2-2	Арматурные изделия	
	2	104
	44	8
	45	40
	52	2
	53	4
	54	4
	55	2
	56	2
	57	2
	58	2
	79	10
	Закладные детали	
	1	2

Марка колонны	№ поз.	Колич. шт.
ИК69-2-2	2	2
	3	2
	4	2
	9	3
	11	2
	12	4
	15	2
	16	2
	17	4
	18	4
	19	4
	24	3
	23	3
	26	2
	27	2
	28	2
	29	2
	30	12
	31	6
	32	4
	33	2
	41	1
	42	1
	43	8

Примечание см. на листе 222.

Гл. инж.	Смирнов		
Нач. отдела	Демченко		
Нач. сектора	Чечелева		
Техник	Климакова		

ТК 1972

Перечень позиций на одну колонну.

ИИ 22-3/70

Лист 254

Перечень позиций на одну колонну.

Марка колонны.	№ поз.	Колич. шт.
1К69-3-2.	48	6
	53	1
	Арматурные изделия.	
	4	135
	43	8
	45	40
	52	2
	53	4
	54	4
	55	2
	56	2
	57	2
	58	2
	79	10
	Закладные детали.	
	1	2
	2	2
	3	2
	4	2
	9	3
	11	2
	12	4
	15	2
	16	2
	17	4
	18	4
	19	4
	24	3
	25	3
	26	2

Марка колонны.	№ поз.	Колич. шт.
1К69-3-2.	27	2
	28	2
	29	2
	30	12
	31	6
	32	4
	33	2
	41	1
	42	1
	43	8
	48	6
	53	1
1К69-1-3.	Арматурные изделия.	
	4	104
	43	4
	45	40
	52	2
	53	4
	54	4
	55	2
	56	2
	57	2
	58	2
	79	10
	Закладные детали.	
	1	2
	2	2
	3	2
	4	2
	8	1

Марка колонны.	№ поз.	Колич. шт.
1К69-1-3.	9	3
	11	2
	12	4
	15	2
	16	2
	17	4
	18	4
	19	4
	22	2
	23	6
	24	6
	25	6
	26	4
	27	4
	28	4
	29	4
	30	12
	31	6
	32	4
	33	2
1К69-2-3.	Арматурные изделия.	
	2	104
	44	8
	45	40
	52	2
	53	4
	55	2
	54	4
	56	2
	57	2

Марка колонны.	№ поз.	Колич. шт.
1К69-2-3.	58	2
	79	10
	Закладные детали.	
	1	2
	2	2
	3	2
	4	2
	8	1
	9	3
	11	2
	12	4
	15	2
	16	2
	17	4
	18	4
	19	4
	22	2
	23	6
	24	6
	25	6
	26	4
	27	4
	28	4
	29	4

Марка колонны.	№ поз.	Колич. шт.
1К69-2-3.	30	12
	31	6
	32	4
	33	2
1К69-3-3.	Арматурные изделия.	
	4	135
	43	8
	45	4
	52	2
	53	4
	54	4
	55	2
	56	2
	57	2
	58	2
	79	10
	Закладные детали	
	1	2
	2	2
	3	2
	4	2
	8	1
	9	3

Марка колонны.	№ поз.	Колич. шт.
2К69-3-3.	11	2
	12	4
	15	2
	16	2
	17	4
	18	4
	19	4
	22	2
	23	6
	24	6
	25	6
	26	4
	27	4
	28	4
	29	4
	30	12
	31	6
	32	4
	33	2
1К69-1-4.	Арматурные изделия.	
	4	104
	43	4
	45	40

Марка колонны	№ поз.	Колич. шт.
2К69-1-4.	52	2
	53	4
	54	4
	55	2
	56	2
	57	2
	58	2
	79	10
	Закладные детали.	
	1	2
	2	2
	3	2
	4	2
	9	3
	11	2
	12	4
	15	2
	16	2
	17	4
	18	4
	19	4
	24	3
	25	3
	26	2

Примечание см. на листе 222.

Перечень позиций на одну колонну.

Марка колонны	№ поз.	Колич. шт.
УК69-1-4.	27	2
	28	2
	29	2
	30	12
	31	6
	32	4
	33	2
	53	1
УК69-2-4.	Арматурные изделия.	
	2	104
	44	8
	45	40
	52	2
	53	4
	54	4
	55	2
	56	2
	57	2
	58	2
	79	10
	Закладные детали.	
	1	2
	2	2
	3	2
	4	2
	9	3
	11	2
	12	4
	15	2
	16	2

Марка колонны	№ поз.	Колич. шт.
УК69-2-4.	17	4
	18	4
	19	4
	24	3
	25	3
	26	2
	27	2
	28	2
	29	2
	30	12
	31	6
	32	4
	33	2
	53	1
УК69-3-4.	Арматурные изделия.	
	4	135
	43	8
	45	40
	52	2
	53	4
	54	4
	55	2
	56	2
	57	2
	58	2
	79	10
	Закладные детали.	
	1	2
	2	2
	3	2

Марка колонны	№ поз.	Колич. шт.
УК69-3-4.	4	2
	9	3
	11	2
	12	4
	15	2
	16	2
	17	4
	18	4
	19	4
	24	3
	25	3
	26	2
	27	2
	28	2
	29	2
	30	12
	31	6
	32	4
	33	2
	53	1
УК70-1.	Арматурные изделия.	
	4	104
	43	4
	45	40
	52	4
	53	8
	58	2
	65	4
	66	2
	67	2

Марка колонны	№ поз.	Колич. шт.
УК70-1.	68	2
	79	10
	Закладные детали.	
	1	2
	2	2
	3	2
	4	2
	5	3
	6	1
	15	4
	16	4
	17	8
	18	8
	19	8
	20	4
	32	4
	33	2
УК70-2.	Арматурные изделия.	
	2	104
	44	8
	45	40
	52	4
	53	8

Марка колонны	№ поз.	Колич. шт.
УК70-2.	58	2
	65	4
	66	2
	67	2
	68	2
	79	10
	Закладные детали.	
	1	2
	2	2
	3	2
	4	2
	5	3
	6	1
	15	4
	16	4
	17	8
	18	8
	19	8
	20	4
	32	4
	33	2
УК70-3	Арматурные изделия.	
	4	136

Марка колонны	№ поз.	Колич. шт.
УК70-3.	43	8
	45	40
	52	4
	53	8
	58	2
	65	4
	66	2
	67	2
	68	2
	79	10
	Закладные детали.	
	1	2
	2	2
	3	2
	4	2
	5	3
	6	1
	15	4
	16	4
	17	8
	18	8
	19	8
	20	4
	32	4

Марка колонны	№ поз.	Колич. шт.
	33	2
УК70-1-2; УК70-1-1;	Арматурные изделия.	
	4	104
	43	4
	45	40
	52	4
	53	8
	58	2
	65	4
	66	2
	67	2
	68	2
	79	10
	Закладные детали.	
	1	2
	2	2
	3	2
	4	2
	5	3
	6	1
	15	4
	16	4
	17	8

Примечание см. на листе 222.

Гл. инженер инст.	Смирнов	
Нач. отдела	Демченко	
Нач. сектора	Чечелева	
Инженер	Климкова	
Проверил	Михайлова	

ТК 1972

Перечень позиций на одну колонну.

ИИ22-3/70

Лист 256

Перечень позиций на одну колонну.

Марка колонны	№ поз.	Колич. шт.
УК 70-1-1; УК 70-1-2.	18	8
	19	8
	20	4
	32	4
	33	2
	41	2
	42	2
	43	16
	48	12
УК 70-2-1; УК 70-2-2.	Арматурные изделия	
	2	104
	44	8
	45	40
	52	4
	53	8
	58	2
	65	4
	66	2
	67	2
	68	2
	79	10
	Закладные детали.	
	1	2
	2	2
	3	2
	4	2
	5	3
	6	1
	15	4
	16	4

Марка колонны	№ поз.	Колич. шт.
УК 70-2-1; УК 70-2-2.	17	8
	18	8
	19	8
	20	4
	32	4
	33	2
	41	2
	42	2
	43	16
	48	12
УК 70-3-1; УК 70-3-2.	Арматурные изделия	
	4	136
	48	8
	45	40
	52	4
	53	8
	58	2
	65	4
	66	2
	67	2
	68	2
	79	10
	Закладные детали	
	1	2
	2	2
	3	2
	4	2
	5	3
	6	1
	15	4

Марка колонны	№ поз.	Колич. шт.
УК 70-3-1; УК 70-3-2.	16	4
	17	8
	18	8
	19	8
	20	4
	32	4
	33	2
	41	2
	42	2
	43	16
	48	12
УК 70-1-3	Арматурные изделия	
	4	104
	43	4
	45	40
	52	4
	90	8
	58	2
	65	4
	66	2
	67	2
	68	2
	79	10
	Закладные детали.	
	1	2
	2	4
	3	2
	4	2
	5	3
	6	1

Марка колонны	№ поз.	Колич. шт.
УК 70-1-3.	15	4
	16	4
	17	8
	18	8
	19	8
	20	4
	8	1
	9	3
	32	4
	33	2
	35	4
	36	4
	37	4
	38	4
	39	4
	40	4
	72	2
	73	2
УК 70-2-3.	Арматурные изделия.	
	2	104
	44	8
	45	40
	52	4

Марка колонны	№ поз.	Колич. шт.
УК 70-2-3.	90	8
	58	2
	65	4
	66	2
	67	2
	68	2
	79	10
	Закладные детали	
	1	2
	2	4
	3	2
	4	2
	5	3
	6	1
	8	1
	9	3
	15	4
	16	4
	17	8
	18	8
	19	8
	20	4
	32	4
	33	2

Марка колонны	№ поз.	Колич. шт.
УК 70-2-3	35	4
	36	4
	37	4
	38	4
	39	4
	40	4
	72	2
	73	2
УК 70-3-3.	Арматурные изделия.	
	4	136
	43	8
	45	40
	52	4
	90	8
	58	2
	65	4
	66	2
	67	2
	68	2
	79	10
	Закладные детали	
	1	2
	2	4

Марка колонны	№ поз.	Колич. шт.
УК 70-3-3	3	2
	4	2
	5	3
	6	1
	8	1
	9	3
	15	4
	16	4
	17	8
	18	8
	19	8
	20	4
	32	4
	33	2
	35	4
	36	4
	37	4
	38	4
	39	4
	40	4
	72	2
	73	2

Примечание см. на листе 222.

Техник Климанова Климанова

ТК 1972	Перечень позиций на одну колонну.	УШ22-3/70
		Лист 257

Выборка стали на одну колонну кг.

Марка колонны	Арматурные изделия. Сталь гост 5781-61* Класса А-I ф мм. 12	10	8			Итого	Класса А-III ф мм 32	28	25	22	20	16	12	10			Итого	гост 380-71 Прокат в ст3 Профиль		Итого	Итого
ИК 25-1-3	1,3		10,9			12,2			75,4				4,3	9,6			89,3				101,5
ИК 25-2 3	1,3	12,8	4,4			18,5		189,6					4,3	9,6			203,5				222,0
ИК 25-1-4	1,3		10,9			12,2			75,4				4,3	9,6			89,3				101,5
ИК 25-2-4	1,3	12,8	4,4			18,5							4,3	9,6			203,5				222,0
ИК 26-1	1,3		11,9			13,2			75,4				8,6	9,6			93,6				106,8
ИК 26-2	1,3		11,9			13,2			151,0				8,6	9,6			169,2				182,4
ИК 26-3	1,3	12,8	5,4			19,5		189,6					8,6	9,6			207,8				227,3
ИК 26-1-1	1,3		11,9			13,2			75,4				8,6	9,6			93,6				106,8
ИК 26-2 1	1,3		11,9			13,2			151,0				8,6	9,6			169,2				182,4
ИК 26-3-1	1,3	12,8	5,4			19,5		189,6					8,6	9,6			207,8				227,3

Выборка стали на одну колонну кг. (продолжение).

Марка колонны	Закладные элементы. гост 380-71 Прокат в ст3 Профиль ∠200×125×12	∠140×90×10	∠100×12	∠63×40×8	∠45×5	δ=25	δ=20	δ=18	δ=12	δ=10	δ=8	Гайка М16	Труба d=40	Итого	Сталь гост 5781-61* Класса А-I 20	12	8	Итого	Класса А-III 36	32	28	22	16	12	Итого	Итого	Всего
ИК 25-1-3	10,7	21,8		4,6	2,6		5,2		31,3	17,4	5,1	0,1	3,0	101,8			0,2	0,2			5,6		6,6	2,0	13,8	116,2	217,7
ИК 25-2-3	10,7	21,8		4,6	2,6		5,2		31,3	17,4	5,1	0,1	3,0	101,8			0,2	0,2			5,6		6,6	2,0	13,8	116,2	338,2
ИК 25-1-4	10,7	21,8					5,2		22,3	9,6	5,1	0,1	3,0	77,8			0,2	0,2			5,6		3,0	2,0	10,6	88,6	190,1
ИК 25-2-4	10,7	21,8					5,2		22,3	9,6	5,1	0,1	3,0	77,8			0,2	0,2			5,6		3,0	2,0	10,6	88,6	310,6
ИК 26-1	21,4	21,8							25,0			0,2	3,0	71,4			0,4	0,4		10,2			6,0	2,0	18,2	90,0	196,8
ИК 26-2	21,4	21,8							25,0			0,2	3,0	71,4			0,4	0,4		10,2			6,0	2,0	18,2	90,0	272,4
ИК 26-3	21,4	21,8							25,0			0,2	3,0	71,4			0,4	0,4		10,2			6,0	2,0	18,2	90,4	317,3
ИК 26-1-1	21,4	21,8							35,6			0,2	3,0	82,0			0,4	0,4		10,2			12,0	2,0	24,2	106,6	213,4
ИК 26-2-1	21,4	21,8							35,6			0,2	3,0	82,0			0,4	0,4		10,2			12,0	2,0	24,2	106,6	289,0
ИК 26-3-1	21,4	21,8							35,6			0,2	3,0	82,0			0,4	0,4		10,2			12,0	2,0	24,2	106,6	333,9

Примечание.
Марка стали устанавливается в проекте конкретного объекта.

ТК 1972

Выборка стали на одну колонну

ИИ 22-3/70

Лист 258

Инв. № подл. | Подп. и дата | Взам. инв. №

Гл. конструктор Стирнов
Нач. отдела Демченко
Нач. сект. Чигарев
Ст. инженер Мокрецова
Проверил Кудин
Конюшина

Выборка стали на одну колонну кг.

Марка колонны	Арматурные изделия. Сталь ГОСТ 5781-61*. Класса А-I, ф мм: 12	10	8			Итого	Класса А-III, ф мм: 32	28	25	22	20	16	12	10			Итого	ГОСТ 380-71 прокат Вст 3 профиль δ=20		Итого	Итого
НК 26-1-2	1,3		11,9			13,2			75,4				8,6	9,6			93,6				106,8
НК 26-2-2	1,3		11,9			13,2			151,0				8,6	9,6			169,2				182,4
НК 26-3-2	1,3	12,8	5,4			19,5		189,6					8,6	9,6			207,8				227,3
НК 26-1-3	1,3		11,9			13,2			75,4				8,6	9,6			93,6				106,8
НК 26-2-3	1,3		11,9			13,2			151,0				8,6	9,6			169,2				182,4
НК 26-3-3	1,3	12,8	5,4			19,5		189,6					8,6	9,6			207,8				227,3
НК 27-1-1	4,0	29,5	8,8			42,3		263,2					8,6	19,2			291,0	3,1		3,1	336,4
НК 27-2-1	4,0		28,0			32,0			419,0				8,6	19,2			446,8	3,1		3,1	481,9
НК 27-3-1	4,0	37,0	8,8			49,8		524,6					8,6	19,2			552,4	3,1		3,1	605,3
НК 27-1-2	4,0	29,5	8,8			42,3		263,2					8,6	19,2			291,0	3,1		3,1	336,4

Выборка стали на одну колонну кг. (продолжение)

Марка колонны	Закладные элементы. ГОСТ 380-71 прокат В Ст3 профиль: ∠200×125×12	∠140×90×10	∠100×12	∠63×40×8	∠45×5	δ=25	δ=20	δ=18	δ=16	δ=12	δ=10	δ=8	гайка М16	труба d=40	Итого	Сталь ГОСТ 5781-61*. Класса А-I: 20	12	8	Итого	Класса А-III: 36	32	28	22	16	12	Итого	Итого	Всего
НК 26-1-2	21,4	21,8								35,6			0,2	3,0	82,0			0,4	0,4		10,2			12,0	2,0		24,2	106,6	213,4
НК 26-2-2	21,4	21,8								35,6			0,2	3,0	82,0			0,4	0,4		10,2			12,0	2,0		24,2	106,6	289,0
НК 26-3-2	21,4	21,8								35,6			0,2	3,0	82,0			0,4	0,4		10,2			12,0	2,0		24,2	106,6	333,9
НК 26-1-3	21,4	21,8	2,4			17,6		8,4		42,4			0,2	3,0	117,2			0,4	0,4	8,4	10,2			6,0	2,0		26,6	144,2	251,0
НК 26-2-3	21,4	21,8	2,4			17,6		8,4		42,4			0,2	3,0	117,2			0,4	0,4	8,4	10,2			6,0	2,0		26,6	144,2	326,6
НК 26-3-3	21,4	21,8	2,4			17,6		8,4		42,4			0,2	3,0	117,2			0,4	0,4	8,4	10,2			6,0	2,0		26,6	144,2	371,5
НК 27-1-1	21,4	8,6		9,2	5,2	22,0	10,4		111,8	55,0	34,8	10,2	0,2	3,0	291,8			0,4	0,4	24,0		11,2	36,0	12,6	2,0		85,8	378,0	714,4
НК 27-2-1	21,4	8,6		9,2	5,2	22,0	10,4		111,8	55,0	34,8	10,2	0,2	3,0	291,8			0,4	0,4	24,0		11,2	36,0	12,6	2,0		85,8	378,0	859,9
НК 27-3-1	21,4	8,6		9,2	5,2	22,0	10,4		111,8	55,0	34,8	10,2	0,2	3,0	291,8			0,4	0,4	24,0		11,2	36,0	12,6	2,0		85,8	378,0	983,3
НК 27-1-2	21,4	8,6		9,2	5,2	37,6	10,4		111,8	37,0	34,8	10,2	0,2	3,0	289,4			0,4	0,4	24,0		11,2	36,0	10,2	2,0		83,4	373,2	709,6

Примечание см. на листе 258.

Инв. № подл. | Подпись и дата | Взам. инв. №

ТК 1972

Выборка стали на одну колонну

ИИ22-3/70

Лист 259

Шифр

Марка-лист

1146 №:

Выборка стали на одну колонну. кг

Марка колонны	Арматурные изделия. Сталь ГОСТ 5781-61*. Класса А-I, ф мм: 12	10	8			Итого	Класса А-III, ф мм: 32	28	25	22	20	16	12	10			Итого	ГОСТ 380-71. Прокат Вст3. Профиль δ=20		Итого	Итого
ИК 27-2-2	4.0		28.0			32,0			419.0				8,6	19,2			446,8	3,1		3,1	481.9
ИК 27-3-2	4.0	37.0	8,8			49,8		524.6					8,6	19,2			552,4	3,1		3,1	605,3
ИК 27-1-3	4.0	29,5	8,8			42,3		263,2					8,6	19,2			291.0	3,1		3,1	336,4
ИК 27-2-3	4.0		28,0			32,0			419.0				8,6	19,2			446,8	3,1		3,1	481.9
ИК 27-3-3	4.0	37.0	8,8			49,8		524.6					8,6	19,2			552,4	3,1		3,1	605,3
ИК 27-1-4	4.0	29,5	8,8			42,3		263,2					8,6	19,2			291.0	3,1		3,1	336,4
ИК 27-2-4	4.0		28,0			32,0			419.0				8,6	19,2			446,8	3,1		3,1	481.9
ИК 27-3-4	4.0	37.0	8,8			49,8		524.6					8,6	19,2			552,4	3,1		3,1	605,3
ИК 28-1	4.0	38,4	10,8			53,2		524.6					17,2	19,2			561.0	3,1		3,1	617,3
ИК 28-1-1	4.0	38,4	10,8			53,2		524.6					17,2	19,2			561.0	3,1		3,1	617,3

Выборка стали на одну колонну кг. (продолжение)

Марка колонны	Закладные элементы. ГОСТ 380-71. Прокат Вст3. Профиль: L 200×125×12	L 140×90×10	L 75×8	L 63×40×8	L 45×5	δ=25	δ=20	δ=18	δ=16	δ=12	δ=10	δ=8	Гайка М16	Труба d=40	Итого	Сталь ГОСТ 5781-61*. Класса А-I: 20	12	8	Итого	Класса А-III: 36	32	28	22	16	12	Итого	Итого	Всего
ИК 27-2-2	21.4	8,6		9,2	5,2	37.6	10,4		111.8	37.0	34.8	10,2	0,2	3,0	289.4			0,4	0,4	24.0		11.2	36,0	10,2	2,0		83,4	373,2	855,1
ИК 27-3-2	21.4	8,6		9,2	5,2	37.6	10,4		111.8	37.0	34.8	10,2	0,2	3,0	289.4			0,4	0,4	24.0		11.2	36,0	10,2	2,0		83,4	373,2	978,5
ИК 27-1-3	21.4	8,6		9,2	5,2	22,0	10,4			34.2	34.8	10,2	0,2	3,0	159,2			0,4	0,4	24.0		11.2		12,6	2,0		49,8	209,4	545,8
ИК 27-2-3	21.4	8,6		9,2	5,2	22.0	10,4			34.2	34.8	10,2	0,2	3,0	159,2			0,4	0,4	24.0		11.2		12,6	2,0		49,8	209,4	691.3
ИК 27-3-3	21.4	8,6		9,2	5,2	32,2	10,4			34.2	34.8	10,2	0,2	3,0	159,2			0,4	0,4	24.0		11.2		12,6	2,0		49,8	209,4	814.7
ИК 27-1-4	21.4	8,6		9,2	5,2	37.6	10,4			16,2	34.8	10,2	0,2	3,0	156,8			0,4	0,4	24.0		11.2		10,2	2,0		47.4	204.6	541.0
ИК 27-2-4	21.4	8,6		9,2	5,2	37.6	10,4			16,2	34.8	10,2	0,2	3,0	156,8			0,4	0,4	24.0		11.2		10,2	2,0		47.4	204.6	686,5
ИК 27-3-4	21.4	8,6		9,2	5,2	37.6	10,4			16,2	34.8	10,2	0,2	3,0	156,8			0,4	0,4	24.0		11.2		10,2	2,0		47.4	204.6	809,9
ИК 28-1	42,8	8,6	5,2							21.6			0,4	3,0	81.6			0,8	0,8	30,6	20,4			12,0	2,0		65.0	147.4	764.7
ИК 28-1-1	42,8	8,6	5,2						119.4	44.0			0,4	3,0	223,4			0,8	0,8	30,6	20,4		36,0	12,0	2,0		101.0	325.2	942.5

Примечание см. на листе 258.

Гл. конструктор Смирнов

Нач. отдела Демченко

Нач. сектора Михайлова

Ст. инженер

Проверил

Составил Картавина

ГСПИ-10

ГС.ТМ.1-70

ТК 1972	Выборка стали на одну колонну	ИИ 22-3/70
		Лист 260

12195

Выборка стали на одну колонну кг.

Марка колонны	Арматурные изделия. Сталь ГОСТ 5781-61* Класса А-I, ф мм: 12	10	8			Итого	Класса А-III, ф мм: 32	28	25	22	20	16	12	10			Итого	ГОСТ 380-71 Прокат Ст 3 Профиль δ=20		Итого	Итого
ИК 28-1-2	4,0	38,4	10,8			53,2		524,6					17,2	19,2			561,0	3,1		3,1	617,3
ИК 28-1-3	4,0	38,4	10,8			53,2		524,6					17,2	19,2			561,0	3,1		3,1	617,3
ИК 29-1-1	5,0		41,5			46,5				479,2			8,6	24,4			512,2	3,1		3,1	561,8
ИК 29-2-1	5,0		41,5			46,5			618,1				8,6	24,4			651,1	3,1		3,1	700,7
ИК 29-3-1	5,0	63,4	8,7			77,1		775,1					8,6	24,4			808,1	3,1		3,1	888,3
ИК 29-4-1	5,0	63,4	8,7			77,1	298,4	546,7					8,6	24,4			878,1	3,1		3,1	958,3
ИК 29-1-2	5,0		41,5			46,5				479,2			8,6	24,4			512,2	3,1		3,1	561,8
ИК 29-2-2	5,0		41,5			46,5			618,1				8,6	24,4			651,1	3,1		3,1	700,7
ИК 29-3-2	5,0	63,4	8,7			77,1		775,1					8,6	24,4			808,1	3,1		3,1	888,3
ИК 29-4-2	5,0	63,4	8,7			77,1	298,4	546,7					8,6	24,4			878,1	3,1		3,1	958,3

Выборка стали на одну колонну кг. (продолжение)

Марка колонны	Закладные элементы. ГОСТ 380-71 Прокат В Ст 3 Профиль: L200×125×12	L 140×90×10	L 63×40×6	L75×8	L45×5	δ=25	δ=20	δ=18	δ=16	δ=12	δ=10	δ=8	δ=6	Гайка М16	Труба d=40	Итого	Сталь ГОСТ 5781-61* Класса А-I: 12	8	Итого	Класса А-III: 36	32	28	22	16	12	Итого	Итого	Всего
ИК 28-1-2	42,8	8,6		5,2					119,4	44,0				0,4	3,0	223,4		0,8	0,8	30,6	20,4		36,0	12,0	2,0	101,0	325,2	
ИК 28-1-3	42,8	8,6		5,2		57,2		16,8	4,8	56,4				0,4	3,0	195,2		0,8	0,8	54,6	20,4			12,0	2,0	99,0	285,0	902,3
ИК 29-1-1	21,4	8,6	9,2		5,2	22,0	10,4		111,8	55,0	34,8	10,2		0,2	4,6	293,4		0,4	0,4	28,8		13,2	36,0	12,6	2,0	92,6	386,4	948,2
ИК 29-2-1	21,4	8,6	9,2		5,2	22,0	10,4		111,8	55,0	34,8	10,2		0,2	4,6	293,4		0,4	0,4	28,8		13,2	36,0	12,6	2,0	92,6	386,4	1087,1
ИК 29-3-1	21,4	8,6	9,2		5,2	22,0	10,4		111,8	55,0	34,8	10,2		0,2	4,6	293,4		0,4	0,4	28,8		13,2	36,0	12,6	2,0	92,6	386,4	1274,7
ИК 29-4-1	21,4	8,6	9,2		5,2	22,0	10,4		111,8	55,0	34,8	10,2		0,2	4,6	293,4		0,4	0,4	28,8		13,2	36,0	12,6	2,0	92,6	386,4	1344,7
ИК 29-1-2	21,4	8,6	9,2		5,2	37,6	10,4		53,6	37,0	34,8	10,2	58,2	0,2	4,6	291,0		0,4	0,4	29,3		13,2	36,0	10,2	2,0	90,2	381,6	943,4
ИК 29-2-2	21,4	8,6	9,2		5,2	37,6	10,4		53,6	37,0	34,8	10,2	58,2	0,2	4,6	291,0		0,4	0,4	28,8		13,2	36,0	10,2	2,0	90,2	381,6	1082,3
ИК 29-3-2	21,4	8,6	9,2		5,2	37,6	10,4		53,6	37,0	34,8	10,2	58,2	0,2	4,6	291,0		0,4	0,4	28,8		13,2	36,0	10,2	2,0	90,2	381,6	1263,9
ИК 29-4-2	21,4	8,6	9,2		5,2	37,6	10,4		53,6	37,0	34,8	10,2	58,2	0,2	4,6	291,0		0,4	0,4	28,8		13,2	36,0	10,2	2,0	90,2	381,6	1339,9

Примечание см. на листе 258.

Инв. № подл. | Подпись и дата | Взам. инв. №

ТК 1972 — Выборка стали на одну колонну — ИИ22-3/70 — Лист 261

Выборка стали на одну колонну кг.

Марка колонны	Арматурные изделия. Сталь ГОСТ 5781-61* Класса А-I ф мм 12	10	8			Итого	Класса А-III ф мм 32	28	25	22	20	16	12	10			Итого	ГОСТ 380-71 Прокат В Ст 3 Профиль δ=20		Итого	Итого
ИК 29-1-3	5,0		41,5			46,5				479,2			8,6	24,4			512,2	3,1		3,1	561,8
ИК 29-2-3	5,0		41,5			46,5			618,1				8,6	24,4			651,1	3,1		3,1	700,7
ИК 29-3-3	5,0	63,4	8,7			77,1		775,1					8,6	24,4			808,1	3,1		3,1	888,3
ИК 29-4-3	5,0	63,4	8,7			77,1	298,4	546,7					8,6	24,4			878,1	3,1		3,1	958,3
ИК 29-1-4	5,0		41,5			46,5				479,2			8,6	24,4			512,2	3,1		3,1	561,8
ИК 29-2-4	5,0		41,5			46,5			618,1				8,6	24,4			651,1	3,1		3,1	700,7
ИК 29-3-4	5,0	63,4	8,7			77,1		775,1					8,6	24,4			808,1	3,1		3,1	888,3
ИК 29-4-4	5,0	63,4	8,7			77,1	298,4	546,7					8,6	24,4			878,1	3,1		3,1	958,3
ИК 30-1	5,0		43,6			48,6			619,4				17,2	24,4			661,0	3,1		3,1	712,7
ИК 30-2	5,0	65,1	11,2			81,3	343,0	456,8	44,6				17,2	24,4			886,0	3,1		3,1	970,4

Выборка стали на одну колонну кг. (продолжение)

Марка колонны	Закладные элементы. ГОСТ 380-71 Прокат В Ст 3 Профиль ∠200×125×12	∠140×90×10	∠63×40×8	∠75×8	∠45×5	δ=25	δ=20	δ=12	δ=10	δ=8	Гайка М16		Труба ⌀ 76 δ=40		Итого	Сталь ГОСТ 5781-61* Класса А-I 20	12	8	Итого	Класса А-III 36	32	28	22	16	12		Итого	Итого	Всего
ИК 29-1-3	21,4	8,6	9,2		5,2	22,0	10,4	34,2	34,8	10,2	0,2		4,6		160,8			0,4	0,4	28,8	—	13,2	—	12,6	2,0		56,6	217,8	779,6
ИК 29-2-3	21,4	8,6	9,2		5,2	22,0	10,4	34,2	34,8	10,2	0,2		4,6		160,8			0,4	0,4	28,8	—	13,2	—	12,6	2,0		56,6	217,8	918,5
ИК 29-3-3	21,4	8,6	9,2		5,2	22,0	10,4	34,2	34,8	10,2	0,2		4,6		160,8			0,4	0,4	28,8	—	13,2		12,6	2,0		56,6	217,8	1106,1
ИК 29-4-3	21,4	8,6	9,2		5,2	22,0	10,4	34,2	34,8	10,2	0,2		4,6		160,8			0,4	0,4	28,8	—	13,2		12,6	2,0		56,6	217,8	1176,1
ИК 29-1-4	21,4	8,6	9,2		5,2	37,6	10,4	16,2	34,8	10,2	0,2		4,6		158,4			0,4	0,4	28,8	—	13,2		10,2	2,0		54,2	213,0	774,8
ИК 29-2-4	21,4	8,6	9,2		5,2	37,6	10,4	16,2	34,8	10,2	0,2		4,6		158,4			0,4	0,4	28,8	—	13,2		10,2	2,0		54,2	213,0	913,7
ИК 29-3-4	21,4	8,6	9,2		5,2	37,6	10,4	16,2	34,8	10,2	0,2		4,6		158,4			0,4	0,4	28,8	—	13,2		10,2	2,0		54,2	213,0	1101,3
ИК 29-4-4	21,4	8,6	9,2		5,2	37,6	10,4	16,2	35,0	10,2	0,2		4,6		158,4			0,4	0,4	28,8	—	13,2		10,2	2,0		54,2	213,0	1171,5
ИК 30-1	42,8	8,6	—	5,2	—	—		21,6	—	—	0,4	—	4,6	—	83,2			0,8	0,8	35,4	23,0	—	—	12,0	2,0		72,4	156,4	869,1
ИК 30-2	42,8	8,6		5,2				21,6			0,4		4,6		83,2			0,8	0,8	35,4	23,0			12,0	2,0		72,4	156,4	1126,8

Примечание см. на листе 258.

ТК 1972 — Выборка стали на одну колонну — ИИ 22-3/70 — Лист 262

Выборка стали на одну колонну кг.

Марка колонны.	Арматурные изделия. Сталь ГОСТ 5781-61* Класса А-I фмм 12	10	8			Итого	Класса А-III фмм 32	28	25	22	20	16	12	10			Итого	ГОСТ 380-71 Прокат ВСт3 Профиль δ=20		Итого	Итого
ГК30-3, ГК30-4	5.0	65.1	11.2			81.3	939.6		44.6				17.2	24.4			1025.8	3.1		3.1	1110.2
ГК30-1-1	5.0		43.6			48.6			619.4				17.2	24.4			661.0	3.1		3.1	712.7
ГК30-2-1	5.0	65.1	11.2			81.3	343.0	456.8	44.6				17.2	24.4			886.0	3.1		3.1	970.4
ГК30-3-1, ГК30-4-1.	5.0	65.1	11.2			81.3	939.6		44.6				17.2	24.4			1025.8	3.1		3.1	1110.2
ГК30-1-2	5.0		43.6			48.6			619.4				17.2	24.4			661.0	3.1		3.1	712.7
ГК30-2-2	5.0	65.1	11.2			81.3	343.0	456.8	44.6				17.2	24.4			886.0	3.1		3.1	970.4
ГК30-3-2, ГК30-4-2	5.0	65.1	11.2			81.3	939.6		44.6				17.2	24.4			1025.8	3.1		3.1	1110.2
ГК30-1-3	5.0		43.6			48.6			619.4				17.2	24.4			661.0	3.1		3.1	712.7
ГК30-2-3	5.0	65.1	11.2			81.3	343.0	456.8	44.6				17.2	24.4			886.0	3.1		3.1	970.4
ГК30-3-3, ГК30-4-3.	5.0	65.1	11.2			81.3	939.6		44.6				17.2	24.4			1025.8	3.1		3.1	1110.2

Выборка стали на одну колонну кг (продолжение).

Марка колонны.	Закладные детали. ГОСТ 380-71 Прокат В ст3 Профиль L200×125×12	L140×90×10	L63×40×8	L75×8	L100×12	δ=25	δ=20	δ=18	δ=16	δ=12			Гайка М18	Труба d=40	Итого	Сталь ГОСТ 5781-61* Класса А-I 20	12	8	Итого	Класса А-III 36	32	28	22	16	12		Итого	Итого	Всего
ГК30-3, ГК30-4	42.8	8.6		5.2						21.6			0.4	4.6	83.2			0.8	0.8	35.4	23.0			12.0	2.0		72.4	156.4	1266.6
ГК30-1-1	42.8	8.6		5.2					119.4	44.0			0.4	4.6	225.0			0.8	0.8	35.4	23.0		36.0	12.0	2.0		108.4	334.2	1046.9
ГК30-2-1	42.8	8.6		5.2					119.4	44.0			0.4	4.6	225.0			0.8	0.8	35.4	23.0		36.0	12.0	2.0		108.4	334.2	1304.6
ГК30-3-1, ГК30-4-1	42.8	8.6		5.2					119.4	44.0			0.4	4.6	225.0			0.8	0.8	35.4	23.0		36.0	12.0	2.0		108.4	334.2	1444.4
ГК30-1-2	42.8	8.6		5.2					119.4	44.0			0.4	4.6	225.0			0.8	0.8	35.4	23.0		36.0	12.0	2.0		108.4	334.2	1046.9
ГК30-2-2	42.8	8.6		5.2					119.4	44.0			0.4	4.6	225.0			0.8	0.8	35.4	23.0		36.0	12.0	2.0		108.4	334.2	1304.6
ГК30-3-2, ГК30-4-2	42.8	8.6		5.2					119.4	44.0			0.4	4.6	225.0			0.8	0.8	35.4	23.0		36.0	12.0	2.0		108.4	334.2	1444.4
ГК30-1-3	42.8	8.6		5.2	4.8	57.2		16.8		56.4			0.4	4.6	196.8			0.8	0.8	59.4	23.0			12.0	2.0		96.4	294.0	1006.7
ГК30-2-3	42.8	8.6		5.2	4.8	57.2		16.8		56.4			0.4	4.6	196.8			0.8	0.8	59.4	23.0			12.0	2.0		96.4	294.0	1264.4
ГК30-3-3, ГК30-4-3.	42.8	8.6		5.2	4.8	57.2		16.8		56.4			0.4	4.6	196.8			0.8	0.8	59.4	23.0			12.0	2.0		96.4	294.0	1404.2

Примечание см. на листе 258.

ТК 1972

Выборка стали на одну колонну.

ИИ 22-3/70

Лист 263

Гип Михайлова

Ст. инженер Ивашкин

Шифр

Марка-лист

Инв. №

Выборка стали на одну колонну кг.

Марка колонны.	Арматурные изделия. Сталь ГОСТ 5781-61* Класса А-I, фмм						Арматурные изделия. Сталь ГОСТ 5781-61* Класса А-III, фмм										ГОСТ 380-71 Прокат в ст3			Итого
	12	10	8			Итого	32	28	25	22	20	16	12	10		Итого	Профиль δ=20		Итого	
УК31-1-1	2.0	10.9	4.4			17.3		114.8					4.3	19.2		138.3	3.1		3.1	158.7
УК31-2-1	2.0					13.6			183.0				4.3	19.2		206.5	3.1		3.1	223.2
УК31-3-1	2.0	13.9	4.4			20.3		232.2					4.3	19.2		255.7	3.1		3.1	279.1
2УК31-1-2	2.0	10.9	4.4			17.3		114.8					4.3	19.2		138.3	3.1		3.1	158.7
УК31-2-2	2.0					13.6			183.0				4.3	19.2		206.5	3.1		3.1	223.2
2УК31-3-2	2.0	13.9	4.4			20.3		232.2					4.3	19.2		255.7	3.1		3.1	279.1
УК31-1-3	2.0	10.9	4.4			17.3		114.8					4.3	19.2		138.3	3.1		3.1	158.7
УК31-2-3	2.0					13.6			183.0				4.3	19.2		206.5	3.1		3.1	223.2
УК31-3-3	2.0	13.9	4.4			20.3		232.2					4.3	19.2		255.7	3.1		3.1	279.1
УК31-1-4	2.0	10.9	4.4			17.3		114.8					4.3	19.2		138.3	3.1		3.1	158.7

Выборка стали на одну колонну кг (продолжение).

Марка колонны.	Закладные детали. ГОСТ 380-71 Прокат в ст3 профиль												Итого	Сталь ГОСТ 5781-61* Класса А-I			Итого	Класса А-III						Итого	Итого	Всего
	L200×125×12	L140×90×10	L63×40×6	L45×45×5	δ=25	δ=20	δ=16	δ=12	δ=10	δ=8	Полоса м16	Труба d=40		20	12	8		36	32	28	22	16	12			
2УК31-1-1	10.7	17.2	4.6	2.6	11.0	5.2	19.4	43.9	17.4	5.1	0.1	3.0	140.2			0.2	0.2	12.0		5.6	12.0	12.3	2.0	43.9	184.3	343.0
2УК31-2-1	10.7	17.2	4.6	2.6	11.0	5.2	19.4	43.9	17.4	5.1	0.1	3.0	140.2			0.2	0.2	12.0		5.6	12.0	12.3	2.0	43.9	184.8	407.5
2УК31-3-1	10.7	17.2	4.6	2.6	18.8	5.2	19.4	34.9	17.4	5.1	0.1	3.0	140.2			0.2	0.2	12.0		5.6	12.0	12.3	2.0	43.9	184.3	463.4
2УК31-1-2	10.7	17.2	4.6	2.6	18.8	5.2	19.4	34.9	17.4	5.1	0.1	3.0	139.0			0.2	0.2	12.0		5.6	12.0	11.1	2.0	42.7	181.9	340.6
2УК31-2-2	10.7	17.2	4.6	2.6	18.8	5.2	19.4	34.9	17.4	5.1	0.1	3.0	139.0			0.2	0.2	12.0		5.6	12.0	11.1	2.0	42.7	181.9	405.1
2УК31-3-2	10.7	17.2	4.6	2.6	11.0	5.2		33.3	17.4	5.1	0.1	3.0	139.0			0.2	0.2	12.0		5.6	12.0	11.1	2.0	42.7	181.9	461.0
2УК31-1-3	10.7	17.2	4.6	2.6	11.0	5.2		33.3	17.4	5.1	0.1	3.0	110.2			0.2	0.2	12.0		5.6		6.3	2.0	25.9	136.3	295.0
2УК31-2-3	10.7	17.2	4.6	2.6	11.0	5.2	—	33.3	17.4	5.1	0.1	3.0	110.2			0.2	0.2	12.0		5.6		6.3	2.0	25.9	136.3	359.5
2УК31-3-3	10.7	17.2	4.6	2.6	18.8	5.2	—	24.3	17.4	5.1	0.1	3.0	110.2			0.2	0.2	12.0		5.6		6.3	2.0	25.9	136.3	415.4
2УК31-1-4	10.7	17.2	4.6	2.6	18.8	5.2	—	24.3	17.4	5.1	0.1	3.0	109.0			0.2	0.2	12.0		5.6		5.1	2.0	24.7	133.9	292.6

Примечание см. на листе 258.

Гл. констр. ин-та Корнюшина

Нач. отдела Кудинов

Нач. сектора Смирнов

Ст. инженер Немченко

Проверил Чечелева

Т.контр. Малофеева

ТК 1972

Выборка стали на одну колонну.

ИИ22-3/70

Лист 264

Выборка стали на одну колонну кг.

Марка колонны.	Арматурные изделия. Сталь ГОСТ 5781-61.* Класса А-I, ф мм						Итого	Класса А-II, ф мм									Итого	ГОСТ 380-71 Прокат в ст 3 Профиль		Итого	Итого
	12	10	8					32	28	25	22	20	16	12	10			№ 20			
УК31-2-4	2.0		11.6				13.6			183.0				4.3	19.2		206.5	3.1		3.1	223.2
УК31-3-4	2.0	13.9	4.4				20.3		232.2					4.3	19.2		255.7	3.1		3.1	279.1
УК32-1	2.0	10.9	5.4				18.3		114.8					8.6	19.2		142.6	3.1		3.1	164.0
УК32-2	2.0		12.6				14.6			183.0				8.6	19.2		210.8	3.1		3.1	228.5
УК32-3	2.0	14.6	5.4				22.0		232.2					8.6	19.2		260.0	3.1		3.1	285.1
УК32-1-1	2.0	10.9	5.4				18.3		114.8					8.6	19.2		142.6	3.1		3.1	164.0
УК32-2-1	2.0		12.6				14.6			183.0				8.6	19.2		210.8	3.1		3.1	228.5
УК32-3-1	2.0	14.6	5.4				22.0		232.2					8.6	19.2		260.0	3.1		3.1	285.1
УК32-1-2	2.0	10.9	5.4				18.3		114.8					8.6	19.2		142.6	3.1		3.1	164.0
УК32-2-2	2.0		12.6				14.6			183.0				8.6	19.2		210.8	3.1		3.1	228.5

Выборка стали на одну колонну кг (продолжение)

Марка колонны	Закладные детали. ГОСТ 380-71 Прокат в Ст3 Профиль												Итого	Сталь ГОСТ 5781-61* Класса А-I			Итого	Класса А-III						Итого	Итого	Всего
	∠200×125×12	∠140×90×10	∠63×40×8	∠45×5	δ=25	δ=20	δ=16	δ=12	δ=10	δ=8	Гайка М16	Труба d=40	∠75×8			20	12	8		36	32	28	22	16	12			
УК31-2-4	10.7	17.2	4.6	2.6	18.8	5.2		24.3	17.4	5.1	0.1	3.0		109.0			0.2	0.2	12.0		5.6		5.1	2.0	24.7	133.9	357.1
УК31-3-4	10.7	17.2	4.6	2.6	18.8	5.2		24.3	17.4	5.1	0.1	3.0		109.0			0.2	0.2	12.0		5.6		5.1	2.0	24.7	133.9	413.0
УК32-1	21.4	17.2						27.0			0.1	3.0	2.6	71.3			0.4	0.4	15.3	10.2			8.0		33.5	105.2	269.2
УК32-2	21.4	17.2						27.0			0.1	3.0	2.6	71.3			0.4	0.4	15.3	10.2			8.0		33.5	105.2	333.7
УК32-3	21.4	17.2						27.0			0.1	3.0	2.6	71.3			0.4	0.4	15.3	10.2			8.0		33.5	105.2	390.3
УК32-1-1	21.4	17.2					19.4	37.6			0.1	3.0	2.6	101.3			0.4	0.4	15.3	10.2		12.0	14.0		51.5	153.2	317.2
УК32-2-1	21.4	17.2					19.4	37.6			0.1	3.0	2.6	101.3			0.4	0.4	15.3	10.2		12.0	14.0		51.5	153.2	381.7
УК32-3-1	21.4	17.2					19.4	37.6			0.1	3.0	2.6	101.3			0.4	0.4	15.3	10.2		12.0	14.0		51.5	153.2	438.3
УК32-1-2	21.4	17.2					19.4	37.6			0.1	3.0	2.6	101.3			0.4	0.4	15.3	10.2		12.0	14.0		51.5	153.2	317.2
УК32-2-2	21.4	17.2					19.4	37.6			0.1	3.0	2.6	101.3			0.4	0.4	15.3	10.2		12.0	14.0		51.5	153.2	381.7

Примечание см. на листе 258.

Ст. инженер Гущина Тихомирова

ТК 1972. Выборка стали на одну колонну.

УИ 22-3/70

Лист 265

Шифр

Марка-лист

Инв №

Выборка стали на одну колонну кг.

Марка колонны.	Арматурные изделия. Сталь ГОСТ 5781-61.* Класса А-I, ф мм						Класса А-III, ф мм									ГОСТ 380-71 Прокат ВСт3 Профиль			Итого
	12	10	8			Итого	32	28	25	22	20	16	12	10	Итого			Итого	
УК32-3-2	2.0	14.6	5.4			22.0		232.0					8.6	19.2	260.0	3.1		3.1	285.1
УК32-1-3	2.0	10.9	5.4			18.3		114.8					8.6	19.2	142.6	3.1		3.1	164.0
УК32-2-3	2.0		12.6			14.6			183.0				8.6	19.2	210.8	3.1		3.1	228.5
УК32-3-3	2.0	14.6	5.4			22.0		232.0					8.6	19.2	260.0	3.1		3.1	285.1
УК33-1-1	5.0		44.5			49.5				522.3			8.6	24.4	555.3	3.1		3.1	607.9
УК33-2-1	5.0		44.5			49.5			673.7				8.6	24.4	706.7	3.1		3.1	759.0
УК33-3-1	5.0	71.3	8.7			85.0		844.9					8.6	24.4	877.9	3.1		3.1	966.0
УК33-4-1	5.0	71.3	8.7			85.0	328.6	593.3					8.6	24.4	954.9	3.1		3.1	1043.0
УК33-1-2	5.0		44.5			49.5				522.3			8.6	24.4	555.3	3.1		3.1	607.9
УК33-2-2	5.0		44.5			49.5			673.7				8.6	24.4	706.7	3.1		3.1	759.0

Выборка стали на одну колонну кг (продолжение)

Марка колонны.	Закладные детали. ГОСТ 380-71 Прокат в СТ3 Профиль: L200×125×12	L140×90×10	L63×40×8	L100×12	L75×8	L45×5	δ=25	δ=20	δ=18	δ=16	δ=12	δ=10	δ=8	Гайка М16	Труба ⌀42	Итого	Сталь ГОСТ 5781-61.* Класса А-I: 12	8	Итого	Класса А-III: 36	32	28	22	16	12	Итого	Итого	Всего
УК32-3-2	21.4	17.2			2.6					19.4	37.6			0.1	3.0	101.3		0.4	0.4	15.3	10.2		12.0	14.0		51.5	153.2	438.3
УК32-1-3	21.4	17.2		2.4	2.6		28.6		5.6		42.6			0.1	3.0	123.5		0.4	0.4	23.3	10.2			8.0		45.5	165.4	329.4
УК32-2-3	21.4	17.2		2.4	2.6		28.6		5.6		42.6			0.1	3.0	123.5		0.4	0.4	23.3	10.2			8.0		45.5	165.4	393.9
УК32-3-3	21.4	17.2		2.4	2.6		28.6		5.6		42.6			0.1	3.0	123.5		0.4	0.4	23.3	10.2			8.0		45.5	165.4	450,5
УК33-1-1	21.4	8.6	9.2			5.2	22.0	10.4		111.8	53.0	34.8	10.2	0.2	4.6	291.4		0.4	0.4	28.8		13.2	36.0	12.6	2.0	92.6	384.4	992.3
УК33-2-1	21.4	8.6	9.2			5.2	22.0	10.4		111.8	53.0	34.8	10.2	0.2	4.6	291.4		0.4	0.4	28.8		13.2	36.0	12.6	2.0	92.6	384.4	1143,4
УК33-3-1	21.4	8.6	9.2			5.2	22.0	10.4		111.8	53.0	34.8	10.2	0.2	4.6	291.4		0.4	0.4	28.8		13.2	36.0	12.6	2.0	92.6	384.4	1550.4
УК33-4-1	21.4	8.6	9.2			5.2	22.0	10.4		111.8	53.0	34.8	10.2	0.2	4.6	291.4		0.4	0.4	28.8		13.2	36.0	12.6	2.0	92.6	384.4	1427,4
УК33-1-2	21.4	8.6	9.2			5.2	37.6	10.4		111.8	37.0	34.8	10.2	0.2	4.6	291.0		0.4	0.4	28.8		13.2	36.0	10.2	2.0	90.2	381.6	989.5
УК33-2-2	21.4	8.6	9.2			5.2	37.6	10.4		111.8	37.0	34.8	10.2	0.2	4.6	291.0		0.4	0.4	28.8		13.2	36.0	10.2	2.0	90.2	381.6	1140.6

Примечание см. на листе 258.

Проверил Кадышев

Конюшина

Смирнов

Гл. констр. ин-та

Нач. отд. №0 Демченко

Нач. сектора Чечелева

Ст. инженер Михайлова

ГСПИ-10

ТК 1972

Выборка стали на одну колонну.

ИИ22-3/70

Лист 266

Выборка стали на одну колонну кг.

Марка колонны.	Арматурные изделия. Сталь ГОСТ 5781-61.* Класса А-I. ф мм						Класса А-III. ф мм										ГОСТ 380-71 Прокат в СТ3 Профиль			Итого
	12	10	8			Итого	32	28	25	22	20	16	12	10			8=20		Итого	
УК33-3-2	5.0	70.6	8.7			84.3		844.9					8.6	24.4			877.9	3.1		3.1	965.3
УК33-4-2	5.0	70.6	8.7			84.3	328.6	593.3					8.6	24.4			954.9	3.1		3.1	1042.3
УК33-1-3	5.0		44.5			49.5				522.3			8.6	24.4			555.3	3.1		3.1	607.9
УК33-2-3	5.0		44.5			49.5			673.7				8.6	24.4			706.7	3.1		3.1	759.0
УК33-3-3	5.0	71.3	8.7			85.0		844.9					8.6	24.4			877.9	3.1		3.1	966.0
УК33-4-3	5.0	71.3	8.7			85.0	328.6	593.3					8.6	24.4			954.9	3.1		3.1	1043.0
УК33-1-4	5.0		44.5			49.5				522.3			8.6	24.4			555.3	3.1		3.1	607.9
УК33-2-4	5.0		44.5			49.5			673.7				8.6	24.4			706.7	3.1		3.1	759.0
УК33-3-4	5.0	70.6	8.7			84.3		844.9					8.6	24.4			877.9	3.1		3.1	965.3
УК33-4-4	5.0	70.6	8.7			84.3	328.6	593.3					8.6	24.4			954.9	3.1		3.1	1042.3

Выборка стали на одну колонну кг (продолжение.)

Марка колонны.	Закладные детали. ГОСТ 380-71 Прокат в СТ3 Профиль													Сталь ГОСТ 5781-61.* Класса А-I.				Класса А-III.							Итого	Итого	Всего
	L200л 125x12	L140x 90x10	L63x 40x8	L45x 45	8=25	8=20	8=16	8=12	8=10	8=8	гайка М16	труба ⌀340		Итого	20	12	8	Итого	36	32	28	22	16	12				
УК33-3-2	21.4	8.6	9.2	5.2	37.6	10.4	111.8	37.0	34.8	10.2	0.2	4.6		291.0			0.4	0.4	28.8		13.2	36.0	10.2	2.0		90.2	381.6	1346.9
УК33-4-2	21.4	8.6	9.2	5.2	37.6	10.4	111.8	37.0	34.8	10.2	0.2	4.6		291.0			0.4	0.4	28.8		13.2	36.0	10.2	2.0		90.2	381.6	1423.9
УК33-1-3	21.4	8.6	9.2	5.2	22.0	10.4		34.2	34.8	10.2	0.2	4.6		160.8			0.4	0.4	28.8		13.2		12.6	2.0		56.6	217.8	825.7
УК33-2-3	21.4	8.6	9.2	5.2	22.0	10.4		34.2	34.8	10.2	0.2	4.6		160.8			0.4	0.4	28.8		13.2		12.6	2.0		56.6	217.8	976.9
УК33-3-3	21.4	8.6	9.2	5.2	22.0	10.4		34.2	34.8	10.2	0.2	4.6		160.8			0.4	0.4	28.8		13.2		12.6	2.0		56.6	217.8	1183.8
УК33-4-3	21.4	8.6	9.2	5.2	22.0	10.4		34.2	34.8	10.2	0.2	4.6		160.8			0.4	0.4	28.8		13.2		12.6	2.0		56.6	217.8	1260.8
УК33-1-4	21.4	8.6	9.2	5.2	37.6	10.4		16.2	34.8	10.2	0.2	4.6		158.4			0.4	0.4	28.8		13.2		10.2	2.0		54.2	213.0	820.9
УК33-2-4	21.4	8.6	9.2	5.2	37.6	10.4		16.2	34.8	10.2	0.2	4.6		158.4			0.4	0.4	28.8		13.2		10.2	2.0		54.2	213.0	972.0
УК33-3-4	21.4	8.6	9.2	5.2	37.6	10.4		16.2	34.8	10.2	0.2	4.6		158.4			0.4	0.4	28.8		13.2		10.2	2.0		54.2	213.0	1178.3
УК33-4-4	21.4	8.6	9.2	5.2	37.6	10.4		16.2	34.8	10.2	0.2	4.6		158.4			0.4	0.4	28.8		13.2		10.2	2.0		54.2	213.0	1255.3

Примечание см. на листе 258.

ТК 1972

Выборка стали на одну колонну.

УК 22-3/70

Лист 267

Выборка стали на одну колонну кг.

Марка колонны	Арматурные изделия. Сталь ГОСТ 5781-61.* Класса А-I. ф мм 12	10	8			Итого	Класса А-III. ф мм 32	28	25	22	20	16	12	10			Итого	ГОСТ 380-71 Прокат в СТ3 Профиль		Итого	Итого
УК34-1-1	5.0		47.0			52.0			667.0				17.2	24.4			708.6	3.1		3.1	763.7
УК34-2-1	5.0	71.4	11.2			87.6		811.2					17.2	24.4			852.8	3.1		3.1	943.5
УК34-3-1	5.0	71.4	11.2			87.6	373.4	503.2	44.6				17.2	24.4			962.8	3.1		3.1	1053.5
УК34-4-1, УК34-5-1	5.0	71.4	11.2			87.6	1030.6		44.6				17.2	24.4			1116.8	3.1		3.1	1207.5
УК34-1	5.0		47.0			52.0			667.0				17.2	24.4			708.6	3.1		3.1	763.7
УК34-2	5.0	71.4	11.2			87.6		811.2					17.2	24.4			852.8	3.1		3.1	943.5
УК34-3	5.0	71.4	11.2			87.6	373.4	503.2	44.6				17.2	24.4			962.8	3.1		3.1	1053.5
УК34-4; УК34-5	5.0	71.4	11.2			87.6	1030.6		44.6				17.2	24.4			1116.8	3.1		3.1	1207.5
УК34-1-2	5.0		47.0			52.0			667.0				17.2	24.4			708.6	3.1		3.1	763.7
УК34-2-2	5.0	71.4	11.2			87.6		811.2					17.2	24.4			852.8	3.1		3.1	943.5

Выборка стали на одну колонну кг (продолжение)

Марка колонны	Закладные детали. ГОСТ 380-71 Прокат в СТ3 Профиль L 200×125×12	L 140×90× x 10	L 100×12	L 75×8	δ=25	δ=18	δ=16	δ=12	труба d×s 40	труба d×s M16				Итого	Сталь ГОСТ 5781-61* Класса А-I 20	12	8	Итого	Класса А-III 36	32	28	22	16	12		Итого	Итого	Всего
УК34-1-1	42.8	8.6		5.2			119.4	44.0	4.6	0.4				225.0			0.8	0.8	35.4	23.0		36.0	12.0	2.0		108.4	334.2	1097.9
УК34-2-1	42.8	8.6		5.2			119.4	44.0	4.6	0.4				225.0			0.8	0.8	35.4	23.0		36.0	12.0	2.0		108.4	334.2	1277.7
УК34-3-1	42.8	8.6		5.2			119.4	44.0	4.6	0.4				225.0			0.8	0.8	35.4	23.0		36.0	12.0	2.0		108.4	334.2	1387.7
УК34-4-1; УК34-5-1	42.8	8.6		5.2			119.4	44.0	4.6	0.4				225.0			0.8	0.8	35.4	23.0		36.0	12.0	2.0		108.4	334.2	1541.7
УК34-1	42.8	8.6		5.2				21.6	4.6	0.4				83.3			0.8	0.8	35.4	23.0			12.0	2.0		72.4	156.5	920.2
УК34-2	42.8	8.6		5.2				21.6	4.6	0.4				83.3			0.8	0.8	35.4	23.0			12.0	2.0		72.4	156.5	1100.0
УК34-3	42.8	8.6		5.2				21.6	4.6	0.4				83.3			0.8	0.8	35.4	23.0			12.0	2.0		72.4	156.5	1210.0
УК34-4; УК34-5	42.8	8.6		5.2				21.6	4.6	0.4				83.3			0.8	0.8	35.4	23.0			12.0	2.0		72.4	156.5	1364.0
УК34-1-2.	42.8	8.6		5.2			119.4	44.0	4.6	0.4				225.0			0.8	0.8	35.4	23.0		36.0	12.0	2.0		108.4	334.5	1098.2
УК34-2-2.	42.8	8.6		5.2			119.4	44.0	4.6	0.4				225.0			0.8	0.8	35.4	23.0		36.0	12.0	2.0		108.4	334.2	1277.7

Примечание см. на листе 258.

Гл.конструктор инд. Колокольцев
Нач. отдела Шифр Проверил Кудрин
Нач. сект. Смирнов
Ст. инженер Чечелева Михайлова
Инженер Шифр Проверил Кудрин

ТК 1972

Выборка стали на одну колонну.

УИ22-3/70.
Лист 268

Выборка стали на одну колонну кг.

Марка колонны.	Арматурные изделия. Сталь ГОСТ 5781-61.* Класса А-I ф мм 12	10	8			Итого	Класса А-III ф мм 32	28	25	22	20	16	12	10			Итого	ГОСТ 380-71 Прокат в СТ3 Профиль 8=20		Итого	Итого
УК34-3-2	5.0	71.4	11.2			87.6	373.4	503.2	44.6				17.2	24.4			962.8	3.1		3.1	1053.5
УК34-4-2; УК34-5-2	5.0	71.4	11.2			87.6	1030.6		44.6				17.2	24.4			1116.8	3.1		3.1	1207.5
УК34-1-3.	5.0		47.0			52.0			667.0				17.2	24.4			708.6	3.1		3.1	763.7
УК34-2-3.	5.0	71.4	11.2			87.6		811.2					17.2	24.4			852.8	3.1		3.1	943.5
УК34-3-3	5.0	71.4	11.2			87.6	373.4	503.2	44.6				17.2	24.4			962.8	3.1		3.1	1053.5
УК34-4-3; УК34-5-3	5.0	71.4	11.2			87.6	1030.6		44.6				17.2	24.4			1116.8	3.1		3.1	1207.5
УК38-1-1	3.3		29.5			32.8			386.6				17.2	9.6			413.4				446.2
УК38-2-1.	3.3	36.6	10.8			50.7			485.0				17.2	9.6			511.8				562.5
УК38-1-2.	3.3		29.5			32.8			386.6				17.2	9.6			1113.4				446.2
УК38-2-2.	3.3	36.6	10.8			50.7			485.0				17.2	9.6			511.8				562.5

Выборка стали на одну колонну кг (продолжение)

Марка колонны.	Закладные детали. ГОСТ 380-71 Прокат в СТ3 Профиль L200х125х12	L140х90х10	L100х12	L75х8	δ=25	δ=18	δ=16	δ=12	Т-ль Т3 Сталь	Заглушка М16					Итого	Сталь ГОСТ 5781-61.* Класса А-I 20	12	8	Итого	Класса А-III 36	32	28	22	16	12		Итого	Итого	Всего
УК34-3-2	42.8	8.6		5.2			119.4	44.0	4.6	0.4					225.0			0.8	0.8	35.4	23.0	—	36.0	12.0	2.0		108.4	334.2	1387.7
УК34-4-2; УК34-5-2.	42.8	8.6		5.2			119.4	44.0	4.6	0.4					225.0			0.8	0.8	35.4	23.0		36.0	12.0	2.0		108.4	334.2	1541.7
УК34-1-3.	42.8	8.6	4.8	5.2	57.2	11.2		52.8	4.6	0.4					187.6			0.8	0.8	51.4	23.0			12.0	2.0		88.4	276.8	1040.5
УК34-2-3	42.8	8.6	4.8	5.2	57.2	11.2		52.8	4.6	0.4					187.6			0.8	0.8	51.4	23.0			12.0	2.0		88.4	276.8	1220.3
УК34-3-3	42.8	8.6	4.8	5.2	57.2	11.2		52.8	4.6	0.4					187.6			0.8	0.8	51.4	23.0			12.0	2.0		88.4	276.8	1330.3
УК34-4-3, УК34-5-3	42.8	8.6	4.8	5.2	57.2	11.2		52.8	4.6	0.4					187.6			0.8	0.8	51.4	23.0			12.0	2.0		88.4	276.8	1484.3
УК38-1-1.	59.6	13.20		2.6			80.6	35.8	3.0	0.4					195.2			0.8	0.8	15.3	20.4		12.0	18.0	2.0		67.7	263.7	709.9
УК38-2-1.	59.6	13.20		2.6			80.6	35.8	3.0	0.4					195.2			0.8	0.8	15.3	20.4		12.0	18.0	2.0		67.7	263.7	826.2
УК38-1-2.	59.6	13.20		2.6			80.6	35.8	3.0	0.4					195.2			0.8	0.8	15.3	20.4		12.0	18.0	2.0		67.7	263.7	709.9
УК38-2-2.	59.6	13.20		2.6			80.6	35.8	3.0	0.4					195.2			0.8	0.8	15.3	20.4		12.0	18.0	2.0		67.7	263.7	826.2

Примечание см. на листе 258.

Инв. № подл. | Подп. и дата | Взам. инв. №

ТК 1972

Выборка стали на одну колонну.

УИ22-3/70

Лист 269

Выборка стали на одну колонну кг.

Марка колонны.	Арматурные изделия. Сталь ГОСТ 5781-61* Класса А-I ф мм 12	10	8	Итого	Класса А-III ф мм 32	28	25	22	20	16	12	10	Итого	ГОСТ 380-71 Прокат Вст3 Профиль	Итого	Итого
2К38-1	3.3		29.5	32.8			386.6				17.2	9.6	413.4			446.2
2К38-2	3.3	36.6	10.8	50.7		485.0					17.2	9.6	511.8			562.5
2К40-1-1; 2К40-1-2	4.4		43.2	47.6			583.4				17.2	14.8	615.4			663.0
2К40-1	4.4		43.2	47.6			583.4				17.2	14.8	615.4			663.0
2К42-1-1			8.4	8.4				149.6				19.2	168.8			177.2
2К42-2-1			8.4	8.4			193.2					19.2	212.4			220.8
2К42-3-1		17.6		17.6		243.2						19.2	262.4			280.0
2К42-1-3			8.4	8.4				149.6				19.2	168.8			177.2
2К42-2-3			8.4	8.4			193.2					19.2	212.4			220.8
2К42-3-3		17.6		17.6		243.2						19.2	262.4			280.0

Выборка стали на одну колонну кг (продолжение)

Марка колонны.	Закладные детали. ГОСТ 380-71 Прокат Вст3 Профиль L200х125х12	L140х90х10	L100х100х12	L75х8	δ=25	δ=18	δ=16	δ=12	Трубка d=40	Гайка М16	δ=10	δ=8	Итого	Сталь ГОСТ 5781-61* Класса А-I 20	12	8	Итого	Класса А-III 36	32	28	22	16	12	Итого	Итого	Всего
2К38-1	42.8	13.2		2.6				19.6	3.0	0.4			91.6			0.8	0.8	15.3	20.4			12.0	2.0	49.7	132.1	578.3
2К38-2	42.8	13.2		2.6				19.6	3.0	0.4			91.6			0.8	0.8	15.3	20.4			12.0	2.0	49.7	132.1	694.6
2К40-1-1; 2К40-1-2	42.8	13.2		2.6			80.6	52.6	4.6	0.4			196.8			0.8	0.8	20.1	23.0		12.0	18.0	2.0	75.1	272.7	935.7
2К40-1	42.8	13.2		2.6				19.6	4.6	0.4			83.2			0.8	0.8	20.1	23.0			12.0	2.0	57.1	141.1	804.1
2К42-1-1		8.6					19.4	19.8	3.0	0.1	22.8	6.8	80.5	0.8			0.8				12.0	3.3	3.8	19.1	100.4	277.6
2К42-2-1		8.6					19.4	19.8	3.0	0.1	22.8	6.8	80.5	0.8			0.8				12.0	3.3	3.8	19.1	100.4	321.2
2К42-3-1		8.6					19.4	19.8	3.0	0.1	22.8	6.8	80.5	0.8			0.8				12.0	3.3	3.8	19.1	100.4	380.4
2К42-1-3		8.6						19.8	3.0	0.1	22.8	6.8	61.1	0.8			0.8					3.3	3.8	7.1	69.0	246.2
2К42-2-3		8.6						19.8	3.0	0.1	22.8	6.8	61.1	0.8			0.8					3.3	3.8	7.1	69.0	289.8
2К42-3-3		8.6						19.8	3.0	0.1	22.8	6.8	61.1	0.8			0.8					3.3	3.8	7.1	69.0	349.0

Примечание см. на листе 258.

ГК 1972

Выборка стали на одну колонну.

2.120-3/70

Лист 270

Гл. конструктор Корнашина; Нач. отдела Кофман; Нач. сектора Смирнов; Ст. инженер Михайлов; Проверил Кофман; Н. контр. Демченко; Инж. Чечелева

Выборка стали на одну колонну кг.

Марка колонны.	Арматурные изделия. Сталь ГОСТ 5781-61.* Класса А-I, ф мм: 12	10	8			Итого	Класса А-III, ф мм: 32	28	25	22	20	16	12	10			Итого	ГОСТ 380-71 Прокат Вст3 Профиль: 8=20		Итого	Итого
УК43-1-2	6.1		44.9			51.0					403.2		8.6	29.6			441.4	4.0		4.0	496.4
УК43-2-2	6.1		44.9			51.0			628.4				8.6	29.6			666.6	4.0		4.0	721.6
УК43-3-2; УК43А-2-2	6.1		44.9			51.0			628.4				8.6	29.6			666.6	4.0		4.0	721.6
УК43-4-2	6.1	61.0	11.0			78.1		787.8					8.6	29.6			826.0	4.0		4.0	908.1
УК43А-4-2	6.1	61.0	11.0			78.1		787.8					8.6	29.6			826.0	4.0		4.0	908.1
УК43-1-4	6.1		44.9			51.0					403.2		8.6	29.6			441.4	4.0		4.0	496.4
УК43-2-4	6.1		44.9			51.0			628.4				8.6	29.6			666.6	4.0		4.0	721.6
УК43-3-4; УК43А-2-4	6.1		44.9			51.0			628.4				8.6	29.6			666.6	4.0		4.0	721.6
УК43-4-4	6.1	61.0	11.0			78.1		787.8					8.6	29.6			826.0	4.0		4.0	908.1
УК43А-4-4	6.1	61.0	11.0			78.1		787.8					8.6	29.6			826.0	4.0		4.0	908.1

Выборка стали на одну колонну кг (продолжение).

Марка колонны.	Закладные детали. ГОСТ 380-71 Прокат Вст3 Профиль: L200х125х12	L140х90х10	L63х40х8	L45х5	δ=25	δ=20	δ=16	δ=12	δ=10	δ=8	Труба d=40	Гайка М16			Итого
УК43-1-2	21.4	15.6	9.2	5.2	37.6	10.4	119.4	38.6	34.8	10.2	4.6	0.2			307.2
УК43-2-2	21.4	15.6	9.2	5.2	37.6	10.4	119.4	38.6	34.8	10.2	4.6	0.2			307.2
УК43-3-2; УК43А-2-2	21.4	15.6	9.2	5.2	37.6	10.4	119.4	38.6	34.8	10.2	4.6	0.2			307.2
УК43-4-2	21.4	15.6	9.2	5.2	37.6	10.4	119.4	38.6	34.8	10.2	4.6	0.2			307.2
УК43А-4-2	21.4	15.6	9.2	5.2	37.6	10.4	119.4	38.6	34.8	10.2	4.6	0.2			307.2
УК43-1-4	21.4	15.6	9.2	5.2	37.6	10.4		16.2	34.8	10.2	4.6	0.2			165.4
УК43-2-4	21.4	15.6	9.2	5.2	37.6	10.4		16.2	34.8	10.2	4.6	0.2			165.4
УК43-3-4; УК43А-2-4	21.4	15.6	9.2	5.2	37.6	10.4		16.2	34.8	10.2	4.6	0.2			165.4
УК43-4-4	21.4	15.6	9.2	5.2	37.6	10.4		16.2	34.8	10.2	4.6	0.2			165.4
УК43А-4-4	21.4	15.6	9.2	5.2	37.6	10.4		16.2	34.8	10.2	4.6	0.2			165.4

Сталь ГОСТ 5781-61.*

Класса А-I: 20	12	8	Итого	Класса А-III: 36	32	28	22	16	12		Итого	Итого	Всего
		0.4	0.4	36.0		15.2	36.0	10.2	2.0		99.4	407.2	903.4
		0.4	0.4	36.0		15.2	36.0	10.2	2.0		99.4	407.0	1128.6
		0.4	0.4	34.8		15.2	36.0	10.2	2.0		98.2	405.8	1127.4
		0.4	0.4	36.0		15.2	36.0	10.2	2.0		99.4	407.0	1315.1
		0.4	0.4	34.8		15.2	36.0	10.2	2.0		98.2	405.8	1313.9
		0.4	0.4	36.0		15.2		10.2	2.0		63.4	229.2	725.6
		0.4	0.4	36.0		15.2		10.2	2.0		63.4	229.2	950.8
		0.4	0.4	34.8		15.2		10.2	2.0		62.2	228.0	949.6
		0.4	0.4	36.0		15.2		10.2	2.0		63.4	229.2	1137.3
		0.4	0.4	34.8		15.2		10.2	2.0		62.2	228.0	1136.1

Примечание см. на листе 258

Ст. инжен. Сашарий — Тазовлова

ТК 1972

Выборка стали на одну колонну.

УИ 22-3/70

Лист 271

Выборка стали на одну колонну кг.

Марка колонны.	Арматурные изделия. Сталь ГОСТ 5781-61.* Класса А-I, ф мм 12	10	8			Итого	Класса А-III, ф мм 32	28	25	22	20	16	12	10			Итого	ГОСТ 380-71 Прокат В ст3 Профиль δ=4		Итого	Итого
УК44-1-2			8.9			8.9				160.2				19.2			179.4				188.3
УК44-2-2			8.9			8.9			206.6					19.2			225.8				234.7
УК44-3-2		18.4				18.4		257.8						19.2			277.0				295.4
УК44-1-4			8.9			8.9				160.2				19.2			179.4				188.3
УК44-2-4			8.9			8.9			206.6					19.2			225.8				234.7
УК44-3-4		18.4				18.4		257.8						19.2			277.0				295.4
УК45-1-2	3.1		18.2			21.3			274.4				4.3	29.6			308.3	4.0		4.0	333.6
УК45-2-2	3.1	24.1	5.5			32.7		348.0					4.3	29.6			381.9	4.0		4.0	418.6
УК45-1-4	3.1		18.2			21.3			274.4				4.3	29.6			308.3	4.0		4.0	333.6
УК45-2-4	3.1	24.1	5.5			32.7		348.0					4.3	29.6			381.9	4.0		4.0	418.6

Выборка стали на одну колонну кг (продолжение).

Марка колонны.	Закладные детали. ГОСТ 380-71 Прокат В ст3 Профиль. ∠200×125×12	∠140×90×10	∠63×40×8	∠45×5	δ=25	δ=20	δ=16	δ=12	δ=10	δ=8	Трубка d=10	Болт М16	Итого	Сталь ГОСТ 5781-61* Класса А-I 20	12	8	Итого	Класса А-III 36	32	28	22	16	12	Итого	Итого	Всего
УК44-1-2		8.6					19.4	19.8	22.8	6.8	3.0	0.1	80.5			0.8	0.8				12.0	3.3	3.8	19.1	100.4	288.7
УК44-2-2		8.6					19.4	19.8	22.8	6.8	3.0	0.1	80.5			0.8	0.8				12.0	3.3	3.8	19.1	100.4	335.1
УК44-3-2		8.6					19.4	19.8	22.8	6.8	3.0	0.1	80.5			0.8	0.8				12.0	3.3	3.8	19.1	100.4	395.8
УК44-1-4		8.6						19.8	22.8	6.8	3.0	0.1	61.1			0.8	0.8					3.3	3.8	7.1	69.0	257.3
УК44-2-4		8.6						19.8	22.8	6.8	3.0	0.1	61.1			0.8	0.8					3.3	3.8	7.1	69.0	303.7
УК44-3-4		8.6						19.8	22.8	6.8	3.0	0.1	61.1			0.8	0.8					3.3	3.8	7.1	69.0	364.4
УК45-1-2	10.7	31.2	4.6	2.6	18.8	5.2	19.4	34.9	17.4	5.1	4.6	0.1	154.6			0.2	0.2	18.0		7.6	12.0	11.1	2.0	50.7	205.5	539.1
УК45-2-2	10.7	31.2	4.6	2.6	18.8	5.2	19.4	34.9	17.4	5.1	4.6	0.1	154.6			0.2	0.2	18.0		7.6	12.0	11.1	2.0	50.7	205.5	624.1
УК45-1-4	10.7	31.2	4.6	2.6	18.8	5.2	—	24.3	17.4	5.1	4.6	0.1	124.6			0.2	0.2	18.0		7.6	—	5.1	2.0	32.7	157.5	491.1
УК45-2-4	10.7	31.2	4.6	2.6	18.8	5.2	—	24.3	17.4	5.1	4.6	0.1	124.6			0.2	0.2	18.0		7.6	—	5.1	2.0	32.7	157.5	576.1

Примечание см. на листе 258.

Выборка стали на одну колонну кг.

Марка колонны	Арматурные изделия. Сталь ГОСТ 5781-61* Класса А-I. фмм 12	10	8			Итого	Класса А-III фмм 32	28	25	22	20	16	12	10			Итого	ГОСТ 380-71 Прокат в СТ3 Профиль δ=12		Итого	Итого
УК46-1-2	5.3		28,2			33,5			334.2		66.6	9,6		27.6			438,0	3.4		3.4	474.9
УК46-2-2	5.3	28.7	11,3			45,3		418.9			66.6	9,6		27.6			522,7	3.4		3.4	571.4
УК46-1-4	5,3		28,2			33,5			334.2		66.6	9,6		27.6			438.0	3.4		3.4	474.9
УК46-2-4	5.3	28.7	11.3			45,3		418.9			66.6	9,6		27.6			522,7	3.4		3.4	571.4
УК69-1-1	3.3	23.8	8.8			35,9		210.6					8.6	9.6			228.8				264.7
УК69-2-1	3.3		24.2			27,5			335.8				8.6	9.6			354.0				381.5
УК69-3-1	3,3	30.9	8.8			43,0		421.2					8.6	9.6			439.4				482,4
УК69-1-2	3,3	23.8	8,8			35,9		210.6					8.6	9.6			228.8				264.7
УК69-2-2	3.3		24.2			27,5			335.8				8.6	9.6			354.0				381.5
УК69-3-2	3,3	30.9	8.8			43,0		421.2					8.6	9.6			439.4				482,4

Выборка стали на одну колонну кг (продолжение.)

Марка колонны.	Закладные детали. ГОСТ 380-71 Прокат в СТ3 Профиль L200×125×12	L140×90×10	L63×40×6	L45×5	δ=25	δ=20		δ=12	δ=10	δ=8	Трубка d=12	Трубка d=16	Трубка d=40	Итого	Сталь ГОСТ 5781-61* Класса А-I. 20	12	8	Итого	Класса А-III. 36	32	28	22	16	12		Итого	Итого	Всего
УК46-1-2		15.6						50.0	52.6	10.2	0.1	0.2	3.8	132.5	6.0			6.0					18.6	6.8		25.4	163.9	638.8
УК46-2-2		15.6						50.0	52.6	10.2	0.1	0.2	3.8	132.5	6.0			6.0					18.6	6.8		25.4	163.9	795.3
УК46-1-4		15.6						28.8	52.6	10.2	0.1	0.2	3.8	111.3	6.0			6.0					6.6	6.8		13.4	130.7	605.5
УК46-2-4		15.6						28,8	52.6	10.2	0,1	0.2	3.8	111.3	6.0			6.0					6.6	6.8		13.4	130.7	702.1
УК69-1-1	21.4	21.8		9.2	5.2	11.0	10.4	53.6	34.8	10.2		0.2	3.0	180.8			0.4	0.4	12.0		11.2		18.6	2.0		43.8	225.0	489.7
УК69-2-1	21.4	21.8		9.2	5.2	11.0	10.4	53.6	34.8	10.2		0.2	3.0	180.8			0.4	0.4	12.0		11.2		18.6	2.0		43.8	225.0	606.5
УК69-3-1	21.4	21.8		9.2	5.2	11.0	10.4	53.6	34.8	10.2		0.2	3.0	180.8			0.4	0.4	12.0		11.2		18.6	2.0		43.8	225.0	707.4
УК69-1-2	21.4	21.8		4.6	2.6	18.8	10.4	35.6	27.0	10.2		0.2	3.0	155.6			0.4	0.4	12.0		11.2		14.1	2.0		39.3	195.3	450.9
УК69-2-2	21.4	21.8		4.6	2.6	18.8	10.4	35.6	27.0	10.2		0.2	3.0	155.6			0.4	0.4	12.0		11.2		14.1	2.0		39.3	195.3	576.8
УК69-3-2	21.4	21.8		4.6	2.6	18.8	10.4	35.6	27.0	10.2		0.2	3.0	155.6			0.4	0.4	12.0		11.2		14.1	2.0		39.3	195.3	677.7

Примечание см. на листе 258.

Выборка стали на одну колонну кг.

Марка колонны.	Арматурные изделия. Сталь ГОСТ 5781-61* Класса А-I фмм 12	10	8			Итого	Класса А-III фмм 32	28	25	22	20	16	12	10			Итого	ГОСТ 380-71 Прокат Вст3 Профиль		Итого	Итого
УК69-1-3	3.3	23.8	8.8			35.9		210.6					8.6	9.6			228.8				264.7
УК69-2-3	3.3		24.2			27.5			335.8				8.6	9.6			354.0				381.5
УК69-3-3	3.3	30.9	8.8			43.0		421.2					8.6	9.6			439.4				482.4
УК69-1-4	3.3	23.8	8.8			35.9		210.6					8.6	9.6			228.8				264.7
УК69-2-4	3.3		24.2			27.5			335.8				8.6	9.6			354.0				381.5
УК69-3-4	3.3	30.9	8.8			43.0		421.2					8.6	9.6			439.4				482.4
УК70-1-1	3.3	23.8	10.8			37.9		210.6					17.2	9.6			237.4				275.3
УК70-2-1	3.3		26.2			29.5			335.8				17.2	9.6			362.6				392.1
УК70-3-1	3.3	31.1	10.8			45.2		421.2					17.2	9.6			448.0				493.2
УК70-1	3.3	23.8	10.8			37.9		210.6					17.2	9.6			237.4				275.3

Выборка стали на одну колонну кг (продолжение.)

Марка колонны.	Закладные детали. ГОСТ 380-71 Прокат В СТ3 Профиль													Итого	Сталь ГОСТ 5781-61* Класса А-I			Итого	Класса А-III						Итого	Итого	Всего
	L200×125×12	L140×90×10	L63×40×8	L45×5	δ=25	δ=20	δ=12	δ=10	δ=8	Гайка М12	Гайка М16	Труба d=40	L75×8		20	12	8		36	32	28	22	16	12			
УК69-1-3	21.4	21.8	9.2	5.2	11.0	10.4	43.0	34.8	10.2		0.2	3.0		170.2			0.4	0.4	12.0		11.2		12.6	2.0	37.8	208.4	473.1
УК69-2-3	21.4	21.8	9.2	5.2	11.0	10.4	43.0	34.8	10.2		0.2	3.0		170.2			0.4	0.4	12.0		11.2		12.6	2.0	37.8	208.4	589.9
УК69-3-3	21.4	21.8	9.2	5.2	11.0	10.4	43.0	34.8	10.2		0.2	3.0		170.2			0.4	0.4	12.0		11.2		12.6	2.0	37.8	208.4	690.8
УК69-1-4	21.4	21.8	4.6	2.6	18.8	10.4	25.0	27.0	10.2		0.2	3.0		145.0			0.4	0.4	12.0		11.2		8.1	2.0	33.3	178.7	443.4
УК69-2-4	21.4	21.8	4.6	2.6	18.8	10.4	25.0	27.0	10.2		0.2	3.0		145.0			0.4	0.4	12.0		11.2		8.1	2.0	33.3	178.7	560.2
УК69-3-4	21.4	21.8	4.6	2.6	18.8	10.4	25.0	27.0	10.2		0.2	3.0		145.0			0.4	0.4	12.0		11.2		8.1	2.0	33.3	178.7	661.1
УК70-1-1	42.8	21.8	—	—	—	—	51.6				0.4	3.0	2.6	122.2			0.8	0.8	15.3	20.4			24.0	2.0	61.7	184.7	460.0
УК70-2-1	42.8	21.8					51.6				0.4	3.0	2.6	122.2			0.8	0.8	15.3	20.4			24.0	2.0	61.7	184.7	576.8
УК70-3-1	42.8	21.8					51.6				0.4	3.0	2.6	122.2			0.8	0.8	15.3	20.4			24.0	2.0	61.7	184.7	677.9
УК70-1	42.8	21.8	—	—	—		30.4				0.4	3.0	2.6	101.0			0.8	0.8	15.3	20.4			12.0	2.0	49.7	151.5	426.8

Примечание см. на листе 258.

ТК 1972

Выборка стали на одну колонну.

УУ22-3/70

Лист 274

ГСПИ-10 Проверил Корнюшина; Гип Яковлев; Гл. инж. проекта Стирнов; Нач. отдела Демченко; Нач. сектора Чечелева; Ст. инженер Тихойлова

Выборка стали на одну колонну кг.

Марка колонны.	Арматурные изделия. Сталь ГОСТ 5781-61: Класса А-I, ф мм: 12	10	8			Итого	Класса А-III, ф мм: 32	28	25	22	20	16	12	10			Итого	ГОСТ 380-71 Прокат ВСт3 профиль		Итого	Итого
УК 70-2	3.3		26.2			29.5			335.8				17.2	9.6			362.6				392.1
УК 70-3	3.3	31.1	10.8			45.2		421.2					17.2	9.6			448.0				493.2
УК 70-1-2	3.3	23.8	10.8			37.9		210.6					17.2	9.6			237.4				275.3
УК 70-2-2	3.3		26.2			29.5			335.8				17.2	9.6			362.6				392.1
УК 70-3-2	3.3	31.1	10.8			45.2		421.2					17.2	9.6			448.0				493.2
УК 70-1-3	3.3	23.8	10.8			37.9		210.6					17.2	9.6			237.4				275.3
УК 70-2-3	3.3		26.2			29.5			335.8				17.2	9.6			362.6				392.1
УК 70-3-3	3.3	31.1	10.8			45.2		421.2					17.2	9.6			448.0				493.2

Выборка стали на одну колонну кг (продолжение)

Марка колонны.	Закладные детали. ГОСТ 380-71 Прокат в СТ3 Профиль: L200х125х12	L140х90х10	L75х8	L100х12	δ=25	δ=18	δ=12	δ=8				Гайка М16	Шпилька d=16	Итого	Сталь ГОСТ 5781-61* Класса А-I: 20	12	8	Итого	Класса А-III: 36	32	28	22	16	12	Итого	Итого	Всего
УК 70-2	42.8	21.8	2.6				30.4					0.4	3.0	101.0			0.8	0.8	15.3	20.4			12.0	2.0	49.7	151.5	543.6
УК 70-3	42.8	21.8	2.6				30.4					0.4	3.0	101.0			0.8	0.8	15.3	20.4			12.0	2.0	49.7	151.5	644.7
УК 70-1-2	42.8	21.8	2.6				51.6					0.4	3.0	122.2			0.8	0.8	15.3	20.4			24.0	2.0	61.7	184.7	460.0
УК 70-2-2	42.8	21.8	2.6				51.6					0.4	3.0	122.2			0.8	0.8	15.3	20.4			24.0	2.0	61.7	184.7	576.8
УК 70-3-2	42.8	21.8	2.6				51.6					0.4	3.0	122.2			0.8	0.8	15.3	20.4			24.0	2.0	61.7	184.7	677.9
УК 70-1-3	42.8	21.8	2.6	4.8	46.2	11.2	61.6					0.4	3.0	194.4			0.8	0.8	27.7	20.4			12.0	2.0	70.1	257.3	532.6
УК 70-2-3	42.8	21.8	2.6	4.8	46.2	11.2	61.6					0.4	3.0	194.4			0.8	0.8	27.7	20.4			12.0	2.0	70.1	257.3	649.4
УК 70-3-3	42.8	21.8	2.6	4.8	46.2	11.2	61.6					0.4	3.0	194.4			0.8	0.8	27.7	20.4			12.0	2.0	70.1	257.3	750.5

Примечание см. на листе 258.

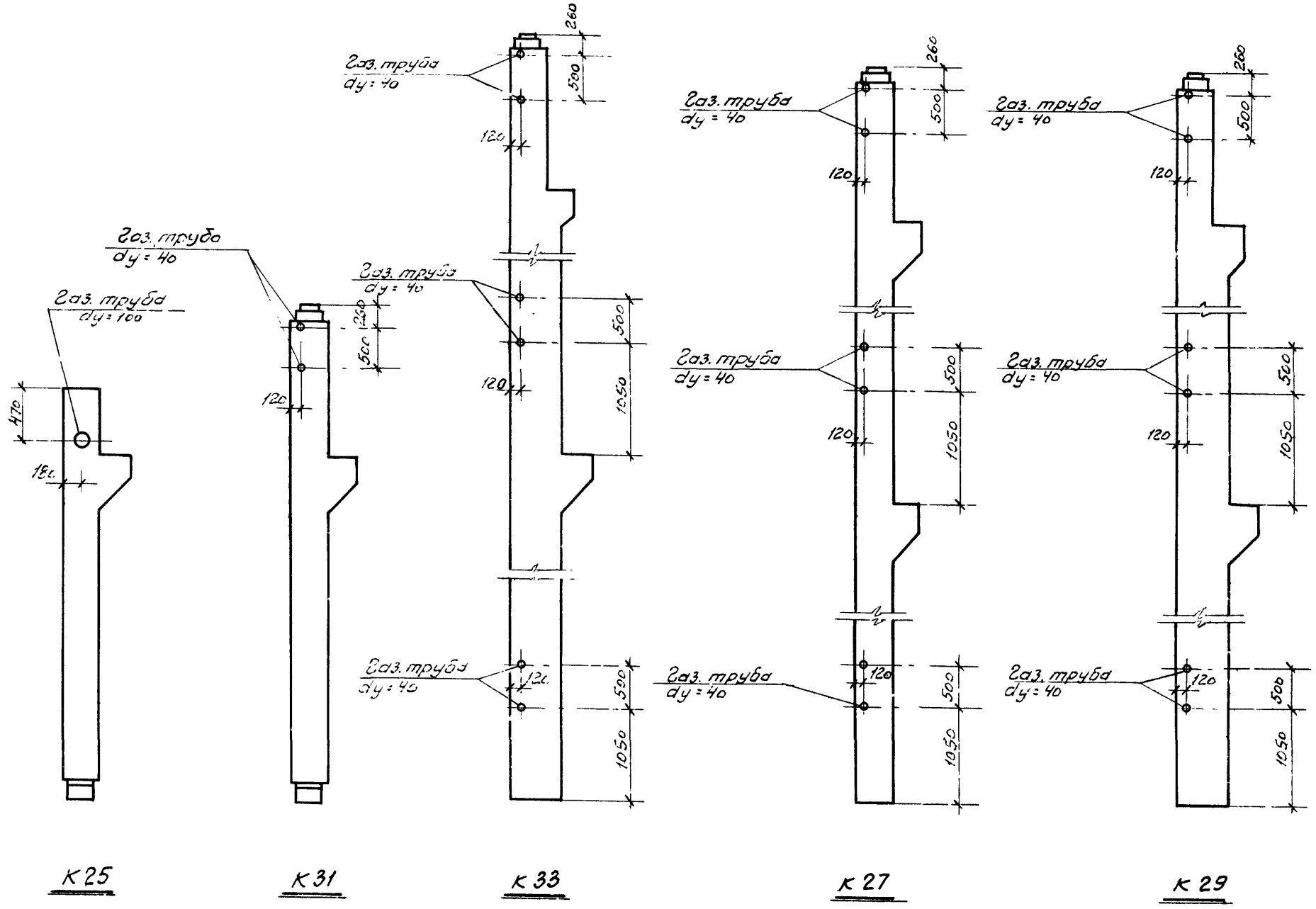

ТК 1972	Примеры устройства отверстий для пропуска труб отопления в колоннах типоразмеров К25, К27, К29, К31, К33 при перекрытиях типа 1.	ИИ 22-3/72	
		Лист	276

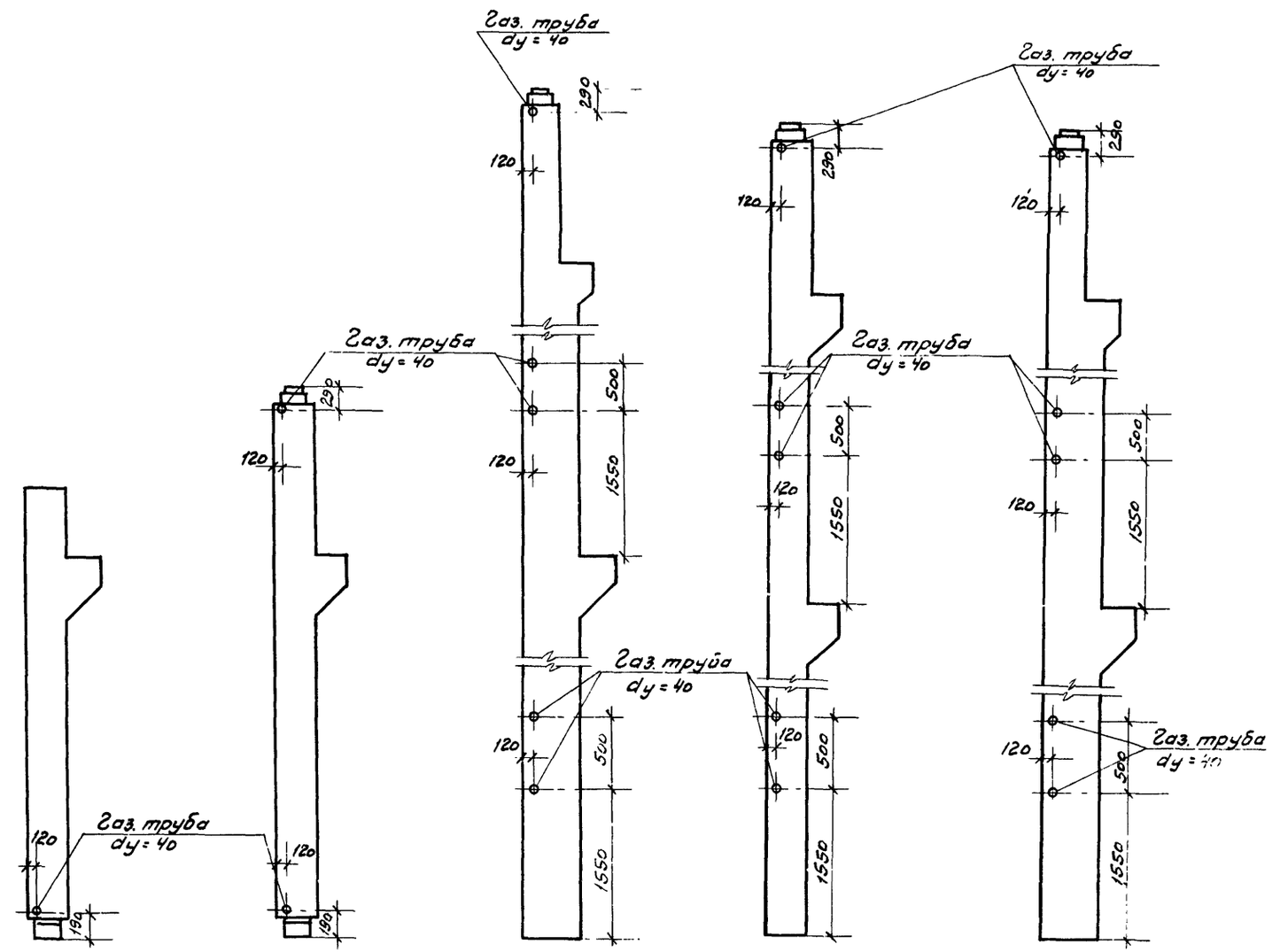

ТК 1972	Примеры устройства отверстий для пропуска труб отопления в колоннах типоразмеров К 25, К 27, К 29, К 31, К 33 при перекрытиях типа 2.	УИ 22-3/70	
		Лист	277

Ст. инженер

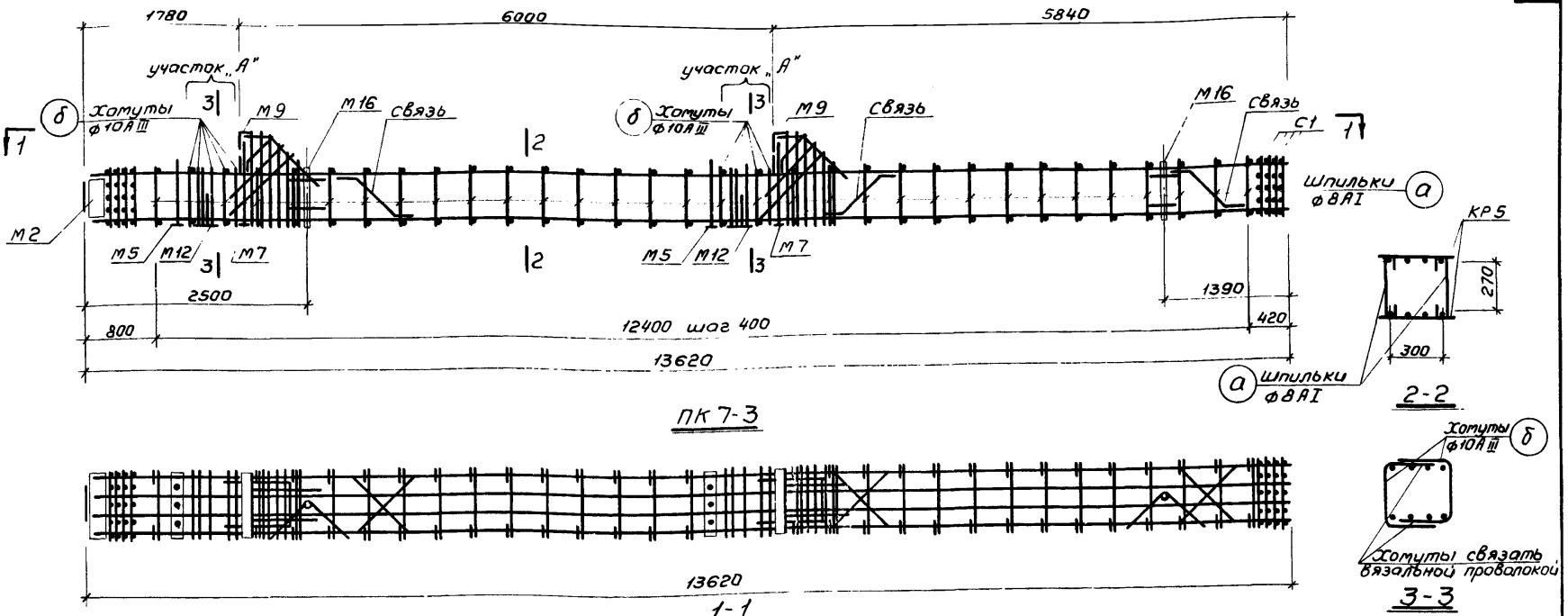

Спецификация марок арматурных изделий и закладных деталей на один пространственный каркас

Марка пространственного каркаса	Марка изделия или закладной детали	Колич-во шт.	№ листа
ПК7-3	КР5	2	194
	С1	8	202
	М2	1	205
	М5	2	206
	М7	2	
	М9	2	207
	М12	2	208
	М13	2	
	М14	2	
	М15	6	
	М16	2	209
	а	56	280
	б	20	

Марка пространственного каркаса	Марка изделия или закладной детали	Колич-во шт.	№ листа
ПК7-3 (продолжение)	Связь	3	281
	52	2	203
	53	4	
	54	4	
	55	2	
	56	2	
	57	2	
	58	2	
	75	1	204
	Вес ПК7-3	706,7 кг	

Примечания:

1. При отсутствии необходимого сварочного оборудования плоские каркасы объединяются в пространственные с помощью соединительных стержней шпилек поз. „а", которые крепятся к плоским каркасам вязальной проволокой. Применение дуговой сварки при образовании пространственного каркаса в местах пересечения стержней запрещается. Перечень каркасов, изготовляемых таким способом, приведен на листе 282.
2. На листе дан пример откорректированного чертежа и спецификация арматурных изделий и закладных деталей на пространственный каркас ПК 7-3.
3. На участке „А" поз. 2 и поз. 79 с учащенным шагом заменяются замкнутыми хомутами ф10АIII (поз. б).
4. Для придания каркасу при транспортировании необходимой пространственной жесткости предусмотрена установка связей (см. лист 281).
5. Узел каркаса, связи, спецификацию и выборку стали на дополнительные арматурные изделия см. на листах 280, 281.

ТК 1972	Пример изготовления вязаного пространственного каркаса при помощи шпилек	ИИ 22-3/70	
		Лист	278

Гл. констр. Корнюшина
Нач. отдела Стирнов
Нач. сектора Деменко
Ст. инженер Чечелева
Проверил Каплыкова

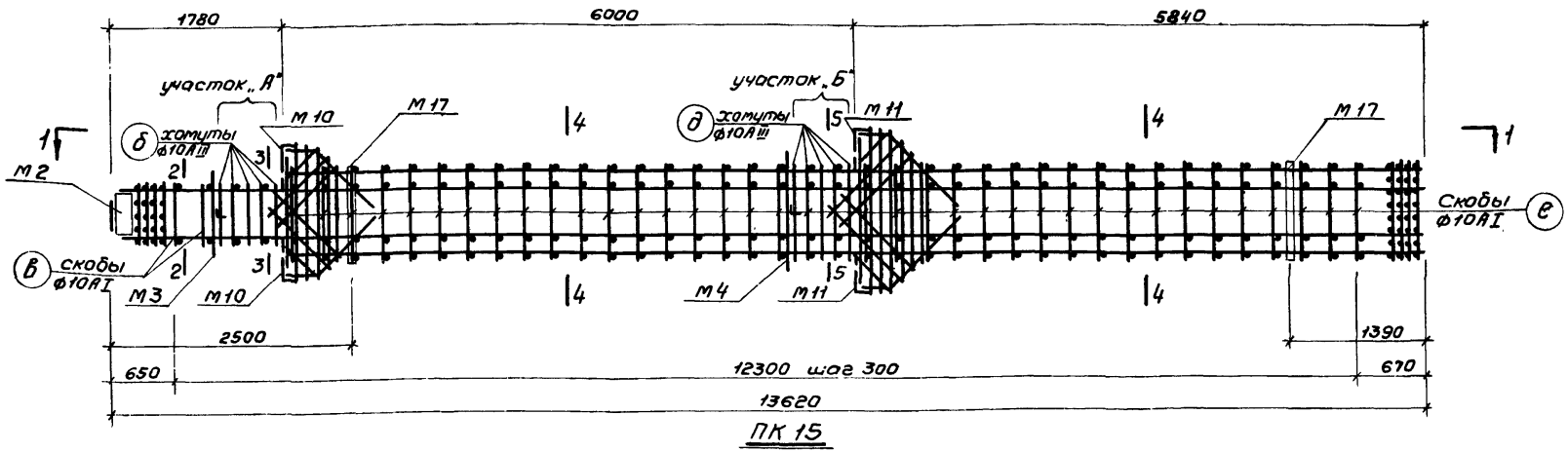

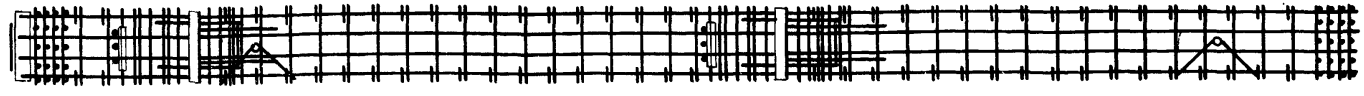

1-1

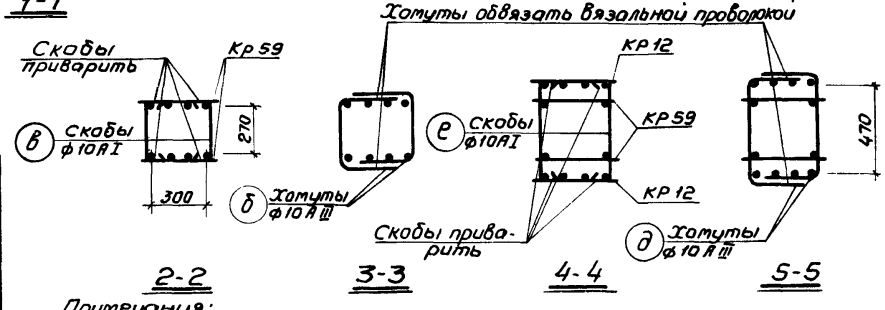

Спецификация марок арматурных изделий и закладных деталей на один пространственный каркас

Марка пространственного каркаса	Марка изделия или закладной детали	Кол-во шт.	№ листа
ПК 15	Кр 12	2	194
	Кр 59	2	201
	С1	4	202
	С2	4	
	м2	1	205
	м3	1	
	м4	1	
	м10	2	207
	м11	2	
	м17	2	209
	б	10	280
	в	4	
	д	10	

Марка пространственного каркаса	Марка изделия или закладной детали	Кол-во шт.	№ листа
ПК 15 (продолжение)	е	72	280
	52	4	203
	53	8	
	63	2	
	69	2	204
	70	1	
	71	2	
	72	2	
	73	2	
	75	1	
Вес ПК 15 - 1128,3 кг			

Примечания:

1. При отсутствии необходимого сварочного оборудования плоские каркасы объединяются в пространственные с помощью соединительных скоб ф10АI, которые привариваются к поперечным стержням плоских каркасов дуговой сваркой. Перечень пространственных каркасов, изготовляемых таким способом, приведен на листе 282.
2. На листе дан пример откорректированного чертежа и спецификация арматурных изделий и закладных деталей на пространственный каркас ПК-15
3. На участках „А" и „Б" позиции 4,78,79,81 с учащенным шагом затеняются заткнутыми хомутами ф10АIII (позиции „б" и „д")
4. Сварку скоб поз. „в" с поперечными стержнями плоских каркасов выполнять электродами типа Э42-Т.
5. Узел каркаса, спецификация и выборку стали на дополнительные арматурные изделия см. на листах 280, 281.

ТК 1972	Пример изготовления пространственного каркаса при помощи скоб	ИИ 22-3/70	
		Лист	279

Ст. инженер Колтыкова Ювилиров

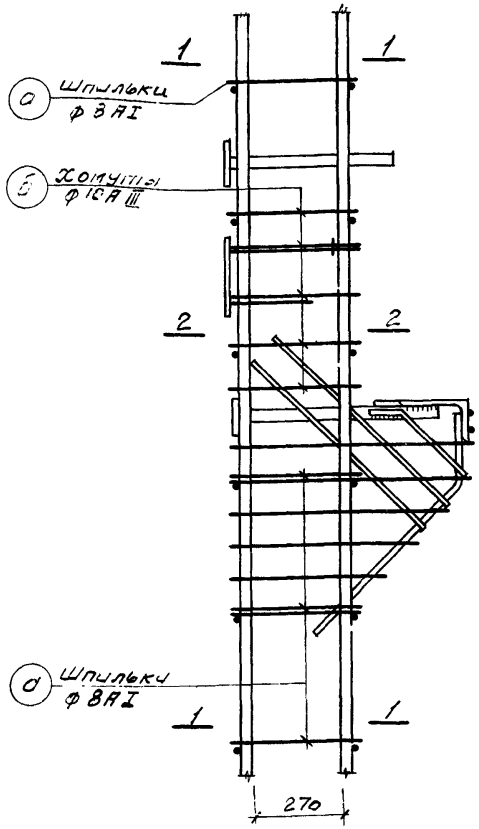

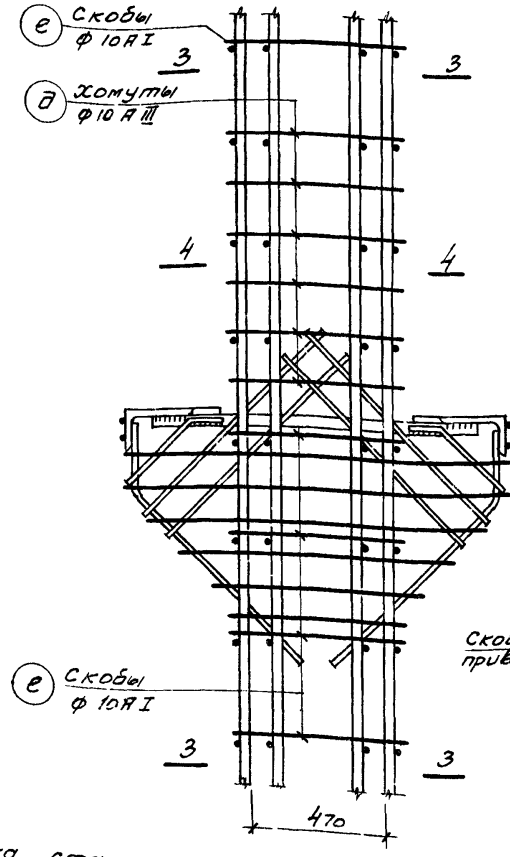

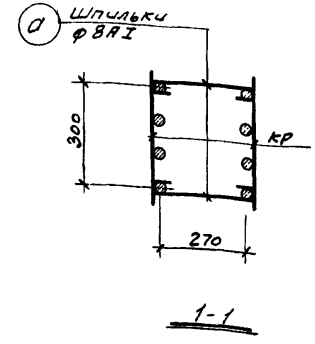

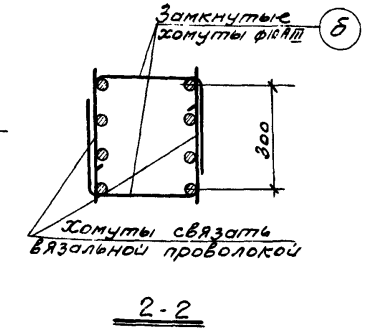

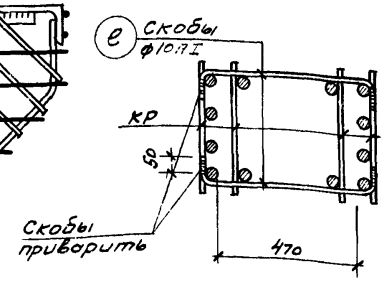

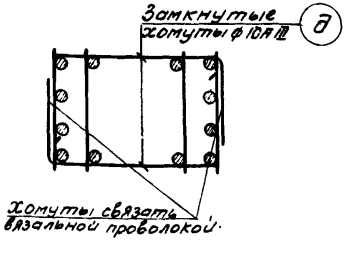

Спецификация и выборка стали на одно дополнительное арматурное изделие.

Сечение колонны	Наименование изделия	№ поз.	Эскиз	ф мм	Длина мм	Кол. шт.	Общая длина м.	Выборка стали: ф мм.	Выборка стали: Длина м.	Выборка стали: Вес кг.
40х40	Шпилька	а	R-14, 325	8 AI	450	1	0,4	8 AI	0,4	0,2
	Хомут	б	300 × 300, R=14	10 A III	550	1	1,0	10 A III	1,0	0,6
	Скоба	в	80 × 300, R=16	10 AI	510	1	0,5	10 AI	0,5	0,3
40х60	Шпилька	г	R=16, 525	8 AI	650	1	0,7	8 AI	0,7	0,3
	Хомут	д	300 × 500	10 A III	1150	1	1,2	10 A III	1,2	0,7
	Скоба	е	80 × 500	10 AI	710	1	0,7	10 AI	0,7	0,4

Примечания:

1. Пространственные каркасы ПК 7-3, ПК 15 см. на листах 278, 279
2. На листе дана спецификация дополнительных арматурных изделий для случаев образования пространственных каркасов при помощи шпилек или скоб.

ТК 1972	Узлы пространственных каркасов ПК 7-3, ПК 15	ИИ 22-3/70
		Лист 280

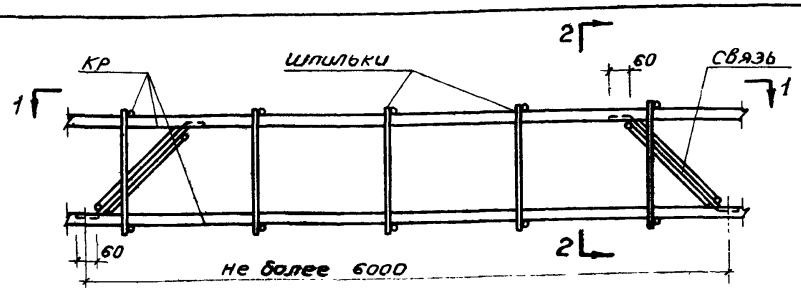

Пространственный каркас для колонн 400х400

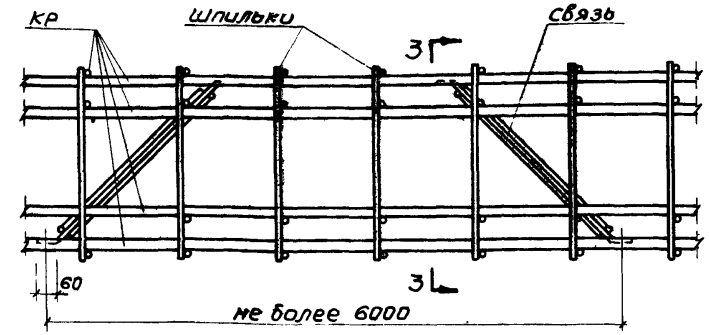

Пространственный каркас для колонн 400х600

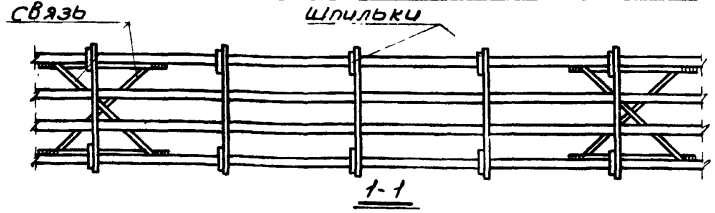

1-1

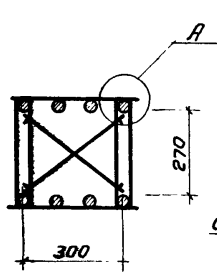

2-2

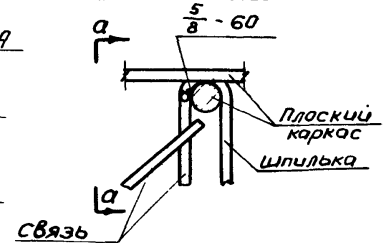

Деталь „А"

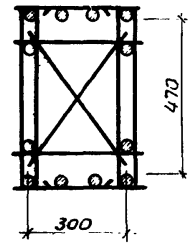

3-3

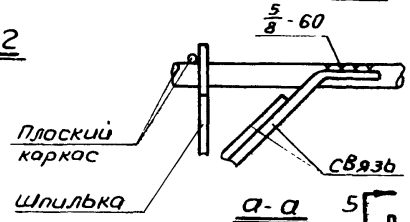

а-а

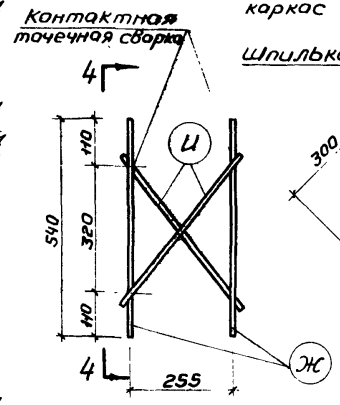

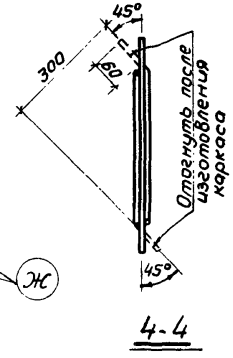

4-4

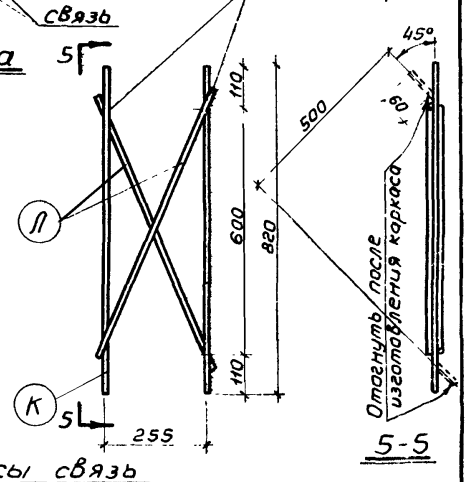

5-5

Сварные каркасы связь

Спецификация и выборка стали на одну связь

Марка изделия	№ поз.	Эскиз	ф мм	Длина мм	Кол. шт.	Общая длина м	Выборка стали ф мм	Выборка стали длина м	Выборка стали вес кг.
Связь для колонн сеч. 400х400	Ж		12АI	540	2	1,1	12АI	2,0	1,8
	И		12АI	460	2	0,9	Итого:		1,8
Связь для колонн сеч. 400х600	К		12АI	820	2	1,6	12АI	3,0	2,7
	Л		12АI	700	2	1,4	Итого:		2,7

Примечания:

1. В пространственном каркасе, образованном с помощью шпилек (см. лист 278) следует предусматривать связи для придания каркасу необходимой пространственной жесткости при транспортировании. Связи привариваются дуговой сваркой к крайним продольным стержням плоских каркасов на расстоянии не реже 6 м. и не менее двух на один пространственный каркас.
2. Связи изготовляются с помощью контактной точечной сварки из стержней ф 12АI.
3. Связи приварить к рабочей арматуре плоских каркасов электродами типа Э50А-Ф.

ТК 1972	Устройство связей в пространственном каркасе, образованном с помощью шпилек	ИИ22-3/70 Лист 281

Ст. инженер Калмыкова | Гальмаков

Шифр

Марка-лист

Инв. №

Гл. конструктор Смирнов

Нач. отдела Демченко

Ст. инженер Чеченева

Руководитель группы Кононова

Проверил Калинкова

Разраб. Кудюшина

Способ изготовления пространственного каркаса при помощи скоб.

Наименование пространственных каркасов.	Количество скоб и хомутов, необходимых для замены арматурных изделий поз. 4, 78, 79, 81.			
	Для сечения колонны 40х40		Для сечения колонны 40х60	
	Скоба (б)	Хомут (д)	Скоба (г)	Хомут (д)
ПК2-3, ПК2-4	24	8	—	—
ПК5, ПК5-1, ПК5-2, ПК5-3	24	8	—	—
ПК6-1, ПК6-2, ПК6-3, ПК6-4	56	20	—	—
ПК8-1, ПК8-2, ПК8-3, ПК8-4	72	20	—	—
ПК9, ПК9-1, ПК9-2, ПК9-3	76	20	—	—
ПК12-1, ПК12-2, ПК12-3, ПК12-4	4	10	72	10
ПК13-1, ПК13-2, ПК13-3, ПК13-4	4	10	72	10
ПК15, ПК15-1, ПК15-2, ПК15-3	4	10	72	10
ПК16, ПК16-1, ПК16-2, ПК16-3	4	10	72	10
ПК18-1, ПК18-2, ПК18-3, ПК18-4	20	10	—	—
ПК20-1, ПК20-2, ПК20-3, ПК20-4	26	10	—	—
ПК21, ПК21-1, ПК21-2, ПК21-3	20	10	—	—
ПК23, ПК23-1, ПК23-2, ПК23-3	28	10	—	—
ПК26-1, ПК26-2, ПК26-3, ПК26-4	4	10	80	10
ПК27-1, ПК27-2, ПК27-3, ПК27-4	4	10	80	10
ПК29, ПК29-1, ПК29-2, ПК29-3	4	10	80	10
ПК30, ПК30-1, ПК30-2, ПК30-3	4	10	80	10
ПК31, ПК31-1, ПК31-2, ПК31-3	4	10	80	10
ПК33, ПК33-1, ПК33-2	72	18	—	—
ПК37-2, ПК37-4, ПК37а-2, ПК37а-4	—	—	72	20
ПК39-2, ПК39-4	—	—	26	10
ПК42-1, ПК42-3	36	—	—	—
ПК45-2, ПК45-4	40	—	—	—
ПК47-2, ПК47-4	22	—	32	—
ПК48-1, ПК48-2, ПК48-3, ПК48-4	44	18	—	—
ПК50-1, ПК50-2, ПК50-3, ПК50-4	60	18	—	—
ПК51, ПК51-1, ПК51-2, ПК51-3	44	18	—	—
ПК53, ПК53-1, ПК53-2, ПК53-3	60	18	—	—

Способ изготовления вязаного пространственного каркаса при помощи шпилек.

Наименование пространственных каркасов.	Количество шпилек и хомутов, необходимых для замены арматурных изделий поз. 2, 77, 79, 81 и дополнительных арматурных изделий (связи).					
	Для сечения колонны 40х40			Для сечения колонны 40х60		
	Шпилька (а)	Хомут (б)	Связь (ж, и)	Шпилька (г)	Хомут (в)	Связь (к, л)
ПК1-3, ПК1-4	18	8	2	—	—	—
ПК3, ПК3-1, ПК3-2, ПК3-3	18	8	2	—	—	—
ПК4, ПК4-1, ПК4-2, ПК4-3	18	8	2	—	—	—
ПК7-1, ПК7-2, ПК7-3, ПК7-4	56	20	3	—	—	—
ПК10-1, ПК10-2, ПК10-3, ПК10-4	2	10	—	54	10	3
ПК11-1, ПК11-2, ПК11-3, ПК11-4	2	10	—	54	10	3
ПК14, ПК14-1, ПК14-2, ПК14-3	2	10	—	54	10	3
ПК19-1, ПК19-2, ПК19-3, ПК19-4	20	10	2	—	—	—
ПК22, ПК22-1, ПК22-2, ПК22-3	20	10	2	—	—	—
ПК24-1, ПК24-2, ПК24-3, ПК24-4	2	10	—	60	10	3
ПК25-1, ПК25-2, ПК25-3, ПК25-4	2	10	—	60	10	3
ПК28, ПК28-1, ПК28-2, ПК28-3	2	10	—	60	10	3
ПК32, ПК32-1, ПК32-2	54	18	3	—	—	—
ПК34, ПК34-1, ПК34-2	—	8	—	54	10	3
ПК35-2, ПК35-4	—	—	—	56	20	3
ПК36-2, ПК36а-2, ПК36-4, ПК36а-4	—	—	—	56	20	3
ПК38-2, ПК38-4	—	—	—	20	10	2
ПК40-1, ПК40-3	28	—	2	—	—	—
ПК41-1, ПК41-3	28	—	2	—	—	—
ПК43-2, ПК43-4, ПК44-2, ПК44-4	30	—	—	—	—	—
ПК46-2, ПК46-4	16	—	1	32	—	2
ПК49-1, ПК49-2, ПК49-3, ПК49-4	44	18	3	—	—	—
ПК52, ПК52-1, ПК52-2, ПК52-3	44	18	3	—	—	—

ТК 1972

Перечень пространственных каркасов, изготовляемых различными способами, в случае отсутствия необходимого сварочного оборудования.

ИИ22-3/70

Лист 282

ЦЕНТРАЛЬНЫЙ ИНСТИТУТ ТИПОВОГО ПРОЕКТИРОВАНИЯ
ГОССТРОЯ СССР

Москва, А-445, Смольная ул., 22

Сдано в печать 1975 года

Заказ № 2954 Тираж 600 экз.

gost.e-ecolog.ru