ТИПОВОЙ ПРОЕКТ
903-2-30.90
МАЗУТОНАСОСНАЯ Q=13 И 3,25/13 м³/ч
ЗДАНИЕ ИЗ СБОРНЫХ ЖЕЛЕЗОБЕТОННЫХ КОНСТРУКЦИЙ

АЛЬБОМ 8 ЧАСТЬ 1
/Q=13 м³/ч/

ЩИТЫ АВТОМАТИКИ И КИП
ЗАДАНИЕ ЗАВОДУ ИЗГОТОВИТЕЛЮ

24963-09

Отпускная цена
на момент реализации
указана в счет-накладной

gost.e-ecolog.ru

ТИПОВОЙ ПРОЕКТ
903-2-30.90

МАЗУТОНАСОСНАЯ Q=13 И 3,25/13 м³/ч ЗДАНИЕ ИЗ СБОРНЫХ ЖЕЛЕЗОБЕТОННЫХ КОНСТРУКЦИЙ

АЛЬБОМ 8 ЧАСТЬ 1
/Q=13 м³/ч/
ЩИТЫ АВТОМАТИКИ И КИП
ЗАДАНИЕ ЗАВОДУ ИЗГОТОВИТЕЛЮ

Разработан
проектным институтом
„ЛАТГИПРОПРОМ"
Главный инженер института /В. Архипов/
Главный инженер проекта /Я. Ниавальский/

Утвержден ГПКНИИ „СантехНИИпроект"
Протокол № 22 от 1 апреля 1991 г.

© ГУП ЦПП, 1998

Содержание альбома

Лист	Наименование	Стр.
	Содержание альбома	2
	Ведомость материалов для заказа щитов.	3
АТМ1 С02	Спецификация щитов автоматизации.	4÷9
АТМ1 001	Щит КИП. Общий вид.	10
АТМ1 002	Щит 1. Общий вид.	11÷16
АТМ1 003	Щит 1. Таблица соединений.	16÷21
АТМ1 004	Щит 1. Таблица подключения.	21÷25
АТМ1 005	Щит 2. Общий вид.	26÷30
АТМ1 006	Щит 2. Таблица соединений.	30÷37
АТМ1 007	Щит 2. Таблица подключения.	25 38÷42

Альбом 8 часть 1

Наименование	Обозначение	Кол. листов	Кол. экз.
Ведомость материалов для заказа щитов.			
Спецификация щитов автоматизации.	АТМ1.С02	6	3
Щит КИП. Общий вид.	АТМ1.001	2	3
Щит 1. Общий вид.	АТМ1.002	9	3
Щит 1. Таблица соединений.	АТМ1.003	10	3
Щит 1. Таблица подключения.	АТМ1.004	8	3

Наименование	Обозначение	Кол. листов	Кол. экз.
Щит 2 Общий вид.	АТМ1.005	7	3
Щит 2. Таблица соединений	АТМ1.006	15	3
Щит 2. Таблица подключения	АТМ1.007	11	3

				ТП 903-2-30.90 АТМ1			
ГИП	Нидбальский			Мазутонасосная Q=13и3,25/13м³/ч здание из сборных железобетонных конструкций	Стадия	Лист	Листов
Нач.отд.	Мейман				Р		1
Н.контр.	Юрис						
Гл.спец.	Пантелеева			Ведомость материалов для заказа щитов	ЛАТГИПРОПРОМ		
Нач.гр.	Крауле						
Вед.инж.	Руттасе						

24963-09 4 Копировал Формат А3

Инв.№ подл. | Подп. и дата | Взам.инв.№

Альбом 8 часть 1

Позиция	Наименование и техническая характеристика оборудования и материалов. Завод-изготовитель (для импортного оборудования-страна, фирма)	Тип, марка оборудования, обозначение документа и № опросного листа	Единица измерения: Наименование	Единица измерения: Код	Код завода-изготовителя	Код оборудования материала	Цена единицы тыс. руб.	Количество	Масса единицы оборудования, кг
1	2	3	4	5	6	7	8	9	10
	Вид коммутации электрический								
	1. Щиты								
	Щит КИП мазутонасосной, состоящий из щитов по ОСТ36.13-76.								
	1. Щит 1 ЩШ-3Д-I-600х600 УХЛ4 1Р30	ТП903-2-30.90 АТМ1.002	шт.	796				1	
	2. Щит 2 ЩШ-3Д-I-800х600 УХЛ4 1Р30	ТП903-2-30.90 АТМ1.005	шт.	796				1	

ГИП	Нидбальский		
Нач.отд.	Мейман		
Н.контр.	Юрис		
Гл.спец.	Пантелеева		
Нач.гр.	Крауле		
Вед.инж.	Руттасе		

ТП903-2-30.90 АТМ1.С02

Спецификация щитов автоматизации

Стадия	Лист	Листов
Р	1	6

ЛАТГИПРОПРОМ

Инв. № подл. | Подпись и дата | Взам. инв. №

24963-09 5 копировал Дубкова формат А3

Альбом 8 часть 1

Позиция	Наименование и техническая характеристика оборудования и материалов Завод изготовитель (для импортного оборудования - страна, фирма)	Тип марка оборудования обозначение документа и N опросного листа	Единица измерения: Наименование	Единица измерения: Код	Код завода изготовителя	Код оборудования материала	Цена единицы тыс. руб.	Количество	Масса единицы оборудования, кг
1	2	3	4	5	6	7	8	9	10
	2. Электроаппаратура поставляемая комплектно со щитом.								
	1. Выключатель пакетный двухполюсный ~220В; 10А; исп.3	ПВ2-10	шт.	796				1	
	2. Выключатель пакетный однополюсный ~220В; 6А; исп.3	ПВ1-10	шт.	796				17	
	3. Переключатель ~380В; 10А; исп.3	ПП3-10/Н2	шт.	796				1	
	4. Выключатель автоматический трехполюсный ~500В; 1,6А	АП50-3МТ	шт.	796				3	
	5. Переключатель малогабаритный ~380 В	ПМОФ45-111225/II-Д2	шт.	796				1	
	6. То же; ~380В	ПМОВ-222222/II-Д61	шт.	796				1	

Инв. № подл. | Подпись и дата | Взам. инв. №

Копировал [signature] 24963-09 6 Формат А3

Позиция	Наименование и техническая характеристика оборудования и материалов завод изготовитель (для импортного оборудования - страна, фирма)	Тип марка оборудования, обозначение документа и № опросного листа	Единица измерения: наименование	Единица измерения: код	Код завода изготовителя	Код оборудования материала	Цена единицы, тыс. руб.	Количество	Масса единицы оборудования, кг
1	2	3	4	5	6	7	8	9	10
	7. Переключатель малогабаритный ~380В	ПМОВФ-1366,9,10z/II-Д1У6	шт.	796				4	
	8. То же; ~380В	ПМОФ90-1111/II-Д42	шт.	796				4	
	9. То же; ~380В	ПМОФ45-2222222/II-Д9	шт.	796				1	
	10. Кнопка управления ~500В; исп.3; 2р. толкатель красный	КЕ011	шт.	796				1	
	11. То же; ~500В; исп. 4; 1з. толкатель черный	КЕ011	шт.	796				1	
	12. То же; ~500В; исп. 3; 2з, 2р. толкатель черный	КЕ012	шт.	796				1	
	13. То же; ~500В; исп. 3; 2з, 2р толкатель красный	КЕ012	шт.	796				1	

Инв. № подл. | Подпись и дата | Взам. инв. №

Позиция	Наименование и техническая характеристика оборудования и материалов, завод изготовитель (для импортного оборудования - страна, фирма)	Тип, марка оборудования, обозначение документа и № опросного листа	Единица измерения: Наименование	Единица измерения: Код	Код завода изготовителя	Код оборудования материала	Цена единицы, тыс. руб.	Количество	Масса единицы оборудования, кг
1	2	3	4	5	6	7	8	9	10
	14. Тумблер ; ~220 В; 5 А	ТВ1-2	шт.	796				2	
	15. Арматура сигнальная с красной линзой 220 В.	АСКМ-0	шт.	796				5	
	16. Арматура сигнальная с линзой желтого цвета 220 В.	АС-220	шт.	796				1	
	17. Лампа к арматуре; ~220 В; 10 Вт	Ц-220-10	шт.	796				1	
	18. Лампа коммутаторная; 24 В	КМ-24-90	шт.	796				5	
	19. Розетка штепсельная; 250 В; 6 А	РШ-Ц-2-0	шт.	796				4	
	20. Держатель плавкой вставки	ДВПЧ-2В	шт.	796				19	
	21. Вставка плавкая; 6,3 А	ВП 2Б-1	шт.	796				2	
	22. То же; 2 А	ВП 2Б-1	шт.	796				1	
	23. То же; 1,25 А	ВП 2Б-1	шт.	796				2	

Инв. № подл. | Подпись и дата | Взам. инв. №

Позиция	Наименование и механическая характеристика оборудования и материалов. Завод-изготовитель (для импортного оборудования - страна, фирма)	Тип, марка оборудования, обозначение документа и № опросного листа	Единица измерения: Наименование	Единица измерения: Код	Код завода-изготовителя	Код оборудования, материала	Цена единицы, тыс. руб.	Количество	Масса единицы оборудования, кг
1	2	3	4	5	6	7	8	9	10
	24. Вставка плавкая; 0,8 А	ВП2Б-1	шт.	796				14	
	25. Трансформатор понижающий ~220В/~12В	ОСМ1-0,1	шт.	796				1	
	26. Патрон потолочный; 250В; 4А	Е27-ФП	шт.	796				2	
	27. Резистор; 2400 Ом; 25 Вт	ПЭВ-25	шт.	796				5	
	28. Пускатель бесконтактный реверсивный ~380В	ПБР-3А	шт.	796				3	
	29. Реле указательное; 220В; 1з. 1р.	РЭУ11-11-УЗ3Н2-40У3	шт.	796				13	
	30. Реле времени ~220В	ВС-43-32	шт.	796				1	
	31. Реле промежуточное; ~24В; 4з. 4р.	РПУ-2-0144003	шт.	796				2	
	32. То же; ~220В; 2з. 2р.	РПУ-2-0622203	шт.	796				9	
	33. То же; ~220В; 6з. 2р.	РПУ-2-0662203	шт.	796				1	

Инв. № подл. | Подпись и дата | Взам. инв. №

Альбом 8 часть 1

позиция	Наименование и техническая характеристика оборудования и материалов, завод изготовитель (для импортного оборудования – страна, фирма)	Тип, марка оборудования, обозначение документа и № опросного листа	Единица измерения: Наименование	Единица измерения: Код	Код завода-изготовителя	Код оборудования, материала	Цена единицы, тыс. руб.	Количество	Масса единицы оборудования, кг
1	2	3	4	5	6	7	8	9	10
	34. Реле промежуточное; ~220 В; 4з. 2р.	РПУ-2-064203	шт.	796				2	
	35. То же; ~220 В; 4з. 4р.	РПУ-2-064403	шт.	796				14	

Инв. № подл. | Подпись и дата | Взам. инв. №

Альбом 8 часть 1

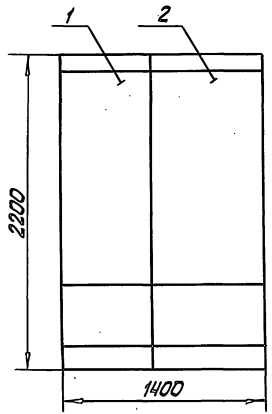

Инв. № подл.	Подпись и дата	Взам. инв. №

ТП 903-2-30.90 АТМ1.001 | Лист 2

Формат А4

Альбом 8 часть 1

Поз.	Обозначение	Наименование	Кол.	Примечание
		Сборочные единицы		
1	ТП903-2-30.90АТМ1.002	Щит 1	1	
2	ТП903-2-30.90 АТМ1.005	Щит 2	1	

Инв. № подл.	Подпись и дата	Взам. инв. №

ТП 903-2-30.90 АТМ 1.001

Гл. инж. пр.	Нидбальский		Мазутонасосная Q 13 и 3.25/13 м3/ч. Задание из сборочных железобетонных конструкций	Стадия	Лист	Листов
Нач. отд.	Мейман			Р	1	2
Н. контр.	Юрис					
Гл. спец.	Пантелеева		Щит КИП. Общий вид.	ЛАТГИПРОПРОМ		
Нач. гр.	Крауле					
Вед. инж.	Руттасе					

Копировал: Бел 24963-09 11

Формат А4

Поз.	Обозначение	Наименование	Кол.	Примечание
		Прочие изделия		
9	1	Устройство контроля и регистрации ФЩЛ-502	1	
10	SA6	Переключатель малогабаритный ПМОФ 45-222222/II-Д9, ~380 В	1	
		Кнопка управления ~500В КЕ 011		
11	SB2	исп.3; 2р.; толкатель красный	1	
12	SB3	исп.4; 1з.; толкатель черный	1	
		Кнопка управления 500В КЕ 012		
13	SB5	исп.3; 2з.2р.; толкатель черный	1	
14	SB6	исп.3; 2з.2р.; толкатель красный	1	
15	SA4; SA5	Тумблер ТВ1-2; ~220В; 5А	2	
16	13 HLR	Арматура сигнальная	1	
		линза красная АСКМ-0		
		~220 В		
17	—	Лампа КМ-24-90	1	
18	SA18	Выключатель пакетный	1	У377 ТМ3-13-83
		двухполюсный ПВ2-10		
		~220В; 10А исп.3		
19	SA2; SA3; SA11÷SA13	Выключатель пакетный	10	У377 ТМ3-13-83
	SA17; SA19÷SA22	однополюсный ПВ1-10		
		~220В; 6А; исп.3		
20	SA1	Переключатель ПП3-10/Н2	1	
		~380В; 10А; исп.3		

Инв.№ подл. | Подп. и дата | Взам.инв.№

ТП 903-2-30.90 АТМ1.002 Лист 2

Копировал 38 формат А4

Поз.	Обозначение	Наименование	Кол.	Примечание
		Документация		
	ТП 903-2-30.90 АТМ1.003	Таблица соединений		
	ТП 903-2-30.90 АТМ11.004	Таблица подключения		
		Стандартные изделия		
1		Шкаф щита ЩШ-3Д-I-600×600 УХЛ4 IP30 ОСТ36.13-76	1	
2		Скоба зубчатая С 3600 ТК3-125-83	9	У1 ТМ3-26-85
3		Угольник зубчатый У3600 ТК3-128-83	1	У7 ТМ3-26-85
4		Скоба СФ600 ТК3-126-83	1	У2 ТМ3-26-85
5		Рейка Р3-1Б-600 ТК3-264-85	2	У3 ТМ3-164-85
6		Кронштейн К114 ТК3-106-83	1	
7		Кронштейн КД2 ТК3-250-86	11	
8		Угольник УП 42×25 ТКЧ-2222-74 Е-430	3	

Инв.№ подл. | Подп. и дата | Взам.инв.№

ГИП	Нибальский		ТП 903-2-30.90 АТМ1.002	
Нач.отд.	Мейман			
Н.контр.	Юрис			
Гл.спец.	Гантелеева			
Нач.гр.	Крауле			
Вед.инж.	Рыттсе			

Стадия	Лист	Листов
Р	1	9

Модульная трансформаторная подстанция мощностью 2×1600 кВА напряжением 10/0,4 кВ с двумя вводами и одной секционной системой сборных железобетонных конструкций

Щит 1 Общий вид

ЛАТГИПРОПРОМ

24963-09 12 Копировал 38 формат А4

Альбом 8 часть 1

Поз.	Обозначение	Наименование	Кол.	Примечание
39		Рамка 30×15	9	
40	XT2-XT5	Блоки зажимов Б 324-4П16	4	УЗ ТМ3-165-83
		-В/В УЗ-10		
41	XT1; XT6	Зажимы наборные ЗН23-4П25-	85	У1 ТМ3-165-83
		-Д/Д УЗ		
42		Перегородка для зажима	85	
43		Скоба прижимная ПЧ	4	
44		Крышка торцевая КТ 5У	1	
45		Перемычка П	15	
46	П-VD	Диод КД 521А	1	Комплектно с ППС-3
		Материалы		
		Провод 380 ГОСТ 6323-79		
47		ПВ1 - 1×1	200	М
48		ПВ3 - 1×1	50	М
49		ПВ3 - 1×1,5	5	М
50		ПВ3 - 1×2,5	5	М

Инв.№подл. | Подп. и дата | Взам.инв.№

Альбом 8 часть 1

Поз.	Обозначение	Наименование	Кол.	Примечание
22	TV	Трансформатор ОСМ1-0.1	1	У99 ТМ3-16-83
		~220В/~12 В; 100 ВА		
		Вставка плавкая ВП 2Б-1		
23	FU18; FU19 FU1; FU4; FU8-FU11	0,8 А	7	
24	FU2	6,3 А	1	
25	FU16; FU17	1,25А	2	
26	FU15	2А	1	
27	—	Держатель плавкой	11	У1 ТМ3-151-83
		Вставки ДВП4-2В		
28	KT	Реле времени ВС-43-32	1	У545 ТМ3-13-83
		~220В		
		Реле промежуточное		У173 ТМ3-13-83
		РПУ-2; ~220В		
29	KSV1-KSV3 13KL2; 13KL3	2з. 2р.; 062203	5	
30	13KL1	6з. 2р. 066203	1	
31	П-KL1; П-KL2	Реле промежуточное	2	У173 ТМ3-13-83
		РПУ-2-014403; -24В; 4з.4р.		
32	R	Резистор ПЭВ-25	1	У6 ТМ3-19-84
		2400 Ом		
33	XS1; XS2	Розетка штепсельная	2	У509 ТМ3-13-83
		РШ-Ц-2-0; 250В; 6А		
34	EL1	Патрон потолочный	1	ТМ3-158-83
		Е27-ФП; 250В; 4А		
35	—	Лампа Б 220-60-1	1	
36	KH1-KH13	Реле указательное	13	
		РЭУ-11-11-35342-У0 У3; 1з.1р.		
		~220В		
37		Катушка подгоночная	24	
		КП1-2,5		
38		Рамка 66×26	23	

Инв.№подл. | Подп. и дата | Взам.инв.№

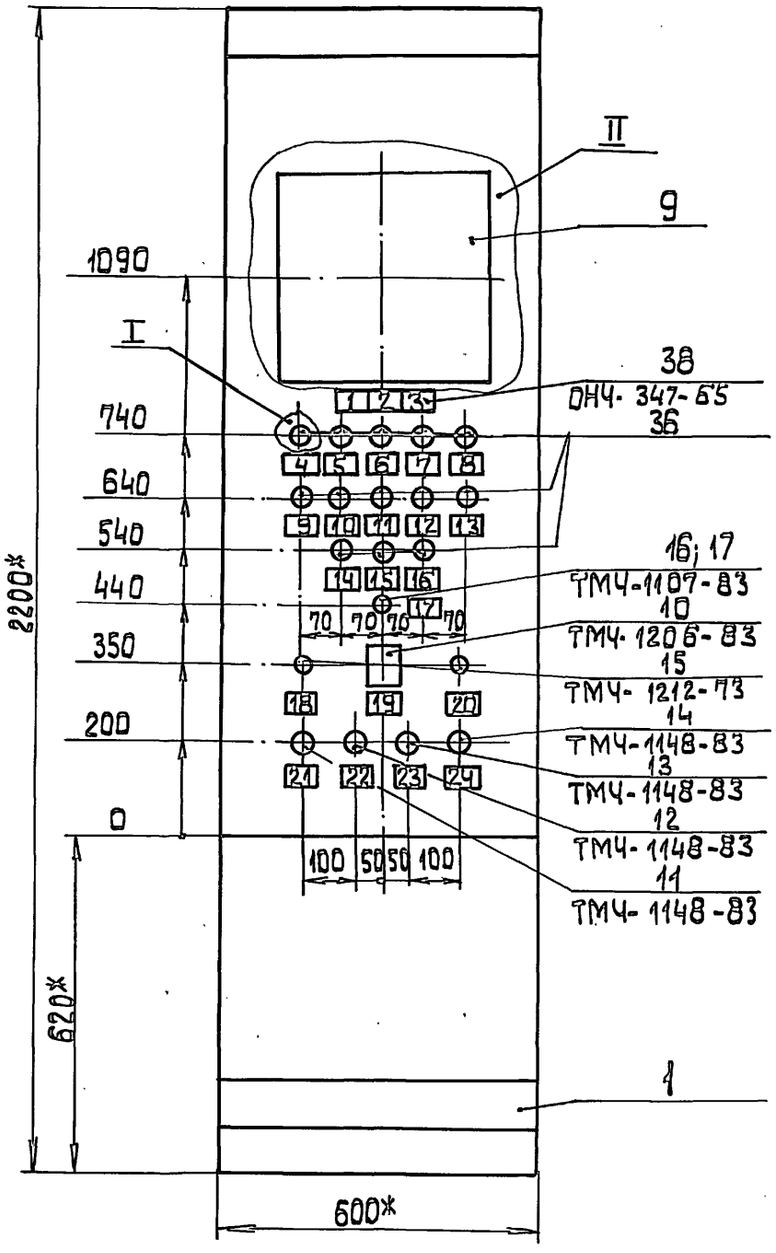

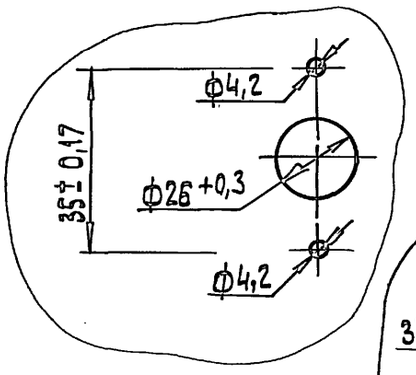

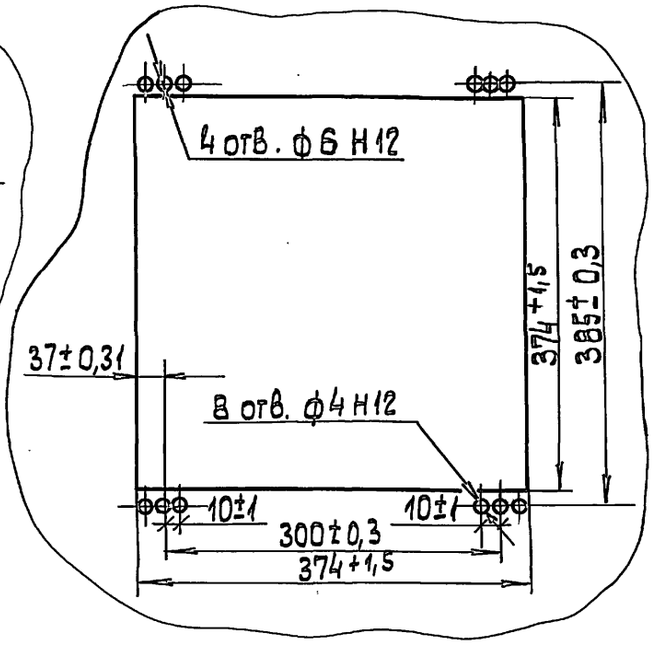

1.* Размеры для справок.
2. Покрытие- вариант 7 ОСТ 36.13-76
3. По данному черт. изготовить 1 щит.
4. Прибор поз. 9 закрепить на каркасе щита по черт. ТМ3-141-83

Копировал 24963-09 14 Формат А3

Инв.№подл. | Подп. и дата | Взам.инв.№

Альбом 8 часть 1

Вид на внутренние плоскости (развернуто)

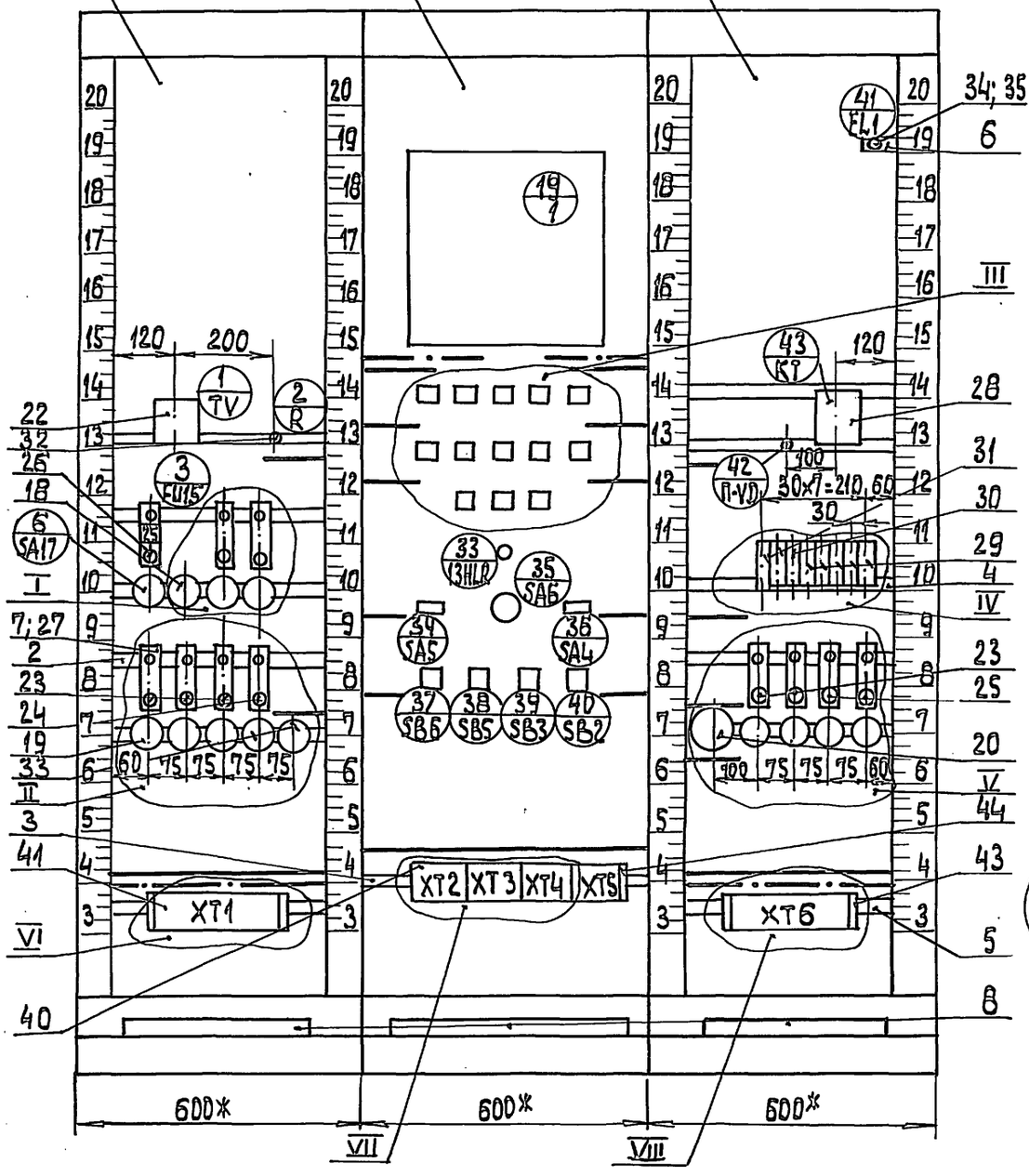

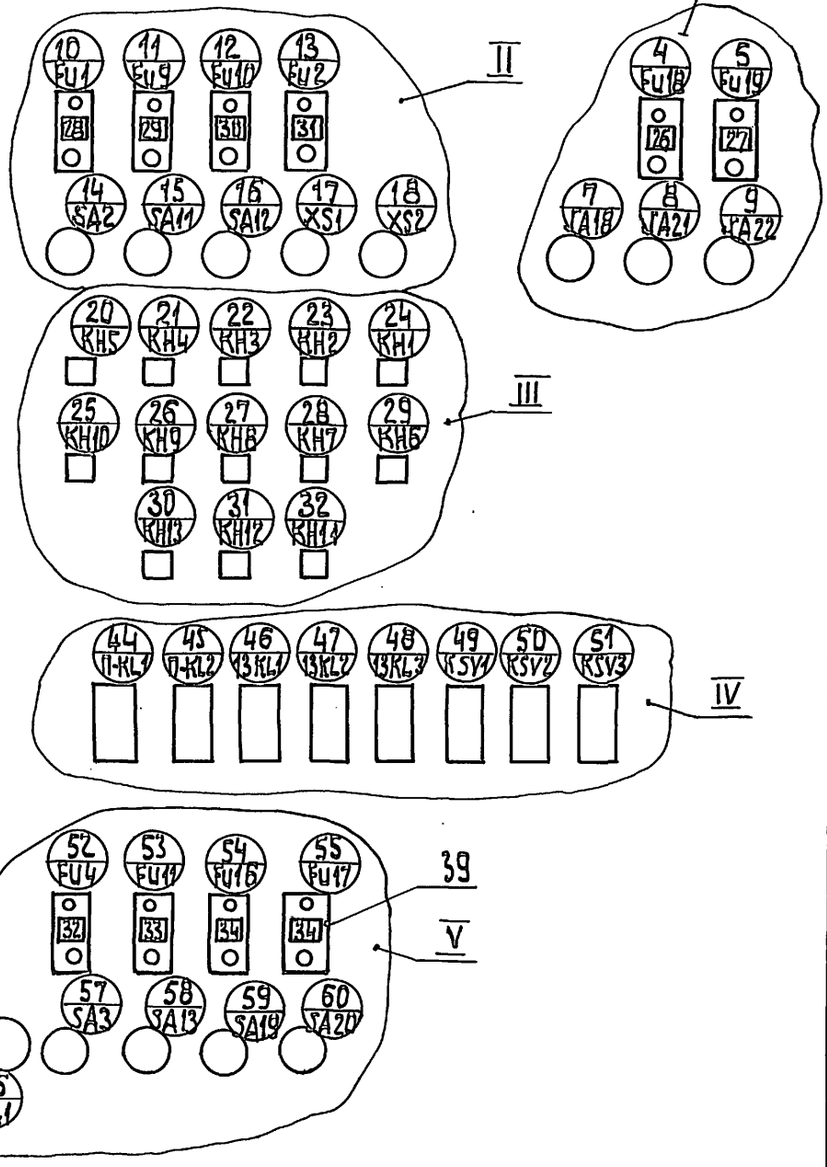

Инв.№подл. | Подп. и дата | Взам.инв.№

Надписи на табло и в рамках — Продолжение

№ надписи	Надпись	Кол.
	рамка 66 х 26	
1	Температура мазута.	1
	1. Резервуар №1 - нижняя	
	зона.	
	2. Резервуар №1 - Верхняя	
	зона.	
	3. Резервуар №2 - нижняя	
	зона	
	4. Резервуар №2 - Верхняя	
	зона	
2	Температура резервуа	1
	ра жидких присадок	
	5. № 1	
	6. № 2	
	7. № 3	
3	8. Температура после	1
	подогревателя жидких	
	присадок	
4	АВР насосов привод	1
	N7 N 10	
5	АВР насосов привод	1
	N8 · N 11	
6	Уровень в резервуаре	1
	мазута №1 отклонил-	
	ся	
7	Уровень в резервуаре	1

№ надписи	Надпись	Кол.
	Мазута № 2 отклонился	
8	Уровень в дренажном	1
	приямке аварийный	
9	Отсутствие напря-	1
	жения в цепях	
	питания	
10	Неисправность	1
	приточной системы П1	
11	Температура жидких	1
	присадок за подогре-	
	вателем повысилась	
12	Температура в ниж-	1
	ней зоне резервуаре	
	мазута №1 повысилась	
13	Температура в ниж-	1
	ней зоне резервуаре	
	мазута №2 повысилась	
14	Температура в резер-	1
	вуаре жидких приса-	
	док №1 повысилась	
15	Температура в резер-	1
	вуаре жидких присадок	
	№2 повысилась	
16	температура в резер-	1
	вуаре жидких присадок	
	№ 3 повысилась	
17	Сигнализация П1	1
	Система включена	

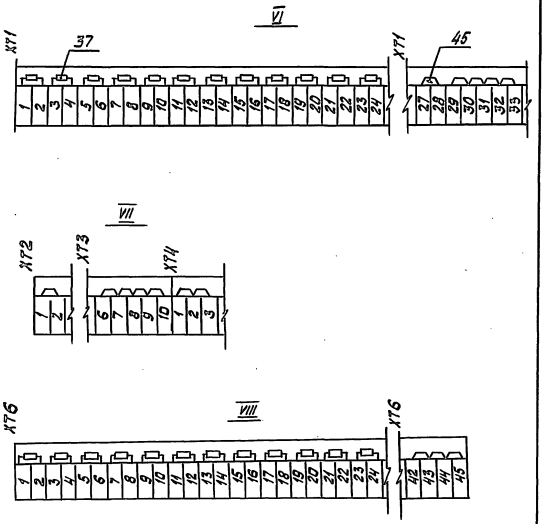

Альбом 8 часть 1

Проводник	Откуда идет	Куда поступает	Данные провода	Примечание
	Технические требования			
	Таблица соединений выполнена на основании схем			
	ТП 903-2-30.90 АТМ1 лист 4; 5; 10 альбом 7 часть 1			
	ТП 903-2-30.90 АП лист 2 альбом 7 часть 1			
0	ХТ1:29	ХТ1:30		П
0	ХТ1:30	ХТ1:31		П
0	ХТ1:31	ХТ1:32		П
0	ХТ1:32	ХТ1:33		П
0	ХТ1:33	ХТ3:6	ПВ1-1×1	П
0	ХТ3:6	ХТ3:7		П
0	ХТ3:7	ХТ3:8		П
0	ХТ3:8	ХТ3:9		П
0	ХТ3:9	ХТ3:10		П
0	ХТ3:10	ХТ6:42	ПВ1-1×1	П
0	ХТ6:42	ХТ6:43		П
0	ХТ6:43	ХТ6:44		П
0	ХТ6:44	ХТ6:45		П
0	ХТ6:45	50/KSV2:В	ПВ1-1×1	
0	50/KSV2:В	49/KSV1:В		
0	49/KSV1:В	49/KSV1:14		П

			ТП 903-2-30.90 АТМ1. 003			
ГИП	Нидбальский		Мазутонасосная Ø=13и3,25/13 м³/ч	Стадия	Лист	Листов
Нач. отд.	Мейман		Здание из сборных железобетонных конструкций	Р	1	10
Н. контр.	Юрис					
Гл. спец.	Пантелеева		Щит 1			
Нач. гр.	Крауле		Таблица соединений	ЛАТГИПРОПРОМ		
Вед. инж.	Руттасе					

Инв. № подл. | Подп. и дата | Взам. инв. №

Копировал 38 формат А4

Альбом 8 часть 1

Продолжение Продолжение

№ надписи	Надпись	Кол.	№ надписи	Надпись	Кол.
18	Режим зима-лето	1		Напряжение,	
19	Управление приточной системой П1	1	32	~220 В. Освещение щита	1
	Ручное-автоматическое		33	~220 В. поз. 42	1
20	Режим дистанционное-местное	1	34	~220 В. Аварийная сигнализация	2
21	Включение приточного вентилятора	1			
22	3-х минутный прогрев калорифера	1			
23	Воздушный клапан Открытие	1			
24	Воздушный клапан Закрытие.				
	Рамка 30×15				
25	~220 В. Приточная Система П1	1			
26	~220 В. Пульт пожарной сигнализации ~220 В	1			
27	~220 В. Пульт пожарной сигнализации - 24 В.	1			
28	~220 В. Трансформатор 220 В/~12 В	1			
29	~220 В. поз. 1	1			
30	~220 В. поз. 41	1			
31	~12 В. Ремонтное	1			

Инв. № подл. | Подп. и дата | Взам. инв. №

ТП 903-2-30.90 АТМ1. 002 Лист 9

Копировал 38 24963-09 17 формат А4

Проводник	Откуда идет	Куда поступает	Данные провода	Примечание
A801	16/SA12:L1	15/SA11:L1		
A801	15/SA11:L1	14/SA2:L1		
A801	14/SA2:L1	8/SA21:L1	ПВ1-1х1	
A801	8/SA21:L1	9/SA22:L1		
A801	9/SA22:L1	XT1:34		
B801	XT1:37	56/SA1:C2		
B801	56/SA1:C2	50/KSV2:A		
C801	56/SA1:C3	51/KSV3:A		
C801	51/KSV3:A	XT1:38		
			ПВ3-1х1	
802	51/KSV3:B	50/KSV2:13		
803	50/KSV2:14	49/KSV1:13		
804	14/SA2:C1	10/FU1:1		
805	10/FU1:2	1/TV~220B:1		
806	1/TV~12B:6	13/FU2:1		
806	13/FU2:1	XT1:35		
807	XT1:36	1/TV~12B:10		
807	1/TV~12B:10	17/XS1:2	ПВ1-1х1	
807	17/XS1:2	18/XS2:2		
808	18/XS2:1	17/XS1:1		
808	17/XS1:1	13/FU2:2		
810	57/SA3:C1	52/FU4:1		
811	52/FU4:2	41/EL1:1		
830	15/SA11:C1	11/FU9:1		
831	11/FU9:2	19/1;XT7:1		
832	16/SA12:C1	12/FU10:1		

Инв.№ подл. | Подпись и дата | Взам.инв.№

Проводник	Откуда идет	Куда поступает	Данные провода	Примечание
0	2/R:2	37/SB6:23		
0	37/SB6:23	37/SB6:31		
0	37/SB6:31	38/SB5:23		
0	38/SB5:23	38/SB5:31	ПВ1-1х1	
0	38/SB5:31	43/KT:B1		
0	43/KT:B1	48/13KL3:B		
0	48/13KL3:B	47/13KL2:B		
0	47/13KL2:B	46/13KL1:B	ПВ3-1х1	
0	46/13KL1:B	XT1:31		
0	XT1:30	20/KH5:2		
0	20/KH5:2	21/KH4:2		
0	21/KH4:2	22/KH3:2		
0	22/KH3:2	23/KH2:2		
0	23/KH2:2	24/KH1:2		
0	24/KH1:2	29/KH6:2		
0	29/KH6:2	28/KH7:2		
0	28/KH7:2	27/KH8:2		
0	27/KH8:2	26/KH9:2	ПВ1-1х1	
0	26/KH9:2	25/KH10:2		
0	25/KH10:2	30/KH13:2		
0	30/KH13:2	31/KH12:2		
0	31/KH12:2	32/KH11:2		
0	19/1;XT7:2	XT1:29		
0	XT3:8	41/EL1:2		
0	1/TV;~220:2	XT1:32		
A801	56/SA1:C1	49/KSV1:A		
A801	49/KSV1:A	57/SA3:L1		
A801	57/SA3:L1	58/SA13:L1		
A801	58/SA13:L1	16/SA12:L1		

Инв.№ подл. | Подпись и дата | Взам.инв.№

Проводник	Откуда идет	Куда поступает	Данные провода	Примечание
913	27/КН8:1	19/1; ХР2:4В		
915	19/1; ХР2:1а	26/КН9:1		
917	25/КН10:1	19/1; ХР2:3а		
919	19/1; ХР2:1В	32/КН11:1		
921	31/КН12:1	19/1; ХР2:2В		
923	19/1; ХР2:3В	30/КН13:1		
925	22/КН3:4	21/КН4:6	ПВ1-1х1	
927	21/КН4:4	20/КН5:6		
929	20/КН5:4	29/КН6:6		
931	29/КН6:4	28/КН7:6		
933	28/КН7:4	27/КН8:6		
935	27/КН8:4	26/КН9:4		
937	26/КН8:6	25/КН10:4		
939	25/КН10:6	32/КН11:4		
941	32/КН11:6	31/КН12:6		
943	31/КН12:4	30/КН13:6		
945	30/КН13:4	ХТ2:9		
1	ХТ4:1	ХТ4:2		П
1	ХТ4:2	ХТ4:3		П
1	ХТ4:3	3/FU15:1	ПВ1-1х1	
3	40/SB2:11	ХТ4:4		
5	40/SB2:12	46/13KL1:13		
7	46/13KL1:14	44/П-KL1:31	ПВ3-1х1	
15	44/П-KL1:32	ХТ 4:5		
19	ХТ4:6	35/SA6:1		
19	35/SA6:1	35/SA6:2	ПВ1-1х1	
19	35/SA6:2	35/SA6:5		

Инв. № подл. | Подпись и дата | Взам. инв. №

Проводник	Откуда идет	Куда поступает	Данные провода	Примечание
833	12/FU10:2	ХТ2:10		
834	58/SA13:C1	53/FU11:1	ПВ1-1х1	
835	53/FU11:2	ХТ3:1		
842	4/FU18:2	45/П-KL2:13		
842	45/П-KL2:13	ХТ6:40	ПВ3-1х1	
843	9/SA22:C1	5/FU19:1		
844	5/FU19:2	ХТ6:41		
841	8/SA21:C1	4/FU18:1		
			ПВ1-1х1	
А1-I	56/SA1:1Л1	59/SA19:L1		
А1-II	60/SA20:L1	56/SA1:2Л1		
701	19/1; ХР2:5а	ХТ1:27		
701	ХТ1:27	ХТ1:28		П
701	19/1; ХР2:5а	ХТ2:1	ПВ1-1х1	
701	ХТ2:1	ХТ2:2		П
701	ХТ2:2	22/КН3:6	ПВ1-1х1	
701	22/КН3:6	51/KSV3:21	ПВ3-1х1	
717	54/FU16:2	ХТ2:3		
725	ХТ2:4	55/FU17:2		
733	24/КН1:1	ХТ1:25		
735	ХТ1:26	23/КН2:1	ПВ1-1х1	
747	59/SA19:C1	54/FU16:1		
749	55/FU17:1	60/SA20:C1		
901	22/КН3:1	ХТ2:5		
903	ХТ2:6	21/КН4:1		
907	20/КН5:1	ХТ2:7		
909	51/KSV3:22	29/КН6:1	ПВ3-1х1	
911	28/КН7:1	ХТ2:8	ПВ1-1х1	

Инв. № подл. | Подпись и дата | Взам. инв. №

Альбом 8 часть 1

Проводник	Откуда идет	Куда поступает	Данные провода	Примечание
47	38/SB5:14	XT5:4	ПВ1-1х1	
49	35/SA6:7	46/13KL1:23	ПВ3-1х1	П
49	46/13KL1:23	46/13KL1:81		
51	46/13KL1:31	38/SB5:32		
53	46/13KL1:32	37/SB6:24		
53	37/SB6:24	XT5:5		
55	XT5:6	38/SB5:24	ПВ1-1х1	
55	38/SB5:24	46/13KL1:44		
57	46/13KL1:43	37/SB6:32	ПВ3-1х1	
59	46/13KL1:82	37/SB6:14		
59	37/SB6:14	XT5:7	ПВ1-1х1	
61	7/SA18:L1	46/13KL1:53		
61	46/13KL1:53	46/13KL1:63		П
61	46/13KL1:63	47/13KL2:21		
61	47/13KL2:21	48/13KL3:21		
63	46/13KL1:54	47/13KL2:22	ПВ3-1х1	
63	47/13KL2:22	XT5:8		
65	XT5:9	48/13KL3:A		
67	48/13KL1:64	48/13KL3:22		
67	48/13KL3:22	XT5:10		
69	3/FU15:2	6/SA17:L1	ПВ1-1х1	
19	7/SA18:C1	6/SA17:C1		
201	42/П-VD:+	44/П-KL1:A		
201	44/П-KL1:A	XT6:35		
203	XT6:36	44/П-KL1:B		
203	44/П-KL1:B	42/П-VD:–	ПВ3-1х1	
205	45/П-KL2:B	XT6:37		
207	XT6:38	45/П-KL2:14		

Инв. № подл. | Подпись и дата | Взам. инв. №

Альбом 8 часть 1

Проводник	Откуда идет	Куда поступает	Данные провода	Примечание
19	35/SA6:5	35/SA6:6		
19	35/SA6:6	7/SA18:C1		
21	40/SB2:21	XT4:7		
23	XT4:8	40/SB2:22	ПВ1-1х1	
23	40/SB2:22	34/SA5:1		
23	34/SA5:1	34/SA5:5		П
23	34/SA5:5	43/KT:16		
23	43/KT:16	47/13KL2:13		
23	47/13KL2:13	47/13KL2:43	ПВ3-1х1	П
25	47/13KL2:14	36/SA4:5		
27	36/SA4:6	36/SA4:8	ПВ1-1х1	П
27	36/SA4:8	43/KT:17		
27	43/KT:17	46/13KL1:A		
27	46/13KL1:A	48/13KL3:14	ПВ3-1х1	
29	48/13KL3:13	36/SA4:7		
29	36/SA4:7	XT4:9	ПВ1-1х1	
31	34/SA5:2	39/SB3:13		
33	43/KT:25	47/13KL2:44		
33	47/13KL2:44	39/SB3:14	ПВ3-1х1	
33	39/SB3:14	XT4:10		
35	43/KT:A	43/KT:26	ПВ1-1х1	П
35	43/KT:26	47/13KL2:A	ПВ3-1х1	
37	34/SA5:6	XT5:1		
39	XT5:2	35/SA6:3		
39	35/SA6:3	35/SA6:4		П
41	33/13HLR:1	XT5:3	ПВ1-1х1	
43	33/13HLR:2	2/R:1		
45	38/SB5:13	37/SB6:13		
45	37/SB6:13	35/SA6:8		
47	46/13KL1:24	38/SB5:14	ПВ3-1х1	

Инв. № подл. | Подпись и дата | Взам. инв. №

Проводник	Откуда идет	Куда поступает	Данные провода	Примечание
1-16	XT1:20	XT1:19		КП1
1-17	XT1:21	XT1:22		КП1
1-17	XT1:22	19/1; XT2:8	ПВ1-1х1	
1-18	19/1; XT2:9	XT1:24		
1-18	XT1:24	XT1:23		КП1
1-20	XT6:1	XT6:2		КП1
1-20	XT6:2	19/1; XT3:2	ПВ1-1х1	
1-22	19/1; XT3:4	XT6:4		
1-22	XT6:4	XT6:3		КП1
1-25	XT6:5	XT6:6		КП1
1-25	XT6:6	19/1; XT3:7	ПВ1-1х1	
1-27	19/1; XT3:9	XT6:8		
1-27	XT6:8	XT6:7		КП1 Изме-
1-28	XT6:9	XT6:10		КП1 ри-
1-28	XT6:10	19/1; XT4:1	ПВ1-1х1	тель-
1-29	19/1; XT4:2	XT6:12		ные
1-29	XT6:12	XT6:11		КП1 че-
1-30	XT6:13	XT6:14		КП1 ти
1-30	XT6:14	19/1; XT4:3	ПВ1-1х1	
1-31	19/1; XT4:4	XT6:16		
1-31	XT6:16	XT6:15		КП1
1-33	XT6:17	XT6:18		КП1
1-33	XT6:18	19/1; XT4:6	ПВ1-1х1	
1-34	19/1; XT4:7	XT6:20		
1-34	XT6:20	XT6:19		КП1
1-35	XT6:21	XT6:22		КП1
1-35	XT6:22	19/1; XT4:8	ПВ1-1х1	
1-36	19/1; XT4:9	XT6:24		
1-36	XT6:24	XT6:23		КП1

Инв. № подл. | Подпись и дата | Взам. инв. №

Проводник	Откуда идет	Куда поступает	Данные провода	Примечание
B51	45/П-KL2:A	XT6:39		
14-5	XT6:31	44/П-KL1:41		
14-7	44/П-KL1:42	XT6:32	ПВ3-1х1	
15-5	XT6:33	44/П-KL1:51		
15-7	44/П-KL1:52	XT6:34		
1-2	XT1:1	XT1:2		КП1
1-2	XT1:2	19/1; XT1:2	ПВ1-1х1	
1-4	19/1; XT1:4	XT1:4		
1-4	XT1:4	XT1:3		КП1
1-7	XT1:5	XT1:6		КП1
1-7	XT1:6	19/1; XT1:7	ПВ1-1х1	
1-9	19/1; XT1:9	XT1:8		
1-9	XT1:8	XT1:7		КП1 Изме-
1-10	XT1:9	XT1:10		КП1 ри-
1-10	XT1:10	19/1; XT2:1	ПВ1-1х1	тель-
1-11	19/1; XT2:2	XT1:12		
1-11	XT1:12	XT1:11		КП1 ные
1-12	XT1:13	XT1:14		КП1 че-
1-12	XT1:14	19/1; XT2:3	ПВ1-1х1	ти
1-13	19/1; XT2:4	XT1:16		
1-13	XT1:16	XT1:15		КП1
1-15	XT1:17	XT1:18		КП1
1-15	XT1:18	19/1; XT2:6	ПВ1-1х1	
1-16	19/1; XT2:7	XT1:20		

Инв. № подл. | Подпись и дата | Взам. инв. №

Альбом 8 часть 1

Проводник	Вывод	Вид контакта	Вывод	Проводник
			Технические	требования
	Таблица		подключения	выполнена на основании схем
	ТП903-2		-30.90	ОВ1М1 лист 4; 5, 10 альбом 7 часть 1
	ТП903-2		-30.90	АП лист 2 альбом 7 часть 1
	1/TV			
805	1	~220	2	0
806	6	~12В	10	807*
	2/R			
43	1		2	0
	3/FU	15		
1	1		2	69

Проводник	Вывод	Вид контакта	Вывод	Проводник
	4/FU	18		
841	1		2	842
	5/FU	19		
843	1		2	844
	6/SA1			
69	L1		C1	19

Проводник	Откуда идет	Куда поступает	Длины провода	Примечание
Земля	1/TV: ⏚	Рейка: ⏚	ПВ3-1х1,5	
Земля	19/1: ⏚	Рейка: ⏚	ПВ3-1х2,5	
Земля	Рейка для установки аппаратов: ⏚	Стойка: ⏚		

Альбом 8 часть 1

Инв. № подл. | Подпись и дата | Взам. инв. №

ТП 903-2-30.90 АТМ1.004

ГИП	Кабульский		
Нач. отд.	Мейман		
Н. контр.	Крис		
Гл. спец.	Понтелеева		
Нач. гр.	Крауле		
Ведущ.	Рунтасе		

Подготовительная и сборные железобетонных конструкций	Стадия	Лист	Листов
	Р	1	8
Щит 1 Таблица подключения	АТГИПРОПРОМ		

Формат А4

Инв. № подл. | Подпись и дата | Взам. инв. №

ТП 903-2-30.90 АТМ1.003

Учет 10

Копировал Дудкова 24963-09 22 Формат А4

Альбом 8 часть 1

Проводник	Вывод	Вид контакта	Вывод	Проводник	Проводник	Вывод	Вид контакта	Вывод	Проводник
733	25		31П	0*		XT3			
735	26		32П	0*	1-20	2		7	1-25
701*	27П		33П	0*	1-22	4		9	1-27
701	28П		34	А801					
0*	29П		35	806		XT4			
0*	30П		36	807	1-28	1		6	1-33
0	30	Падсо-	37	В 801	1-29	2		7	1-34
0	31	единить	38	С 801	1-30	3		8	1-35
0	32	снизу			1-31	4		9	1-36
	19/	1							
						20/	КН5		
	XT7								
831	1		2	0	907	1	к	2	0*
					929	4	р	6	927
	XP2								
701*	5а					21/К	Н4		
913	4в		1в	919					
915	1а		2в	921	903	1	к	2	0*
917	3а		3в	923	927	4	р	6	925
	XT1					22/	КН3		
1-2	2		7	1-7					
1-4	4		9	1-9	901	1	к	2	0*
					925	4	р	6	701*
	XT2								
1-10	1		6	1-15		23/	КН2		
1-11	2		7	1-16					
1-12	3		8	1-17	735	1	К	2	0*
1-13	4		9	1-18					

Инв.№ подл. | Подпись и дата | Взам. инв.№

ТП 903-2-30.90 АТМ 1.004 Лист 3

Копировал [illegible] Формат А4

Альбом 8 часть 1

Проводник	Вывод	Вид контакта	Вывод	Проводник	Проводник	Вывод	Вид контакта	Вывод	Проводник
	7/SA	18				15/SA11			
61	L1		C1	19*	А801*	L1		C1	830
	8/S	A21				16/SA12			
А801*	L1		C1	841	А801*	L1		C1	832
	9/S	A22				17/X	S1		
А801*	L1		C1	843	808*	1		2	807*
	10/F	U1				18/X	S2		
804	1		2	805	808	1		2	807
	11/FU9					XT1			
830	1		2	831	1-2	1	КП1	2	1-2*
					1-4	3	КП1	4	1-4*
	12/F	U10			1-7	5	КП1	6	1-7*
					1-9	7	КП1	8	1-9*
832	1		2	833	1-10	9	КП1	10	1-10*
					1-11	11	КП1	12	1-11*
	13/F	U2			1-12	13	КП1	14	1-12*
					1-13	15	КП1	16	1-13*
806*	1		2	808	1-15	17	КП1	18	1-15*
					1-16	19	КП1	20	1-16*
	14/S	A2			1-17	21	КП1	22	1-17*
А801*	L1		C1	804	1-18	23	КП1	24	1-18*

Инв.№ подл. | Подпись и дата | Взам. инв.№

ТП 903-2-30.90 АТМ 1.004 Лист 2

Копировал [illegible] 24963-09 23 Формат А4

Проводник	Вывод	Вид контакта	Вывод	Проводник
	36/SA4			
25	5	з	6П	27
29*	7	з	8П	27*
	37/SB6			
45*	13П	з	14	59*
0*	23П	з	24	53*
0*	31П	р	32	57
	38/SB5			
45	13	з	14	47
0*	23П	з	24	55*
0*	3П	р	32	51
	39/SB3			
31	13	з	14	33*
	40/SB2			
3	11	р	12	5
21	21	р	22	23*
	XT2			
701*	1П		6	903
701*	2П		7	907

Проводник	Вывод	Вид контакта	Вывод	Проводник
717	3		8	911
725	4		9	945
901	5		10	833
	XT3			
835	1		9П	0*
0*	6П		10П	0*
0*	7П			
0*	8П			
0	8	Подсоединить снизу		
	XT4			
1	1П		6	19
1*	2П		7	21
1*	3П		8	23
3	4		9	29
15	5		10	33
	XT5			
37	1		6	55
39	2		7	59
41	3		8	63
47	4		9	65
53	5		10	67
	1W/EL1			
811	1		2	0

Инв. № подл. | Подпись и дата | Взам. инв. №

ТП 903-2-30.90 АТМ1.004 Лист 5

Копировал Дубкова Формат А4

Проводник	Вывод	Вид контакта	Вывод	Проводник
	24/KH1			
133	1	к	2	0*
	25/KH10			
917	1	к	2	0*
937	4	р	6	939
	26/KH9			
915	1	к	2	0*
935	4	р	6	937
	27/KH8			
913	1	к	2	0*
935	4	р	6	933
	28/KH7			
911	1	к	2	0*
933	4	р	6	931
	29/KH6			
909	1	к	2	0*
931	4	р	6	929

Проводник	Вывод	Вид контакта	Вывод	Проводник
	30/KH3			
923	1	к	2	0*
945	4	р	6	943
	31/KH2			
921	1	к	2	0*
943	4	р	6	941
	32/KH1			
919	1	к	2	0
939	4	р	6	941
	33/X13/HLR			
41	1		2	43
	34/SA5			
23*	1П	з	2	31
23*	5П	з	6	37
	35/SA6			
19*	1П		3П	39*
19*	2П		4П	39
19*	5П		7	49
19*	6П		8	45

Инв. № подл. | Подпись и дата | Взам. инв. №

ТП 903-2-30.90 АТМ1.004 Лист 4

Копировал Дубкова 24963-09 24 Формат А4

Проводник	Вывод	Наименование	Вывод	Проводник
	52/FU4			
810	1		2	811
	53/FU11			
834	1		2	835
	54/KH6			
747	1		2	717
	55/FU17			
74	1		2	725
	56/SA1			
A1-I	1.11		C1	A801
A1-II	2.11		C2	B801*
			C3	C801
	57/SA3			
A801*	L1		C1	810
	58/SA13			
A801*	L1		C1	834

Проводник	Вывод	Наименование	Вывод	Проводник
	59/SA19			
A1-I	L1		C1	747
	60/SA20			
A1-II	L1		C1	749
	X76			
1-20	1	KM1	2	1-20*
1-22	3	KM1	4	1-22*
1-25	5	KM1	6	1-25*
1-27	7	KM1	8	1-27*
1-28	9	KM1	10	1-28*
1-29	11	KM1	12	1-29*
1-30	13	KM1	14	1-30*
1-31	15	KM1	16	1-31*
1-33	17	KM1	18	1-33*
1-34	19	KM1	20	1-34*
1-35	21	KM1	22	1-35*
1-36	23	KM1	24	1-36*
14-5	31		37	205
14-7	32		38	207
15-5	33		39	851
15-7	34		40	842
201	35		41	844
203	36		42Л	0*
0*	44Л		43Л	0*
0*	45Л			

Инв. № подл. | Подпись и дата | Взам. инв. №

ТП 903-2-30.90 АТМ1.004 Лист 7

Копировал Кузнецова Формат А4

Проводник	Вывод	Наименование	Вывод	Проводник
	42/VT-VD1			
201	+		−	203
	43/KT			
35	АП	К	81	0*
35*	26П	Р	25	33
23*	16	З	17	27*
	44/П-KL1			
201*	А	К	В	203*
7	31	Р	32	15
14-5	41	Р	42	14-7
15-5	51	Р	52	15-7
	45/П-KL2			
B51	А	К	В	205
842*	13	З	14	207
	46/13KL1			
5	13	З	14	7
49*	23	З	24	47
51	31	Р	32	53
57	43	З	44	55
49	81	Р	82	59
61*	53	З	54	63

Проводник	Вывод	Наименование	Вывод	Проводник
61*	63	З	64	67
27*	А	К	В	0*
	47/13KL2			
23*	13П	З	14	25
23	43П	З	44	33*
61*	21	Р	22	63*
35	А	К	В	0*
	48/13KL3			
29	13	З	14	27
61	21	Р	22	67*
65	А	К	В	0*
	49/KSV1			
A801*	А	К	В	0*
803	13	З	14	0
	50/KSV2			
B801	А	К	В	0*
802	13	З	14	803
	51/KSV3			
C801*	А	К	В	802
701	21	Р	22	909

Инв. № подл. | Подпись и дата | Взам. инв. №

ТП 903-2-30.90 АТМ1.004 Лист 6

Копировал Кузнецова 24963-09 25 Формат А4

поз. 20 SA4; ПВ1-10 SA8-SA10 SA14-SA16

Соединение контактов	Положение контактов	Рукоятки 0	Рукоятки I	0	I	
С1-Л1	С1 / Л1	–	+	–	+	3

поз. 21 SA5-SA7 АП50-3МТ

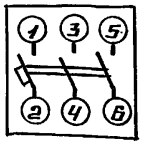

поз. 25 KL7; KL8. РПУ-2 10KL1; 2з.2р. 11KL1

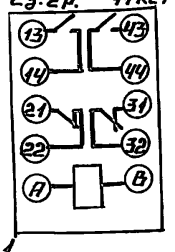

поз. 26 7KL1 РПУ-2 8KL1 4з.2р.

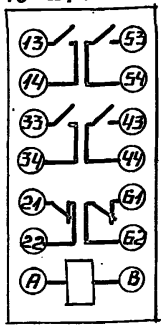

поз. 27 1KL1-4KL1 РПУ-2 1KL2-4KL2 4з.4р KL1-KL6

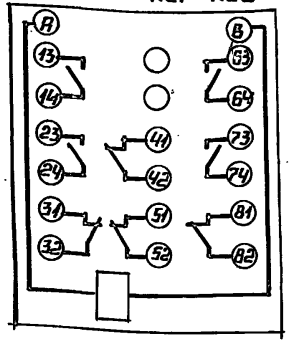

поз. 11 SB2 КЕ011 исп.3 2р.

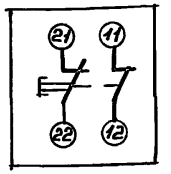

поз. 12 SB3 КЕ011 исп.4 1р.

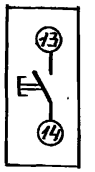

поз. 13; 14 SB5 КЕ012 исп.3 SB6 2з.2р.

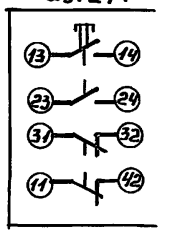

поз. 18 SA18 ПВ2-10

Соединение контактов	Положение контактов	Рукоятки 0	Рукоятки I	0	I	
С1-Л1	С1 / Л1	–	+	–	+	3
С2-Л2	С2 / Л2	–	+	–	+	3

поз. 19 SA2; SA3; SA11-SA13; SA17; SA19; SA20 ПВ1-10

Соединение контактов	Положение контактов	Рукоятки 0	Рукоятки I	0	I	
С1-Л1	С1 / Л1	–	+	–	+	3

поз. 20 SA1 ПП3-10/И2

Соединение контактов	Положение контактов	Рукоятки		
С1-1Л1	С1 / 1Л1	–	–	+
С1-2Л1	2Л1	+	–	–
С2-1Л2	С2 / 1Л2	–	–	+
С2-2Л2	2Л2	+	–	–
С3-1Л3	1Л3 / 2Л3 / С3	–	–	+
С3-2Л3		+	–	–

поз. 22 TV ОСМ1-0,1

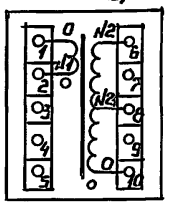

поз. 30 РПУ-2 13KL1 Б3.2р.

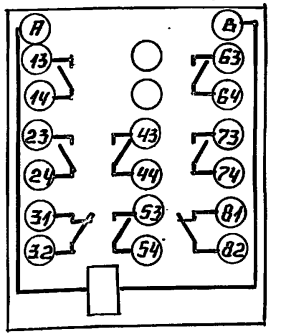

поз. 29 РПУ-2 KSV1-KSV3; 13KL2 13KL3 2з.2р.

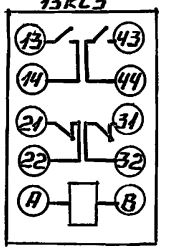

поз. 31 РПУ-2 П-KL1; П-KL2 4з.4р.

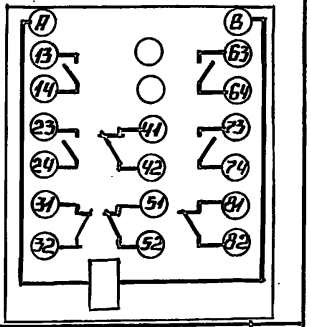

Поз.	Обозначение	Наименование	Кол.	Примечание
		Прочие изделия		
9	43; 44; 45	потенциометр показывающий КП 140-109	3	
10	13; 14; 15	прибор регулирующий РС29.2.22	3	
11	43б; 44б; 45б	Преобразователь измерительный ПИ-В-11	3	
		Переключатель малогабаритный ~380В		
12	SA1	ПМОФ 45-111225/П-Д2	1	
13	SA2	ПМОВ-222222/П-Д61	1	
14	1SA2-4SA2	ПМОВФ-1366з9,10г/П-Д126	4	
15	1SA3-4SA3	ПМОФ90-111111/П-Д42	4	
16	HL1	Арматура сигнальная желтого цвета АС-220 ~220В	1	
17	—	Лампа Ц-220-10	1	
18	1HL1-4HL1	Арматура сигнальная красного цвета АСКМ-0 220В	4	
19	—	Лампа КМ-24-90	4	
20	SA4; SA8-SA10	Выключатель пакетный однополюсный ПВ1-10 ~220В; исп. 3; 6А	7	У3В1 ТМ3-13-83
	SA11-SA16			
21	SA5-SA7	Выключатель автоматический трехполюсный АП 50-3МТ; ~500В; 1,6А	3	У3В1 ТМ3-13-83
		Вставка плавкая ВП2Б-1		

Инв.№ подл. | Подпись и дата | Взам. инв.№

ТП 903-2-30.90 АТМ1.005 Лист 2

Копировал _____ Формат А4

Поз.	Обозначение	Наименование	Кол.	Примечание
		Документация		
	ТП 903-2-30.90 АТМ1.006	Таблица соединений		
	ТП 903-2-30.90 АТМ1.007	Таблица подключения		
		Стандартные изделия		
1		Шкаф щита ЩШ-3П-Г-800х600 УХЛ4 1Р30 ОСТ36.13-76	1	
2		Скоба зубчатая С3600 ТК3-125-83	12	У1 ТМ3-26-85
3		Угольник зубчатый У3800 ТК3-128-83	2	У3 ТМ3-26-85
4		Скоба СФ600 ТК3-126-83	2	У2 ТМ3-26-85
5		Кронштейн К114 ТК3-106-83	1	
6		Кронштейн КДП ТК3-250-86	8	
		Угольник УП42х25 ТКЧ-2222-74		
7		ℓ = 430	2	
8		ℓ = 630	1	

Инв.№ подл. | Подпись и дата | Взам. инв.№

ТП 903-2-30.90 АТМ1.005

ГИП	Кибальский		Магистральная с-ри 32б/13м/ч. здание из сборных железобетонных конструкций 24х72м.	Стадия	Лист	Листов
Нач.отд.	Мейман			Р	1	7
Н.контр.	Кирис					
Гл.спец.	Пантелеева		Щит. Общий вид	ЛАТГИПРОПРОМ		
Нач.сект.	Кочуле					
Нач.сект.	Рыттасе					

24963-09 27 Копировал _____ Формат А4

Альбом 8 часть 1

Надписи на табло и в рамках

продолжение

№ надписи	Надпись	Кол.
	Рамка 66×26	
1	Уровень в резервуаре мазута №1; поз. 43	2
2	Уровень в резервуаре мазута №2; поз. 44	2
3	Уровень в приемной емкости; поз. 45	2
4	Регулятор температуры мазута на рецир. куляции; поз. 13	1
5	Регулятор температуры мазута к водогрейным котлам поз. 14.	1
6	Регулятор температуры мазута к паровым котлам; поз. 15	1
7	Опробование световых сигналов аварийной сигнализации	1
8	Привод №1. Насос подачи мазута к паровым котлам	1
9	Привод №2. Насос подачи мазута к паровым котлам	1
10	Привод №3. Насос подачи мазута к водогрейным котлам	1
11	Привод №4. Насос подачи мазута к водогрейным котлам	1
12	Звуковой сигнал аварийной сигнализации.	1
13	Привод №1. Избиратель управления	1
14	Привод №2. Избиратель управления	1
15	Привод №3. Избиратель управления	1
16	Привод №4. Избиратель управления.	1
	Рамка 30×15	
17	~220 В. Поз. 13	1
18	~220 В. Поз. 14	1
19	~220 В. Поз. 15	1
20	~12 В. Ремонтное напряжение	1
21	~220 В. Поз. 43	1
22	~220 В. Поз. 44	1
23	~220 В. Поз. 45	1
24	~220 В. Освещение	1

Инв. № подл. | Подпись и дата | Взам. инв. №

Альбом 8 часть 1

Поз.	Обозначение	Наименование	Кол.	Примечание
22	FU5-FU8; FU12-FU14	0.8 А	7	
23	FU3	6,3 А	1	
24	—	Держатель плавкой вставки ДВП4-2В	8	У1 ТМ3-151-83
		Реле промежуточное РПУ-2 ~220В		У173 ТМ3-13-83
25	KL7; KL8; 10KL1; 11KL1	2з. 2р.; 062203	4	
26	7KL1; 8KL1	4з. 2р.; 064203	2	
27	1KL1-4KL1; 1KL2-4KL2; KL1-KL6	4з. 4р.; 064403	14	
28	13В; 14В; 15В	Пускатель бесконтактный реверсивный ПБР-3А	3	У640 ТМ3-13-83
29	1R1-4R1	Резистор ПЭВ-25 2400 Ом	4	У6 ТМ3-19-84
30	XS3; XS4	Розетка штепсельная РШ-Ц-2-0; 250В; 6А	2	У509 ТМ3-13-83
31	EL2	Патрон потолочный Е27-ФП; 250В; 4А	1	ТМ3-158-83
32	—	Лампа Б220-60-1	1	
33		Рамка 66×26	19	
34		Рамка 30×15	8	
35	XT1-XT14	Блоки зажимов Б324-4П16-В/В У3-10	14	У3 ТМ3-165-83
36		Крышка торцевая КТ5У	4	
37		Перемычка П	18	
		Материалы		
		Провод 380 ГОСТ 6323-79		
38		ПВ1-1×1	400	м
39		ПВ3-1×1	100	м
40		ПВ3-1×1,5	10	м

Инв. № подл. | Подпись и дата | Взам. инв. №

Копировал [signature] 24963-09 28 формат А4

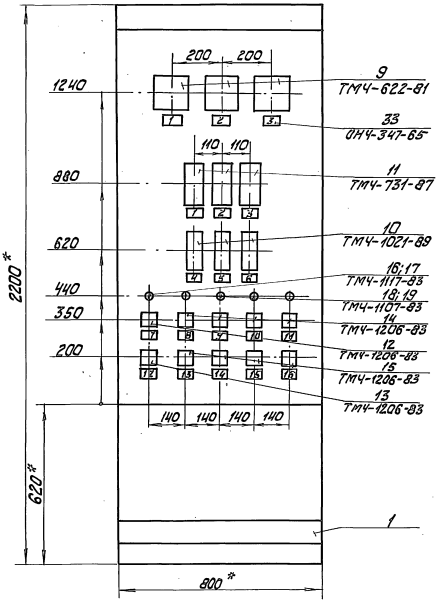

1. * Размеры для справок.
2. Покрытие - Вариант 7 ОСТ 36.13-76.
3. По данному черт. изготовить 1 щит.
4. Приборы поз. 9; 11 закрепить на каркасе щита по черт. ТМ3-141-83.

Альбом 8 часть 1

Вид на внутренние плоскости (развернуто)

Левая стенка | Передняя стенка | Правая стенка

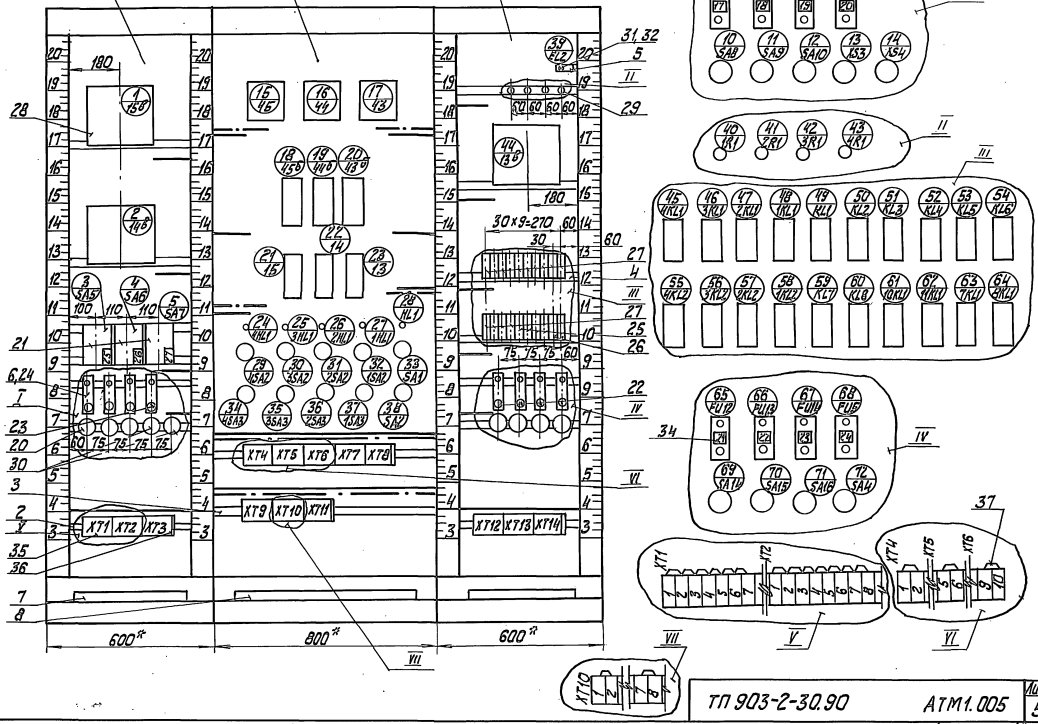

ТП 903-2-30.90 АТМ1.005 Лист 5

Инв.№ подл. | Подп. и дата | Взам.инв.№

24963-09 30 Формат А3

Проводник	Откуда идет	Куда поступает	Данные провода	Примечание
		Технические требования		
	Таблица соединений выполнена на основании схем			
	ТП 903-2-30.90 АТМ1 лист 3;4;5 альбом 7 часть 1			
	ТП 903-2-30.90 ЭМ лист 5;6;8 альбом 9			
0	XT1:1	XT1:2		П
0	XT1:2	XT1:3		П
0	XT1:3	XT1:4		П
0	XT1:4	XT1:5		П
0	XT1:5	XT1:6		П
0	XT1:6	XT1:7		П
0	XT1:7	18/45^{б}; X2:3	ПВ1-1х1	
0	18/45^{б}; X2:3	15/45:2а		
0	16/44:2а	19/44^{б}; X2:3		
0	19/44^{б}; X2:3	XT1:7		
0	XT1:5	20/43^{б}; X2:3		
0	20/43^{б}; X2:3	17/43:2а		
0	23/13:2	XT1:4		

Инв.№ подл. | Подпись и дата | Взам.инв.№

				ТП 903-2-30.90 АТМ1.006			
Гл.инж.пр.	Нисбальский			Насосная Д-13 из 25 (6м) и здание из сборных железобетонных конструкций.	Стадия	Лист	Листов
Нач.отд.	Мейман				Р	1	15
Н.контр.	Юсис						
Гл.спец.	Пантелеева						
Нач.гр.р.	Краузе			Щит 2 Таблица соединений	ЛАТ ГИПРОПРОМ		
Нач.шк.	Учтмасе						

Копировал К/- Формат А4

продолжение

№ надписи	Надпись	Кол.
	щита	
	Рамка АП50-3МТ	
25	~380В. Исполнительный механизм; поз. 13^{б}	1
26	~380В. Исполнительный механизм; поз. 14^{б}	1
27	~380В. Исполнительный механизм; поз. 15^{б}	1

продолжение

№ надписи	Надпись	Кол.

Инв.№ подл. | Подпись и дата | Взам.инв.№

Альбом 8 часть 1

проводник	Откуда идет	Куда поступает	данные провода	примечание
А801	70/SA15:L1	69/SA14:L1		
А801	69/SA14:L1	12/SA10:L1		
А801	12/SA10:L1	11/SA9:L1		
А801	11/SA9:L1	10/SA8:L1		
А801	10/SA8:L1	3/SA5:1		
А801	3/SA5:1	4/SA6:1		
А801	4/SA6:1	5/SA7:1		
А801	5/SA7:1	XT1:8		
В801	XT3:3	5/SA7:3		
В801	5/SA7:3	4/SA6:3		
В801	4/SA6:3	3/SA5:3	ПВ1-1х1	
С801	3/SA5:5	4/SA6:5		
С801	4/SA6:5	5/SA7:5		
С801	5/SA7:5	XT3:4		
812	72/SA4:C1	68/FU5:1		
813	68/FU5:2	39/EL2:1		
814	3/SA5:2	44/13^{в}:1		
815	44/13^{в}:2	3/SA5:4		
816	3/SA5:6	44/13^{в}:3		
817	2/14^{в}:1	4/SA6:2		
818	4/SA6:4	2/14^{в}:2		
820	2/14^{в}:3	4/SA6:6		
821	5/SA7:2	1/15^{в}:1		
822	1/15^{в}:2	5/SA7:4		
823	5/SA7:6	1/15^{в}:3		

Инв.№подл. | Подпись и дата | Взам.инв.№

Альбом 8 часть 1

проводник	Откуда идет	Куда поступает	данные провода	примечание
0	XT1:3	22/14:2		
0	21/15:2	XT1:2	ПВ1-1х1	
0	XT1:1	28/HL1:2		
0	28/HL1:2	33/SA1:24		
0	33/SA1:24	49/KL1:B		
0	49/KL1:B	50/KL2:B		
0	50/KL2:B	51/KL3:B		
0	51/KL3:B	52/KL4:B	ПВ3-1х1	
0	52/KL4:B	53/KL5:B		
0	53/KL5:B	54/KL6:B		
0	54/KL6:B	60/KL8:B		
0	60/KL8:B	59/KL7:B		
0	39/EL2:2	XT1:1	ПВ1-1х1	
0	XT1:2	45/4KL1:B		
0	45/4KL1:B	46/3KL1:B		
0	46/3KL1:B	47/2KL1:B		
0	47/2KL1:B	48/1KL1:B		
0	48/1KL1:B	64/8KL1:B		
0	64/8KL1:B	63/7KL1:B	ПВ3-1х1	
0	63/7KL1:B	62/11KL1:B		
0	62/11KL1:B	61/10KL1:B		
0	61/10KL1:B	58/1KL2:B		
0	58/1KL2:B	57/2KL2:B		
0	57/2KL2:B	56/3KL2:B		
0	56/3KL2:B	55/4KL2:B		
А801	72/SA4:L1	71/SA16:L1	ПВ1-1х1	
А801	71/SA16:L1	70/SA15:L1		

Инв.№подл. | Подпись и дата | Взам.инв.№

Проводник	Откуда идет	Куда поступает	данные провода	примечание
13-29	XT6:2	44/13В:4		
13-31	44/13В:5	XT5:3		
14-7	XT5:7	22/14:7		
14-9	22/14:9	XT5:8		
14-11	22/14:11	2/14В:8		
14-15	22/14:15	22/14:17		П
14-20	2/14В:9	XT6:2		
14-24	XT6:4	2/14В:7		
14-27	2/14В:6	XT6:5		
14-29	XT6:6	2/14В:4		
14-31	2/14В:5	XT6:7	ПВ1-1х1	
15-7	XT7:1	21/15:7		
15-9	21/15:9	XT7:2		
15-11	21/15:11	1/15В:8		
15-15	21/15:15	21/15:17		П
15-20	1/15В:9	XT7:6		
15-24	XT7:8	1/15В:7		
15-27	1/15В:6	XT7:9		
15-29	XT7:10	1/15В:4		
15-31	1/15В:5	XT8:1		
701	XT2:1	XT2:2		
701	XT2:2	XT2:3		П
701	XT2:3	XT2:4		П
701	XT2:4	XT2:5		П
				П

Инв.№подл. | Подп. и дата | Взам.инв.№

ТП 903-2-30.90 АТМ1.006 Лист 5

Копировал Формат А4

Проводник	Откуда идет	Куда поступает	данные провода	примечание
824	10/SA8:C1	6/FU6:1		
825	6/FU6:2	23/13:1		
826	11/SA9:C1	7/FU7:1		
827	7/FU7:2	22/14:1		
828	12/SA10:C1	8/FU8:1		
829	8/FU8:2	21/15:1		
836	69/SA14:C1	65/FU12:1		
837	65/FU12:2	20/43В; X2:1		
837	20/43В; X2:1	17/43:1а		
838	70/SA15:C1	66/FU13:1		
839	66/FU13:2	19/44В X2:1		
839	19/44В X2:1	16/44:1а		
840	71/SA16:C1	67/FU14:1		
841	67/FU14:2	18/45В; X2:1	ПВ1-1х1	
841	18/45В; X2:1	15/45:1а		
806	9/FU3:1	XT4:9		
807	XT1:10	13/XS3:2		
807	13/XS3:2	14/XS4:2		
809	14/XS4:1	13/XS3:1		
809	13/XS3:1	9/FU3:2		
13-7	23/13:7	XT4:3		
13-9	XT4:4	23/13:9		
13-11	23/13:11	44/13В:8		
13-15	23/13:15	23/13:17		П
13-20	44/13В:9	XT4:8		
13-24	XT4:10	44/13В:7		
13-27	44/13В:6	XT5:1		

Инв.№подл. | Подп. и дата | Взам.инв.№

ТП 903-2-30.90 АТМ1.006 Лист 4

Копировал Формат А4

Проводник	Откуда идет	Куда поступает	Данные провода	Примечание
717	49/KL1:41	XT2:9		
719	33/SA1:15	49/KL1:13		
721	49/KL1:14	49/KL1:32		П
721	49/KL1:32	28/HL1:1	ПВ3-1×1	
723	33/SA1:3	49/KL1:31		
725	49/KL1:A	49/KL1:23		П
725	49/KL1:23	XT2:10		
727	33/SA1:21	27/1HL1:2		
727	27/1HL1:2	26/2HL1:2		
727	26/2HL1:2	25/3HL1:2	ПВ1-1×1	
727	25/3HL1:2	24/4HL1:2		
729	50/KL2:A	48/1KL1:42		
729	48/1KL1:42	47/2KL1:42		
729	47/2KL1:42	XT12:1		
731	XT12:2	46/3KL1:42		
731	46/3KL1:42	45/4KL1:42		
731	45/4KL1:42	51/KL3:A		
733	61/10KL1:44	XT11:8	ПВ3-1×1	
735	XT11.9	62/11KL4:44		
737	50/KL2:14	51/KL3:14		
737	51/KL3:14	52/KL4:A		
739	52/KL4:14	53/KL5:13		
739	53/KL5:13	33/SA1:5		
741	33/SA1:7	38/SA2:7	ПВ1-1×1	
741	38/SA2:7	53/KL5:31		
743	53/KL5:32	XT3:1		
745	38/SA2:4	53/KL5:14		
745	53/KL5:14	53/KL5:A	ПВ3-1×1	П
746	54/KL6:A	XT3:2		

Проводник	Откуда идет	Куда поступает	Данные провода	Примечание
701	XT2:5	XT2:6		П
701	XT2:6	XT2:7		П
701	XT2:7	XT2:8		П
701	XT2:8	38/SA2:5		
701	38/SA2:2	33/SA1:17		
701	33/SA1:17	32/1SA2:10		
701	32/1SA2:10	31/2SA2:10	ПВ1-1×1	
701	31/2SA2:10	30/3SA2:10		
701	30/3SA2:10	29/4SA2:10		
701	29/4SA2:10	49/KL1:24		
701	49/KL1:24	49/KL1:42		П
701	49/KL1:42	50/KL2:13	ПВ3-1×1	
701	50/KL2:13	51/KL3:13		
701	51/KL3:13	52/KL4:13		
701	52/KL4:13	61/10KL1:43		
701	61/10KL1:43	62/11KL1:43		
701	15/45:3C	XT2:2		
701	XT2:3	16/44:1C		
701	16/44:3C	XT2:4		
701	XT2:5	17/43:1C		
701	17/43:3C	XT2:6	ПВ1-1×1	
701	38/SA2:5	38/SA2:2		
703	29/4SA2:1	30/3SA2:1		
703	30/3SA2:1	31/2SA2:1		
703	31/2SA2:1	32/1SA2:1		
703	32/1SA2:1	33/SA1:19		
717	33/SA1:1	33/SA1:13		П
717	33/SA1:13	49/KL1:41	ПВ3-1×1	

Проводник	Откуда идет	Куда поступает	Данные провода	Примечание
1-711	48/1KL1:64	58/1KL2:32		
1-711	58/1KL2:32	XT12:7	ПВ3-1х1	
1-713	40/1R1:2	27/1HL1:1	ПВ1-1х1	
1-715	32/1SA2:16	48/1KL1:41		
1-715	48/1KL1:41	XT12:8	ПВ3-1х1	
	XT3:9	33/SA1:14	ПВ1-1х1	
			ПВ3-1х1	
2-3	XT12:10	47/2KL1:13		
2-3	47/2KL1:13	31/2SA2:5		
2-3	31/2SA2:5	36/2SA3:1	ПВ1-1х1	
2-5	47/2KL1:14	XT13:1	ПВ3-1х1	
2-7	XT13:2	31/2SA2:8		
2-7	31/2SA2:8	31/2SA2:17	ПВ1-1х1	П
2-9	31/2SA2:20	47/2KL1:24		
2-9	47/2KL1:24	50/KL2:64		
2-9	50/KL2:64	54/KL6:41		
2-11	54/KL6:42	47/2KL1:A		
2-13	50/KL2:63	47/2KL1:23		
2-13	47/2KL1:23	57/2KL2:A	ПВ3-1х1	
2-13	57/2KL2:A	36/2SA3:3		
2-705	47/2KL1:63	31/2SA2:3		
2-707	31/2SA2:11	57/2KL2:31		
2-707	57/2KL2:31	XT13:3		
2-709	47/2KL1:31	31/2SA2:9		
2-709	31/2SA2:9	31/2SA2:13	ПВ1-1х1	П
2-711	41/2R1:1	47/2KL1:32		
2-711	47/2KL1:32	47/2KL1:64		П
2-711	47/2KL1:64	57/2KL2:32	ПВ3-1х1	
2-711	57/2KL2:32	XT13:4		

Инв.№подл. | Подпись и дата | Взам.инв.№

Проводник	Откуда идет	Куда поступает	Данные провода	Примечание
901	XT3:5	17/43:2С		
903	16/44:2С	XT3:6	ПВ1-1х1	
905	15/45:2С	59/KL7:A		
945	60/KL8:A	XT3:7		
947	33/SA1:16	49/KL1:51		
947	49/KL1:51	52/KL4:23		
947	52/KL4:23	60/KL8:21		
	49/KL1:52	52/KL4:24		
	52/KL4:24	60/KL8:22	ПВ3-1х1	
	60/KL8:22	XT3:10		
1-3	XT12:3	48/1KL1:13		
1-3	48/1KL1:13	32/1SA2:5		
1-3	32/1SA2:5	37/1SA3:1	ПВ1-1х1	
1-5	48/1KL1:14	XT12:4	ПВ3-1х1	
1-7	XT12:5	32/1SA2:8		
1-7	32/1SA2:8	32/1SA2:17	ПВ1-1х1	П
1-9	32/1SA2:20	48/1KL1:24		
1-9	48/1KL1:24	50/KL2:24		
1-9	50/KL2:24	54/KL6:31		
1-11	54/KL6:32	48/1KL1:A		
1-13	50/KL2:23	48/1KL1:23	ПВ3-1х1	
1-13	48/1KL1:23	58/1KL2:A		
1-13	58/1KL2:A	37/1SA3:3		
1-705	48/1KL1:63	32/1SA2:3		
1-707	32/1SA2:11	58/1KL2:31		
1-707	58/1KL2:31	XT12:6		
1-709	48/1KL1:31	32/1SA2:9		
1-709	32/1SA2:9	32/1SA2:13	ПВ1-1х1	П
1-711	40/1R1:1	48/1KL1:32		
1-711	48/1KL1:32	48/1KL1:64	ПВ3-1х1	П

Инв.№подл. | Подпись и дата | Взам.инв.№

Проводник	Откуда идет	Куда поступает	Данные провода	Примечание
3-715	46/3KL1:41	XT14:2		
			ПВ3-1х1	
4-3	XT14:4	45/4KL1:13		
4-3	45/4KL1:13	29/4SA2:5		
4-3	29/4SA2:5	34/4SA3:1	ПВ1-1х1	
4-5	45/4KL1:14	XT14:5	ПВ3-1х1	
4-7	XT14:6	29/4SA2:8		
4-7	29/4SA2:8	29/4SA2:17	ПВ1-1х1	п
4-9	29/4SA2:20	45/4KL1:24		
4-9	45/4KL1:24	51/KL3:64		
4-9	51/KL3:64	54/KL6:81		
4-11	54/KL6:82	45/4KL1:A	ПВ3-1х1	
4-13	51/KL3:63	45/4KL1:23		
4-13	45/4KL1:23	55/4KL2:A		
4-13	55/4KL2:A	34/4SA3:3		
4-705	45/4KL1:63	29/4SA2:3		
4-707	29/4SA2:11	55/4KL2:31		
4-707	55/4KL2:31	XT14:7		
4-709	45/4KL1:31	29/4SA2:9		
4-709	29/4SA2:9	29/4SA2:13	ПВ1-1х1	п
4-711	43/4R1:1	45/4KL1:32		
4-711	45/4KL1:32	45/4KL1:64		п
4-711	45/4KL1:64	55/4KL2:32	ПВ3-1х1	
4-711	55/4KL2:32	XT14:8		
4-713	43/4R1:2	24/4HL1:1	ПВ1-1х1	
4-715	29/4SA2:16	45/4KL1:41		
4-715	45/4KL1:41	XT14:9	ПВ3-1х1	

Инв. № подл. | Подпись и дата | Взам. инв. №

ТП 903-2-30.90 АТМ1.006 Лист 11

Копировал Формат А4

Проводник	Откуда идет	Куда поступает	Данные провода	Примечание
2-713	41/2R1:2	26/2HL1:1	ПВ1-1х1	
2-715	31/2SA2:18	47/2KL1:41		
2-715	47/2KL1:41	XT13:5		
			ПВ3-1х1	
3-3	XT13:7	46/3KL1:13		
3-3	46/3KL1:13	30/3SA2:5		
3-3	30/3SA2:5	35/3SA3:1	ПВ1-1х1	
3-5	46/3KL1:14	XT13:8	ПВ3-1х1	
3-7	XT13:9	30/3SA2:8		
3-7	30/3SA2:8	30/3SA2:17	ПВ1-1х1	п
3-9	30/3SA2:20	46/3KL1:24		
3-9	46/3KL1:24	51/KL3:24		
3-9	51/KL3:24	54/KL6:51	ПВ3-1х1	
3-11	54/KL6:52	46/3KL1:A		
3-13	51/KL3:23	46/3KL1:23		
3-13	46/3KL1:23	56/3KL2:A		
3-13	56/3KL2:A	35/3SA3:3		
3-705	46/3KL1:63	30/3SA2:3		
3-707	30/3SA2:11	56/3KL2:31		
3-707	56/3KL2:31	XT13:10		
3-709	46/3KL1:31	30/3SA2:9		
3-709	30/3SA2:9	30/3SA2:13	ПВ1-1х1	п
3-711	42/3R1:1	46/3KL1:32		
3-711	46/3KL1:32	46/3KL1:64		п
3-711	46/3KL1:64	56/3KL2:32		
3-711	56/3KL2:32	XT14:1	ПВ3-1х1	
3-713	42/3R1:2	25/3HL1:1	ПВ1-1х1	
3-715	30/3SA2:16	46/3KL1:41	ПВ3-1х1	

Инв. № подл. | Подпись и дата | Взам. инв. №

ТП 903-2-30.90 АТМ1.006 Лист 10

Копировал Формат А4

Альбом 8 часть 1

Проводник	Откуда идет	Куда поступает	Данные провода	Примечание
7-9	XT 9:1	59/KL7:22		
7-11	63/7KL1:14	61/10KL1:31		
7-13	61/10KL1:32	59/KL7:21		
7-15	63/7KL1:13	63/7KL1:33		П
7-15	63/7KL1:33	XT9:2		
7-17	XT9:3	63/7KL1:A	ПВ3-1х1	
7-19	63/7KL1:34	XT9:4		
8-9	XT9:7	59/KL7:32		
8-11	64/8KL1:14	62/11KL1:31		
8-13	62/11KL1:32	59/KL7:31		
8-15	64/8KL1:13	64/8KL1:33		П
8-15	64/8KL1:33	XT9:8		
8-17	XT9:9	64/8KL1:A		
8-19	64/8KL1:34	XT9:10		
10-3	XT10:1	XT10:2		П
10-3	XT10:2	61/10KL1:13		
10-7	61/10KL1:21	63/7KL1:54		
10-7	63/7KL1:54	XT10:3		
10-9	XT10:4	61/10KL1:22		
10-11	63/7KL1:53	XT10:5	ПВ3-1х1	
10-13	XT10:6	61/10KL1:A		
10-13	61/10KL1:A	61/10KL1:14		П
11-3	XT10:8	XT10:7		П
11-3	62/11KL1:13	XT10:7		
11-7	XT10:9	64/8KL1:54	ПВ3-1х1	
11-7	64/8KL1:54	62/11KL1:21		

Инв. № подл. | Подпись и дата | Взам. инв. №

ТП 903-2-30.90 АТМ1.006 Лист 12

Альбом 8 часть 1

Проводник	Откуда идет	Куда поступает	Данные провода	Примечание
11-9	62/11KL1:22	XT10:10		
11-11	XT11:1	64/8KL1:53		
11-13	62/11KL1:A	62/11KL1:14	ПВ3-1х1	П
11-13	62/11KL1:14	XT11:2		
43-1	XT8:3	20/43б; X1:1		
43-2	20/43б; X1:2	XT8:4		
43-3	XT8:5	20/43б; X1:3		
43-5	20/43б; X3:1	17/43:9С		
43-6	17/43:10С	20/43б; X3:2		Измерительные цепи
44-1	19/44б; X1:1	XT8:7		
44-2	XT8:8	19/44б; X1:2		
44-3	19/44б; X1:3	XT8:9		
44-5	19/44б; X3:1	16/44:9С		
44-6	16/44:10С	19/44б; X3:2	ПВ1-1х1	
45-1	18/45б; X1:1	XT11:3		
45-2	XT11:4	18/45б; X1:2		
45-3	18/45б; X1:3	XT11:5		
45-5	18/45б; X3:1	15/45:9С		
45-6	15/45:10С	18/45б; X3:2		

Инв. № подл. | Подпись и дата | Взам. инв. №

ТП 903-2-30.90 АТМ1.006 Лист 13

Альбом 8 часть 1

Проводник	Откуда идет	Куда поступает	Данные провода	Примечание
15-12	21/15:12	21/15:20		измерительные цепи
15-12	21/15:20	XT 7:4	ПВ1-1×1	
15-19	XT 7:5	21/15:19		
15-22	21/15:22	XT 7:7		
Земля	1/15в:⏚	Рейка:⏚		
Земля	2/14в:⏚	Рейка:⏚		
Земля	15/45:⏚	Рейка:⏚		
Земля	16/44:⏚	Рейка:⏚		
Земля	17/43:⏚	Рейка:⏚		
Земля	18/45д:⏚	Рейка:⏚		
Земля	19/44д:⏚	Рейка:⏚	ПВ3-1×1,5	
Земля	20/43д:⏚	Рейка:⏚		
Земля	21/15:⏚	Рейка:⏚		
Земля	22/14:⏚	Рейка:⏚		
Земля	23/13:⏚	Рейка:⏚		
Земля	44/13в:⏚	Рейка:⏚		
Земля	Рейка для установки аппаратов:⏚	Стойка:⏚		

Инв.№ подл. | Подпись и дата | Взам. инв.№

ТП 903-2-30.90 АТМ1.006 Лист 15

Копировал Формат А4

Альбом 8 часть 1

Проводник	Откуда идет	Куда поступает	Данные провода	Примечание
13-4	23/13:4	23/13:14		измерительные цепи
13-4	23/13:14	23/13:16	ПВ1-1×1	
13-4	23/13:16	XT 4:1		
13-4	XT 4:1	XT 4:2		
13-10	XT 4:5	23/13:10		
13-10	23/13:10	23/13:18		
13-12	23/13:12	23/13:20		
13-12	23/13:20	XT 4:6	ПВ1-1×1	
13-19	XT 4:7	23/13:19		
13-22	23/13:22	XT 4:9		
14-4	XT 5:5	XT 5:6		
14-4	XT 5:6	22/14:4		
14-4	22/14:4	22/14:14		
14-4	22/14:14	22/14:16		
14-10	22/14:10	22/14:18		
14-10	22/14:18	XT 5:9	ПВ1-1×1	
14-12	XT 5:10	22/14:12		
14-12	22/14:12	22/14:20		
14-19	22/14:19	XT 6:1		
14-22	XT 6:3	22/14:22		
15-4	21/15:4	21/15:14		
15-4	21/15:14	21/15:16		
15-4	21/15:16	XT 6:9		
15-4	XT 6:9	XT 6:10		
15-10	XT 7:3	21/15:10	ПВ1-1×1	
15-10	21/15:10	21/15:18		

Инв.№ подл. | Подпись и дата | Взам. инв.№

ТП 903-2-30.90 АТМ1.006 Лист 14

Альбом 8 часть 1

Проводник	Вывод	Вид контакта	Вывод	Проводник	Проводник	Вывод	Вид контакта	Вывод	Проводник
	4/SA	6				11/SA	9		
А801*	1		2	817	А801*	L1		C1	826
В801*	3		4	818					
С801*	5		6	820		12/SA	10		
	5/SA	7			А801*	L1		C1	828
А801*	1		2	821		13/XS	3		
В801*	3		4	822					
С801*	5		6	823	809*	1		2	807*
	6/FU	6				14/XS	4		
824	1		2	825	809	1		2	807
	7/FU	7				XT1			
826	1		2	827	0*	1П		6П	0*
					0*	2П		7П	0*
	8/FU	8			0*	3П		8	А801
					0*	4П		9	806
828	1		2	829	0*	5П		10	807
					0 0	2 2		Подсоединить	
	9/FU	3			0	3		снизу	
					0 0	4 5			
806	1		2	809	0	7			
						XT2			
	10/SA	8			701	1П		6П	701*
А801*	L1		C1	824	701*	2П		7П	701*

ТП 903-2-30.90 АТМ1.007 Лист 2

Формат А4

Взам. инв. № | Подпись и дата | Инв. № подл.

Альбом 8 часть 1

Проводник	Вывод	Вид контакта	Вывод	Проводник	Проводник	Вывод	Вид контакта	Вывод	Проводник
				Технические требования					
				Таблица подключения выполнена на основании схем					
ТП	903-	2-	30.90	АТМ1	лист 3;4;5	альбом		7	часть 1
ТП	903-2	-	30.90	ЭМ лист 5	лист 6, 8	альбом		9 и	
таблицы			соединений		АТМ1.006				
	1/15в								
					820	3		8	14-11
821	1		6	15-27	14-29	4		9	14-20
822	2		7	15-24	14-31	5			
823	3		8	15-11					
15-29	4		9	15-20		3/S	A5		
15-31	5								
					А801*	1		2	814
	2/14в				В801	3		4	815
					С801	5		6	816
817	1		6	14-27					
818	2		7	14-24					

ТП 903-2-30.90 АТМ1.007

Гл. инж. пр.	Ниддальский		Мазутонасосная Q=13 и 3,25/13 м³/ч. Здание из сборочных железобетонных конструкций	Стадия	Лист	Листов
Нач. отд.	Мейман			Р	1	11
Н. контр.	Юрис					
Гл. спец.	Пантелеева		Щит 2 Таблица подключения	ЛАТГИПРОПРОМ		
Нач. гр.	Крауле					
Вед. инж.	Руттасе					

24963-09 39 Копировал: Бел Формат А4

Взам. инв. № | Подпись и дата | Инв. № подл.

Альбом 8 часть 1

Проводник	Вывод	Вид контакта	Вывод	Проводник
	X3			
44-5	1		2	44-6
	20/	43б		
	X1			
43-1	1			
43-2	2			
43-3	3			
	X2			
837*	1		3	0*
	X3			
43-5	1		2	43-6
	21/	15		
829	1		14П	15-4*
0	2		15П	15-15
15-4	4П		16П	15-4*
15-7	7		17П	15-15
15-9	9		18П	15-10
15-10*	10П		19	15-19
15-11	11		20П	15-12*
15-12	12П		22	15-22
	22/14			
827	1		14П	14-4*

Проводник	Вывод	Вид контакта	Вывод	Проводник
0	2		15П	14-15
14-4*	4П		16П	14-4
14-7	7		17П	14-15
14-9	9		18П	14-10*
14-10	10П		19	14-19
14-11	11		20П	14-12
14-12*	12П		22	14-22
	23/	13		
825	1		14П	13-4*
0	2		15П	13-15
13-4	4П		16П	13-4*
13-7	7		17П	13-15
13-9	9		18П	13-10
13-10*	10П		19	13-19
13-11	11		20П	13-12*
13-12	12П		22	13-22
	24/	4Ш1		
4-713	1		2	727
	25/3	Ш1		
3-713	1		2	727*
	26/2	Ш1		
2-713	1		2	727*

Инв. № подл. | Подпись и дата | Взам. инв. №

ТП 903-2-30.90 АТМ1.007 Лист 4

Копировал: бе Формат А4

Альбом 8 часть 1

Проводник	Вывод	Вид контакта	Вывод	Проводник
701*	3П		8П	701*
701*	4П		9	717
701*	5П		10	725
701	2	}		
701	3	}	Подсоединить	
701	4	}	снизу	
701	5	}		
701	6	}		
	XT3			
743	1		6	903
746	2		7	945
B801	3		9	▱
CB01	4		10	▱
901	5			
	15/	45		
45-5	9c		10c	45-6
841	1a		2a	0
701	3c		2c	905
	16/	44		
44-5	9c		10c	44-6
839	1a		2a	0
701	1c		2c	903
701	3c			

Проводник	Вывод	Вид контакта	Вывод	Проводник
	17/	43		
43-5	9c		10c	43-6
837	1a		2a	0
701	1c		2c	901
701	3c			
	18/	45б		
	X1			
45-1	1			
45-2	2			
45-3	3			
	X2			
841*	1			
0*	3			
	X3			
45-5	1			
45-6	2			
	19/	44б		
	X1			
44-1	1			
44-2	2			
44-3	3			
	X2			
839	1		3	0*

Инв. № подл. | Подпись и дата | Взам. инв. №

ТП 903-2-30.90 АТМ1.007 Лист 3

Копировал: бе 24963-09 40 Формат А4

Альбом 8 часть 1

Проводник	Вывод	Вид контакта	Вывод	Проводник
	36/2	SA3		
2-3	1		3	2-13
	37/1	SA3		
1-3	1		3	1-13
	38/	SA2		
701 *	5П		7	741 *
701 *	2П		4	745
	XT4			
13-4 *	1П		6	13-12
13-4	2П		7	13-19
13-7	3		8	13-20
13-9	4		9	13-22
13-10	5		10	13-24
	XT5			
13-27	1		6П	14-4 *
13-29	2		7	14-7
13-31	3		8	14-9
14-4	5П		9	14-10
			10	14-12

Проводник	Вывод	Вид контакта	Вывод	Проводник
	XT6			
14-19	1		6	14-29
14-20	2		7	14-31
14-22	3		9П	15-4 *
14-24	4		10П	15-4
14-27	5			
	XT7			
15-7	1		6	15-20
15-9	2		7	15-22
15-10	3		8	15-24
15-12	4		9	15-27
15-19	5		10	15-29
	XT8			
15-31	1		7	44-1
43-1	3		8	44-2
43-2	4		9	44-3
43-3	5			
	XT9			
7-9	1		7	8-9
7-15	2		8	8-15
7-17	3		9	8-17
7-19	4		10	8-19

Взам. инв. № | Подпись и дата | Инв. № подл.

ТП 903-2-30.90 АТМ 1.007 Лист 6

Формат А4

Альбом 8 часть 1

Проводник	Вывод	Вид контакта	Вывод	Проводник
	27/	1HL1		
1-713	1		2	727 *
	28/	HL1		
721	1		2	0 *
	29/	4SA2		
703	1		3	4-705
4-3 *	5		8П	4-7 *
701 *	10		9П	4-709 *
			11	4-707
4-709	13П		16	4-715
4-7	17П		20	4-9
	30/	3SA2		
703 *	1		3	3-705
3-3 *	5		8П	3-7 *
701 *	10		9П	3-709 *
			11	3-707
3-709	13П		16	3-715
3-7	17П		20	3-9
	31/2	SA2		
703 *	1		3	2-705
2-3 *	5		8П	2-7 *

Проводник	Вывод	Вид контакта	Вывод	Проводник
701 *	10		9П	2-709 *
			11	2-707
2-709	13П		16	2-715
2-7	17П		20	2-9
	32/	1SA2		
703 *	1		3	1-705
1-3 *	5		8П	1-7 *
701 *	10		9П	1-709 *
			11	1-707
1-707	13П		16	1-715
1-7	17П		20	1-9
	33/	SA1		
717	1П		3	723
717 *	13П		15	719
727	21		24	0 *
701 *	17		19	703
739	5		7	741
▭	14		16	947
	34/	4SA3		
4-3	1		3	4-13
	35/3	SA3		
3-3	1		3	3-13

Взам. инв. № | Подпись и дата | Инв. № подл.

ТП 903-2-30.90 АТМ 1.007 Лист 5

24963-09 41 Копировал: Бел Формат А4

Альбом 8 часть 1

Проводник	Вывод	Вид контакта	Вывод	Проводник
	47/	2KL1		
2-3*	13	з	14	2-5
2-13*	23	з	24	2-9*
2-705	63	з	64П	2-711*
2-709	31	р	32П	2-711*
2-715*	41	р	42	729*
2-11	А	к	В	0*
	48/	1KL1		
1-3*	13	з	14	1-5
1-13*	23	з	24	1-9*
1-705	63	з	64П	1-711*
1-709	31	р	32П	1-711*
1-715*	41	р	42	729*
1-11	А	к	В	0*
	49/	KL1		
719	13	з	14П	721
725*	23П	з	24П	701*
723	31	р	32П	721*
717*	41	р	42П	701*
947*	51	р	52	▭
725	АП	к	В	▱*
	50/	KL2		
701*	13	з	14	737

Проводник	Вывод	Вид контакта	Вывод	Проводник
1-13	23	з	24	1-9*
2-13	63	з	64	2-9*
729	А	к	В	0*
	51/	KL3		
701*	13	з	14	737*
3-13	23	з	24	3-9*
4-13	63	з	64	4-9*
731	А	к	В	0*
	52/	KL4		
701*	13	з	14	739
947*	23	з	24	▭*
737	А	к	В	▱*
	53/	KL5		
739*	13	з	1НП	745*
741	31	р	32	743
745	АП	к	В	0*
	54/	KL6		
1-9	31	р	32	1-11
2-9	41	р	42	2-11
3-9	51	р	52	3-11
4-9	81	р	82	4-11
746	А	к	В	0*

Инв. № подл. | Подпись и дата | Взам. инв. №

ТП 903-2-30.90 АТМ1.07 | Лист 8

Формат А4

Альбом 8 часть 1

Проводник	Вывод	Вид контакта	Вывод	Проводник
	XT10			
10-3	1			
10-3*	2		6	10-13
10-7	3		7	11-3*
10-9	4		8	11-3
10-11	5		9	11-7
			10	11-9
	XT11			
11-11	1			
11-13	2		8	733
45-1	3		9	735
45-2	4			
45-3	5			
	39/	EL2		
813	1		2	0
	40/	1R1		
1-711	1		2	1-713
	41/	2R1		
2-711	1		2	2-713
	42/	3R1		
3-711	1		2	3-713

Проводник	Вывод	Вид контакта	Вывод	Проводник
	43/	4R1		
4-711	1		2	4-713
	44/	13В		
814	1		6	13-27
815	2		7	13-24
816	3		8	13-11
13-29	4		9	13-20
13-31	5			
	45/	4KL1		
4-3*	13	з	14	4-5
4-13*	23	з	24	4-9*
4-705	63	з	64П	4-711*
4-709	31	р	32П	4-711*
4-715*	41	р	42	731*
4-11	А	к	В	0*
	46/	3KL1		
3-3*	13	з	14	3-5
3-13*	23	з	24	3-9*
3-705	63	з	64П	3-711*
3-709	31	р	32П	3-711*
3-715*	41	р	42	731*
3-11	А	к	В	0*

Инв. № подл. | Подпись и дата | Взам. инв. №

ТП 903-2-30.90 АТМ1.007 | Лист 7

Альбом 8 часть 1

Проводник	Вывод	Вид контакта	Вывод	Проводник
	65/	FU12		
836	1		2	837
	66/	FU13		
838	1		2	839
	67/	FU	14	
840	1		2	841
	68/	FU5		
812	1		2	813
	69/	SA	14	
A801*	L1		C1	836
	70/	SA	15	
A801*	L1		C1	838
	71/	SA	16	
A801*	L1		C1	840
	72/	SA	4	
A801	L1		C1	812

Проводник	Вывод	Вид контакта	Вывод	Проводник
	XT	12		
729	1		6	1-707
731	2		7	1-711
1-3	3		8	1-715
1-5	4		10	2-3
1-7	5			
	XT13			
2-5	1		7	3-3
2-7	2		8	3-5
2-707	3		9	3-7
2-711	4		10	3-707
2-715	5			
	XT14			
3-711	1		6	4-7
3-715	2		7	4-707
4-3	4		8	4-711
4-5	5		9	4-715

Инв. № подл. | Подпись и дата | Взам. инв. №

gost.e-ecolog.ru

ТП 903-2-30 АТМ1.007 | Лист 10

Формат А4

Альбом 8 часть 1

Проводник	Вывод	Вид контакта	Вывод	Проводник
	55/	4K	L2	
4-707*	31	P	32	4-711*
4-13*	A	K	B	0
	56/	3KL	2	
3-707*	31	P	32	3-711*
3-13*	A	K	B	0*
	57/	2K	L2	
2-707*	31	P	32	2-711*
2-13*	A	K	B	0*
	58/	1KL	2	
1-707*	31	P	32	1-711*
1-13*	A	K	B	0*
	59/	KL	7	
7-13	21	P	22	7-9
8-13	31	P	32	8-9
905	A	K	B	0
	60/	KL8		
947	21	P	22	▭*
945	A	K	B	▭*

Проводник	Вывод	Вид контакта	Вывод	Проводник
	61/	10KL	1	
10-3	13	З	14П	10-13
7-11	31	P	32	7-13
10-7	21	P	22	10-9
701*	43	З	44	733
10-13	АП	K	B	0*
	62/	11	KL1	
11-3	13	З	14П	11-13*
11-7	21	P	22	11-9
8-11	31	P	32	8-13
701	43	З	44	735
11-13	АП	K	B	0*
	63/	7KL	1	
7-15	13П	З	14	7-11
7-15*	33П	З	34	7-19
10-11	53	З	54	10-7*
7-17	A	K	B	0*
	64/	8K	L1	
8-15	13П	З	14	8-11
8-15*	33П	З	34	8-19
11-11	53	З	54	11-7*
8-17	A	K	B	0*

Инв. № подл. | Подпись и дата | Взам. инв. №

ТП 903-2.30.90 АТМ 1.007 | Лист 9

Копировал: Гл 24963-09 (43) Формат А4