ТИПОВОЙ ПРОЕКТ

407 - 3 - 656.01

РП 10(6) кВ, совмещенный с ТП 10(6)/0,4 кВ для городских электрических сетей и промпредприятий на базе шкафов КРУ-С ЗАО "Альстом СЭМЗ"

Альбом 2

АС.И Архитектурно-строительные изделия стр.2 ... 27

gost.e-ecolog.ru

				Привязан	
Инв. №					

ТИПОВОЙ ПРОЕКТ

407 - 3 - 656.01

РП 10(6) кВ, совмещенный с ТП 10(6)/0,4 кВ для городских электрических сетей и промпредприятий на базе шкафов КРУ-С ЗАО "Альстом СЭМЗ"

Альбом 2

состав проекта

Альбом 1	ПЗ	Пояснительная записка
	АС	Архитектурно-строительные решения
Альбом 2	АС.И	Архитектурно-строительные изделия
Альбом 3	ЭП1	Электротехническая часть с оборудованием на постоянном оперативном токе и микропроцессорными устройствами РЗиА
	ЭП1.ЛО1; ЭП1.Л02	Опросные листы
Альбом 4	ЭП2	Электротехническая часть с оборудованием на выпрямленном оперативном токе и РЗиА на релейно-контактных схемах
	ЭП2.ЛО1; ЭП2.Л02	Опросные листы
Альбом 5	ЭП3	Электротехническая часть с оборудованием на переменном оперативном токеи РЗиА на релейно-контактных схемах
	ЭП3.ЛО1; ЭП3.Л02	Опросные листы
Альбом 6	ЭМ	Электросиловое оборудование
	ЭМК	Электромонтажные конструкции
Альбом 7	ЭП.С	Спецификации оборудования
	ЭМ.С	Спецификации оборудования
	АС.С	Спецификации материалов, изделий и конструкций

РАЗРАБОТАН

ОГУП "Проектный институт

ГИПРОКОММУНЭНЕРГО"

г.Иваново

Директор Комаров Л.В.

Главный инженер проекта Осипов Е.Ф.

Утвержден: ЗАО "Альстом СЭМЗ"

Приказ №22 от 23.01.2003г.

				Привязан	
Инв. №					

Ц00607-02 2

Обозначение		Наименование	стр.
407-3-656.01	АС.И-00	Содержание альбома	2
407-3-656.01	АС.И-ТУ	Технические условия	
407-3-656.01	АС.И-МК1	Марка МК1	3
407-3-656.01	АС.И-МК2	Марка МК2	4
407-3-656.01	АС.И-МК3	МАРКА МК3	5
407-3-656.01	АС.И-МК4	МАРКА МК4	
407-3-656.01	АС.И-МН1	Изделие закладное МН1	6
407-3-656.01	АС.И-МН2	Изделие закладное МН2	6
407-3-656.01	АС.И-МС1	Соединительное изделие МС1	7
407-3-656.01	АС.И-МС2	Соединительное изделие МС2	7
407-3-656.01	АС.И-ВЖ1	Вентиляционноя жалюзийная решетка ВЖ1	8
407-3-656.01	АС.И-В1	Ворота В1. Общий вид	9
407-3-656.01	АС.И-В1ПЛ	Ворота В1. Полотно левое	11
407-3-656.01	АС.И-В1ПП	Ворота В1. Полотно правое	14
407-3-656.01	АС.И-В2	Ворота В2. Общий вид	17
407-3-656.01	АС.И-В2ПЛ	Ворота В2. Полотно левое	19
407-3-656.01	АС.И-В2ПП	Ворота В2. Полотно правое	21
407-3-656.01	АС.И-Д1	Дверно блок Д1. Общий вид	23
407-3-656.01	АС.И-Д1ПД	Дверной блок Д1. Полотно дверное	24
407-3-656.01	АС.И-Д1ПД	Дверной блок Д1. Полотно дверное	25
407-3-656.01	АС.И-КР1	Каркас КР1	26
407-3-656.01	АС.И-КР2	Каркас КР2	
407-3-656.01	АС.И-КР3	Каркас КР3	27
407-3-656.01	АС.И-КР4	Каркас КР4	

Привязан

Инв. №

Взам.инв.№ | Подпись и дата | Инв. № подл.

Изм.	Кол. уч.	Лист	№ док.	Подпись	Дата
Гл.инж.пр.		Осипов			
Нач. отд.		Осипов			
Исполн.		Глазкова			
Исполн.					

ТП 407-3-656.01 АС.И-00

Содержание альбома

Стадия	Лист	Листов
РП	1	2

Проектный институт
Гипрокоммунэнерго
г. Иваново

формат А4

Типовой проект
407-3-656.01
Альбом 2

Альбом содержит рабочие чертежи индивидуальных металлических изделий, выполненых с учетом действующих типовых и унифицированых решений.

Изготовление сварных сеток следует производить контактно-точечной сваркой. Требования по изготовлению сеток см. СНиП 3.03.01-87.

Для изготовления соединительных и закладных деталей, жалюзийных решеток применять ручную сварку электродами марки Э-42 по ГОСТ 9467-75* Типы сварных швов по ГОСТ 5264-80* и ГОСТ 14098-91.

Требования по изготовлению закладных и соединительных деталей см. пояснительную записку тип. серии 3.400.2-14.93.

Жалюзийные решетки грунтовать одним слоем ГФ-021 с последующей окраской двумя слоями эмали ПФ-133.

Привязан

Инв. №

Взам.инв.№ | Подпись и дата | Инв. № подл.

Изм.	Кол. уч.	Лист	№ док.	Подпись	Дата

ТП 407-3-656.01 АС.И-ТУ

Лист 2

формат А4

Типовой проект
407-3-656.01
Альбом 2

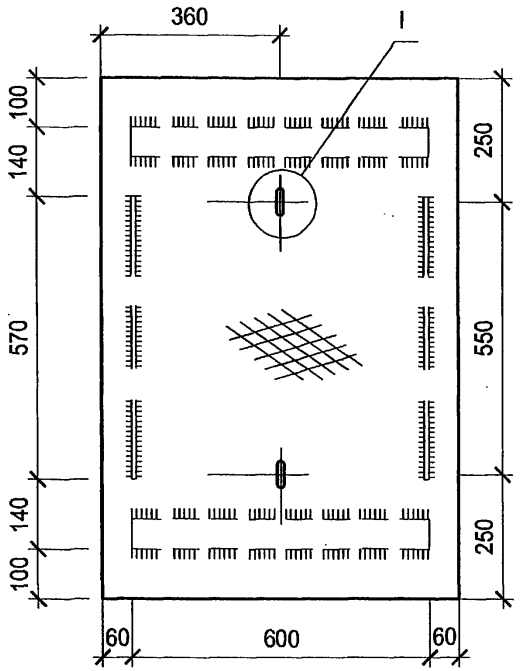

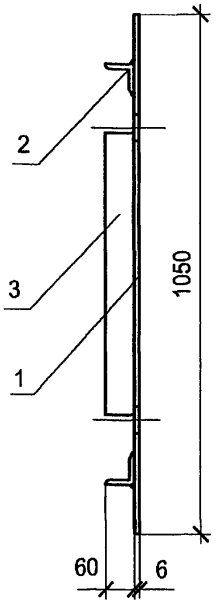

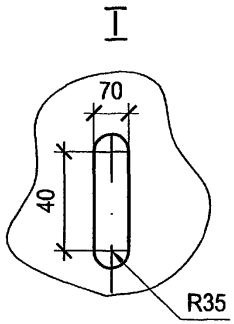

Поз.	Наименование	Кол.	Примеч.
	Детали		
1	Лист стал.рифл. $\frac{\delta=6\ ГОСТ\ 8568\text{-}77}{ст3\ ГОСТ\ 380\text{-}88}$	1	35,83
	1050х720		
2	Уголок $\frac{63х6\ ГОСТ\ 8509\text{-}93}{С235\ ГОСТ\ 27772\text{-}88}$	2	1,79
	l =600		
3	Полоса $\frac{6х60\ ГОСТ\ 103\text{-}76^*}{С235\ ГОСТ\ 27772\text{-}88}$	2	1,62
	l =570		

Взам.инв.№ | Подпись и дата | Инв. № подл.

Привязан

Инв. №

Изм.	Кол.уч.	Лист	№док.	Подпись	Дата
Гл.инж.пр.		Осипов			
Нач. отд.		Осипов			
Исполн.		Глазкова			
Исполн.					

ТП 407-3-656.01 АС.И-МК 1

Марка МК 1

Стадия	Масса	Масштаб
РП	39,24	1:10
Лист 1	Листов 1	

Проектный институт
Гипрокоммунэнерго
г. Иваново

формат А3

Ц.00607-02 4

Типовой проект
407-3-656.01
Альбом 2

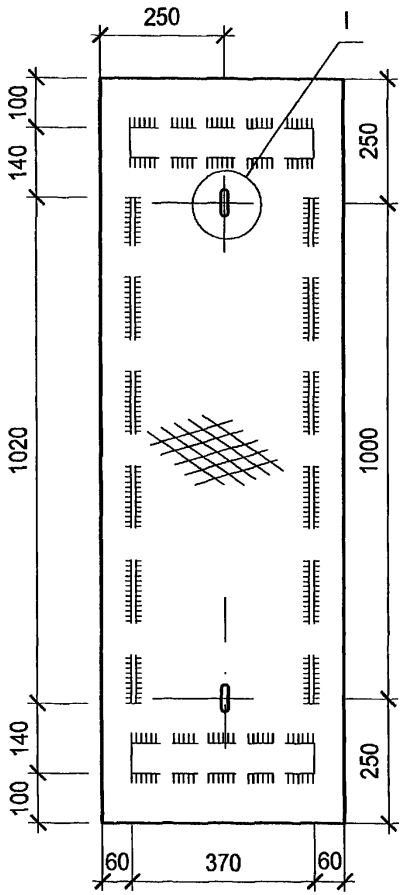

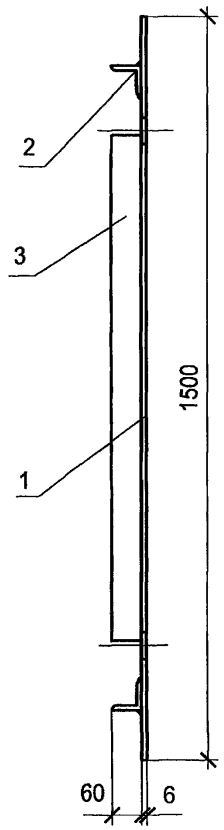

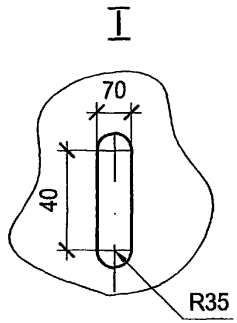

Поз.	Наименование	Кол.	Примеч.
	Детали		
1	Лист стал.рифл. $\frac{\text{б=6 ГОСТ 8568-77}}{\text{ст3 ГОСТ 380-88}}$	1	34,83
	1500х490		
2	Уголок $\frac{\text{63х6 ГОСТ 8509-93}}{\text{С235 ГОСТ 27772-88}}$	2	3,13
	l =370		
3	Полоса $\frac{\text{6х60 ГОСТ 103-76*}}{\text{С235 ГОСТ 27772-88}}$	2	1,28
	l=1000		

Взам.инв.№ | Подпись и дата | Инв. № подл.

Изм.	Кол. уч.	Лист	№ док.	Подпись	Дата
Гл.инж.пр.		Осипов			
Нач. отд.		Осипов			
Исполн.		Глазкова			

Привязан

Инв. №

ТП 407-3-656.01 АС.И-МК2

Марка МК2

Стадия	Масса	Масштаб
РП	43,65	1:10
Лист 1	Листов 1	

Проектный институт
Гипрокоммунэнерго
г. Иваново

формат А3

Ц00607-02 5

Типовой проект
407-3-656.01
Альбом 2

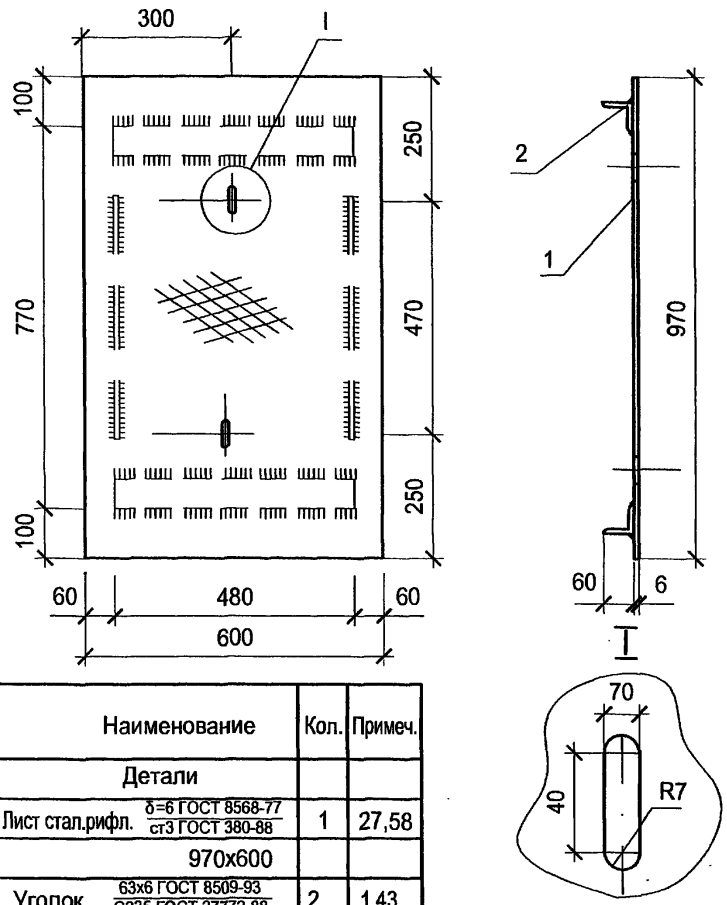

Поз.	Наименование	Кол.	Примеч.
	Детали		
1	Лист стал.рифл. δ=6 ГОСТ 8568-77 / ст3 ГОСТ 380-88	1	27,58
	970х600		
2	Уголок 63х6 ГОСТ 8509-93 / С235 ГОСТ 27772-88	2	1,43
	l =480		
3	Полоса 6х60 ГОСТ 103-76* / С235 ГОСТ 27772-88	2	1,34
	l =470		

Привязан

Инв. №

Взам.инв.№

Подпись и дата

Инв. № подл.

Изм.	Кол. уч.	Лист	№ док.	Подпись	Дата
Гл.инж.пр.		Осипов			
Нач. отд.		Осипов			
Исполн.		Глазкова			

ТП 407-3-656.01 АС.И-МК3

Марка МК3

Стадия	Масса	Масштаб
Р	33,12	1:10
Лист 1	Листов 1	

Проектный институт
Гипрокоммунэнерго
г. Иваново

формат А4

Типовой проект
407-3-656.01
Альбом 2

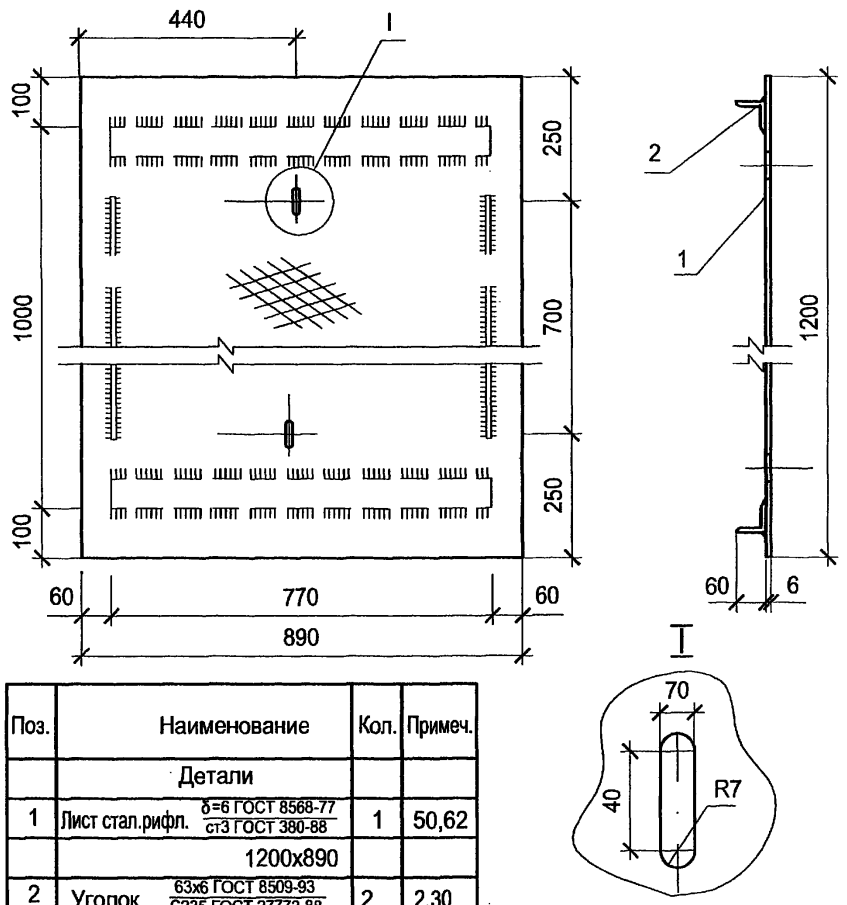

Поз.	Наименование	Кол.	Примеч.
	Детали		
1	Лист стал.рифл. δ=6 ГОСТ 8568-77 / ст3 ГОСТ 380-88	1	50,62
	1200х890		
2	Уголок 63х6 ГОСТ 8509-93 / С235 ГОСТ 27772-88	2	2,30
	l =770		
3	Полоса 6х60 ГОСТ 103-76* / С235 ГОСТ 27772-88	2	1,99
	l =700		

Привязан

Инв. №

Взам.инв.№

Подпись и дата

Инв. № подл.

Изм.	Кол. уч.	Лист	№ док.	Подпись	Дата
Гл.инж.пр.		Осипов			
Нач. отд.		Осипов			
Исполн.		Глазкова			

ТП 407-3-656.01 АС.И-МК4

Марка МК4

Стадия	Масса	Масштаб
Р	54,91	1:10
Лист 1	Листов 1	

Проектный институт
Гипрокоммунэнерго
г. Иваново

формат А4

Ц00607-02 6

Типовой проект
407-3-656.01
Альбом 2

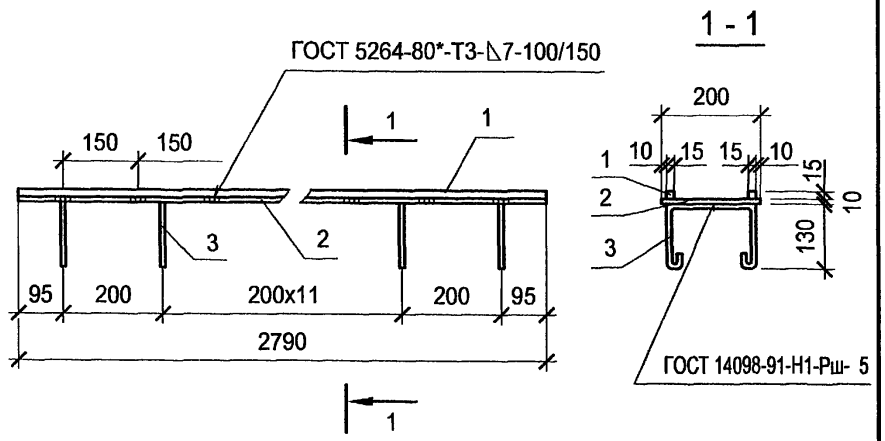

Поз.	Наименование	Кол.	Примеч.
	Детали		
1	Профиль 15х15 ГОСТ 2591-88 / С235 ГОСТ 27772-88	2	4,96
	l =2790		
2	Полоса 10х200 ГОСТ 103-76* / С245 ГОСТ 27772-88	1	44,08
	l=2790		
3	⌀ 8 AIII ГОСТ 5781-82* l=600	13	0.24

Привязан

Инв. №

Взам.инв.№ | Подпись и дата | Инв. № подл.

Изм.	Кол. уч.	Лист	№ док.	Подпись	Дата
Гл.инж.пр.		Осипов			
Нач. отд.		Осипов			
Исполн.		Глазкова			
Исполн.					

ТП 407-3-656.01 АС.И-МН1

Изделие закладное
МН 1

Стадия	Масса	Масштаб
Р	57,12	1:10
Лист 1	Листов 1	

Проектный институт
Гипрокоммунэнерго
г. Иваново

формат А4

Типовой проект
407-3-656.01
Альбом 2

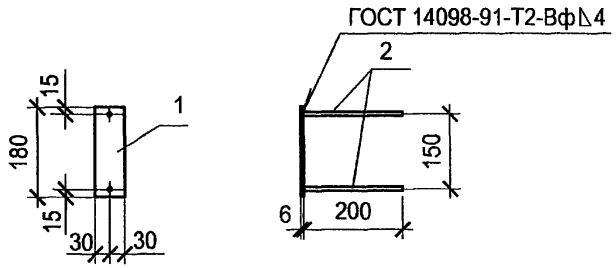

Поз.	Наименование	Кол.	Примеч.
	Детали		
1	Полоса 6х60 ГОСТ 103-76* / С235 ГОСТ 27772-88	1	0.51
	l=180		
2	⌀ 8 AIII ГОСТ 5781-82* l=200	2	0.08

Привязан

Инв. №

Взам.инв.№ | Подпись и дата | Инв. № подл.

Изм.	Кол. уч.	Лист	№ док.	Подпись	Дата
Гл.инж.пр.		Осипов			
Нач. отд.		Осипов			
Исполн.		Глазкова			
Исполн.					

ТП 407-3-656.01 АС.И-МН2

Изделие закладное
МН 2

Стадия	Масса	Масштаб
Р	0.67	1:10
Лист 1	Листов 1	

Проектный институт
Гипрокоммунэнерго
г. Иваново

формат А4

400607-02 7

Типовой проект
407-3-656.01
Альбом 2

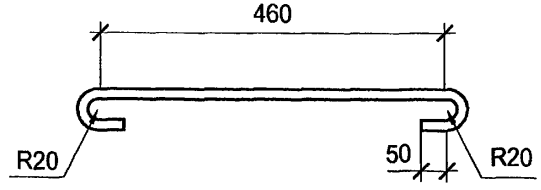

Привязан

Инв. №

Взам.инв.№ | Подпись и дата | Инв. № подл.

Изм.	Кол уч.	Лист	№ док.	Подпись	Дата
Гл.инж.пр.		Осипов			
Нач. отд.		Осипов			
Исполн.		Глазкова			
Исполн.					

ТП 407-3-656.01 АС.И-МС1

Соединительное изделие МС1

Стадия	Масса	Масштаб
Р	0,76	1:10
Лист 1	Листов 1	

Ø12AIII, ГОСТ 5781-82*
L=660

Проектный институт
Гипрокоммунэнерго
г. Иваново

формат А4

Типовой проект
407-3-656.01
Альбом 2

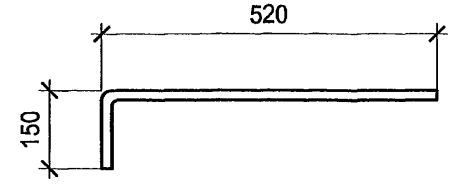

Привязан

Инв. №

Взам.инв.№ | Подпись и дата | Инв. № подл.

Изм.	Кол уч.	Лист	№ док.	Подпись	Дата
Гл.инж.пр.		Осипов			
Нач. отд.		Осипов			
Исполн.		Глазкова			
Исполн.					

ТП 407-3-656.01 АС.И-МС2

Соединительное изделие МС2

Стадия	Масса	Масштаб
Р	0,71	1:10
Лист 1	Листов 1	

Ø12AIII, ГОСТ 5781-82*
L=670

Проектный институт
Гипрокоммунэнерго
г. Иваново

формат А4

Типовой проект
407-3-656.01
Альбом 2

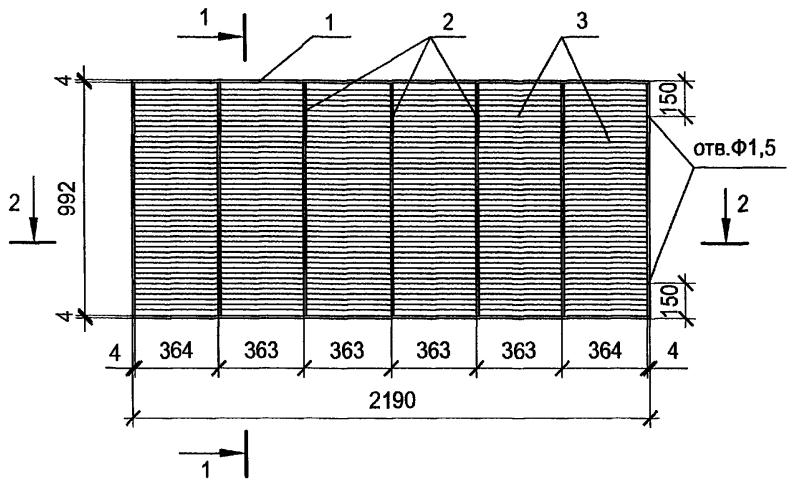

1 - 1

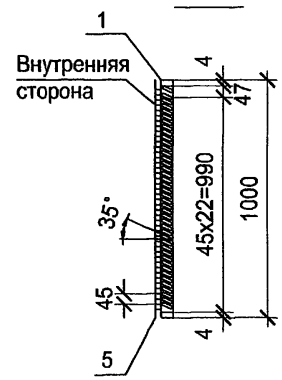

Поз.	Наименование	Кол.	Примеч.
	Документация		
	Технические условия		
	Детали		
	Полоса 4х50 ГОСТ 103-76* / В Ст3 кл2 ГОСТ 535-88*		
1	L=2190	2	3,4
2	L=992	7	1,56
	Полоса 1,6х60ГОСТ 103-76* / В Ст3 кл2 ГОСТ 535-88*		
3	L=370	132	0,3
4	L=370	6	0,3
5	Сетка Р-10-1.2 ГОСТ 5336-80* 1.6 м^2	1	3,52

2 - 2

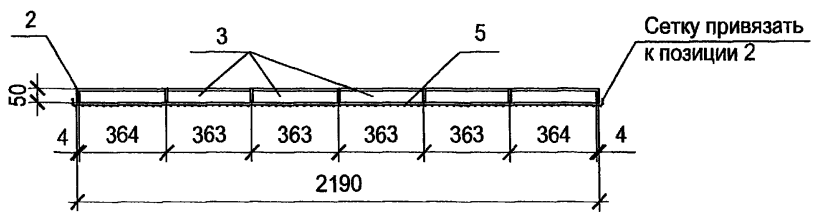

Развертка пера

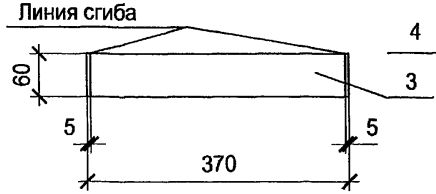

Развертка нижнего пера

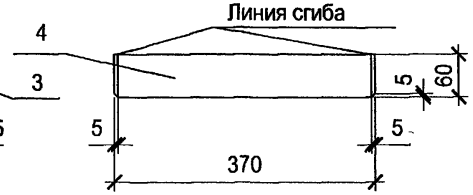

Привязан

Инв. №

Изм.	Кол уч	Лист	№док.	Подпись	Дата
Гл.инж.пр.		Осипов			
Нач. отд.		Осипов			
Исполн.		Глазкова			
Исполн.					

ТП 407-3-656.01 АС.И-ВЖ1

Вентиляционная жалюзийная решетка ВЖ1

Стадия	Масса	Масштаб
РП	59,42	1:5 1:20

Лист 1 Листов 1

Проектный институт
Гипрокоммунэнерго
г. Иваново

формат А3

Взам.инв.№ | Подпись и дата | Инв. № подл.

Типовой проект
407- 3 - 656.01
Альбом 2

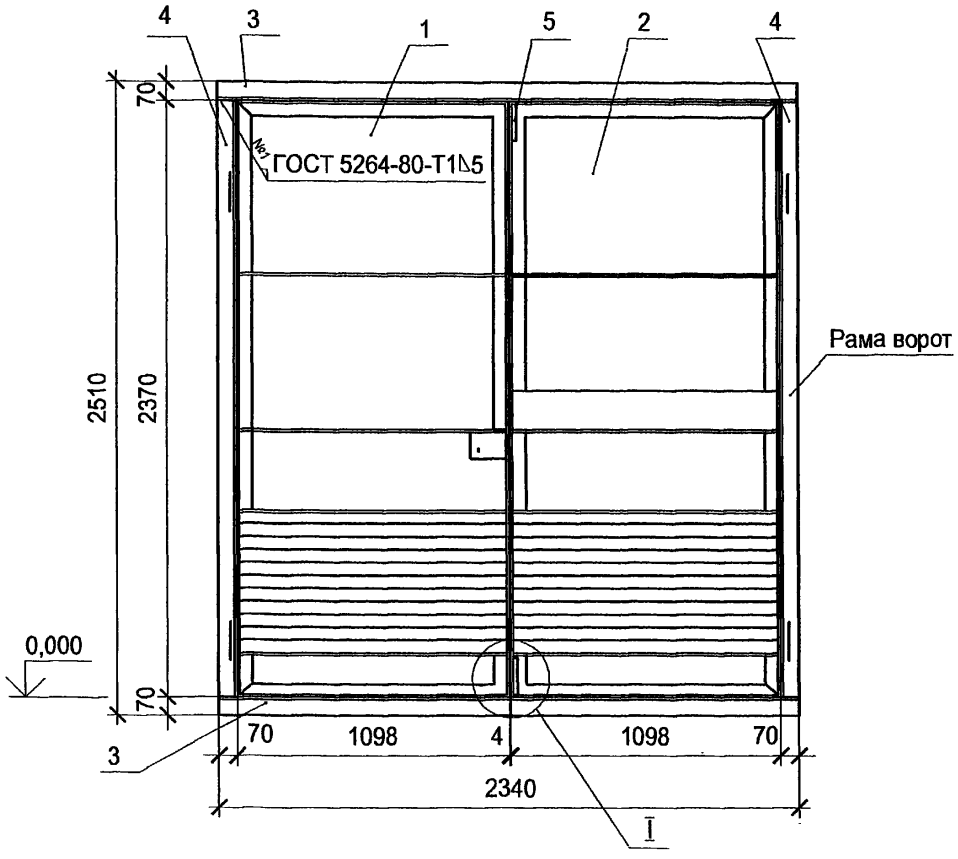

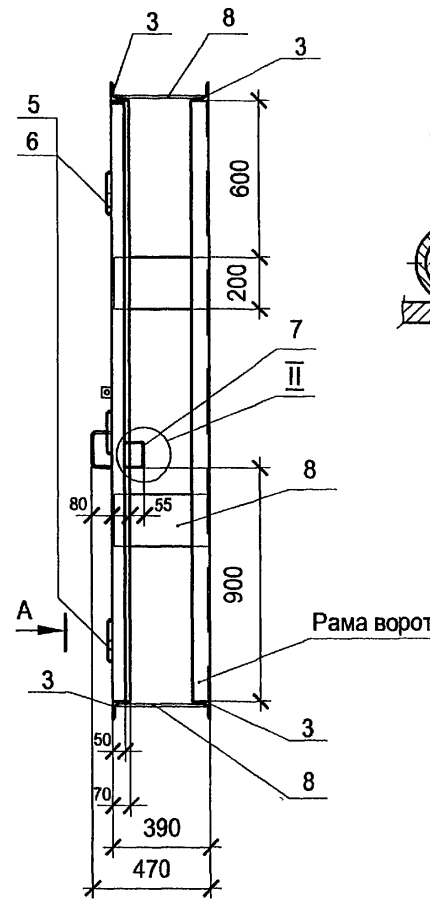

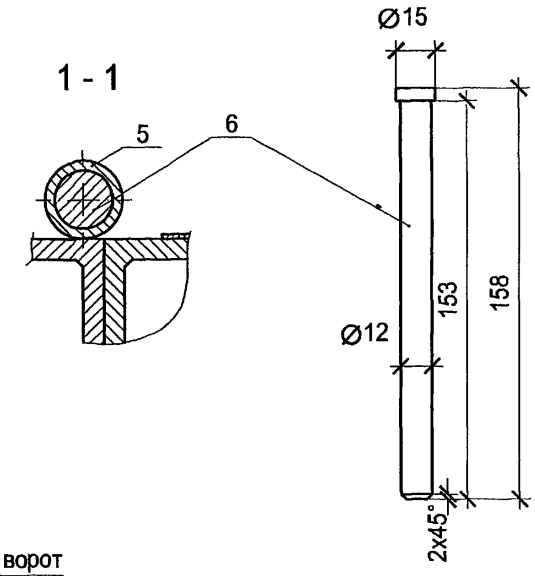

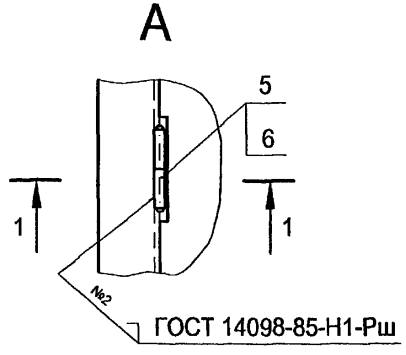

Привязан

Инв. №

Изм.	Кол. уч.	Лист	№ док.	Подпись	Дата
Гл.инж.пр.		Осипов			
Нач. отд.		Осипов			
Исполн.		Глазкова			
Исполн.					

ТП 407-3-656.01 АС.И-В1

Ворота В1
Общий вид

Стадия	Масса	Масштаб
РП	292,24	1:20
Лист 1	Листов 2	

Проектный институт
Гипрокоммунэнерго
г. Иваново

Взам.инв.№ | Подпись и дата | Инв. № подл.

формат А3

Ц00607-02 10

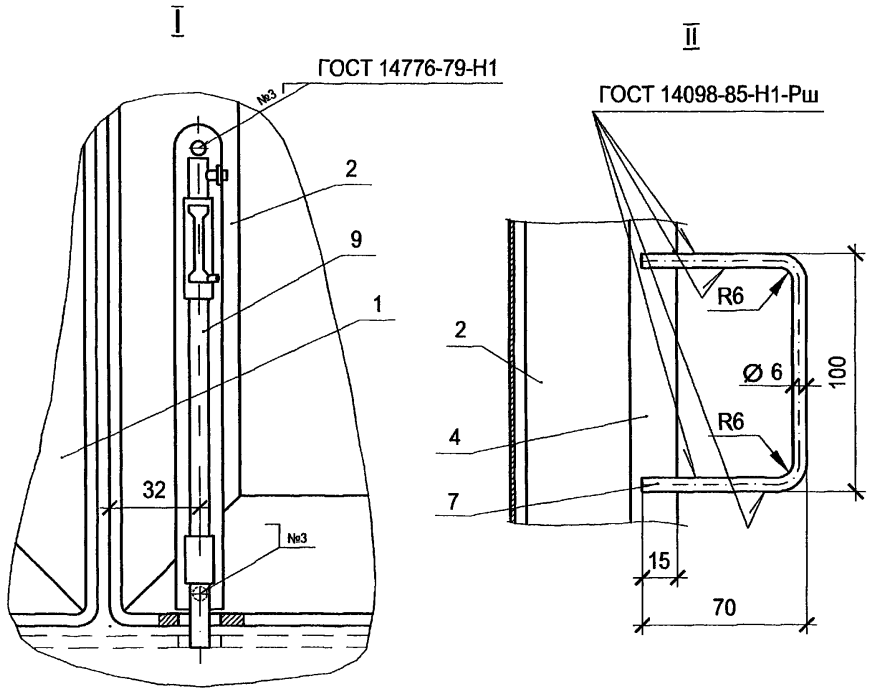

Поз.	Обозначение	Наименование	Кол.	Примеч.
		Сборочные еденицы		
1	АС.И-В1 ПР	Ворота В1. Полотно правое	1	
2	АС.И-В1 ПЛ	Ворота В1. Полотно левое	1	
		Материалы		
3		Уголок 70х5 ГОСТ 8509-93 / С235 ГОСТ 27772-88		
		l =2340	4	
4		Уголок 70х5 ГОСТ 8509-93 / С235 ГОСТ 27772-88		
		l =2370	4	
5		Труба 10х2 ГОСТ 3262-75		
		l =75	6	
6		Круг 15-В-ГОСТ 2590-88 / С245 ГОСТ 27772-88 l =158	6	
7		Круг 15-В-ГОСТ 2590-88 / С245 ГОСТ 27772-88 l =240	2	
8		Полоса 8х200-В-ГОСТ 103-76 / С245 ГОСТ 27772-88 l =380	6	
		Прочие изделия		
9		Щеколда ЖО-245		
		ГОСТ 5090-73	1	

Взам.инв.№ | Подпись и дата | Инв. № подл.

Привязан

Инв. №

Изм.	Кол.уч.	Лист	№док.	Подпись	Дата

ТП 407-3-656.01 АС.И-В1

Лист 2

Формат А3

400607-02 11

Типовой проект
407-3-656.01
Альбом 2

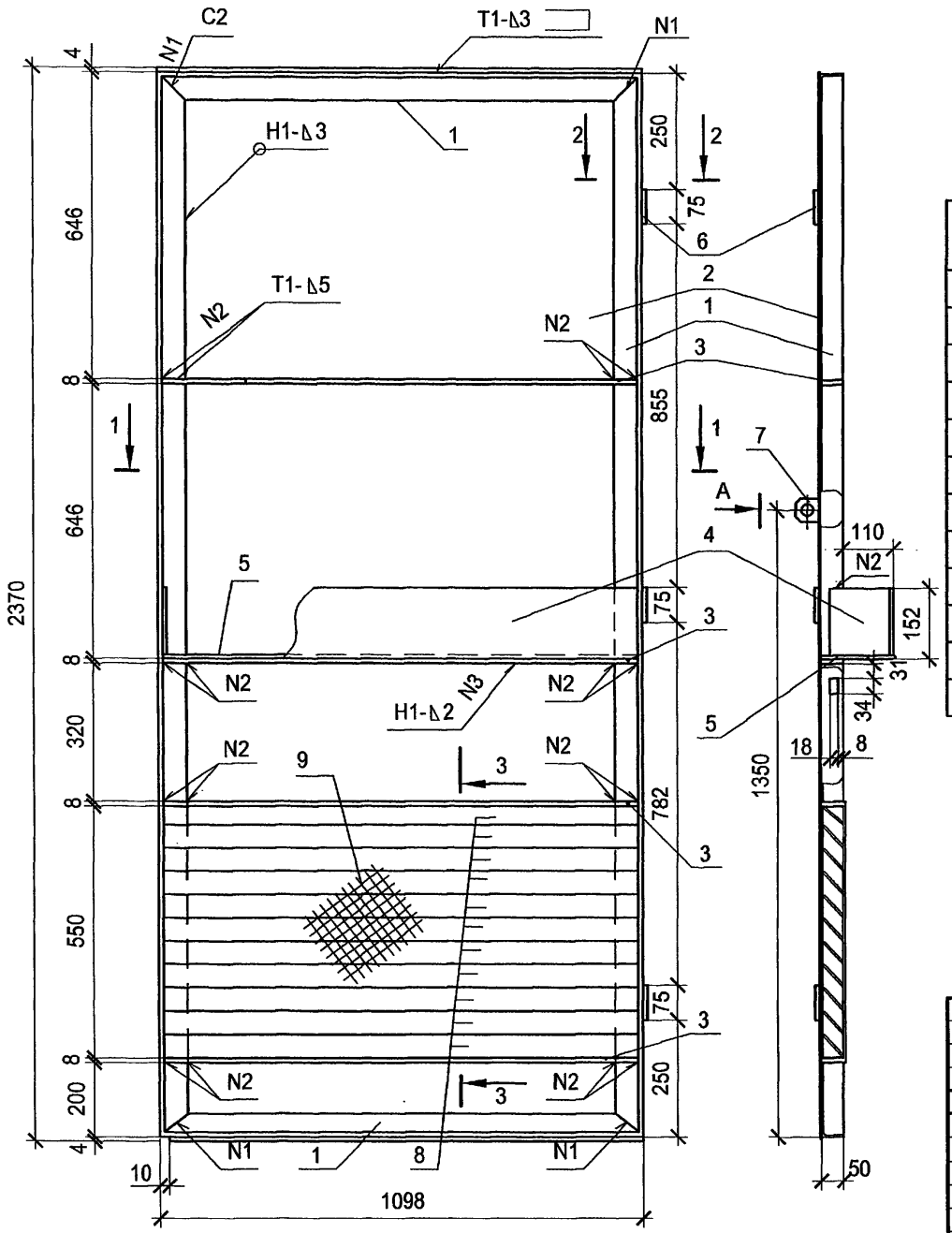

Поз.	Обозначение	Наименование	Кол.	Примеч.
		Материалы		
1		Уголок 50х5 ГОСТ 8509-93 / С245 ГОСТ 27772-88 l=6920	1	см. лист2
2		Лист Б-ПН-3.0 ГОСТ 19904-90 / Ст3 ГОСТ 16523-89 1088х2370	1	см. лист2
3		Полоса 8х45-В-ГОСТ 103-76 / С245 ГОСТ 27772-88 l=1088	4	см. лист2
4		Лист Б-ПН-2.0 ГОСТ 19904-90 / Ст3 ГОСТ 16523-89 150х1443	1	см. лист2
5		Лист Б-ПН-2.0 ГОСТ 19904-90 / Ст3 ГОСТ 16523-89 150х1088	1	см. лист2
6		Труба 10х2 ГОСТ 3262-75 l=75	3	
7		Уголок 50х5 ГОСТ 8509-93 / С245 ГОСТ 27772-88 l=50	1	см. лист3
8		Лист Б-ПН-2.0 ГОСТ 19904-90 / Ст3 ГОСТ 16523-89 50х1088	10	см. лист2
9		Сетка 20х20-600 ГОСТ 5336-80		
		l=1100	1	

Привязан

Инв. №

Взам.инв.№ | Подпись и дата | Инв. № подл.

Изм.	Кол. уч.	Лист	№ док.	Подпись	Дата
Гл.инж.пр.		Осипов			
Нач. отд.		Осипов			
Исполн.		Глазкова			
Исполн.					

ТП 407-3-656.01 АС.И-В1ПЛ

Ворота В1.
Полотно левое.

Стадия	Масса	Масштаб
РП	111.34	1:10
Лист 1	Листов 3	

Проектный институт
Гипрокоммунэнерго
г. Иваново

формат А3

Ц00607-02 12

Типовой проект
407 - 3 - 656.01
Альбом 2

поз. 1

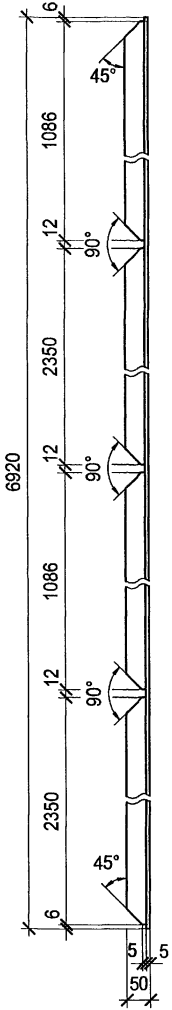

поз. 2

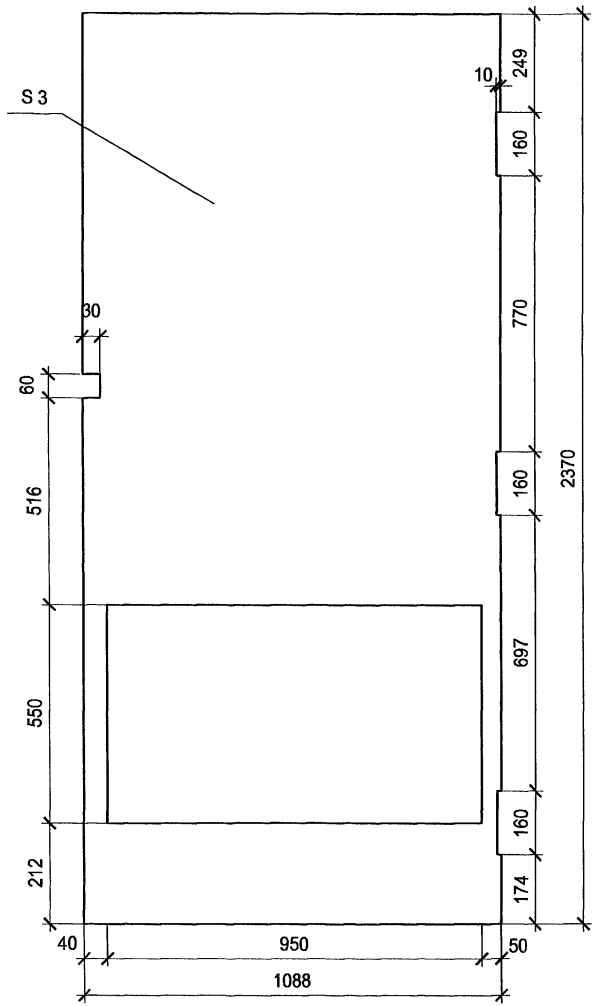

поз. 8

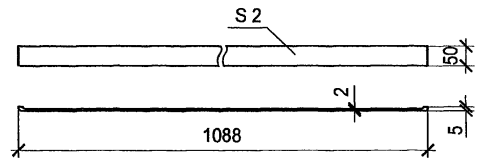

поз. 3

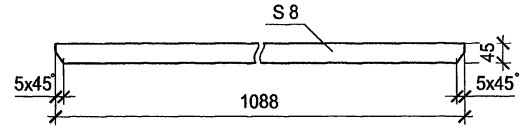

поз. 4

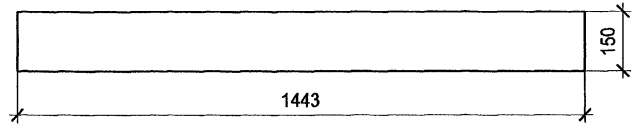

поз. 5

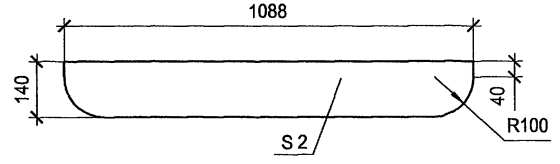

Взам.инв.№ | Подпись и дата | Инв. № подл.

Привязан

Инв. №

Изм.	Кол.уч.	Лист	№ док.	Подпись	Дата	ТП 407-3-656.01 АС.И-В1ПЛ	Лист 2

формат А3

Ц00607-02 13

Типовой проект
407-3-656.01
Альбом 2

3 - 3

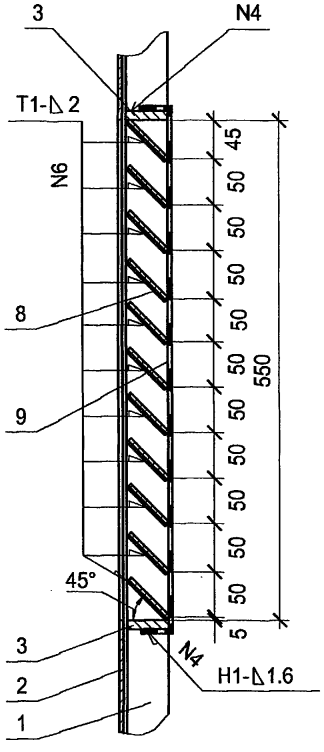

2 - 2

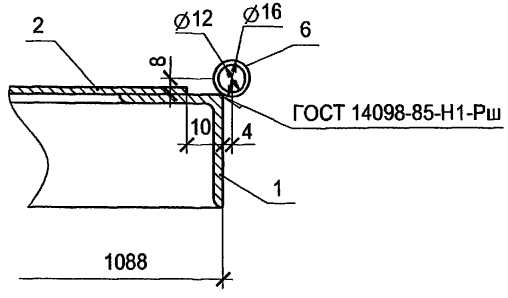

поз. 7

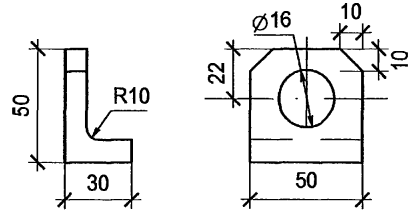

А

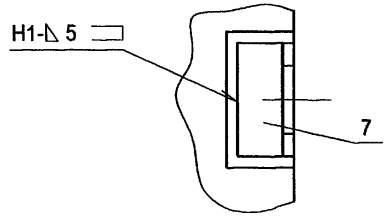

1 - 1

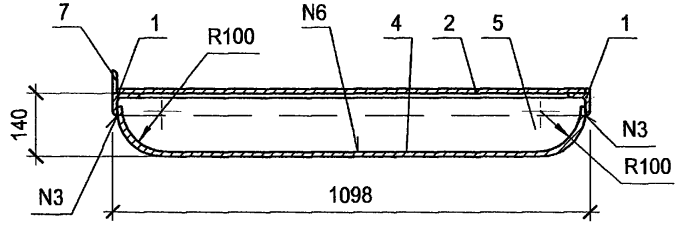

Привязан								ТП 407-3-656.01 АС.И-В1ПЛ	Лист 3
Инв. №				Изм.	Кол.уч.	Лист	№ док.	Подпись	Дата		

Взам.инв.№ | Подпись и дата | Инв. № подл.

формат А3

Ц00607-02 14

Типовой проект
407-3-656.01
Альбом 2

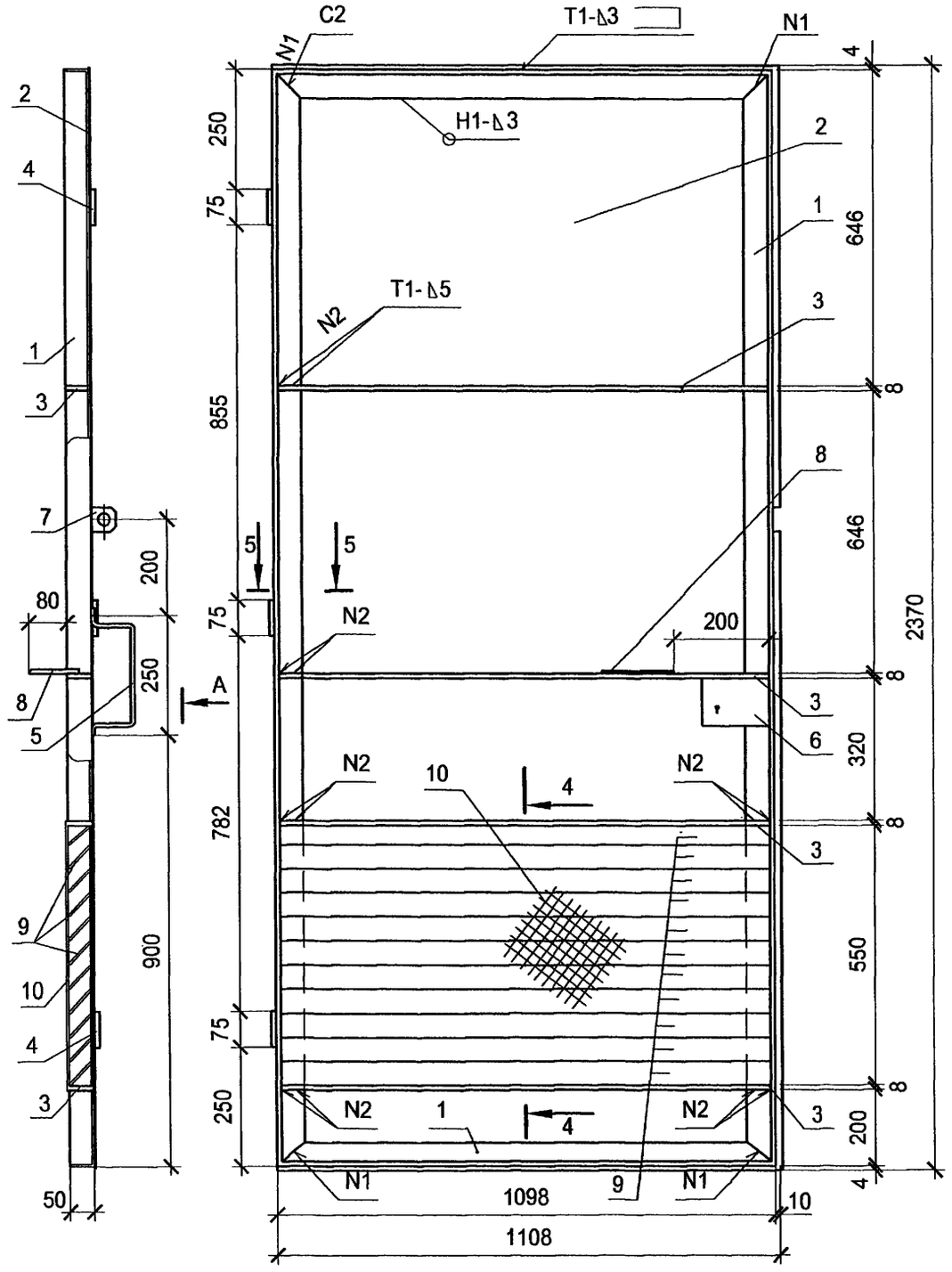

4 - 4

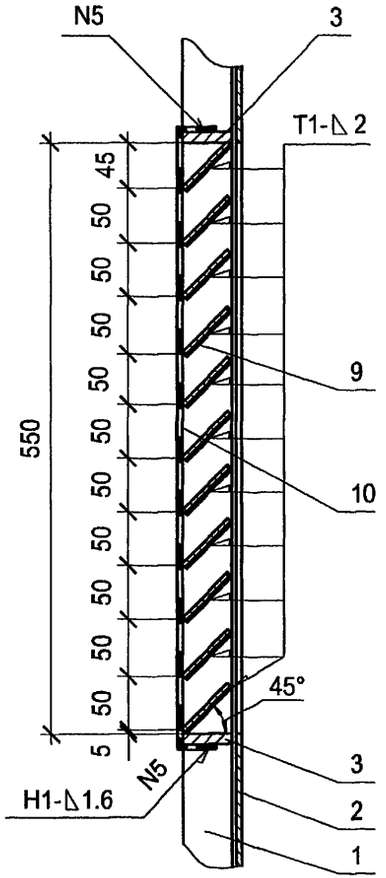

5 - 5

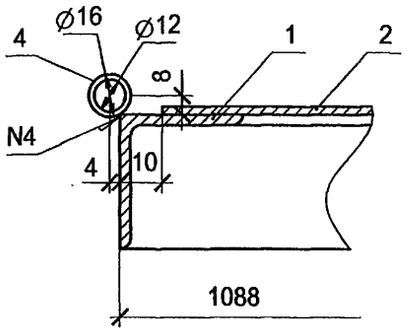

Привязан

Инв. №

Взам.инв.№ | Подпись и дата | Инв. № подл.

Изм.	Кол.уч.	Лист	№ док.	Подпись	Дата
Гл.инж.пр.		Осипов			
Нач. отд.		Осипов			
Исполн.		Глазкова			
Исполн.					

ТП 407-3-656.01 АС.И-В1ПП

Ворота В1
Полотно правое.

Стадия	Масса	Масштаб
РП	98,00	1:10
Лист 1	Листов 3	

Проектный институт
Гипрокоммунэнерго
г. Иваново

формат А3

Ц00607-02 15

Типовой проект
407-3-656.01
Альбом 2

поз. 2

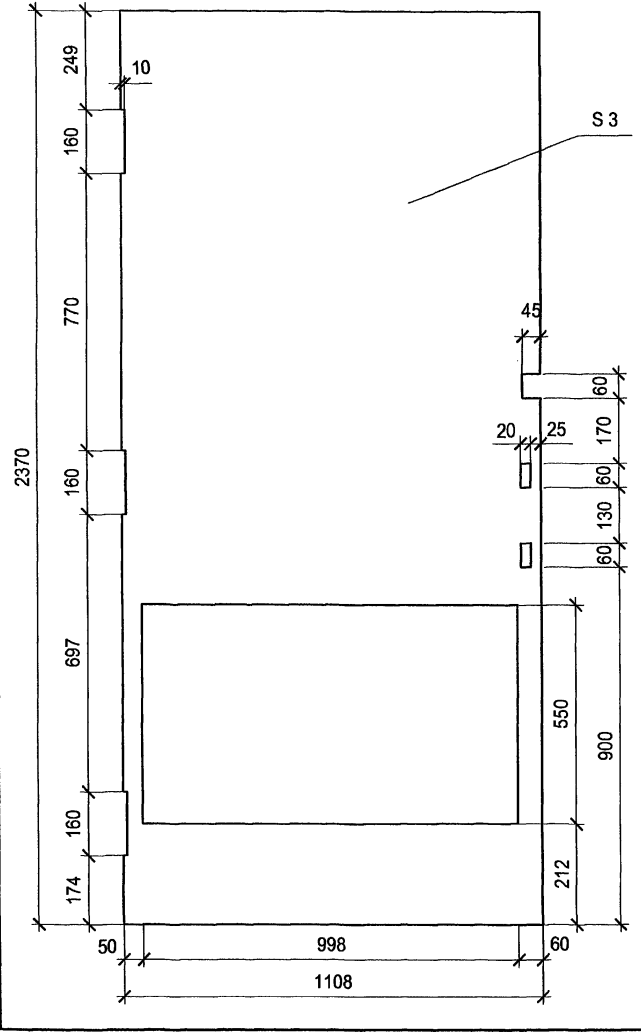

поз. 1

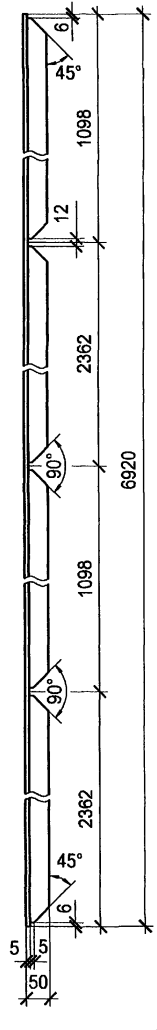

поз. 9

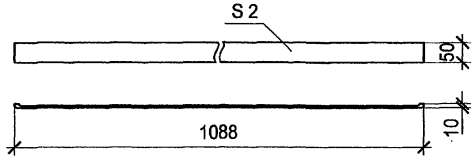

поз. 3

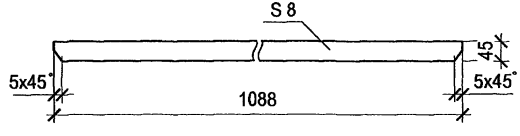

Привязан

Инв. №

Изм.	Кол.уч.	Лист	№ док.	Подпись	Дата	ТП 407-3-656.01 АС.И-В1ПП	Лист 2

Взам.инв.№ | Подпись и дата | Инв. № подл.

формат А3

Шифр 407-3-656.01 16

поз. 7

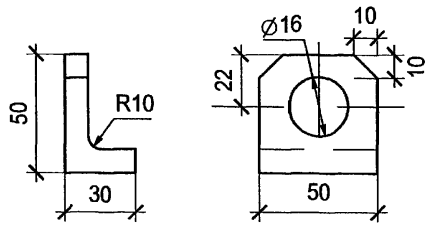

А

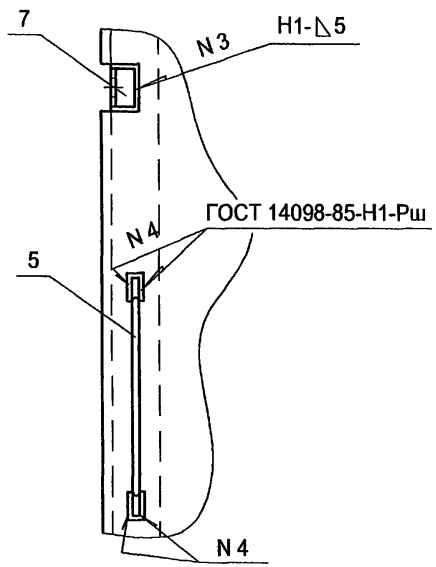

поз. 5

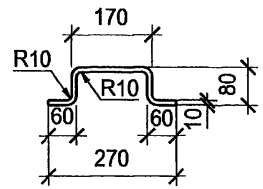

поз. 8

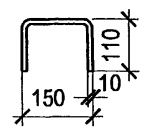

Поз.	Обозначение	Наименование	Кол.	Примеч.
		Материалы		
1		Уголок $\frac{\text{50х5 ГОСТ 8509-93}}{\text{С245 ГОСТ 27772-88}}$ l =6920	1	см. лист2
2		Лист $\frac{\text{Б-ПН-3.0 ГОСТ 19904-90}}{\text{Ст3 ГОСТ 16523-89}}$ 1108х2370	1	см. лист2
3		Полоса $\frac{\text{8х45-В-ГОСТ 103-76}}{\text{С245 ГОСТ 27772-88}}$ l =1088	4	см. лист2
4		Труба 10х2 ГОСТ 3262-75 l =75	3	
5		Круг $\frac{\text{10-В-ГОСТ 2590-88}}{\text{С245 ГОСТ 27772-88}}$ l =450	1	см. лист3
6		Полоса $\frac{\text{5х95-В-ГОСТ 103-76}}{\text{С245 ГОСТ 27772-88}}$ l =137	1	
7		Уголок $\frac{\text{50х5 ГОСТ 8509-93}}{\text{С245 ГОСТ 27772-88}}$ l =50	1	см. лист3
8		Круг $\frac{\text{10-В-ГОСТ 2590-88}}{\text{С245 ГОСТ 27772-88}}$ l =370	1	см. лист3
9		Лист $\frac{\text{Б-ПН-2.0 ГОСТ 19904-90}}{\text{Ст3 ГОСТ 16523-89}}$ 50х1088	10	см. лист2
10		Сетка 20х20-600 ГОСТ 5336-80		
		l =1150	1	

Взам.инв.№ | Подпись и дата | Инв.№ подл.

Привязан

Инв. №

Изм.	Кол.уч.	Лист	№ док.	Подпись	Дата

ТП 407-3-656.01 АС.И-В1ПП

Лист 3

формат А3

Ц00607-02 14

Типовой проект
407- 3 - 656.01
Альбом 2

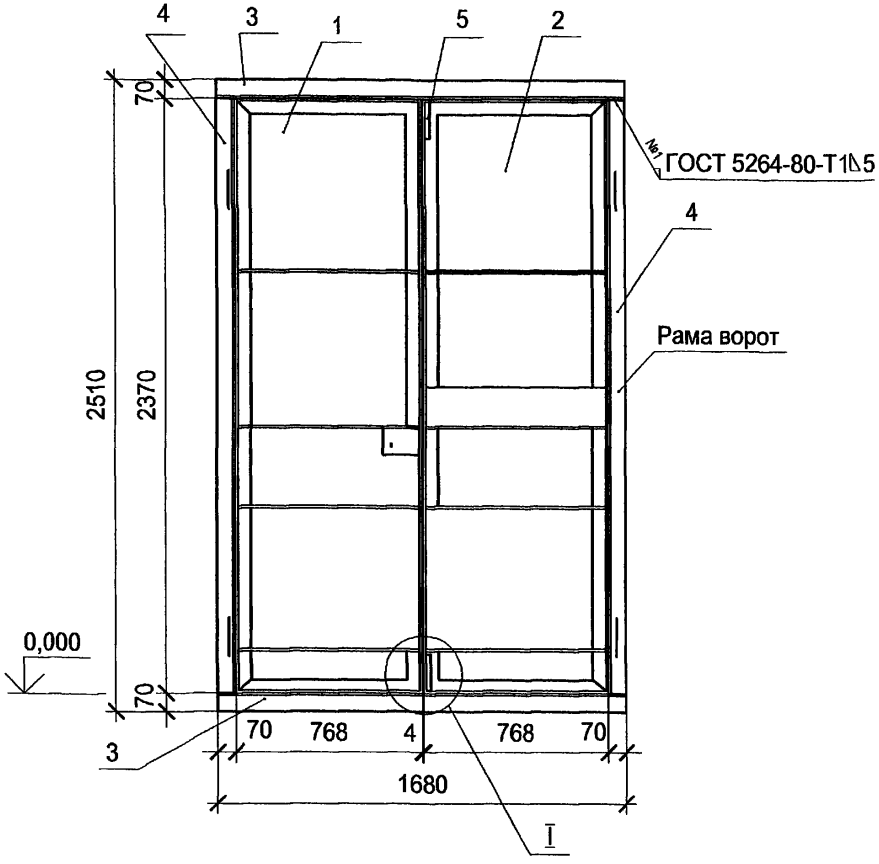

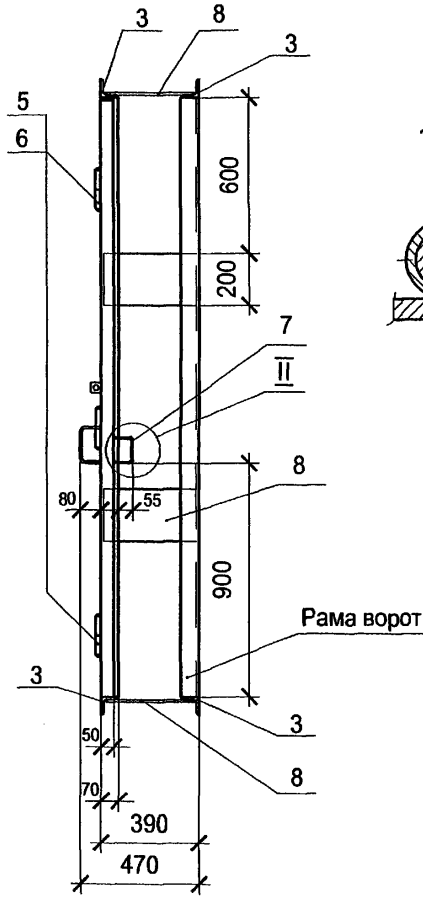

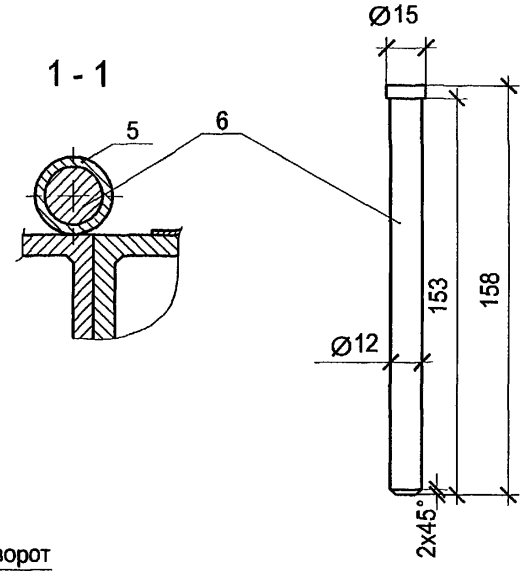

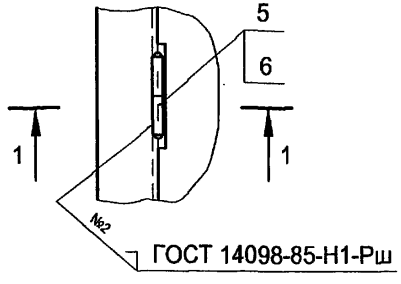

Взам.инв.№
Подпись и дата
Инв. № подл.

Привязан

Инв. №

Изм.	Кол. уч.	Лист	№ док.	Подпись	Дата
Гл.инж.пр.		Осипов			
Нач. отд.		Осипов			
Исполн.		Глазкова			
Исполн.					

ТП 407-3-656.01 АС.И-В2

Ворота В2
Общий вид

Стадия	Масса	Масштаб
РП	210,68	1:20
Лист 1	Листов 2	

Проектный институт
Гипрокоммунэнерго
г. Иваново

формат А3

11.00607-02 18

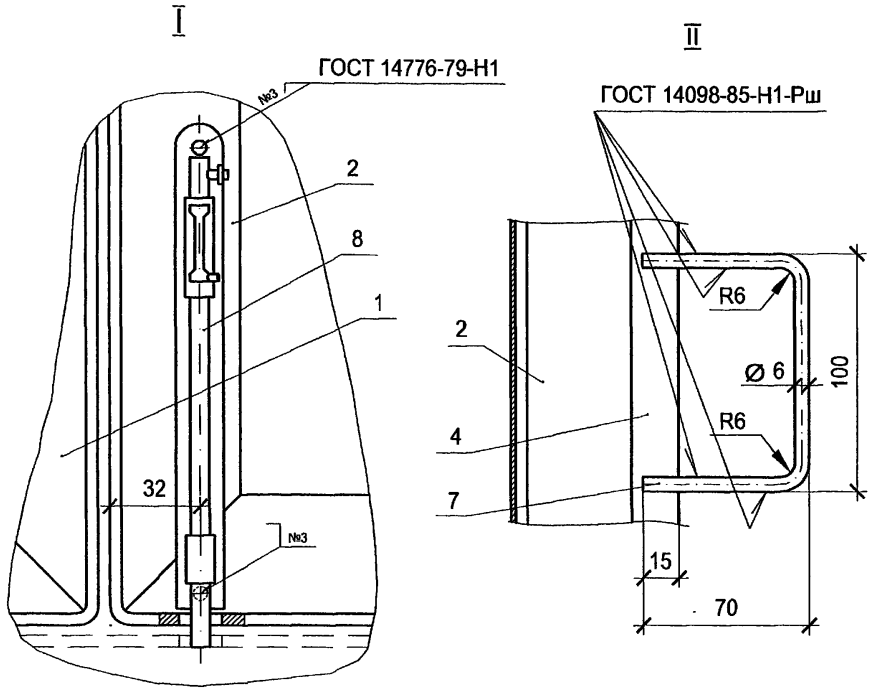

Поз.	Обозначение	Наименование	Кол.	Примеч.
		Сборочные еденицы		
1	АС.И-В1 ПР	Ворота В1. Полотно правое	1	
2	АС.И-В1 ПЛ	Ворота В1. Полотно левое	1	
		Материалы		
3		Уголок 70х5 ГОСТ 8509-93 / С235 ГОСТ 27772-88		
		l =1680	4	
4		Уголок 70х5 ГОСТ 8509-93 / С235 ГОСТ 27772-88		
		l =2370	4	
5		Труба 10х2 ГОСТ 3262-75		
		l =75	6	
6		Круг 15-В-ГОСТ 2590-88 / С245 ГОСТ 27772-88 l =158	6	
7		Круг 15-В-ГОСТ 2590-88 / С245 ГОСТ 27772-88 l =240	2	
8		Полоса 8х200-В-ГОСТ 103-76 / С245 ГОСТ 27772-88 l =380	6	
		Прочие изделия		
9		Щеколда ЖО-245		
		ГОСТ 5090-73	1	

Взам.инв.№ | Подпись и дата | Инв. № подл.

Привязан

Инв. №

Изм.	Кол.уч.	Лист	№док.	Подпись	Дата

ТП 407-3-656.01 АС.И-В2

Лист 2

формат А3

Ц00607-02 19

Типовой проект
407-3-656.01
Альбом 2

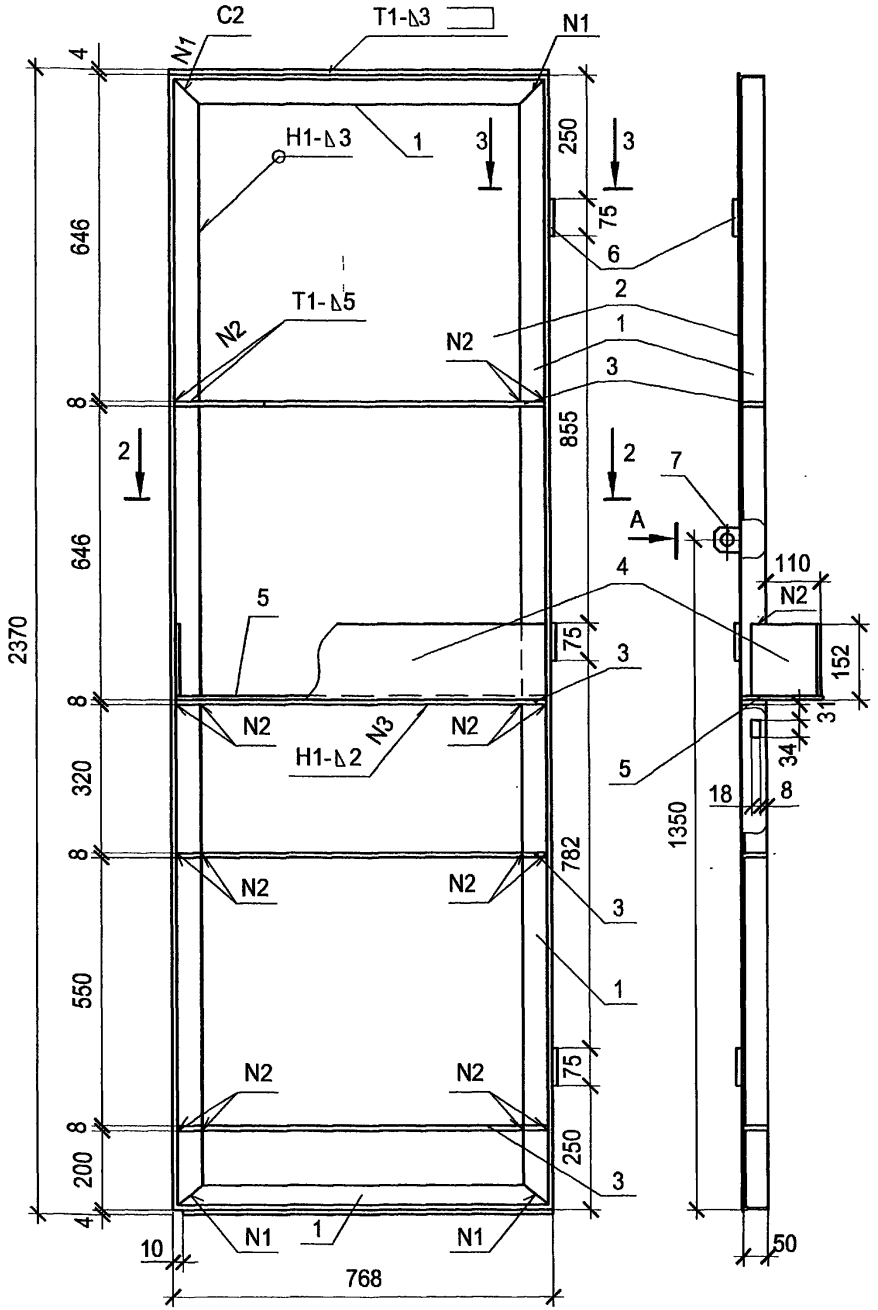

Поз.	Обозначение	Наименование	Кол.	Примеч.
		Материалы		
1		Уголок 50х5 ГОСТ 8509-93 / С245 ГОСТ 27772-88 l=6260	1	
2		Лист Б-ПН-3.0 ГОСТ 19904-90 / Ст3 ГОСТ 16523-89 758х2370	1	
3		Полоса 8х45-В-ГОСТ 103-76 / С245 ГОСТ 27772-88 l=758	4	
4		Лист Б-ПН-2.0 ГОСТ 19904-90 / Ст3 ГОСТ 16523-89 150х1113	1	
5		Лист Б-ПН-2.0 ГОСТ 19904-90 / Ст3 ГОСТ 16523-89 150х758	1	
6		Труба 10х2 ГОСТ 3262-75 l=75	3	
7		Уголок 50х5 ГОСТ 8509-93 / С245 ГОСТ 27772-88 l=50	1	

2 - 2

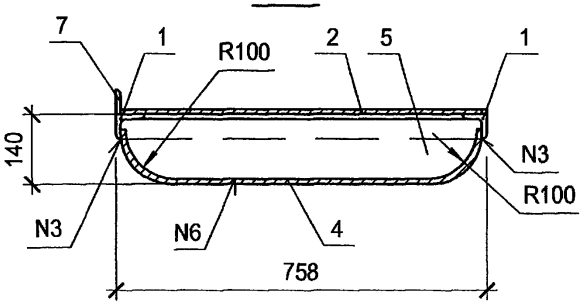

3 - 3

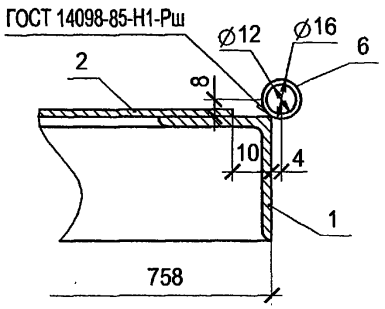

Привязан

Инв. №

Взам.инв.№ | Подпись и дата | Инв. № подл.

Изм.	Кол.уч.	Лист	№док.	Подпись	Дата
Гл.инж.пр.		Осипов			
Нач. отд.		Осипов			
Исполн.		Глазкова			
Исполн.					

ТП 407-3-656.01 АС.И-В2ПЛ

Ворота В2.
Полотно левое.

Стадия	Масса	Масштаб
РП	66,90	1:10
Лист 1	Листов 2	

Проектный институт
Гипрокоммунэнерго
г. Иваново

формат А3

Ц00607-02 20

Типовой проект
407-3-656.01
Альбом 2

поз. 1

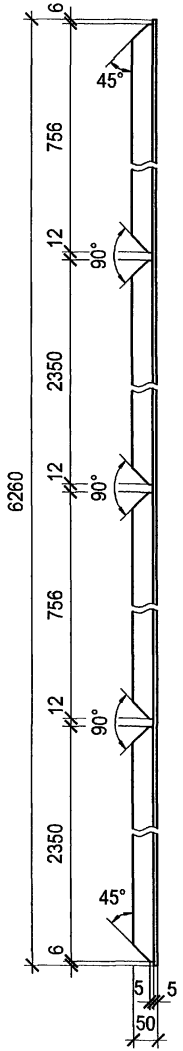

поз. 2

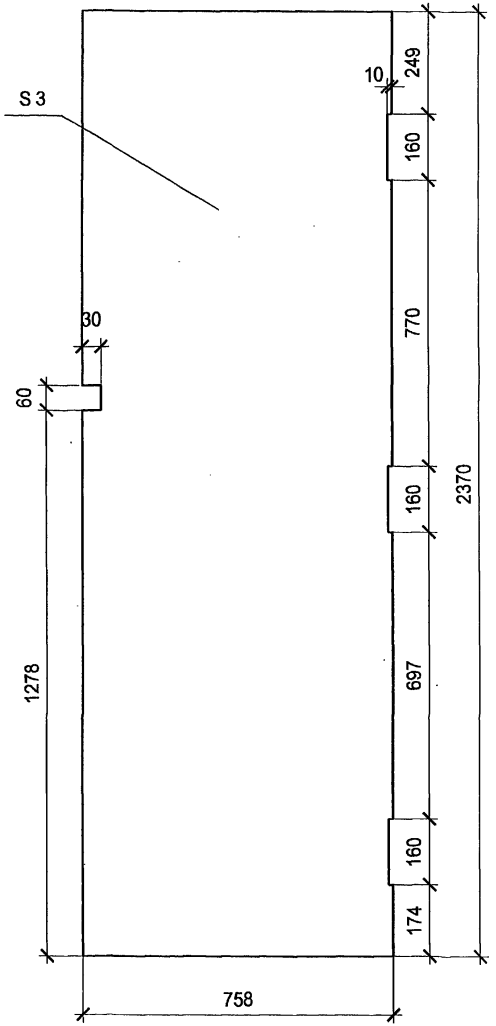

поз. 3

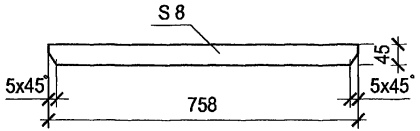

поз. 4

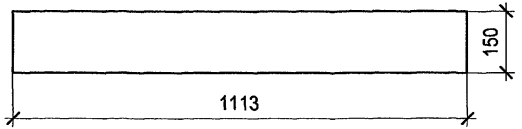

поз. 5

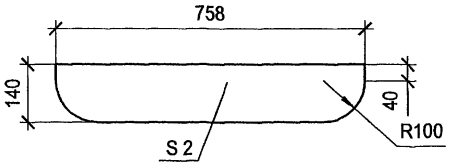

А

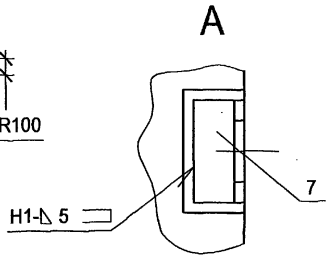

поз. 7

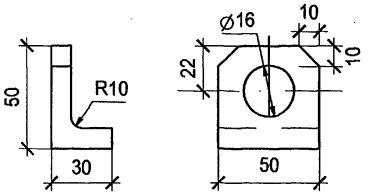

Привязан

Инв. №

Изм.	Кол.уч.	Лист	№ док.	Подпись	Дата	ТП 407-3-656.01 АС.И-В2ПЛ	Лист 2

Инв. № подл. | Подпись и дата | Взам.инв.№

формат А3

Ц00607-02 21

Типовой проект
407-3-656.01
Альбом 2

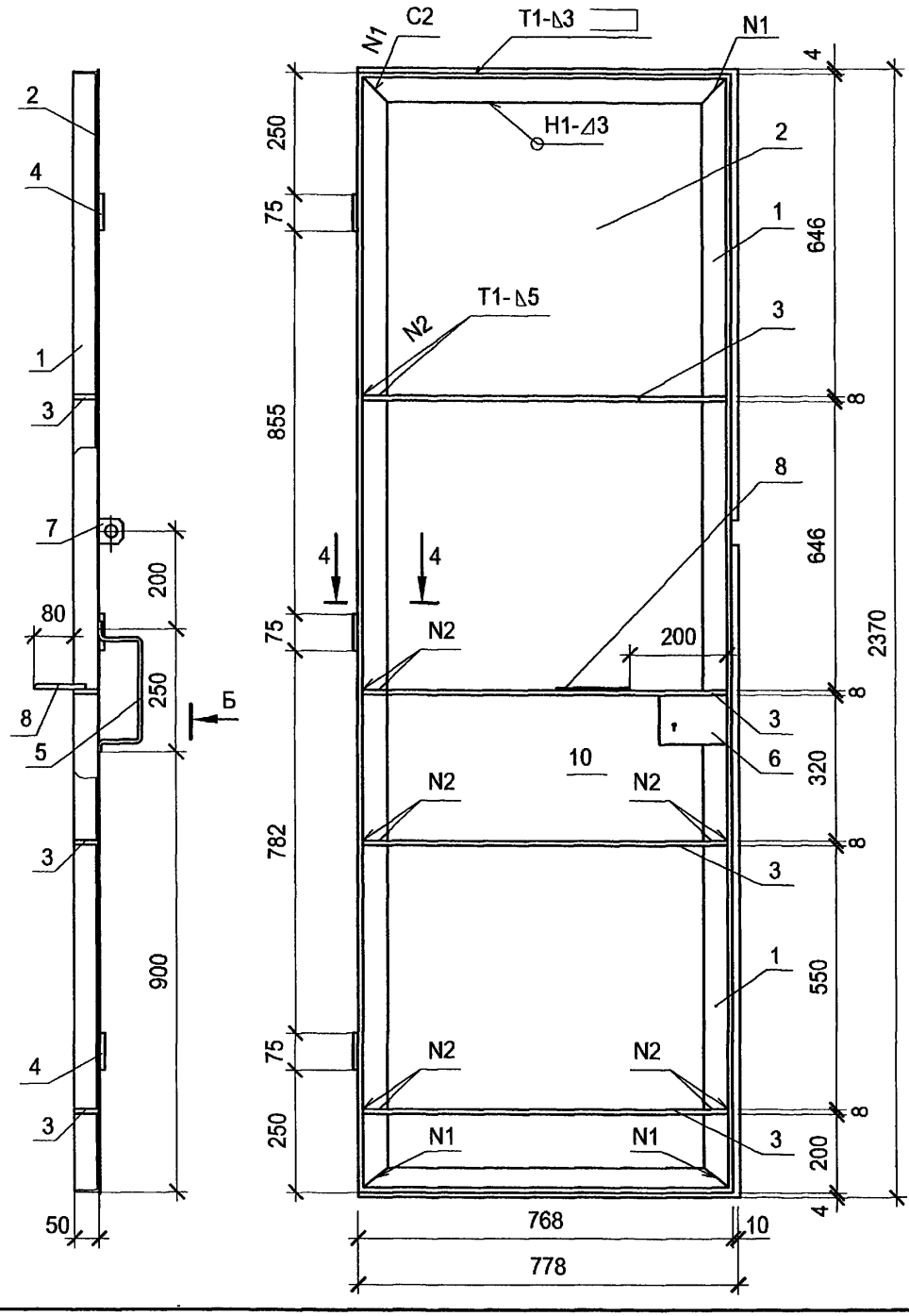

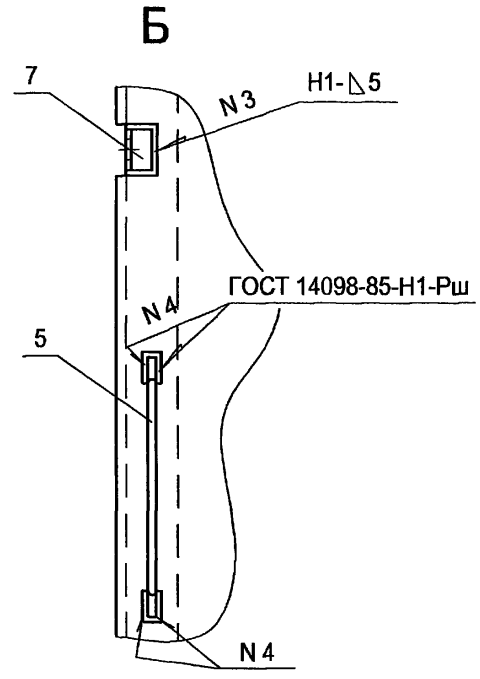

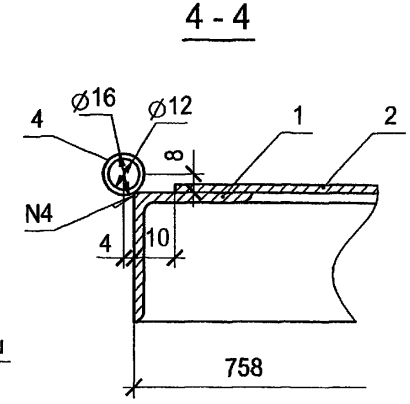

Привязан

Инв. №

Взам.инв.№ | Подпись и дата | Инв. № подл.

Изм.	Кол. уч.	Лист	№ док	Подпись	Дата
Гл.инж.пр.		Осипов			
Нач. отд.		Осипов			
Исполн.		Глазкова			
Исполн.					

ТП 407-3-656.01 АС.И-В2ПП

Ворота В2
Полотно правое.

Стадия	Масса	Масштаб
РП	64,29	1:10
Лист 1	Листов 2	

Проектный институт
Гипрокоммунэнерго
г. Иваново

формат А3

110607-09. 22

Типовой проект
407-3-656.01
Альбом 2

поз. 2

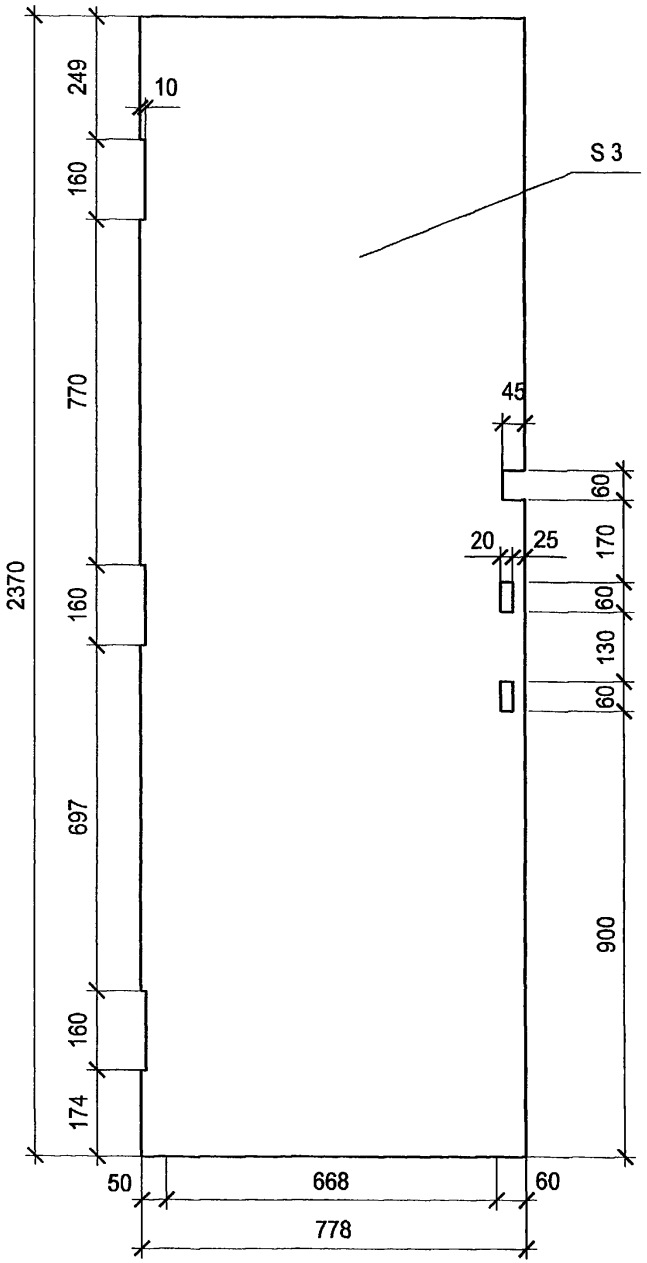

поз. 1

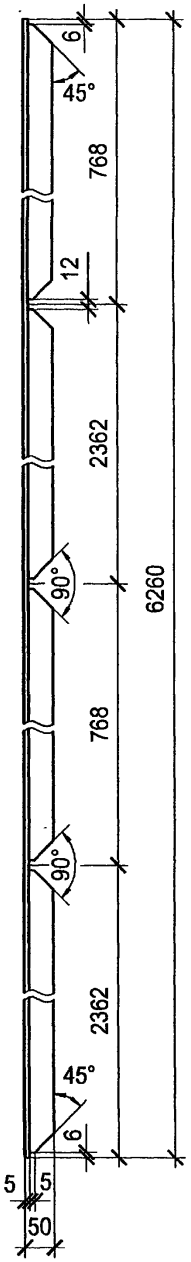

поз. 3

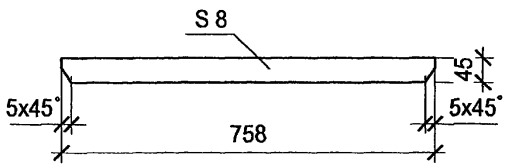

поз. 5

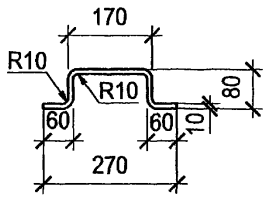

поз. 7

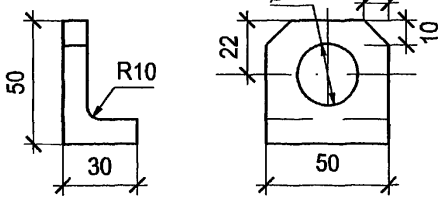

поз. 8

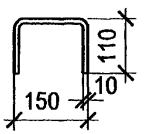

Поз.	Обозначение	Наименование	Кол.	Примеч.
		Материалы		
1		Уголок 50х5 ГОСТ 8509-93 / С245 ГОСТ 27772-88 l=6260	1	
2		Лист Б-ПН-3.0 ГОСТ 19904-90 / Ст3 ГОСТ 16523-89 778х2370	1	
3		Полоса 8х45-В-ГОСТ 103-76 / С245 ГОСТ 27772-88 l=758	4	
4		Труба 10х2 ГОСТ 3262-75 l=75	3	
5		Круг 10-В-ГОСТ 2590-88 / С245 ГОСТ 27772-88 l=450	1	
6		Полоса 5х95-В-ГОСТ 103-76 / С245 ГОСТ 27772-88 l=137	1	
7		Уголок 50х5 ГОСТ 8509-93 / С245 ГОСТ 27772-88 l=50	1	
8		Круг 10-В-ГОСТ 2590-88 / С245 ГОСТ 27772-88 l=370	1	

Взам.инв.№ | Подпись и дата | Инв. № подл.

Привязан

Инв. №

Изм.	Кол.уч.	Лист	№ док.	Подпись	Дата	ТП 407-3-656.01 АС.И-В2ПП	Лист 2

формат А3

Копировал 23

Типовой проект
407-3-656.01
Альбом 2

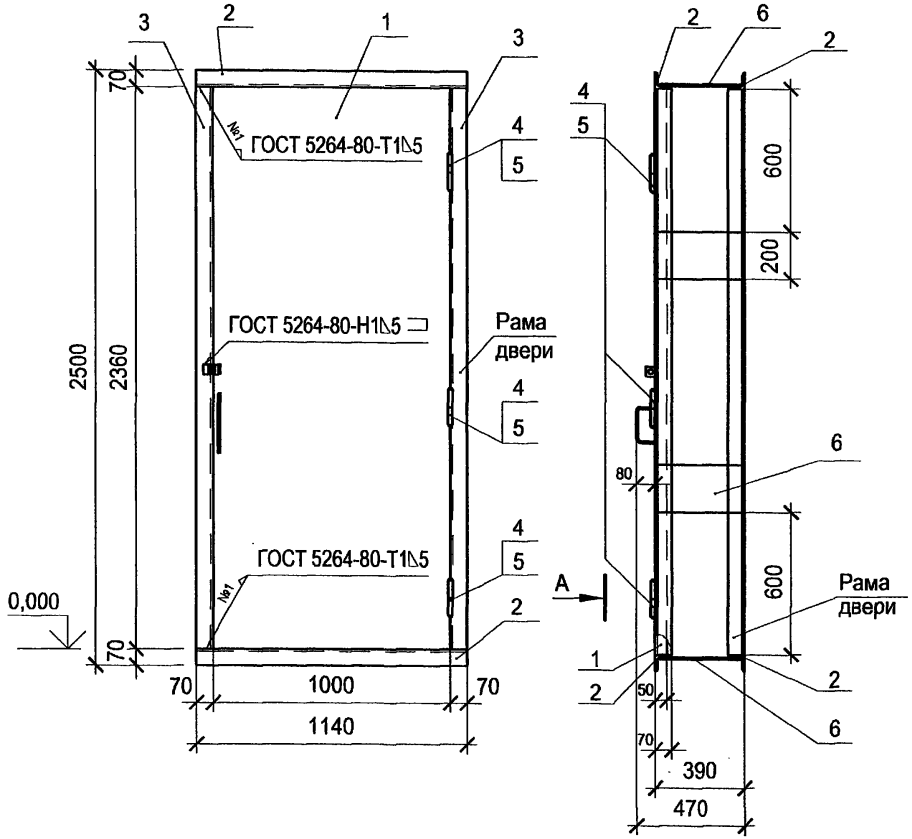

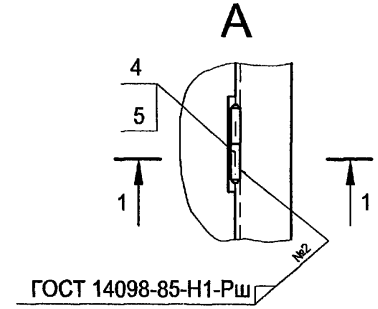

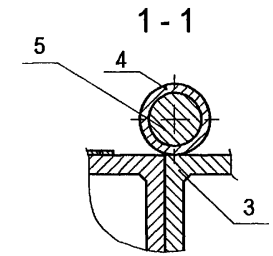

Поз.	Обозначение	Наименование	Кол.	Примеч.
		Сборочные еденицы		
1	АС.И-Д1 ПД	Дверной блок Д1. Полотно дверное	1	
		Материалы		
2		Уголок 70х5 ГОСТ 8509-93 / С235 ГОСТ 27772-88		
		l =1140	4	
3		Уголок 70х5 ГОСТ 8509-93 / С235 ГОСТ 27772-88		
		l =2360	4	
4		Труба 10х2 ГОСТ 3262-75		
		l =75	6	
5		Круг 15-В ГОСТ 2590-88 / С245 ГОСТ 27772-88 l =158	6	
6		Полоса 8х200-В ГОСТ 103-76 / С245 ГОСТ 27772-88 l =380	6	

поз. 4

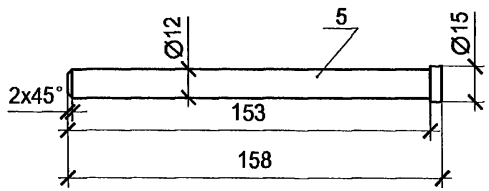

Взам.инв.№
Подпись и дата
Инв. № подл.

Привязан

Инв. №

Изм.	Кол. уч.	Лист	№ док.	Подпись	Дата
Гл.инж.пр.		Осипов			
Нач. отд.		Осипов			
Исполн.		Глазкова			
Исполн.					

ТП 407-3-656.01 АС.И-Д1

Дверной блок Д1
Общий вид

Стадия	Масса	Масштаб
РП	155,32	1:20
Лист 1	Листов 1	

Проектный институт
Гипрокоммунэнерго
г. Иваново

формат А3

Типовой проект
407-3-656.01
Альбом 2

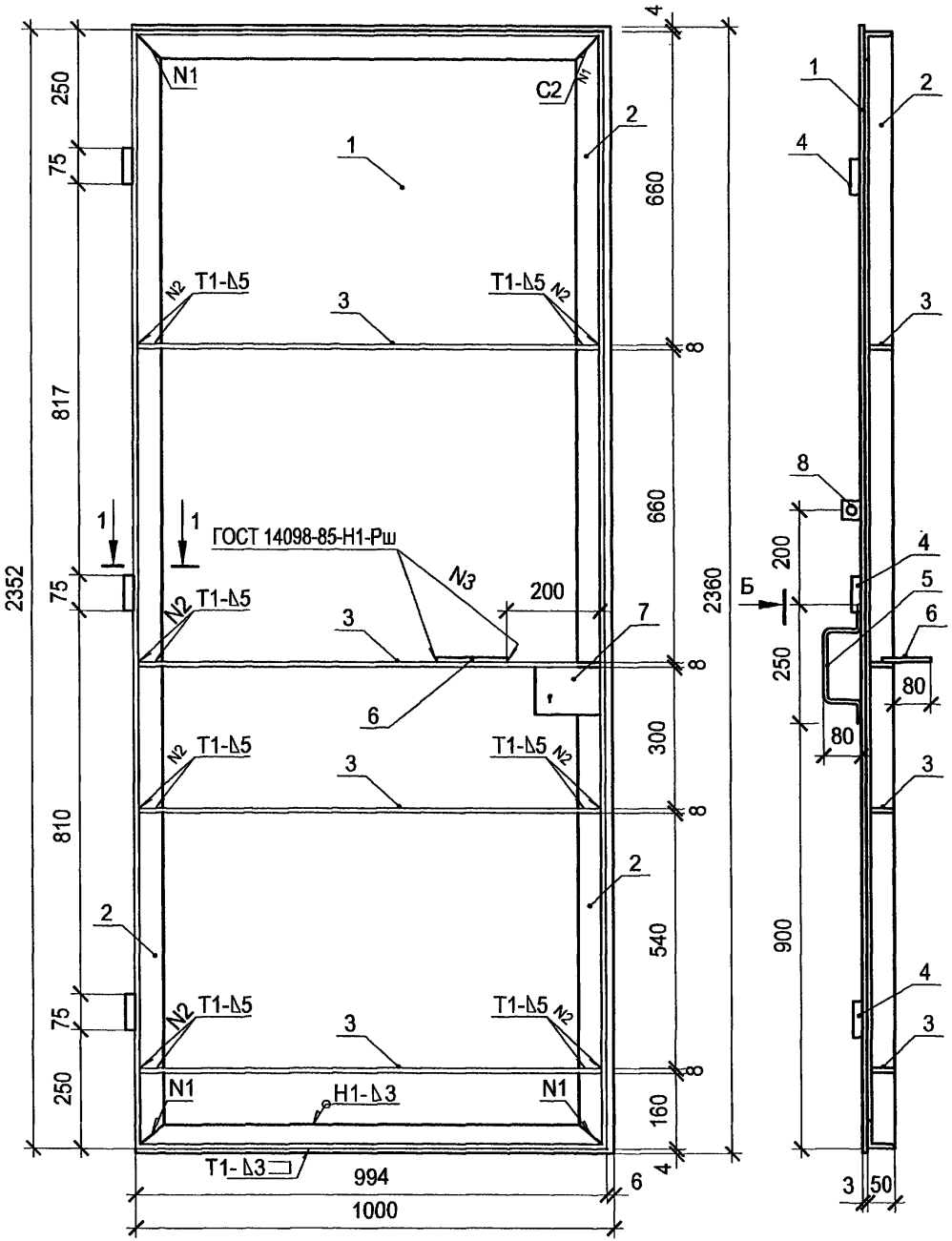

Поз.	Обозначение	Наименование	Кол.	Примеч.
		Материалы		
1		Лист Б-ПН-3.0 ГОСТ 19904-90 / Ст3 ГОСТ 16523-89 2360х1000	1	см. лист2
2		Уголок 50х5 ГОСТ 8509-93 / С245 ГОСТ 27772-88 l =6692	1	см. лист2
3		Полоса 8х45-В-ГОСТ 103-76 / С245 ГОСТ 27772-88 l =984	4	см. лист2
4		Труба 10х2 ГОСТ 3262-75 l =75	3	
5		Круг 10-В-ГОСТ 2590-88 / С245 ГОСТ 27772-88 l =400	1	см. лист2
6		Круг 10-В-ГОСТ 2590-88 / С245 ГОСТ 27772-88 l =370	1	см. лист2
7		Полоса 5х95-В-ГОСТ 103-76 / С245 ГОСТ 27772-88 l =137	1	
8		Уголок 50х5 ГОСТ 8509-93 / С245 ГОСТ 27772-88 l =50	1	см. лист2

1 - 1

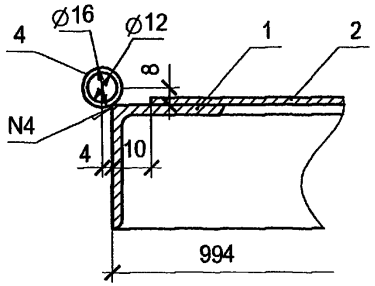

Привязан

Инв. №

Взам.инв.№ | Подпись и дата | Инв. № подл.

Изм.	Кол. уч.	Лист	№ док.	Подпись	Дата
Гл.инж.пр.		Осипов			
Нач. отд.		Осипов			
Исполн.		Глазкова			
Исполн.					

ТП 407-3-656.01 АС.И-Д1ДП

Дверной блок Д1.
Дверное полотно.

Стадия	Масса	Масштаб
РП	86,10	1:10
Лист 1	Листов 2	

Проектный институт
Гипрокоммунэнерго
г. Иваново

формат А3

Типовой проект
407-3-656.01
Альбом 2

поз.1

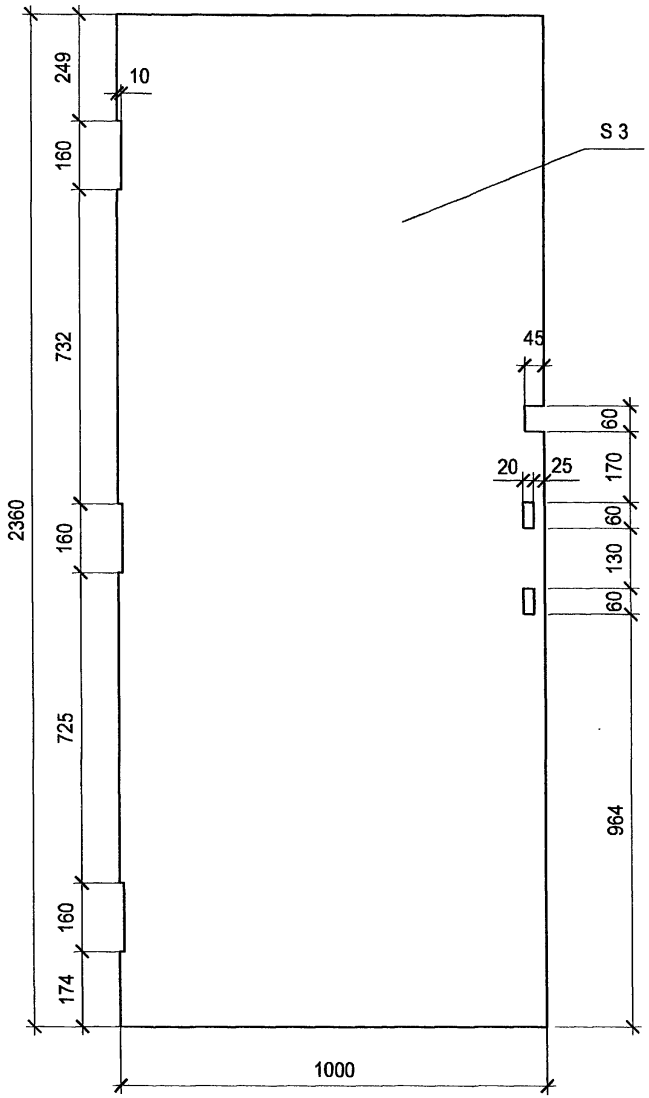

поз. 2

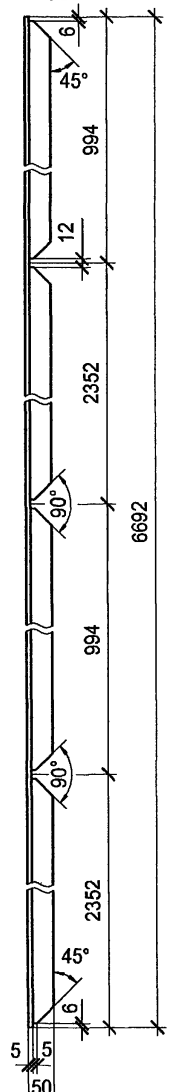

поз. 3

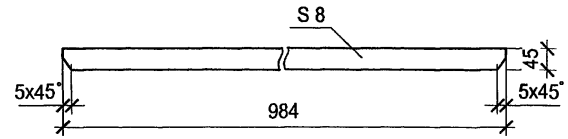

поз. 6

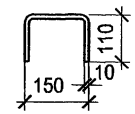

Б

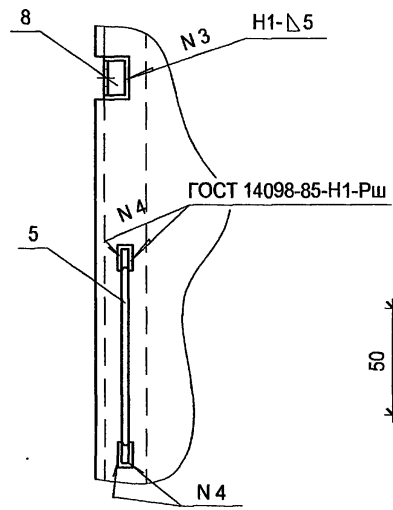

поз. 5

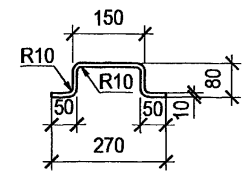

поз. 8

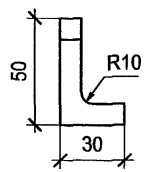

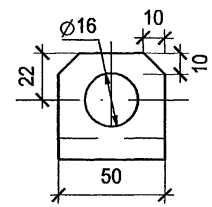

Привязан

Инв. №

Изм.	Кол.уч.	Лист	№ док.	Подпись	Дата	ТП 407-3-656.01 АС.И-Д1ДП	Лист 2

Взам.инв.№ | Подпись и дата | Инв. № подл.

формат А3

Типовой проект
407-3-656.01
Альбом 2

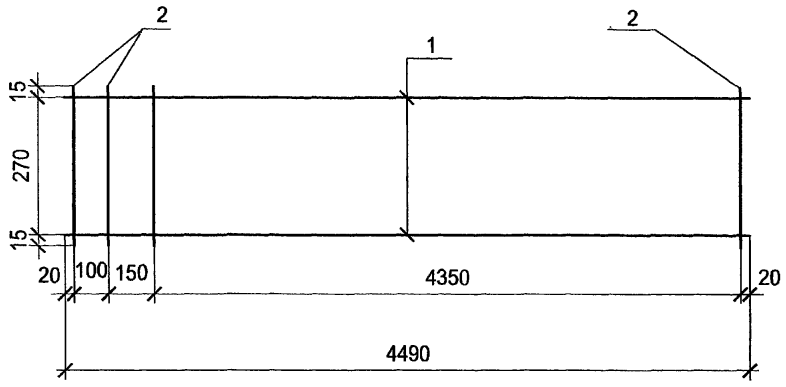

Поз.	Наименование	Кол.	Примеч.
	Детали		
1	Ø8AIII ГОСТ 5781-82* l=4490	2	1,77
2	Ø8 AI ГОСТ 5781-82* l=300	32	0,12

Привязан

Инв. №

Взам.инв.№ | Подпись и дата | Инв. № подл.

Изм.	Кол. уч.	Лист	№ док.	Подпись	Дата
Гл.инж.пр.		Осипов			
Нач. отд.		Осипов			
Исполн.		Глазкова			
Исполн.					

ТП 407-3-656.01 АС.И-КР1

Каркас КР1

Стадия	Масса	Масштаб
Р	7,38	1:10
Лист 1	Листов 1	

Проектный институт
Гипрокоммунэнерго
г. Иваново

формат А4

Типовой проект
407-3-656.01
Альбом 2

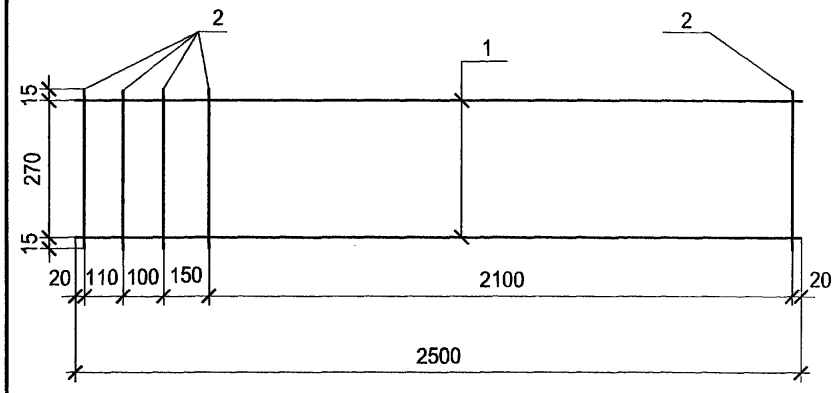

Поз.	Наименование	Кол.	Примеч.
	Детали		
1	Ø8 AIII ГОСТ 5781-82* l=2500	2	0,99
2	Ø8 AI ГОСТ 5781-82* l=300	18	0,12

Привязан

Инв. №

Взам.инв.№ | Подпись и дата | Инв. № подл.

Изм.	Кол. уч.	Лист	№ док.	Подпись	Дата
Гл.инж.пр.		Осипов			
Нач. отд.		Осипов			
Исполн.		Глазкова			
Исполн.					

ТП 407-3-656.01 АС.И-КР2

Каркас КР2

Стадия	Масса	Масштаб
Р	4,12	1:10
Лист 1	Листов 1	

Проектный институт
Гипрокоммунэнерго
г. Иваново

формат А4

Типовой проект
407- 3 - 656.01
Альбом 2

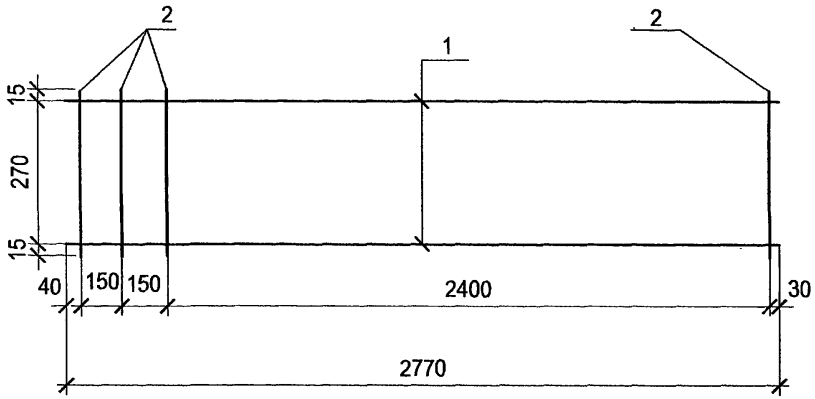

Поз.	Наименование	Кол.	Примеч.
	Детали		
1	Ø8 AIII ГОСТ 5781-82* l=2770	2	1.09
2	Ø8 AI ГОСТ 5781-82* l=300	20	0,12

Привязан

Инв. №

Взам.инв.№

Подпись и дата

Инв. № подл.

Изм.	Кол. уч.	Лист	№ док.	Подпись	Дата
Гл.инж.пр.		Осипов			
Нач. отд.		Осипов			
		ва			
Исполн.					

ТП 407-3-656.01 АС.И-КР3

Каркас КР3

Стадия	Масса	Масштаб
Р	4.46	1:10

Лист 1 Листов 1

Проектный институт
Гипрокоммунэнерго
г. Иваново

формат А4

gost.e-ecolog.ru

Типовой проект
407- 3 - 656.01
Альбом 2

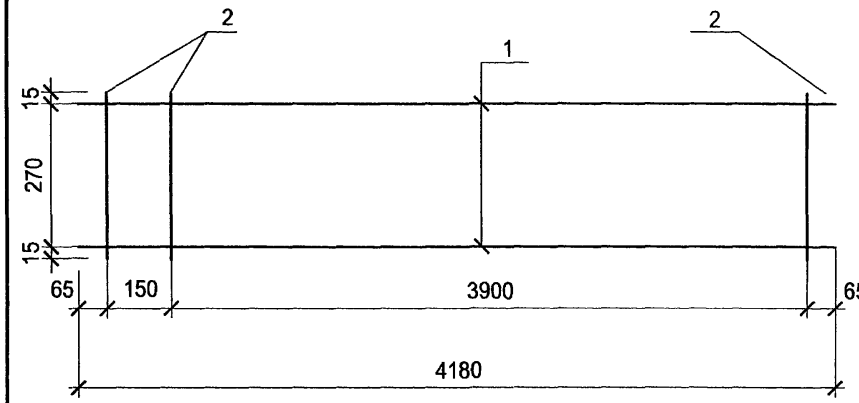

Поз.	Наименование	Кол.	Примеч.
	Детали		
1	Ø8 AIII ГОСТ 5781-82* l=4180	2	0,98
2	Ø8 AI ГОСТ 5781-82* l=300	28	0,12

Привязан

Инв. №

Взам.инв.№

Подпись и дата

Инв. № подл.

Изм.	Кол. уч.	Лист	№ док.	Подпись	Дата
Гл.инж.пр.		Осипов			
Нач. отд.		Осипов			
Исполн.		Глазкова			
Исполн.					

ТП 407-3-656.01 АС.И-КР4

Каркас КР4

Стадия	Масса	Масштаб
Р	6.78	1:10

Лист 1 Листов 1

Проектный институт
Гипрокоммунэнерго
г. Иваново

формат А4