ТИПОВОЙ ПРОЕКТ
407-I-92.87

АВТОМАТИЗИРОВАННАЯ ДИЗЕЛЬНАЯ ЭЛЕКТРОСТАНЦИЯ МОЩНОСТЬЮ 1×48 кВт
(VI-069-86)

АЛЬБОМ 3

АРХИТЕКТУРНО-СТРОИТЕЛЬНЫЕ РЕШЕНИЯ
ОТОПЛЕНИЕ И ВЕНТИЛЯЦИЯ

ВАРИАНТ ЗДАНИЯ В БЕТОННЫХ БЛОКАХ

25664-03

gost.e-ecolog.ru

УКАЗАНА В СЧЕТ-НАКЛАДНОЙ

				Привязан
Инв №				

ТИПОВОЙ ПРОЕКТ
407-1-92.87
АВТОМАТИЗИРОВАННАЯ ДИЗЕЛЬНАЯ ЭЛЕКТРОСТАНЦИЯ МОЩНОСТЬЮ 1×48 КВТ
VI-069-86

Альбом 3

СОСТАВ ПРОЕКТА:

АЛЬБОМ 1 – ОБЩАЯ ПОЯСНИТЕЛЬНАЯ ЗАПИСКА. ТЕПЛОМЕХАНИЧЕСКАЯ И ЭЛЕКТРИЧЕСКАЯ ЧАСТИ.

АЛЬБОМ 2 – АРХИТЕКТУРНО СТРОИТЕЛЬНЫЕ РЕШЕНИЯ. ОТОПЛЕНИЕ И ВЕНТИЛЯЦИЯ. ВАРИАНТ ЗДАНИЯ В КИРПИЧЕ.

АЛЬБОМ 3 – АРХИТЕКТУРНО-СТРОИТЕЛЬНЫЕ РЕШЕНИЯ. ОТОПЛЕНИЕ. И ВЕНТИЛЯЦИЯ. ВАРИАНТ ЗДАНИЯ В БЕТОННЫХ БЛОКАХ.

АЛЬБОМ 4 – НЕСТАНДАРТИЗИРОВАННЫЕ ИЗДЕЛИЯ

АЛЬБОМ 5 – СПЕЦИФИКАЦИИ ОБОРУДОВАНИЯ.

АЛЬБОМ 6 – СМЕТЫ. ВЕДОМОСТИ ПОТРЕБНОСТИ В МАТЕРИАЛАХ. ВАРИАНТ ЗДАНИЯ В КИРПИЧЕ.

АЛЬБОМ 7 – СМЕТЫ. ВЕДОМОСТИ ПОТРЕБНОСТИ В МАТЕРИАЛАХ. ВАРИАНТ ЗДАНИЯ В БЕТОННЫХ БЛОКАХ.

РАЗРАБОТАН
ИНСТИТУТОМ
ГИПРОСВЯЗЬ-3

УТВЕРЖДЕН МИНИСТЕРСТВОМ СВЯЗИ СССР
ВВЕДЕН В ДЕЙСТВИЕ МИНИСТЕРСТВОМ СВЯЗИ СССР
ПРИКАЗ. N167 ОТ 6.04.87г.

ГЛАВНЫЙ ИНЖЕНЕР ИНСТИТУТА А.М. КУЛЕША
ГЛАВНЫЙ ИНЖЕНЕР ПРОЕКТА В.В. СТЕЦЕНКО

Привязан

Инв. №

Лист	Наименование	Стр.	Прим.
1	2	3	4
	Титульный лист	1	
	Содержание альбома	2	
	Чертежи марки АР		
1	Общие данные (начало)	3	
2	Общие данные (окончание)	4	
3	План на отм. ±0,000	5	
4	Фасады 1-2, 2-1, А-Б, Б-А.	6	
5	Разрез 1-1	7	
6	Ведомость перемычек. Ведомость проемов.		
	Ведомость отделки помещений. Экспликация полов.	8	
7	План кровли. Узлы. Жалюзийная решетка ЖР-1	9	
	Чертежи марки КЖ		
1	Общие данные	10	
2	Схема расположения элементов фундаментов	11	
3	Схема расположения элементов покрытия. Сечения,		
	спецификация.	12	
4	Развертки блоков стен по осям „А", „Б", „1" и „2"		
	спецификация.	13, 14	
5	Схема расположения элементов подпольных каналов		
	и закладных деталей	15	
6	Узлы и детали подпольных каналов	16	
7	Фундамент дизель-генератора типа ДГА-48 м1	17	
8	Фундамент дизель-генератора типа ДГА-24 м1	18	
9	Конструкция монолитных фундаментов под		
	оборудование Ф-2, Ф-3.	19	
10	Стакан для устройства гнезда под фундаментные		
	болты. Фундаментный болт дизель-генератора	20	
11	Металлические крышки К-1 ÷ К-4.	21	
12	Металлические рамки МР-1÷МР-3. Сетки С-1, С-2		
	Спецификация.	22	
	Чертежи марки ОВ		
1	Общие данные (начало)	23	
2	Общие данные (окончание)	24	
3	План. Разрез 1-1. Спецификация	25	
4	Схема системы отопления	26	
	Чертежи марки ЭО		
1	Общие данные	27	
2	Электроосвещение. План.	28	

Инв. № подл. | Подпись и дата | Взам. инв. №

Привязан

Инв. №

ГИП	Стеценко		
Нач. отд.	Кушнирук		
Гл. тех.	Прокоренко		
Рук. гр.	Доббня		
Исполн.	Венжик.		
Н. контр.	Наименко		

ТП 407-1-92 87

Автоматизированная дизельная электростанция мощностью 1×48 кВт (Вариант в блоках)

Стадия	Лист	Листов
Р	1	

Содержание альбома

Гипросвязь-3 Киев.

Ведомость рабочих чертежей основного комплекта

Лист	Наименование	Примечание
1	Общие данные /начало/	
2	Общие данные /окончание/	
3	План на отм. ±0.000	
4	Фасады 1-2, 2-1, А-6, 6-А	
5	Разрез 1-1	
6	Ведомость перемычек. Ведомость проемов. Ведомость	
	отделки помещений. Экспликация полов.	
7	План кровли. Узлы. Жалюзийная решетка	
	ЖР-1.	

Ведомость основных комплектов рабочих чертежей

Обозначение	Наименование	Примечание
ДС	Общая пояснительная записка	
	тепломеханическая и электрическая	
	части.	
АР	Архитектурно-строительная часть	
КЖ	Конструкции железобетонные.	
ОВ	Отопление и вентиляция	
ЭО	Электроосвещение	

ТЕХНИКО - ЭКОНОМИЧЕСКИЕ ПОКАЗАТЕЛИ

Наименование	Ед изм	Количество -20°	-30°	-40°
Площадь застройки	м²	42768	42.768	42.768
Строительный объем	м³	149.175	149.175	150030
Общая площадь	м²	32.440	32.440	32.440

Рабочие чертежи привязаны в соответствии с действующими нормами и правилами, обеспечивающими безопасную эксплуатацию при соблюдении предусмотренных проектом мероприятий.

Главный инженер проекта привязки.

Рабочие чертежи разработаны в соответствии с действующими нормами и правилами, обеспечивающими безопасную эксплуатацию сооружений при соблюдении предусмотренных проектом мероприятий.

Главный инженер проекта [подпись] Стеценко В.В

Инв. № подл. | Подпись и дата | Взам. инв. №

Инв. №			
ГИП	Стеценко	[подпись]	
Нач. отд.	Кушнирук	[подпись]	
Гл. техн. от	Прохоренко	[подпись]	
Рук. гр.	Довбня	[подпись]	
Исполн.	Морозова	[подпись]	
Н. контр.	Начменко	[подпись]	

Привязан

ТП 407-1-92 87. АР

Автоматизированная дизельная электростанция мощностью 1х48 квт (Вариант в блоках).

Стадия	Лист	Листов
Р	1	7

Общие данные /начало/.

Гипросвязь-3 Киев.

Ведомость ссылочных документов

Обозначение	Наименование	Примечание
ГОСТ 24698-81	Двери деревянные наружные для	
	жилых и общественных зданий.	
ГОСТ 948-84	Перемычки железобетонные для	
	зданий с кирпичными стенами	
ГОСТ 10923-82	Рубероид.	
ГОСТ 530-80	Кирпич и камни керамические.	
ГОСТ 16183-77*	Пакля ленточная пропитанная.	
ГОСТ 25131-82	Покрытие по стали вспучивающе-	
	еся огнезащитное ВПМ-2.	

Ведомость спецификаций.

Лист	Наименование	Примечание
АР-6	Спецификация перемычек	
АР-6	Спецификация элементов заполнения	
	проемов.	
АР-7	Спецификация элемента сборной	
	конструкции.	

Общие указания.

За отметку ± 0.000 принята отметка чистого пола здания, что соответствует абсолютной отметке [ ].
Степень огнестойкости здания – II.
Категория производства по взрывопожарной опасности – „Д".
Фундаменты – из сборных бетонных блоков ГОСТ 13579-78.
Стены – из легкобетонных блоков по серии 1.133.1-7 в.1-1
Покрытие – из сборных железобетонных плит по серии 1.141-18.63.
Перегородки – из кирпича КР 75/1800/25/ГОСТ 530-80 на растворе М 50.
Перегородки не доводить на 30 мм до плит покрытия.
Зазоры заполнить ленточной паклей ГОСТ 16183-77*.
Полы выполнить после прокладки всех коммуникаций и устройства фундаментов под оборудование.
Утеплитель на кровле – пенобетон γ – 400 кг/м³ ГОСТ 5742-76.
Производство работ в зимнее время должно отвечать требованиям СНиП III-17-78.
Дверной блок окрасить масляной краской 2 раза.
Металлические конструкции обработать вспучивающимся огнезащитным покрытием ГОСТ 25131-82
Вокруг здания выполнить асфальтовую отмостку шириной 0.7-1.0 м. Размер определить при привязке:
Наружная отделка:
Блоки уложить с расшивкой швов

ГИП	Стеценко		
Нач.отд.	Кушнирук		
Гл.техн.от.	Прохоренко		
Исполн.	Морозова		
Н. контр.	Науменко		

ТП 407-1-92.87. АР

Автоматизированная дизельная электростанция мощностью 1х48 квт (вариант в блоках)

Стадия	Лист	Листов
Р	2	

Общие данные (окончание)

Гипросвязь-3 Киев.

Привязан

Инв. №

Инв. № подл. | Подпись и дата | Взам. инв. №

407-1-92.87 А 3

Коп. Андрушкова 25664-03 5 Формат А3

ПЛАН НА ОТМ. ± 0.000

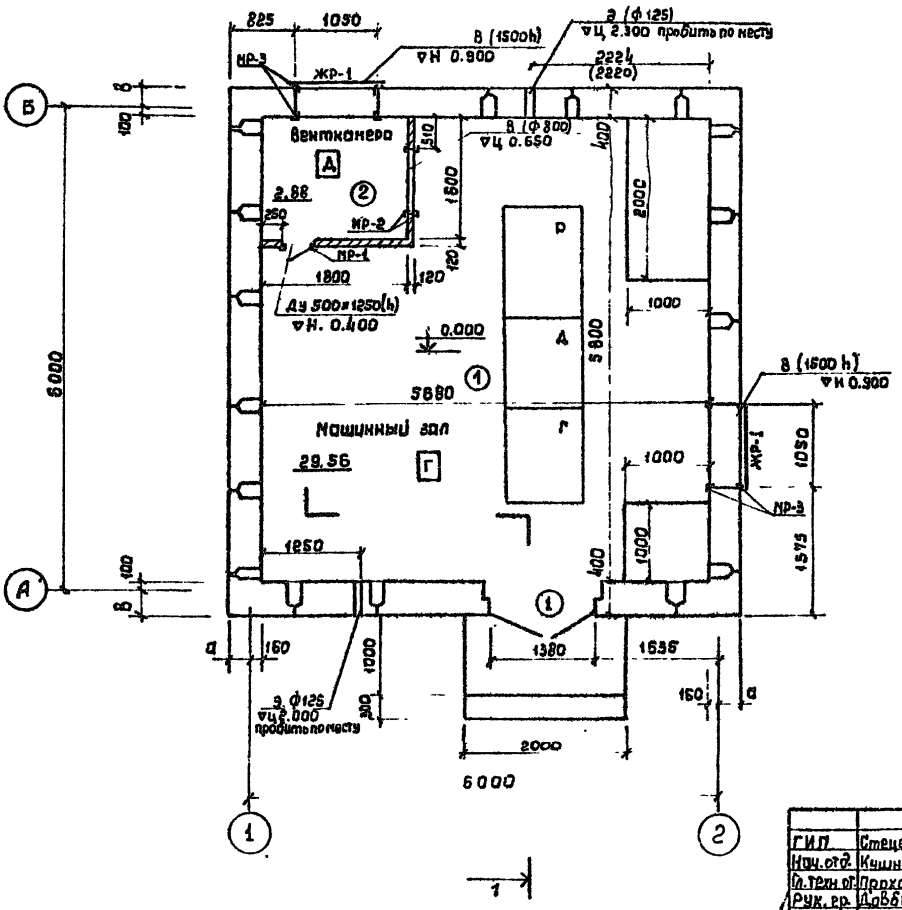

Таблица толщин наружных стен

Материал стен	Расчетная t° наружного воздуха	Толщина стены мм	Значение в мм	
			а	б
Блоки легкобетонные	-20°С	400	240	300
	-30°С	400	240	300
	-40°С	400	240	300

МР-1, МР-2, МР-3 смотри лист КЖ-12

Привязан

Инв. №

ГИП	Стеценко		ТП 407-1-92.87.	АР
Нач. отд.	Кишинчук		Автоматизированная дизельная электростанция мощностью 1х 48 кВт (Вариант в блоках)	
Гл. техн. от.	Прохоренко			
Рук. гр.	Давбня			
Исполн.	Венжик			
Н. контр.	Наименко		План на отм. ± 0.000	Гипросвязь-3 Киев

Стадия: Р | Лист: 3 | Листов:

25664-03 6 Копир. Андрушкова. Формат А3

Инв. № подл. | Подпись и дата | Взам. инв. №

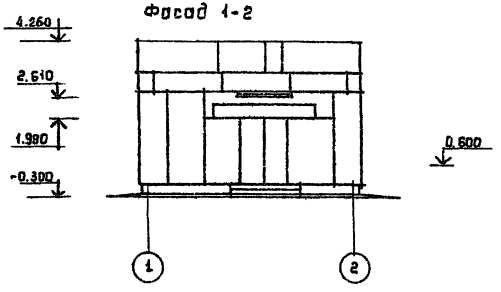

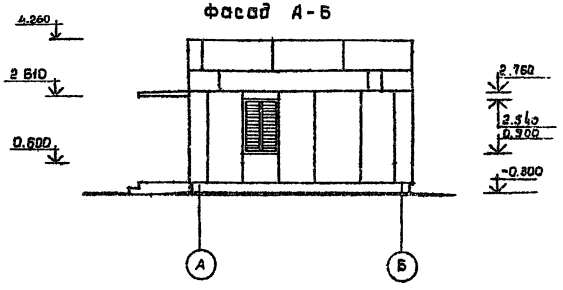

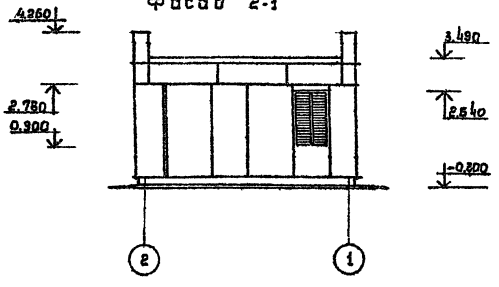

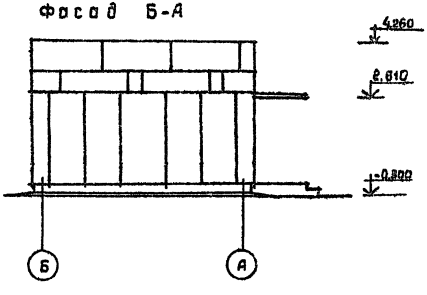

ГИП	Стеценко		ТП 407-1-92.87.	АР
Нач.отд.	Кушнирук		Автоматизированная дизельная электростанция мощностью 1×48 квт (вариант в блоках)	
Гл.техн.от	Прохоренко			
Рук.гр.	Довбня			
Исполн.	Морозова			Стадия: Р; Лист: 4; Листов:
Н. контр.	Клименко		Фасады 1-2, 2-1, А-Б, Б-А.	Гипросвязь-3 Киев.

Привязан

Инв. №

Инв. № подл. | Подпись и дата | Взам. инв. №

25664-03 7

Разрез I-I

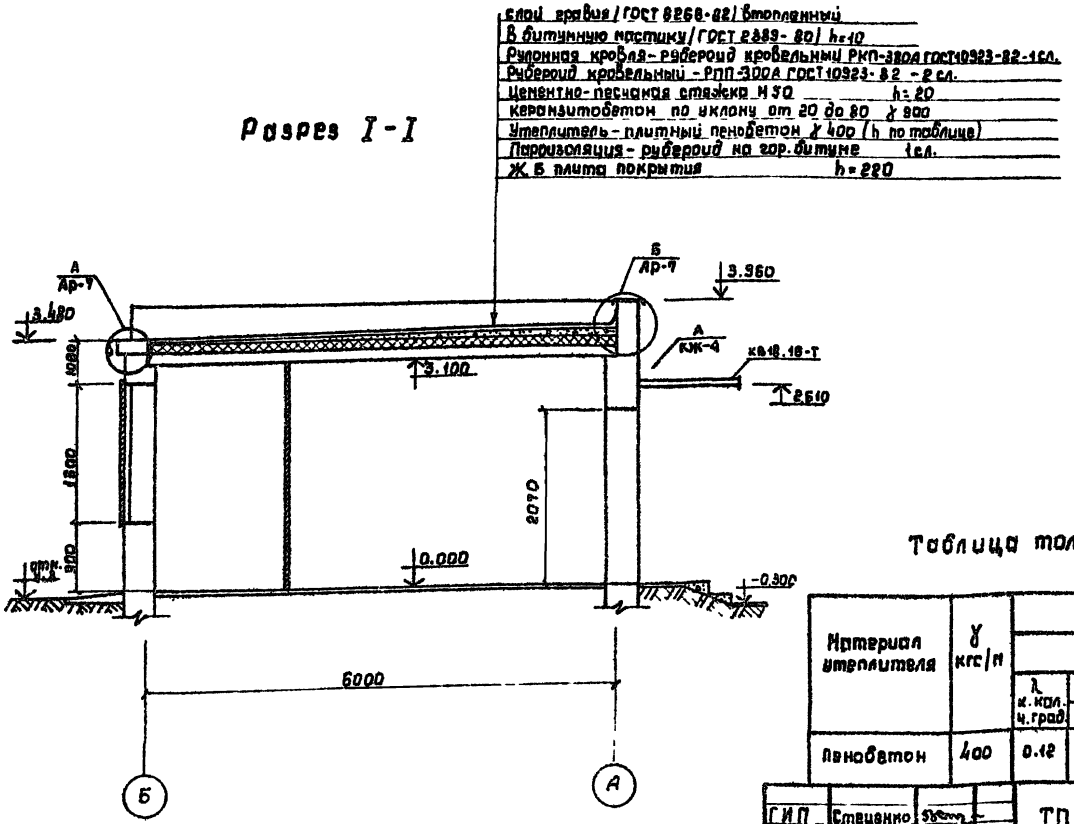

Таблица толщин утеплителя

Материал утеплителя	γ кгс/м	Влажностные зоны							
		А				Б			
		λ к.кал. ч.град.	Расчетн температ. -20	-30	-40	λ к.кал. ч.град.	Расчетн. температ. -20	-30	-40
Пенобетон	400	0.12	80	80	100	0.13	80	80	100

ГИП	Стеценко	
Нач.отд.	Кушнирук	
Гл.техн.от.	Прохоренко	
Рук. гр.	Довбня	
Исполн.	Венжик	
Н. контр.	Науменко	

ТП 407-1-92.87. АР

Автоматизированная дизельная электростанция мощностью 1×48×8т (Вариант в блоках)

Стадия	Лист	Листов
Р	5	

Разрез 1-1

Гипросвязь-3 Киев.

Привязан

Инв №

Коп. Андрушкова. 25664-03 8 Формат А3

Инв. № подл. | Подпись и дата | Взам. инв. №

Экспликация полов.



Наименов. помещения по проекту	Тип пола по проекту	Схема пола	Элементы пола и их толщина	Площадь помещений м²
Машинный зал	1		1 Покрытие - керамическая плитка ГОСТ 6787-80* h-13 2. Прослойка и заполнение швов из цементнопесчаного р-ра h-20 3 Бетонный подстилающий слой М-100 h=100 4 Щебень втрамбованный в грунт основания	29.56
Вентканера	2		1. Покрытие - бетон М-200 h=20мм 2. Бетонный подстилающий слой М-100 h=100мм 3. Щебень втрамбованный в грунт основания	2.88



Ведомость проемов ворот и дверей

Марка, поз.	Размер проема
1	1510 × 2070
1	

Спецификация элементов заполнения проемов

Марка, поз.	Обозначение	Наименование	Кол. на этаж	Всего	Масса кг.	Примечание
1.	ГОСТ 24698-81	Дверной блок ДН 21-15У	1	1		
ЖР-1	АР-7	Жалюз. решетка 1100 × 1640	2	2		

ВЕДОМОСТЬ ОТДЕЛКИ ПОМЕЩЕНИЙ

Наименован. помещения	Потолок		Стены или перегородки		Низ стен или перегородок (панель)			Примечание
	Площ. м²	Вид отделки	Площ. м²	Вид отделки	Площ. м²	Вид отделки	Высота мм	
Машинный зал	29.56	затирка, известков. побелка	58.2	затирка, известков. побелка	25.3	Масляная покраска	1300	
Вентканера	2.88	— " —	16.69	затирка, клеевая покраска	—	—	—	

ГИП	Стеценко	
Нач. отд.	Кушнирук	
Гл. техн.	Прохоренко	
Рук. гр.	Довбня	
Исполн.	Ванжик	
Н. контр.	Науменко	

Привязан

Инв. №

ТП 407-1-92.87 АР

Автоматизированная дизельная электростанция мощностью 1×48 квт (вариант в блоках)

Стадия	Лист	Листов
Р	5	

Ведомость перемычек, ведомость проемов, ведомость отделки помещений. Экспликация полов.

Гипросвязь-3 Киев.

Кол. Андрушкова 25664-03 9 Формат А3

Инв. № подл. | Подпись и дата | Взам. инв. №

Узел „А"

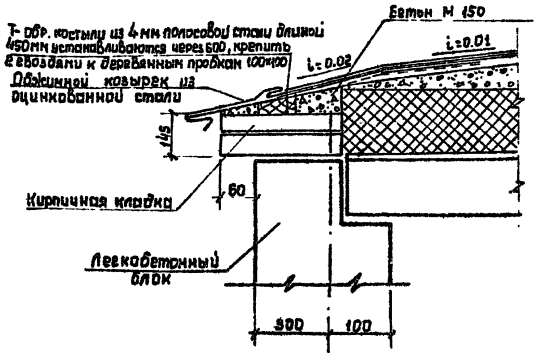

Узел „Б"

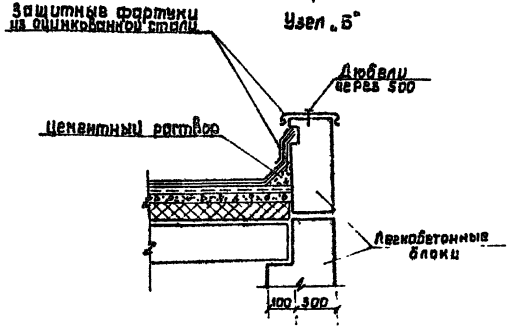

ЖР-1

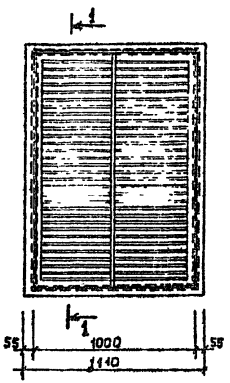

1 - 1



План кровли

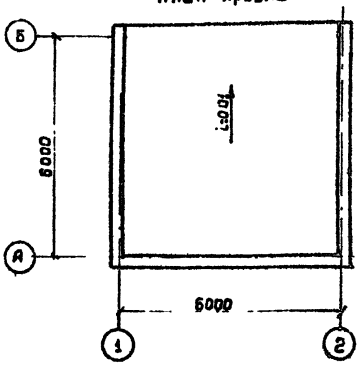

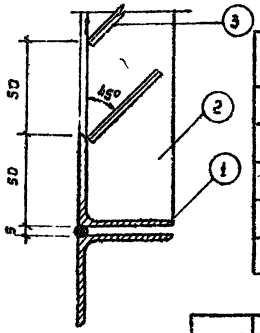

Спецификация элемента сборной конструкции

		Обозначение	Наименование	Кол.	Примечание
			ЖР-1		Вес 6 кг.
	1		L 50×5 ℓ=1000 ГОСТ 8509-72*	2	4.147
	2		L 50×5 ℓ=1500 ГОСТ 8509-72*	2	6.19
	3		лента 16×4 ℓ=547 ГОСТ 103-76*	55	0.27

Гл. инж. пр.	Стеценко		ТП 407-1-92.87	АР
Нач. отд.	Кашнирик		Автоматизированная дизельная электростанция мощностью 1×48 кВт (вариант В блоках)	
Гл. техн.	Прохоренко			Стадия: Р; Лист: 7; Листов:
Рук. гр.	Доббня		План кровли. Узлы. Жалюзийная решетка ЖР-1	Гипросвязь-2 Киев.
Исполн.	Венжсик			
Н. контр.	Науменко			

Привязан

Инв. №

Инв. № подл. | Подпись и дата | Взам. инв. №

Коп. Андрушкова. 25664-03 10 Формат А3

Ведомость рабочих чертежей основного комплекта КЖ

Лист	Наименование	Примечание
1	Общие данные	
2	Схема расположения элементов фундаментов	
3	Схема расположения элементов покрытия сечения. Спецификация.	
4	Развертки блоков стен по осям „А", „Б", „1" и „2" Спецификация.	2 листа
5	Схема расположения элементов подпольных каналов и закладных деталей.	
6	Узлы и детали подпольных каналов.	
7	Фундамент дизель-генератора типа ДГА-48 м.	
8	Фундамент дизель-генератора типа ДГА-24 м.	
9	Конструкция монолитных фундаментов под оборудование Ф-2, Ф-3.	
10	Стакан для устройства гнезда под фундаментные болты фундаментный болт дизель-генератора.	
11	Металлические крышки К-1 ÷ К-4	
12	Металлические рамки МР-1÷МР-3 Сетки С-1, С-2. Спецификация.	

Ведомость основных комплектов рабочих чертежей.

Обозначение	Наименование	Примечание
АР	Архитектурные чертежи.	
КЖ	Конструкции железобетонные	
ОВ	Отопление. Вентиляция	
ЭО	Электроосвещение.	

Рабочие чертежи разработаны в соответствии с действующими нормами и правилами, обеспечивающими безопасную эксплуатацию сооружений при соблюдении предусмотренных проектом мероприятий.

Главный инженер проекта Стеценко В. В.

Типовой проект привязан в соответствии с действующими нормами и правилами, обеспечивающими безопасную эксплуатацию сооружений при соблюдении предусмотренных проектом мероприятий.

Главный инженер проекта привязки

Ведомость спецификаций.

Лист	Наименование	Примечание
КЖ-2	Спецификация к схеме расположения элементов фундаментов.	
КЖ-4	Спецификация к схеме расположения сборных легкобетонных стеновых блоков.	
КЖ-3	Спецификация к схеме расположения элементов покрытия.	
КЖ-5	Спецификация к схеме расположения элементов подпольных каналов и закладных деталей.	

Ведомость ссылочных и прилагаемых документов

Обозначение	Наименование.	Примечание
ГОСТ 13579-78	Блоки бетонные стен подвалов	
серия 1.133.1-7 В.1-1	Крупные легкобетонные блоки	
серия 1.141-1. в 63	Сборные железобетонные плиты покрытия.	

Привязан

Инв. №

ГИП	Стеценко		ТП 407-1-92.87 КЖ
Нач. отд.	Кишинрук		
Гл. техн.	Харчин		Автоматизированная дизельная электростанция мощностью 1х48 квт (Вариант в блоках).
Рук. гр.	Городецкая		
Исполн.	Остапенко	07.87	Стадия Р; Лист 1; Листов 13
Н. контр.	Науменко	07.87	Общие данные — Гипросвязь-3 Киев

407-1-92.87 Л-3

Инв. № подл. | Подпись и дата | Взам. инв. №

Схема расположения элементов фундаментов

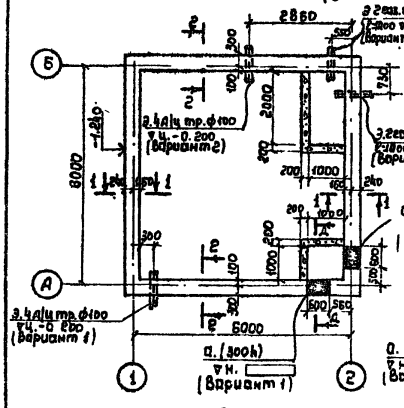

Развертка блоков по оси „1"

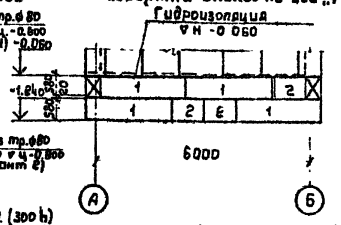

Развертка блоков по оси „2"

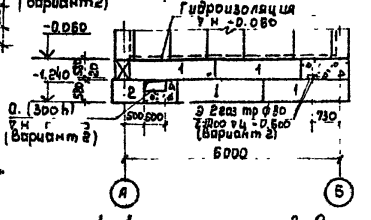

Развертка блоков по оси „А"

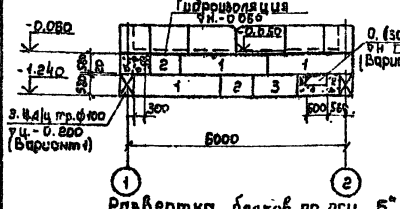

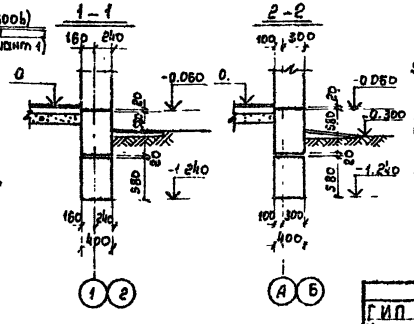

Развертка блоков по оси „Б"

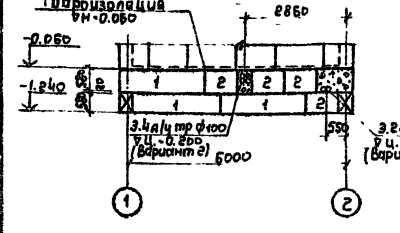

Спецификация к схеме расположения элементов фундаментов

Марка	Обозначение	Наименование	Кол.	Примечание
1	ГОСТ 13579-78	Фундаментный блок ФБС24.4.6-Т	14	1.30т
2	—"—	—"— ФБС9.4.6-Т	10	0,47т
3	—"—	—"— ФБС12.4.6-Т	1	0.64т

1. За отметку 0.000 принята отметка чистого пола, что соответствует абсолютной отметке ▭ по генплану.
2. Фундаменты запроектированы для площадок со спокойным рельефом, не просадочных, не пучинистых грунтах и отсутствии грунтовых вод со следующими нормативными характеристиками: $\varphi = 26°$; $c^{н} = 0.02$ кг/см²; $E = 150$ кг/см²; $\gamma = 1.8$ т/м³.
3. При привязке проекта глубину заложения фундаментов определять по СНиП 2.02.01-83.
4. Фундаменты приняты из сплошных бетонных блоков по ГОСТ 13579-78. Кладку блоков вести на растворе марки „50". Нижний ряд блоков укладывается по выравненному песчаному основанию слоем 50 мм. Местные заделки выполнить из бетона марки „100".
5. Горизонтальная гидроизоляция выполняется из 2х слоев гнилостойкого рулонного материала по выравненной раствором поверхности стены на отметке -0.040.
6. Сечение Д-Д см. лист КЖ-6.
7. Данный лист рассматривать совместно с лист КЖ-6.
8. При привязке проекта предусматривать защиту ввода теплопроводов, предотвращающую проникновение газа в здание. Конструкцию защиты принимать по согласованию с местными органами газового надзора.

ГИП	Стеценко		
Нач.отд.	Кушнирук		
Гл.техн.от.	Харчун		
Рук. гр.	Городецкая		04.87
Исполн.	Остапенко		
Н. контр.	Наименко		04.87

ТП 407-1-92 87 КЖ.

Автоматизированная дизельная электростанция мощностью 1х48 кВт (вариант в блоках)

Стадия	Лист	Листов
Р	2	

Схема расположения элементов фундаментов.

Гипросвязь-3 Киев.

Привязан

Инв. №

Коп. Андрушкова 25664-03 12 Формат А3.

Схема расположения элементов покрытия

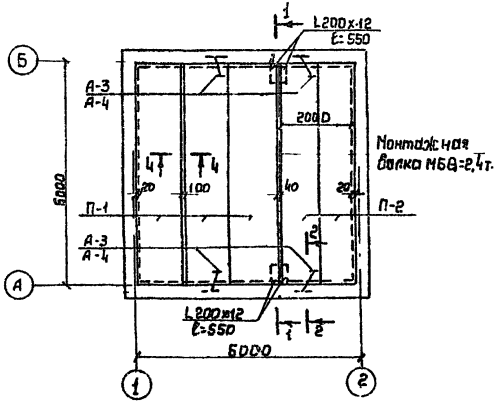

2-2

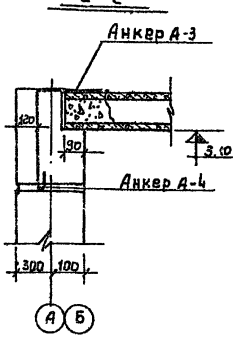

Деталь концевого упора

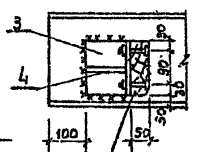

Брус 100x150x50 (из твердых пород дерева)

1-1

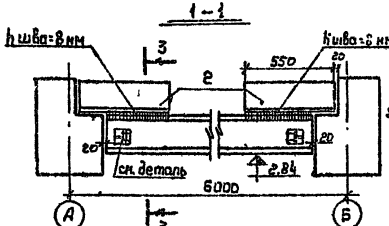

3-3

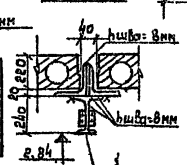

Анкер А-3

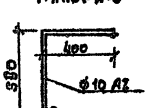

Анкер А-4



4-4

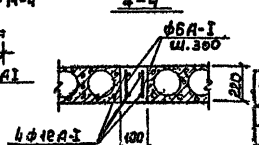

Спецификация к схеме расположения элементов покрытия

Марка	Обозначение	Наименование	Кол	Примечание
П-1	серия 1.141-1. В.63	Плита покрытия ПК60.12-4АтУТ	3	2.1т
П-2	"	" ПК60.10-4АтУТ	2	1 725т
МБ	КЖ-3	Монтажная балка МБ	1	248 94кг
А-3		ф10А-I ГОСТ 5781-82* ℓ=1020	4	0.63 кг
А-4		ф10А-I " ℓ=300	4	0.18 кг

Спецификация элемента сборной конструкции.

Формат	Зона	Поз.	Обозначение	Наименование	Кол	Примечание
				Монтажная балка		
		1		I 24м ГОСТ 19425-74* ℓ=5 760	1	220 61кг
		2		L200x12 ГОСТ 8509-72* ℓ=550	4	20 35 кг
		3		L100x7 " ℓ=150	4	1.52 кг
		4		100x6 ГОСТ 103-76* ℓ=100	4	0 47 кг
		5		Болт Н 20x75 ГОСТ 7798-70* гайки, шайбы ГОСТ 5915-70* 10306-78*	8	6 0 кг
				Сечение 4-4		
				ф 12А-I ГОСТ 5781-82* ℓ=5980	4	5 53 кг
				ф 6А-I " ℓ=200	42	0 05 кг
				Бетон М200	0 14	м³

1. Покрытие принято из сборочных железобетонных элементов по серии 1.141-1 В.63
2. Пустоты в торцах плит, опирающихся на стены, заделать легким бетоном на глубину 120 мм.
3. Швы между плитами покрытия заделать цементным раствором марки 100'.
4. Соединение монтажной балки с опорными уголками выполнять на сварке электродами Э-42, с двух сторон, сплошным швом hш=8 мм в соответствии с ГОСТ 5264-80 и 9466-75.

ГИП	Стеценко		
Нач отд	Кушнирук		
Гл.техн.от	Харчун		
Рук. гр	Городецкая		
Исполн.	Остапенко		04.87
Н. контр	Науменко		04.87

ТП 407-1-92 87. КЖ

Автоматизированная дизельная электростанция мощностью 1×48 квт (вариант в блоках).

Стадия	Лист	Листов
Р	3	

Схема расположения элементов покрытия. Сечения. Спецификация.

Гипросвязь-3 Киев

Привязан

Инв №

Инв. № подл. | Подпись и дата | Взам. инв. №

25664-03 13

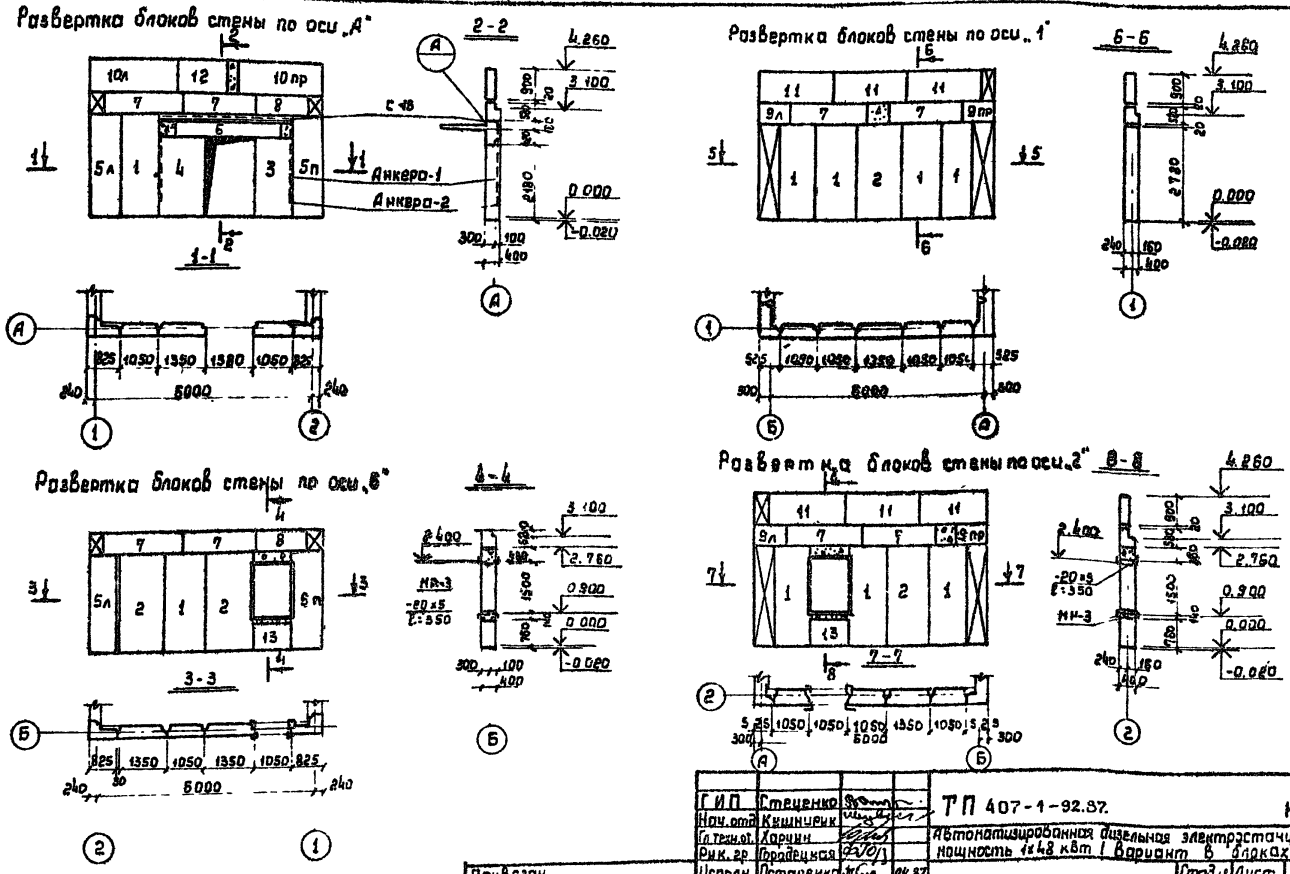

ГИП	Стеценко			ТП 407-1-92.87.	КЖ
Нач. отд.	Кешнирик			Автоматизированная дизельная электростанция мощность 1×48 кВт (вариант в блоках)	
Гл. техн. от.	Харчин				
Рук. гр.	Городецкая				
Исполн.	Остапенко		04.87	Стадия: Р	Лист: 4 / Листов: 2 (л.1)
Н. контр.	Науменко		04.87	Развертки блоков стен по осям „А", „Б", „1" и „2". Спецификация	Гипросвязь-3 Киев.

Привязан

Инв. №

25664-03 14 Коп. Андрушкова. Формат А3.

Спецификация к схеме расположения сборных легкобетонных стеновых блоков.

Марка	Обозначение	Наименование	Кол.	Примечание.
		Простеночные блоки.		
1	серия 1.133.1-7.1-1-01.000-12	1БН10.28.40-75П	9	1.38т
2	" -13	1БН13.28.40-75П	4	1.80т
3	" -02	1БН10.22.40-75П	1	1.20т
4	" -03	1БН13.22.40-75П	1	1.53т
		Угловые простеночные блоки		
5л	серия 1.133.1-7.1-1-04.000-07	1БНУ9.28.40-75П-л.	2	0.63т
5пр	"	1БНУ9.28.40-75П-пр	2	0.63т
		Перемычечные блоки		
6	серия 1.133.1-7.1-1-09.000-04	3БН30.6.40-75-4	1	0.71т
		Поясные блоки		
7	серия 1.133.1-7.1-1-11.000-05	4БН21.6.40-75П	8	0.53т
8	" -03	4БН15.6.40-75П	2	0.37т
		Поясные угловые блоки		
9л	серия 1.133.1-7.1-1-16.000	4БНУ9.6.40-75П-1	1	0.2т
9пр	" -17.000	4БНУ9.6.40-75П-2	1	0.2т
		Парапетные угловые блоки		
10л	серия 1.133.1-7.1-1-25.000-03	5БНУ24.9.30-75П-1	1	0.81т
10пр	-26.000-03	5БНУ24.9.30-75П-2	1	0.81т
		Парапетные блоки		
11	серия 1.133.1-7.1-1-23.000-03	5БН21.9.30-75П	6	0.67т.
12	" -01	5БН15.9.30-75П	1	0.48т
		Подоконные блоки		
13	серия 1.133.1-7.1-1-07.000-	2БН9.8.40-75П	2	0.28т
КВ18-16Т	серия 1.238-1.В.2.	Козырек КВ18-16Т	1	
		Узел „А"		
А-1		ф16А-I, ГОСТ5781-82*, l=2320	2	3.67кг
А-2		ф16А-I " l=330	2	0.48кг
С18	ГОСТ 8240-72*	С18, l=3800	1	62.0кг

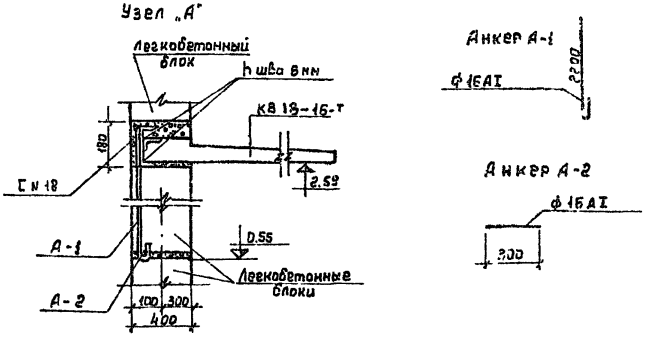

1. Все стыки между стеновыми блоками (простеночными, перемычечными, поясными и парапетными) связать за подъемные петли скрутками из 3 ф4 мм проволоки.
2. В стыках между простеночными блоками уложить 2 слоя рубероида и пакет из битумизированного войлока, толщиной 50мм и заделать легким бетоном М-100.
   Наружный шов между четвертями блоков проконопатить паклей и заделать цементным раствором М-50.
3. Местные заделки выполнить из легкого бетона γ=1000 кг/м³ расход бетона v=1,2 м³.

ГИП	Стеценко			ТП 407-1-92.87. КЖ
Нач.отд.	Кушнирук			Автоматизированная дизельная электростанция мощностью 1х48 квт (вариант в блоках)
Гл.техн.от	Харчун			
Рук.ер.	Городецкая			
Исполн.	Остапенко		04.87	Стадия: Р; Лист: 4; Листов: 2(ПВ)
Н.контр.	Науменко		04.87	Развертки блоков стен по осям „А", „Б", „1" и „2". Спецификация. Гипросвязь-3 Киев.

Привязан

Инв. №

Инв. № подл. | Подпись и дата | Взам. инв. №

407-1-92.87 А-3

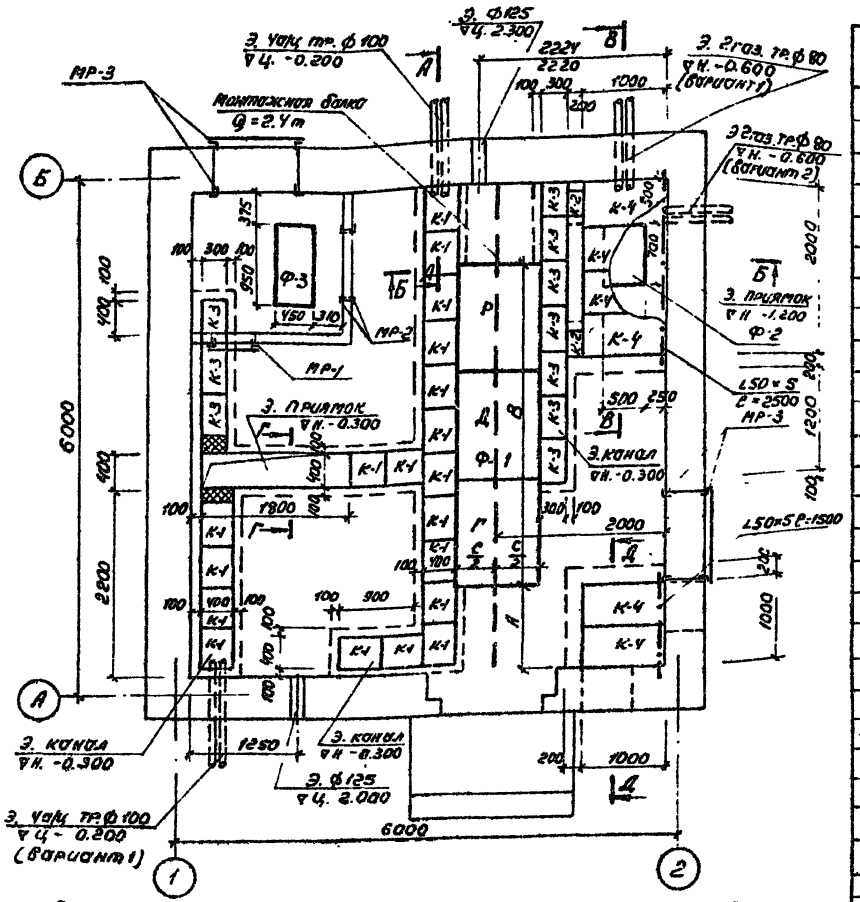

4. Сечения по приямкам и каналам даны на листе КЖ-6

Таблица

Привязки фундаментов агрегата

Тип агрегата	Размеры в мм		
	А	В	С
ДГА-48М	1000	3700	1000
ДГА-24М	1350	2900	900

Спецификация к схеме расположения элементов подпольных каналов

Марка	Обозначение	Наименование	Кол.	Примечание
		Фундаменты		
		под оборудование		
Ф-1	КЖ-7	Фундамент дизель-генератора типа ДГА-48 М мощн. 48 кВт	1	1.85 м³
Ф-2	КЖ-9	Фундамент под насос ВКС-1/16АБ-2Г	1	0.07 м³
Ф-3	—"—	Фундамент Ф-3	1	0.11 м³
		Металлические элементы		
К-1	КЖ-11	Крышка К-1	19	
К-2	—"—	Крышка К-2	2	
К-3	—"—	Крышка К-3	10	
К-4	—"—	Крышка К-4	6	
		Обрамление каналов		
	ГОСТ 8509-72*	Уголок ∠50×5 ℓ=53.0 п.м	199.8	
	ГОСТ 2591-71*	Сталь □10×10 ℓ=47.0 п.м	36.9	
	ГОСТ 5781-82*	Ф6АI ℓ=150 мм	107	0.03 кг
ЗД-1	КЖ-12	Закладной элемент ЗД-1	4	1.1 кг
МР-1	—"—	Металлические рамки МР-1	1	16.7 кг
МР-2	—"—	—"— МР-2	2	9.9 кг
МР-3	—"—	—"— МР-3	4	23.4 кг
-20×5	ГОСТ 103-76*	Полоса -20×5 ℓ=350	32	0.32 кг
	ГОСТ 1839-80	Трубы а/цем Ф100 ℓ=1.4 м	8	
	ГОСТ 3262-75*	Трубы газовые Ф80 ℓ=1.0 м	4	

Гл. инж. пр.	Стеценко		
Нач. отд.	Кушнирук		
Гл. техн.	Харчун		
Рук. гр.	Городецкая		
Исполн.	Рубан		04.87
Н. контр.	Науменко		04.87

ТП 407-1-92.87. КЖ

Автоматизированная дизельная электростанция мощностью 1×48 кВт (вариант в блоках)

Стадия	Лист	Листов
Р	5	

Схема расположения подпольных каналов и закладных деталей

Гипросвязь-3 Киев

Привязан

Рук. гр.
Исполн.
Инв. №

Копиров. Панич 25664-03 1.6 Формат А3

407-1-92.87. А-3

Инв. № подл. | Подп. и дата | Взам. инв. №

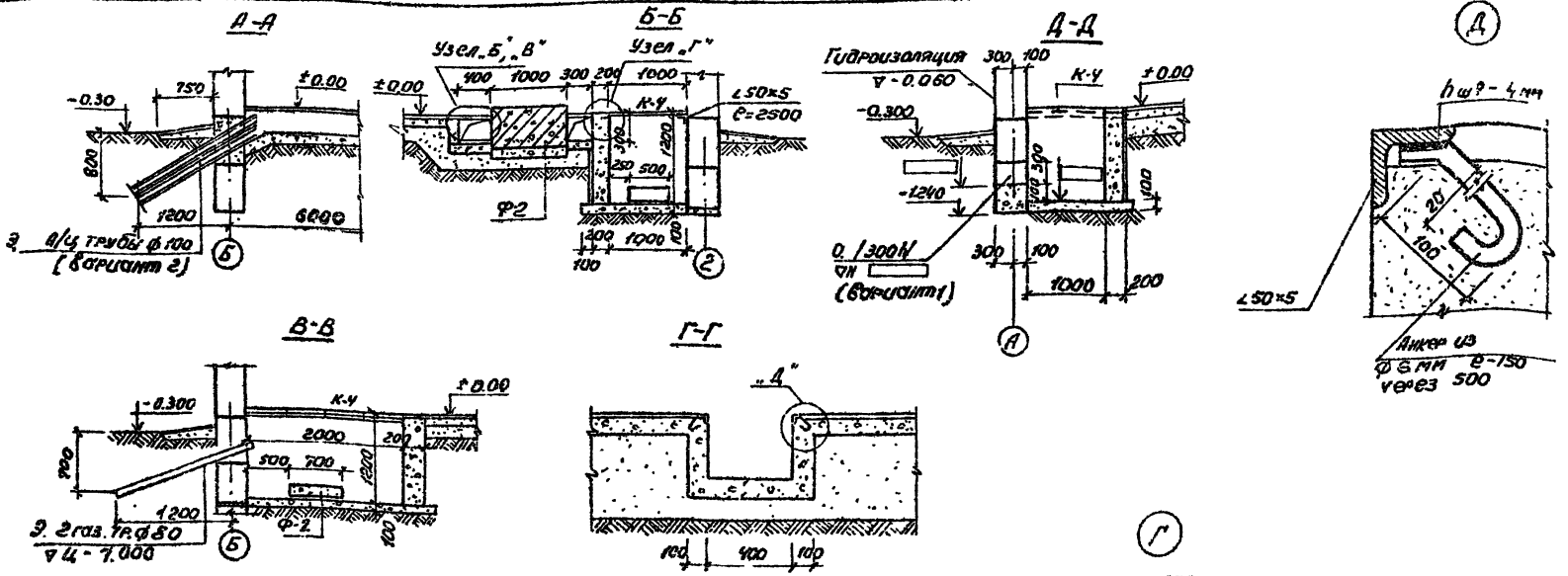

1. Опорные уголки анкерить в бетон во время устройства бетонной подготовки пола
2. Элементы опорных уголков и анкера из круглой стали соединять на сварке с двух сторон с высотой шва $h_{шва} = 4$ мм в соответствии с ГОСТ 5264-80, электроды Э-42 ГОСТ 9466-75.

Гл.инж.пр.	Стеценко		ТП 407-1-92.87 КЖ
Нач.отд.	Кушнирук		Автоматизированная дизельная электростанция мощностью 1×48 квт / вариант в блоках /
Гл.техн	Харчун		Стадия Р; Лист 6; Листов
Рук.гр.	Городецкая		
Исполн.	Рубан		
Привязан			
Рук.гр			
Исполн			
Инв.№			
Н.контр.	Науменко		Узлы и детали

Гипросвязь-3 Киев

Инв.№ подл. | Подпись и дата | Взам.инв.№

Фасад

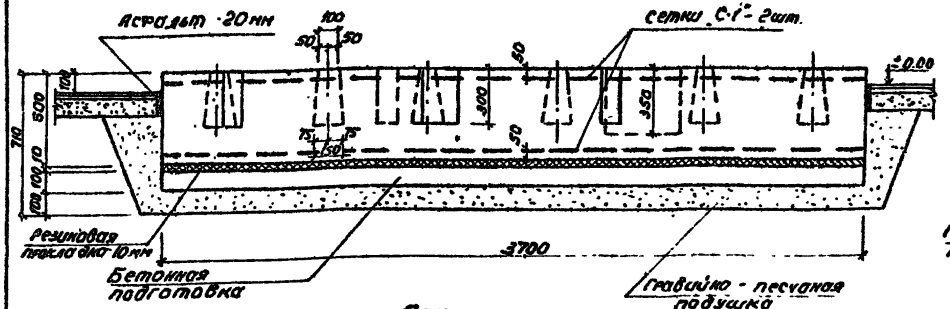

1-1

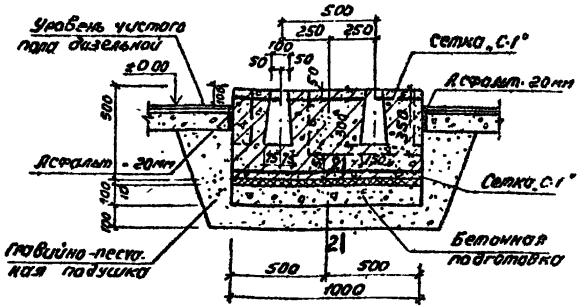

План

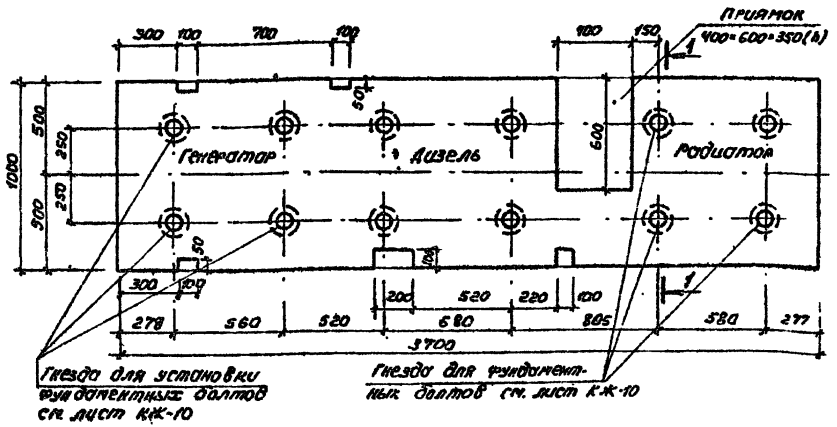

Спецификация монолитной конструкции

Формат	Зона	Позиц.	Обозначение	Наименование	Кол.	Примеч.
				Фундамент ДГА-48-1		
				Сборочные ед. и детали		
			КЖ-12	Сетка арматурная С-1	2	
			КЖ-10	Стакан для устройства гнезд	12	
			"	Фундаментный болт М27	8	
			"	" М16	4	
				Материал		
				Бетон М100	135	м³

1. Фундамент укладывается на резиновую прокладку толщиной 10 мм по ГОСТ 7338-77*.
2. Бетонную подготовку выполнять из бетона марки „50"
3. Заливку болтов производить раствором марки „100" на крупнозернистом песке.
4. Верхняя грань фундамента выравнивается по уровню, отклонение от горизонтали не должно превышать ±3 мм.
5. Сечение 2-2 см. лист КЖ-8.

Гл. инж. пр.	Стеценко		
Нач. отд.	Кушнирук		
Гл. техн.	Харчун		
Рук. гр.	Городецкая		
Исполн.	Остапенко		04.87
Н. контр.	Науменко		04.87

ТП 407-1-92.87. КЖ

Автоматизированная дизельная электростанция мощностью 1×48 кВт (вариант в блоках)

Стадия	Лист	Листов
Р	7	

Фундамент дизель-генератора типа ДГА-48М-1 мощностью 48 кВт

Гипрасвязь-3 Киев

Привязан -

Рук. гр.			
Исполн.			
Инв. №			

Инв. № подл. | Подп. и дата | Взам. инв. №

407-1-92.87 А-5

25664-03 18 Копиров. Панич Формат А3

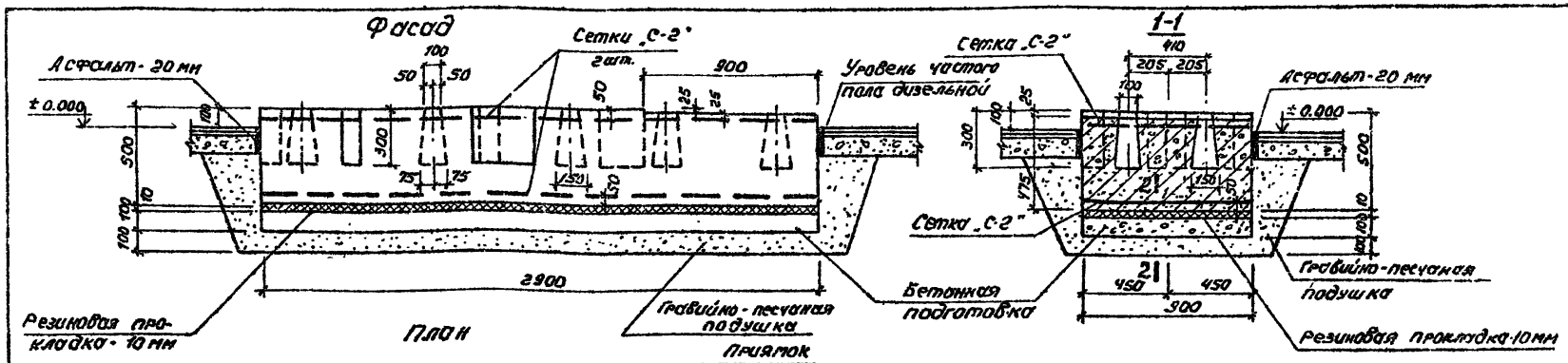

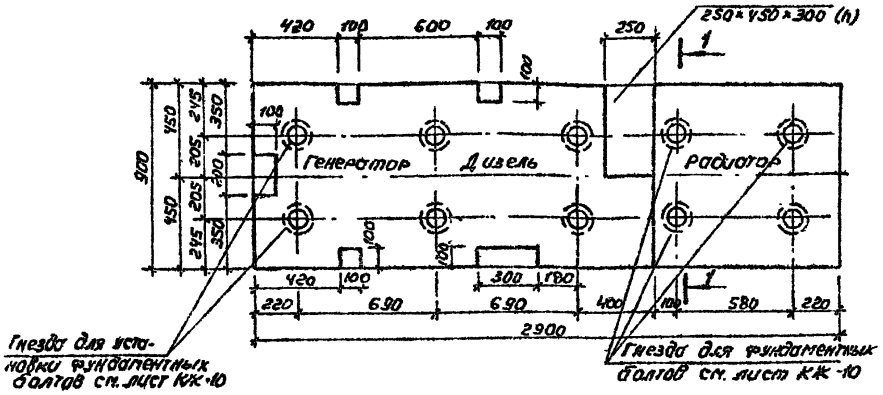

Спецификация элементов монолитной конструкции

Формат	Зона	Поз.	Обозначение	Наименование	Кол.	Примечание
				Фундамент ДГА-24		
				Сборные единицы и детали		
			КЖ-12	Сетка арматурная С-2	2	
			КЖ-10	Стакан для устройства гнезда	10	
				Фундаментный болт М20	6	
				М16	4	
				Материал		
				Бетон М 100	1.3	м³

2-2

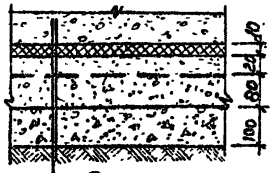

ж. б. фундамент (500мм)
резиновая прокладка (10мм)
по ГОСТ 7338-77*
выравнивающий слой (20мм)
бетонная подготовка (80мм)
марка „50"
гравийно-песчаная подушка (100мм)

1. Фундамент укладывается на резиновую прокладку толщиной 10мм по ГОСТ 7338-77*.
2. Бетонную подготовку выполнять из бетона марки „50".
3. Заливку болтов производить раствором марки „100" на крупнозернистом песке.
4. Верхняя грань фундамента выравнивается по уровню, отклонение по горизонтали не должно превышать ± 3мм.

Привязан

Рук. гр.			
Исполн.			
Инв. №			

Гл. инж. пр.	Стеценко		
Нач. отд.	Кушнирук		
Гл. техн.	Харчун		
Рук. гр.	Городецкая		
Исполн.	Рубан		04.87
К. контр.	Науменко		04.87

ТП 407-1-92.87. КЖ

Автоматизированная дизельная электростанция мощностью 1×48 кВт / вариант в блоках /

Стадия	Лист	Листов
Р	8	

Фундамент дизель-генератора типа ДГА-24М, мощностью 24 кВт

Гипросвязь-3 Киев

Инв. № подл. | Подп. и дата | Взам. инв. №

Фундамент Ф-2 под насос ВКС-1/16 АБ-2Г

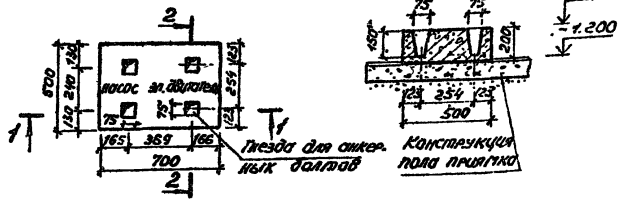

Ф-3

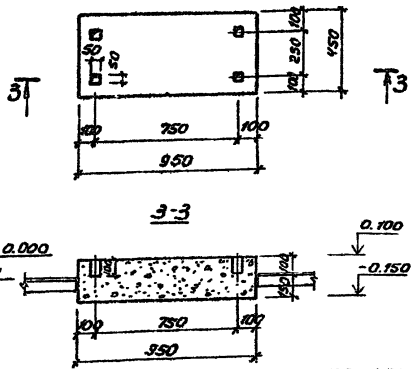

Спецификация элементов монолитной конструкции

Фонтат	Зона	Позиц.	Обозначение	Наименование	Кол-во	Примечания
				Фундамент Ф-2		
				материал		
				Бетон М100	0.07	м3
				Фундамент Ф-3		
				материал		
				Бетон М100	0.11	м3

1. Данный лист рассматривать совместно с черт. КЖ-5.
2. Перед укладкой бетона под площадью фундамента под насос проложить минеральный войлок 30 мм (до уплотнения), смоченный в парафине.

				ТП 407-1-92.87.	КЖ
Гл.инж.пр.	Стеценко			Автоматизированная дизельная электростанция мощностью 1×43 кВт (вариант в блоках)	
Нач.отд.	Кушнирук				
Гл.техн.	Харчун				
Рук.гр.	Городецкая				Стадия: Р; Лист: 9; Листов:
Исполн.	Остапенко		04.87		
Рук.гр.				Конструкция монолитных фундаментов под оборудование Ф-2, Ф-3	Гипросвязь-3 Киев
Исполн.					
Н.контр.	Науменко		04.87		

Привязан

Инв.№ подл. | Подп. и дата | Взам.инв.№

25664-03 20 Копиров. Лонич

Формат А3

Стакан для устройства гнезда под фундаментные болты

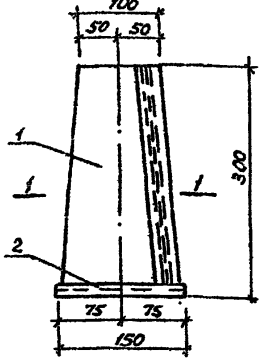

Боковая стенка

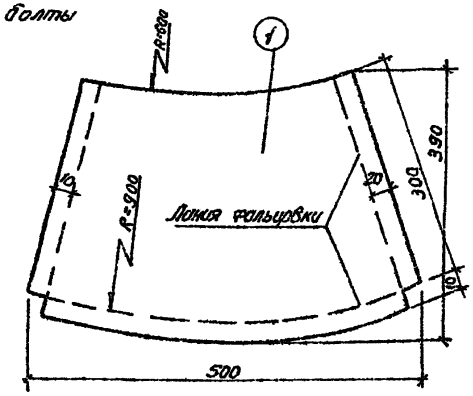

1-1

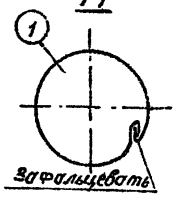

Днище

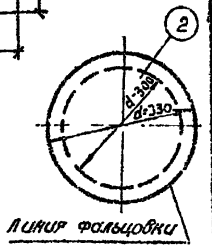

Деталь „А"

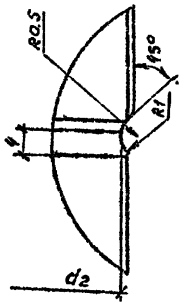

Фундаментный болт дизель-генератора и радиатора

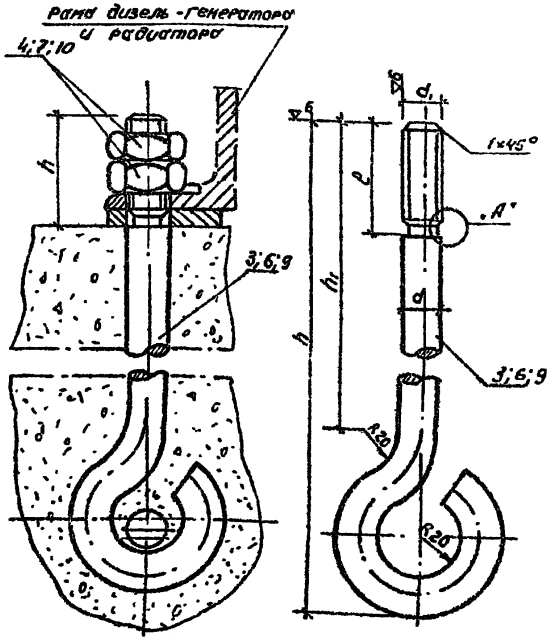

Таблица привязки фундаментных болтов

Агрегат	Фундаментный болт (в мм)								Гайка	Клин
	d	d_1	l	d_2	h	h_1	Выпрямл. длина	h	мм	d_3 мм
Дизель-генератор ДГА-48М-1	27	М27×2	70	24	350	302	515	70	М27×2	27
Дизель-генератор ДГА-24М	20	М20×1.5	55	17.8	330	238	425	55	М20×1.5	20
Радиатор ДГА (48÷24) М	16	М16×1.5	55	13	330	238	425	55	М16×1.5	16

Спецификация сборной конструкции

Формат	Зона	Позиц	Обозначение	Наименование	Кол.	Примеч.
				Стакан для устройства гнезда		
		1		Кровельн ст. δ-0.8 ГОСТ 17715 72*	0.2м²	1.3кг
		2		"	0.03м²	0.20кг
				Фундаментный болт М27		
		3		ф27 ГОСТ 2590-71*, l=515	1	2.45кг
		4		Гайка М27×2 ГОСТ 5915-70*	2	0.17кг
		5		ф27 ГОСТ 2590-71* l=95мм	1	0.5кг
				Фундаментный болт М20		
		6		ф20 ГОСТ 2590-71*, l=425	1	1.34кг
		7		Гайка М20×1.5 ГОСТ 5915-70*	2	0.13кг
		8		ф20 ГОСТ 2590-71* l=95мм	1	0.32кг
				Фундаментный болт М16		
		9		ф16 ГОСТ 2590-71* l=425	1	0.86кг
		10		Гайка М16×1.5 ГОСТ 5915-70*	2	0.067кг
		11		ф16 ГОСТ 2590-71* l=95мм	1	0.21кг

Гл инж. пр	Стеценко		
Нач отд	Кушнирук		
Гл техн	Харчун		
Рук гр	Городецкая		
Исполн	Остапенко		04.87
Н. контр.	Науменко		04.87

ТП 407-1-92 87 КЖ

Автоматизированная дизельная электростанция мощностью 1×48 квт /вариант в блоках/

Стадия	Лист	Листов
Р	10	

Стакан для устройства гнезда под фундаментные болты. Фундаментный болт дизель-генератора

Гипросвязь-3 Киев

Привязан

Рук. гр

Исполн.

Инв. №

Инв. № подл | Подп. и дата | В зам. инв. №

25664-03 21

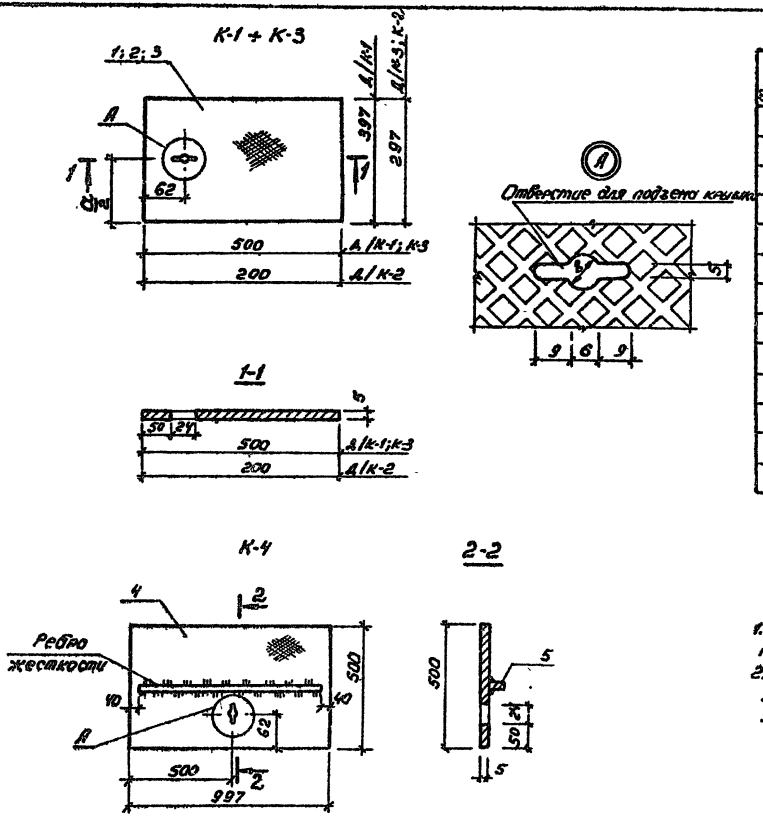

Спецификация элемента сборной конструкции

Формат	Зона	Поз.	Обозначение	Наименование	Кол.	Примечание
				К-1		
		1		Рифл. ст. 397×5 ГОСТ 8568-77* С=500	1	8.46 кг
				К-2		
		2		Рифл. ст. 297×5 ГОСТ 8568-77* С=200	1	2.54 кг
				К-3		
		3		Рифл. ст. 297×5 ГОСТ 8568-77* С=500	1	6.35 кг
				К-4		
		4		Рифл. ст. 997×5 ГОСТ 8568-77* С=500	1	21.15 кг
		5		-40×5 ГОСТ 103-76* С=917	1	1.45 кг

1. Высоту сварных швов принимать равной наименьшей из толщин свариваемых элементов.
2. Соединение отдельных элементов выполнить ручной дуговой электросваркой в соответствии с ГОСТ 5264-80 электродами Э42 ГОСТ 9466-75. Высота шва h=6 мм.

Гл. инж. пр.	Стеценко			ТП 407-1-92.87.	КЖ
Нач. отд.	Кушнирук			Автоматизированная дизельная электростанция мощностью 1×48 квт /вариант в блоках/	
Гл. техн.	Харчин				
Рук. гр.	Городецкая				
Исполн.	Остапенко		04.87		
Н. контр.	Науменко		04.87	Металлические крышки К-1 + К-4	Гипросвязь-3 Киев

Привязан

Рук. гр.			
Исполн.			
Инв. №			

Стадия	Лист	Листов
Р	11	

Копиров. Панич 25664-03 22 формат А-3

Инв. № подл. и дата | Взам. инв. №

МР-1

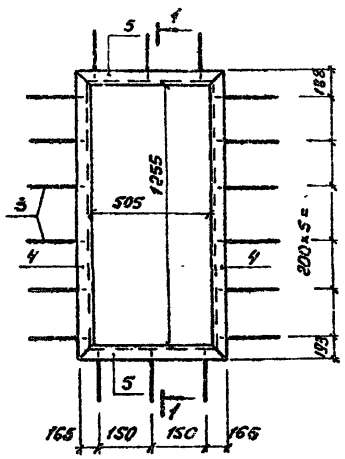

1-1



С-1; С-2

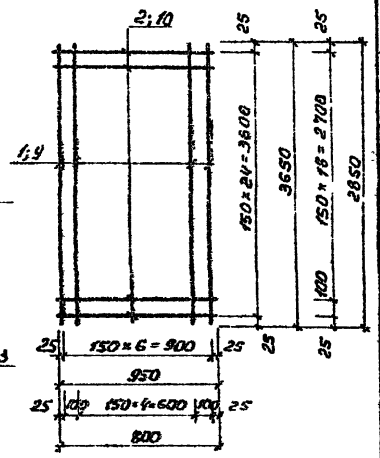

МР-3

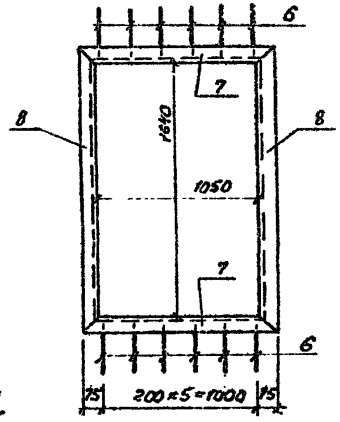

МР-2

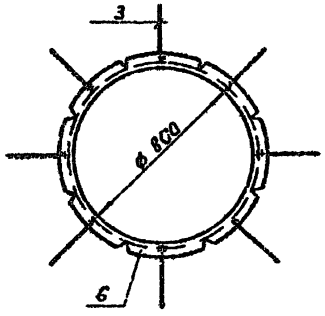

ЗД-1

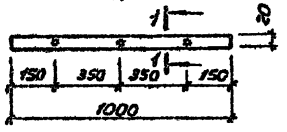

1-1



Спецификация элемента сборной конструкции

Формат	Зона	Поз.	Обозначение	Наименование	Кол.	Примечание
				С-1		
		1		ф 8 А-I ГОСТ 5781-82* ℓ=9650	7	1.54 кг
		2		ф 8 А-I " ℓ=950	26	0.38 кг
				МР-1		
		3		ф 6 А-I ГОСТ 5781-82* ℓ=250	18	0.06 кг
		4		∠63×4 ГОСТ 8509-72* ℓ=1381	2	5.39 кг
		5		∠63×4 ГОСТ 8509-72* ℓ=621	2	2.42 кг
				МР-2		
		3		ф 6 А-I ГОСТ 5781-82* ℓ=250	8	0.06 кг
		6		∠50×5 ГОСТ 8509-72* ℓ=2500	1	9.43 кг
				МР-3		
		6		ф 6 А-I ГОСТ 5781-82* ℓ=250	12	0.06 кг
		7		∠50×5 ГОСТ 8509-72* ℓ=1100	2	4.15 кг
		8		∠50×5 " ℓ=1600	2	6.03 кг
				С-2		
		9		ф 8 А-I ГОСТ 5781-82* ℓ=2850	6	1.13 кг
		10		ф 8 А-I " ℓ=850	20	0.34 кг
				ЗД-1		
		11		-20×5 ГОСТ 103-76* ℓ=1000	1	0.79 кг
		12		ф 8 А-I ГОСТ 5781-82* ℓ=250	3	0.3 кг

1. Соединение отдельных элементов изделия выполнить ручной дуговой электросваркой в соответствии с ГОСТ 5264-80 электродами Э42 ГОСТ 9466-75, высота $h_{шв}$ = 6 мм.
2. Сетки С-1 и С-2 выполнить точечной сваркой по ГОСТ 14098-68.

Гл.инж.пр.	Стеценко		ТП 407-1-92.87. КЖ
Нач.отд.	Кушнирук		Автоматизированная дизельная электростанция мощностью 1×48 кВт / Вариант 6 блоках/
Гл.техн.	Харчун		
Рук.гр.	Городецкая		
Исполн.	Остапенко	01.17	Стадия: Р; Лист: 12; Листов:
Рук.гр.			Металлические рамки МР-1÷МР-3. Сетка С-1, С-2. Спецификация.
Исполн.			Гипросвязь-3 Киев
Инв.№			

Привязан

Инв.№ подл. | Подп. и дата | Взам.инв.№

Ведомость рабочих чертежей основного комплекта ОВ.

Лист	Наименование	Примечание
1	Общие данные (начало)	
2	Общие данные (окончание)	
3	План. Разрез 1-1. Спецификация.	
4	Схема системы отопления.	

Ведомость основных комплектов рабочих чертежей

Обозначение	Наименование	Примечание
ДС	Общая пояснительная записка.	
	Тепломеханическая и электрическая части	
КЖ	Конструкции железобетонные	
ОВ	Отопление и вентиляция.	
АС	Архитектурно-строительные	
ЭО	Электроосвещение.	

Вентиляция АДЭС решена для запыленности воздуха до 10 мг/м³, при больших значениях очистка воздуха решается при привязке проекта.

Привязка типового проекта выполнена в соответствии с действующими нормами и правилами, обеспечивающими безопасную эксплуатацию сооружения при соблюдении предусмотренных проектом мероприятий.

Главный инженер проекта привязки

Типовой проект разработан в соответствии с действующими нормами и правилами, обеспечивающими безопасную эксплуатацию сооружения при соблюдении предусмотренных проектом мероприятий.

Главный инженер проекта В.В. Стеценко.

Ведомость ссылочных и прилагаемых документов

Обозначение	Наименование	Примечание.
	Ссылочные	
5.904-4	Двери и люки вентиляционных камер	
4.904-69	Детали крепления санитарно-технических приборов и трубопроводов	
СН542-81	Инструкция по проектированию тепловой изоляции оборудования и трубопроводов промышленных предприятий	
3.903-2	Воздухосборники для систем отопления и теплоснабжения	
4.903-10	Грязевики.	
5.904-5	Гибкие вставки к центробежным вентиляторам	

Основные показатели по чертежам отопления и вентиляции.

Наименование здания (сооружения), помещения	Объем, м³	Периоды года при t н, °С	Расход тепла, Вт (ккал/ч)				Расход холода, Вт (ккал/ч)	Установлен. мощн. эл. двигат. квт.
			На отопление	На вентиляцию	На горячее водоснабжение	Общий		
АДЭС		-20	4930 (4250)	—	—	4930 (4250)	—	0,75*/3,0*
		-30	6000 (5170)	—	—	6000 (5170)	—	0,75*/3,0*
		-40	7110 (6130)	—	—	7110 (6130)	—	0,75*/3,0*

* Установленная мощность приведена без учета мощности на электроподогрев утепленных воздушных клапанов. В числителе указана мощность для АДЭС 24 квт, в знаменателе - для АДЭС 48 квт.

Инв. №			
ГИП	Стеценко		
Нач.отд.	Лобко		
Гл.техн.	Скворская		
Рук. гр.	Цимбалюк		
Исполн.	Колесова		
Н. контр.	Лебедева		

Привязан.

ТП 407-1-92 87. ОВ.

Автоматизированная дизельная электростанция мощность 1×48 квт (вариант 6 блоках)

Стадия	Лист	Листов
	1	4

Отопление и вентиляция. Общие данные (начало)

Гипросвязь-3 Киев.

Инв. № пл. | Подпись и дата | Взам. инв. №

25664-03 24 Коп. Андрушкова Формат А3.

План

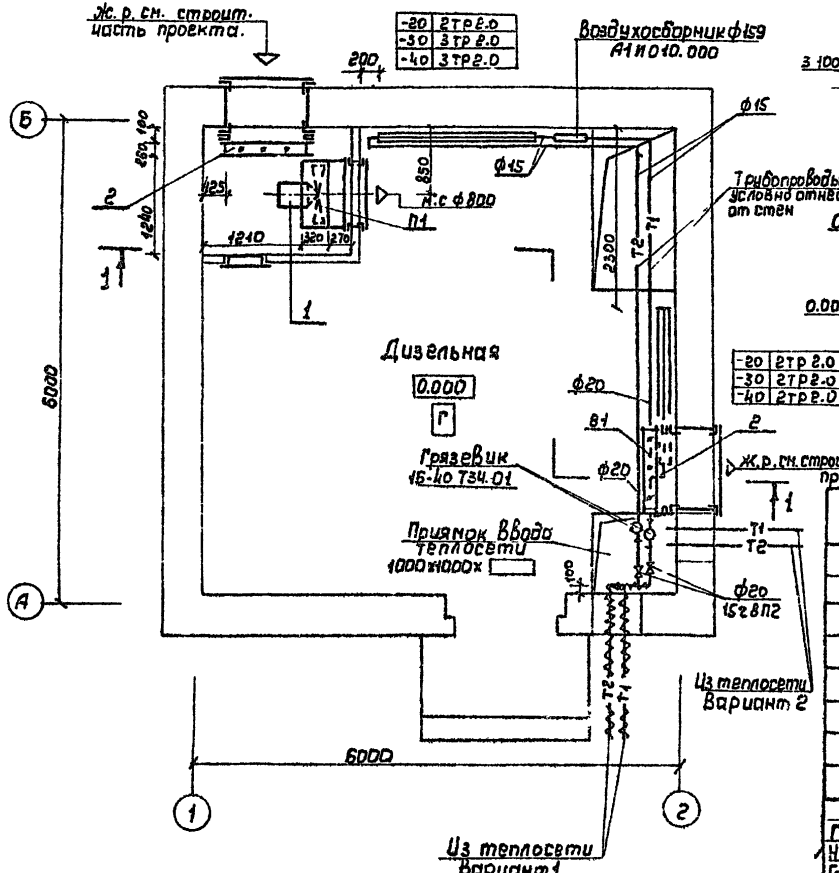
Ж.р.см. строит. часть проекта.
-20 2тр 2.0
-30 3тр 2.0
-40 3тр 2.0
Воздухосборник ф159 А1И010.000
Ф15
Ф15
Ф25
Н:с ф800
П1
Трубопроводы условно отнесены от стен
Дизельная
0.000
Г
Ф20
В1
Ф20
Грязевик 15-40 Т34.01
Ж.р.см.строит.часть проекта
Приямок Ввода теплосети 1000х1000х
Ф20
Ф20
Ф60х3
Ф60х3
Ф60х3

Характеристика отопительно-вентиляционных систем.

Обозначение системы	Кол. систем	Наименование обслуживаемого помещения (технологического оборудования)	Тип установки	Вентилятор: Тип, исполн. по взрывозащите	№	Схема исполнен	положение	L_1, м³/ч	P_1, Па (кгс/м²)	n, об/мин	Электродвигатель: Тип, исполнение по взрывозащите	N_1, кВт	n, об/мин	Примечание	
П1	1	АДЭС	В-06-300	—	8А	—	—	12000	140 (14)	915	4А80А6	0.75	915	КВУ1600×1000А	Для АДЭС 24 кВт
П1	1	АДЭС	В-06-300	—	8А	—	—	19100	300 (30)	1435	4А100Б6	3.0	1435	КВУ1600×1000А	Для АДЭС 48 кВт.
В1	1	АДЭС	—	—	—	—	—	—	—	—	—	—	—	КВУ1600×1000А	

Пояснительную записку по проекту см. альбом I.
Настоящий проект выполнен в соответствии со СНиП II-33-75*, СНиП 3.05.01-85, ВНТП 333-82, СН245-71.
Расчетные параметры наружного воздуха по температуре приняты для отопления: минус 20°С, минус 30°С, минус 40°С.
Теплоснабжение предусматривается от внешнего источника с параметрами теплоносителя 95-70°С.
Продолжительность отопительного периода составляет при $t_н$ = -20°С - 187 суток, $t_н$ = -30°С - 210 суток, $t_н$ = -40°С - 240 суток.
Внутренняя температура помещения -16°С принята в соответствии с ВНТП 333-82.
В качестве нагревательных приборов приняты ребристые трубы. Установка нагревательных приборов открытая с креплением их к стене. Трубопроводы проложить с уклоном 0.003.

Выпуск воздуха из системы производить через воздухосборник, спуск воды - через грязевик.
Монтаж системы отопления и вентиляции вести в соответствии со СНиП 3-05-85.
Система отопления до сдачи ее в эксплуатацию должна быть подвергнута предпусковым испытаниям и монтажной наладке специализированной пуско-наладочной организацией. После наладки системы отопления нагревательные приборы и трубопроводы окрасить под цвет стен, а трубопроводы, проложенные в приямке, покрыть антикоррозийным составом и теплоизолировать. Состав изоляции приведен в спецификациях оборудования.
Отверстия в стенах, перегородках, приямок, закладные детали и воздухозаборные решетки представлены в строительной части проекта.
Монтаж оборудования в форкамере произвести до устройства перегородок.

План-схема
М1: 400

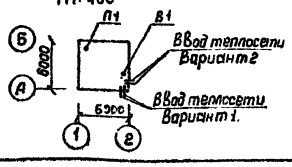

ГИП	Стеценко		
Нач. отд.	Лобко		
Гл. техн.	Скворская		
Рук. гр.	Цимбалюк		
Исполн.	Колесова		
Н. контр.	Лебедева		

Привязан

Инв. №

ТП 407-1-92 87. ОВ

Автоматизированная дизельная электростанция мощностью 1х48 кВт (Вариант в блоках)

Стадия	Лист	Листов
Р	2	

Отопление и вентиляция. Общие данные (окончание)

Гипросвязь-3 Киев

25664-03 26 Кон. Андрушкова Формат А3

407-1-92 87 А-5

Инв. № подл. | Подпись и дата | Взам. инв. №

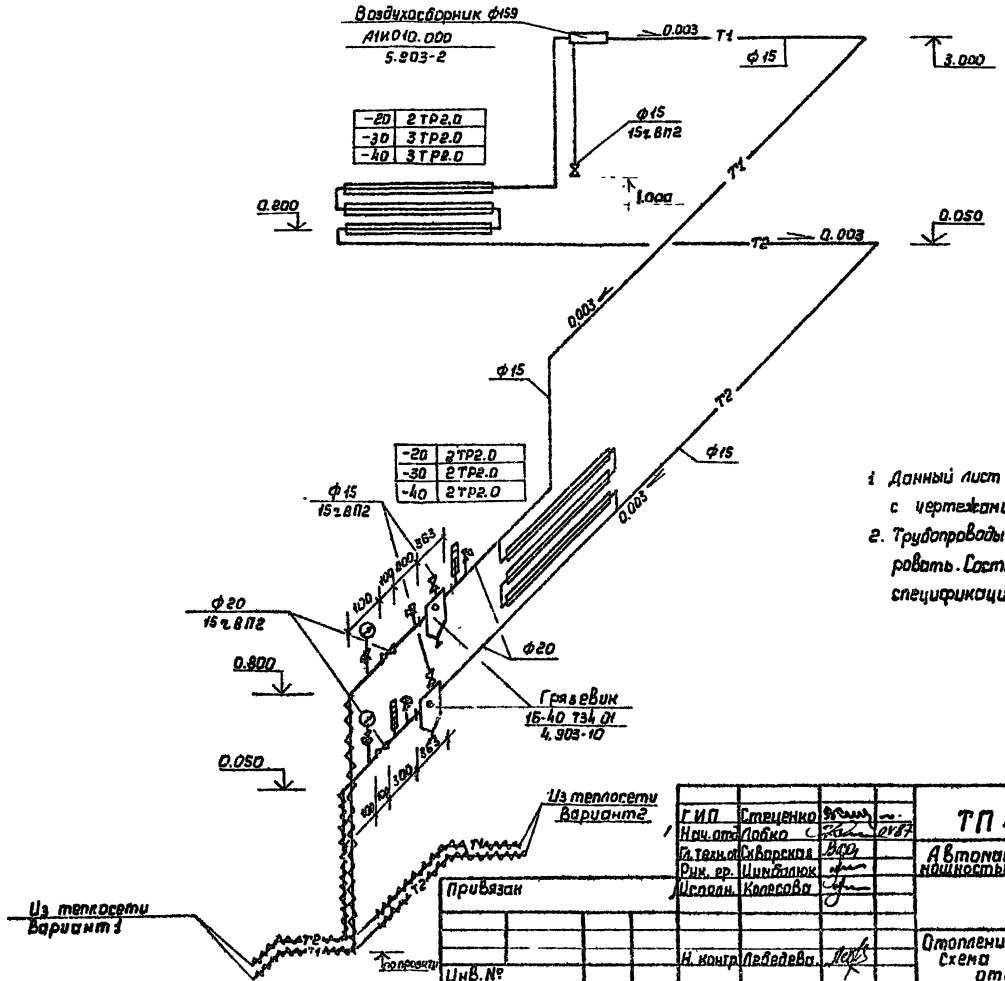

1. Данный лист рассматривать совместно с чертежами ОВ-1÷ОВ-3.
2. Трубопроводы ввода теплосети теплоизолировать. Состав теплоизоляции представлен в спецификациях оборудования.

ГИП	Стеценко			ТП 407-1-92.87.	ОВ
Нач.отд.	Лобко		07.87	Автоматизированная дизельная электростанция мощностью 1×48 кВт (Вариант Б блоках)	
Гл.техн.от.	Скворцова				Стадия / Лист / Листов
Рук. гр.	Цимбалюк				4
Исполн.	Колесова				
Н. контр.	Лебедева			Отопление и Вентиляция. Схема системы отопления.	Гипросвязь-3 Киев.

Инв. № подл. | Подпись и дата | Взам. инв. №

Альбом 25664-03 27 Формат А3.

Ведомость основных комплектов рабочих чертежей

Обозначение	Наименование	Примечание
ДС	Общая пояснительная записка	
	Тепломеханическая и электрическая части	
АС	Архитектурно-строительные решения	
ЭО	Электроосвещение	
ОВ	Отопление и вентиляция	

Ведомость рабочих чертежей основного комплекта ЭО

Лист	Наименование	Примечание
1	Общие данные	
2	Электроосвещение. План.	

Типовой проект разработан в соответствии с действующими нормами и правилами, обеспечивающими безопасную эксплуатацию сооружения при соблюдении предусмотренных проектом мероприятий.

Главный инженер проекта В.В. Стецько

Типовой проект привязан в соответствии с действующими нормами и правилами, обеспечивающими безопасную эксплуатацию сооружения при соблюдении предусмотренных проектом мероприятий.
Главный инженер проекта привязки

Условные обозначения по ГОСТ 21.608-84

№ п/п	Наименование	Обозначение
1	Светильник с лампой накаливания	○
2	Светильник аварийного освещения	$\bigcirc^{A}$
3	Трансформатор понижающий	⊚
4	Розетка штепсельная двухполюсная для тяжелых условий среды	
5	Выключатель однополюсный для тяжелых условий среды	
6	Выключатель автоматический	
7	Нормируемая минимальная освещенность от общего освещения	100 лк
8	Количество х мощность лампы в светильнике (а×б) / Высота подвеса от пола до низа светильника м(в)	$\frac{а \times б}{в}$
9	Линия сети рабочего освещения	———
10	Линия сети аварийного освещения	— — —
11	Линия сети 42 в	—o—o—

Привязан

Рук. гр.			
Исполн.			
Инв. №			

				ТП 407-1-92.87	ЭО
				Автоматизированная дизельная электростанция мощностью 1×8 квт	
Гл. инж. пр.	Стецько				Стадия: Р; Лист: 2; Листов: 2
Нач. отд.	Стецько				
Гл. техн.	Кальмотицкий				
Рук. гр.	Погребняк				
Инж.	Богдан			Общие данные	Гипросвязь-3 Киев
Н. контр.	Пономарёв				

Копиров. Панич 25664-03 28 Формат А3

Инв. № подл. | Подп. и дата | Взам. инв. №

407-1-92.87 Альб. 8

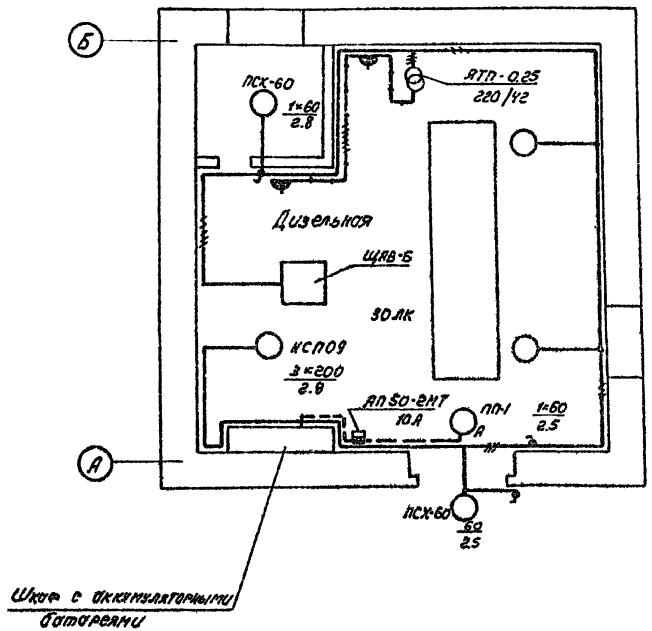

1. Напряжение сети рабочего освещения - 220В, аварийного - 24В, ремонтного - 42В.
2. Проектом предусмотрено рабочее, аварийное и ремонтное электроосвещение.
3. Питание рабочего освещения осуществляется от щита ЩАВ-Б, лист ДС-4 (ДС-6).
4. Групповая сеть электроосвещения проверена на потерю напряжения. У наиболее удаленных ламп потеря напряжения не превышает 2.5%.
5. Групповые электропроводки рабочего и аварийного электроосвещения прокладывать по стенам и потолку на расстоянии друг от друга не менее 40 мм.
6. Электропроводка выполняется кабелем АВВГ 2×2.5, АВВГ 3×2.5 на скобах.
7. Выключатели и понижающий трансформатор установить на высоте 1.5 м, штепсельные розетки - 0.8 м от пола.
8. Все металлические, нормально не находящиеся под напряжением, части осветительного оборудования занулить с помощью нулевого рабочего проводника, за исключением понижающего трансформатора. Корпус понижающего однофазного трансформатора занулить с помощью отдельного третьего проводника.
9. Все монтажные работы вести в соответствии с ПУЭ, СН и П 3.05.06-85 „Электротехнические устройства."

				ТП 407-1-92 87.			ЭО
				Автоматизированная дизельная электростанция мощностью 1×48 кВт			
Привязан		Гл. инж. пр.	Стеценко		Стадия	Лист	Листов
		Нач. отд.	Стеценко		Р	1	2
		Гл. техн.	Кольматицкий				
		Рук. гр.	Погребняк				
Рук. гр.		Инж.	Богдан		Электроосвещение. План	Гипросвязь-3 Киев	
Исполн.							
Инв. №		Н. контр.	Парамонова				

407-1-92.87 Л-3

Инв. № подл. | Подп. и дата | Взам. инв. №

gost.e-ecolog.ru