ТИПОВОЙ ПРОЕКТ
407-I-92.87

АВТОМАТИЗИРОВАННАЯ ДИЗЕЛЬНАЯ ЭЛЕКТРОСТАНЦИЯ МОЩНОСТЬЮ 1×48 КВТ (VI-069-86)

АЛЬБОМ 2

АРХИТЕКТУРНО-СТРОИТЕЛЬНЫЕ РЕШЕНИЯ ОТОПЛЕНИЕ И ВЕНТИЛЯЦИЯ ВАРИАНТ ЗДАНИЯ В КИРПИЧЕ

25664-02

Отпускная цена

gost.e-ecolog.ru

Привязан

ТИПОВОЙ ПРОЕКТ
407-1-92.87

АВТОМАТИЗИРОВАННАЯ ДИЗЕЛЬНАЯ ЭЛЕКТРОСТАНЦИЯ МОЩНОСТЬЮ 1×48 кВт
VI-069-86

Альбом 2

СОСТАВ ПРОЕКТА

АЛЬБОМ 1 – ОБЩАЯ ПОЯСНИТЕЛЬНАЯ ЗАПИСКА. ТЕПЛОМЕХАНИЧЕСКАЯ И ЭЛЕКТРИЧЕСКАЯ ЧАСТИ.

АЛЬБОМ 2 – АРХИТЕКТУРНО-СТРОИТЕЛЬНЫЕ РЕШЕНИЯ. ОТОПЛЕНИЕ И ВЕНТИЛЯЦИЯ. ВАРИАНТ ЗДАНИЯ В КИРПИЧЕ.

АЛЬБОМ 3 – АРХИТЕКТУРНО-СТРОИТЕЛЬНЫЕ РЕШЕНИЯ. ОТОПЛЕНИЕ И ВЕНТИЛЯЦИЯ. ВАРИАНТ ЗДАНИЯ В БЕТОННЫХ БЛОКАХ

9695/2

АЛЬБОМ 4 – НЕСТАНДАРТИЗИРОВАННЫЕ ИЗДЕЛИЯ

АЛЬБОМ 5 – СПЕЦИФИКАЦИИ ОБОРУДОВАНИЯ.

АЛЬБОМ 6 – СМЕТЫ ВЕДОМОСТИ ПОТРЕБНОСТИ В МАТЕРИАЛАХ. ВАРИАНТ ЗДАНИЯ В КИРПИЧЕ.

АЛЬБОМ 7 – СМЕТЫ. ВЕДОМОСТИ ПОТРЕБНОСТИ В МАТЕРИАЛАХ ВАРИАНТ ЗДАНИЯ В БЕТОННЫХ БЛОКАХ.

РАЗРАБОТАН ИНСТИТУТОМ ГИПРОСВЯЗЬ-3

УТВЕРЖДЕН МИНИСТЕРСТВОМ СВЯЗИ СССР
ВВЕДЕН В ДЕЙСТВИЕ МИНИСТЕРСТВОМ СВЯЗИ СССР
ПРИКАЗ № 457 ОТ 6.04.87 г.

ГЛАВНЫЙ ИНЖЕНЕР ИНСТИТУТА А.М. КУЛЕША
ГЛАВНЫЙ ИНЖЕНЕР ПРОЕКТА В.В. СТЕЦЕНКО

25664-02 2

Привязан

Инв. №

Содержание альбома.

Лист	Наименование	Стр.	Прим.
1	2	3	4
	Титульный лист	1	
	Содержание альбома	2	
	Чертежи марки АР		
1	Общие данные (начало)	3	
2	Общие данные (окончание)	4	
3	План на отм. ± 0.000	5	
4	Фасады 1-2, 2-1, А-Б, Б-А	6	
5	Разрез 1-1	7	
6	Ведомость отделки помещений. Экспликация полов	8	
7	Ведомость перемычек. Ведомость проемов. Спецификации перемычек и элементов заполнения проемов.	9	
8	План кровли, Узлы. Жалюзийная решетка. ЖР-1	10	
	Чертежи марки КЖ.		
1	Общие данные	11	
2	Схема расположения элементов фундаментов	12	
3	Схема расположения элементов покрытия	13	
4	Схема расположения элементов подпольных каналов и закладных деталей	14	
5	Узлы и детали подпольных каналов.	15	
6	Фундамент дизель-генератора типа ДГА-48 м.	16	
7	Фундамент дизель-генератора типа ДГА-24 м.	17	
8	Конструкция монолитных фундаментов под оборудование Ф-2 и Ф-3.	18	
9	Стакан для устройства гнезда под фундаментные болты. Фундаментный болт дизель-генератора	19	
10	Металлические крышки К-1 ÷ К-4.	20	
11	Металлические рамки МР-1 ÷ МР-3. Сетки С-1, С-2	21	

1	2	3	4
	Чертежи марки ОВ.		
1	Общие данные (начало)	22	
2	Общие данные (окончание)	23	
3	План. Разрез 1-1. Спецификация.	24	
4	Схема системы отопления.	25	
	Чертежи марки ЭО		
1	Общие данные	26	
2	Электроосвещение. План.	27	

407-1-92.87 А-2

Инв. № подл. | Подпись и дата | Взам. инв. №

Привязан

Инв. №

ГИП	Стеценко		ТП 407-1-92.87
Нач. отд.	Кушнирук		Автоматизированная дизельная электростанция мощностью 1×48 кВт (вариант в кирпиче)
Гл. техн.	Прохоренко		
Рук. гр.	Аввбия		
Исполн.	Венжик		Стадия: Р; Лист: 1; Листов:
Н. контр.	Науменко		Содержание альбома; Гипросвязь-3 Киев

25664-02 3 Коп. Андрушкова. Формат А3

Ведомость рабочих чертежей основного комплекта АР.

Лист	Наименование	Примечание
1	Общие данные (начало)	
2	Общие данные (окончание).	
3	План на отм. ±0.000	
4	Фасады 1-2, 2-1, А-Б, Б-А	
5	Разрез 1-1	
6	Ведомость отделки помещений. Экспликация	
	полов.	
7	Ведомость перемычек. Ведомость проемов.	
	Спецификации перемычек и элементов запол-	
	нения проемов.	
8	План кровли. Узлы. Жалюзийная решетка ЖР-1	

Ведомость основных комплектов рабочих чертежей

Обозначение	Наименование	Примечание
ДС	Общая пояснительная записка	
	Тепломеханическая и электричес-	
	кая части.	
АР	Архитектурно-строительная часть	
КЖ	Конструкции железобетонные	
ОВ	Отопление и вентиляция	
ЭО	Электроосвещение	

Технико-экономические показатели.

Наименование	Ед. изм.	Количество -20°	-30°	-40°
Площадь застройки	м²	41.600	41.600	45.021
Строительный объем	м³	143.100	143.100	157.934
Общая площадь	м²	31.310	31.310	31.310

407-1-92.87 А-2.

Рабочие чертежи привязаны в соответствии с действующими нормами и правилами, обеспечивающими безопасную эксплуатацию при соблюдении предусмотренных проектом мероприятий.

Главный инженер проекта привязки.

Рабочие чертежи разработаны в соответствии с действующими нормами и правилами, обеспечивающими безопасную эксплуатацию сооружений при соблюдении предусмотренных проектом мероприятий.

Главный инженер проекта Стеценко

Инв. № подл. | Подпись и дата | Взам. инв. №

Инв. №			
ГИП	Стеценко		
Нач. отд.	Кушнирук		
Гл. техн. ст.	Прохоренко		
Рук. ер.	Довбня		
Исполн.	Морозова		
Н. контр.	Науменко		

Привязан.

ТП 407-1-92.87. АР

Автоматизированная дизельная электростанция мощностью 1×48 кВт (Вариант в кирпиче).

Стадия	Лист	Листов
Р	1	

Общие данные (начало)

Гипросвязь-3 Киев.

25664-02 4 Коп. Андрушкова. Формат А3

9695/2

Ведомость ссылочных документов

Обозначение	Наименование	Примечание
ГОСТ 24698-81	Двери деревянные наружные для	
	жилых и общественных зданий.	
ГОСТ 948-84	Перемычки железобетонные для зданий	
	с кирпичными стенами.	
ГОСТ 10923-82	Рубероид. Технические условия.	
ГОСТ 530-80	Кирпич и камни керамические.	
Серия 2.235-2 в.1	Детали примыкания оконных и дверных	
	блоков в общественных зданиях.	

Ведомость спецификаций.

Лист	Наименование	Примечание
АР-7	Спецификация перемычек.	
АР-7	Спецификация элементов заполнения	
	проемов	
АР-8	Спецификация элемента сборной	
	конструкции.	

Общие указания.

За отметку ±0.000 принята отметка чистого пола здания, что соответствует абсолютной отметке [ ].

Степень огнестойкости здания - II.
Категория производства по взрывопожарной опасности - „Д"
Фундаменты - из сборных бетонных блоков ГОСТ 13579-78.
Стены - из кирпича эффективного ГОСТ 530-80 на растворе М25.
Покрытие - из сборных железобетонных плит по серии 1.141-1в.3.
Перегородки - из кирпича КР-75/1800/25/ ГОСТ 530-80 на растворе М50.
Перегородки не доводить на 30мм до плит покрытия. Зазоры заполнить ленточной паклей ГОСТ 16183-77*.
Полы выполнить после прокладки всех коммуникаций и устройства фундаментов под оборудование.
Утеплитель на кровле - пенобетон γ-400 кг/м3 ГОСТ 5742-76.
Производство работ в зимнее время должно отвечать требованиям СНиП III-17-78.
В откосы дверного проема заложить деревянные антисептированные пробки через 1200 мм, но не менее двух на откос.
Дверной блок окрасить масляной краской 2 раза.
Металлические конструкции обрабатать вспучивающимся огнезащитным покрытием ГОСТ 25131-82.
Вокруг здания выполнить асфальтовую отмостку шириной 0.7-1.0 м. Размер определить при привязке.
Наружная отделка:
I Вариант - кирпичная кладка под расшивку швов

II Вариант - стены оштукатурить с добавлением пигмента, цвет пигмента определить при привязке.

407-1-92.87 АР-2

Инв. № подл. | Подпись и дата | Взам. инв. №

ГИП	Стеценко		ТП 407-1-92.87. АР
Нач. отд.	Кушнирик		Автоматизированная дизельная электростанция мощностью 4х4 кВт. (Вариант В Кирпиче)
Гл. техн.	Прохоренко		
Рук. гр.	Довбня		Стадия: Р; Лист: 2; Листов:
Исполн.	Морозова		Общие данные (окончание)
Н. контр.	Наименко		Гипросвязь-3 Киев.

Привязан

Инв. №

25664-02 5 Коп. Анбрушкевич Формат А3

ПЛАН НА ОТМ ±0.000

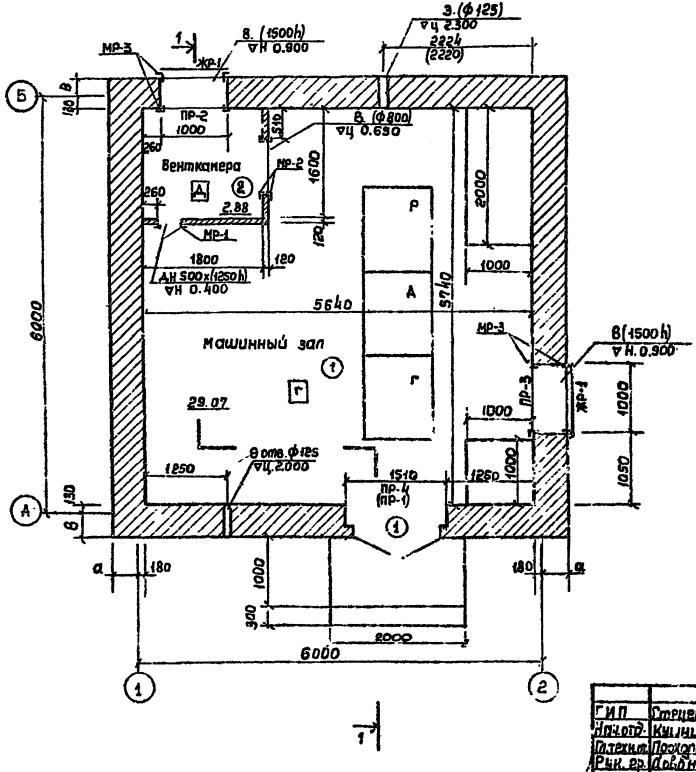

Таблица толщин наружных стен

Материал стен	Расчет t°н воздуха	Толщ. стены мм.	Значение в мм	
			а	в
Кирпич эффективный ГОСТ 530-80	-20°С	380	200	260
	-30°С	380	200	250
	-40°С	510	330	380

МР-1, МР-2, МР-3 смотри лист КЖ-11.

Привязан			
Инв. №			

ГИП	Стеценко		ТП 407-1-92.87 АР
Нач.отд.	Кушнирук		Автоматизированная дизельная электростанция мощностью 1×48 квт (вариант в кирпиче)
Гл.техн.	Прохоренко		
Рук. гр.	Довбня		Стадия Р, Лист 3, Листов
Исполн.	Венжик		
Н.контр.	Бакиненко		План на отм. ±0.000
			Гипросвязь-3 Киев.

25664-02 6 Коп. Андрушкова Формат А3

407-1-92.87 А-2

Инв. № подл. | Подпись и дата | Взам. инв. №

9695/а

407-1-92.87 А-2

Фасад 1-2

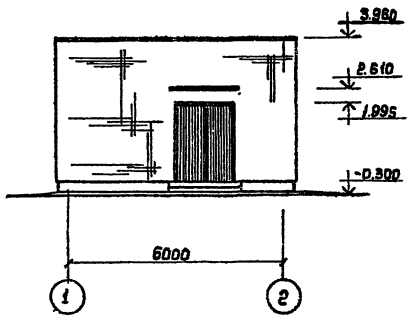

Фасад А-Б

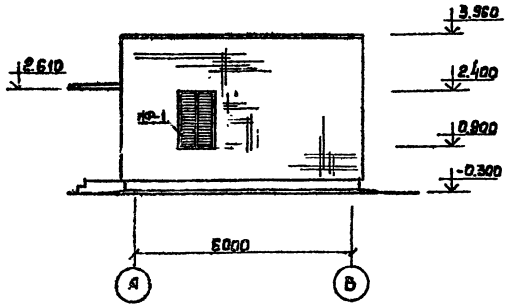

Фасад 2-1

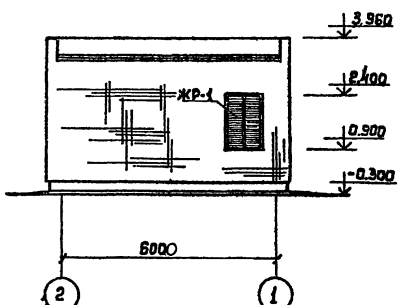

Фасад Б-А

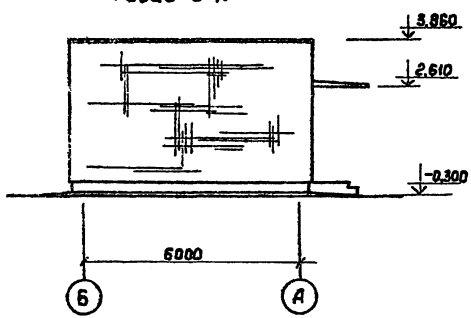

Гл.инж.пр.	Стеценко		
Нач.отд.	Кушнирук		
Гл.техн.от.	Прохоренко		
Исполн.	Венжик		
Н.контр.	Науменко		

ТП 407-1-92.87 АР

Автоматизированная дизельная электростанция мощностью 1×48 кВт (вариант в Кирпичах)

Стадия	Лист	Листов
Р	4	

Фасад 1-2, 2-1, А-Б, Б-А

Гипросвязь-3 Киев

Привязан

Инв №

Инв.№подл. | Подпись и дата | Взам.инв.№

25664-02 7 Коп. Андрушкова. Формат А3

Слой гравия /ГОСТ 8268-82/втопленный
В битумную мастику/ГОСТ 2889-80/h=10
Рулонная кровля-рубероид кровельный РКП-380А ГОСТ 10923-82-1сл.
Рубероид кровельный-РПП-300А ГОСТ 10923-82-2сл.
Цементно-песчаная стяжка М 50 h-20
Керамзитобетон по уклону от 20 до 80 γ900
Утеплитель-плитный пенобетон γ400 (h-по таблице)
Пароизоляция-рубероид на гор. битуме 1 сл.
Ж. Б плита покрытия h- 220

Разрез 1-1

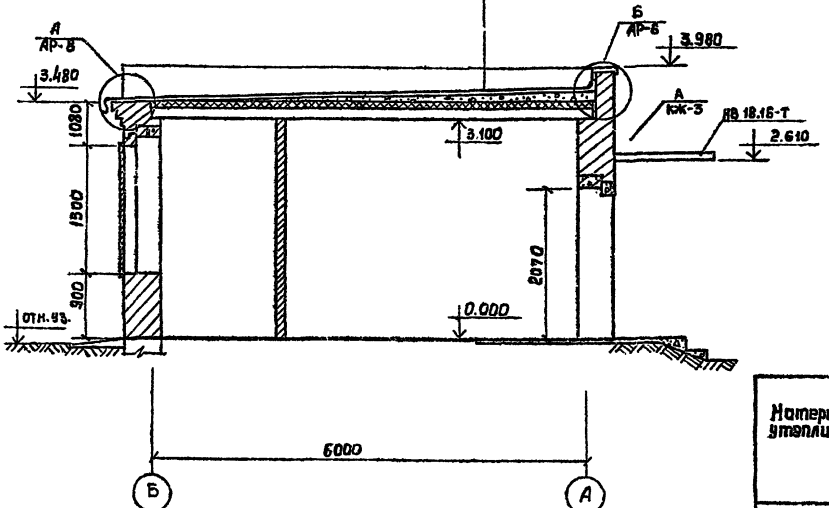

Таблица толщин утеплителя

Материал утеплителя	γ кгс/м	Влажностные зоны							
		А				В			
		λ к.кал ч.град	Расчетн. температ.			λ к.кал ч.град	Расчетная температ.		
			-20	-30	-40		-20	-30	-40
пенобетон	400	0.12	80	80	100	0,13	80	80	100

ГИП	Стеценко	
Кач. отд.	Кушнирик	
Гл. техн.	Прохоренко	
Рук. гр.	Лобдня	
Исполн.	Венжик	
Н. контр.	Науменко	

ТП 407-1-92.87. АР

Автоматизированная дизельная электростанция мощностью - 1х48 кВт (Вариант в Кирпиче)

Стадия	Лист	Листов
Р	5	

Разрез 1-1

Гипросвязь-3 Киев.

Привязан

Инв. №

Инв. № подл. | Подпись и дата | Взам. инв. №

407-1-92.87 А-2

25664-02 8 Коп. Андрушкова Формат А3.

Экспликация полов

Наименов. помещения по проекту	Тип пола по проекту	Схема пола	Элементы пола и их толщина мм	Площадь помещений м²
Машинный зал	1		1. Покрытие-керамическая плитка ГОСТ 6787-80* h-13 2. Стяжка и заполнение швов из цементнопесчаного р-ра h=20 3. Бетонная подготовка из бетона М-100 h=100 4. Щебень втрамбованный в грунт основания	29.07
Венткамера	2		1. Покрытие- бетон М-200 h=20 2. Бетонная подготовка из бетона М-100 h=100 3. Щебень втрамбованный в грунт основания.	2.88

Ведомость отделки помещений.

Наименован. помещения	Потолок		Стены или перегородки		Низ стен или перегородок (панель)			Примечание
	Площ. м²	Вид отделки	Площ. м²	Вид отделки	Площ. м²	Вид отделки	Высота мм	
Машинный зал	29.07	Затирка, известков. побелка	56.4	Затирка, известков. побелка	24.97	Масляная покраска	1500	
Венткамера	2.86	—"—	16.69	Затирка, клеевая покраска	—	—	—	

407-1-92.87 АР-2.

Инв. № подл. | Подпись и дата | Взам. инв. №

Привязан

Инв. №

ГИП	Стеценко		ТП 407-1-92.87 АР
Нач. отд.	Кушнирик		Автоматизированная дизельная электростанция мощностью 1х48 квт (Вариант 2 кирпич).
Гл. техн. от.	Прохоренко		
Рук. гр.	Довбня		
Исполн.	Венжсик		Стадия: Р; Лист: 6; Листов:
Н. контр.	Наименко		Ведомость отделки помещений. Экспликация полов.

Гипросвязь-5 Киев.

25664-02 9 Кон. Андрушкова.

Формат А3

ВЕДОМОСТЬ ПЕРЕМЫЧЕК

Марка поз.	Схема сечения
ПР-1	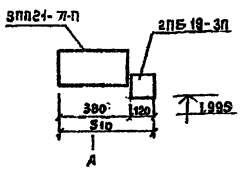
ПР-2	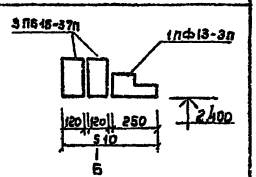
ПР-3	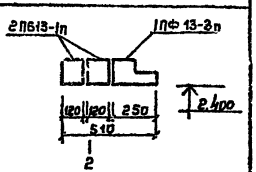
ПР-4	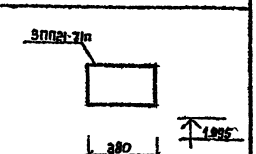

Спецификация перемычек

Марка поз.	Обозначение	Наименование	Кол. на этаж	Всего	Масса кг	Примечание
ПР-1	ГОСТ 948-84	2ПБ19-3П 3ПП21-71-П	1 1	1 1	81 433	
ПР-2	—"—	1ПФ13-3 3ПБ16-37	1 2/1	1 2/1	80 102	В числителе-количество перемычек для толщины стен 510 в знаменателе для толщин стены 380
ПР-3	—"—	1ПФ13-3 2ПБ13-1	1 2/1	1 2/1	80 54	
ПР-4	—"—	3ПП21-71-П	1	1	433	

Спецификация элементов заполнения проемов.

Марка поз.	Обозначение	Наименование	Кол. на этаж	Всего	Масса кг	Примечание
1	ГОСТ 24698-81	Дверной блок ДН21-15У	1	1		
ЖР-1	АР-8	Жалюзийная решетка 1000 × 1500 (h)	2	2		

Ведомость проемов ворот и дверей

Марка поз.	Размер проема в кладке
1	1510 × 2070

ГИП	Стеценко		ТП 407-1-92 87 АР
Нач.отд.	Кушнирук		Автоматизированная дизельная электростанция, мощностью 1×48 кВт (вариант в кирпиче)
Гл.техн.от.	Полторенко		
Рук.гр.	Давдня		Стадия Р / Лист 7 / Листов
Исполн.	Венжик		
Н.контр.	Науменко		Ведомость перемычек. Ведомость проемов. Гипросвязь-5 Киев

Привязан

Инв. №

25664-02 10 Коп. Андрушкова. Формат А3.

407-1-92.87 А-2

Инв.№ подл. | Подпись и дата | Взам.инв.№

Узел „А"

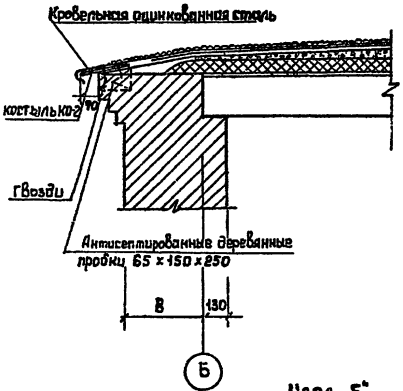

ЖР-1

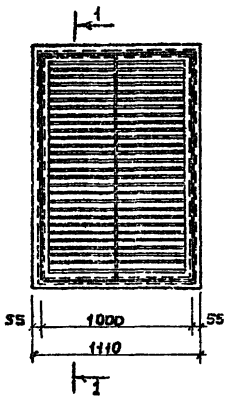

1 - 1

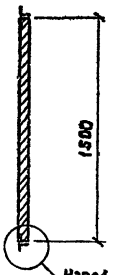

План кровли

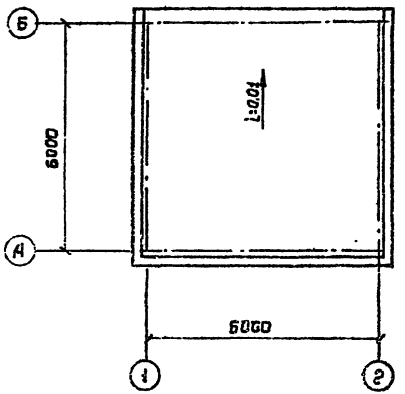

Узел „Б"

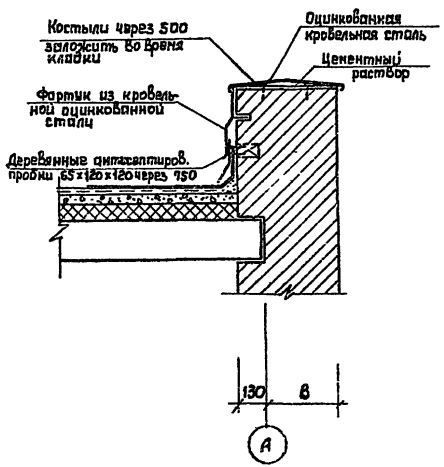

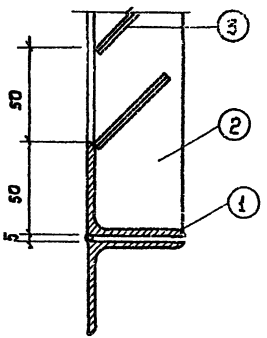

Спецификация элемента сборной конструкции

			Обозначение	Наименование	Кол	Примечание
				ЖР-1		Вес в кг
		1		L50×5 ℓ=1000 ГОСТ 8509-72*	2	3.77
		2		L30×5 ℓ=1500 ГОСТ 8509-72*	2	5.66
		3		Лента 1.8×45 ℓ=497 ГОСТ 103-78*	60	0.03

ГИП	Стеценко		ТП 407-1-92.87 АР
Нач. отд.	Кушнирук		Автоматизированная дизельная электростанция мощностью 1×48 кВт (вариант в кирпиче)
Гл. техн.	Прохоренко		
Рук. ер.	Лавбня		Стадия: Р; Лист: 8; Листов:
Исполн.	Венжик		План кровли. Узлы. Жалюзийная решетка ЖР-1.
Н. контр.	Науменко		Гипросвязь-3 Киев

Привязан

Инв. №

Инв. № подл. | Подпись и дата | Взам. инв. №

407-1-92.87 А-2

25664-02 11 Коп. Андрушкова Формат А3.

Ведомость рабочих чертежей основного комплекта КЖС.

Лист	Наименование	Примечание
1	Общие данные.	
2	Схема расположения элементов фундаментов	
3	Схема расположения элементов покрытия	
4	Схема расположения элементов подпольных каналов и закладных деталей	
5	Узлы и детали подпольных каналов.	
6	Фундамент дизель-генератора типа ДГА-48 м.	
7	Фундамент дизель-генератора типа АГА-24 м	
8	Конструкция монолитных фундаментов под оборудование Ф-2 и Ф-3.	
9	Стакан для устройства гнезда под фундаментные болты. Фундаментный болт дизель-генератора.	
10	Металлические крышки К-1 ÷ К-4.	
11	Металлические рамки МР-1 ÷ МР-3. Сетки С-1, С-2.	

Ведомость основных комплектов рабочих чертежей.

Обозначение	Наименование	Примечание
АР	Архитектурные чертежи.	
КЖ	Конструкции железобетонные	
ОВ	Отопление, Вентиляция.	
ЭО	Электроосвещение.	

Типовой проект привязан в соответствии с действующими нормами и правилами, обеспечивающими безопасную эксплуатацию сооружений при соблюдении предусмотренных проектом мероприятий.

Главный инженер проекта.

Рабочие чертежи разработаны в соответствии с действующими нормами и правилами, обеспечивающими безопасную эксплуатацию сооружений при соблюдении предусмотренных проектом мероприятий.

Главный инженер проекта /Стеценко В.В./

Ведомость спецификаций.

Лист	Наименование	Примечание
КЖС-2	Спецификация к схеме расположения элементов фундаментов.	
КЖС-3	Спецификация к схеме расположения элементов покрытия.	
КЖС-4	Спецификация к схеме расположения элементов подпольных каналов и закладных деталей).	

Ведомость ссылочных и прилагаемых документов

Обозначение	Наименование	Примечание
ГОСТ 13579-78	Блоки бетонные стен подвалов	
Серия 1.141-1, в.63.	Сборные железобетонные плиты покрытия.	

Привязан

Инв. №

ГИП	Стеценко		07.87
Нач.отд.	Кушнирик		
Гл.техн.	Харчун		
Рук. гр.	Городецкая		
Исполн.	Рябан.		07.87
Н. контр.	Наченко		07.87

ТП 407-1-92.87. КЖС

Автоматизированная дизельная электростанция мощностью 1х48 кВт (Вариант в Курпице).

Стадия	Лист	Листов
Р	1	11

Общие данные

Гипросвязь-3 Киев.

25664-62 12 Коп. Андрушкова. Формат А3

407-1-92.87 Ал.2.

Инв. № подл. | Подпись и дата | Взам. инв. №

Схема расположения элементов фундаментов.

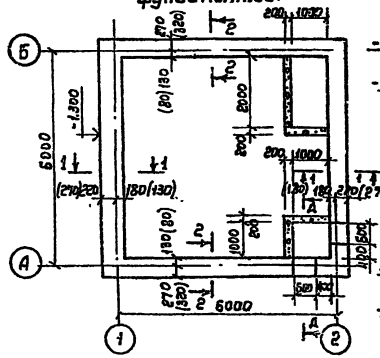

Развертка стены по оси „1"

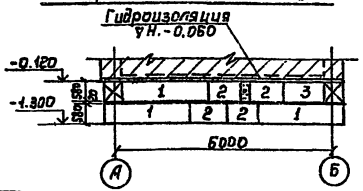

Развертка стены по оси „2"

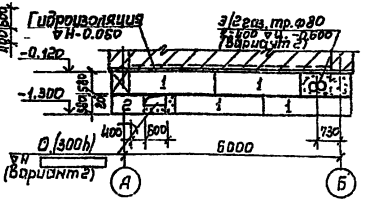

Развертка стены по оси „А"

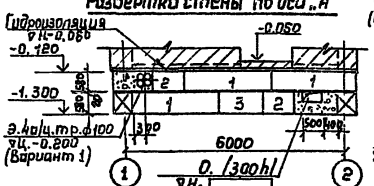

Развертка стены по оси „Б"

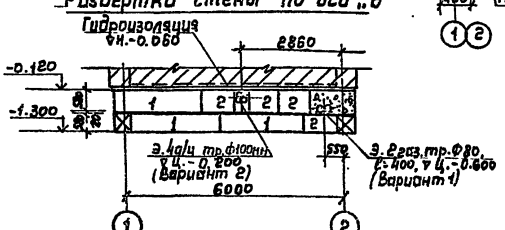

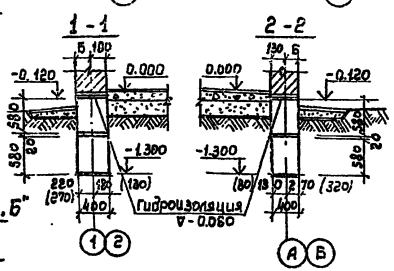

Спецификация к схеме расположения элементов фундаментов

Марка	Обозначение	Наименование	Кол.	Примечание
		бетонные блоки для толщины стен 380		
1	ГОСТ 13579-78	фундаментный блок ФБС24.4.6-Т	13	1.30т
2	—"—	ФБС9.4.6-Т	11	0.47т
3	—"—	ФБС12.4.6-Т	2	0.64т.

1. За отметку 0.000 принята отметка чистого пола, приподнятого над уровнем спланированной земли на 300мм.
2. Фундаменты запроектированы для площадок со спокойным рельефом, не просадочных, не пучинистых грунтах и отсутствии грунтовых вод со следующими нормативными характеристиками: $\varphi = 28°$; $C^H = 0.02\ кг/см^2$; $E = 150\ кг/см^2$; $\gamma = 1.8\ т/м^3$.
3. При привязке проекта глубину заложения фундаментов определить по СНиП 3.02.01-83.
4. Фундаменты приняты из сплошных бетонных блоков по ГОСТ 13579-78. Кладку блоков вести на растворе марки „50". Нижний ряд блоков укладывается по выравненному песчаному основанию слоем 50мм. Местные заделки выполнить из бетона марки „100".
5. Горизонтальная гидроизоляция выполняется из 2х слоев гнилостойкого рулонного материала по выравненной раствором поверхности стены на отм. -0.120.
6. При привязке проекта предусматривать защиту ввода теплопроводов, предотвращающую проникновение газа в здание. Конструкцию защиты принимать по согласованию с местными органами газового надзора.
7. Сечение Д-Д смотри лист КЖ-5.
8. Размеры в круглых скобках даны для стен толщиной 510 мм.

ГИП	Стеценко		ТП 407-1-92.87 КЖ.
Нач. отд.	Кушнирук		
Гл. техн. от.	Харчин		Автоматизированная дизельная электростанция мощностью 1×48 кВт (Вариант Б кирпичи).
Рук. гр.	Городецкая		
Исполн.	Рубан		Стадия: Р; Лист: 2; Листов:
Н. контр.	Науменко		Схема расположения элементов фундаментов. Гипросвязь-3 Киев

Привязан

Инв. №

Инв. № подл. | Подпись и дата | Взам. инв. №

407-1-92.87 А-2

Схема расположения элементов покрытия

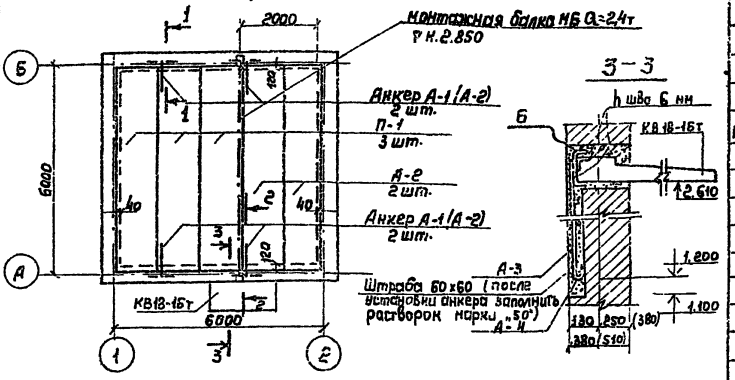

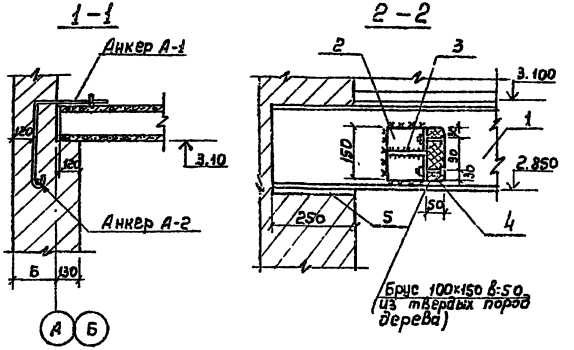

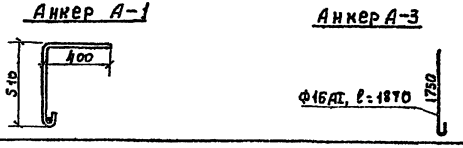

Спецификация к схеме расположения элементов покрытия

Марка	Обозначение	Наименование	Кол.	Примечание
		Железобетонные элементы		
П-1	Серия 1.141-1, в. 63	Плита ПК60-12-4АТVТ	3	
П-2	—— " ——	Плита ПК60-10-4АТVТ	2	
КВ18-16т	Серия 1.238-1, в. 2	Козырек КВ18-16т	1	
		Металлические элементы		
поз. 5	ГОСТ 8240-72*	С18, ℓ=2800	1	45,6 кг
А-1	ГОСТ 5781-82*	Анкер А-1 ф10АI, ℓ=950	4	0.58 кг
А-2	—— " ——	Анкер А-2 ф10АI, ℓ=300	4	0.18 кг
А-3	—— " ——	Анкер А-3 ф16АI, ℓ=1870	2	2,95 кг
А-4	—— " ——	Анкер А-4 ф16АI, ℓ=300	2	0.48 кг
		Монтажная балка МБ		
1		I 24 м, ГОСТ 19425-74*, ℓ=6260	1	239.76 кг
2		L 100х6,5, ℓ=150, ГОСТ 8509-72*	4	1.52 кг
3		-100х6, ℓ=100, ГОСТ 103-76*	4	0,470 кг
4		Болт М20х75 ГОСТ 7798-70*, гайки, шайбы, ГОСТ 5915-70*, 10906-78*	8	0.34 кг
5		-250х10, ℓ=250 ГОСТ 103-76*	2	4.9 кг.

1. Швы между плитами покрытия заделать цементным раствором марки 100.
2. Пустоты в торцах плит, опирающихся на наружные стены, заделать легким бетоном на величину 120 мм.
3. Все металлические изделия окрасить масляной краской за 2 раза.

Г.И.П.	Стеценко		
Нач.отд.	Кушнирук		
Гл.техн.эл.	Харичи		
Рук. гр.	Городецкая		
Исполн.	Рубан		04.87
Н. контр.	Науменко		04.87

ТП 407-1-92.87. КЖ

Автоматизированная дизельная электростанция мощностью 1х48 кВт (вариант в кирпиче)

Стадия	Лист	Листов
Р	3	

Схема расположения элементов покрытия

Гипросвязь-3 Киев.

Привязан

Инв. №

Инв. № подл. | Подпись и дата | Взам. инв. №

407-1-92.87 А-2

25664-02 14 Коп. Андрушкова

Формат А3.

Схема расположения элементов подпольных каналов и закладных деталей.

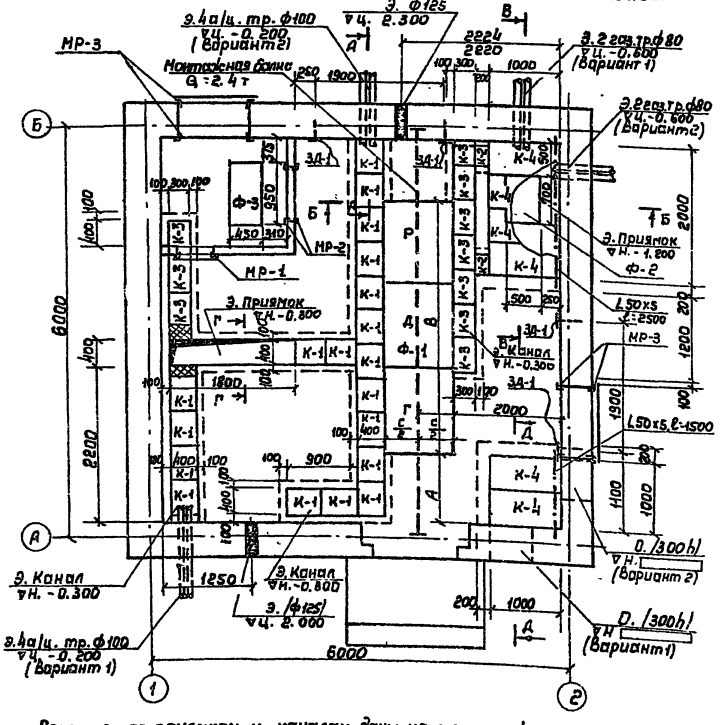

1. Сечения по приямкам и каналам даны на листе КЖ-5.

Таблица привязки фундаментов агрегата

Тип агрегата	Размеры в мм		
	А	В	С
ДГА-48м	1000	3700	1000
ДГА-24м	1350	2900	300

Спецификация к схеме расположения элементов подпольных каналов

Марка	Обозначение	Наименование	Кол.	Примечание.
		Фундаменты под оборудование		
Ф-1	КЖ-6, КЖ-7	Фундамент дизель-генератора типа ДГА-48 м мощн. 48 кВт	1	1,85 м³
Ф-2	КЖ-8	Фундамент под насос ВКС-1/16 АБ-2Г	1	0,070 м³
Ф-3	—"—	Фундамент Ф-3	1	0,110 м³
		Металлические элементы		
К-1	КЖ-10	Крышка К-1	19	
К-2	—"—	Крышка К-2	2	
К-3	—"—	Крышка К-3	10	
К-4	—"—	Крышка К-4	6	
		Обрамление каналов		
	ГОСТ 8509-72*	Уголок L50x5, ℓ=53,0 п.м	199,8	кг
	ГОСТ 2591-71*	Сталь □10x10, ℓ=47,0 п.м	36,9	кг
	ГОСТ 5781-82*	ФБАI, ℓ=150 мм	107	0,03 кг
ЗД-1	КЖ-10	Закладной элемент ЗД-1	4	1,1 кг
МР-1	КЖ-11	Металлические рамки МР-1	1	16,7 кг
МР-2	—"—	—"— МР-2	2	9,9 кг
МР-3	—"—	—"— МР-3	4	23,4 кг
	ГОСТ 1839-80	Трубы а/цем. Ф100, ℓ=1,4 м	8	
	ГОСТ 3262-75*	Трубы газовые Ф80, ℓ=1,0 м.	4	

ГИП	Стеценко		
Нач отд	Кушнирук		
Гл. техн	Харчун		
Рук. гр.	Городецкая		
Исполн.	Рыбак		
Н. контр.	Науменко		

ТП 407-1-92.87. КЖ

Автоматизированная дизельная электростанция мощностью 1×48 кВт (Вариант В Кирпиче).

Стадия	Лист	Листов
Р	4	

Схема расположения элементов подпольных каналов и закладных деталей

Гипросвязь-3 Киев.

Привязан

Инв. №

Подпись и дата | Взам. инв. №

407-1-92.87 А-2.

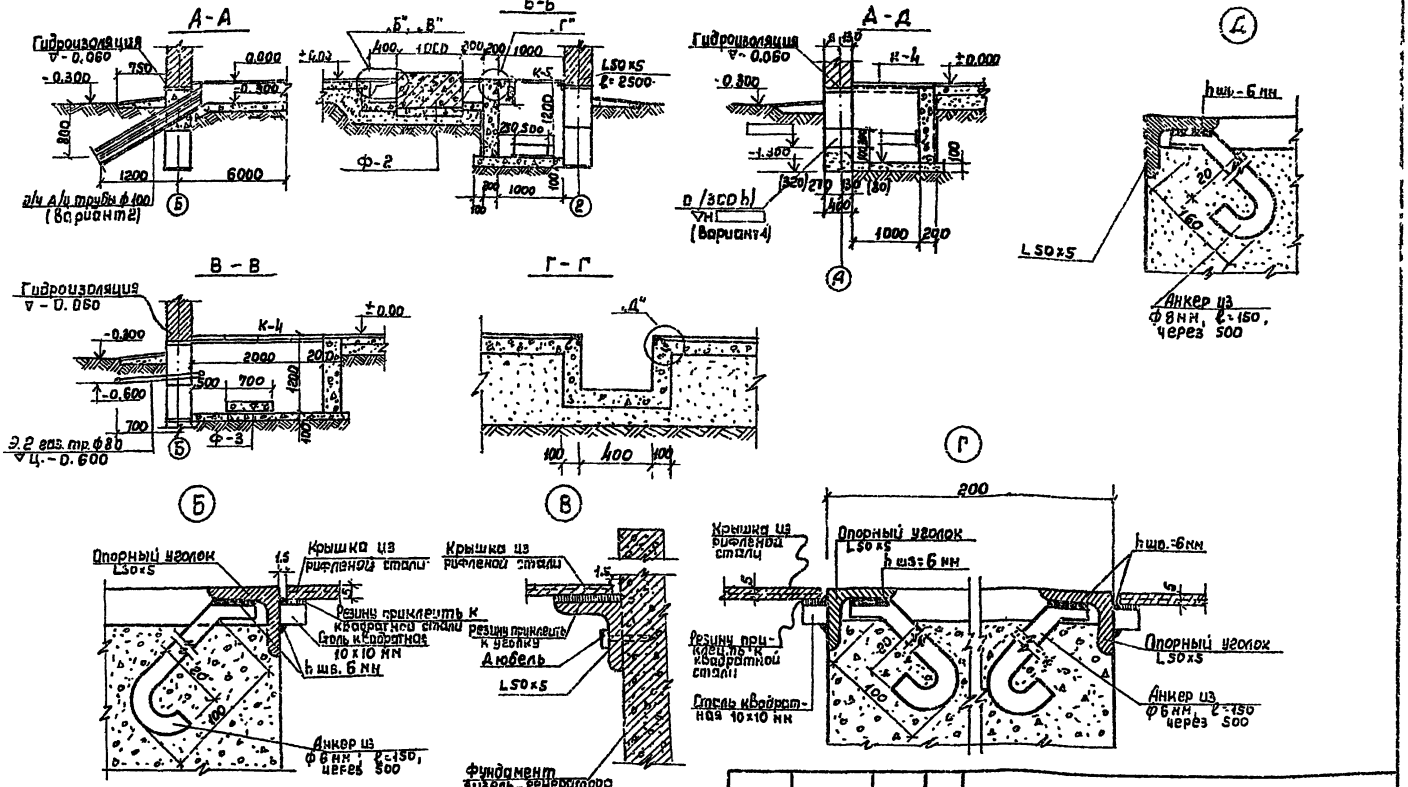

1. Опорные уголки анкерить в бетон во время устройства бетонной подготовки пола.

2. Элементы опорных уголков и анкера из круглой стали соединять на сварке с двух сторон. С высотой шва hшва=6 мм.

Г.И.П.	Стеценко		
Нач.отд.	Кушнирук		
Гл.техн.	Харчин		
Рук.гр.	Городецкая		
Исполн.	Рыбан.		04.87
Н. контр.	Науменко		04.87

ТП 407-1-92.87. КЖ

Автоматизированная дизельная электростанция мощностью 1×48 кВт (вариант в кирпиче).

Стадия	Лист	Листов
Р	5	

Узлы и детали подпольных каналов.

Гипросвязь-3 Киев

Привязан

Инв. №

Инв. № подл. | Подпись и дата | Взам. инв. №

407-1-92.87 Л-2.

25664-02 16 Коп. Андрушкова.

Формат А3

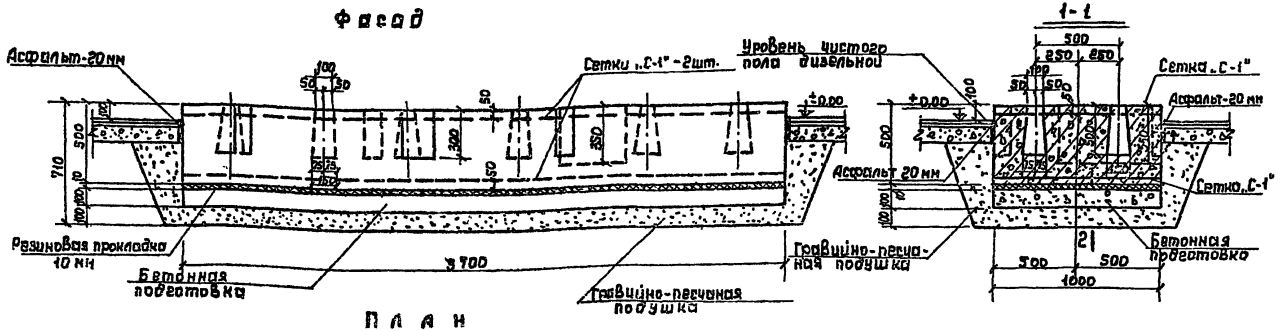

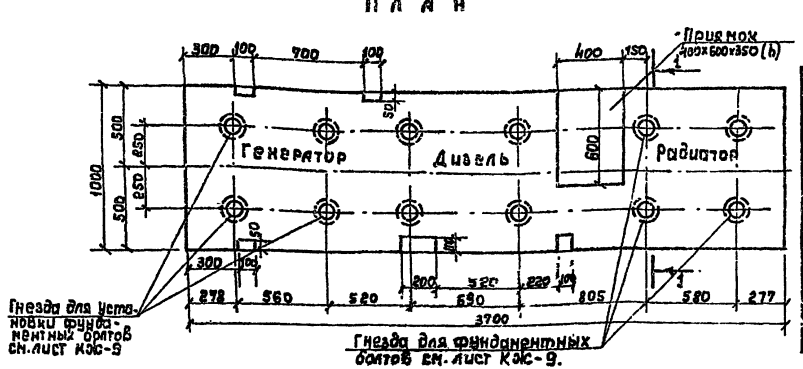

Спецификация монолитной конструкции.

Формат	Зона	Поз.	Обозначение	Наименование	Кол.	Прим.
				Фундамент ДГА-48-1		
				Сборочные ед. и детали		
			КЖ-11	Сетка арматурная С-1	2	
			КЖ-9	Стакан для устройства гнезд	12	
			КЖ-9	фундаментный болт М27	8	
			"	——— " ——— М16	4	
				Материал:		
				Бетон М100	1.35	м³

1. Фундамент укладывается на резиновую прокладку толщиной 10 мм; по ГОСТ 7338-77*
2. Бетонную подготовку выполнять из бетона марки „50".
3. Заливку болтов производить раствором марки „100" на крупнозернистом песке.
4. Верхняя грань фундамента выравнивается по уровню, отклонение от горизонтали не должно превышать ± 3 мм.
5. Сечение 2-2 см. лист КЖ-7.

ГИП	Стеценко		
Нач.отд.	Кушнирик		
Гл.техн.от	Харчин		
Рук. гр.	Городецкая		
Исполн.	Остапенко		04.87
Н. контр.	Наумченко		04.87

ТП 407-1-92.87. КЖ

Автоматизированная дизельная электростанция мощностью 1×48 кВт (вариант в кирпиче)

Стадия	Лист	Листов
Р	6	

Фундамент дизель-генератора типа ДГА-48 м-1 мощностью 48 кВт.

Гипросвязь-3 Киев

Привязан

Инв. №

25664-02 17 Кол. Андрушкова. Формат А-3

407-1-92.87 А-2

Инв. № подл. | Подпись и дата | Взам. инв. №

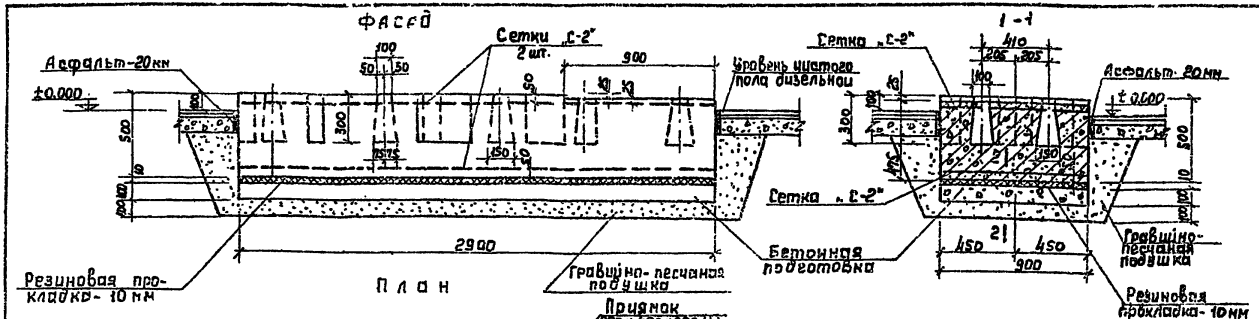

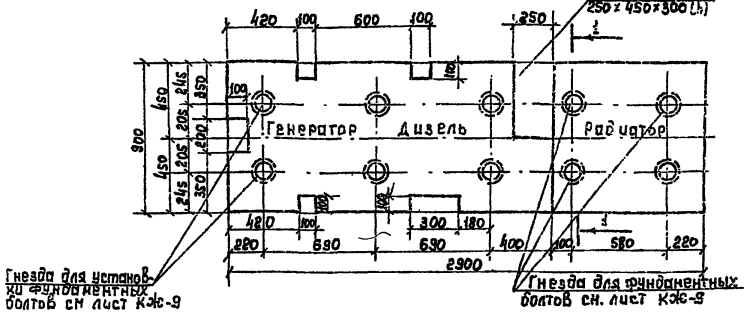

Спецификация элементов монолитной конструкции.

Формат	Зона	Позиц.	Обозначение	Наименование	Кол-во	Примечание.
				Фундамент ДГА-24		
				Сборочные единицы и детали.		
			КЖ-11	Сетка арматурная С-2	2	
			КЖ-9	Стакан для устройства гнезд	10	
			—"—	Фундаментный болт М 20	6	
			—"—	—"— М 16	4	
				Материал		
				Бетон М100	1.3	м³

2 – 2



Ж.б. фундамент (500 мм)
Резиновая прокладка (10 мм) по ГОСТ 7338-77*
Выравнивающий слой (20 мм)
Бетонная подготовка (80 мм)
Марка „50"
Гравийно-песчаная подушка (100 мм)

1. Фундамент укладывается на резиновую прокладку толщиной 10 мм по ГОСТ 7338-77*.
2. Бетонную подготовку выполнять из бетона марки „50".
3. Заливки болтов производить раствором марки „100" на крупнозернистом песке.
4. Верхняя грань фундамента выравнивается по уровню, отклонение по горизонтали не должно превышать ± 3 мм.

ГИП	Стеценко		
Нач. отд.	Кушнирук		
Гл. техн.	Харчин		
Рук. гр.	Городецкая		
Исполн.	Рубан		04.87
Н. контр.	Науменко		04.87

ТП 407-1-92.87. КЖ.

Автоматизированная дизельная электростанция мощностью 1×48 кВт (Вариант В кирпиче).

Стадия	Лист	Листов
Р	7	

Фундамент дизель-генератора типа ДГА-24 м, мощностью 24 кВт.

Гипросвязь-3 Киев

Привязан

Инв. №

Инв. № подл. | Подпись и дата | Взам. инв. №

407-1-92.87 А-2

25664-02 18 Копировала Андрушкова. Формат А3

Фундамент Ф-2 под насос ВКС-1/16АБ-2Г

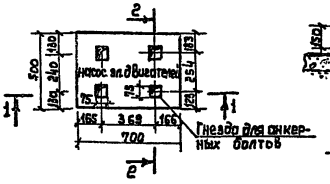

2-2

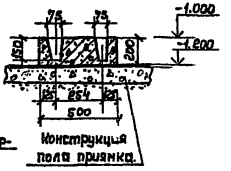

1-1

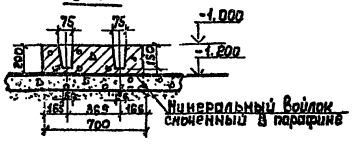

Ф-3

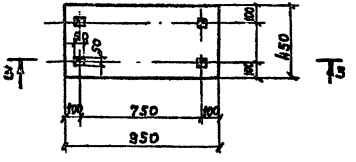

3-3

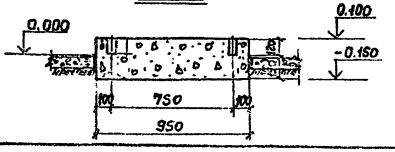

Спецификация элементов монолитной конструкции

Формат	Зона	Позиц.	Обозначение	Наименование	Кол-во	Примечание
				Фундамент Ф-2		
				Материал:		
				Бетон М 100	0,066	м³
				Фундамент Ф-3		
				Материал:		
				Бетон М 100	0,110	м³

1. Данный лист рассматривать совместно с черт. КЖ-4 КЖ-5.
2. Перед укладкой бетона под площадью фундамента под насос проложить минеральный войлок 30 мм (доуплотнения), смоченный в парафине.

Гип	Стеценко		ТП 407-1-92.87. КЖ
Нач.отд.	Кушниренко		Автоматизированная дизельная электростанция мощностью 1х48 квт (Вариант в кирпиче)
Гл.техн.ф.	Харчун		
Рук.ер.	Городецкая		
Исполн.	Остапенко	04.87	Стадия: Р; Лист: 8; Листов:
Н.контр.	Мгуненко	04.87	Конструкция монолитных фундаментов под оборудование Ф-2; Ф-3. Гипросвязь-3 Киев.

Привязан

Инв. №

Инв. № подл. | Подпись и дата | Взам. инв. №

407-1-92.87 Л-2.

Стакан для устройства гнезда под фундаментные болты

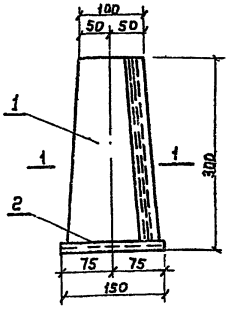

Боковая стенка

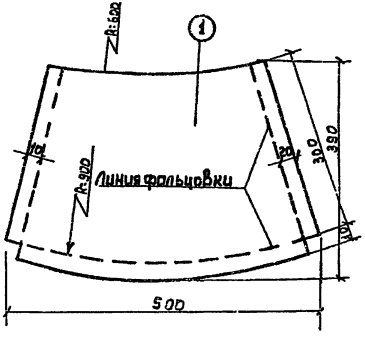

Днище



1-1

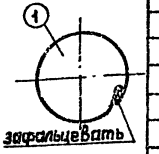

Фундаментный болт дизель-генератора и радиатора.

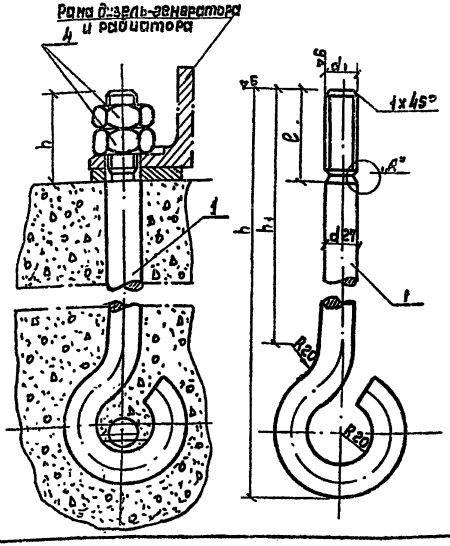

Деталь „А"

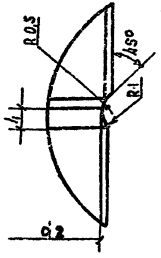

Таблица привязки фундаментных болтов

Агрегат	Фундаментный болт (в мм)								Гайка мм	Клин d_3 мм
	d	d_1	l	d_2	h	h_1	Выпрямл. длина	h		
Дизель-генератор АГА-48 м-1	27	М27×2	70	24	350	302	513	70	М27×2	27
Дизель-генератор АГА-24 м	20	М20×1,5	55	17,8	330	238	425	55	М20×1,5	20
Радиатор АГА(48÷24) м	16	М16×1,5	55	15	330	238	425	55	М16×1,5	16

Спецификация сборной конструкции.

Формат	Зона	Поз.	Обозначение	Наименование	Кол.	Прим.
				Стакан для устройства гнезда		
		1	ГОСТ 17715-72*	Кровельная ст. б=0,8 $S=0,2м^2$		1,3 кг
		2		$\delta=0,03м^2$		0,20 кг
				Фундаментный болт М27		
		3		ф27 ГОСТ 2590-71*, l=315	1	2,45 кг
		4		Гайка М27×2 ГОСТ 5915-70*	2	0,17 кг
		5		ф27 ГОСТ 2590-71*, l=95 мм	1	0,5 кг
				Фундаментный болт М20		
		6		ф20 ГОСТ 2590-71*, l=425	1	1,34 кг
		7		Гайка М20×1,5 ГОСТ 5915-70*	2	0,13 кг
		8		ф20 ГОСТ 2590-71*, l=95 мм	1	0,32 кг
				Фундаментный болт М16		
		9		ф18 ГОСТ 2590-71*, l=425	1	0,88 кг
		10		Гайка М16×1,5 ГОСТ 5915-70*	2	0,087 кг
		11		ф16 ГОСТ 2590-71*, l=95 мм	1	0,21 кг

ГИП	Стеценко		
Нач.отд.	Кушнирук		
Гл.техн.ст.	Харчин		
Рук. гр.	Городецкая		
Исполн.	Остаренко		
Н. контр.	Наименко		

ТП 407-1-92.87. КЖ

Автоматизированная дизельная электростанция мощностью 1×48 кВт (вариант В кирпиче).

Стадия	Лист	Листов
Р	9	

Стакан для устройства гнезда под фундаментные болты. Фундаментный болт дизель-генератора. Сечение 2-2.

Гипросвязь-3 Киев.

Привязан

Инв. №

Инв. № подл. | Подпись и дата | Взам. инв. №

407-1-92.87 Я-2

25664-02 20 Коп. Андрушкова. Формат А-3

9635/0

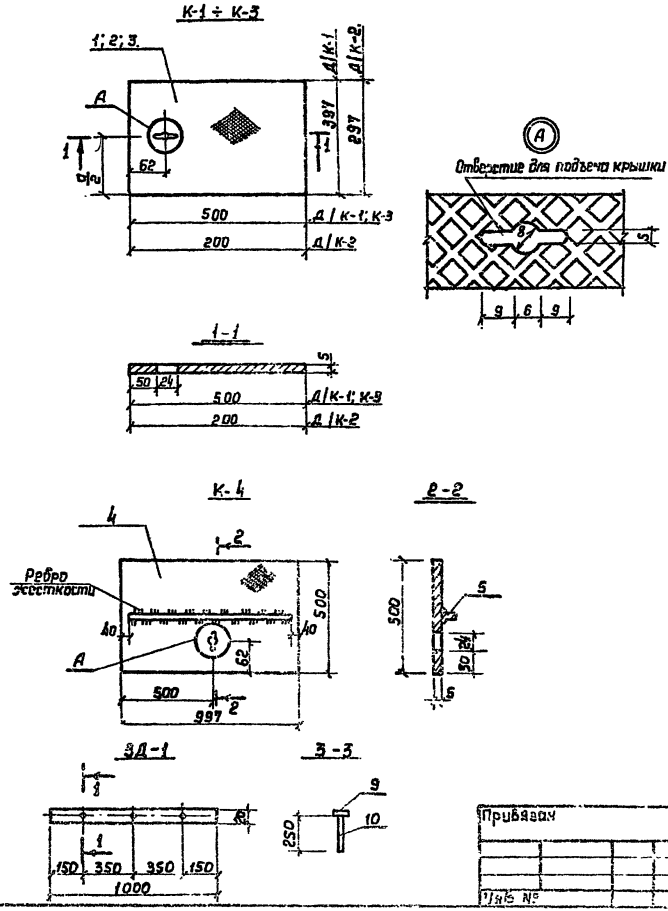

Спецификация элемента сборной конструкции

Формат	Зона	Поз.	Обозначение	Наименование	Кол.	Примечание
				К-1		
		1		Рифл.ст 397×5, ГОСТ 8568-77*, ℓ=500	1	8,46 кг
				К-2		
		2		Рифл.ст.297×5, ГОСТ 8568-77*, ℓ=200	1	2,54 кг
				К-3		
		3		Рифл.ст. 297×5, ГОСТ 8568-77*, ℓ=600	1	5,35 кг
				К-4		
		4		Рифл.ст.997×5, ГОСТ 8568-77*, ℓ=500	1	21.15 кг
		5		-40×5, ГОСТ 103-76*, ℓ=917	1	1.45 кг
		9		ЗД-1		
		10		-20×5, ГОСТ 103-76*, ℓ=1000	1	0,79 кг
				Ф8АII, ГОСТ 5781-82*, ℓ=250	3	0.3 кг

1. Высоту сварных швов принимать равной наименьшей из толщин свариваемых элементов.
2. Соединение отдельных элементов выполнить ручной дуговой электросваркой в соответствии с ГОСТ 5264-80 электродами Э-42 ГОСТ 9466-75. Высота шва h=4 мм.

ГИП	Стеценко		ТП 407-1-92.87. КЖ
Нач.отд.	Кушнирук		
Гл.техн.	Харчин		Автоматизированная дизельная электростанция мощностью 1×48 квт (Вариант в кирпиче).
Рук.гр.	Городецкая		
Исполн.	Остапенко		Стадия: Р; Лист: 10; Листов:
Н. контр.	Начальник		Металлические крышки К-1 ÷ К-4.
			Гипросвязь-3 Киев

Привязан

Инв. № подл. | Подпись и дата | Взам. инв. №

407-1-92.87 А-2

25664-02 21 Кол. Андрушкова. Формат А-2

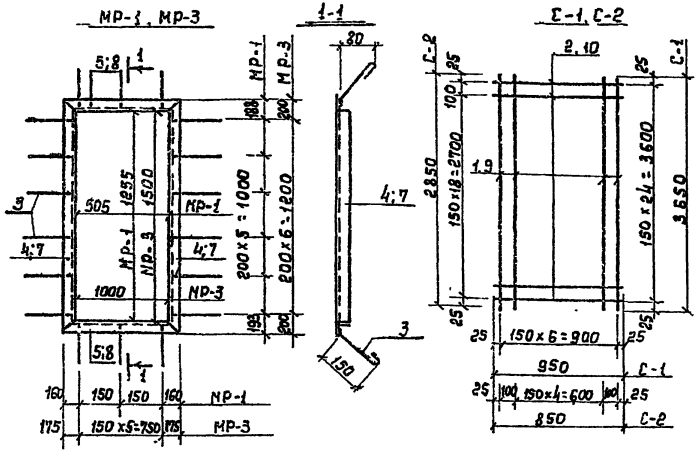

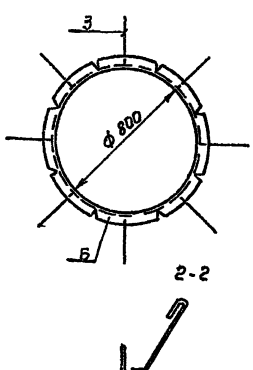

1. Соединение отдельных элементов изделия выполнить ручной дуговой электросваркой в соответствии с ГОСТ 6264-80 электродами э-42 гост 9466-75. Высота шва $h_{шв}$ = 4мм.
2. Сетки С-1 и С-2 выполнить точечной сваркой по ГОСТ 14098-88.

Спецификация элемента сборной конструкции.

Формат	Зона	Поз.	Обозначение	Наименование	Кол.	Приме-чание
				Сетка С-1		
				Сборочные единицы и детали		
		1		ф8А-I гост 5781-82* ℓ=3650	7	1.54 кг
		2		ф8А-I " ℓ=950	26	0.38 кг
				Сетка С-2		
				Сборочные единицы и детали		
		9		ф8АI гост 5781-82*, ℓ=2850	7	1.13 кг
		10		ф8АI гост 5781-82*, ℓ=850	20	0.34 кг
				МР-1		
				Сборочные единицы и детали		
		3		ф6А-I гост 5781-82* ℓ=250	18	0.06 кг
		4		L63х4 гост 8509-72* ℓ=1381	2	5.39 кг
		5		L63х4 гост 8509-72* ℓ=621	2	2.42 кг
				МР-2		
				Сборочные единицы и детали		
		3		ф6А-I гост 5781-82* ℓ=250	8	0.06 кг
		6		L50х5 гост 8509-72* ℓ=2500	1	9.45 кг
				МР-3		
				Сборочные единицы и детали		
		8		ф6АI. гост 5781-82*, ℓ=250	26	0.06 кг
		7		L50х5, гост 8509-72*, ℓ=1600	2	6.03 кг
		8		L50х5, гост 8509-72*, ℓ=1100	2	4.15 кг

ГИП	Стеценко		ТП 407-1-92.87. КЖС
Рук. отд.	Кушнирук		Автоматизированная дизельная электростанция мощностью 1х48 квт (Вариант в кирпиче).
Гл. техн. спец.	Хорунчий		
Рук. гр.	Городецкая		Стадия: Р; Лист: 11; Листов:
Исполн.	Рубан	04.87	Металлические рамки МР-1÷МР-3. Сетка С-1, С-2. — Гипросвязь-3 Киев.
Н. контр.	Ничченко		

Привязан

Инв. №

Инв. № подл. | Подпись и дата | Взам. инв. №

407-1-92.87 Л-2

25664-02 22 Коп. Андрушкова. Формат А3

Ведомость рабочих чертежей основного комплекта ОВ

Лист	Наименование	Примечание
1	Общие данные (начало)	
2	Общие данные (окончание)	
3	План. Разрез 1-1. Спецификация	
4	Схема системы отопления.	

Ведомость основных комплектов рабочих чертежей

Обозначение	Наименование	Примечание
ДС	Общая пояснительная записка	
	Тепломеханическая и электрическая части	
КЖ	Конструкции железобетонные	
ОВ	Отопление и вентиляция	
АС	Архитектурно-строительные	
ЭО	Электроосвещение.	

Вентиляция АДЭС решена для запыленности воздуха до $10^{мг}/м^3$, при больших значениях очистка воздуха решается при привязке проекта.

Привязка типового проекта выполнена в соответствии с действующими нормами и правилами, обеспечивающими безопасную эксплуатацию сооружения при соблюдении предусмотренных проектом мероприятий.

Главный инженер привязки проекта.

Типовой проект разработан в соответствии с действующими нормами и правилами, обеспечивающими безопасную эксплуатацию сооружения при соблюдении предусмотренных проектом мероприятий.

Главный инженер проекта В.В. Стаценко.

Ведомость ссылочных и прилагаемых документов

Обозначение	Наименование	Примечание
	Ссылочные	
5.904-4	Двери и люки вентиляционных камер	
4.904-69	Детали крепления санитарно-технических приборов и трубопроводов	
СН542-81	Инструкция по проектированию тепловой изоляции оборудования и трубопроводов промышленных предприятий	
5.903-2	Воздухосборники для систем отопления и теплоснабжения	
4.903-10	Грязевики.	
5.904-5	Гибкие вставки к центробежным вентиляторам.	

Основные показатели по чертежам отопления и вентиляции.

Наименование здания (сооружения), помещения	Объем м³	Период года	Расход тепла, Вт (ккал/ч)				Расход холода, Вт (ккал/ч)	Установл. электродвигат. кВт
			На отопление	На вентиляцию	На горячее водоснабжение	Общий		
АДЭС		-20	6000 (5170)	—	—	6000 (5170)	—	0,75*/3,0
		-30	7420 (6380)	—	—	7420 (6380)	—	0,75*/3,0
		-40	7450 (6420)	—	—	7450 (6420)	—	0,75*/3,0

* Установленная мощность привязана без учета мощности на электроподогрев утепленных воздушных клапанов. В числителе указана мощность для АДЭС мощностью 1×24 кВт, в знаменателе - для АДЭС мощностью 1×48 кВт.

Привязан

Инв. № подл. | Подпись и дата | Взам. инв. №

ГИП Стаценко
Нач.отд. Лайтер
Нач.сект. Скворцов
Рук.гр. Шишкина
Ст.инж. Кононов

ТП 407-1-92.87 ОВ

Автономизированная дизельная электростанция мощностью 4х50 кВт. Воронеж. В. Чехов-1

Стадия Р | Лист 1 | Листов 4

Отопление и вентиляция. Общие данные (начало).

Типография

Инв. № подл. | Подпись и дата | Взам. инв. №

407-1-92.87 Ал-2

Характеристика отопительно-вентиляционных систем.

Обозначение системы	Кол. систем	Наименование обслуживаемого помещения (технологического оборудования)	Тип установки	Вентилятор: Тип исполн. по взрывозащите	№	Схема исполнен	Положение	L, м3/ч	P, Па (кгс/м²)	n, об/мин	Электродвигатель: Тип, исполнение по взрывозащите	N, кВт	n, об/мин	Примечание	
П1	1	АДЭС	В-06-300	—	ВА	—	—	12000	140 (14)	915	4А80А6	0,75	915	КВУ1600х1000А	Для АДЭС 24 кВт
П1	1	АДЭС	В-06-300	—	ВА	—	—	19100	300 (30)	1435	4А100S6	3,0	1435	КВУ1600х1000А	Для АДЭС 48 кВт.
В1	1	—	—	—	—	—	—	—	—	—	—	—	—	КВУ1600х1000А	

Пояснительную записку по проекту см. альбом I.
Настоящий проект выполнен в соответствии со СНиП II-33-75*, СНиП 3.05.01-85 ВНТП 333-82, СН245-71.
Расчетные параметры наружного воздуха по температуре приняты для отопления: минус 20°С, минус 30°С, минус 40°С.
Теплоснабжение предусматривается от внешнего источника с параметрами теплоносителя 95-70°С.
Продолжительность отопительного периода составляет при $t_н$ = -20°С - 187 суток, $t_н$ = -30°С - 210 суток, $t_н$ = -40°С - 240 суток.
Внутренняя температура помещения -16°С принята в соответствии с ВНТП 333-82.
В качестве нагревательных приборов приняты ребристые трубы. Установка нагревательных приборов открытая с креплением их к стене.
Трубопроводы проложить с уклоном 0.003.

Выпуск воздуха из системы производить через воздухосборник, спуск воды - через грязевик.
Монтаж системы отопления и вентиляции вести в соответствии со СНиП 3-05-85.
Система отопления до сдачи ее в эксплуатацию должна быть подвергнута предпусковым испытаниям и монтажной наладке специализированной пуско-наладочной организацией.
После наладки системы отопления, нагревательные приборы и трубопроводы окрасить под цвет стен, а трубопроводы, проложенные в приямке, покрыть антикоррозийным составом и теплоизолировать.
Состав изоляции приведен в спецификациях оборудования.
Отверстия в стенах, перегородках, приямок, закладные детали и воздухозаборные решетки представлены в строительной части проекта.
Монтаж оборудования в форкамере произвести до устройства перегородок.

План-схема
М1:400.

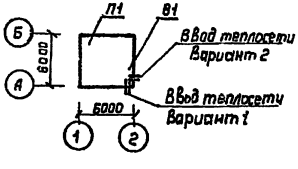

ГИП	Стеценко		
Нач. отд.	Лобко		01.87
Гл. техн.	Скварская		
Рук. гр.	Цимбалюк		
Исполн.	Колесова		
Н. контр.	Лебедева		

Привязан

Инв. №

ТП 407-1-92.87. ОВ

Автоматизированная дизельная электростанция мощностью 1×48 кВт (вариант в кирпиче)

Стадия	Лист	Листов
	2	

Отопление и вентиляция. Общие данные (окончание)

Гипросвязь-3 Киев

25664-02 24 Коп. Андрушкова Формат А3.

407-1-92.87 А-2

Инв. № подл. | Подпись и дата | Взам. инв. №

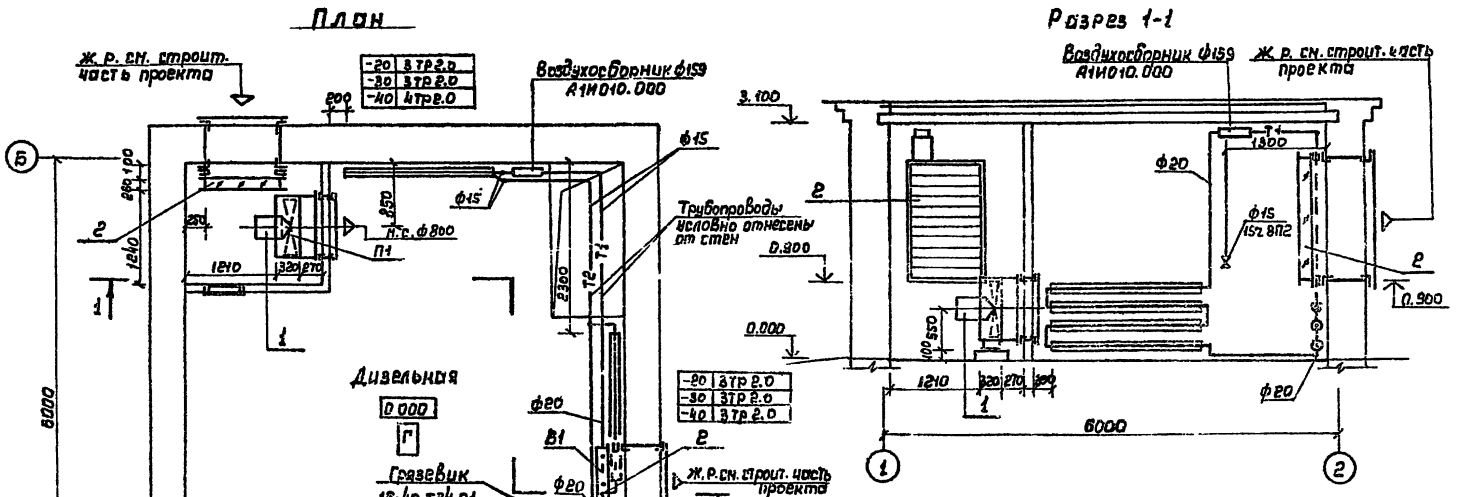

N поз.	Обозначение	Наименование	Кол.	Масса ед. кг	Примеч.
1	В-06-300	П1 Осевой вентилятор N8A с эл. двигателем 4А80А6 N=0.75 кВт, n=915 об/мин.	1		Для АДЭС 24 кВт
1	В-06-300	Осевой вентилятор N8A с эл. двигателем 4А100S6 N=3 кВт, n=1435 об/мин.	1		Для АДЭС 48 кВт
2	КВУ 1600×1000А	П1. В1 Клапан воздушный утепленный с эл. приводом МЭО-4/63-08.3И, N=3,6 кВт с электрообогревом	2	135	

ГИП	Стеценко		
Нач. отд.	Лобко		01.87
Гл. техн.	Скворская		
Рук. гр.	Шинбалюк		
Исполн.	Колесова		

ТП 407-1-92.87. ОВ

Автоматизированная дизельная электростанция мощностью 1×48 кВт (Вариант В кирпиче)

Стадия	Лист	Листов
	3	

Отопление и вентиляция. Разрез 1-1.

Гипросвязь-3 Киев

Привязан

Инв. №

Инв. № подл. | Подпись и дата | Взам. инв. №

407-1-92.87 А-2

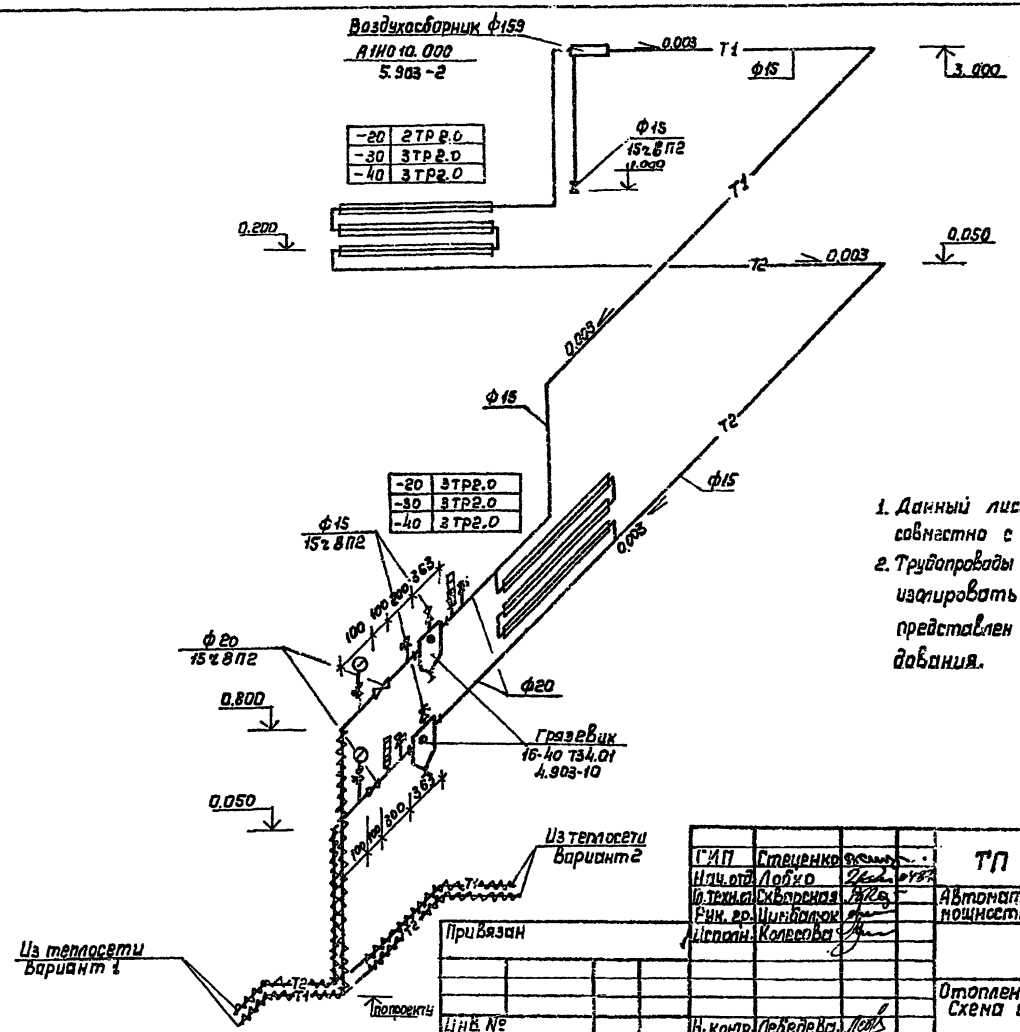

1. Данный лист рассматривать совместно с чертежами ОВ1÷ОВ3.
2. Трубопроводы ввода теплосети теплоизолировать. Состав теплоизоляции представлен в спецификациях оборудования.

Привязан

Инв. № подл. | Подпись и дата | Взам. инв. №

407-1-92.87 А-2

ГИП	Стеценко		ТП 407-1-92.87. ОВ
Нач. отд.	Лобко		
Гл. техн.	Скворцова		Автоматизированная дизельная электростанция мощностью 1х48 кВт (Вариант В кирпиче)
Рук. гр.	Цимбалюк		
Испол.	Колесова		
			Стадия: — Лист: 4 Листов: —
Н. контр.	Лебедева		Отопление и вентиляция. Схема системы отопления. Гипросвязь-3 Киев.

25664-02 26 Коп. Андрушкова. Формат А3

Ведомость основных комплектов рабочих чертежей

Обозначение	Наименование	Примечание
ДС	Общая пояснительная записка	
	Тепломеханическая и электрическая части	
АС	Архитектурно-строительные решения	
ЭО	Электроосвещение	
ОВ	Отопление и вентиляция	

Ведомость рабочих чертежей основного комплекта ЭО

Лист	Наименование	Примечание
1	Общие данные	
2	Электроосвещение. План.	

Условные обозначения по ГОСТ 21.608-84

№ п/п	Наименование	Обозначение
1	Светильник с лампой накаливания	○
2	Светильник аварийного освещения	○А
3	Трансформатор понижающий	
4	Розетка штепсельная двухполюсная для тяжелых условий среды	
5	Выключатель однополюсный для тяжелых условий среды.	
6	Выключатель автоматический	
7	Нормируемая минимальная освещенность от общего освещения	100 лк
8	Количество к мощность лампы в светильнике (а×б) / Высота подвеса от пола до низа светильника м(в)	а×б / в
9	Линия сети рабочего освещения	——
10	Линия сети аварийного освещения	— — —
11	Линия сети 42 в	—o—o—

Типовой проект разработан в соответствии с действующими нормами и правилами, обеспечивающими безопасную эксплуатацию сооружения при соблюдении предусмотренных проектом мероприятий.

Главный инженер проекта В.В. Стеценко

Типовой проект привязан в соответствии с действующими нормами и правилами, обеспечивающими безопасную эксплуатацию сооружения при соблюдении предусмотренных проектом мероприятий.
Главный инженер проекта привязан

Привязан			
Рук. гр.			
Исполн.			
Инв. №			

Гл. инж. пр.	Стеценко		
Рук. отд.	Стеценко		
Гл. техн.	Калматицкий		
Рук. гр.	Погребняк		
Инж.	Богдан		
Инж.	Погребняк		

ТП 407-1-92.87 ЭО

Автоматизированная дизельная электростанция мощностью 1×48 квт

Стадия	Лист	Листов
Р	2	2

Общие данные

Гипросвязь-3 Киев

25664-02 27 Копиров. Панин Формат А3

407-1-92.87 А-2

Инв. № подл. | Подп. и дата | Взам. инв. №

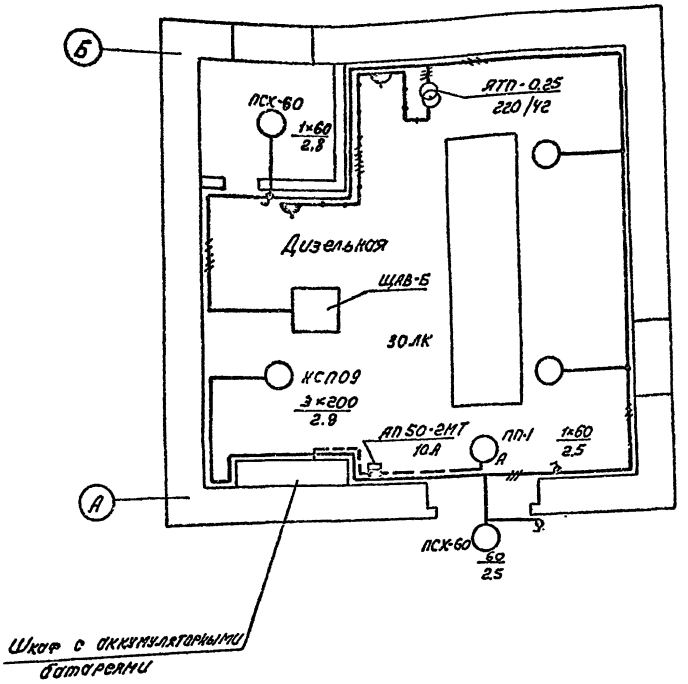

1. Напряжение сети рабочего освещения - 220В, аварийного - 24В, ремонтного - 42В.
2. Проектом предусмотрено рабочее, аварийное и ремонтное электроосвещение.
3. Питание рабочего освещения осуществляется от щита ЩАВ-Б, лист ДС-4 (ДС-6).
4. Групповая сеть электроосвещения проверена на потерю напряжения. У наиболее удаленных ламп потеря напряжения не превышает 2,5%.
5. Групповые электропроводки рабочего и аварийного электроосвещения прокладывать по стенам и потолку на расстоянии друг от друга не менее 40 мм.
6. Электропроводка выполняется кабелем АВВГ 2×2,5, АВВГ 3×2,5 на скобах.
7. Выключатели и понижающий трансформатор установить на высоте 1,5 м, штепсельные розетки - 0,8 м от пола.
8. Все металлические, нормально не находящиеся под напряжением, части осветительного оборудования занулить с помощью нулевого рабочего проводника, за исключением понижающего трансформатора. Корпус понижающего однофазного трансформатора занулить с помощью отдельного третьего проводника.
9. Все монтажные работы вести в соответствии с ПУЭ, СН и П 3.05.06-85 „Электротехнические устройства".

				ТП 407-1-92.87.		ЭО
				Автоматизированная дизельная электростанция мощностью 1×48 квт		
Гл. инж. пр.	Стеценко				Стадия	Лист	Листов
Нач. отд.	Стеценко				Р	1	2
Гл. техн.	Кольматицкий						
Рук. гр.	Погребняк		14.04.87				
Инж.	Богдан			Электроосвещение. План.	Гипросвязь-3 Киев		
Н. контр.	Парамонова						

Привязан

Рук. гр.
Исполн.
Инв. №

25664-02 (28)

407-1-92.87 А-2

Инв. № подл. | Подп. и дата | Взам. инв. №

gost.e-ecolog.ru