ТИПОВОЙ ПРОЕКТ
903-1-159

КОТЕЛЬНАЯ С 4 КОТЛАМИ ДЕ-25-14ГМ

ОТОПИТЕЛЬНО - ПРОИЗВОДСТВЕННАЯ
СИСТЕМА ТЕПЛОСНАБЖЕНИЯ - ОТКРЫТАЯ
ТОПЛИВО - ГАЗ И МАЗУТ

ЗДАНИЕ ИЗ СБОРНЫХ ЖЕЛЕЗОБЕТОННЫХ КОНСТРУКЦИЙ

АЛЬБОМ I

АРХИТЕКТУРНО-СТРОИТЕЛЬНЫЕ РЕШЕНИЯ

16175-01
ЦЕНА 1-02

gost.e-ecolog.ru

ЦЕНТРАЛЬНЫЙ ИНСТИТУТ ТИПОВОГО ПРОЕКТИРОВАНИЯ
ГОССТРОЯ СССР

Москва, А-445, Смольная ул., 22

Сдано в печать 1979 года

Заказ № 10445 Тираж 500 экз.

ТИПОВОЙ ПРОЕКТ
903-1-159

КОТЕЛЬНАЯ С 4 КОТЛАМИ ДЕ-25-14ГМ

ОТОПИТЕЛЬНО – ПРОИЗВОДСТВЕННАЯ СИСТЕМА ТЕПЛОСНАБЖЕНИЯ – ОТКРЫТАЯ

ТОПЛИВО – ГАЗ И МАЗУТ

ЗДАНИЕ ИЗ СБОРНЫХ ЖЕЛЕЗОБЕТОННЫХ КОНСТРУКЦИЙ

СОСТАВ ПРОЕКТА

Альбом	I	Архитектурно-строительные решения
Альбом	II	Конструкции железобетонные и металлические
Альбом	III	Строительные изделия.
Альбом	IV	Пояснительная записка. Компоновка оборудования. Трубопроводы котельной.
Альбом	V	Водоподготовительная установка
Альбом	VI	Газооборудование. Паромазутопроводы котельной
Альбом	VII	Конструкции индивидуального изготовления
Альбом	VIII	Силовое электрооборудование и электроосвещение
Альбом	X	Схемы управления электродвигателями
Альбом	X	Щиты силовые управления. Задание заводу-изготовителю
Альбом	XI	Схемы функциональные
Альбом	XII	Схемы электрические принципиальные
Альбом	XIII	Котел ДЕ-25-14гм. Общий вид щита общих замеров
Альбом	XIV	Вспомогательное оборудование. Общие виды щитов управления.
Альбом	XV	Монтажные чертежи
Альбом	XVI	Отопление и вентиляция. Водопровод и канализация
Альбом	XVII	Заказные спецификации Тепломеханическая, санитарно-техническая части
Альбом	XVIII	Заказные спецификации Электротехническая часть
Альбом	XIX	Заказные спецификации Автоматизация
Альбом	XX	Технико-экономическая часть
Альбом	XXI	Сметы на строительные работы.
Альбом	XXII кн 1,2	Сметы на тепломеханическую электротехническую санитарно-техническую части, автоматизацию котельной
Альбом	IX	Склад реагентов ТП 903-1-153
Альбом	XIV	Заказные спецификации ТП 903-1-153
Альбом	XXIX	Сметы ТП 903-1-153

ПРИМЕНЕННЫЕ МАТЕРИАЛЫ:

ТИПОВОЙ ПРОЕКТ 907-2-215 ДЫМОВАЯ ТРУБА H=60м, Ду-2,1м

ТИПОВОЙ ПРОЕКТ 704-1-51 СТАЛЬНОЙ ВЕРТИКАЛЬНЫЙ, ЦИЛИНДРИЧЕСКИЙ РЕЗЕРВУАР ДЛЯ НЕФТИ И НЕФТЕПРОДУКТОВ ЕМКОСТЬЮ 300м³

АЛЬБОМ I

Разработан
ГПИ «СантехПроект» Проектным институтом №2
ЦНИИ Проектстальконструкция
Главпромстройпроекта Госстроя СССР
Трестом Юбма Главмонтажавтоматики
Минмонтажспецстроя СССР

Главный инженер института Бахарев А.С.
Главный инженер проекта Ускова Л.А.

Утвержден и введен
в действие
ГПИ «СантехПроект»
с 1 июня 1979г
приказ №76 от 18 мая 1979г

Альбом I

Типовой проект

СОДЕРЖАНИЕ АЛЬБОМА

N листа проекта	Наименование	N стр. альбома	Примечание
	Содержание альбома.	2	
	Генеральный план и транспорт.		
ГТ-1	Общие данные Схема генерального плана.	3	
ГТ-2	Общие данные. Схема генплана с инженерными сетями.	4	
	Архитектурно-строительные решения.		
АР-1	Общие данные (начало).	5	
АР-2	Общие данные (окончание).	6	
АР-3	План на отм. 0.000. Разрезы 1-1; 2-2.	7	
АР-4	Фасады. Спецификация и схемы заполнения оконных проемов.	8	
АР-5	Фрагмент плана 1 на отм. 0.000. Планы площадки и вентплощадки на отм. 3.600.	9	
АР-6	Фрагмент плана 2 вентплощадки на отм. 3.600. Разрезы 3-3, 4-4, 5-5. Узлы 1÷7.	10	
АР-7	Фрагмент плана 3 на отм. 0.000. Разрезы 6-6 и 7-7. Фрагмент фасада 1. Узлы 8÷10.	11	
АР-8	Схемы 1,2 - стальных сетчатых перегородок. План кровли, планы и экспликация полов.	12	
АР-9	Планы отверстий в стенах и перегородках и трапов в полу на отм. 0.000.	13	
АР-10	Узлы 11÷18.	14	
АР-11	Узлы 19÷28.	15	

Инв. № подл. | Подп. и дата

						903-1-159 — АР	
						Котельная с 4 котлами ДЕ-25-14ГМ	
Изм.	Лист	№ документа	Подп.	Дата		Лит.	Лист	Листов
Гл. инж. пр.		Ускова				Р	1	1
Нач. отд.		Симонов						
Гл. арх.		Никулин						
Рук. гр.		Полякова				Содержание альбома.	Госстрой СССР Проектный институт № 2 г. Москва	
Проверил		Приходько						
Норм. контр.		Никулин						

Копировал 16175-01 3 Формат А2

Альбом

Типовой проект

Экспликация зданий и сооружений

№ по ген-плану	Наименование здания /сооружения/	Координаты угла квадрата стр. сетки	Примечание
1	Котельная		
2	Дымовая труба		Тип. пр 907-2-215
3	Склад реагентов		Тип. пр 903-1-153 альбом IX
4	Аккумуляторные баки		Тип. пр. 704-1-51
5	Установка для мазутоснабжения		
6	Установка для приема и ввода жидких присадок		Тип. пр 903-2-4/74
7	Бак декарбонизации		
8	Продувочный колодец		
9	Очистные сооружения для замазученных вод		Тип. пр 902-2-222
10	Дождеприемный колодец для сбора замазученных вод		

Ведомость чертежей основного комплекта ТП ГТ

Формат	Лист	Наименование	Примечание
	1	Общие данные. Схема генерального плана	
	2	Общие данные. Схема с инженерными сетями	

Ведомость основных комплектов

Обозначение	Наименование комплекта	Примечание
— ГТ	Генплан и транспорт	
— АР	Архитектурно-строительные решения	
— КЖ	Конструкции железобетонные	
— КМ	Конструкции металлические	
— ТМ	Тепломеханическая часть	
— Э	Электротехническая часть	
— АТМ	Автоматизация	
— ОВ	Отопление и вентиляция	
— ВК	Водопровод и канализация	

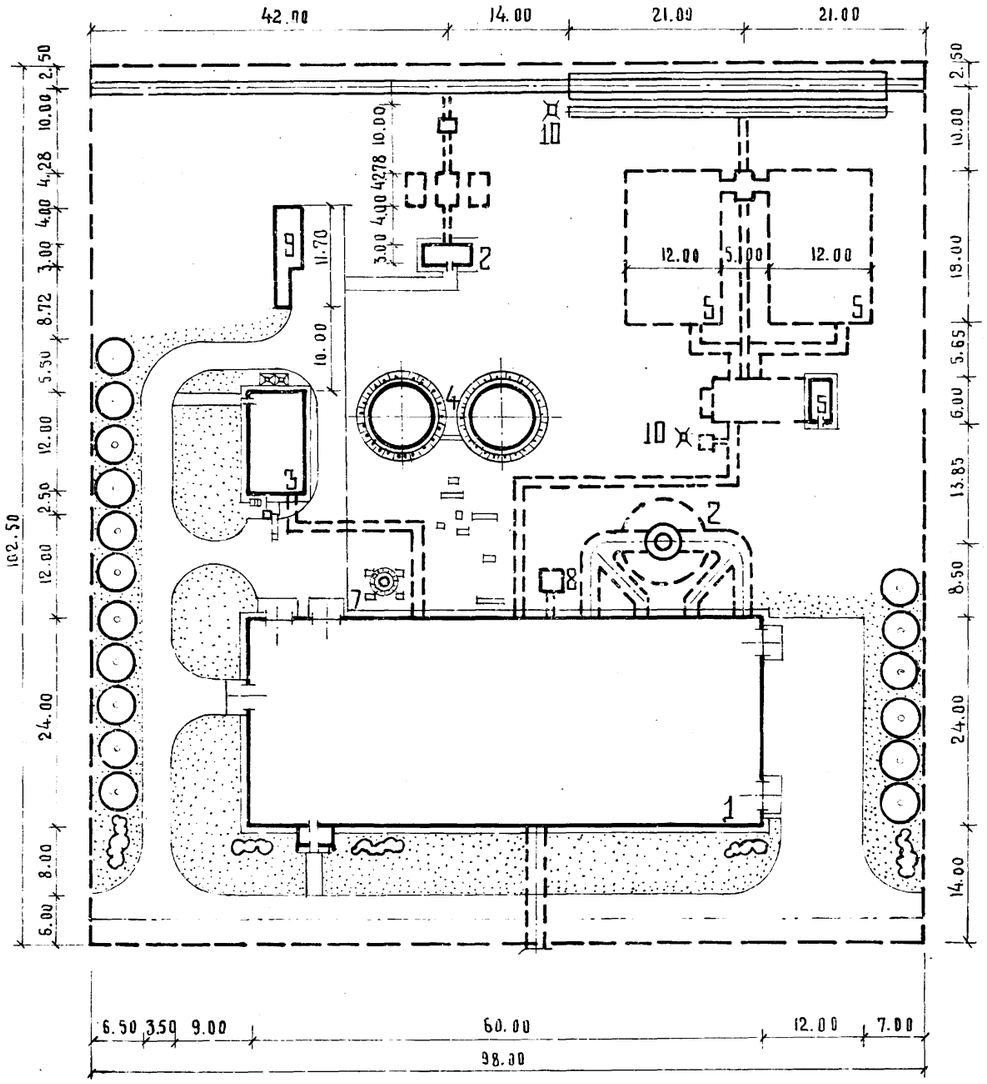

Согласовано:

Инв. № подл.	
Подп. и дата	
АСОД ПИ-2	Симонов
Сантехпроект	Замарина

Типовой проект разработан в соответствии с действующими нормами и правилами и предусматривает мероприятия, обеспечивающие взрывную, взрывопожарную и пожарную безопасность при эксплуатации зданий и сооружений.

Главный инженер проекта /Ускова Л. А./

Площадь территории — 1.00 га
Площадь застройки — 0.39 га
Коэффициент застройки — 0.39

Изм.	Лист	№ документа	Подпись	Дата
Гл. инж. ин-та		Бахарев		
Гл. инж. пр.		Ускова		
Нач. отд.		Розенберг		
Гл. специал.		Никологорский		
Рук. группы		Соколов		
Ст. инж.		Воронцов		

903-1-159

Котельная с 4 котлами ДЕ-25-14 ГМ

Общеплощадочные работы

Лит	Лист	Листов
Р	1	2

Общие данные
Схема генерального плана
М 1:500

Госстрой СССР
Проектный институт № 2
г. Москва

16175-01 4

Альбом

Типовой проект

Экспликация зданий и сооружений

№ по ген. плану	Наименование здания (сооружения)	Координаты угла квадрата стр. сетки	Примечание
1	Котельная		
2	Дымовая труба		тип пр. 907-2-215
3	Склад реагентов		тип. пр 903-1-153 альбом IX
4	Аккумуляторные баки		тип пр. 704-1-51
5	Установка для мазутоснабжения		
6	Установка для приема и ввода жид-		
	ких присадок		тип пр 903-2-4/74
7	Бак декарбонизации		
8	Продувочный колодец		
9	Очистные сооружения для замазучен-		
	ных вод		т.п. 902-2-222
10	Дождеприемный колодец для сбора		
	замазученных вод		

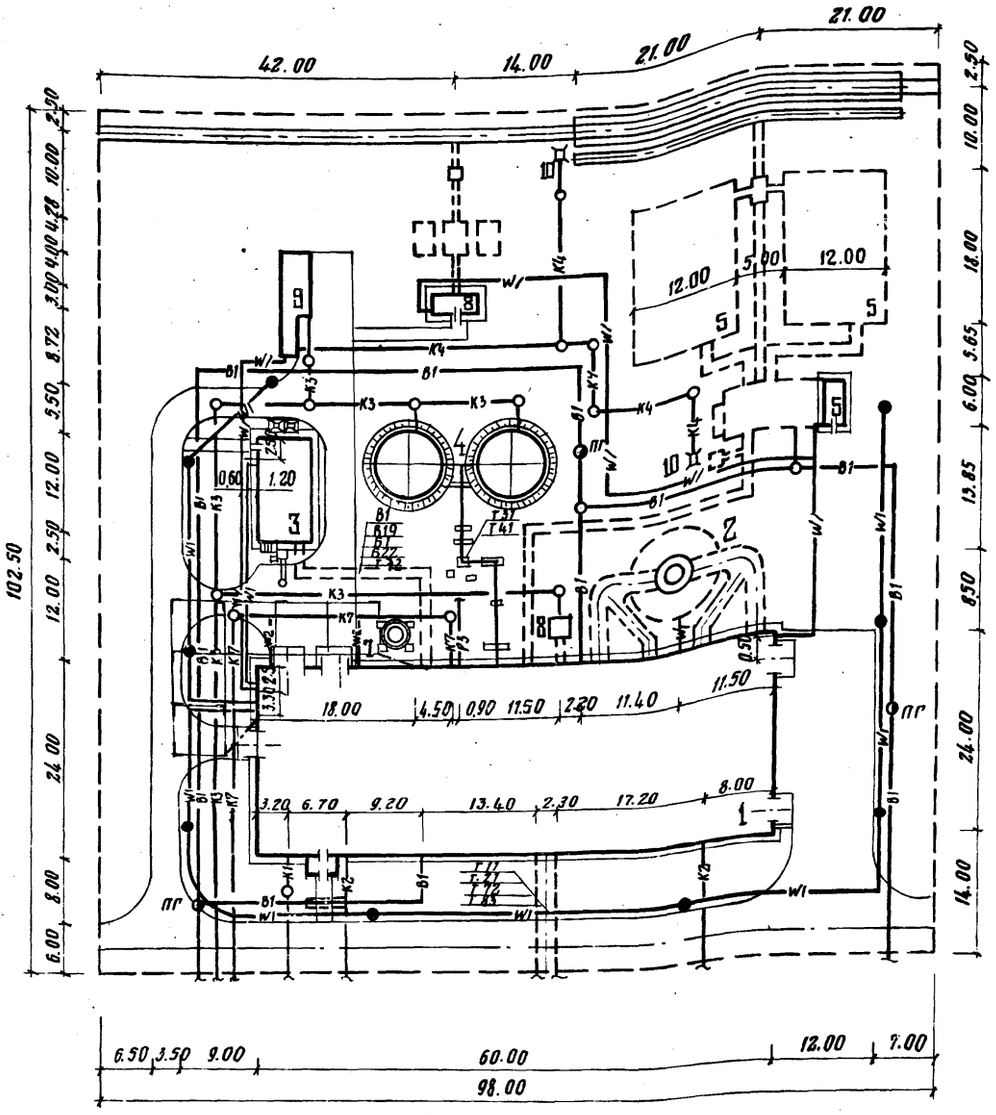

—— B1 —— Трубопровод раствора хлористого натрия
—— B22 —— Трубопровод серной кислоты, концентрированной
—— B1 —— Хозяйственно-питьевой производственно-противопожарный водопровод
—— B19 —— Трубопровод дренажа
—— K1 —— Бытовая канализация
—— K2 —— Ливневая канализация
—— K3 —— Производственная канализация
—— K4 —— Производственная канализация замазученных вод
—— K7 —— Производственная канализация солесодержащих вод
—— T11 —— Трубопровод горячей воды для отопления и вентиляции, подающий
—— T21 —— Трубопровод горячей воды для отопления и вентиляции, обратный
—— T31 —— Трубопровод горячей воды для горячего водоснабжения, подающий
—— T41 —— Трубопровод горячей воды для горячего водоснабжения, циркуляционный
—— T72 —— Трубопровод пара давлением 7 кгс/см²
—— T83 —— Трубопровод конденсата давлением 2 кгс/см²
—— P3 —— Трубопровод газа высокого давления от 3 до 6 кгс/см²
—— W1 —— Электрическая сеть силовая и освещения 0,4 кв
—— W2 —— Электрическая сеть силовая 6,0 кв

Типовой проект разработан в соответствии с действующими нормами и правилами и предусматривает мероприятия, обеспечивающие взрывную, взрывопожарную и пожарную безопасность при эксплуатации зданий и сооружений.

Главный инженер проекта /Ускова Л.А./

Изм.	Лист	№ документа	Подп.	Дата
Гл. инж.-пр.		Захарев		
Гл. инж.-пр.		Ускова		
Нач. отд.		Розенберг		
Гл. спец.		Никологорский		
Рук. груп.		Соколов		
Ст. инж.		Воронцов		

903-1-159 ГТ

Котельная с 4 котлами ДЕ-25-14 ГМ

Общеплощадочные работы — Лит. Р; Лист 2; Листов

Общие данные. Схема генплана с инженерными сетями м 1:500

Госстрой СССР ПРОЕКТНЫЙ ИНСТИТУТ № 2 г. Москва

Инв. № подл. | Подп. и дата | Взам. инв. № | Инв. № дубл. | Подп. и дата

Арх. Симонов; Гл. инженер проект Замарина

Альбом I

Типовой проект

Ведомость чертежей основного комплекта

Формат	Лист	Наименование	Примечание
	1	Общие данные (начало).	
	2	Общие данные (окончание).	
	3	План на отм. 0.000. Разрезы 1-1, 2-2.	
	4	Фасады. Спецификация и схемы заполнения оконных проемов.	
	5	Фрагмент плана 1 на отм. 0.000. План площадки и вентплощадки на отм. 3.600.	
	6	Фрагмент плана 2 вентплощадки на отм. 3.600. Разрезы 3-3, 4-4, 5-5. Узлы 1÷7.	
	7	Фрагмент плана 3 на отм. 0.000. Разрезы 6-6, 7-7. Фрагмент фасада 1. Узлы 8÷10.	
	8	Схемы 1, 2 стальных сетчатых перегородок. План кровли, планы и экспликация полов.	
	9	Планы отверстий в стенах и перегородках и трапов в полу на отм. 0.000.	
	10	Узлы 11÷18.	
	11	Узлы 19÷28.	

Ведомость примененных и ссылочных материалов

Обозначение	Наименование	Примечание
Шифр К-75-* альбом 1. ТУ36-1965-76	Ворота распашные складчатые с ручным открыванием.	Комплект
ГОСТ 12506-67	Окна деревянные для зданий промышленных предприятий.	То же
ГОСТ 14624-69	Двери деревянные для зданий промышленных предприятий.	"
ГОСТ 6629-74	Двери деревянные внутренние для жилых и общественных зданий.	"
1.494-27 Выпуск 1	Воздухоприемные устройства с подвесными утепленными клапанами. Лебедка ручная.	"
1.494-27 Выпуск 7	Воздухоприемные устройства к окнам деревянным для зданий промышленных предприятий по ГОСТ 12506-67.	"
2.436-9	Архитектурно-строительные детали окон с применением деревянных оконных блоков по ГОСТ 12506-67.	"
1.139-1 Выпуск 1	Перемычки железобетонные для жилых и общественных зданий.	"
ИИ-03-02 Альбом 15-64*	Железобетонные изделия. Элементы входов.	"
ИИ-03-03 Альбом 71-64	Рабочие чертежи металлических изделий.	"
1.431-10 Выпуски 0, 1	Перегородки консольные сетчатые стальные.	"
1.431-6	Кирпичные перегородки одноэтажных и многоэтажных производственных зданий.	"
КЭ-01-58 Выпуск 2	Сборные железобетонные обвязочные балки и перемычки для промзданий.	"
2.430-3 Выпуски 0, 1, 2, 3	Типовые архитектурно-строительные детали промышленных зданий с кирпичными стенами.	"
2.460-5 Выпуски 0, 1, 2	Архитектурные детали утепленных покрытий одноэтажных промзданий.	"
416-0-1 Выпуск 7, альбом 1	Унифицированные секции зданий административно-бытового назначения. Перегородки кабин душевых и уборных.	"
ГОСТ 6428-74	Плиты гипсовые для перегородок.	"
2.460-14 Выпуск 1	Типовые узлы покрытий промышленных зданий в местах пропуска вентиляционных шахт.	"

* Применять до утверждения типовых чертежей.

Типовой проект разработан в соответствии с действующими нормами и правилами и предусматривает мероприятия, обеспечивающие взрывную, взрывопожарную и пожарную безопасность при эксплуатации зданий и сооружений.

Главный инженер проекта / Ускова /

Ведомость основных комплектов

Обозначение	Наименование	Примечание
903-1-159 — ГТ	Генеральный план и транспорт.	
903-1-159 — АР	Архитектурно-строительные решения.	
903-1-159 — КЖ	Конструкции железобетонные.	
903-1-159 — КМ	Конструкции металлические.	
903-1-159 — ТМ	Тепломеханическая часть.	
903-1-159 — Э	Электротехническая часть.	
903-1-159 — АТМ	Автоматизация.	
903-1-159 — ВК	Водопровод и канализация.	
903-1-159 — ОВ	Отопление и вентиляция.	
903-1-159 — КЖИ	Строительные изделия	

Основные строительные показатели

Наименование	Ед. изм	Количество: производственные помещения			вспомогательные помещения			Итого		
		−20°С	−30°С	−40°С	−20°С	−30°С	−40°С	−20°С	−30°С	−40°С
Площадь застройки	м²	1362	1362	1370	129	129	131	1491	1491	1501
Полезная площадь	"	1524	1524	1524	108	108	108	1632	1632	1632
Строительный объем	м³	14446	14498	14650	474	474	482	14920	14972	15132

Толщина стен и утеплителя (мм)

Расчетная наружная температура	Стены: производственные помещения		вспомогательные помещения		Утеплитель: кровля	стен вспомогательных помещений
	Панели	Кирпич	Панели	Кирпич	легкий бетон γ=500 кг/м³	фибролит γ=350 кг/м³
−20°С	240	380	240	510	65	50
−30°С	240	380	240	510	100	75
−40°С	300	510	300	640	140	100

Общие указания

1. Типовой проект „Котельная с 4 котлами ДЕ-25-14ГМ" разработан в соответствии с планом типового проектирования на 1978г. раздел VII, пункт 34 и технического проекта, согласованного с Главпромстройпроектом (письмо за № 19/5-3640 от 11.08.75г.)

Рабочие чертежи выполнены на основании:

а) генерального плана котельной, разработанного отделом ПУ и ГП ПН-2;

б) заданий института „Сантехпроект."

2. Проект разработан применительно к следующим природным условиям:

а) рельеф местности спокойный, площадка горизонтальная;

б) грунты основания сухие, непучинистые, непросадочные со следующими расчетными характеристиками в соответствии с СНиП II-15-74: $C^н = 0{,}02$ кг/см²; $\varphi_н = 28°$; $\gamma_0 = 1{,}8$ т/м³; $E = 150$ кг/см²;

в) расчетные зимние температуры для расчета ограждающих конструкций: −20°С; −30°С; −40°С;

г) нормативный скоростной напор ветра для высоты над поверхностью земли до 10м по СНиП II-6-74: для I района-27кг/м²;

д) вес снегового покрова по СНиП II-6-74: для III района-100кг/м²;

е) сейсмичность: не выше 6 баллов.

3. Характеристика здания:

класс сооружения-II; степень огнестойкости-II; помещения котельной по пожарной опасности относятся к категории „Г" и „Д";

4. За отметку 0.000 принята отметка чистого пола котельной, что соответствует абсолютной отметке [ ]

5. Отметка уровня земли -0.150.

6. Гидроизоляция участков кирпичных стен на отм. -0.030 из цементного раствора состава 1:2, толщиной 30 мм.

7. Здание отапливаемое.

8. Стеновое ограждение котельной выполняется из керамзитобетонных панелей ПСЛ $\gamma_0 = 900$ кг/м³ по серии 1.432-5 вып.1, фактуренных керамической плиткой. Наружные стены встроенных бытовых помещений утеплить с внутренней стороны цементным фибролитом $\gamma_0 = 350$ кг/м³ см. таблицу толщин стен и утеплителя.

9. Вставки внешнего стенового ограждения выполняются из красного семнщелевого кирпича марки 75 на цементно-песчаном растворе марки 25 под расшивку швов.

10. Перегородки-панельные легкобетонные и частично кирпичные из кирпича марки 75 на растворе марки 25.

11. При кладке кирпичных стен и перегородок в дверные проемы заложить деревянные антисептированные пробки размером 65×120×250мм по 3 штуки с каждой стороны по высоте проема.

12. Водоизоляционный ковер-1слой антисептированного дегтевого рубероида марки РКД-420 на битумной мастике по 2 слоям рубероида марки РКМ-350Б, (ГОСТ 10923-76), в кровлях-слой гравия толщиной 10мм, втопленный в битумную мастику.

13. Стяжка из цементно-песчаного раствора марки 50-15мм.

14. Утеплитель плитный-легкий бетон $\gamma = 500$ кг/м³.

15. Пароизоляция-окраска горячим битумом за 1 раз.

16. Водосток-внутренний.

17. Вокруг здания устраивается асфальтовая отмостка по щебеночному основанию шириной 500 мм.

18. Размеры в скобках даны для температуры -40°С.

19. Указания по отделке панелей наружных стен уточняются при привязке типового проекта.

20. Защита металлических конструкций от коррозии должна выполняться по указаниям СНиП II-28-73.

21. Колера окраски интерьеров принимать по указаниям конкретной привязки проекта.

Изм.	Лист	№ документ	Подп.	Дата	903-1-159 — АР		
Гл. инж. пр.		Ускова			Котельная с 4 котлами ДЕ-25-14ГМ		
Нач. отд.		Смирнов				Лит.	Лист	Листов
Гл. архит.		Никулин				Р	1	11
Гл. спец.		Френкель						
Рук. гр.		Полякова			Общие данные (начало)	Госстрой СССР ПРОЕКТНЫЙ ИНСТИТУТ № 2 г. Москва		
Проверил		Приходько						

Инв. № подл. | Подп. и дата | Взам. инв. № | Инв. № дубл. | Подп. и дата

Гл. спец. по ПОЖАРН. БЕЗОП. Кузнецова

Гл. спец. по ОХРАНЕ ТРУДА Юртаев

Нач. отд. ПУ и ГП Соколов

Гл. инж. проекта Ускова

Ун. 1 Кладов

Ун. 2 Зильберштейн

КЭ-2 Михалевский

КСО

Копировал: Акт 16175-01 6 формат 22Г

Типовой проект

Альбом I

Сводная спецификация к чертежам архитектурно-строительных решений

Марка	Обозначение	Наименование	Кол.	Примечание
	Изделия деревянные			
ВС 5-94	ГОСТ 12506-67	Оконный блок	40	см. АР-4
ВС 6-94	То же	То же	41	То же
	ГОСТ 6629-74	Дверной блок		См. ведом. на этом листе
	ГОСТ 14624-69	То же		То же
УД-5	416-0-1, выпуск 7, альбом 1	Щиты кабин уборных	1	см. АР-5
УД-3	То же	То же	1	То же
		Изделия железобетонные		
	1.139-1 выпуск 1	Перемычки		См. ведом. на этом листе
	КЭ-01-58 выпуск 2	То же		То же
КВ30	ИИ-03-02 альбом 15-64х	Козырек входа	1	см. АР-7
		Изделия металлические		
РСВ-К3,6х3,6	Шифр Л-75х альбом 1	Ворота		См. ведом. на этом листе
5С18.000.000-03	1.494-27 выпуск 7	Жалюзийная решетка	1	см. АР-4
5С18.000.000-04	То же	То же	1	То же
ЛР00.000СБ	1.494-27 выпуск 1	Лебедка ручная	2	"
1,5х2,4 щ	1.431-10 выпуски 0,1	Перегородки консольные сетчатые стальные	8	См. АР-8
Р	То же	То же	2	То же
0,75х2,4щД-Л	"	"	2	"
0,75х2,4щД-П	"	"	2	"
2,4С	"	"	7	"
2,4С-А	"	"	4	"
2,4С-Б	"	"	1	"
МР	ИИ-03-03 альбом 71-64	Решетка для вытирания ног	1	См. АР-7
поз. 5	2.430-3 выпуск 2	Костыль карниза тамбура входа		То же
поз. 2	То же	Кровельная оцинкованная сталь		"
МС-1	1.431-6	Соединительный элемент	21	См. АР-6
МС-7	То же	То же	7	См. АР-11
МК-18	2.430-3 выпуск 3	Стальной элемент	35	См. АР-10,11
МК-19	То же	То же	14	См. АР-10
МН-31	КЖИ-МН31	Закладное изделие	1	См. КЖИ
МН-32	КЖИ-МН32	То же	2	То же
МН-33	КЖИ-МН33	"	1	"
МН-34	КЖИ-МН34	"	1	"

Ведомость перемычек

Перемычки: Марка по проекту	Схема сечения	Кол. мест	Элементы перемычки: Марка	Обозначение	Кол.
ПР1	510; 65 (140)	1	Б13	1.139-1 выпуск 1	4
ПР2		2	Б18	То же	4
ПР3	(640); 65	1	Б13	"	5
ПР4	380; 140 (65)	2	Б18	"	3
ПР5		1	Б13	"	3
ПР6	250; 65	1	Б13	"	2
ПР7	120; 65	6	Б13	"	1
ПР8	200 (250); 290	5	БП5-1	КЭ-01-58 выпуск 2	1
ПР9		5	БП6-1	То же	

Ведомость проемов ворот и дверей

Проемы: Тип по проекту	Размер в кладке в х h, мм	Кол. мест	Элементы заполнения проемов: Марка	Обозначение	Кол.
1	3600 х 3600	5	РСВ-К3,6х3,6	Шифр Л-75х	1
2	1520 х 2080	1	Д36	ГОСТ 14624-69	1
3	1020 х 2380	2	Д33	То же	1
4	1210 х 2070	1	ДГ21-12П	ГОСТ 6629-74	1
5	1010 х 2370	2/(3)	ДГ24-10СВУПП	То же	1/(1)
6	1010 х 2070	6	ДГ21-10П	"	1
7	810 х 2070	1	ДГ21-8ПП	"	1
8	810 х 2070	1	ДГ21-8ЛП	"	1
9	710 х 2070	1	ДГ21-7ПП	"	1
10	710 х 2070	1	ДГ21-7ЛП	"	1

Ведомость оборудования бытовых помещений

Группа производств. процессов	Количество обслуживаем.: Списочный состав	Наибол. многочисл. смена	Шкафы гардеробные по СНиП II-92-76: 50х25	50х33	50х40	Душевые сетки шт.	Умывальники шт.	Унитазы шт.	Писсуары шт. / Душ. тигиенич. шт.	Ножные ванны шт.
Для мужчин										
I б	14	5	—	14	—	0,33	0,5	0,33		0,1
I в	4	1	—	4	—	0,13	0,1	0,06		0,02
Итого	18	6	—	18	—	1	1	0,39		—
Для женщин										
I б	7	3	—	7	—	0,33	0,3	0,2	—	0,07
Итого	7	3		7	—	1	1	0,2	—	—
Всего	25	9	—	25	—	2	2	1		—
В том числе										
ИТР	1	1								
МОП	2	1								

Ведомость отделки помещений

Наименование или экспликн. номер помещения	Потолок: Штукатурка или затирка	Окраска	Стены и перегородки: Штукатурка или затирка	Окраска или облицовка	Отделка низа стен и перегородок (панель): Окраска или облицовка	Высота, мм
Котельный зал, помещение КТП	Разделка швов плит	Окраска известковым раствором	—	Окраска ЭВА-27	—	—
Помещение КИП	То же	То же	—	То же	—	—
Воздухозаборная камера	"	"	Штукатурка	Известковым р-ром	—	—
Лаборатория ВПУ, инвентарная кладовая	"	Окраска ЭВА-27	Штукатурка кирпичных участков	Моющиеся обои	—	—
Санузел	"	То же	Штукатурка выше облицовки	Окраска ЭВА-27	Облицовка глазурованной плиткой	2100
Душевые с преддушевыми	"	Масляная окраска	—	—	То же	До потолка
Гардеробные, комната приема пищи	"	Окраска ЭВА-27	Штукатурка кирпичных поверхностей	Моющиеся обои	—	То же
Вестибюль	"	То же	То же	То же	—	"
Тамбуры	"	"	"	ЭВА-27	—	"

1. При привязке проекта ширина шкафов должна быть скорректирована в зависимости от климатического района согласно СНиП II-92-76.
2. Гипсовые перегородки оклеить моющимися обоями согласно ведомости отделки помещений.
3. Колера отделки помещений принимать по указаниям конкретной привязки проекта.

Согласовано: А-2 Файерштейн; ЭТО Гохбойм

Согласовано: Тех. отд. Галкин

Инв. № подл. | Подп. и дата

Изм.	Лист	№ документа	Подп.	Дата
Гл. инж. пр.		Ускова		
Нач. отд.		Симонов		
Гл. архит.		Никулин		
Рук. гр.		Полякова		
Проверил		Приходько		
Норм. контр.		Никулин		

903-1-159 — АР

Котельная с 4 котлами ДЕ-25-14гм.

Лит.	Лист	Листов
Р	2	

Общие данные (окончание)

Госстрой СССР Проектный институт № 2 г. Москва

Копировал: Сергеев 16175-01 7 Формат 22Г

Альбом

Типовой проект

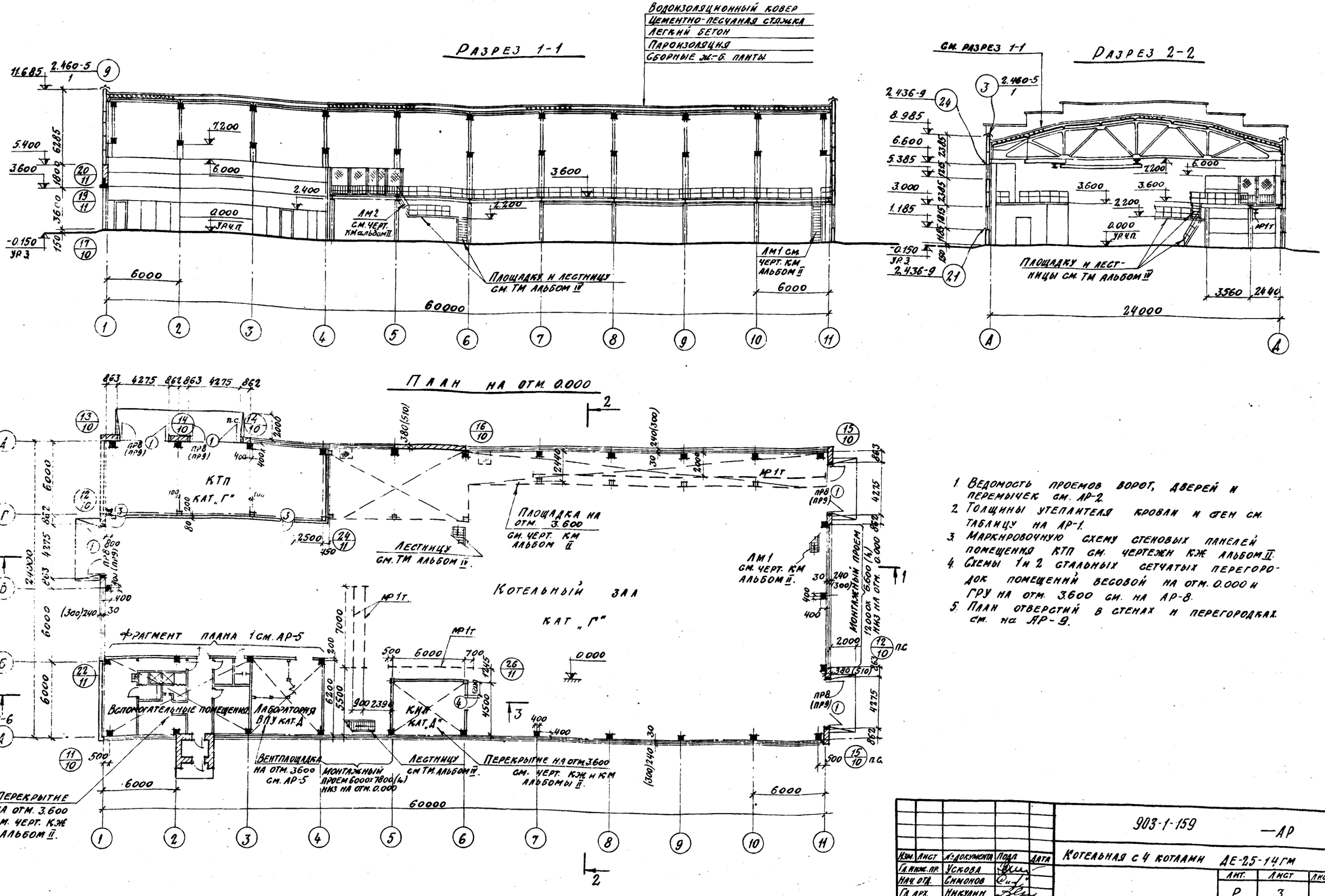

1. Ведомость проемов ворот, дверей и перемычек см. АР-2.
2. Толщины утеплителя кровли и стен см. таблицу на АР-1.
3. Маркировочную схему стеновых панелей помещения КТП см. чертежи КЖ альбом II.
4. Схемы 1 и 2 стальных сетчатых перегородок помещений весовой на отм. 0.000 и ГРУ на отм. 3.600 см. на АР-8.
5. План отверстий в стенах и перегородках см. на АР-9.

Изм.	Лист	№ документа	Подп.	Дата
Гл. инж. пр.	Ускова			
Нач. отд.	Симонов			
Гл. арх.	Никулин			
Рук. гр.	Полякова			
Рук. гр. арх.	Приходько			
Проверил	Зыбина			

903-1-159 — АР

Котельная с 4 котлами ДЕ-25-14ГМ

Лит.	Лист	Листов
Р	3	

План на отм. 0.000. Разрезы 1-1; 2-2.

Госстрой СССР Проектный институт № 2 г. Москва

Инв. № подл. | Подп. и дата

Копировал: Сем. 16175-01 8 Формат 22г

Альбом I

Типовой проект

Фасад 1-11

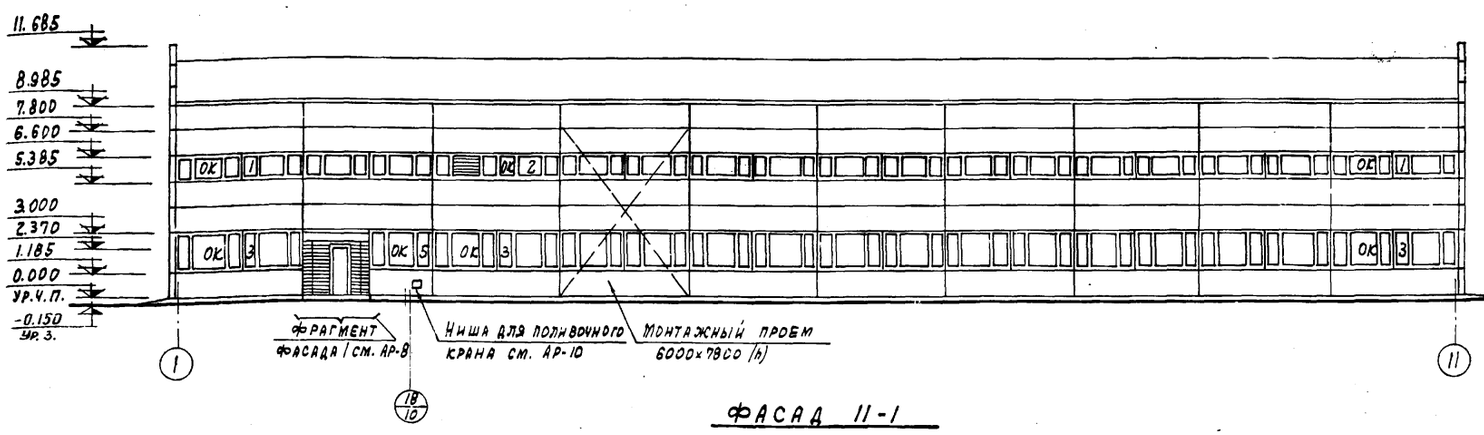

Фасад 11-1

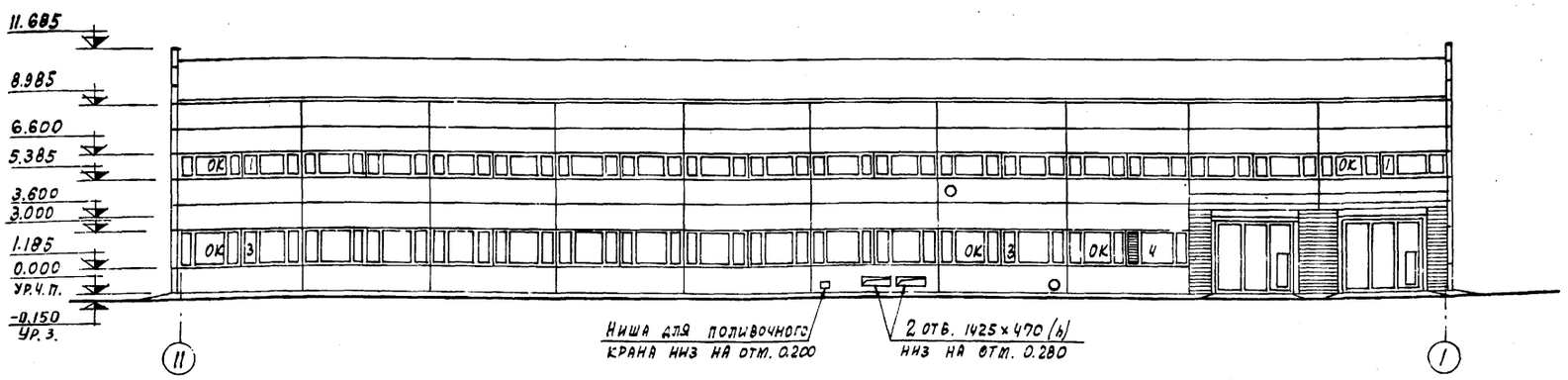

Фасад Д-А

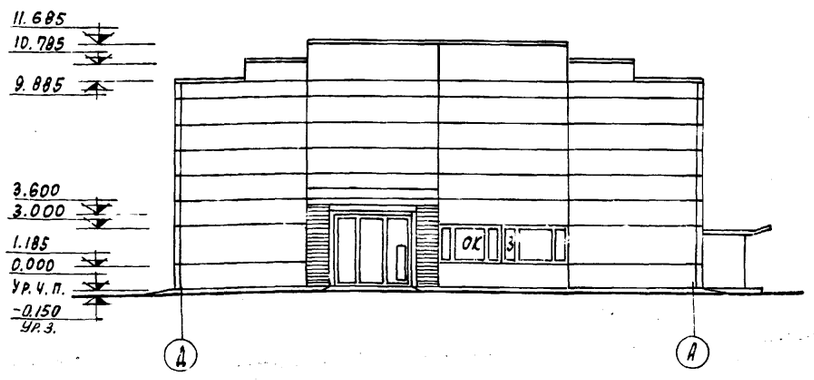

Фасад А-Д

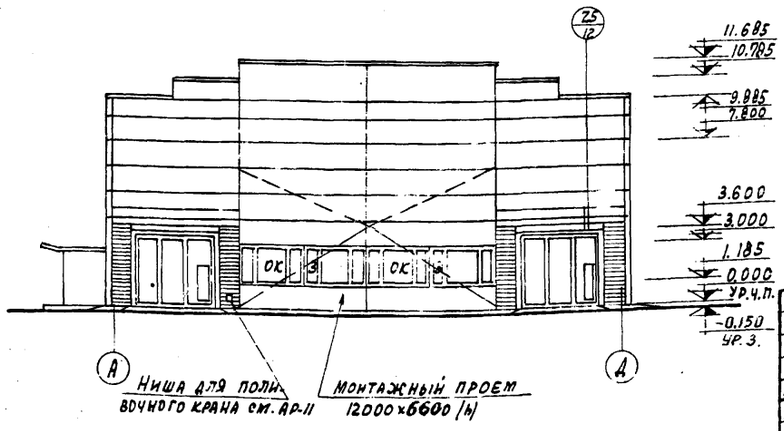

Спецификация заполнения оконных проемов

Марка	Обозначение	Наименование	Кол.	Примеч.
		Проем ОК1		
ВС5-94	ГОСТ 12506-67	Оконный блок	38	
		Проем ОК2		
ВС5-94	То же	Оконный блок	2	
5С18.000.000-04	1.494-27, вып. 7.1	Воздухоприемное устройство	1	
		Проем ОК3		
ВС6-94	ГОСТ 12506-67	Оконный блок	38	
		Проем ОК4		
ВС6-94	То же	Оконный блок	2	
5С18.000.000-03	1.494-27 вып. 7.1	Воздухоприемное устройство	1	
		Проем ОК5		
ВС6-94	ГОСТ 12506-67	Оконный блок	1	

Схема заполнения оконных проемов

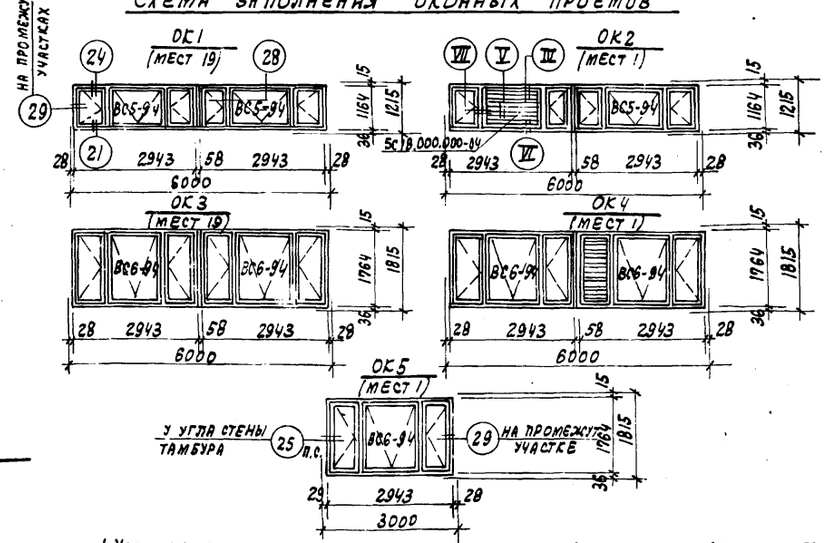

1. Узлы на схемах заполнения оконных проемов приняты цифрами для оконных блоков по серии 2.436-9, а римскими цифрами-для воздухоприемных устройств по серии 1.494-27 выпуск 7 листы 1,2,3; ручная лебедка к утепленным клапанам по серии 1.494-27 выпуск 1 листы 1,2 .
2. Маркировочные схемы панелей см. черт. КЖ альбом II .
3. В монтажные проемы, показанные на фасадах, установить панели и оконные блоки после монтажа оборудования .

					903-1-159 — АР		
Изм.	Лист	№ документ.	Подп.	Дата	Котельная с 4 котлами ДЕ-25-14 ГМ		
Гл.инж.пр.		Ускова				Лит.	Лист	Листов
Нач.отд.		Симонов				Р	4	
Гл.арх.		Никулин						
Рук.гр.		Полякова			Фасады. Спецификация и схемы заполнения оконных проемов.	Госстрой СССР Проектный институт № 2 г. Москва	
Рук.гр.арх.		Приходько					
Пр.сверил		Приходько					

Инв.№ подл. | Подп. и дата

Копировал: Новожилова

16175-01 9

Формат 22г

Альбом I

Типовой проект

Фрагмент плана 1 на отм. 0.000

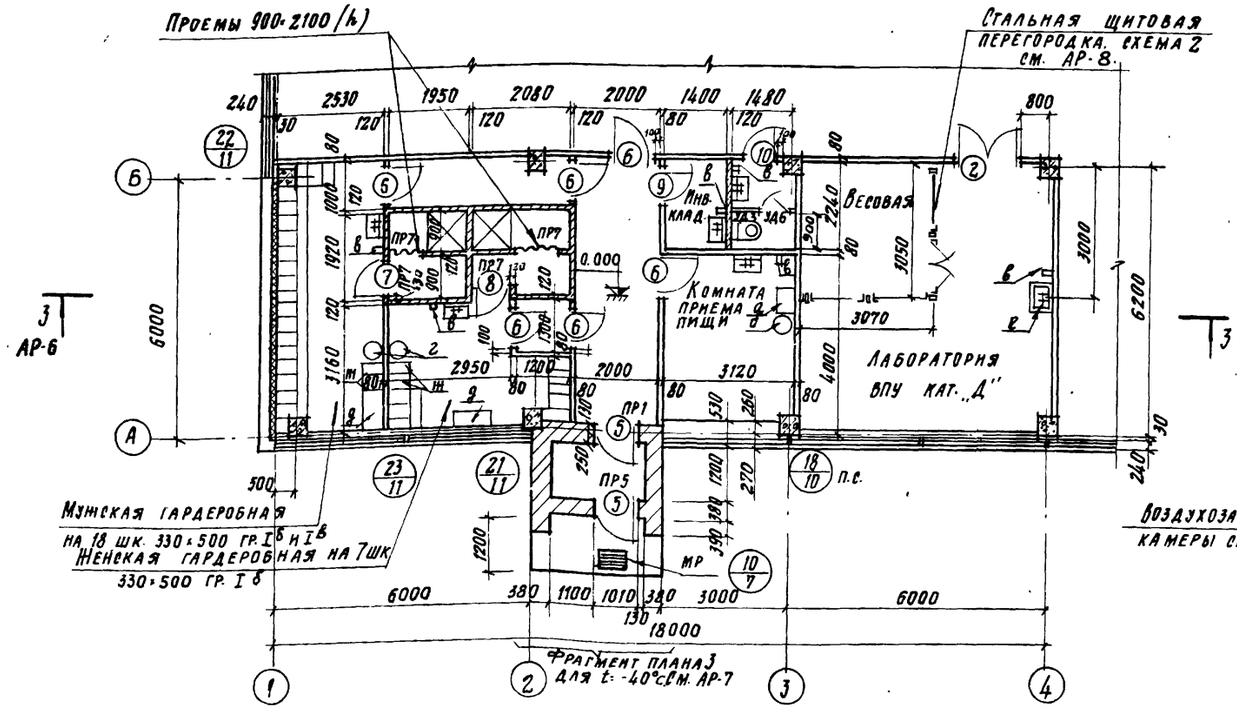

План вентплощадки на отм. 3.600

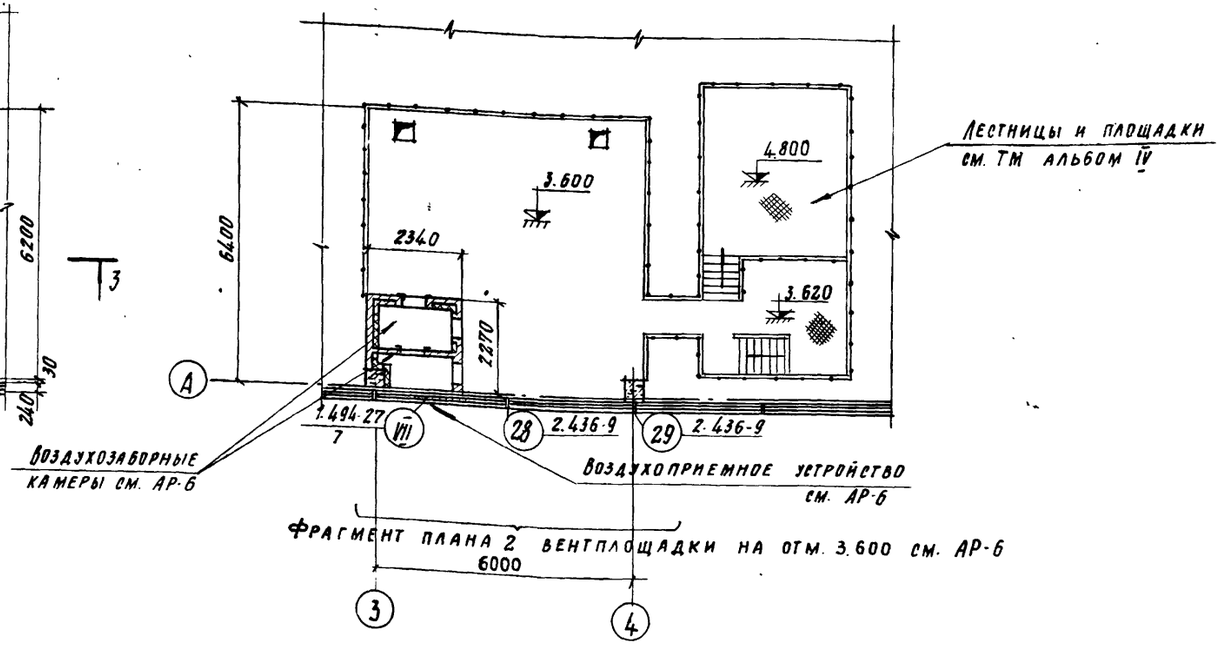

План на отм 3.600

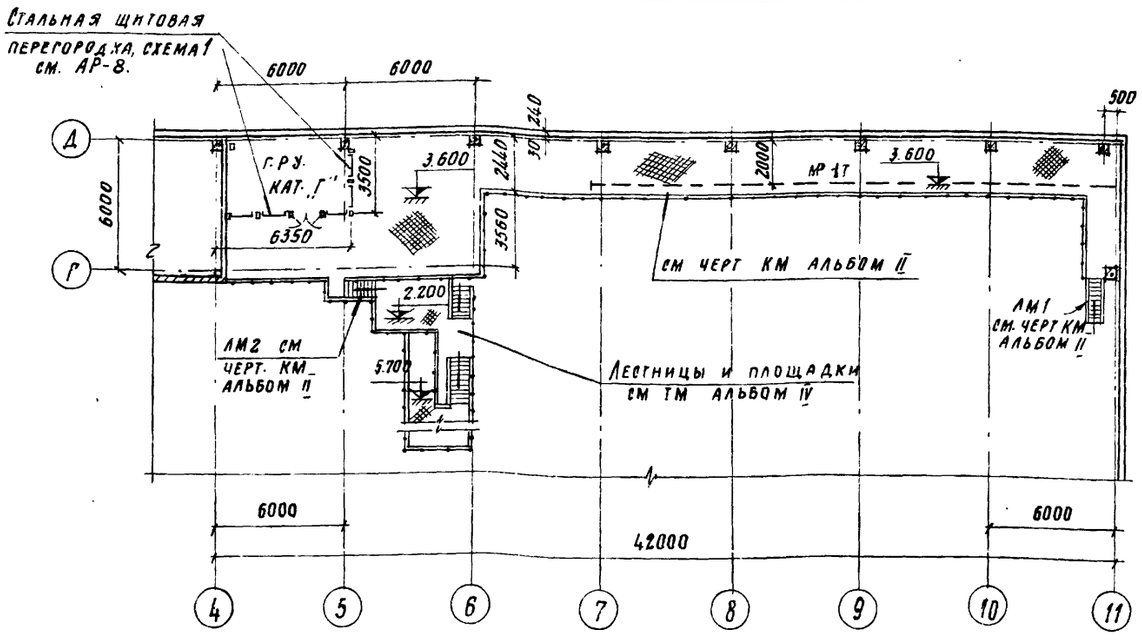

1 Условные обозначения оборудования: а - холодильник типа ШХ-08; б - электрокипятильник типа КНЭ-50; в - электрополотенце типа ER-3, г - сушка для волос; д - стол для глажения; е - тумба с лабораторной раковиной; ж - шкафы для чистой и грязной одежды.

Изм	Лист	№ документа	Подп.	Дата	903-1-159 — АР		
					Котельная с 4 котлами ДЕ-25-14ГМ		
Гл. инж. пр.		Ускова				Лит	Лист	Листов
Нач отд		Симонов				Р	5	
Гл. арх.		Никулин			Фрагмент плана 1 на отм 0.000. Планы площадки и вентплощадки на отм. 3.600.	Госстрой СССР Проектный институт № 2 г. Москва	
Рук. груп.		Полякова					
Рук. груп.		Приходько					
Провер		Зыбина					

Инв. № подл. | Подп. и дата

Копир Стор- 16175-01 10 Формат 22г

Альбом I

Типовой проект

Разрез 4-4

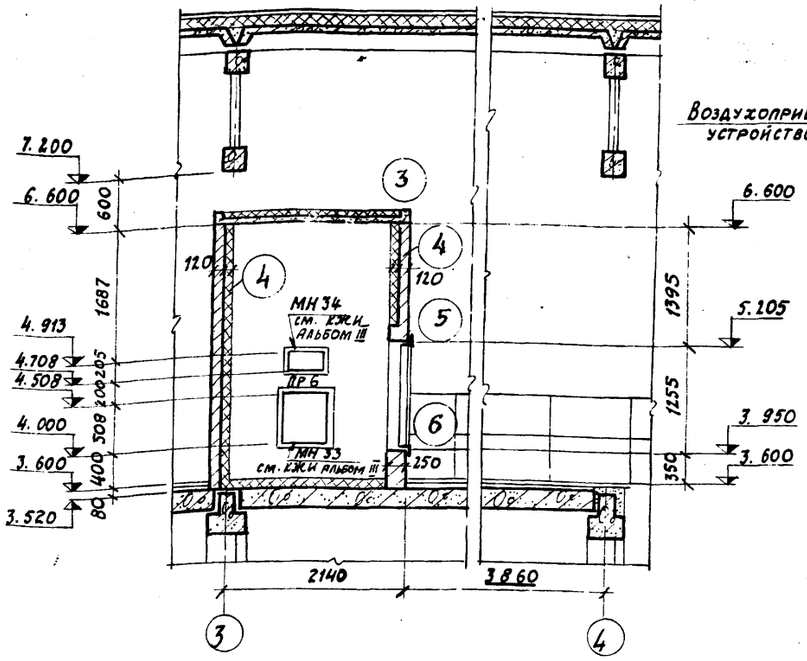

Разрез 5-5

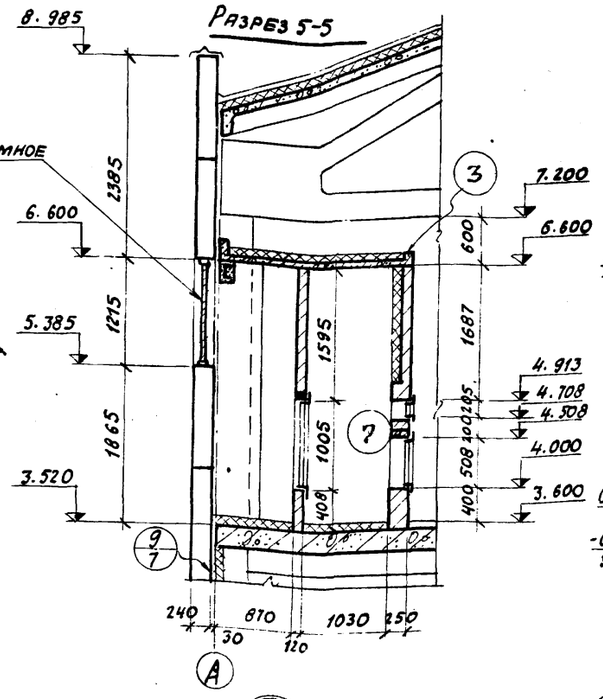

Разрез 3-3

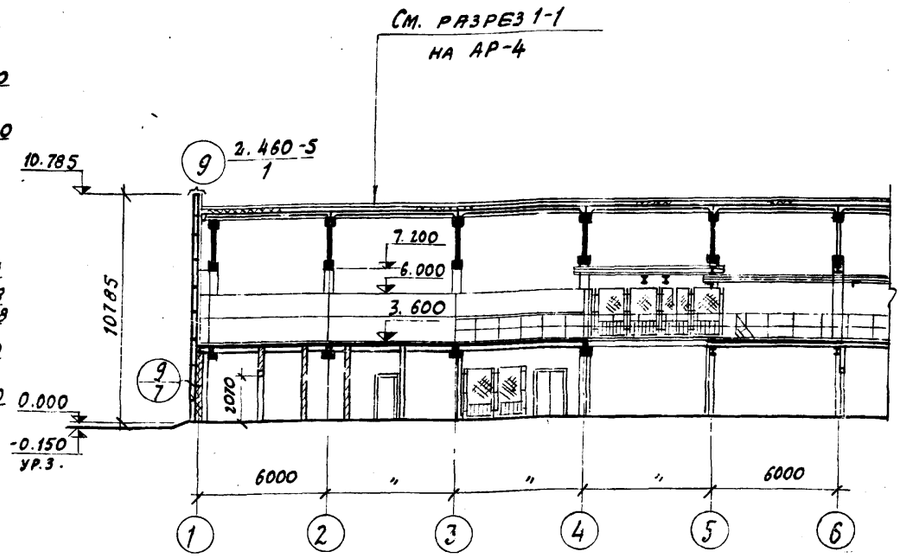

Фрагмент плана 2 вентплощадки на отм. 3.600

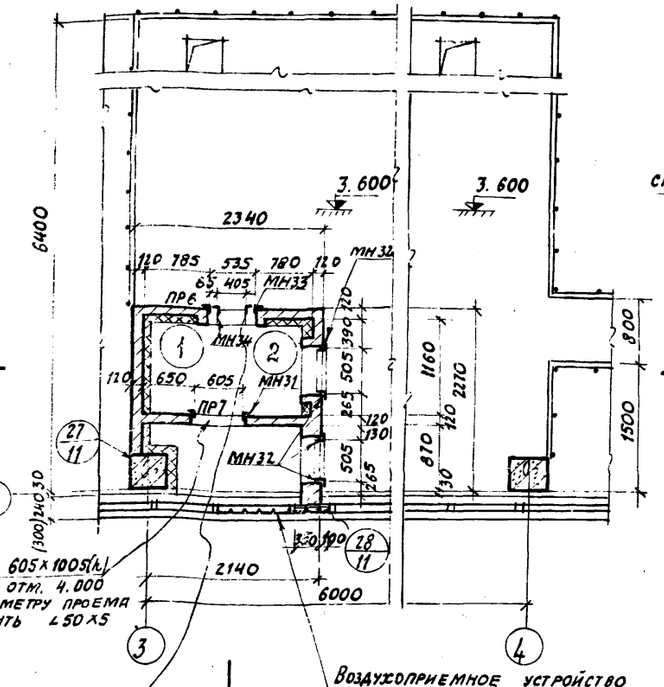

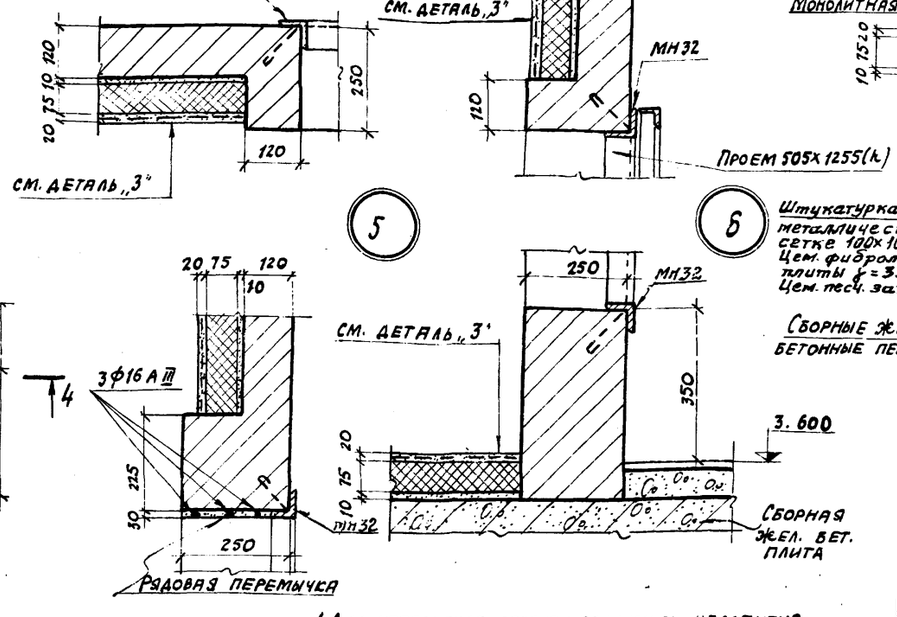

1. Цем. песчаный раствор с железнением М 100 по металлической сетке 100х100 ф5 в I-20
2. Утеплитель
3. Затирка цем. песч. р-ром
4. Монолитная жел.-бет. плита
5. Антисептированные бруски 50х50 шаг 1050 через 500 по высоте

Таблица утеплителя

Температура	Фибролит γ=350 кг/м³
−20°С	50 мм
−30°С	75 мм
−40°С	100 мм

1. Для утеплителя камеры принимать цементно-фибролитовые плиты согласно таблице на данном листе.
2. Закладные детали МН см. на листах КЖИ-МН-31, 32, МН-3334.
3. Кирпичные перегородки толщиной 120 мм в воздухозаборной шахте армируются сетками из проволоки ф4 I с ячейками 60х60 через каждые 5 рядов кладки по всей ее высоте.
4. Рядовые перемычки см. примечание на АР-9.
5. Закладные изделия марки МС и МН учтены в спецификации на листе АР-2.

Изм.	Лист	№ документа	Подп.	Дата
Гл. инж. пр.		Усова		
Нач. отд.		Симонов		
Гл. арх.		Никулин		
Рук. гр.		Полякова		
Рук. гр. арх.		Приходько		
Проверил		Зыбина		

903-1-159 — АР

Котельная с 4 котлами ДЕ-25-14ГМ

Лит.	Лист	Листов
Р	6	

Фрагмент плана 2 вентплощадки на отм. 3.600. Разрезы 3-3; 4-4; 5-5. Узлы 1÷7.

Госстрой СССР Проектный институт № 2 г. Москва

Инв. № подл. | Подп. и дата

Копировал: Ом 16175-01 11 Формат А2г

Альбом I

Типовой проект

Разрез 6-6

1 слой бронированного рубероида марки РКБ-420 на антисептированной битумной мастике
3 слоя рубероида марки РКМ-350Б (ГОСТ 10923-76) на антисептированной битумной мастике
Плитный утеплитель-легкий бетон γ=500 кг/м³
Жел. бет. козырек

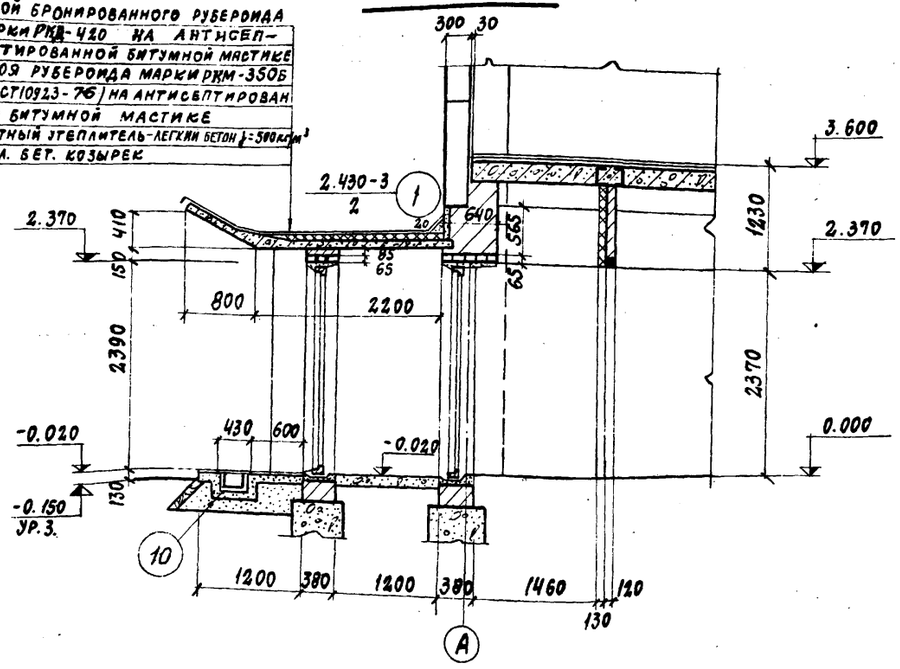

Разрез 7-7

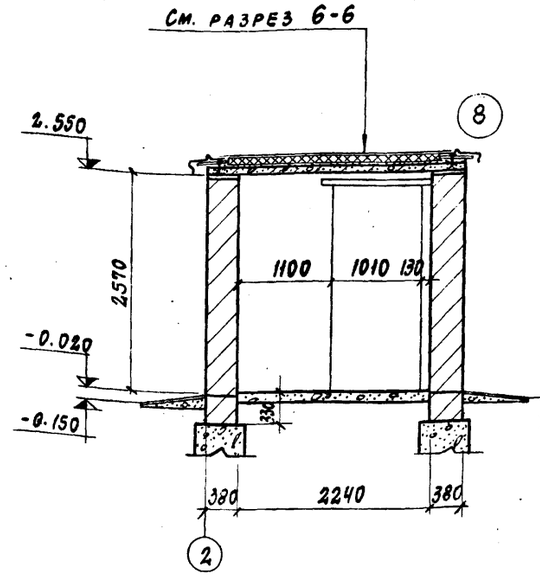

Фрагмент фасада 1

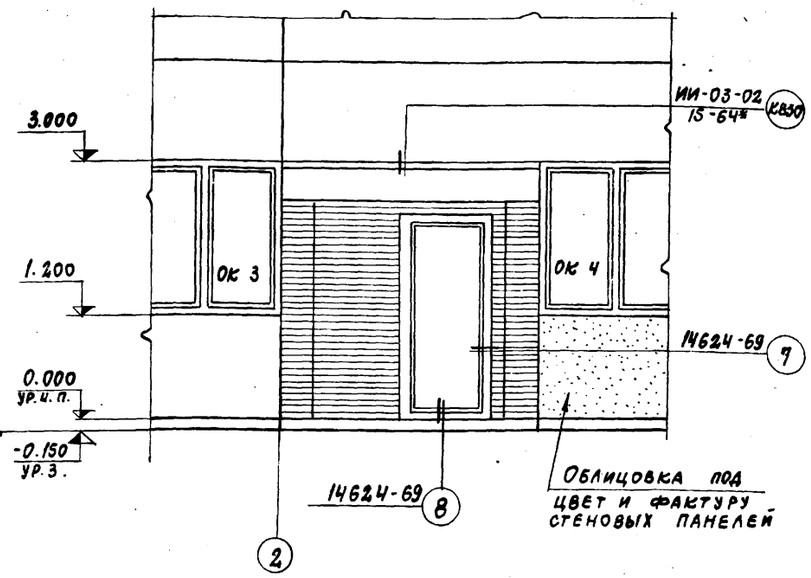

Фрагмент плана 3 (для t -40°)

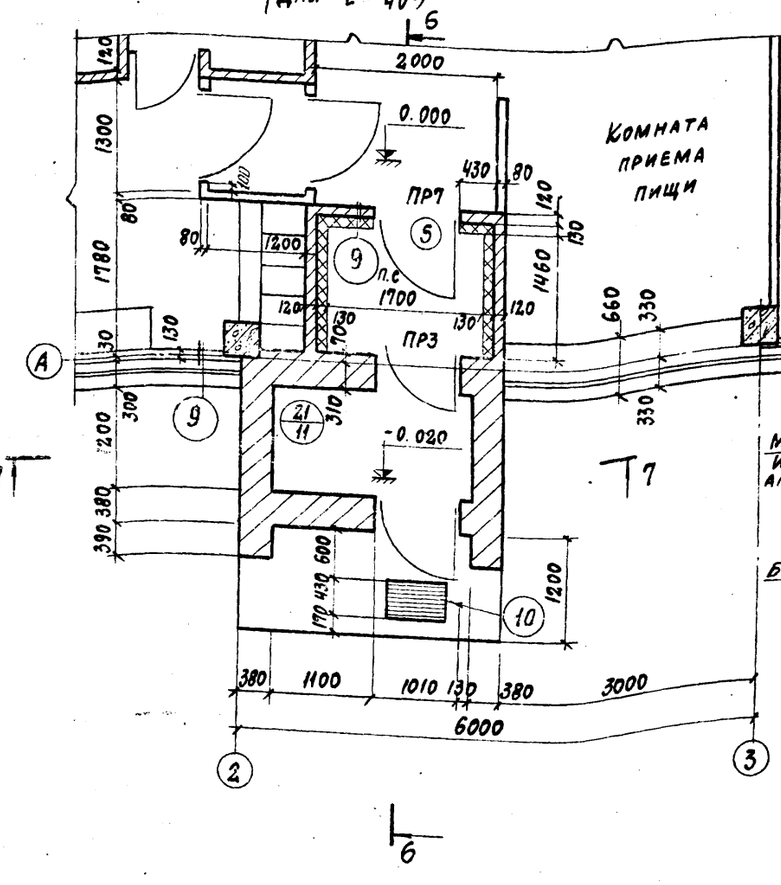

8

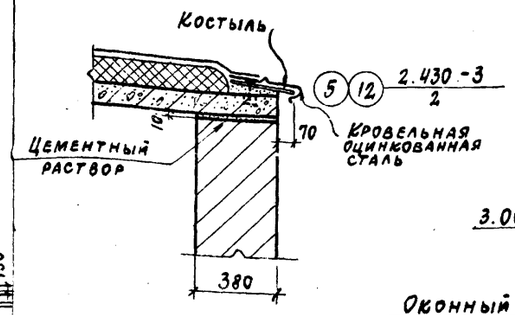

а-а

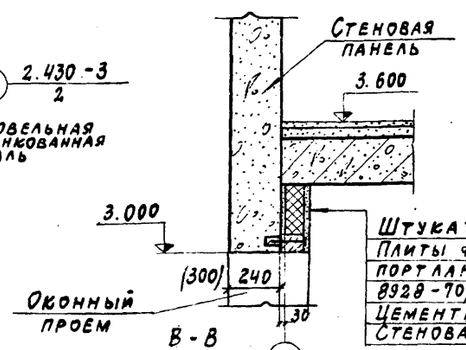

9

Антисептированная рейка 60×80 над оконными проемами, крепится к деревянным пробкам 40×60, закладываемым в стеновую панель через 1 м

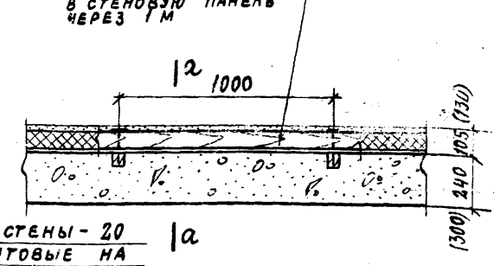

Штукатурка стены - 20
Плиты фибролитовые на портландцементе (по ГОСТ 8928-70) γ = 350 кг/м³
Цементный раствор М-50-10
Стеновая панель

б-б

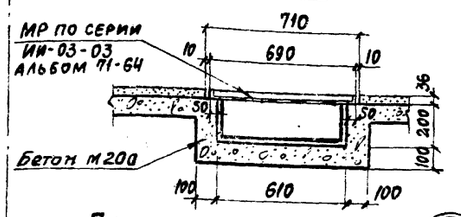

В-В

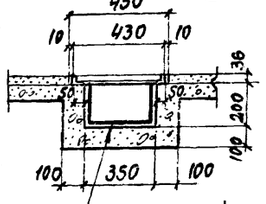

Цементный раствор толщиной 10мм с железнением.

План приямка у входа

10

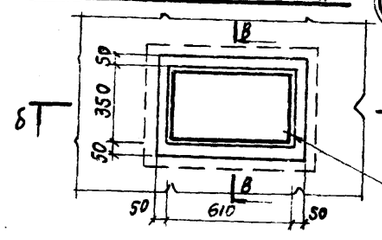

Металлическая решетка условно не показана.

						903-1-159 — АР	
Изм.	Лист	№ докумен.	Подп.	Дата		Котельная с 4 котлами ДЕ-25-14ГМ	
Гл. инж. пр.		Ускова				Лит. / Лист / Листов	
Нач. отд.		Симонов				Р / 7	
Гл. арх.		Никулин				Фрагмент плана 3 на отм. 0.000. Разрезы 6-6 и 7-7. Фрагмент фасада 1. Узлы 8÷10	Госстрой СССР Проектный институт № 2 г. Москва
Рук. гр.		Полякова					
Рук. гр. арх.		Приходько					
Проверил		Зыбина					

Инв. № подл. | Подп. и дата

Копировал: 16175-01 12 Формат 22г

Альбом I

Типовой проект

Подл. и дата

Инв. № подл.

Схема 1

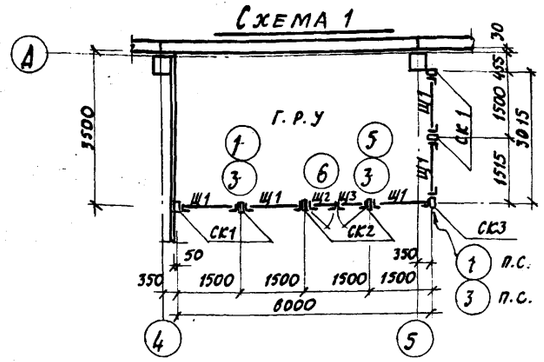

Схема 2

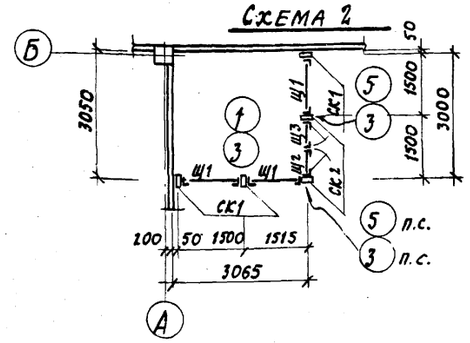

Плинтусы полов



1. Полы должны быть выполнены в соответствии со СН и П III-В. 14-72 / Полы. Правила производства и приемки работ /.
2. Полы в душевых, санузле и инвентарной кладовой на 20 мм ниже относительно отметки 0.000; уклоны к трапам принимать 2% за счет подстилающего слоя.
3. В душевых помещениях, в местах расположения трапов, количество слоев гидроизола увеличивается до трех; в местах примыкания пола к стенам предусматривается продолжение оклеечной гидроизоляции на высоту 300 мм над уровнем пола.
4. Трапы в душевых помещениях см. на АР-9.
5. В душевых помещениях и санузле предусмотрен плинтус из керамической плитки.
6. Конструкцию закладных в местах установки технологического оборудования и каналы см. черт. КЖ альбом III.
7. Стальные сетчатые перегородки установить после монтажа оборудования; все детали, замаркированные на схемах 1,2 стальных щитовых перегородок, приняты по серии 1.431-10 выпуск 0.
8. Каналы и приямки на плане полов условно не показаны.
9. Отверстия в кровле показаны условно, см. чертежи марки КЖ альбом II.

Экспликация полов

Тип по проекту	Конструкция пола	Материал слоя	Тип слоя	Толщ. слоя мм	Дополнительные указания
1 1А		Бетонные мозаичные плиты (ГОСТ 5.2273-75) Прослойка из цементно-песчаного раствора марки 150 Бетонный подстилающий слой бетон марки 300 Уплотненный щебнем грунт	П-41а	30 15 350 —	Для пола 1А толщина бетонного подстилающего слоя марки 100-80 мм.
2	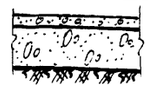	Бетон марки 200 Бетонный подстилающий слой бетон М 300 Уплотненный щебнем грунт	П-9а	20 100 —	
3	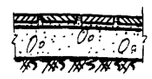	Керамические плиты (ГОСТ 6787-69) Прослойка из цементно-песчаного раствора марки 150 Бетонный подстилающий слой марки 150 Уплотненный щебнем грунт	П-43а	10 15 80 —	
4		Керамические плиты (ГОСТ 6787-69) Прослойка и заполнение швов цементно-песчаным раствором М150 Посыпка песком по битумной мастике 2 слоя гидроизола на битумной мастике Бетонный подстилающий слой марки 150 Уплотненный щебнем грунт	П-50а	10 15 2 8 80 —	
5	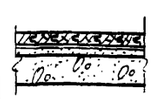	Штучный паркет Прослойка из холодной мастики на водостойких вяжущих Цементно-песчаный раствор М150 Бетонный подстилающий слой марки 150 Уплотненный щебнем грунт	П-67	16 1 20 120	
6 6А	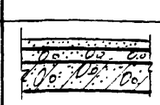	Цементно-песчаный раствор марки 200 с железнением Легкий бетон марки 50 Ж.б. плита перекрытия	по типу П-10г	20 60	Пол 6А-цементно-песчаный раствор марки 200 – 20 с железнением по ж.б. плите.
7	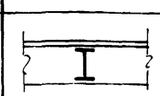	Рифленая сталь		6	см. листы КМ Альбом II.

Конструкции полов запроектированы в соответствии со СНиП II-В. 8-71 /Полы. Нормы. проектирования/.

Спецификация сборных перегородок

Марка	Обозначение	Наименование	Кол.	Примечан.
		Схемы 1 и 2		
Щ1	1.431-10 в.0,1	Щит 1,5 х 2,4 Щ	8	
Щ2	То же	Щит 0,75 х 2,4 ЩД-Л	2	
Щ3	"	Щит 0,75 х 2,4 ЩД-П	2	
Р	"	Ригель	2	
СК1	"	Стойка 2,4 С	7	
СК2	"	Стойка 2,4 С-А	4	
СК3	"	Стойка 2,4 С-Б	1	

План кровли

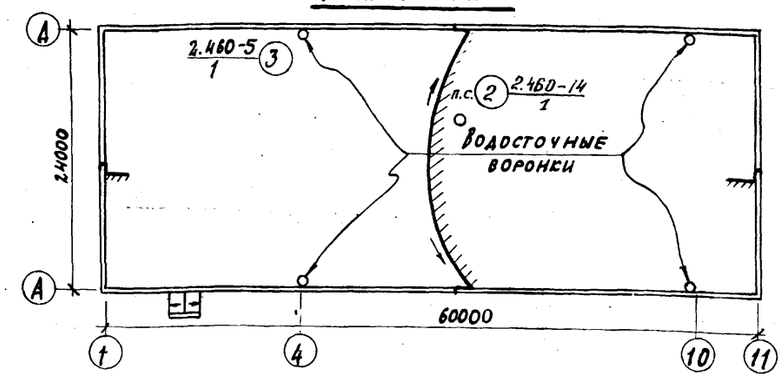

План полов на отм. 3.600

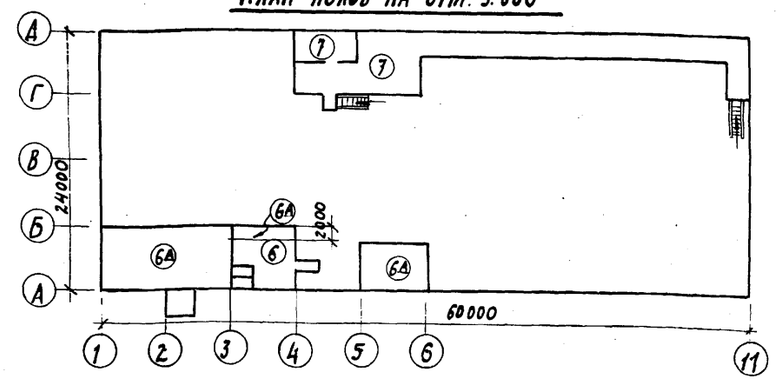

План полов на отм. 0.000

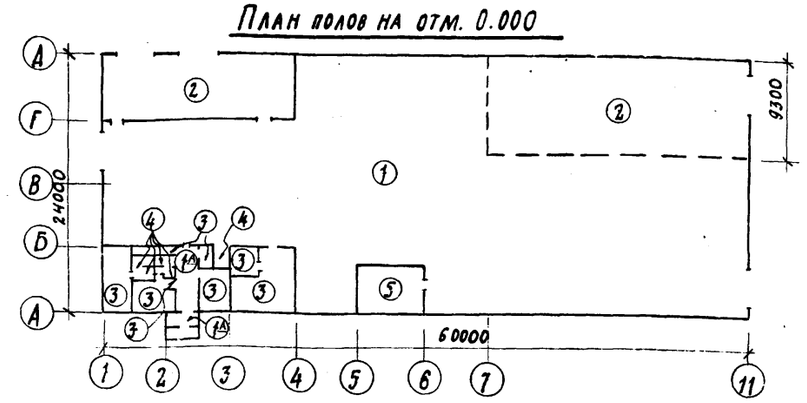

Изм.	Лист	№ документа	Подп.	Дата
Гл. инж. пр.		Успова		
Нач. отд.		Симонов		
Гл. арх.		Никулин		
Гл. спец.		Фремкель		
Рук. гр.		Полякова		
Проверил		Приходько		

903-1-159 – АР

Котельная с 4 котлами ДЕ-25-14ГМ

Лит.	Лист	Листов
Р	8	

Схемы 1,2 - стальных сетчатых перегородок. План кровли, планы и экспликация полов.

Госстрой СССР
Проектный институт № 2
г. Москва

Копировал: Ом 16175-01 13 Формат А2г

Альбом I

Типовой проект

План отверстий в стенах и перегородках на отм. 0.000

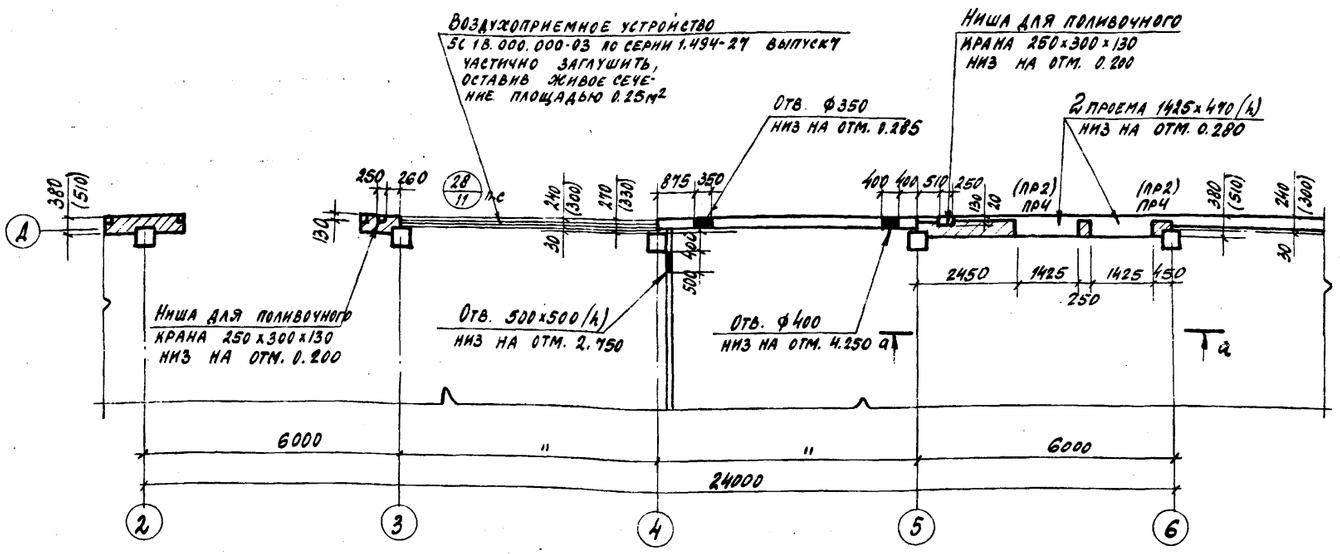

Вид а-а

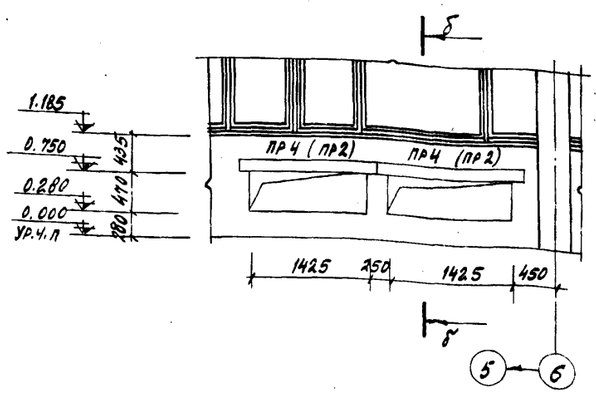

Сечение трапа

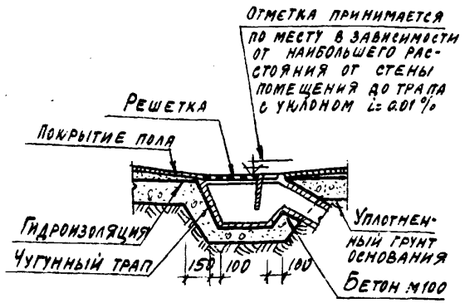

Сечение б-б

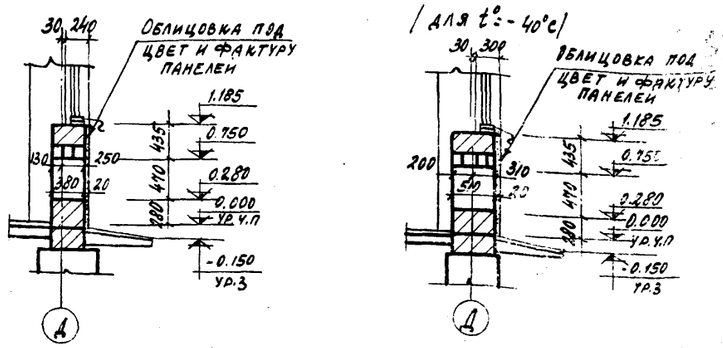

План отверстий в стенах и перегородках и трапов в полу на отм. 0.000

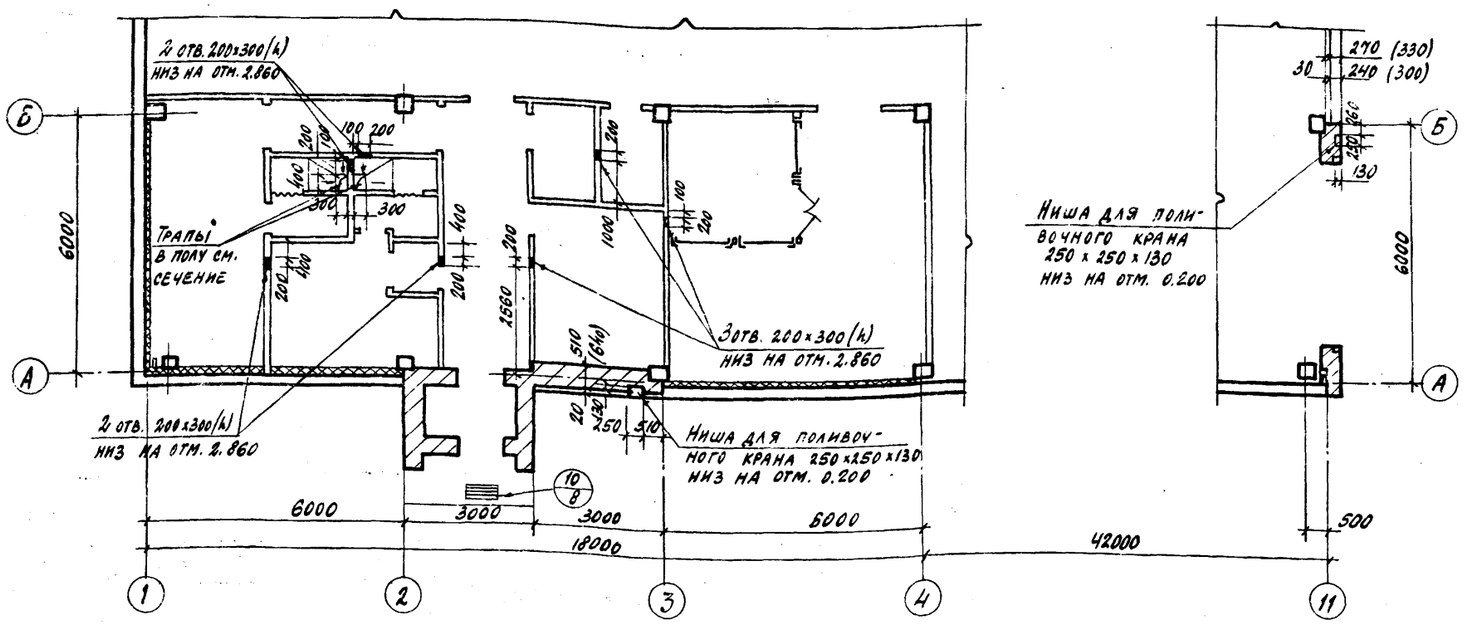

1. Отверстия в панелях см. чертежи КЖИ альбом III.
2. Над всеми отверстиями шириной 500мм и менее в кирпичных стенах и перегородках в слой цементного раствора проложить сварные сетки из арматуры ф6мм с ячейками 50×50 с заведением на кладку не менее 250мм.

					903-1-159 АГ	
Изм.	Лист	№ документа	Подп.	Дата	Котельная с 4 котлами ДЕ-25-14 ГМ	
Гл. инж. пр.		Ускова				
Нач. отд.		Симонов			Лит. Р	Лист 9 / Листов
Гл. арх.		Никулин				
Рук. гр.		Полякова				
Рук. гр. АРХ		Приходько			Планы отверстий в стенах и перегородках и трапов в полу на отм. 0.000	Госстрой СССР Проектный институт № 2 г. Москва
Провер.		Приходько				

Инв. № подл. | Подп. и дата

Копировал: Дм-16175-01 14 Формат 22г

Альбом I

Типовой проект

Инв. № подл. | Подп. и дата

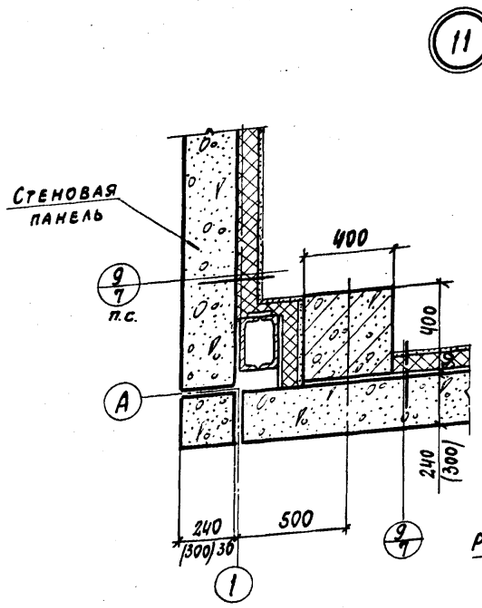

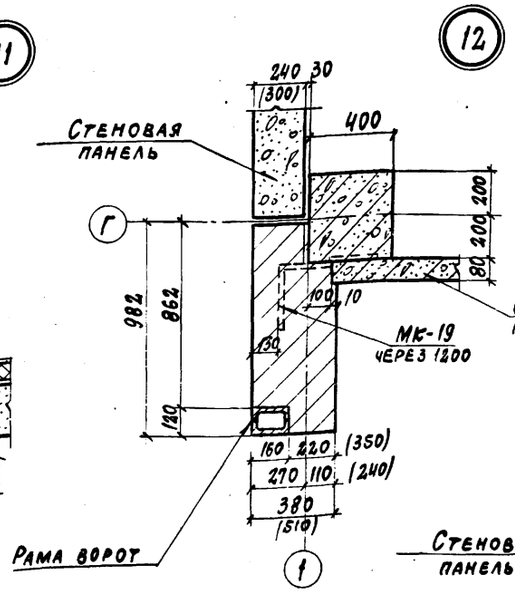

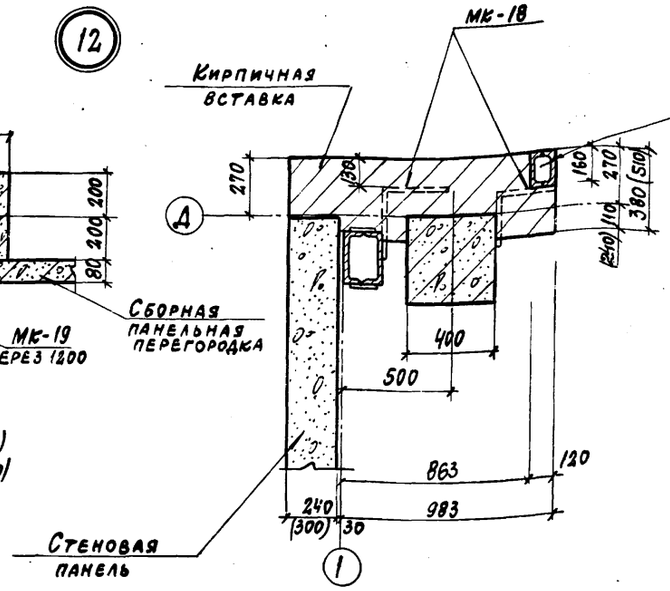

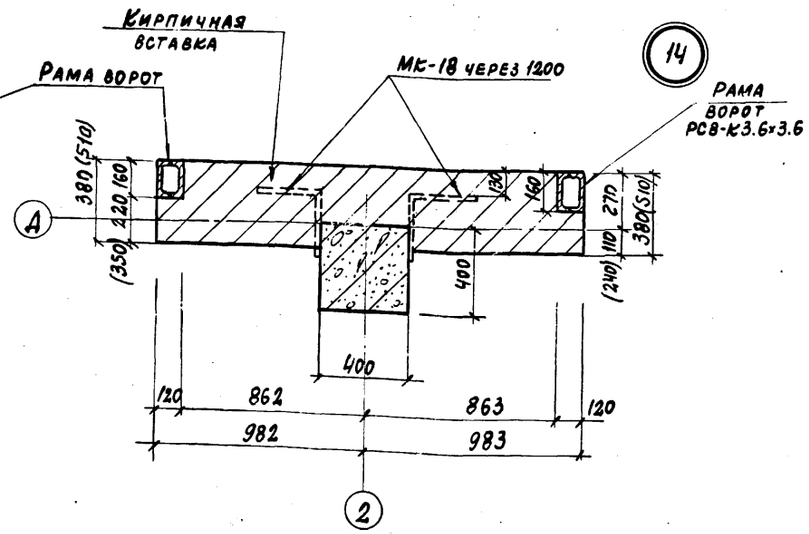

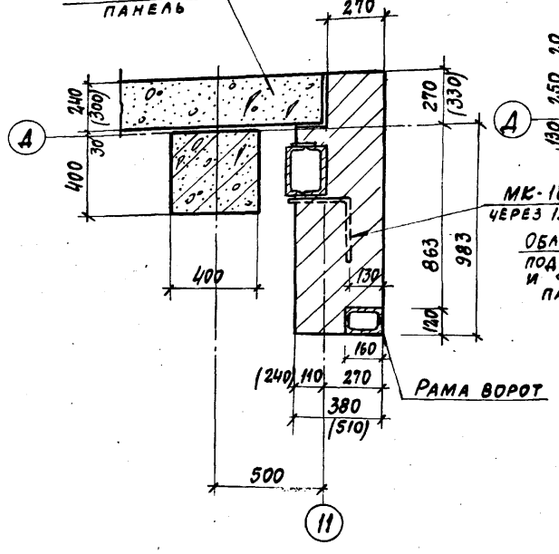

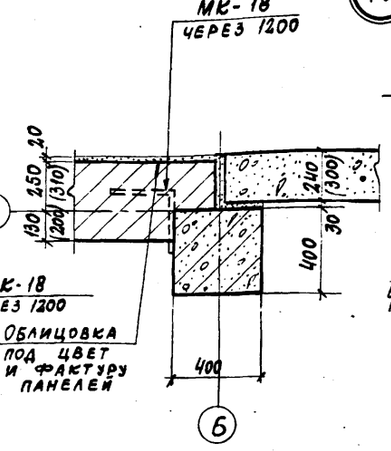

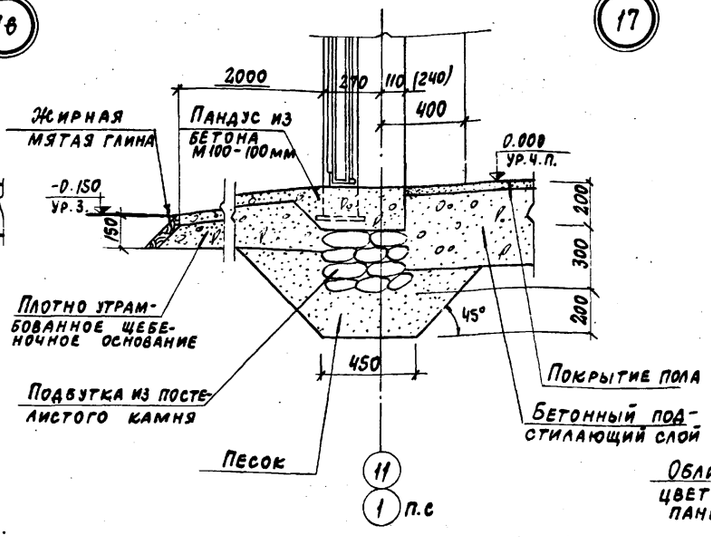

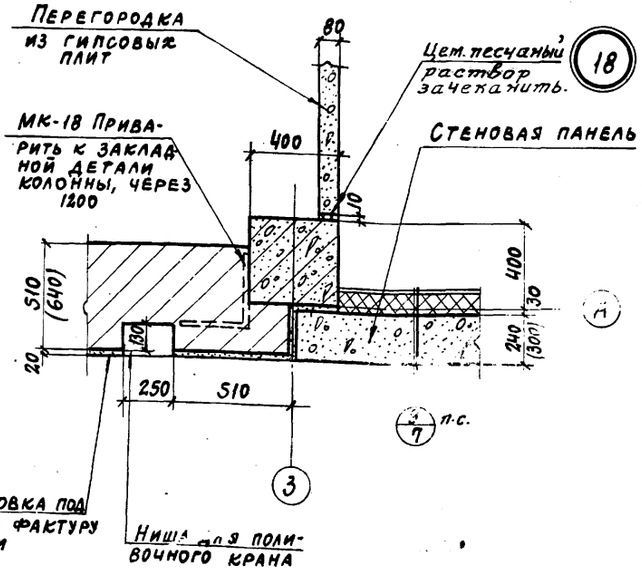

1. Общее количество анкеров МК-18 и МК-19 по серии 2.430-3 выпуск 3, показанных на узлах 12, 13, 14, 15, 16 и 18, см. сводную спецификацию на листе АР-2.
2. Крепление рамы ворот РСВ-К3.6×3.6 по серии Шифр Л-75* см. на чертежах КЖ альбом II.
3. Закладные детали марки МК учтены в спецификации на листе АР-2.

Изм.	Лист	№ докумен.	Подп.	Дата
Гл. инж. пр.		Ускова		
Нач. отд.		Симонов		
Гл. арх.		Никулин		
Рук. гр.		Полякова		
Рус. гр. арх.		Приходько		
Проверил		Зыбина		

903-1-159 —АР

Котельная с 4 котлами ДЕ-25-14 ГМ

Лит.	Лист	Листов
Р	10	

Узлы 11÷18.

Госстрой СССР ПРОЕКТНЫЙ ИНСТИТУТ № 2 г. Москва

Копировал: Zol16175-01 15 Формат 22г

Альбом I

Типовой проект

Инв. № подл. | Подп. и дата

19

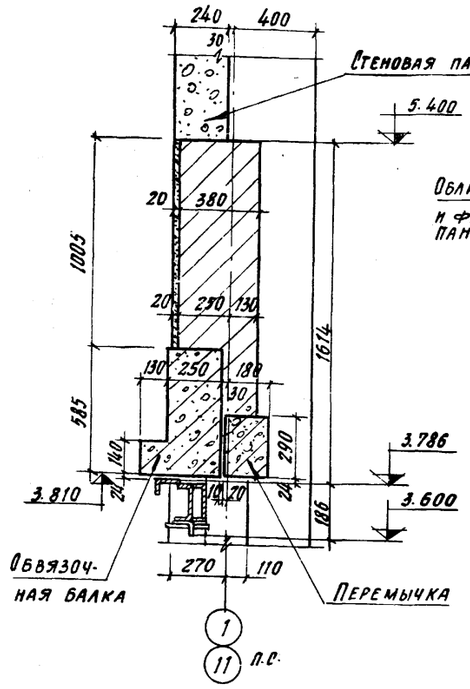

20

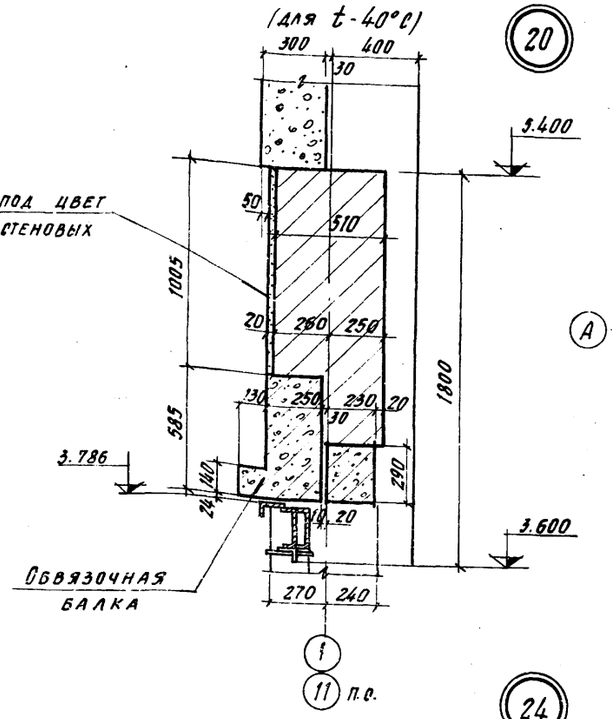

21

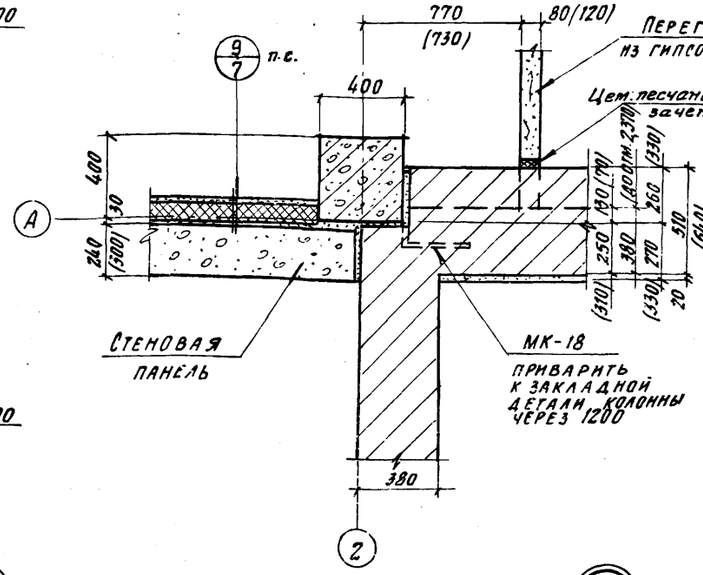

22

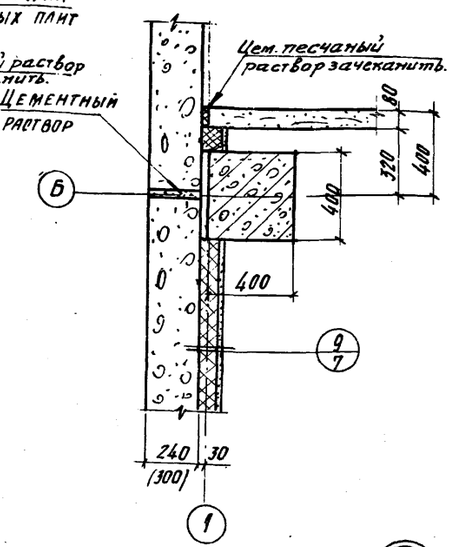

23

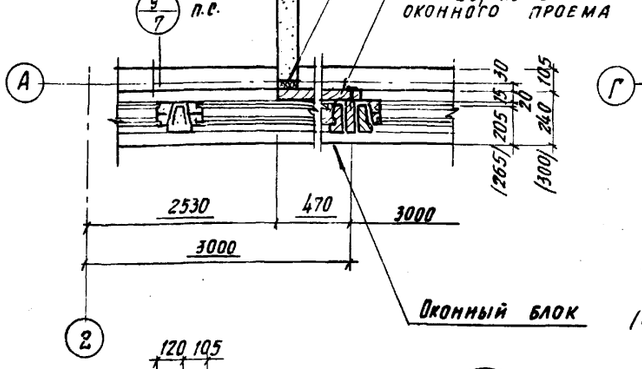

24

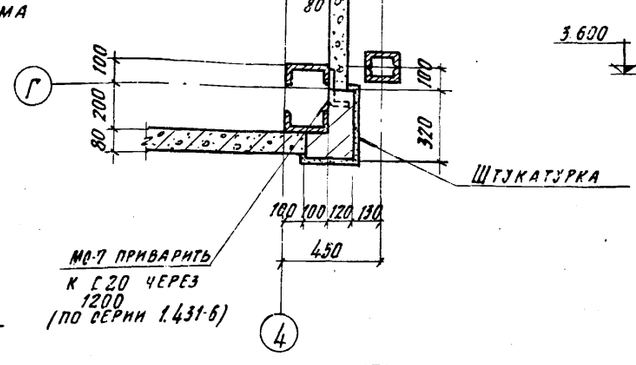

25

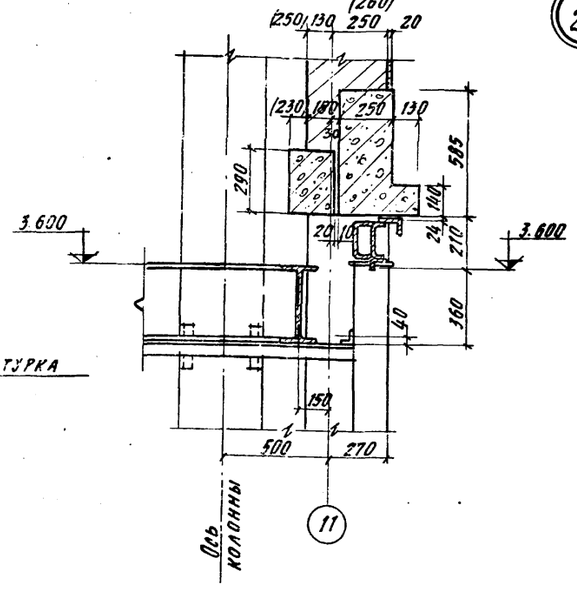

26

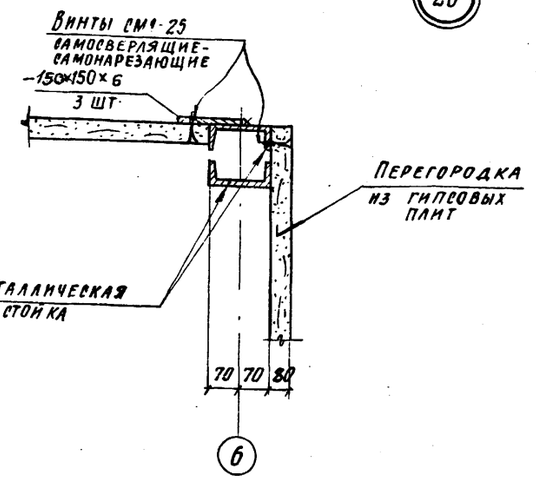

27

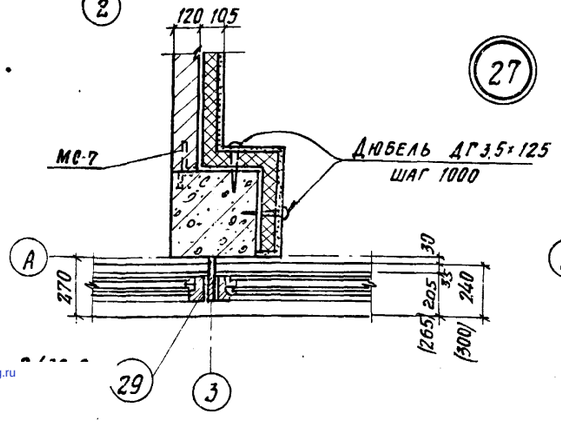

28

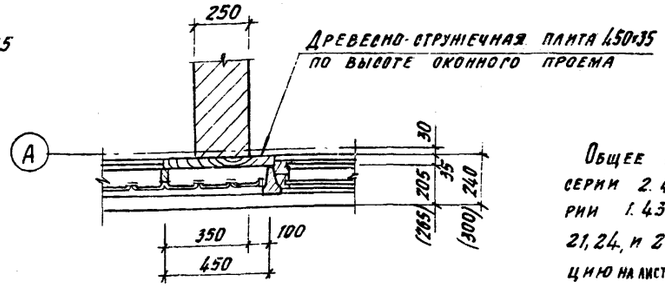

Общее количество анкеров МК-18 по серии 2.430-3 выпуск 3 и МС-7 по серии 1.431-6, показанных на узлах 21, 24, и 27, см. сводную спецификацию на листе АР-2.

Изм.	Лист	№документа	Подп.	Дата
Гл. инж.-пр.		Ускова		
Нач. отд.		Симонов		
Гл. архит.		Никулин		
Рук. гр.		Полякова		
Рук. гр. арх.		Приходько		
Проверил		Зыбина		

903-1-159 — АР

Котельная с 4 котлами ДЕ-25-14 ГМ

Лит.	Лист	Листов
Р	11	

Узлы 19 ÷ 28.

Госстрой СССР Проектный институт № 2 г. Москва

16175-01 (16) Формат 22 г

gost.e-ecolog.ru