Типовой проект
903-1-154

КОТЕЛЬНАЯ

с тремя водогрейными котлами КВ-ГМ-30
и тремя паровыми котлами ДЕ-25-14ГМ
для закрытой системы теплоснабжения
Топливо – газ и мазут

Альбом VI
Часть 3

gost.e-ecolog.ru

ТИПОВОЙ ПРОЕКТ 903-1-154

КОТЕЛЬНАЯ С ТРЕМЯ ВОДОГРЕЙНЫМИ КОТЛАМИ КВ-ГМ-30 И ТРЕМЯ ПАРОВЫМИ КОТЛАМИ ДЕ-25-14ГМ ДЛЯ ЗАКРЫТОЙ СИСТЕМЫ ТЕПЛОСНАБЖЕНИЯ. ТОПЛИВО-ГАЗ И МАЗУТ.

АЛЬБОМ VI ЧАСТЬ 3

СОСТАВ ПРОЕКТА

Альбом I часть 1	Тепломеханическая часть. Компоновка котельной. Установка оборудования неблочного исполнения. Газовоздухопроводы. Газоснабжение.
Альбом I часть 2	Тепломеханическая часть. Трубопроводы котельной. Водоподготовительная установка.
Альбом I часть 3	Блоки тепломеханического оборудования.
Альбом II часть 1	Архитектурно-строительная часть. Общие чертежи и нулевой цикл.
Альбом II часть 2	Архитектурно-строительная часть. Конструкции.
Альбом II часть 3	Архитектурно-строительная часть. (Вариант закрытой установки дымососов).
Альбом II часть 4	Архитектурно-строительная часть. Металловые изделия.
Альбом III часть 1	Электротехническая часть. Чертежи монтажной зоны.
Альбом III часть 2	Электротехническая часть. Механизмы, управляемые со ЩУ и щитов КИПиА. Схемы принципиальные.
Альбом III часть 3	Электротехническая часть. Задание заводу-изготовителю на щиты управления крупноблочные.
Альбом IV часть 1	Автоматизация.
Альбом IV часть 2	Задание заводу-изготовителю на щиты автоматики и КИП.
Альбом V	Сантехнические устройства. Тепловые сети.
Альбом VI часть 1	Металлоконструкции газопроводов и воздухопроводов котла ДЕ-25-14ГМ.
Альбом VI часть 2	Металлоконструкции газопроводов и воздухопроводов котла КВ-ГМ-30.
Альбом VI часть 3	Сочленения исполнительных механизмов с регулирующими органами.
Альбом VII	Сметы. Части 1,2.
Альбом VIII	Заказные спецификации. Части 1,2.

ПРИМЕНЕННЫЕ МАТЕРИАЛЫ

Типовой проект 907-2-83 Альбом Н2388; Н2390	Труба дымовая кирпичная $H=80$м $Д_в=3,0$м (Распространяет, Теплопроект "г. Ленинград").

Разработан проектным институтом
ЛАТГИПРОПРОМ
Госстроя Латвийской ССР
Главный инженер института В.Фалимонов
Главный инженер проекта А.Думан

Технический проект
Утверждён Главпромстройпроектом Госстроя СССР
Протокол №71 от 17 октября 1977г.
Рабочие чертежи введены в действие
Латгипропромом
Приказ №236 от 28 сентября 1978г.

№ чертежа	Наименование	№ страницы
71.119.00.00.000Д	Содержание альбома	2÷4
	Текстовые документы	
71.119.00.00.000ВС	Ведомость спецификаций	5÷6
71.119.01.00.000	Сочленение механизма МЭОК-25/100-1 с направляющим аппаратом вентилятора ВДН-15	7
71.119.01.01.000	Опора	7
71.119.02.00.000	Сочленение механизма МЭОК-25/100-1 с поворотной заслонкой ЗД-200 на газопроводе	8
От 71.119.02.01.000 до 71.119.02.01.000-05	Штанга	8
71.119.03.00.000	Сочленение механизма МЭОК-25/100-1 с клапаном 9С-3-3 на мазутопроводе для котлов КВ-ГМ-30	9
71.119.04.00.000	Сочленение механизма МЭОК-25/100-1 с направляющим аппаратом дымососа ДН-17	9
71.119.05.00.000	Сочленение механизма МЭОК-25/100-1 с направляющим аппаратом вентилятора ВДН-11,2	10
71.119.06.00.000	Сочленение механизма МЭОК-25/100-1 с поворотной заслонкой ЗД-150 на газопроводе	10
71.119.07.00.000	Сочленение механизма МЭОК-25/100-1 с клапаном 9С-4-2 на мазутопроводе к котлам ДЕ-25-14ГМ	11
71.119.08.00.000	Сочленение механизма МЭОК-25/100-1 с направляющим аппаратом дымососа ДН-12,5	11
71.119.08.01.000	Коромысло	12
71.119.08.02.000	Кронштейн	12
От 71.119.08.03.000 до 71.119.08.03.000-03	Опора	12
71.119.09.00.000	Сочленение механизма МЭОК-25/100-1 с регулирующим клапаном 25с48нж на линии перепуска	13
71.119.09.01.000	Кронштейн	13
71.119.09.02.000	Штанга	13
71.119.10.00.000	Сочленение механизма МЭОК-25/100-1 с регулирующим клапаном 25с48нж на линии рециркуляции	14
71.119.11.00.000	Сочленение механизма МЭОК-25/100-1 с клапаном 6с-9-1 на паропроводе к деаэратору	14
От 71.119.11.01.000 до 71.119.11.01.000-10	Опора	15
71.119.12.00.000	Сочленение механизма МЭОК-25/100-2 с клапаном 6С-9-2 на трубопроводе химочищенной воды к деаэратору	15
71.119.12.01.000	Опора	16
71.119.13.00.000	Сочленение механизма МЭОК-25/100-1 с клапаном 6С-9-1 на линии подпитки	16
71.119.14.00.000	Сочленение механизма МЭОК-25/100-2 с клапаном 6С-9-2 на трубопроводе химочищенной воды к деаэратору	16
71.119.14.01.000	Опора	17
71.119.15.00.000	Сочленение механизма МЭОК-25/100-1 с клапаном 6С-9-1 на паропроводе к деаэратору	17
71.119.15.01.000	Опора	17
71.119.16.00.000	Сочленение механизма МЭОК-25/100-1 с клапаном Т-33^{б} на линии рециркуляции питательных насосов	17
71.119.17.00.000	Сочленение механизма МЭОК-25/100-1 с клапаном 6С-8-3 на блоке РУ	18
71.119.18.00.000	Сочленение механизма МЭОК-25/100-1 с клапаном Т-33^{б} на мазутопроводе к котлам КВ-ГМ-30	18
71.119.19.00.000	Сочленение механизма МЭОК-25/100-1 с клапаном 9С-4-2 на мазутопроводе к котлам ДЕ-25-14ГМ	19
71.119.20.00.000	Сочленение механизма МЭОК-25/100-1 с клапаном 6С-8-3 на блоке РУ	19
71.119.21.00.000	Мультипликатор	20
71.119.21.01.000	Штуцер	20
71.119.22.00.000	Сочленение механизма МЭОК-25/100-1 с клапаном ОРП-50 на трубопроводе питательной воды к котлу ДЕ-25-14ГМ	20
71.119.22.01.000	Рычаг	21
71.119.22.01.100	Планка с осями	21

Типовой проект 903-1-154 Альбом VII часть 3

Инв.№ подл. | Подп. и дата | Взам.инв.№ | Инв.№ дубл. | Подп. и дата | Инв.№ подл.

Изм.	Лист	№ докум.	Подп.	Дата
Разраб.		Петрова		
Пров.		Ульмане		
Т.контр.		Ляборинская		
Н.контр.		Ляборинская		
Утв		Шнайдер		

71.119.00.00.000 Д

Содержание альбома.

Лит.	Лист	Листов
	1	3

Госстрой Латв. ССР ЛАТГИПРОПРОМ г. Рига

13858-16 3 Копировал. Волкова Формат А4

№ чертежа	Наименование	№ страницы
	Чертежи	
71.119.01.00.000 СБ (л. 1-2)	Сочленение механизма МЭОК-25/100-1 с направляющим аппаратом вентилятора ВДН-15	22÷23
71.119.01.01.000 СБ	Опора	24
71.119.02.00.000 СБ (л. 1-2)	Сочленение механизма МЭОК-25/100-1 с поворотной заслонкой ЗД-200 на газопроводе.	25÷26
От 71.119.02.01.000 СБ до 71.119.02.01.000-05 СБ	Штанга	27
71.119.01.00.001	Шайба	27
71.119.03.00.001	Ось	27
71.119.03.00.000 СБ	Сочленение механизма МЭОК-25/100-1 с клапаном 9с-3-3 на мазутопроводе для котлов КВ-ГМ-30	28
71.119.04.00.000 СБ (л. 1-2)	Сочленение механизма МЭОК-25/100-1 с направляющим аппаратом дымососа ДН-17	29÷30
71.119.05.00.000 СБ (л. 1-2)	Сочленение механизма МЭОК-25/100-1 с направляющим аппаратом вентилятора ВДН-11,2	31÷32
71.119.06.00.000 СБ (л. 1-2)	Сочленение механизма МЭОК-25/100-1 с поворотной заслонкой ЗД-150 на газопроводе	33÷34
71.119.07.00.000 СБ	Сочленение механизма МЭОК-25/100-1 с клапаном 9с-4-2 на мазутопроводе к котлам ДЕ-25-14 ГМ	35
71.119.08.00.000 СБ (л. 1-2)	Сочленение механизма МЭОК-25/100-1 с направляющим аппаратом дымососа ДН-12,5	36÷37
71.119.08.01.000 СБ	Коромысло	38
71.119.01.01.001	Подкос	38
71.119.08.01.001	Ушко	39
71.119.08.01.002	Угольник	39
71.119.08.01.003	Ступица	39
71.119.08.01.004	Труба	39
71.119.08.02.000 СБ	Кронштейн	40

№ чертежа	Наименование	№ страницы
71.119.08.02.001	Щека	40
71.119.08.02.002	Ось	40
От 71.119.08.03.000 СБ до 71.119.08.03.000-03 СБ	Опора	41
71.119.09.00.000 СБ (л. 1-2)	Сочленение механизма МЭОК-25/100-1 с регулирующим клапаном 25с48 нж на линии перепуска	42÷43
71.119.09.01.000 СБ	Кронштейн	44
71.119.09.01.001	Втулка	44
71.119.09.01.002	Плита	44
71.119.09.02.000 СБ	Штанга	45
71.119.09.00.001	Ось	45
71.119.09.00.002	Плита	45
71.119.09.00.003	Рычаг	46
71.119.09.00.004	Рычаг	46
71.119.09.00.005	Стрелка	46
71.119.09.00.006	Ушко	46
71.119.09.00.007	Шкала	47
71.119.08.00.001	Планка	47
71.119.21.00.002	Шайба	47
71.119.21.01.001	Шайба	47
71.119.10.00.000 СБ (л. 1-2)	Сочленение механизма МЭОК-25/100-1 с регулирующим клапаном 25с48 нж на линии рециркуляции	48÷49

Типовой проект 903-1-154 Альбом VI часть 3

Инв. № подл. | Подп. и дата | Взам. инв. № | Инв. № дубл. | Подп. и дата

№ чертежа	Наименование	№ страницы
71.119.11.00.000СБ	Сочленение механизма МЭОК-25/100-1 с клапаном 6с-9-1 на паропроводе к деаэратору.	50
От 71.119.11.01.000СБ до 71.119.11.01.000-10СБ	Опора	51
71.119.12.00.000СБ (л. 1-2)	Сочленение механизма МЭОК-25/100-2 с клапаном 6с-9-2 на трубопроводе химочищенной воды к деаэратору	52÷53
71.119.12.01.000СБ	Опора	54
71.119.13.00.000СБ	Сочленение механизма МЭОК-25/100-1 с клапаном 6с-9-1 на линии подпитки	55
71.119.14.00.000СБ	Сочленение механизма МЭОК-25/100-2 с клапаном 6с-9-2 на трубопроводе химочищенной воды к деаэратору	56
71.119.14.01.000СБ	Опора	57
71.119.15.00.000СБ	Сочленение механизма МЭОК-25/100-1 с клапаном 6с-9-1 на паропроводе к деаэратору.	58
71.119.15.01.000СБ	Опора	59
71.119.16.00.000СБ	Сочленение механизма МЭОК-25/100-1 с клапаном Т-33б на линии рециркуляции питательных насосов	60
71.119.17.00.000СБ	Сочленение механизма МЭОК-25/100-1 с клапаном 6с-8-3 на блоке РУ	61
71.119.18.00.000СБ	Сочленение механизма МЭОК-25/100-1 с клапаном Т-33б на мазутопроводе к котлам КВ-ГМ-30	62
71.119.19.00.000СБ	Сочленение механизма МЭОК-25/100-1 с клапаном 9с-4-2 на мазутопроводе к котлам ДЕ-25-14ГМ.	63
71.119.20.00.000СБ	Сочленение механизма МЭОК-25/100-1 с клапаном 6с-8-3 на блоке РУ	64
71.119.21.00.000СБ	Мультипликатор	65
71.119.21.01.000СБ	Штуцер	66
71.119.21.00.001	Насадка	66
71.119.22.00.000СБ	Сочленение механизма МЭОК-25/100-1 с клапаном ОРП-50 на трубопроводе питательной воды к котлу ДЕ-25-14ГМ.	67÷68
71.119.22.01.000СБ	Рычаг	69
71.119.22.00.001	Шайба	70

№ чертежа	Наименование	№ страницы
71.119.22.01.100СБ	Планка с осями.	69
71.119.22.01.001	Планка	70
71.119.22.01.101	Ось	70

Типовой проект 903-1-154 Альбом VI часть 3

Инв. № подл. | Подп. и дата | Взам. инв. № | Инв. № дубл. | Подп. и дата

Изм.	Лист	№ докум.	Подп.	Дата	71.119.00.00.000Д	Лист 3

Копировал: Тум 15858-15 5 формат 22

Типовой проект 903-1-154 Альбом VI часть 3

№ строки	Обозначение	Наименование	Куда входит: Обозначение	Кол.	Общее кол.	Примечание
1	71.119.02.01.000 -04		71.119.01.00.000	1	1	
2	-05		71.119.10.00.000	1	1	
3						
4	71.119.03.00.000	Сочленение механизма МЭОК-25/100-1				
5		с клапаном 9с-3-3 на мазутопроводе				
6		для котлов КВ-ГМ-30			1	
7	71.119.04.00.000	Сочленение механизма МЭОК-25/100-1 с направ-				
8		ляющим аппаратом дымососа ДН-17			1	
9	71.119.05.00.000	Сочленение механизма МЭОК-25/100-1 с направляю-				
10		щим аппаратом вентилятора ВДН-11,2			1	
11	71.119.06.00.000	Сочленение механизма МЭОК-25/100-1 с				
12		поворотной заслонкой ЗД-150 на газопроводе			1	
13	71.119.07.00.000	Сочленение механизма МЭОК-25/100-1 с				
14		клапаном 9С-4-2 на мазутопроводе				
15		к котлам ДЕ-25-14ГМ			1	
16	71.119.08.00.000	Сочленение механизма МЭОК-25/100-1 с				
17		направляющим аппаратом дымососа ДН-12,5			1	
18	71.119.08.01.000	Каромысло	71.119.08.00.000	1	1	
19	71.119.08.02.000	Кронштейн	71.119.08.00.000	1	1	
20	71.119.08.03.000	Опора	71.119.08.00.000	1	1	
21	-01		71.119.07.00.000	1	1	
22	-02		71.119.04.00.000	1	1	
23	-03		71.119.10.00.000	1	1	
24	71.119.09.00.000	Сочленение механизма МЭОК-25/100-1 с регулирующим				
25		клапаном 25с 48нж на линии перепуска			1	
26	71.119.09.01.000	Кронштейн	71.119.09.00.000	1	1	
27	71.119.09.02.000	Штанга	71.119.09.00.000	1	1	
28	71.119.10.00.000	Сочленение механизма МЭОК-25/100-1				
29		с регулирующим клапаном 25с 48нж				
30		на линии рециркуляции			1	
31	71.119.11.00.000	Сочленение механизма МЭОК-25/100-1 с кла-				
32		паном 6с-9-1 на паропроводе к деаэратору			1	

Инв. № подл. | Подп. и дата | Взам. инв. № | Инв. № дубл. | Подп. и дата

Изм. | Лист | № докум. | Подп. | Дата

71.119.00.00.000 ВС

Лист 2

Копировал: Чубанова

Формат 12

Типовой проект 903-1-154 Альбом VI, часть 3

№ строки	Обозначение	Наименование	Куда входит: Обозначение	Кол.	Общее кол.	Примечание
1	71.119.01.00.000	Сочленение механизма МЭОК-25/100-1				
2		с направляющим аппаратом				
3		вентилятора ВДН-15			1	
4	71.119.01.01.000	Опора	71.119.01.00.000	1	1	
5	71.119.02.00.000	Сочленение механизма МЭОК-25/100-1 с пово-				
6		ротной заслонкой ЗД-200 на газопроводе			1	
7	71.119.02.01.000	Штанга	71.119.02.00.000	1	1	
8			71.119.03.00.000	1	1	
9			71.119.04.00.000	1	1	
10			71.119.05.00.000	1	1	
11			71.119.06.00.000	1	1	
12			71.119.08.00.000	1	1	
13			71.119.09.00.000	1	1	
14			71.119.11.00.000	1	1	
15			71.119.13.00.000	1	1	
16			71.119.14.00.000	1	1	
17			71.119.15.00.000	1	1	
18			71.119.16.00.000	1	1	
19			71.119.17.00.000	1	1	
20			71.119.18.00.000	1	1	
21			71.119.19.00.000	1	1	
22			71.119.20.00.000	1	1	
23			71.119.22.00.000	1	1	
24	-01		71.119.07.00.000	1	1	
25	-02		71.119.12.00.000	1	1	
26	-03		71.119.08.00.000	1	1	

Инв. № подл. | Подп. и дата | Взам. инв. № | Инв. № дубл. | Подп. и дата

Изм.	Лист	№ докум.	Подп.	Дата
Разраб.		Петрова		
Пров.		Улмане		
Т.контр.		Лаборинская		
Н.контр.		Лаборинская		
Утв.		Шнайдер		

71.119.00.00.000 ВС

Ведомость спецификаций

Лит.	Лист	Листов
	1	4

Госстрой Латв. ССР ЛАТГИПРОПРОМ г. Рига

Копировал: Чубанова

15858-15 Б Формат 12

Типовой проект 903-1-154 Альбом VII часть 3

№ строки	Обозначение	Наименование	Куда входит: Обозначение	Куда входит: кол.	Общее кол.	Примечание
1	71.119.17.00.000	Сочленение механизма МЭОК-25/100-1				
2		с клапаном 6с-8-3 на блоке РУ			1	
3	71.119.18.00.000	Сочленение механизма МЭОК-25/100-1 с				
4		клапаном Т-33б на мазутопроводе				
5		к котлам КВ-ГМ-30			1	
6	71.119.19.00.000	Сочленение механизма МЭОК-25/100-1 с				
7		клапаном 9с-4-2 на мазутопроводе к				
8		котлам ДЕ-25-14ГМ			1	
9	71.119.20.00.000	Сочленение механизма МЭОК-25/100-1				
10		с клапаном 6с-8-3 на блоке РУ			1	
11	71.119.21.00.000	Мультипликатор			1	
12	71.119.21.01.000	Штуцер	71.119.21.00.000	1	1	
13	71.119.22.00.000	Сочленение механизма МЭОК-25/100-1 с				
14		клапаном ОРП-50 на трубопроводе				
15		питательной воды к котлу ДЕ-25-14ГМ			1	
16	71.119.22.01.000	Рычаг	71.119.22.00.000	1	1	
17	71.119.22.01.100	Планка с осями	71.119.22.01.000	1	1	
18						
19						
20						
21						
22						
23						
24						

Инв. № подл. | Подп. и дата | Взам. инв. № | Инв. № дубл. | Подп. и дата

Изм. Лист № докум. Подп. Дата

71.119.00.00.000 ВС

Лист 4

Копировал: Давыдова

Формат 12

Типовой проект 903-1-154 Альбом VII часть 3

№ строки	Обозначение	Наименование	Куда входит: Обозначение	Куда входит: кол.	Общее кол.	Примечание
1	71.119.11.01.000	Опора	71.119.11.00.000	1	1	
2	-01		71.119.13.00.000	1	1	
3	-02		71.119.16.00.000	1	1	
4	-03		71.119.17.00.000	1	1	
5			71.119.20.00.000	1	1	
6	-04		71.119.19.00.000	1	1	
7	-05		71.119.18.00.000	1	1	
8	-06		71.119.05.00.000	1	1	
9	-07		71.119.07.00.000	1	1	
10	-08		71.119.08.00.000	1	1	
11			71.119.06.00.000	1	1	
12	-09		71.119.09.00.000	1	1	
13	-10		71.119.22.00.000	1	1	
14						
15	71.119.12.00.000	Сочленение механизма МЭОК-25/100-2				
16		с клапаном 6с-9-2 на трубопроводе химочищен-				
17		ной воды к деаэратору			1	
18	71.119.12.01.000	Опора	71.119.12.00.000	1	1	
19	71.119.13.00.000	Сочленение механизма МЭОК-25/100-1				
20		с клапаном 6с-9-1 на линии подпитки			1	
21	71.119.14.00.000	Сочленение механизма МЭОК-25/100-2 с				
22		клапаном 6с-9-2 на трубопроводе хим-				
23		очищенной воды к деаэратору			1	
24	71.119.14.01.000	Опора	71.119.14.00.000	1	1	
25	71.119.15.00.000	Сочленение механизма МЭОК-25/100-1				
26		с клапаном 6с-9-1 на паропроводе к				
27		деаэратору			1	
28	71.119.15.01.000	Опора	71.119.15.00.000	1	1	
29	71.119.16.00.000	Сочленение механизма МЭОК-25/100-1 с				
		клапаном Т-33б на линии рециркуляции				
		питательных насосов.			1	

Инв. № подл. | Подп. и дата | Взам. инв. № | Инв. № дубл. | Подп. и дата

Изм. Лист № докум. Подп. Дата

71.119.00.00.000 ВС

Лист 3

Копировал Данилина

158-58-16 7

Формат 12

Типовой проект 903-1-154 Альбом VII, часть 3

Формат	Зона	Поз.	Обозначение	Наименование	Кол.	Примечание
				Документация		
22			71.119.01.01.000 СБ	Сборочный чертеж		
				Детали		
11		1	71.119.01.01.001	Подкос	1	
БЧ		2	71.119.01.01.002	Косынка		
				Лист Б-ПН-4 ГОСТ 19903-74		
				Вст3сп ГОСТ 14637-69	2	0,5 кг
БЧ		3	71.119.01.01.003	Связь		
				Уголок Б-75х50х6 ГОСТ 8510-72		
				Вст3сп ГОСТ 535-58	1	1,0 кг
БЧ		4	71.119.01.01.004	Связь		
				Уголок Б-75х50х6 ГОСТ 8510-72		
				Вст3сп ГОСТ 535-58	1	4,2 кг
БЧ		5	71.119.01.01.005	Связь		
				Уголок Б-75х50х6 ГОСТ 8510-72		
				Вст3сп ГОСТ 535-58	1	4,2 кг
БЧ		6	71.119.01.01.006	Связь		
				Уголок Б-100х63х6 ГОСТ 8510-72		
				Вст3сп ГОСТ 535-58	2	2,0 кг
БЧ		7	71.119.01.01.007	Связь		
				Уголок Б-100х63х6 ГОСТ 8510-72		
				Вст3сп ГОСТ 535-58	2	2,3 кг

Инв.№ подл. | Подп. и дата | Взам. инв.№ | Инв.№ дубл. | Подп. и дата

Изм.	Лист	№ докум.	Подп.	Дата
Разраб.		Лащенкова		
Пров.		Улманс		
Т.контр.		Лаборинская		
Н.контр.		Улманс		
Утв.		Шнайдер		

71.119.01.01.000

Опора.

Лит.	Лист	Листов
	1	2

Госстрой Латв. ССР
ЛАТГИПРОПРОМ
г. Рига

Копировал: Давыдова

Формат А1

Типовой проект 903-1-154 Альбом VII, часть 3

Формат	Зона	Поз.	Обозначение	Наименование	Кол.	Примечание
БЧ		8	71.119.01.01.008	Стойка		
				Швеллер 8П ГОСТ 8240-72		
				Вст3сп 535-58		
				L=640 См7	2	4,5 кг

Инв.№ подл. | Подп. и дата | Взам. инв.№ | Инв.№ дубл. | Подп. и дата

Изм.	Лист	№ докум.	Подп.	Дата

71.119.01.01.000 Лист 2

Копировал: Давыдова

Формат А1

Типовой проект 903-1-154 Альбом VII часть 3

Формат	Зона	Поз.	Обозначение	Наименование	Кол.	Примечание
		11		Шайба 12.65Г.016		
				ГОСТ 6402-70	4	

Инв.№ подл. | Подп. и дата | Взам. инв.№ | Инв.№ дубл. | Подп. и дата

Изм.	Лист	№ докум.	Подп.	Дата

71.119.01.00.000 Лист 2

Копировал: Давыдова

Формат А1

Типовой проект 903-1-154 Альбом VII, часть 3

Формат	Зона	Поз.	Обозначение	Наименование	Кол.	Примечание
				Документация		
22			71.119.01.00.000 СБ	Сборочный чертеж		
				Сборочные единицы		
11		1	71.119.01.01.000	Опора	1	
11		2	71.119.02.01.000-04	Штанга	1	
				Детали		
11		4	71.119.01.00.001	Шайба	2	
БЧ		3	71.119.01.00.002	Планка		
				Лист Б-ПН-8 ГОСТ 19903-74		
				Вст3 сп ГОСТ 14637-69	25	кг
				Стандартные изделия		
		5		Болт М12х40.58.016		
				ГОСТ 7798-70	4	
		6		Шпилька М16х300		
				Вид 1 СН 471-75	4	
				Гайки ГОСТ 5915-70		
		7		М12.5.016	4	
		8		М16.5.016	8	
				Шайбы ГОСТ 11371-68		
		9		12-02-016	4	
		10		16-02-016	4	

Инв.№ подл. | Подп. и дата | Взам. инв.№ | Инв.№ дубл. | Подп. и дата

Изм.	Лист	№ докум.	Подп.	Дата
Разраб.		Улманс		
Пров.		Лаборинская		
Т.контр.		Лаборинская		
Н.контр.		Лаборинская		
Утв.		Шнайдер		

71.119.01.00.000

Сочленение механизма МЭОК-25/100-1 с направляющим аппаратом вентилятора ВДН-15

Лит.	Лист	Листов
	1	2

Госстрой Латв. ССР
ЛАТГИПРОПРОМ
г. Рига

Копировал: Давыдова

15855-1с 5 Формат А1

Типовой проект 903-1-154 Альбом VI, часть 3

Формат	Зона	Поз.	Обозначение	Наименование	Кол.	Примечание
				Документация		
22			71.119.02.00.000 СБ	Сборочный чертеж		
				Сборочные единицы		
11		1	71.119.02.01.000	Штанга	1	
11		2	71.119.11.01.000-08	Опора	1	
				Детали		
11		3	71.119.01.00.001	Шайба	2	
				Стандартные изделия		
		5		Болт М12х40.58.016		
				ГОСТ 7798-70	4	
		6		Шпилька М16х300, вид I		
				СН 471-75	4	
				Гайки ГОСТ 5915-70		
		7		М 12.5.016	4	
		8		М 16.5.016	8	

Подп. и дата | Инв. № подл. | Взам. инв. № | Инв. № дубл. | Подп. и дата

Изм.	Лист	№ докум.	Подп.	Дата
Разраб.		Пощенкова		
Пров.		Брацила		
Т. контр.		Лаборинская		
Н. контр.		Брацила		
Утв.		Шнайдер		

71.119.02.00.000

Сочленение механизма МЗОК-25/100-1 с поворотной заслонкой ЗД-200 на газопроводе.

Лит.	Лист	Листов
	1	2

Госстрой Латв. ССР ПАТГИПРОПРОМ г. Рига

Копировал: Давыдова Формат 11

Типовой проект 903-1-154 Альбом VI, часть 3

Формат	Зона	Поз.	Обозначение	Наименование	Кол.	Примечание
				Шайба ГОСТ 11371-68		
		9		12-02-016	4	
		10		16-02-016	4	
		4		Шайба 12.65Г.016		
				ГОСТ 6402-70	4	

Подп. и дата | Инв. № подл. | Взам. инв. № | Инв. № дубл. | Подп. и дата

Изм.	Лист	№ докум.	Подп.	Дата

71.119.02.00.000

Лист 2

Копировал: Давыдова Формат 11

Типовой проект 903-1-154 Альбом VI, часть 3

Формат	Зона	Поз.	Обозначение	Наименование	Кол.	Примечание
				71.119.02.01.000-02		
				Материалы		
		2		Труба 32х3 ГОСТ 8734-75 В20 ГОСТ 8733-74	0,6	м
				71.119.02.01.000-03		
				Материалы		
		2		Труба 32х3 ГОСТ 8734-75 В20 ГОСТ 8733-74	0,53	м
				71.119.02.01.000-04		
				Материалы		
		2		Труба 32х3 ГОСТ 8734-75 В20 ГОСТ 8733-74	0,55	м
				71.119.02.01.000-05		
				Материалы		
		2		Труба 32х3 ГОСТ 8734-75 В20 ГОСТ 8733-74	0,95	м

Подп. и дата | Инв. № подл. | Взам. инв. № | Инв. № дубл. | Подп. и дата

Изм.	Лист	№ докум.	Подп.	Дата

71.119.02.01.000

Лист 2

Копировал: Давыдова Формат 11

Типовой проект 903-1-154 Альбом VI, часть 3

Формат	Зона	Поз.	Обозначение	Наименование	Кол.	Примечание
				Документация		
12			71.119.02.01.000 СБ	Сборочный чертеж		
				Стандартные изделия		
		1		Штанга ШРМ ТУ-03-560-66	1	
				Переменные данные для исполнений:		
				71.119.02.01.000		
				Материалы		
		2		Труба 32х3 ГОСТ 8734-75 В20 ГОСТ 8733-74	0,35	м
				71.119.02.01.000-01		
				Материалы		
		2		Труба 32х3 ГОСТ 8734-75 В20 ГОСТ 8733-74	0,75	м

Подп. и дата | Инв. № подл. | Взам. инв. № | Инв. № дубл. | Подп. и дата

Изм.	Лист	№ докум.	Подп.	Дата
Разраб.		Ульмане		
Пров.		Петрова		
Т. контр.		Лаборинская		
Н. контр.		Петрова		
Утв.		Шнайдер		

71.119.02.01.000

Штанга

Лит.	Лист	Листов
	1	2

Госстрой Латв. ССР ПАТГИПРОПРОМ г. Рига

Копировал: Давыдова

Типовой проект 903-1-154 Альбом VI часть 3

Формат	Зона	Поз.	Обозначение	Наименование	Кол.	Примечание
				Документация		
22			71.119.04.00.000 СБ	Сборочный чертеж		
				Сборочные единицы		
11		1	71.119.02.01.000	Штанга	1	
11		2	71.119.08.03.000-02	Опора	1	
				Детали		
11		3	71.119.01.00.001	Шайба	2	
54		11	71.119.04.00.001	Планка		
				Лист 6-ПН-8 ГОСТ 19903-74 ВСТ3сп ГОСТ 14637-69	1	2,5кг
				Стандартные изделия		
		5		Болт М12×40.58.016 ГОСТ 7798-70	4	
		6		Шпилька М16×300, вид1 СН 471-75	4	
				Гайки ГОСТ 5915-70		
		7		М 12.5.016	4	
		8		М 16.5.016	8	

Подп. и дата | Инв. № дубл. | Взам. инв. № | Подп. и дата | Инв. № подл.

Изм.	Лист	№ докум.	Подп.	Дата
Разраб.		Пашенкова		
Пров.		Улмане		
Т. контр.		Ляборинская		
Н. контр.		Улмане		
Утв.		Шнайдер		

71.119.04.000.000

Сочленение механизма МЭОК-25/100-1 с направляющим аппаратом дымососа ДН-17

Лит.	Лист	Листов
	1	2

Госстрой Латв. ССР ЛАТГИПРОПРОМ

Копир. В. Бугай — Формат 11

Типовой проект 903-1-154 Альбом VI, часть 3

Формат	Зона	Поз.	Обозначение	Наименование	Кол.	Примечание
		9		Шайба 12-02-016 ГОСТ 11371-68	4	
		10		Шайба 16-02-016 ГОСТ 11371-68	4	
		11		Шайба 12.65г.016 ГОСТ 6402-70	4	

Подп. и дата | Инв. № дубл. | Взам. инв. № | Подп. и дата | Инв. № подл.

Изм.	Лист	№ докум.	Подп.	Дата

71.119.04.00.000

Лист 2

Копир. В. Бугай — Формат 11

Типовой проект 903-1-154 Альбом VI, часть 3

Формат	Зона	Поз.	Обозначение	Наименование	Кол.	Примечание
				Шайбы ГОСТ 11371-68		
		8		12-02-016	4	
		9		16-02-016	5	
		10		Шайба 12.65Г-016 ГОСТ 6402-70	4	
		11		Шплинт 3,2×22-005 ГОСТ 397-66	1	

Подп. и дата | Инв. № дубл. | Взам. инв. № | Подп. и дата | Инв. № подл.

Изм.	Лист	№ докум.	Подп.	Дата

71.119.03.00.000

Лист 1

Копир. В. Бугай — Формат 11

Типовой проект 903-1-154 Альбом VI, часть 3

Формат	Зона	Поз.	Обозначение	Наименование	Кол.	Примечание
				Документация		
22			71.119.03.00.000 СБ	Сборочный чертеж		
				Сборочные единицы		
11		1	71.119.11.01.000-07	Опора	1	
11		2	71.119.02.01.000	Штанга	1	
				Детали		
11		3	71.119.03.00.001	Ось	1	
				Стандартные изделия		
		4		Болт М12×40.58.016 ГОСТ 7798-70	4	
		5		Шпилька М16×300 Вид1 СН 471-75	4	
				Гайки ГОСТ 5915-70		
		6		М 12.5.016	4	
		7		М 16.5.016	8	

Подп. и дата | Инв. № дубл. | Взам. инв. № | Подп. и дата | Инв. № подл.

Изм.	Лист	№ докум.	Подп.	Дата
Разраб.		Петрова		
Пров.		Улмане		
Т. контр.		Ляборинская		
Н. контр.		Улмане		
Утв.		Шнайдер		

71.119.03.00.000

Сочленение механизма МЭОК-25/100-1 с клапаном 9С-3-3 на мазутопроводе для котлов КВ-ГМ-30

Лит.	Лист	Листов
	1	2

Госстрой Латв. ССР ЛАТГИПРОПРОМ

Копир. В. Бугай 15855-16 10 Формат 11

Альбом VI часть 3

Типовой проект 903-1-154

Формат	Зона	Поз.	Обозначение	Наименование	Кол.	Примечание
				Документация		
22			71.119.06.00.000 СБ	Сборочный чертеж		
				Сборочные единицы		
11		1	71.119.02.01.000	Штанга	1	
11		2	71.119.11.01.000-08	Опора	1	
				Детали		
11		3	71.119.01.00.001	Шайба	2	
				Стандартные изделия		
		5		Болт М12×40.58.016		
				ГОСТ 7798-70	4	
		6		Шпилька М16×300, вид1		
				СН 471-75	4	
				Гайки ГОСТ 5915-70		
		7		М12.5.016	4	
		8		М16.5.016	8	

Подп. и дата | Инв. № подл. | Взам. инв. № | Инв. № дубл. | Подп. и дата

Изм.	Лист	№ докум.	Подп.	Дата
Разраб.		Пащенкова		
Пров.		Брацило		
Т. контр.		Лабринская		
Н. контр.		Брацило		
Утв.		Шнайдер		

71.119.06.00.000

Сочленение механизма МЭОК-25/100-1с поворотной заслонкой ЗД-150 на газопроводе

Лит.	Лист	Листов
	1	2

Госстрой Латв. ССР ЛАТГИПРОПРОМ

Копир. В. Орел — Формат 11

Альбом VI часть 3

Типовой проект 903-1-154

Формат	Зона	Поз.	Обозначение	Наименование	Кол.	Примечание
				Шайба ГОСТ 11371-68		
		9		12-02-016	4	
		10		16-02-016	4	
		4		Шайба 12.65Г.016		
				ГОСТ 6402-70	4	

Подп. и дата | Инв. № подл. | Взам. инв. № | Инв. № дубл. | Подп. и дата

Изм.	Лист	№ докум.	Подп.	Дата

71.119.06.00.000

Лист 2

Копир. В. Орел — Формат 11

Альбом VI часть 3

Типовой проект 903-1-154

Формат	Зона	Поз.	Обозначение	Наименование	Кол.	Примечание
		9		Шайба 12.02.016		
				ГОСТ 11371-68	4	
		10		Шайба 16.02.016		
				ГОСТ 11371-68	4	
		11		Шайба 12.65Г.016		
				ГОСТ 6402-70	4	

Подп. и дата | Инв. № подл. | Взам. инв. № | Инв. № дубл. | Подп. и дата

Изм.	Лист	№ докум.	Подп.	Дата

71.119.05.00.000

Лист 2

Копир. В. Орел — Формат 11

Альбом VI часть 3

Типовой проект 903-1-154

Формат	Зона	Поз.	Обозначение	Наименование	Кол.	Примечание
				Документация		
22			71.119.05.00.000 СБ	Сборочный чертеж		
				Сборочные единицы		
11		1	71.119.02.01.000	Штанга	1	
11		2	71.119.11.01.000-06	Опора	1	
				Детали		
		3	71.119.01.00.001	Шайба	2	
БЧ		4		Планка		
				Лист Б-ПН-8 ГОСТ 19903-74		
				ВСт3сп ГОСТ 14637-69	1	3.6 кг
				Стандартные изделия		
		5		Болт М12×40.58.016		
				ГОСТ 7798-70	4	
		6		Шпилька М16×300, вид 1		
				СН 471-75	4	
				Гайки ГОСТ 5915-70		
		7		М12.5.016	4	
		8		М16.5.016	8	

Подп. и дата | Инв. № подл. | Взам. инв. № | Инв. № дубл. | Подп. и дата

Изм.	Лист	№ докум.	Подп.	Дата
Разраб.		Пащенкова		
Пров.		Улитане		
Т. контр.		Лабринская		
Н. контр.		Улитане		
Утв.		Шнайдер		

71.119.05.00.000

Сочленение механизма МЭОК-25/100-1с направляющим аппаратом вентилятора ВДН-11.2

Лит.	Лист	Листов
	1	2

Госстрой Латв. ССР ЛАТГИПРОПРОМ

Копир. В. Орел — 158-68-16 11 — Формат 11

Типовой проект 903-1-154 Альбом VI, часть 3

Формат	Зона	Поз.	Обозначение	Наименование	Кол.	Примечание
				Документация		
22			71.119.08.00.000 СБ	Сборочный чертеж		
				Сборочные единицы		
11		1	71.119.08.01.000	Коромысло	1	
11		2	71.119.08.02.000	Кронштейн	1	
11		3	71.119.08.03.000	Опора	1	
11		4	71.119.02.01.000	Штанга	1	
11		5	71.119.02.01.000-03	Штанга	1	
				Детали		
		6	71.119.08.00.001	Планка	1	
		7	71.119.01.00.001	Шайба	6	
				Стандартные изделия		
		8		Болт М12×40.58.016		
				ГОСТ 7798-70	4	
		9		Шпилька М16×300		
				Вид 1 СН 471-75	4	

Подп. и дата | Инв. № дубл. | Взам. инв. № | Подп. и дата | Инв. № подл.

71.119.08.00.000

Изм.	Лист	№ докум.	Подп.	Дата
Разраб.		Ульмане		
Пров.		Ляборинская		
Т. контр.		Ляборинская		
Н. контр.		Ляборинская		
Утв.		Шнайдер		

Сочленение механизма МЭОК-25/100-1 с направляющим аппаратом дымососа ДН-12,5

Лит.	Лист	Листов
	1	2

Госстрой Латв. ССР ЛАТГИПРОПРОМ г. Рига

Копировал: Чубанова

Формат 11

Типовой проект 903-1-154 Альбом VI, часть 3

Формат	Зона	Поз.	Обозначение	Наименование	Кол.	Примечание
				Гайка ГОСТ 5915-70		
	10			М12.5.016	4	
	11			М16.5.016	8	
				Шайба ГОСТ 11371-68		
	12			12-02-016	4	
	13			16-02-016	4	
	14			Шайба 12.65 г.016		
				ГОСТ 6402-70	4	

Подп. и дата | Инв. № дубл. | Взам. инв. № | Подп. и дата | Инв. № подл.

71.119.08.00.000

Лист 2

Изм. | Лист | № докум. | Подп. | Дата

Копировал: Чубанова

Формат 11

Типовой проект 903-1-154 Альбом VI, часть 3

Формат	Зона	Поз.	Обозначение	Наименование	Кол.	Примечание
				Шайбы ГОСТ 11371-68		
		8		12-02-16	4	
		9		16-02-16	5	
		10		Шайба 12.65 г.016		
				ГОСТ 6402-70	4	
		11		Шплинт 3.2×22-005		
				ГОСТ 397-66	1	

Подп. и дата | Инв. № дубл. | Взам. инв. № | Подп. и дата | Инв. № подл.

71.119.07.00.000

Лист 2

Изм. | Лист | № докум. | Подп. | Дата

Копировал: Чубанова

Формат 11

Типовой проект 903-1-154 Альбом VI, часть 3

Формат	Зона	Поз.	Обозначение	Наименование		Примечание
				Документация		
22			71.119.07.00.000 СБ	Сборочный чертеж		
				Сборочные единицы		
11		1	71.119.08.03.000-01	Опора	1	
11		2	71.119.02.01.000-01	Штанга	1	
				Детали		
11		3	71.119.03.00.001	Ось	1	
				Стандартные изделия		
		4		Болт М12×40.58.016		
				ГОСТ 7798-70	4	
		5		Шпилька М16×300		
				Вид 1 СН 471-75	4	
				Гайки ГОСТ 5915-70		
		6		М12.5.016	4	
		7		М16.5.016	8	

Подп. и дата | Инв. № дубл. | Взам. инв. № | Подп. и дата | Инв. № подл.

71.119.07.00.000

Изм.	Лист	№ докум.	Подп.	Дата
Разраб.		Петрова		
Пров.		Ульмане		
Т. контр.		Ляборинская		
Н. контр.		Ульмане		
Утв.		Шнайдер		

Сочленение механизма МЭОК-25/100-1 с клапаном 9С-4-2 на мазутопроводе к котлам ДЕ-25-14ГМ

Лит.	Лист	Листов
	1	2

Госстрой Латв. ССР ЛАТГИПРОПРОМ г. Рига

Копировал: Чубанова

15858-16 12

Формат 11

Формат	Зона	Поз.	Обозначение	Наименование	Кол.	Примечание
				Документация		
22			71.119.08.03.000 СБ	Сборочный чертеж		
				Детали		
6.4		1		Косынка		
				Лист Б-ПН-4 ГОСТ 19903-74 / В Ст3сп ГОСТ 14637-69	2	1,1 кг
				Материалы		
		3		Уголок Б-100×63×6 ГОСТ 8510-72 / В Ст3сп ГОСТ 535-58	1,3	м
				Переменные данные для исполнений		
				71.119.08.03.000		
				Материалы		
		2		Уголок Б-50×50×5 ГОСТ 8509-72 / В Ст3сп ГОСТ 535-58	0,96	м
		4		Швеллер 8П ГОСТ 8240-72 / В Ст3сп ГОСТ 535-58	2,71	м

Взам. инв.№ | Инв.№ дубл. | Подп. и дата | Инв.№ подл.

Изм.	Лист	№ докум.	Подп.	Дата
Разраб.		Лащенкова		
Пров.		Брацила		
Т.контр.		Лаборинская		
Н.контр.		Брацила		
Утв.		Шнайдер		

71.119.08.03.000

Опора

Лит.	Лист	Листов
	1	2

Госстрой Латв. ССР
ЛАТГИПРОПРОМ
г. Рига

Копировал — формат 11

Формат	Зона	Поз.	Обозначение	Наименование	Кол.	Примечание
				71.119.08.03.000-01		
				Материалы		
		2		Швеллер 8П ГОСТ 8240-72 / В Ст3сп ГОСТ 535-58	2,368	м
		4		71.119.08.03.000-02		
				Материалы		
		2		Уголок Б-50×50×5 ГОСТ 8509-72 / В Ст3сп ГОСТ 535-58	1,86	м
		4		Швеллер 8П ГОСТ 8240-72 / В Ст3сп ГОСТ 535-58	4,76	м
				71.119.08.03.000-03		
				Материалы		
		2		Уголок Б-50×50×5 ГОСТ 8509-72 / В Ст3сп ГОСТ 535-58	1,26	м
		4		Швеллер 8П ГОСТ 8240-72 / В Ст3сп ГОСТ 535-58	3,32	м

Взам. инв.№ | Инв.№ дубл. | Подп. и дата | Инв.№ подл.

Изм.	Лист	№ докум.	Подп.	Дата

71.119.08.03.000

Лист 2

Копировал — формат 11

Формат	Зона	Поз.	Обозначение	Наименование	Кол.	Примечание
				Документация		
12			71.119.08.02.000 СБ	Сборочный чертеж		
				Детали		
11		1	71.119.08.02.001	Щека	2	
11		2	71.119.08.02.002	Ось	1	
				Стандартные изделия		
		3		Шайба 16-02-016		
				ГОСТ 11371-68	2	
		4		Шплинт 3,2×22-005		
				ГОСТ 397-66	2	
				Материалы		
		5		Уголок Б-63×63×6 ГОСТ 8509-72 / В Ст3сп ГОСТ 535-58	0,75	м

Взам. инв.№ | Инв.№ дубл. | Подп. и дата | Инв.№ подл.

Изм.	Лист	№ докум.	Подп.	Дата
Разраб.		Улмане		
Пров.		Лаборинская		
Т.контр.		Лаборинская		
Н.контр.		Лаборинская		
Утв.		Шнайдер		

71.119.08.02.000

Кронштейн

Лит.	Лист	Листов
	1	1

Госстрой Латв. ССР
ЛАТГИПРОПРОМ
г. Рига

Копировал — формат 11

Формат	Зона	Поз.	Обозначение	Наименование	Кол.	Примечание
				Документация		
12			71.119.08.01.000 СБ	Сборочный чертеж	1	
				Детали		
11		1	71.119.08.01.001	Ушко	2	
11		2	71.119.08.01.002	Угольник	1	
11		3	71.119.08.01.003	Ступица	1	
11		4	71.119.08.01.004	Труба	1	
11		5	71.119.08.01.004-01	Труба	1	

Взам. инв.№ | Инв.№ дубл. | Подп. и дата | Инв.№ подл.

Изм.	Лист	№ докум.	Подп.	Дата
Разраб.		Гусева		
Пров.		Улмане		
Т.контр.		Лаборинская		
Н.контр.		Улмане		
Утв.		Шнайдер		

71.119.08.01.000

Корпыгсло

Лит.	Лист	Листов
	1	1

Госстрой Латв. ССР
ЛАТГИПРОПРОМ
г. Рига

Копировал — 15858-15 — 13 — формат 11

Типовой проект 903-1-154 Альбом VI часть 3

Формат	Зона	Поз.	Обозначение	Наименование	Кол.	Примечание
				Документация		
12			71.119.09.01.000 СБ	Сборочный чертеж		
				Детали		
11		1	71.119.09.01.001	Втулка	1	
11		2	71.119.09.01.002	Плита	1	
Б4		3	71.119.09.01.003	Ребро		
				Полоса Б-2 10×20 ГОСТ 103-76 / ВСт3сп ГОСТ 535-58		
				L = 155 см 7	1	0,24 кг

Подп. и дата | Инв. № дубл. | Взам. инв. № | Подп. и дата | Инв. № подл.

Изм.	Лист	№ докум.	Подп.	Дата
Разраб.		Улмане		
Пров.		Брацило		
Т.контр.		Лябоpинская		
Н.контр.		Брацило		
Утв.		Шнайдер		

71.119.09.01.000

Кронштейн

Лит. | Лист | Листов 1

Госстрой Латв. ССР ЛАТГИПРОПРОМ г. Рига

Копир. В. Бугел — Формат 11

Типовой проект 903-1-154 Альбом VI часть 3

Формат	Зона	Поз.	Обозначение	Наименование	Кол.	Примечание
				Документация		
12			71.119.09.02.000 СБ	Сборочный чертеж		
				Стандартные изделия		
		1		Штанга ШРМ ТУ-03-560-66		
				Материалы		
		2		Труба 32×3 ГОСТ 8734-75 / В20 ГОСТ 8733-74	0,05	м

Подп. и дата | Инв. № дубл. | Взам. инв. № | Подп. и дата | Инв. № подл.

Изм.	Лист	№ докум.	Подп.	Дата
Разраб.		Улмане		
Пров.		Брацило		
Т.контр.		Лябоpинская		
Н.контр.		Брацило		
Утв.		Шнайдер		

71.119.09.02.000

Штанга

Лит. | Лист | Листов 1

Госстрой Латв. ССР ЛАТГИПРОПРОМ г. Рига

Копир. В. Бугел — Формат 11

Типовой проект 903-1-154 Альбом VI часть 3

Формат	Зона	Поз.	Обозначение	Наименование	Кол.	Примечание
				Стандартные изделия		
		14		Болт М12×40.58.016 ГОСТ 7798-70	4	
		15		Шпилька М16×300 Вид1 Сн471-75	4	
		16		Винт М4×16.58.016 ГОСТ 1491-72	2	
		17		Гайка М4.58.016 ГОСТ 3032-76	2	
		18		Гайка М12.5.016 ГОСТ 5915-70	4	
		19		Гайка М16.5.016 ГОСТ 5915-70	10	
		20		Гайка М16.5.016 ГОСТ 5931-70	1	
		21		Шайба 4-02-016 ГОСТ 11371-68	2	
		22		Шайба 12-02-016 ГОСТ 11371-68	4	
		23		Шайба 16-02-016 ГОСТ 11371-68	10	
		24		Шайба 12.65Г.016 ГОСТ 6402-70	4	
		25		Шайба 16.65Г.016 ГОСТ 6402-70	1	
		26		Шплинт 3,2×22-005 ГОСТ 397-66	4	

Подп. и дата | Инв. № дубл. | Взам. инв. № | Подп. и дата | Инв. № подл.

Изм.	Лист	№ докум.	Подп.	Дата

71.119.09.00.000

Лист 2

Копир. В. Бугел — Формат 11

Типовой проект 903-1-154 Альбом VI часть 3

Формат	Зона	Поз.	Обозначение	Наименование	Кол.	Примечание
				Документация		
22			71.119.09.00.000 СБ	Сборочный чертеж		
				Сборочные единицы		
11		1	71.119.09.01.000	Кронштейн	1	
11		2	71.119.11.01.000-09	Опора	1	
11		3	71.119.02.01.000	Штанга	1	
11		4	71.119.09.02.000	Штанга	1	
				Детали		
11		6	71.119.09.00.001	Ось	2	
11		7	71.119.09.00.002	Плита	1	
11		8	71.119.09.00.003	Рычаг	1	
11		9	71.119.09.00.004	Рычаг	2	
11		10	71.119.09.00.005	Стрелка	1	
11		11	71.119.09.00.006	Ушко	2	
11		12	71.119.09.00.007	Шкала	1	
11		13	71.119.01.00.001	Шайба	3	
Б4		5	71.119.09.00.008	Кронштейн		
				Уголок Б-20×20×3 ГОСТ 8509-72 / ВСт3сп ГОСТ 535-58		
				L = 200 см 7	1	0,18 кг

Подп. и дата | Инв. № дубл. | Взам. инв. № | Подп. и дата | Инв. № подл.

Изм.	Лист	№ докум.	Подп.	Дата
Разраб.		Улмане		
Пров.		Брацило		
Т.контр.		Лябоpинская		
Н.контр.		Брацило		
Утв.		Шнайдер		

71.119.09.00.000

Сочленение механизма МЭОК-25/100-1 с регулирующим клапаном 25с48нж на линии перепуска

Лит. | Лист 1 | Листов 2

Госстрой Латв. ССР ЛАТГИПРОПРОМ г. Рига

Копир. В. Бугел — 15858-16 14 — Формат 11

Типовой проект 903-1-154 Альбом VI, часть 3

Формат	Зона	Поз.	Обозначение	Наименование	Кол.	Примечание
				Документация		
22			71.119.11.00.000 СБ	Сборочный чертеж		
				Сборочные единицы		
11		1	71.119.11.01.000	Опора	1	
11		2	71.119.02.01.000	Штанга	1	
				Детали		
11		3	71.119.01.00.001	Шайба	2	
				Стандартные изделия		
		4		Болт М12×40.58.016		
				ГОСТ 7798-70	4	
		5		Гайка М12.5.016		
				ГОСТ 5915-70	4	
		6		Шайба 12.65 Г 016		
				ГОСТ 6402-70	4	
		7		Шайба 12-02-016		
				ГОСТ 11371-68	4	
		8		Болт М16×150.58.016		
				ГОСТ 7798-70	4	

Подп. и дата | Инв. № дубл. | Взам. инв. № | Подп. и дата | Инв. № подл.

Изм.	Лист	№ докум.	Подп.	Дата
Разраб.	Гусева			
Пров.	Улмане			
Т.контр.	Лаборинская			
Н.контр.	Улмане			
Утв.	Шнайдер			

71.119.11.00.000

Сочленение механизма МЭОК-25/100-1 с клапаном 6с-9-1 на паропроводе к деаэратору

Лит.	Лист	Листов
	1	2

Госстрой Латв. ССР ЛАТГИПРОПРОМ г. Рига

Копировал: Чубанова

Формат 11

Типовой проект 903-1-154 Альбом VI, часть 3

Формат	Зона	Поз.	Обозначение	Наименование	Кол.	Примечание
		9		Гайка М16.5.016		
				ГОСТ 5915-70	4	
		10		Шайба 16-02-016		
				ГОСТ 11371-68	4	

Подп. и дата | Инв. № дубл. | Взам. инв. № | Подп. и дата | Инв. № подл.

Изм.	Лист	№ докум.	Подп.	Дата

71.119.11.00.000

Лист 2

Копировал: Чубанова

Формат 11

Типовой проект 903-1-154 Альбом VI, часть 3

Формат	Зона	Поз.	Обозначение	Наименование	Кол.	Примечание
				Стандартные изделия		
		14		Болт М12×40.58.016		
				ГОСТ 7798-70	4	
		15		Шпилька М16×300		
				Вид 1, СН 471-75	4	
		16		Винт М4×16.58.016		
				ГОСТ 1491-72	2	
		17		Гайка М4.58.016		
				ГОСТ 3032-76	2	
		18		Гайка М12.5.016		
				ГОСТ 5915-70	4	
		19		Гайка М16.5.016		
				ГОСТ 5915-70	10	
		20		Гайка М16.5.016		
				ГОСТ 5931-70	1	
		21		Шайба 4-02-016		
				ГОСТ 11371-68	2	
		22		Шайба 12-02-016		
				ГОСТ 11371-68	4	
		23		Шайба 16-02-016		
				ГОСТ 11371-68	10	
		24		Шайба 12.65 Г.016		
				ГОСТ 6402-70	4	
		25		Шайба 1665 Г.016		
				ГОСТ 6402-70	1	
		26		Шплинт 3,2×22-005		
				ГОСТ 397-66	4	

Подп. и дата | Инв. № дубл. | Взам. инв. № | Подп. и дата | Инв. № подл.

Изм.	Лист	№ докум.	Подп.	Дата

71.119.10.00.000

Лист 2

Копировал: Чубанова

Формат 11

Типовой проект 903-1-154 Альбом VI, часть 3

Формат	Зона	Поз.	Обозначение	Наименование	Кол.	Примечание
				Документация		
22			71.119.10.00.000 СБ	Сборочный чертеж		
				Сборочные единицы		
11		1	71.119.09.01.000	Кронштейн	1	
11		2	71.119.08.03.000-03	Опора	1	
11		3	71.119.02.01.000-05	Штанга	1	
11		4	71.119.09.02.000	Штанга	1	
				Детали		
11		6	71.119.09.00.001	Ось	2	
11		7	71.119.09.00.002	Плита	1	
11		8	71.119.09.00.003	Рычаг	1	
11		9	71.119.09.00.004	Рычаг	2	
11		10	71.119.09.00.005	Стрелка	1	
11		11	71.119.09.00.006	Ушко	2	
11		12	71.119.09.00.007	Шкала	1	
11		13	71.119.01.00.001	Шайба	3	
64		5	71.119.09.00.008	Кронштейн		
				Уголок $\frac{Б\text{-}20\times20\times3\ ГОСТ\ 8509\text{-}78}{В\ Ст3сп\ ГОСТ\ 535\text{-}58}$		
				L=200 СМ7	1	0,18 кг

Подп. и дата | Инв. № дубл. | Взам. инв. № | Подп. и дата | Инв. № подл.

Изм.	Лист	№ докум.	Подп.	Дата
Разраб.	Лащенкова			
Пров.	Улмане			
Т.контр.	Лаборинская			
Н.контр.	Улмане			
Утв.	Шнайдер			

71.119.10.00.000

Сочленение механизма МЭОК-25/100-1 с регулирующим клапаном 25с 48 нж на линии рециркуляции

Лит.	Лист	Листов
	1	2

Госстрой Латв. ССР ЛАТГИПРОПРОМ г. Рига

Копировал: Чубанова

15658-16 15 Формат 11

Типовой проект 903-1-154 Альбом VI, часть 3

Формат	Зона	Поз.	Обозначение	Наименование	Кол.	Примечание
		3		Швеллер 8П ГОСТ 8240-72 / В Ст.3 сп ГОСТ 535-58	1,45	м
			71.119.11.01.000-07			
				Материалы		
		3		Швеллер 8П ГОСТ 8240-72 / В Ст.3 сп ГОСТ 535-58	1,69	м
			71.119.11.01.000-08			
				Материалы		
		3		Швеллер 8П ГОСТ 8240-72 / В Ст.3 сп ГОСТ 535-58	1,83	м
			71.119.11.01.000-09			
				Материалы		
		3		Швеллер 8П ГОСТ 8240-72 / В Ст3 сп ГОСТ 535-58	1,42	м
			71.119.11.01.000-10			
				Материалы		
		3		Швеллер 8П ГОСТ 8240-72 / В Ст3 сп ГОСТ 535-58	1,14	м

Инв. № подл. | Подп. и дата | Взам. инв. № | Инв. № дубл. | Подп. и дата

Изм. Лист № докум. Подп. Дата

71.119.11.01.000

Лист 3

Копировал Формат А4 — Формат 11

Типовой проект 903-1-154 Альбом VI, часть 3

Формат	Зона	Поз.	Обозначение	Наименование	Кол.	Примечание
				Документация		
22			71.119.12.00.000 СБ	Сборочный чертеж		
				Сборочные единицы		
11		1	71.119.12.01.000	Опора	1	
11		2	71.119.02.01.000-02	Штанга	1	
				Детали		
11		3	71.119.01.00.001	Шайба	2	
				Стандартные изделия		
		4		Болт М12х40.58.016 ГОСТ 7798-70	4	
		5		Гайка М12.5.016 ГОСТ 5915-70	4	
		6		Шайба 12.65Г.016 ГОСТ 6402-70	4	
		7		Шайба 12-02-016 ГОСТ 11371-68	4	

Инв. № подл. | Подп. и дата | Взам. инв. № | Инв. № дубл. | Подп. и дата

71.119.12.00.000

Изм.	Лист	№ докум.	Подп.	Дата
Разраб.		Гусева		
Пров.		Ульмане		
Т. контр.		Лаборинская		
Н. контр.		Ульмане		
Утв.		Шнайдер		

Сочленение механизма МЭОК-25/100-2 с клапаном 6С-9-2 на трубопроводе химочищенной воды к деаэратору

Лит.	Лист	Листов
		1

Госстрой Латв. ССР ЛАТГИПРОПРОМ г. Рига

Копировал — Формат 11

Типовой проект 903-1-154 Альбом VI, часть 3

Формат	Зона	Поз.	Обозначение	Наименование	Кол.	Примечание
			71.119.11.01.000-02			
				Материалы		
		3		Швеллер 8П ГОСТ 8240-72 / В Ст3 сп ГОСТ 535-58	1,45	м
			71.119.11.01.000-03			
				Материалы		
		3		Швеллер 8П ГОСТ 8240-72 / В Ст3 сп ГОСТ 535-58	1,86	м
			71.119.11.01.000-04			
				Материалы		
		3		Швеллер 8П ГОСТ 8240-72 / В Ст3 сп ГОСТ 535-58	1,56	м
			71.119.11.01.000-05			
				Материалы		
		3		Швеллер 8П ГОСТ 8240-72 / В Ст3 сп ГОСТ 535-58	1,41	м
			71.119.11.01.000-06			
				Материалы		

Инв. № подл. | Подп. и дата | Взам. инв. № | Инв. № дубл. | Подп. и дата

Изм. Лист № докум. Подп. Дата

71.119.11.01.000

Лист 2

Копировал — Формат 11

Типовой проект 903-1-154 Альбом VI, часть 3

Формат	Зона	Поз.	Обозначение	Наименование	Кол.	Примечание
				Документация		
22			71.119.11.01.000 СБ	Сборочный чертеж		
				Материалы		
		1		Уголок Б-50х50х5 ГОСТ 8509-72 / В Ст3 сп ГОСТ 535-58	0,92	м
		2		Уголок Б-100х63х6 ГОСТ 8510-72 / В Ст3 сп ГОСТ 535-58	0,9	м
				Переменные данные для исполнений		
				71.119.11.01.000		
				Материалы		
		3		Швеллер 8П ГОСТ 8240-72 / В Ст3 см ГОСТ 535-58	1,27	м
				71.119.11.01.000-01		
				Материалы		
		3		Швеллер 8П ГОСТ 8240-72 / В Ст3 см ГОСТ 535-58	1,67	м

Инв. № подл. | Подп. и дата | Взам. инв. № | Инв. № дубл. | Подп. и дата

71.119.11.01.000

Изм.	Лист	№ докум.	Подп.	Дата
Разраб.		Гусева		
Пров.		Ульмане		
Т. контр.		Лаборинская		
Н. контр.		Ульмане		
Утв.		Шнайдер		

Опора

Лит.	Лист	Листов
	1	3

Госстрой Латв. ССР ЛАТГИПРОПРОМ г. Рига

Копировал — 158-58-16 16 — Формат 11

Типовой проект 903-1-154 Альбом VI, часть 3

Формат	Зона	Поз.	Обозначение	Наименование	Кол.	Примечание
		9		Гайка М16.5.016 ГОСТ 5915-70	4	
		10		Шайба 16-02-016 ГОСТ 11371-68	4	

71.119.13.00.000 Лист 2

Копировал: Киселева Формат 11

Формат	Зона	Поз.	Обозначение	Наименование	Кол.	Примечание
				Документация		
22			71.119.14.00.000 СБ	Сборочный чертеж		
				Сборочные единицы		
11		1	71.119.14.01.000	Опора	1	
11		2	71.119.02.01.000	Штанга	1	
				Детали		
		3	71.119.01.00.001	Шайба	2	
				Стандартные изделия		
		4		Болт М12×40.58.016 ГОСТ 7798-70	4	
		5		Гайка М12.5.016 ГОСТ 5915-70	4	
		6		Шайба 12.65Г.016 ГОСТ 6402-70	4	
		7		Шайба 12-02-016 ГОСТ 11371-68	4	

71.119.14.00.000

Сочленение механизма МЭОК-25/100-2с клапаном 6с-8-2 на трубопроводе Ду 80 мм с подпиткой с дезатором

Лит. | Лист | Листов 1

Госстрой Латв ССР ЛАТГИПРОПРОМ г. Рига

Копировал Киселева Формат 11

Формат	Зона	Поз.	Обозначение	Наименование	Кол.	Примечание
				Документация		
22			71.119.13.00.000 СБ	Сборочный чертеж		
				Сборочные единицы		
11		1	71.119.11.01.000-01	Опора	1	
11		2	71.119.02.01.000	Штанга	1	
				Детали		
11		3	71.119.01.00.001	Шайба	2	
				Стандартные изделия		
		4		Болт М12×40.58.016 ГОСТ 7798-70	4	
		5		Гайка М12.5.016 ГОСТ 5915-70	4	
		6		Шайба 12.65Г.016 ГОСТ 6402-70	4	
		7		Шайба 12-02-016 ГОСТ 11371-68	4	
		8		Болт М16×150.58.016 ГОСТ 7798-70	4	

71.119.13.00.000

Сочленение механизма МЭОК-25/100-1с клапаном 6с-9-1 на линии подпитки.

Лит. 1 | Лист | Листов 2

Госстрой Латв ССР ЛАТГИПРОПРОМ г. Рига

Копировал Киселева Формат 11

Формат	Зона	Поз.	Обозначение	Наименование	Кол.	Примечание
				Документация		
22			71.119.12.01.000 СБ	Сборочный чертеж		
				Детали		
64		1		Косынка Лист Б-ПН-5 ГОСТ 19903-74 / В СТ3сп ГОСТ 14637-69 100×350	2	0,95кг
64		4		Стойка Швеллер В.П ГОСТ 8240-72 / В СТ3сп ГОСТ 535-58 l = 294 см	1	2,1кг
64		5		Стойка Швеллер В.П ГОСТ 8240-72 / В СТ3сп ГОСТ 535-58 l = 335 см	1	2,4кг
				Материалы		
		2		Уголок Б-50×50×5 ГОСТ 8509-72 / В СТ3сп ГОСТ 535-58	0,66	м
		3		Уголок Б-100×63×6 ГОСТ 8510-72 / В СТ3сп ГОСТ 535-58	0,7	м

71.119.12.01.000

Опора

Лит. | Лист | Листов 1

Госстрой Латв ССР ЛАТГИПРОПРОМ г. Рига

158.58-16

Копировал Киселева Формат 11

Форма	Зона	Поз.	Обозначение	Наименование	Кол.	Примечание
				Документация		
22			71.119.15.01.000 СБ	Сборочный чертеж		
				Материалы		
		1		Уголок Б-50×50×5 ГОСТ 8509-72 / В ст.3сп. ГОСТ 535-58	0,9	м
		2		Швеллер 8П ГОСТ 8240-72 / В ст.3сп. ГОСТ 535-58	1,36	м
		3		Швеллер 10П ГОСТ 8240-72 / В ст.3сп ГОСТ 535-58	0,38	м

Изм.	Лист	№ докум.	Подп.	Дата	71.119.15.01.000		
Разраб.		Ульмане			Опора	Лит.	Лист 1	Листов
Пров.		Петрова				Госстрой латв. ССР ЛАТГИПРОПРОМ г. Рига	
Т.контр.		Лаборинская					
Н.контр.		Петрова					
Утв.		Шнайдер					

Копировал: киселева формат 11

Форма	Зона	Поз.	Обозначение	Наименование	Кол.	Примечание
				Документация		
22			71.119.16.00.000 СБ	Сборочный чертеж		
				Сборочные единицы		
11		1	71.119.11.01.000-02	Опора	1	
11		2	71.119.02.01.000	Штанга	1	
				Детали		
11		3	71.119.01.00.001	Шайба	2	
				Стандартные изделия		
				Болты ГОСТ 7798-70		
		4		М 12×40.58.016	4	
		5		М 16×150.58.016	4	
				Гайки ГОСТ 5915-70		
		6		М 12.5.016	4	
		7		М 16.5.016	4	
				Шайбы ГОСТ 11371-68		
		8		Шайба 12-02-016	4	
		9		Шайба 16-02-016	4	
		10		Шайба 12-65Г.016 ГОСТ 6402-70	4	

Изм.	Лист	№ докум.	Подп.	Дата	71.119.16.00.000		
Разраб.		Петрова			Сочленение механизма МЭОК-25/100-1 с клапаном Т-33 б на линии рециркуляции питательных насосов	Лит.	Лист 1	Листов
Пров.		Ульмане				Госстрой латв. ССР ЛАТГИПРОПРОМ г. Рига	
Т.контр.		Лаборинская					
Н.контр.		Ульмане					
Утв.		Шнайдер					

Копировал киселева формат 11

Форма	Зона	Поз.	Обозначение	Наименование	Кол.	Примечание
				Документация		
22			71.119.15.00.000 СБ	Сборочный чертеж		
				Сборочные единицы		
11		1	71.119.15.01.000	Опора	1	
11		2	71.119.02.01.000	Штанга	1	
				Детали		
11		3	71.119.01.00.001	Шайба	2	
				Стандартные изделия		
		4		Болт М12×40.58.016 ГОСТ 7798-70	4	
		5		Гайка М 12.5.016 ГОСТ 5915-70	4	
		6		Шайба 12.65Г.016 ГОСТ 6402-70	4	
		7		Шайба 12-02-016 ГОСТ 11371-68	4	

Изм.	Лист	№ докум.	Подп.	Дата	71.119.15.00.000		
Разраб.		Гусева			Сочленение механизма МЭОК-25/100-1С клапаном БС-9-1 на паропроводе к деаэратору	Лит.	Лист 1	Листов
Пров.		Ульмане				Госстрой латв. ССР ЛАТГИПРОПРОМ г. Рига	
Т.контр.		Лаборинская					
Н.контр.		Ульмане					
Утв.		Шнайдер					

Копировал Киселева формат 11

Форма	Зона	Поз.	Обозначение	Наименование	Кол.	Примечание
				Документация		
22			71.119.14.01.000 СБ	Сборочный чертеж		
				Материалы		
		1		Уголок Б-50×50×5 ГОСТ 8509-72 / В ст.3сп. ГОСТ 535-58	0,66	м
		2		Уголок Б-100×63×6 ГОСТ 8510-72 / В ст.3 сп. ГОСТ 535-58	0,26	м
		3		Швеллер 8П ГОСТ 8240-72 / В ст.3сп ГОСТ 535-58	1,3	м

Изм.	Лист	№ докум.	Подп.	Дата	71.119.14.01.000		
Разраб.		Гусева			Опора	Лит.	Лист 1	Листов
Пров.		Ульмане				Госстрой латв. ССР ЛАТГИПРОПРОМ г. Рига	
Т.контр.		Лаборинская					
Н.контр.		Ульмане					
Утв.		Шнайдер					

Копировал киселева формат 11

Типовой проект 903-1-154 Альбом VI, часть 3

Формат	Зона	Поз.	Обозначение	Наименование	Кол.	Примечание
				Документация		
22			71.119.18.00.000 СБ	Сборочный чертеж		
				Сборочные единицы		
11		1	71.119.11.01.000-05	Опора	1	
11		2	71.119.02.01.000	Штанга	1	
				Детали		
11		3	71.119.01.00.001	Шайба	2	
				Стандартные изделия		
		4		Болт М12×40.58.016		
				ГОСТ 7798-70	4	
		5		Шпилька М16×300		
				Вид 1 СН 471-75	4	
				Гайки ГОСТ 5915-70		
		6		М12.5.016	4	
		7		М16.5.016	8	

Подп. и дата | Инв. № дубл. | Взам. инв. № | Подп. и дата | Инв. № подл.

Изм.	Лист	№ докум.	Подп.	Дата
Разраб.		Петрова		
Пров.		Улмане		
Т. контр.		Подпринская		
Н. контр.		Улмане		
Утв.		Шнайдер		

71.119.18.00.000

Сочленение механизма МЭОК-25/100-1 с клапаном Т-33б на мазутопроводе к котлам КВ-ГМ-30

Лит.	Лист	Листов
	1	2

Госстрой Латв. ССР ЛАТГИПРОПРОМ г. Рига

Копировал: Чубанова

Формат 11

Типовой проект 903-1-154 Альбом VI, часть 3

Формат	Зона	Поз.	Обозначение	Наименование	Кол.	Примечание
				Шайбы ГОСТ 11371-68		
	8			12-02-016	4	
	9			16-02-016	4	
	10			Шайба 12.65 г. 016		
				ГОСТ 6402-70	4	

Подп. и дата | Инв. № дубл. | Взам. инв. № | Подп. и дата | Инв. № подл.

Изм.	Лист	№ докум.	Подп.	Дата

71.119.18.00.000

Лист 2

Копировал: Чубанова

Формат 11

Типовой проект 903-1-154 Альбом VI, часть 3

Формат	Зона	Поз.	Обозначение	Наименование	Кол.	Примечание
				Шайбы ГОСТ 11371-68		
		8		12-02-016	4	
		9		16-02-016	4	
		10		Шайба 12.65 г. 016		
				ГОСТ 6402-70	4	

Подп. и дата | Инв. № дубл. | Взам. инв. № | Подп. и дата | Инв. № подл.

Изм.	Лист	№ докум.	Подп.	Дата

71.119.17.00.000

Лист 2

Копировал: Чубанова

Формат 11

Типовой проект 903-1-154 Альбом VI, часть 3

Формат	Зона	Поз.	Обозначение	Наименование	Кол.	Примечание
				Документация		
22			71.119.17.00.000 СБ	Сборочный чертеж		
				Сборочные единицы		
11		1	71.119.11.01.000-03	Опора	1	
11		2	71.119.02.01.000	Штанга	1	
				Детали		
11		3	71.119.01.00.001	Шайба	2	
				Стандартные изделия		
		4		Болт М12×40.58.016		
				ГОСТ 7798-70	4	
		5		Шпилька М16×300		
				Вид 1 СН 471-75	4	
				Гайки ГОСТ 5915-70		
		6		М12.5.016	4	
		7		М16.5.016	8	

Подп. и дата | Инв. № дубл. | Взам. инв. № | Подп. и дата | Инв. № подл.

Изм.	Лист	№ докум.	Подп.	Дата
Разраб.		Петрова		
Пров.		Улмане		
Т. контр.		Подпринская		
Н. контр.		Улмане		
Утв.		Шнайдер		

71.119.17.00.000

Сочленение механизма МЭОК-25/100-1 с клапаном БС-8-3 на блоке РУ.

Лит.	Лист	Листов
	1	2

Госстрой Латв. ССР ЛАТГИПРОПРОМ г. Рига

Копировал: Чубанова

15858-16 19

Формат 11

Типовой проект 903-1-154 Альбом VI, часть 3

Формат	Зона	Поз.	Обозначение	Наименование	Кол.	Примечание
				Документация		
22			71.119.20.00.000 СБ	Сборочный чертеж		
				Сборочные единицы		
11		1	71.119.11.01.000-03	Опора	1	
11		2	71.119.02.01.000	Штанга	1	
				Детали		
11		3	71.119.01.00.000	Шайба	2	
				Стандартные изделия		
		4		Болт М12×40.58.016 ГОСТ 7798-70	4	
		5		Шпилька М16×300 Вид 1 СН 471-75	4	
				Гайки ГОСТ 5915-70		
		6		М12.5.016	4	
		7		М16.5.016	8	

Инв.№ подл. | Подп. и дата | Взам. инв.№ | Инв.№ дубл. | Подп. и дата

Изм.	Лист	№ докум.	Подп.	Дата
Разраб.		Петрова		
Пров.		Ульмане		
Т.контр.		Лаборинская		
Н.контр.		Ульмане		
Утв.		Шнайдер		

71.119.20.00.000

Сочленение механизма МЭОК-25/100-1 с клапаном 6с-8-3 на блоке РУ

Лит.	Лист	Листов
	1	2

Госстрой Латв. ССР ЛАТГИПРОПРОМ г. Рига

Копировал

Формат 11

Типовой проект 903-1-154 Альбом VI, часть 3

Формат	Зона	Поз.	Обозначение	Наименование	Кол.	Примечание
				Шайба ГОСТ 11371-68		
		8		12-02-016	4	
		9		16-02-016	4	
		10		Шайба 12.65Г.016 ГОСТ 6402-70	4	

Инв.№ подл. | Подп. и дата | Взам. инв.№ | Инв.№ дубл. | Подп. и дата

Изм.	Лист	№ докум.	Подп.	Дата

71.119.20.00.000

Лист 2

Копировал

Формат 11

Типовой проект 903-1-154 Альбом VI, часть 3

Формат	Зона	Поз.	Обозначение	Наименование	Кол.	Примечание
				Шайбы ГОСТ 11371-68		
		8		12-02-016	4	
		9		16-02-016	5	
		10		Шайба 12.65.Г.016 ГОСТ 6402-70	4	
		11		Шплинт 3,2×22-005 ГОСТ 397-66	1	

Инв.№ подл. | Подп. и дата | Взам. инв.№ | Инв.№ дубл. | Подп. и дата

Изм.	Лист	№ докум.	Подп.	Дата

71.119.19.00.000

Лист 2

Копировал

Формат 11

Типовой проект 903-1-154 Альбом VI, часть 3

Формат	Зона	Поз.	Обозначение	Наименование	Кол.	Примечание
				Документация		
22			71.119.19.00.000 СБ	Сборочный чертеж		
				Сборочные единицы		
11		1	71.119.11.01.000-04	Опора	1	
11		2	71.119.02.01.000	Штанга	1	
				Детали		
11		3	71.119.03.00.001	Ось	1	
				Стандартные изделия		
		4		Болт М12×40.58.016 ГОСТ 7798-70	4	
		5		Шпилька М16×300 Вид 1 СН 471-75	4	
				Гайки ГОСТ 5915-70		
		6		М12.5.016	4	
		7		М16.5.016	8	

Инв.№ подл. | Подп. и дата | Взам. инв.№ | Инв.№ дубл. | Подп. и дата

Изм.	Лист	№ докум.	Подп.	Дата
Разраб.		Петрова		
Пров.		Ульмане		
Т.контр.		Лаборинская		
Н.контр.		Ульмане		
Утв.		Шнайдер		

71.119.19.00.000

Сочленение механизма МЭОК-25/100-1 с клапаном 9с-4-2 на мазутопроводе к котлам ДЕ-25-14ГМ

Лит.	Лист	Листов
	1	2

Госстрой Латв. ССР ЛАТГИПРОПРОМ г. Рига

Копировал

15858-16 20

Формат 11

Типовой проект 903-1-154 Альбом VI, часть 3

Формат	Зона	Поз.	Обозначение	Наименование	Кол.	Примечание
				Документация		
22			71.119.22.00.000 СБ	Сборочный чертеж		
				Сборочные единицы		
11		1	71.119.22.01.000	Рычаг	1	
11		2	71.119.02.01.000	Штанга	1	
11		3	71.119.11.01.000-10	Опора	1	
				Детали		
11		4	71.119.22.00.001	Шайба	2	
				Стандартные изделия		
		5		Болт М12х40.58.016 ГОСТ 7798-70	4	
		6		Шпилька М16х300 Вид 1 СН 471-75	4	
				Гайки ГОСТ 5915-70		
		7		М12.5.016	4	
		8		М16.5.016	8	

Инв.№ подл. | Подп. и дата | Взам. инв.№ | Инв.№ дубл. | Подп. и дата

Изм.	Лист	№ докум.	Подп.	Дата
Разраб.		Пащенкова		
Пров.		Брацило		
Т.контр.		Лаборинская		
Н.контр.		Брацило		
Утв.		Шнайдер		

71.119.22.00.000

Сочленение механизма МЭОК-25/100-1С клапаном ОРП-50 на трубопроводе питательной воды к котлу ДЕ-25-14ГМ

Лит	Лист	Листов
	1	2

Госстрой Латв. ССР ЛАТГИПРОПРОМ г. Рига

Копировал: Давыдова — Формат 11

Типовой проект 903-1-154 Альбом VI, часть 3

Формат	Поз.	Зона	Обозначение	Наименование	Кол.	Примечание
				Шайбы ГОСТ 11371-68		
		9		12-02-016	4	
		10		16-02-016	4	
		11		Шайба 12.65.Г.016 ГОСТ 6402-70	4	

Инв.№ подл. | Подп. и дата | Взам. инв.№ | Инв.№ дубл. | Подп. и дата

71.119.22.00.000

Лист 2

Копировал: В.Давыдова — Формат 11

Типовой проект 903-1-154 Альбом VI, часть 3

Формат	Зона	Поз.	Обозначение	Наименование	Кол.	Примечание
				Документация		
12			71.119.21.01.000 СБ	Сборочный чертеж		
				Детали		
11		1	71.119.21.01.001	Шайба	1	
				Материалы		
		2		Труба 6 ГОСТ 3262-75	1.7	м

Инв.№ подл. | Подп. и дата | Взам. инв.№ | Инв.№ дубл. | Подп. и дата

Изм.	Лист	№ докум.	Подп.	Дата
Разраб.		Петрова		
Пров.		Ульмане		
Т.контр.		Лаборинская		
Н.контр.		Ульмане		
Утв.		Шнайдер		

71.119.21.01.000

Штуцер

Лит	Лист	Листов
	1	1

Госстрой Латв. ССР ЛАТГИПРОПРОМ г. Рига

Копировал: Давыдова — Формат 11

Альбом VI, часть 3 Типовой проект 903-1-154

Формат	Зона	Поз.	Обозначение	Наименование	Кол.	Примечание
				Документация		
22			71.119.21.00.000 СБ	Сборочный чертеж		
				Сборочные единицы		
11		1	71.119.21.01.000	Штуцер	1	
				Детали		
12		2	71.119.21.00.001	Насадка	1	
11		3	71.119.21.00.002	Шайба	1	
64		4	71.119.21.00.003	Штуцер Труба 6 ГОСТ 3262-75	0.1	м
				Материалы		
		5		Труба 15 ГОСТ 3262-75	0.110	м
		6		Труба 20 ГОСТ 3262-75	1.55	м

Инв.№ подл. | Подп. и дата | Взам. инв.№ | Инв.№ дубл. | Подп. и дата

Изм.	Лист	№ докум.	Подп.	Дата
Разраб.		Петрова		
Пров.		Ульмане		
Т.контр.		Лаборинская		
Н.контр.		Ульмане		
Утв.		Шнайдер		

71.119.21.00.000

Мультипликатор

Лит	Лист	Листов
	1	1

Госстрой Латв. ССР ЛАТГИПРОПРОМ г. Рига

Копировал: Давыдова — 13558-16 21 — Формат 11

Типовой проект 903-1-154 Альбом VI, часть 3

Формат	Зона	Поз.	Обозначение	Наименование	Кол.	Примечание
				Документация		
12			71.119.22.01.100 СБ	Сборочный чертеж		
				Детали		
11		1	71.119.22.01.101	Ось	5	
12		2	71.119.22.01.001	Планка	1	

Инв. № подл. | Подп. и дата | Взам. инв. № | Инв. № дубл. | Подп. и дата

Изм.	Лист	№ докум.	Подп.	Дата
Разраб.		Пащенкова		
Пров.		Брацило		
Т. контр.		Лаборинская		
Н. контр.		Брацило		
Утв.		Шнайдер		

71.119.22.01.100

Планка с осями

Лит.	Лист	Листов
		1

Госстрой СССР ЛАТГИПРОПРОМ

Копировал: Белоконь Формат А4

Типовой проект 903-1-154 Альбом VI, часть 3

Формат	Зона	Поз.	Обозначение	Наименование	Кол.	Примечание
				Документация		
12			71.119.22.01.000 СБ	Сборочный чертеж		
				Сборочные единицы		
11		1	71.119.22.01.100	Планка с осями	1	
				Детали		
12		2	71.119.22.01.001	Планка	1	
				Стандартные изделия		
		3		Гайка М10.4.016 ГОСТ 5915-70	5	
		4		Шайба 10.65Г.016 ГОСТ 6402-70	5	

Инв. № подл. | Подп. и дата | Взам. инв. № | Инв. № дубл. | Подп. и дата

Изм.	Лист	№ докум.	Подп.	Дата
Разраб.		Пащенкова		
Пров.		Брацило		
Т. контр.		Лаборинская		
Н. контр.		Брацило		
Утв.		Шнайдер		

71.119.22.01.000

Рычаг

Лит.	Лист	Листов
		1

Госстрой СССР ЛАТГИПРОПРОМ

15858-16 1 271

Копировал: Белоконь Формат А4

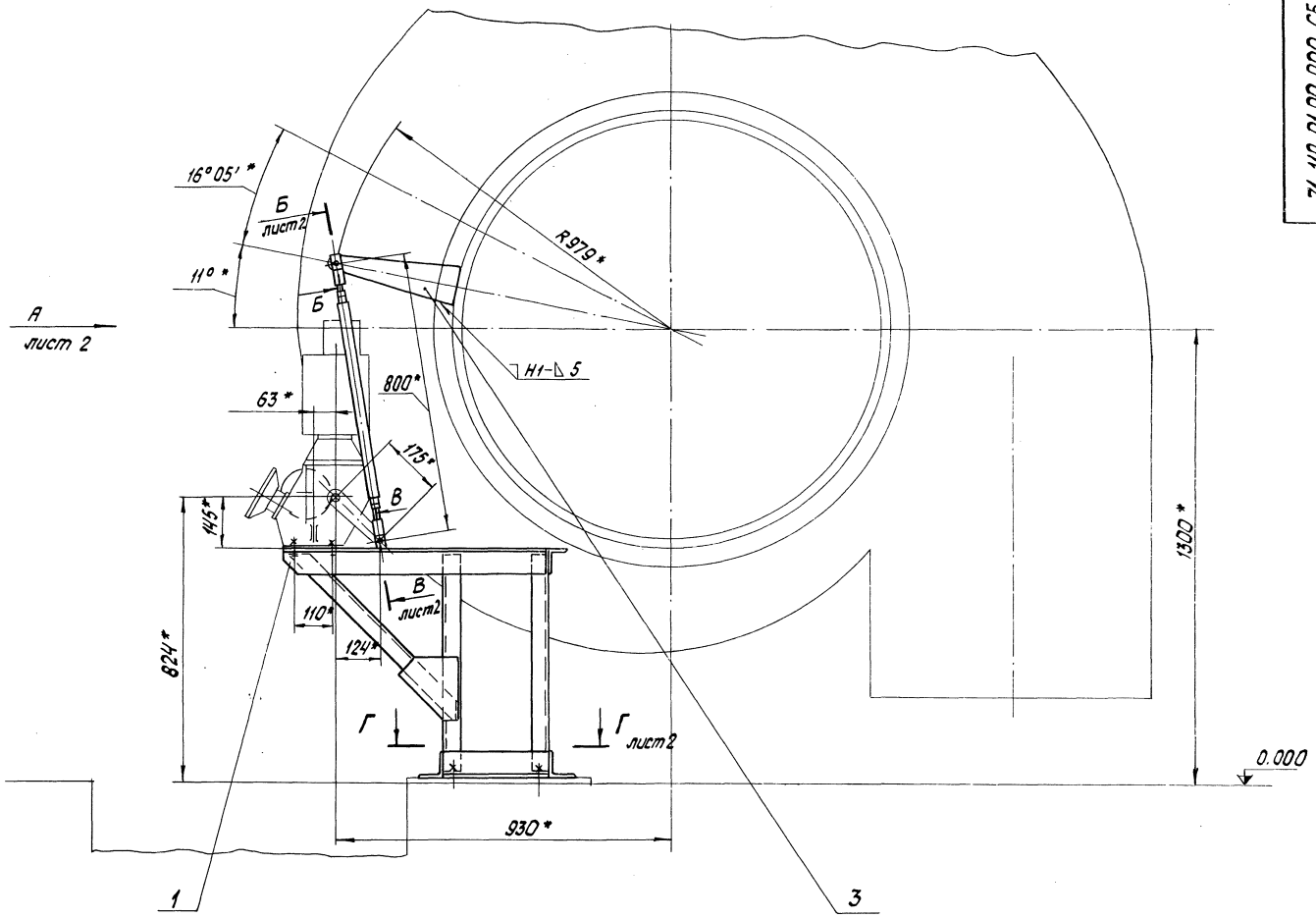

Кинематическая схема

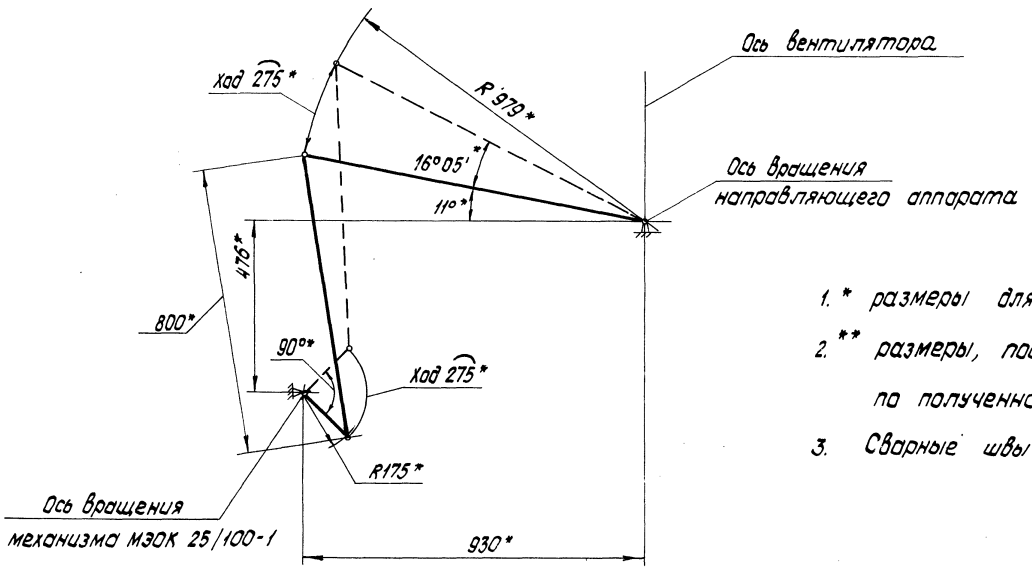

1. * размеры для справок
2. ** размеры, подлежащие уточнению по полученному оборудованию
3. Сварные швы по ГОСТ 5264-69

Поз. 3
М 1:5

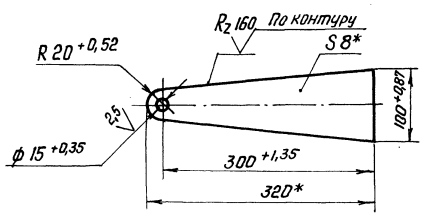

					71.119.01.00.000 СБ		
Изм.	Лист	№ докум.	Подп.	Дата	Сочленение механизма МЭОК-25/100-1 с направляющим аппаратом вентилятора ВДН-15 Сборочный чертеж	Лит.	Масса 37	Масштаб 1:10
Разраб.		Ульмане						
Пров.		Лаборинская				Лист 1	Листов 2	
Т. контр.		Лаборинская						
Н. контр.		Лаборинская				Госстрой Латв. ССР ПАТГИПРОПРОМ г. Рига		
Утв.		Шнайдер						

Копировал Белоконь 15856-15 23 Формат А2

Инв. № подл. | Подп. и дата | Взам. инв. № | Инв. № дубл. | Подп. и дата

Вид А лист 1

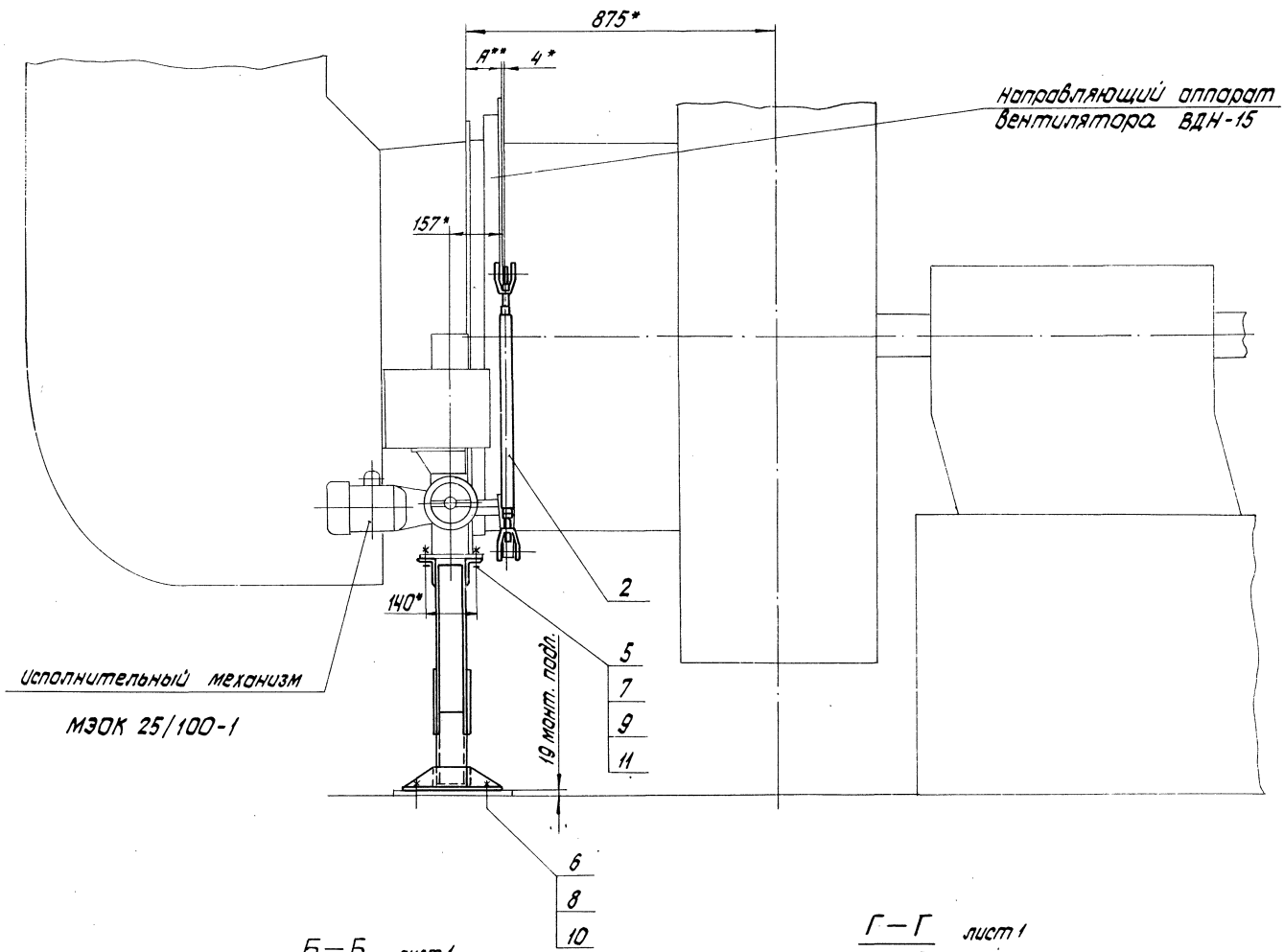

Б—Б лист 1
М1:2

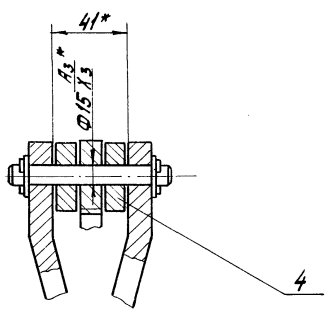

В—В лист 1
М1:2

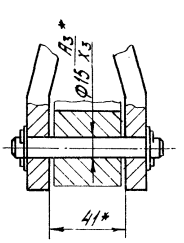

Г—Г лист 1
М 1:5

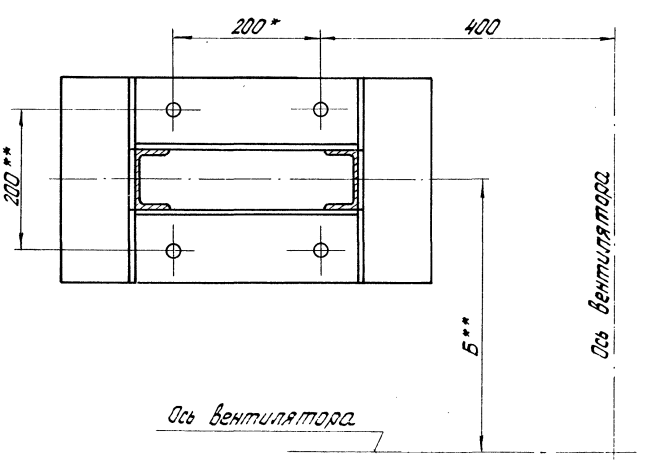

					71.119.01.00.000 СБ		
Изм.	Лист	№ докум.	Подп.	Дата	Сочленение механизма МЭОК-25/100-1 с направляющим аппаратом вентилятора ВДН-15 Сборочный чертеж	Лит.	Масса	Масштаб
Разраб.		Ульмане					—	1:10
Пров.		Лабринская				Лист 2	Листов	
Т. контр.		Лабринская				Госстрой Латв. ССР ЛАТГИПРОПРОМ г. Рига		
Н. контр.		Лабринская						
Утв.		Шнайдер						

71.119.01.01.000 СБ

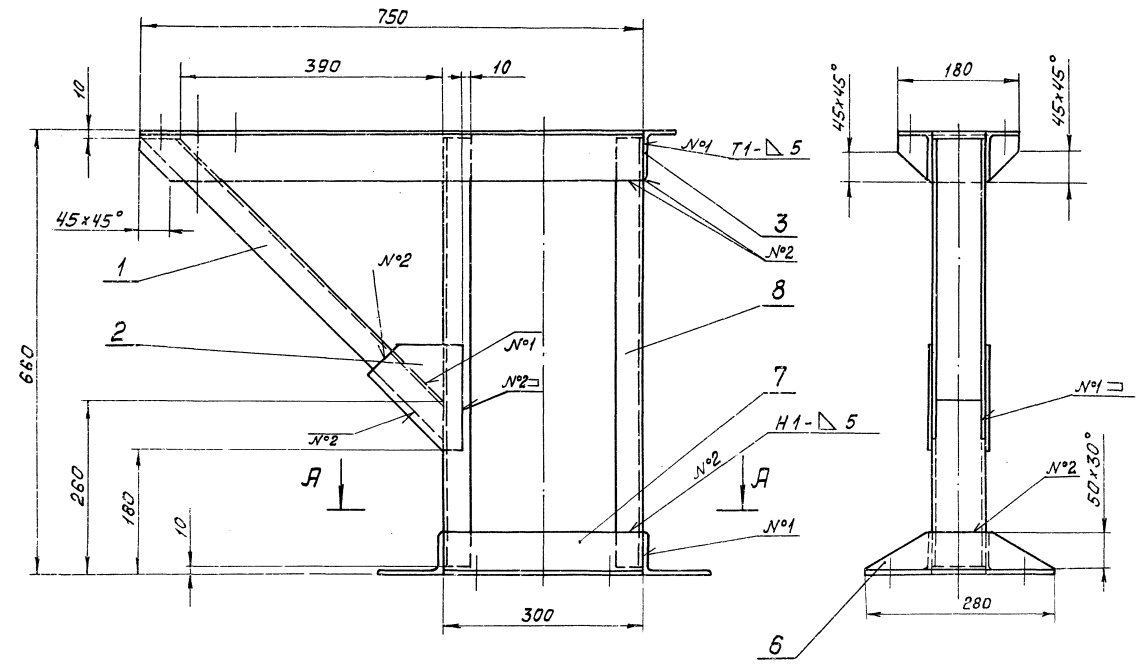

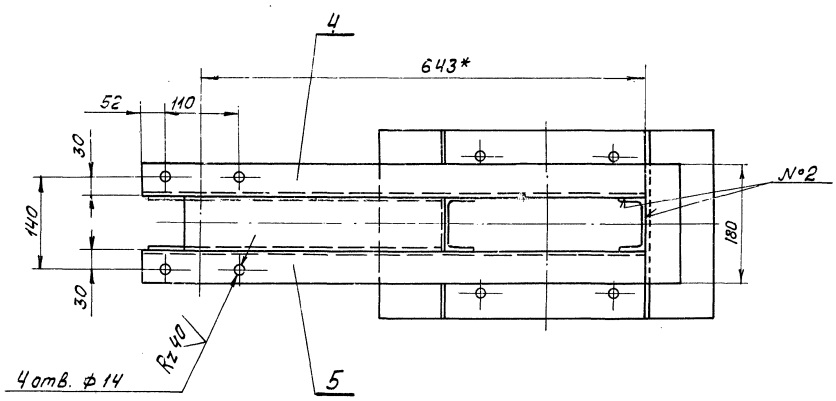

Поз. 2

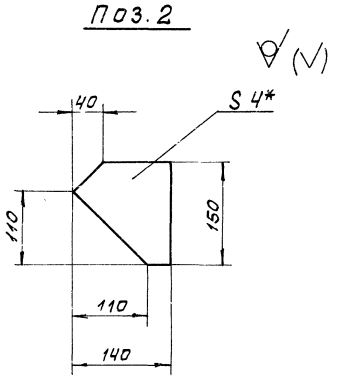

А — А

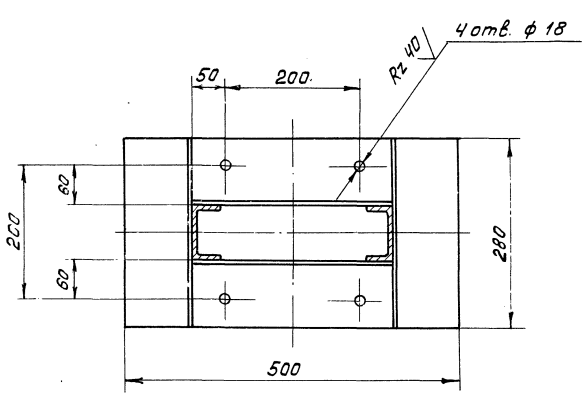

1. * Размер для справок.
2. Неуказанные предельные отклонения размеров:
   отверстий — по A_7,
   валов — по B_7,
   остальных — по CM_7.
3. Сварные швы по ГОСТ 5264-69. Сварку прокатных профилей производить швом Н1-◺5⊐, кроме мест, указанных особо.
4. Отверстия сверлить после сварки.
5. Шероховатость кромок реза $R_z 160$.

Изм	Лист	№ докум.	Подп.	Дата	71.119.01.01.000 СБ			
Разраб.		Пащенкова			Опора. Сборочный чертеж.	Лит.	Масса 32,5	Масштаб 1:5
Пров.		Улмане				Лист	Листов 1	
Т.контр.		Ляборинская				Госстрой Латв. ССР ЛАТГИПРОПРОМ г. Рига		
Н.контр.		Улмане						
Утв.		Шнайдер						

Типовой проект 903-1-154 Альбом VI часть 3

Инв. № подл. | Подп. и дата | Взам. инв. № | Инв. № дубл. | Подп. и дата

158 58-16 25 Копировал Воскова Формат 22

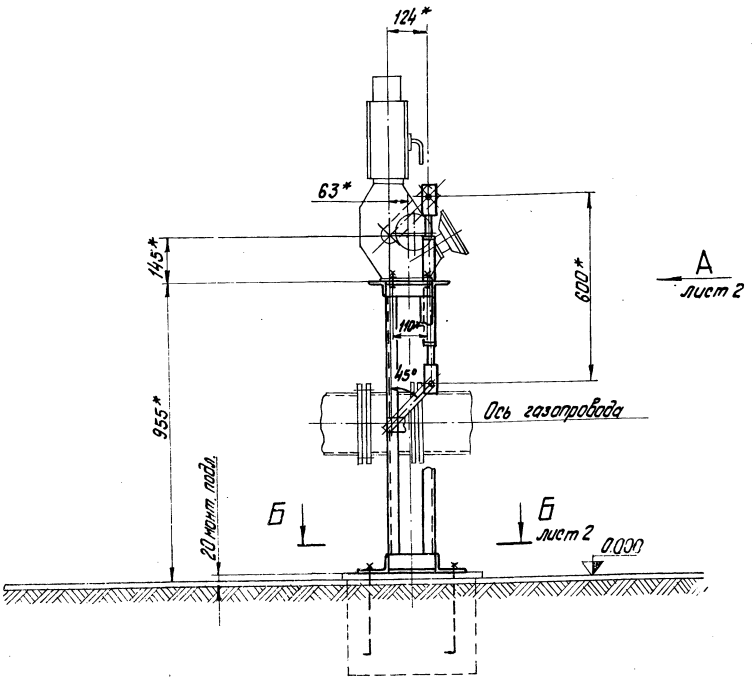

Кинематическая схема.

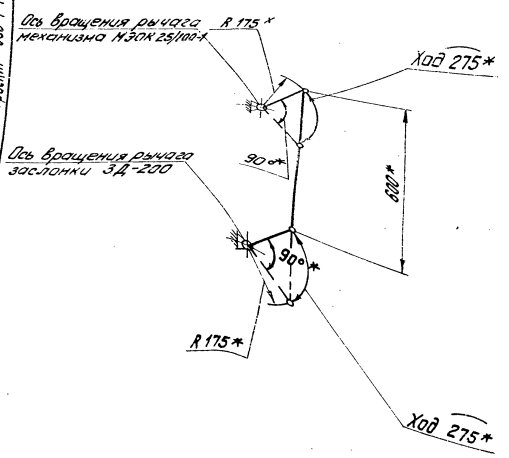

1. *Размеры для справок.
2. Рычаг исполнительного механизма МЭОК-25/100-1 установить согласно данному чертежу.
3. Перед монтажом сочленения с заслонной ЗД-200 снять ручной фиксатор.

Типовой проект 903-1-154 Альбом VI часть 3

Инв. № подл. | Подп. и дата | Взам. инв. № | Инв. № дубл. | Подп. и дата

					71.119.02.00.000 СБ		
Изм.	Лист	№ докум.	Подп.	Дата	Сочленение механизма МЭОК-25/100-1 с поворотной заслонкой ЗД-200 на газопроводе. Сборочный чертеж	Лит.	Масса	Масштаб
Разраб.		Пащенкова					29,0	1:10
Пров.		Брдулина				Лист 1	Листов 2	
Т.контр.		Лаборинская				Госстрой Латв.ССР ЛАТГИПРОПРОМ г. Рига		
Н.контр.		Брдулина						
Утв.		Шнайдер						

Копировал: Тук 158<5 16 26 Формат А2

Вид А лист 1

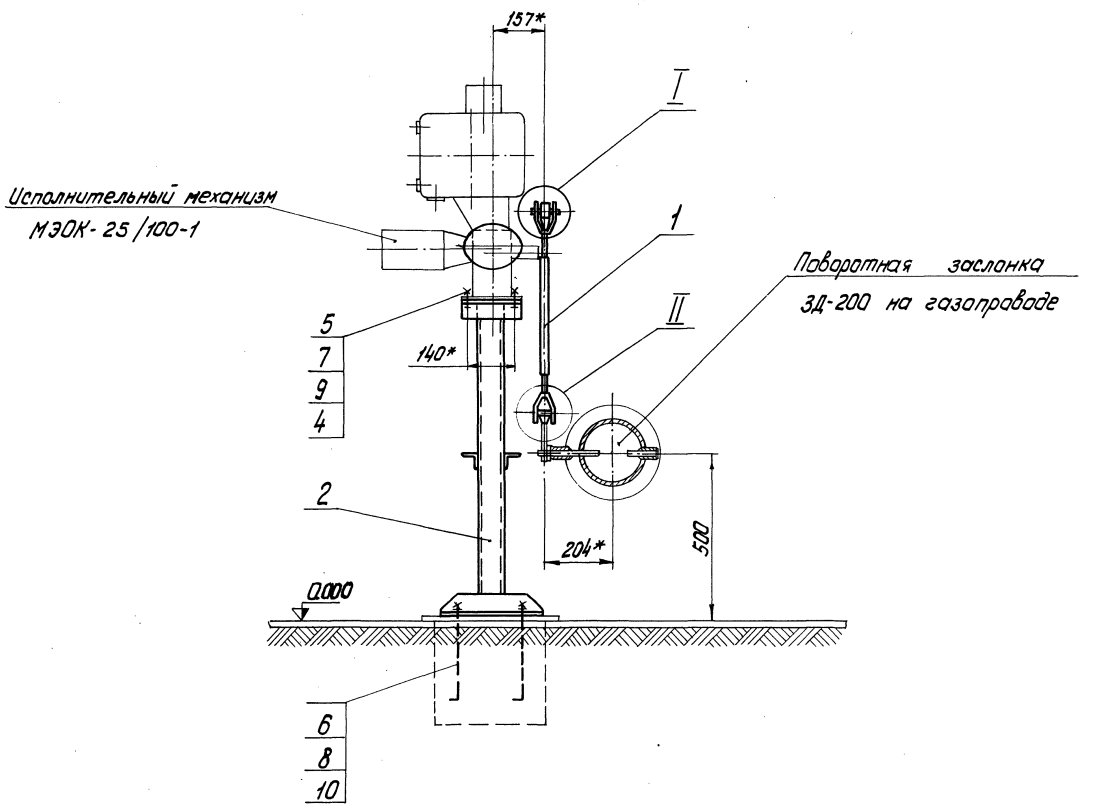

Б-Б лист 1
М 1:5

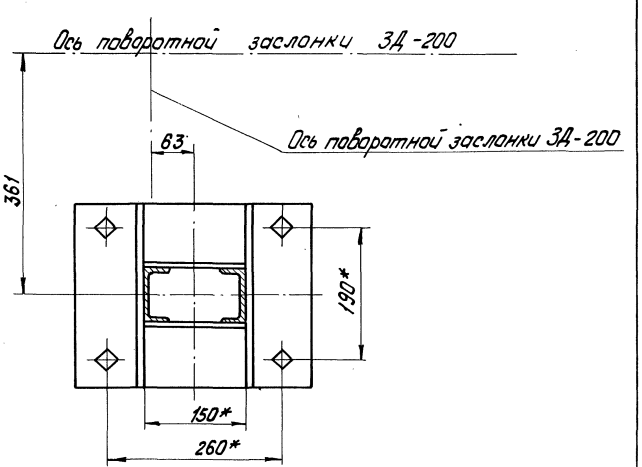

I
М 1:2

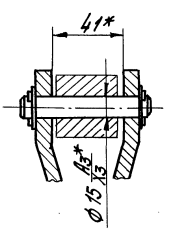

II
М 1:2

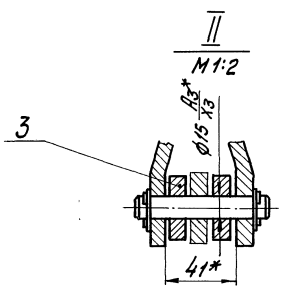

Альбом VII часть 3
Типовой проект 903-1-154
Инв.№подл. | Подп. и дата | Взам.инв.№ | Инв.№дубл. | Подп. и дата

					71.119.02.00.000СБ	
Изм.	Лист	№докум.	Подп.	Дата	Сочленение механизма МЭОК-25/100-1 с поворотной заслонкой ЗД-200 на газопроводе Сборочный чертеж.	Лит. / Масса / Масштаб: — / 1:10
Разраб.		Пашенкова				Лист 2 / Листов
Пров.		Брацила				Госстрой Латв. ССР ЛАТГИПРОПРОМ г. Рига
Т.контр.		Лабаринская				
Н.контр.		Брацила				
Утв.		Индидер				

Копировал: Тук 15858-16 27 Формат А2

Типовой проект 903-1-154 Альбом VI часть 3

71.119.01.00.001

Rz40 (√)

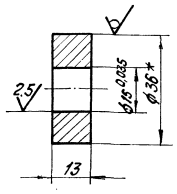

1. * Размер для справок.
2. Неуказанные предельные отклонения размеров: - по СМ7.

Изм.	Лист	№ докум.	Подп.	Дата
Разраб.		Петрова		
Пров.		Улмане		
Т. контр.		Ляборинская		
Н. контр.		Улмане		
Утв.		Шнайдер		

71.119.01.00.001

Шайба

Лит.	Масса	Масштаб
	0,085	1:1

Лист | Листов 1

Круг В36 ГОСТ 2590-71 Ст.3 сп ГОСТ 535-58

Госстрой Латв. ССР ЛАТГИПРОПРОМ г. Рига

Копировал: Тукин

Формат 11

Типовой проект 903-1-154 Альбом VI часть 3

71.119.03.00.001

Rz40 (√)

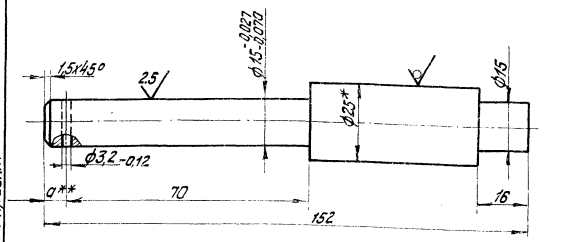

1. * Размеры для справок.
2. Неуказанные предельные отклонения размеров: валов - по В7 остальных - по СМ7.
3. ** Размер „а" определить при монтаже

Изм.	Лист	№ докум.	Подп.	Дата
Разраб.		Петрова		
Пров.		Улмане		
Т. контр.		Ляборинская		
Н. контр.		Улмане		
Утв.		Шнайдер		

71.119.03.00.001

Ось

Лит.	Масса	Масштаб
	0,35	1:1

Лист | Листов 1

Круг В25 ГОСТ 2590-71 Ст 3 сп ГОСТ 535-58

Госстрой Латв. ССР ЛАТГИПРОПРОМ г. Рига

Копировал: Тукин

Формат 11

Типовой проект 903-1-154 Альбом VI часть 3

72.118.02.01.000СБ

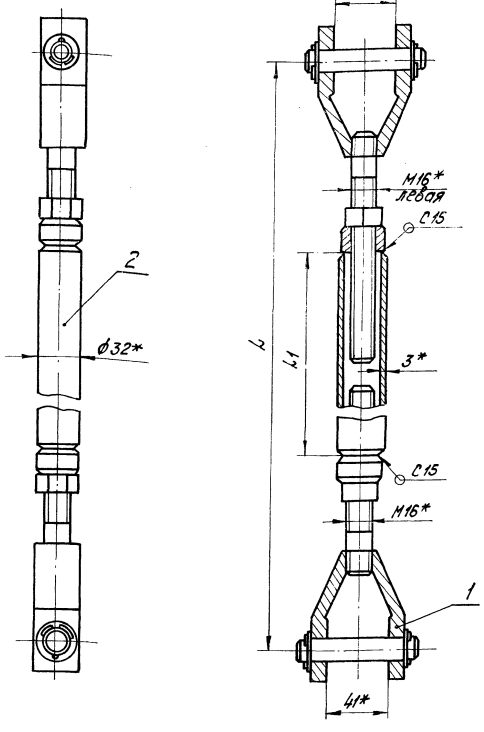

Обозначение	L (мм)	L1 (мм)	Масса кг
71.119.02.01.000	600	350	3
-01	1000	750	3,9
-02	850	600	3,6
-03	780	530	3,4
-04	800	550	3,5
-0,5	1200	950	4,35

1. *Размеры для справок.
2. Неуказанные предельные отклонения размеров - по СМ7.
3. Сварные швы по ГОСТ 5264-69.
4. Шероховатость поверхностей кромок реза Rz160 √

Изм.	Лист	№ докум.	Подп.	Дата
Разраб.		Гусева		
Пров.		Улмане		
Т. контр.		Ляборинская		
Н. контр.		Улмане		
Утв.		Шнайдер		

71.119.02.01.000 СБ

Штанга Сборочный чертёж

Лит.	Масса	Масштаб
	См. табл.	-

Лист | Листов 1

Госстрой Латв. ССР ЛАТГИПРОПРОМ г. Рига

Копировал: Тукин

Формат 12

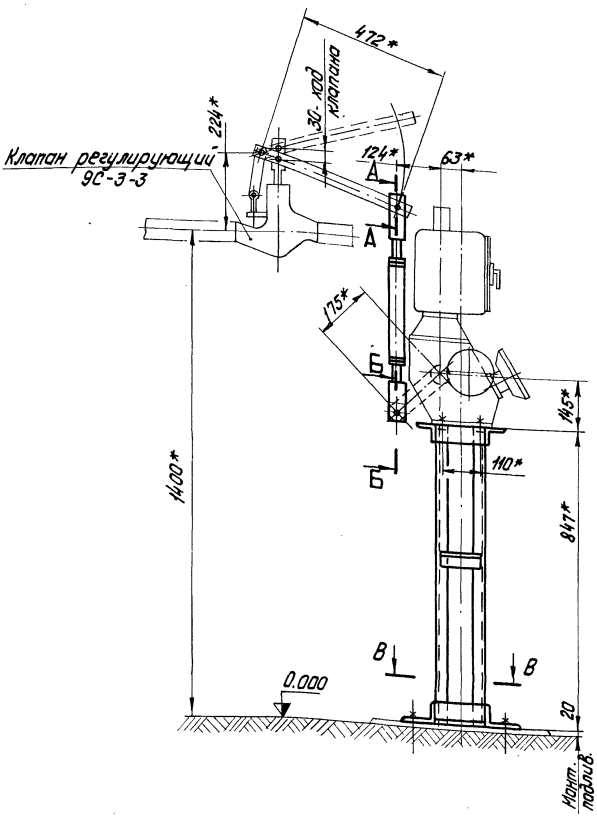

Кинематическая схема

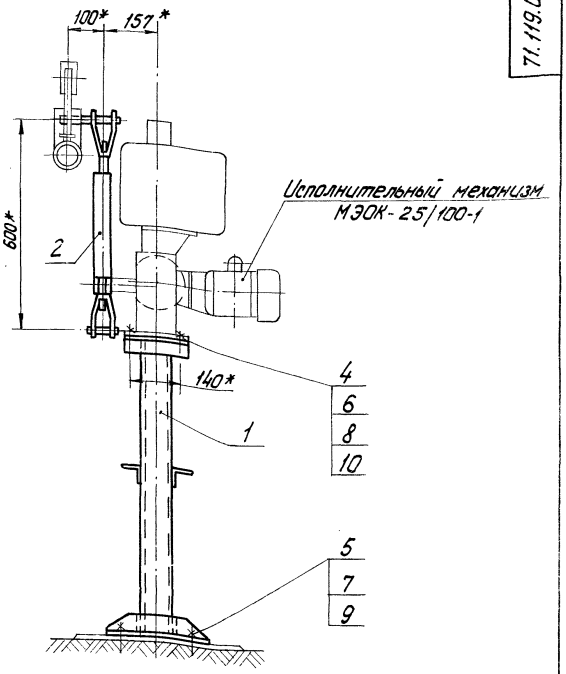

А — А
М 1:2

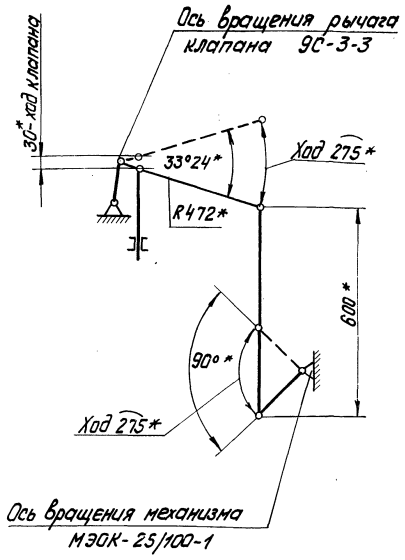

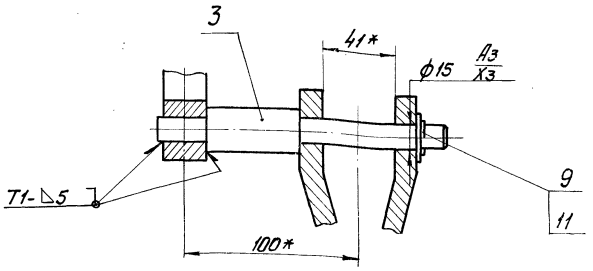

В — В

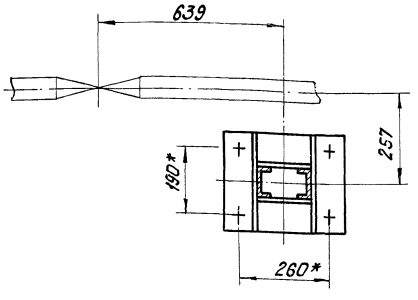

Б — Б
М 1:2

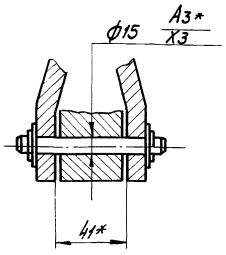

1.* Размеры для справок
2. Швы сварные ГОСТ 5264-69

					71.119.03.00.000 СБ			
Изм.	Лист	№ докум.	Подп.	Дата	Сочленение механизма МЭОК-25/100-1 с клапаном 9С-3-3 на мазутопроводе для котлов КВ-ГМ-30	Лит.	Масса	Масштаб
Разраб.		Петрова					27	1:10
Пров.		Улмане						
Т.контр.		Ляборинская			Сборочный чертеж	Лист	Листов 1	
Н.контр.		Улмане				Расстр.	Отв. СОГ	
Утв.		Шнайдер				ЛАТГИПРОПРОМ г. Рига		

Копировал: Тук... 15858-16 ...9 Формат 22

Типовой проект 903-1-154 Альбом VI часть 3

Инв. № подл.	Подп. и дата	Взам. инв. №	Инв. № дубл.	Подп. и дата

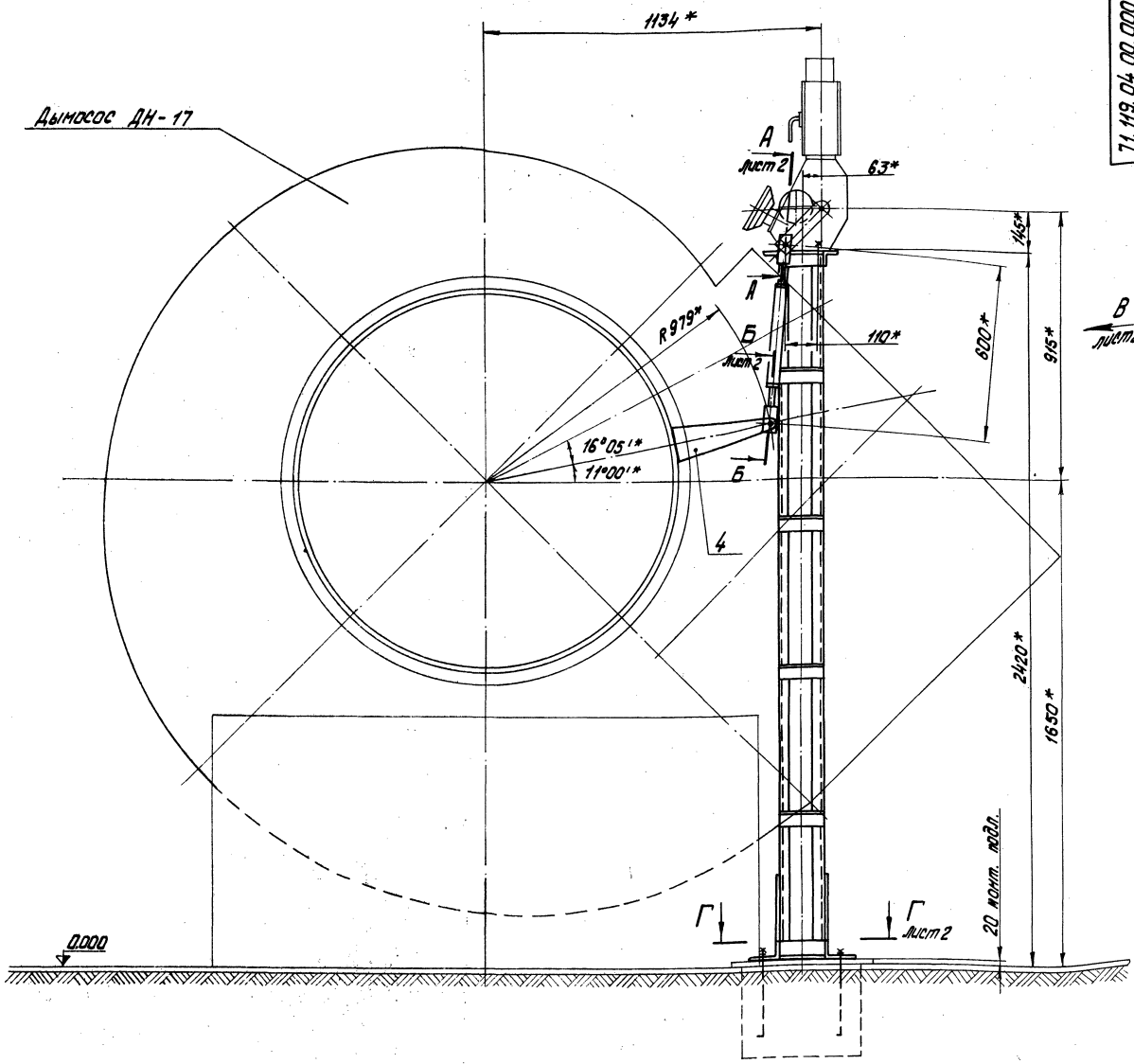

Кинематическая схема.

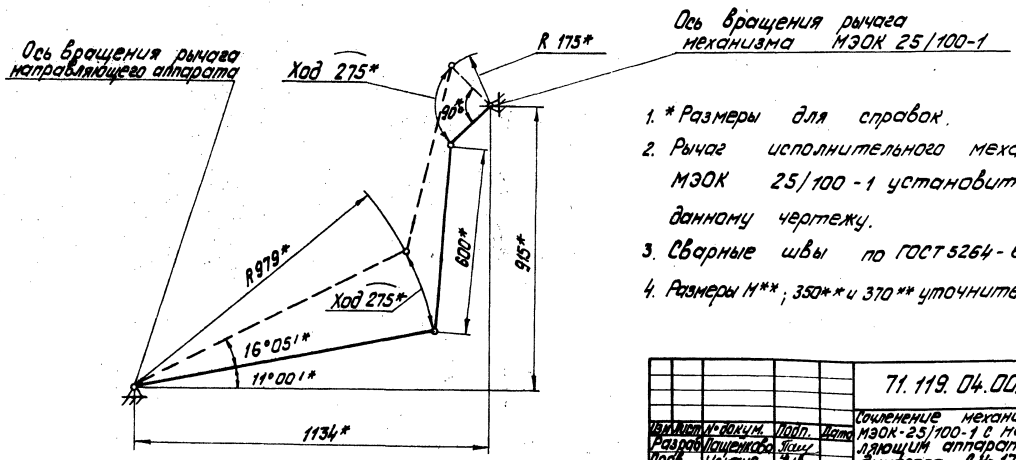

1. * Размеры для справок.
2. Рычаг исполнительного механизма МЭОК 25/100-1 установить согласно данному чертежу.
3. Сварные швы по ГОСТ 5264-69
4. Размеры Н**; 350** и 370** уточнить по оборудованию.

				71.119.04.00.000 СБ			
Изм.	Лист	№ докум.	Подп.	Дата	Сочленение механизма МЭОК-25/100-1 с направляющим аппаратом дымососа ДН-17. Сборочный чертёж.	Лит.	Масса 62,0	Масштаб 1:10
Разраб.		Лащенкова						
Пров.		Ульяне				Лист 1	Листов 2	
Т. контр.		Лябоцкая				Госстрой Латв. ССР ЛАТГИПРОПРОМ г. Рига		
Н. контр.		Ульяне						
Утв.		Шнайдер						

Копировал: Тук... 15858-16 30 Формат 22

Типовой проект 903-1-154 Альбом VI часть 3

Инв. № подл. | Подп. и дата | Взам. инв. № | Инв. № дубл. | Подп. и дата

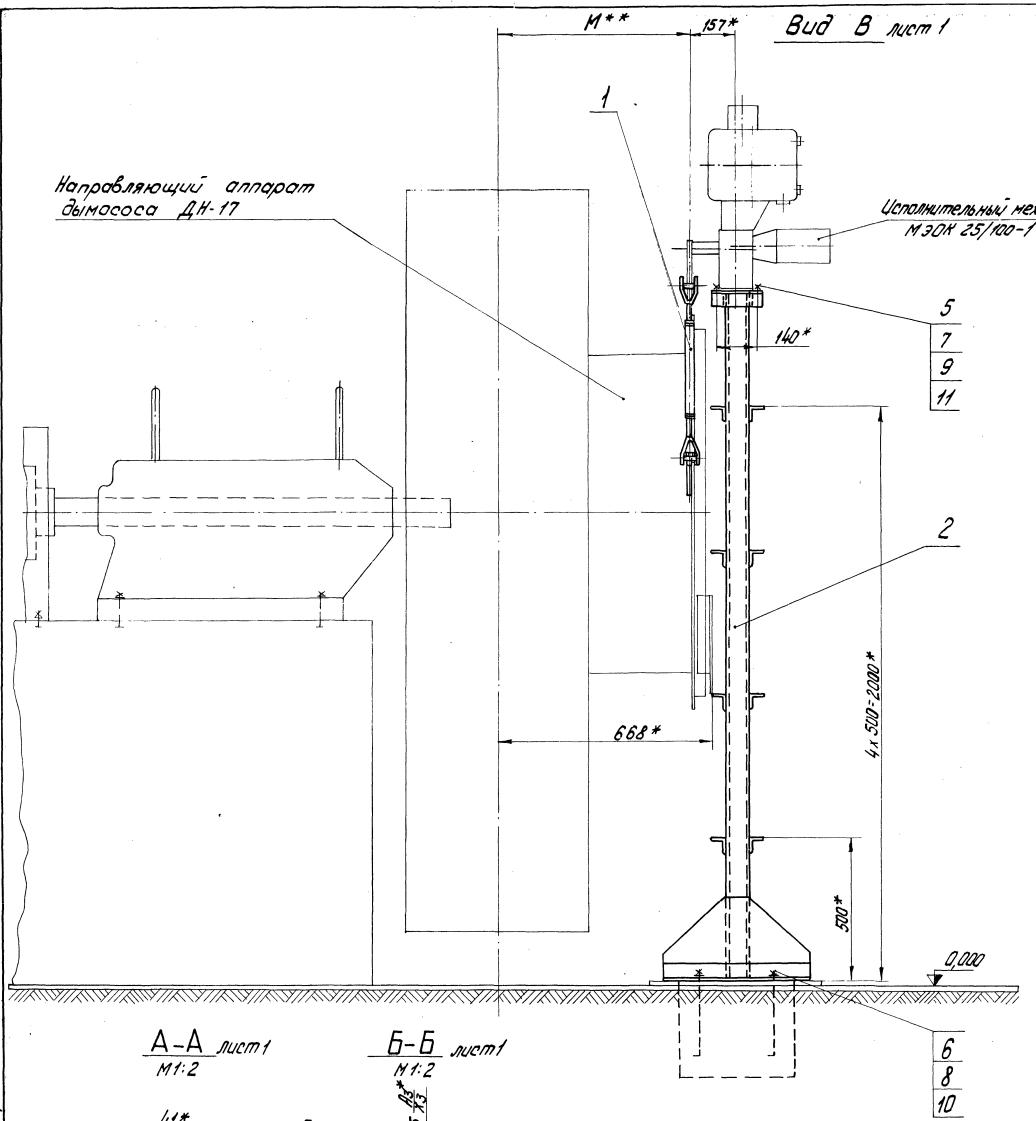

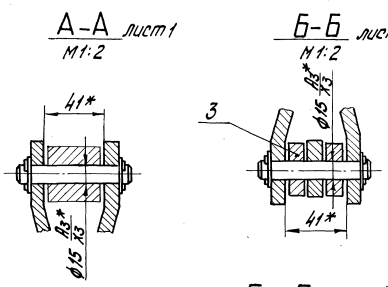

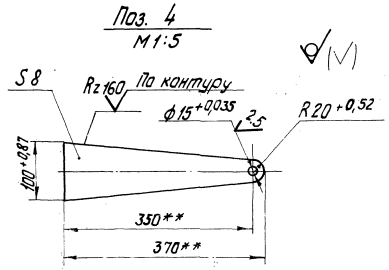

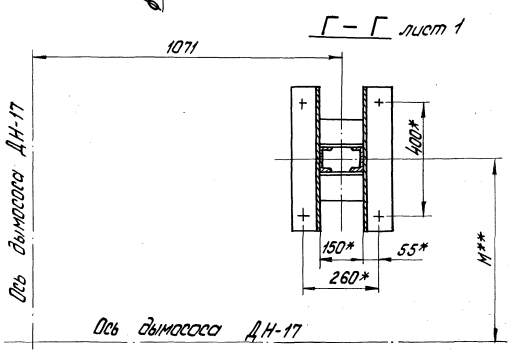

71.119.04.00.000 СБ

Альбом VI часть 3

Типовой проект 903-1-154

Изм	Лист	№ докум.	Подп.	Дата	71.119.04.00.000 СБ			
Разраб.		Пашенкова			Сочленение механизма МЭОК-25/100-1 с направляющим аппаратом дымососа ДН-17 Сборочный чертеж	Лит.	Масса	Масштаб
Пров.		Улмане					—	1:10
Т. контр.		Ляборинская				Лист 2	Листов	
Н. контр.		Улмане				Госстрой Латв. ССР ЛАТГИПРОПРОМ г. Рига		
Утв.		Шнайдер						

Копировал: Тук 15858-16 31 Формат 22

Инв. № подл.	Подп. и дата	Взам. инв. №	Инв. № дубл.	Подп. и дата

71.119.05.00.000.СБ

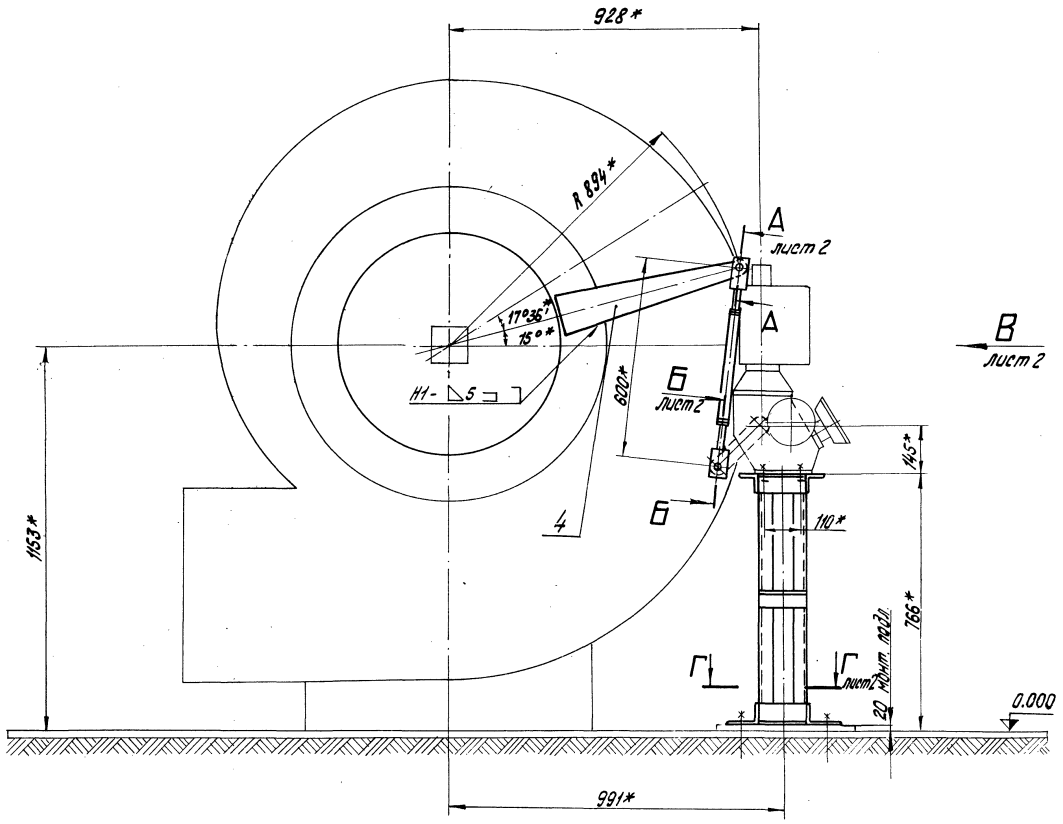

Кинематическая схема

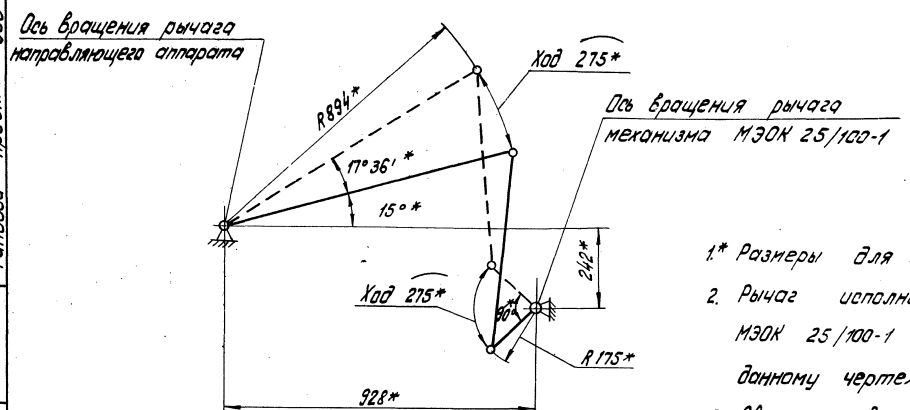

1.* Размеры для справок.

2. Рычаг исполнительного механизма МЭОК 25/100-1 установить согласно данному чертежу

3. Сварные швы по ГОСТ 5264-69

Типовой проект 903-1-154 Альбом VI часть 3

Изм.	Лист	№ докум.	Подп.	Дата
Разраб.		Пащенкова		
Пров.		Улмане		
Т. контр.		Ляборинская		
Н. контр.		Улмане		
Утв.		Шнайдер		

71.119.05.00.000 СБ

Сочленение механизма МЭОК 25/100-1 с направляющим аппаратом вентилятора ВДН-11,2 Сборочный чертеж

Лит.	Масса	Масштаб
	30	1:10

Лист 1 | Листов 2

Госстрой Латв. ССР ЛАТГИПРОПРОМ г. Рига

Инв. № подл. | Подп. и дата | Взам. инв. № | Инв. № дубл. | Подп. и дата

Копировал: Тур 15598-16 32 Формат 22

71.119.05.00.000 СБ

Вид В лист 1

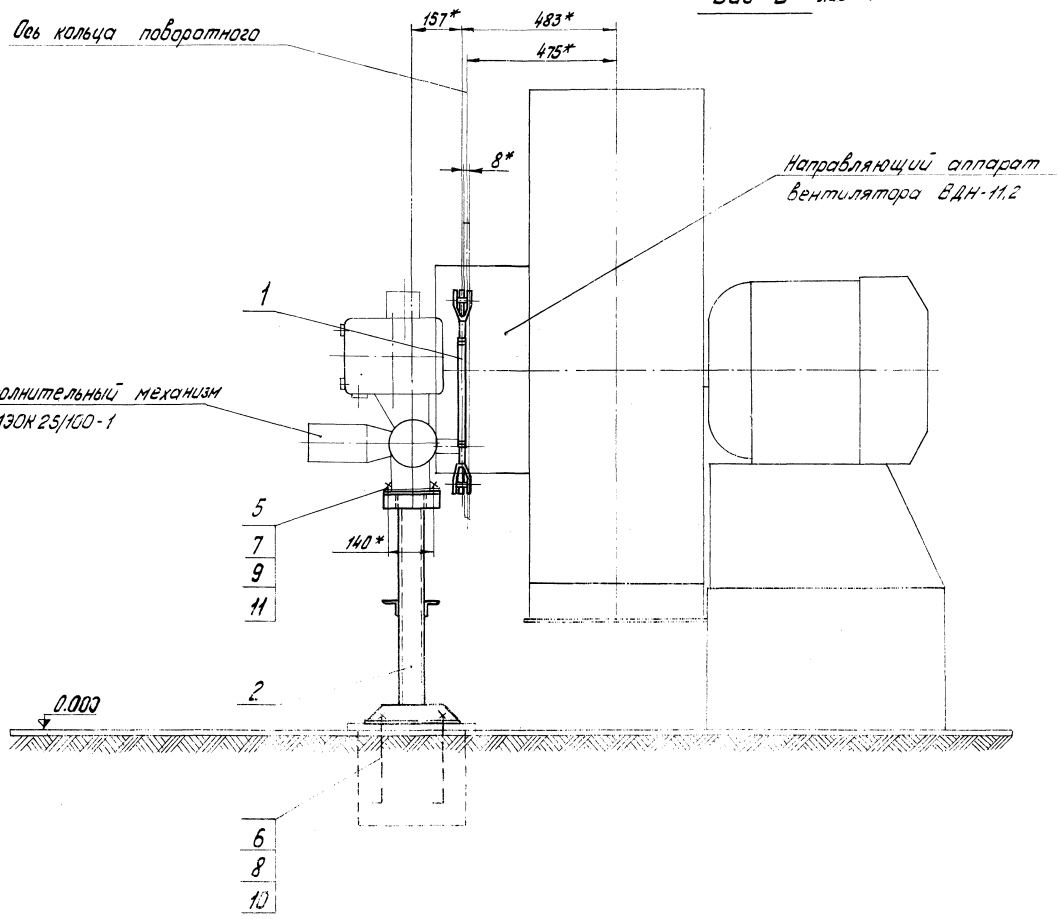

Б–Б лист 1
М1:2

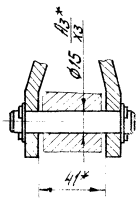

А–А лист 1
М1 2

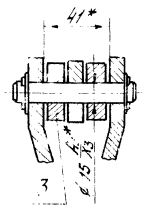

Поз. 4
М 1:5

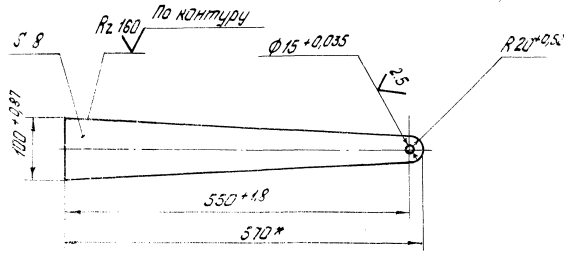

Г–Г лист 1
М 1:5

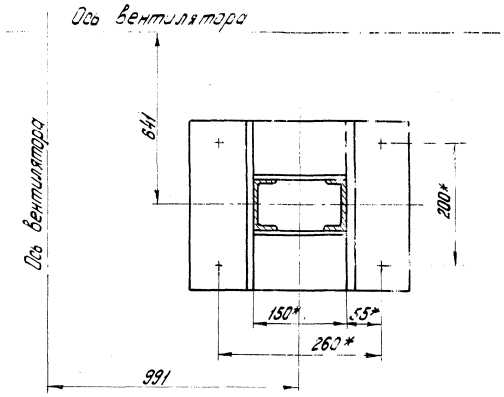

					71.119.05.00.000 СБ			
Изм.	Лист	№ докум.	Подп.	Дата	Сочленение механизма МЭОК-25/100-1 с направляющим аппаратом вентилятора ВДН-11,2 Сборочный чертеж.	Лит.	Масса	Масштаб
Разраб.		Пащенкова					—	1:10
Пров.		Улмане				Лист 2	Листов	
Т. контр.		Яборинская				Госстрой Латв. ССР ЛАТГИПРОПРОМ г. Рига		
Н. контр.		Улмане						
Утв.		Шнайдер						

Альбом VI часть 3

Типовой проект 903-1-154

Подп. и дата | Инв. № дубл. | Взам. инв. № | Подп. и дата | Инв. № подл.

Кол. освол. Тулин 15000-76 Формат 2

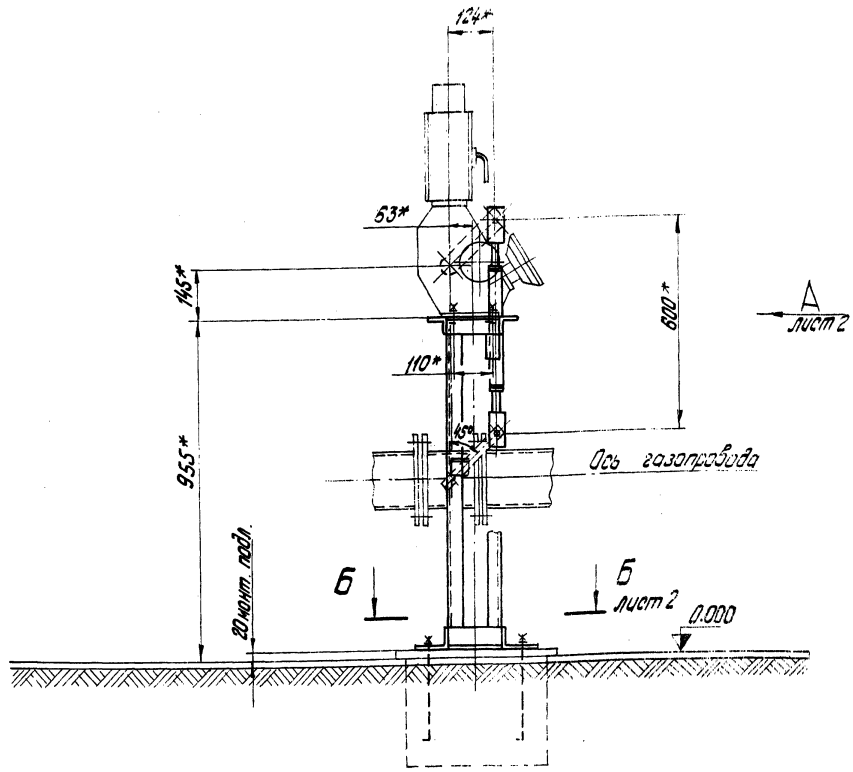

Кинематическая схема

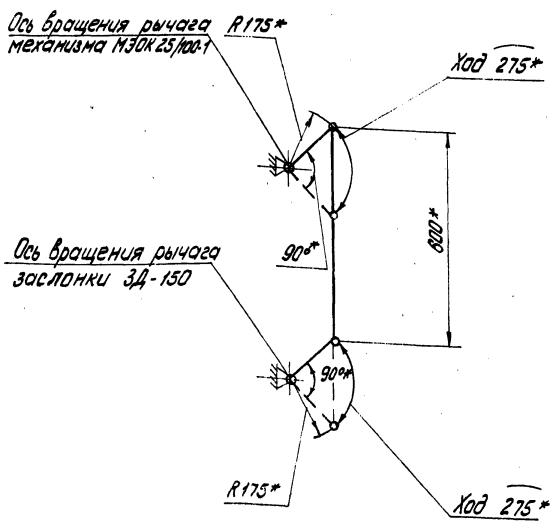

1.* Размеры для справок.

2. ** Размеры уточнить по оборудованию.

3 Рычаг исполнительного механизма МЭОК 25/100-1 установить согласно данному чертежу.

4. Перед монтажом сочленения с заслонкой ЗД-150 снять ручной фиксатор.

				71.119.06.00.000 СБ			
Изм.	Лист	№докум.	Подп.	Дата	Сочленение механизма МЭОК-25/100-1 с поворотной заслонкой ЗД-150 на газопроводе. Сборочный чертеж.	Лит.	Масса	Масштаб
Разраб.		Пащенкова					29,0	1:10
Пров.		Бодиула				Лист 1	Листов 2	
Т. контр.		Лыбаринская				Госстрой Латв. ССР		
Н. контр.		Бодиула				ЛАТГИПРОПРОМ		
Утв.		Шнайдер				г. Рига		

Копировал: Тукш 1555-16 34 Формат А2

Типовой проект 903-1-154 Альбом VII часть 3

Инв. № подл. | Подп. и дата | Взам. инв. № | Инв. № дубл. | Подп. и дата

Вид А лист 1

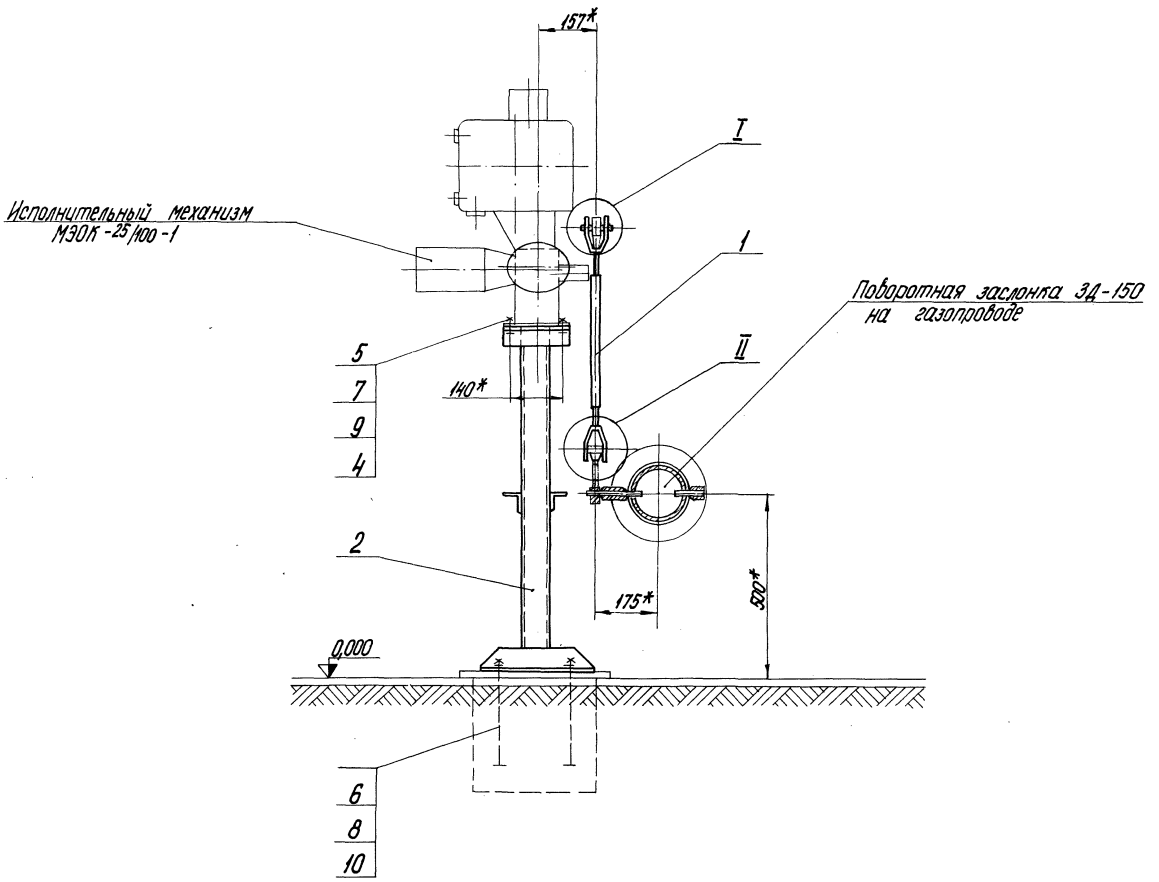

Б-Б лист 1
М1:5

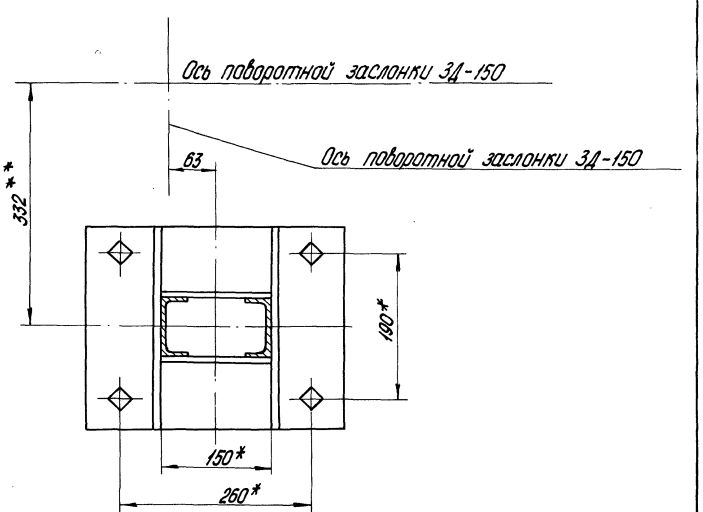

II
М1:2

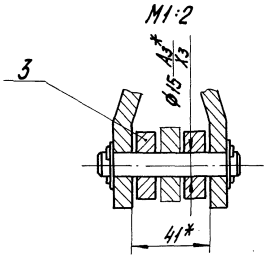

I
М1:2

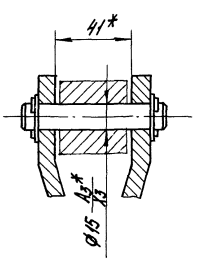

Типовой проект 903-1-154 Альбом VI часть 3

Изм.	Лист	№ докум.	Подп.	Дата	71.119.06.00.000 СБ			
Разраб.		Пащенкова			Сочленение механизма МЭОК-25/100-1 с поворотной заслонкой ЗД-150 на газопроводе. Сборочный чертеж	Лит.	Масса	Масштаб
Пров.		Брацило					—	1:10
Т. контр.		Ляборинская				Лист 2	Листов	
Н. контр.		Брацило				Госстрой	Латв. ССР	
Утв.		Шнайдер				ЛАТГИПРОПРОМ г. Рига		

Инв. № подл. | Подп. и дата | Взам. инв. № | Инв. № дубл. | Подп. и дата

Копировал О. Янкелович 15858-1Б 35 Формат 22

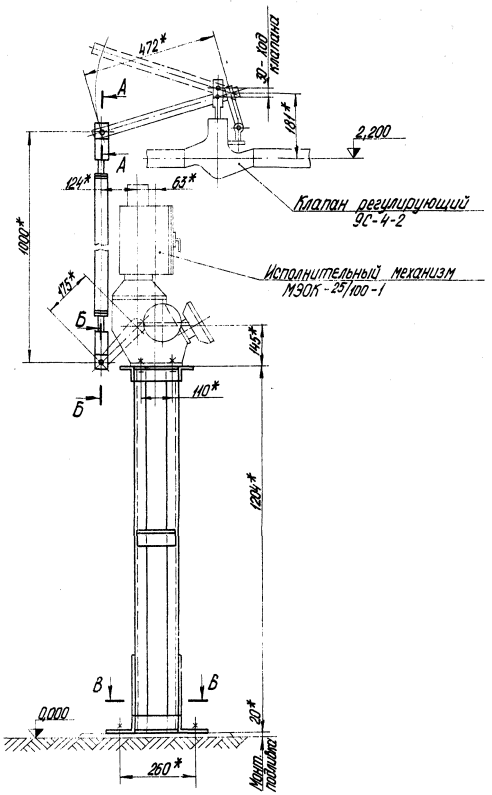

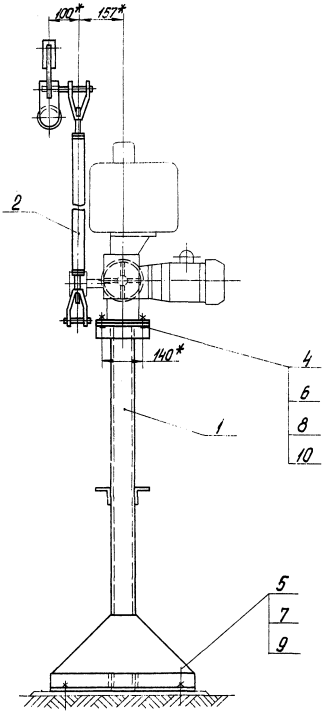

Кинематическая схема

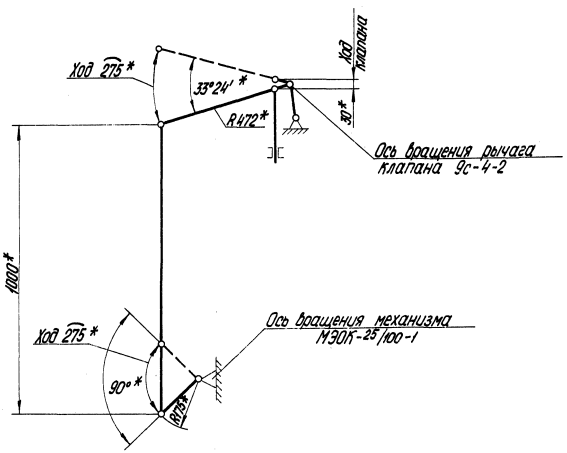

А-А
М1:2

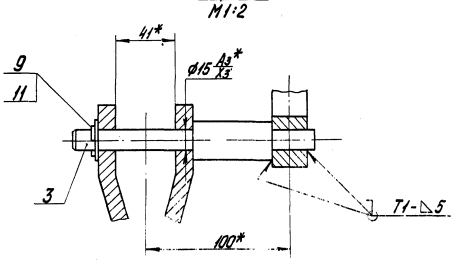

В-В

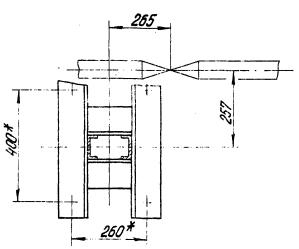

Б-Б
М1:2

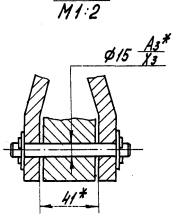

1.*Размеры для справок.
2. Швы сварные ГОСТ 5264-69.

				71. 119. 07. 00. 000 СБ			
Изм.	Лист	№ докум.	Подп.	Дата	Сочленение механизма МЭОК-25/100-1 с клапаном 9С-4-2 на мазутопроводе к котлам ДЕ-25-14ГМ Сборочный чертеж	Лит.	Масса 42	Масштаб 1:10
Разраб.		Петрова				Лист	Листов 1	
Пров.		Улмане				Госстрой	Латв. ССР	
Т. контр.		Лаборинская				ЛАТГИПРОПРОМ г. Рига		
Н. контр.		Улмане						
Утв.		Шнайдер						

Копировал О. Янкелович 15858-16 36 Формат 22

Типовой проект 903-1-154 Альбом VI часть 3

71.119.07.00.000 СБ

Инв. № подл. | Подп. и дата | Взам. инв. № | Инв. № дубл. | Подп. и дата

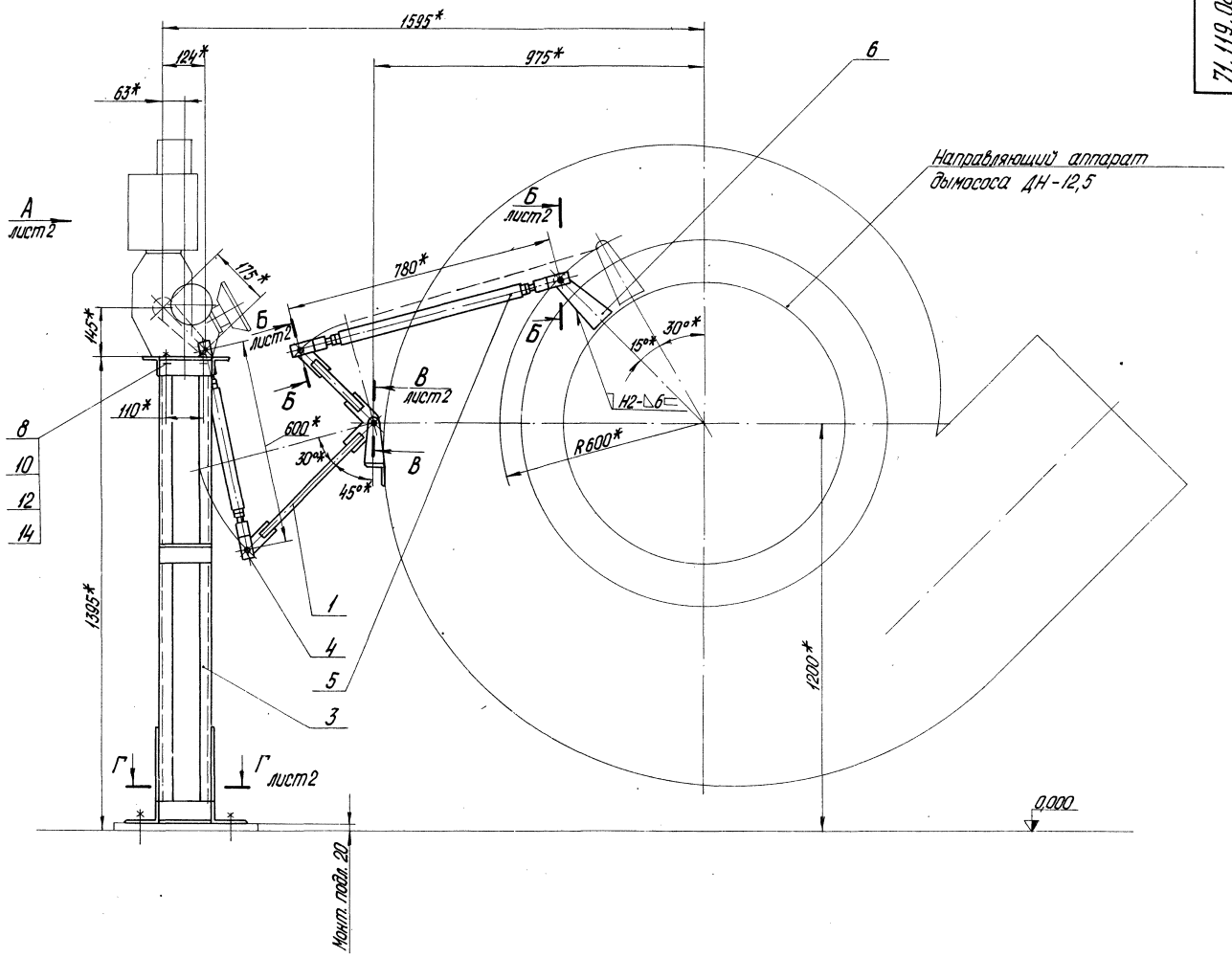

Кинематическая схема

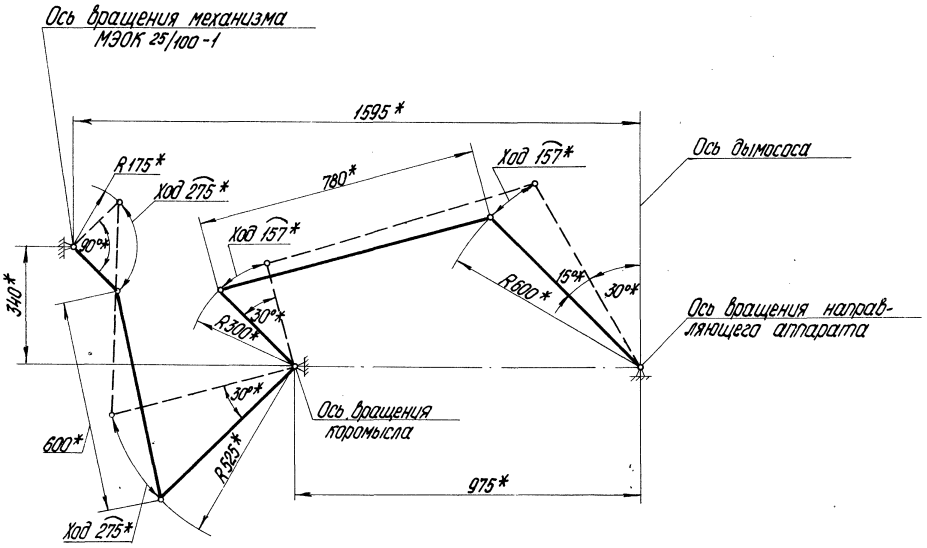

1.* Размеры для справок.
2. Сварные швы по ГОСТ 5264-69.

Типовой проект 903-1-154 Альбом VII часть 5

Инв.№ подл. | Подп. и дата | Взам.инв.№ | Инв.№ дубл. | Подп. и дата

						71.119.08.00.000 СБ	
Изм.	Лист	№ докум.	Подп.	Дата	Сочленение механизма МЭОК-25/100-1 с направляющим аппаратом дымососа ДН-12,5. Сборочный чертеж	Лит.	Масса 55	Масштаб 1:10
Разраб.		Ульмане						
Пров.		Лаборинская				Лист 1	Листов 2	
Т.контр.		Лаборинская				Госстрой Латв.ССР ЛАТГИПРОПРОМ г. Рига		
Н.контр.		Лаборинская						
Утв.		Инайдер						

Копировал О.Янкелович 15858-16 37 Формат 22

71.119.08.00.000 СБ

Вид А лист 1

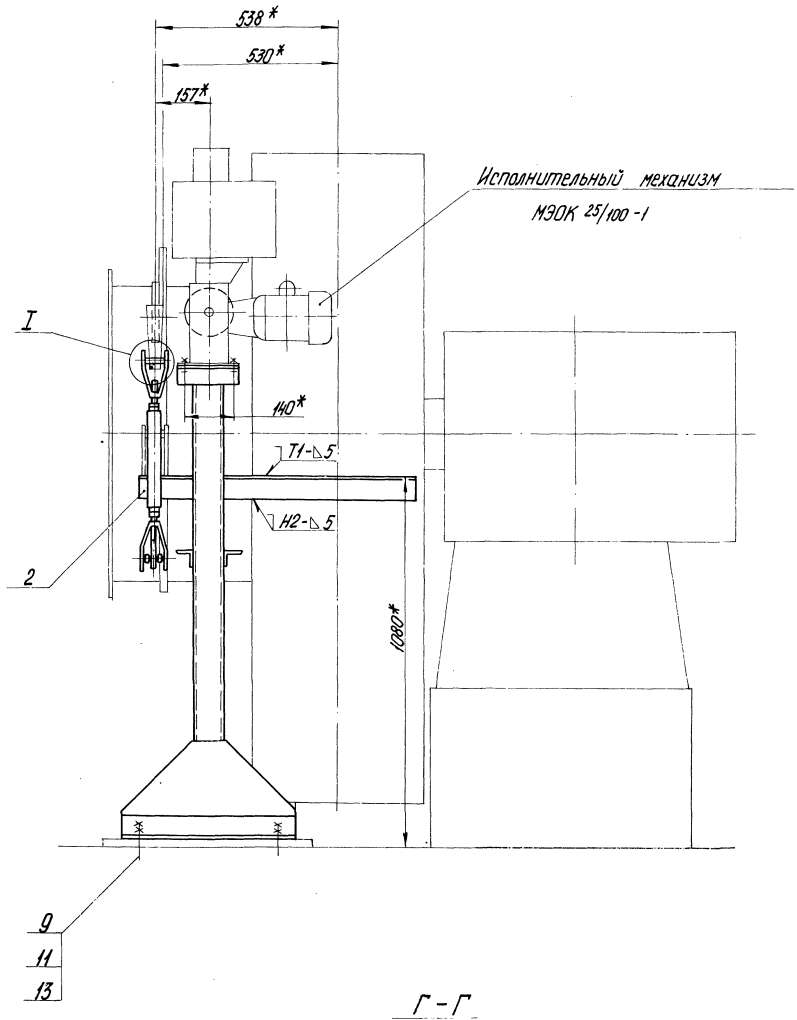

I
М1:2

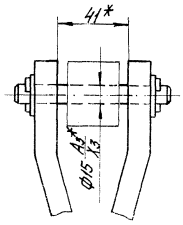

Б-Б
М1:2

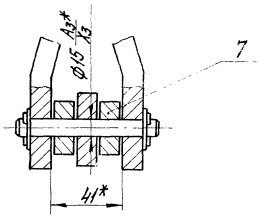

Г-Г
М1:5

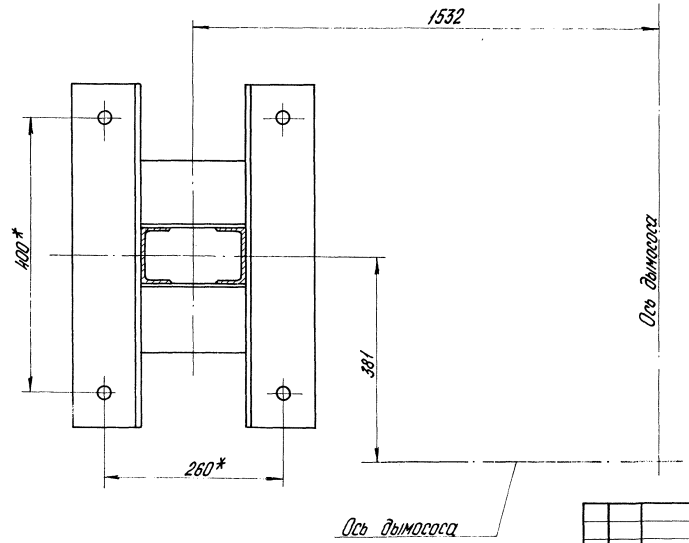

В-В
М1:2

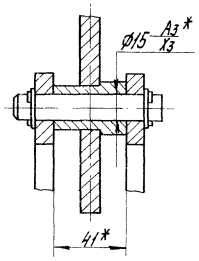

Типовой проект 903-1-154 Альбом VI часть 3

Инв. № подл.	Подп. и дата	Взам. инв. №	Инв. № дубл.	Подп. и дата

Изм.	Лист	№ докум.	Подп.	Дата	71.119.08.00.000 СБ			
Разраб.		Улмане			Сочленение механизма МЭОК 25/100-1 с направляющим аппаратом дымососа ДН-12,5 Сборочный чертеж	Лит.	Масса	Масштаб
Пров.		Ляборинская					—	1:10
Т. контр.		Ляборинская				Лист 2	Листов	
Н. контр.		Ляборинская				Госстрой Латв. ССР ЛАТГИПРОПРОМ г. Рига		
Утв.		Шнайдер						

Копировал О. Янкелович 158.55 15 35 Формат 22

Типовой проект 903-1-154 Альбом VI, часть 3

100 10 10 611 ТС

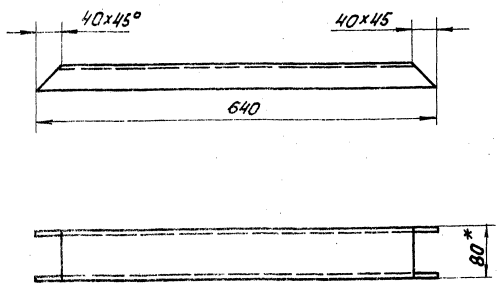

1.* Размер для справок.
2. Неуказанные предельные отклонения размеров по СМ7.
3. Шероховатость кромок реза Rz 160

Изм.	Лист	№ докум.	Подп.	Дата
Разраб.		Лещенкова		
Пров.		Ульмане		
Т. контр.		Лаборинский		
Н. контр.		Ульмане		
Утв.		Шнайдер		

71. 119. 01. 01. 001

Подкос

Лит.	Масса	Масштаб
	4,5	1:5

Лист | Листов 1

Госстрой Латв.ССР ЛАТГИПРОПРОМ г. Рига

Копировал Киселева Формат 11

Типовой проект 903-1-154 Альбом VI, часть 3

71. 119. 08. 01. 000 СБ

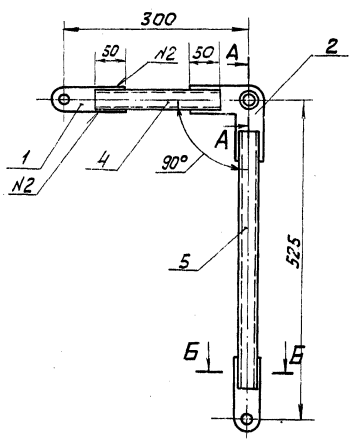

Б—Б
М 1:2

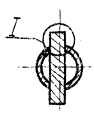

Шов нестандартный N2

I
М2:1

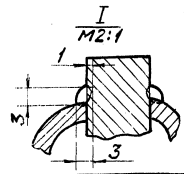

Шов соединения без скоса кромок, двусторонний, сварка ручная, электродуговая.

Неуказанные предельные отклонения размеров - по СМ7.

А—А повернуто
М 1:1

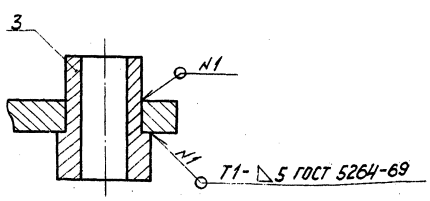

Изм.	Лист	№ докум.	Подп.	Дата
Разраб.		Гусева		
Пров.		Ульмане		
Т. контр.		Лаборинский		
Н. контр.		Ульмане		
Утв.		Шнайдер		

71. 119. 08. 01. 000 СБ

Коромысло. Сборочный чертеж

Лит.	Масса	Масштаб
	3,2	1:5

Лист | Листов 1

Госстрой Латв.ССР ЛАТГИПРОПРОМ г. Рига

Типовой проект 903-1-154 Альбом VI часть 3

71.119.08.01.003

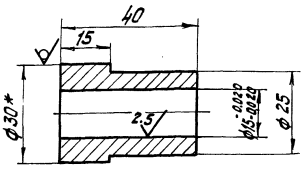

1.* Размер для справки.
2. Неуказанные предельные отклонения размером:
валов - по В7,
остальных - по СМ7.

Изм.	Лист	№ докум.	Подп.	Дата	71.119.08.01.003			
Разраб.		Гусева			Ступица	Лит.	Масса 0,15	Масштаб 1:1
Пров.		Улмане						
Т. контр.		Ляборинская				Лист	Листов 1	
Н. контр.		Улмане			Круг В30 ГОСТ 2590-71	Госстрой	Латв. ССР	
Утв.		Шнайдер			Ст.3сп ГОСТ 535-58	ЛАТГИПРОПРОМ г. Рига		

Инв. № подл. | Подп. и дата | Взам. инв. № | Инв. № дубл. | Подп. и дата

Копировал: Тукин

Формат 11

Типовой проект 903-1-154 Альбом VI часть 3

71.119.08.01.004

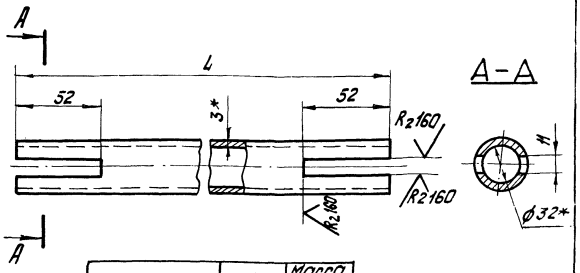

	L	Масса кг
71.119.08.01.004	200	0,43
71.119.08.01.004-01	425	0,91

1* Размеры для справок.
2. Неуказанные предельные отклонения размеров отверстий - по А7,
остальных - по СМ7.

Изм.	Лист	№ докум.	Подп.	Дата	71.119.08.01.004			
Разраб.		Гусева			Труба	Лит.	Масса см. табл.	Масштаб —
Пров.		Улмане						
Т. контр.		Ляборинская				Лист	Листов 1	
Н. контр.		Улмане			Труба 32х3 ГОСТ 8734-75 / В20 ГОСТ 8733-74	Госстрой	Латв. ССР	
Утв.		Шнайдер				ЛАТГИПРОПРОМ г. Рига		

Инв. № подл. | Подп. и дата | Взам. инв. № | Инв. № дубл. | Подп. и дата

Копировал: Тукин

Формат 11

Типовой проект 903-1-154 Альбом VI часть 3

71.119.08.01.002

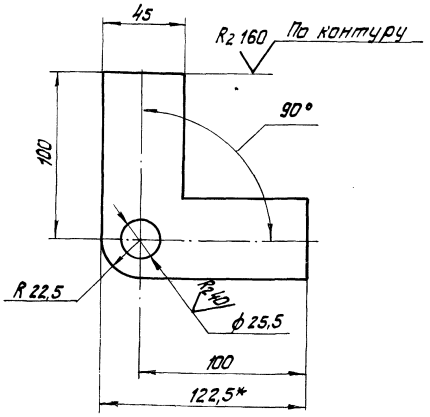

1.* Размер для справок
2. Неуказанные предельные отклонения размеров отверстий - по А7,
остальных - по СМ7.

Изм.	Лист	№ докум.	Подп.	Дата	71.119.08.01.002			
Разраб.		Гусева			Угольник	Лит.	Масса 0,7	Масштаб 1:2
Пров.		Улмане						
Т. контр.		Ляборинская				Лист	Листов 1	
Н. контр.		Улмане			Лист Б-ПН-10 ГОСТ 19903-74 / В ст3сп ГОСТ 14637-69	Госстрой	Латв. ССР	
Утв.		Шнайдер				ЛАТГИПРОПРОМ г. Рига		

Инв. № подл. | Подп. и дата | Взам. инв. № | Инв. № дубл. | Подп. и дата

Копировал: Тукин

Формат 11

Типовой проект 903-1-154 Альбом VI часть 3

71.119.08.01.001

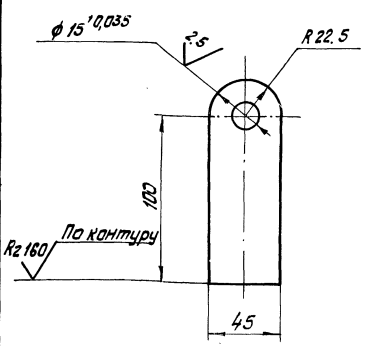

Неуказанные предельные отклонения размеров по СМ7.

Изм.	Лист	№ докум.	Подп.	Дата	71.119.08.01.001			
Разраб.		Гусева			Ушко	Лит.	Масса 0,45	Масштаб 1:2
Пров.		Улмане						
Т. контр.		Ляборинская				Лист	Листов 1	
Н. контр.		Улмане			Лист Б-ПН-10 ГОСТ 19903-74 / В ст3сп ГОСТ 14637-69	Госстрой	Латв. ССР	
Утв.		Шнайдер				ЛАТГИПРОПРОМ г. Рига		

Инв. № подл. | Подп. и дата | Взам. инв. № | Инв. № дубл. | Подп. и дата

Копировал: Тукин

15558 16 40

Формат 11

Типовой проект 903-1-154 Альбом VI, часть 3

71.119.08.02.001

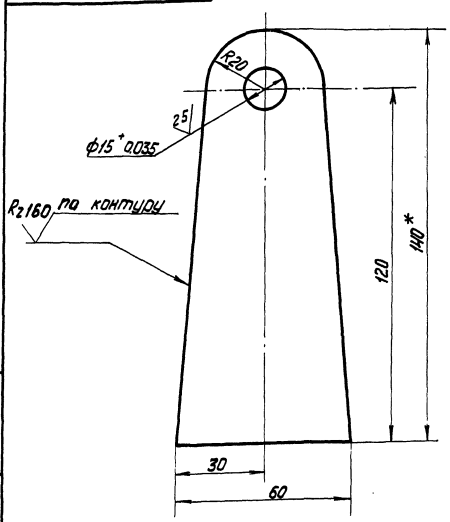

1* Размер для справок.
2. Неуказанные предельные отклонения размеров: - по СМ7.

Изм.	Лист	№ докум.	Подп.	Дата	71.119.08.02.001	Лит.	Масса	Масштаб
Разраб.		Улмане			Щека		0,55	1:1
Пров.		Ляборинская				Лист	Листов 1	
Т.контр.		Ляборинская						
Н.контр.		Ляборинская			Лист Б-ПН-10 ГОСТ 19903-74 / В ст. 3 сп ГОСТ 14637-69	Госстрой латв.ССР ЛАТГИПРОПРОМ г. Рига		
Утв.		Шнайдер						

Инв. № подл. | Подп. и дата | Взам. инв. № | Инв. № дубл. | Подп. и дата

Копировал Киселева формат 11

Типовой проект 903-1-154 Альбом VI часть 3

71.119.08.02.002

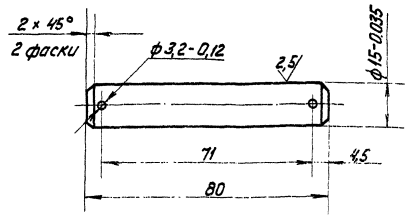

1. Неуказанные предельные отклонения размеров - по СМ7.

Изм.	Лист	№ докум.	Подп.	Дата	71.119.08.02.002	Лит.	Масса	Масштаб
Разраб.		Улмане			Ось		0,1	1:1
Пров.		Ляборинская				Лист	Листов 1	
Т.контр.		Ляборинская						
Н.контр.		Ляборинская			Круг В 16 ГОСТ 2590-71 / В ст. 3 сп ГОСТ 535-58	Госстрой латв.ССР ЛАТГИПРОПРОМ г. Рига		
Утв.		Шнайдер						

Инв. № подл. | Подп. и дата | Взам. инв. № | Инв. № дубл. | Подп. и дата

Копировал Киселева формат 11

Типовой проект 903-1-154 Альбом VI, часть 3

71.119.08.02.000СБ

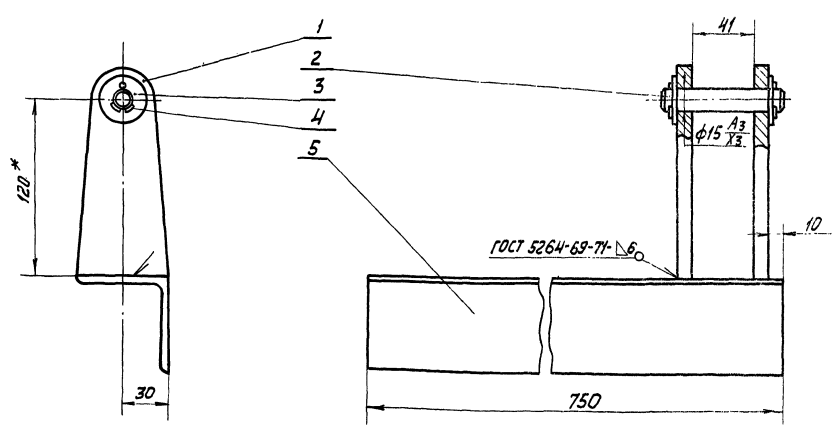

1* Размеры для справок.
2 Неуказанные предельные отклонения размеров - по СМ7.
3 Шероховатость поверхностей кромок реза Rz160
4 Деталь поз. 4 установить при монтаже.

Изм.	Лист	№ докум.	Подп.	Дата	71.119.08.02.000 СБ	Лит.	Масса	Масштаб
Разраб.		Улмане			Кронштейн. Сборочный чертеж		5,6	1:2
Пров.		Ляборинская				Лист	Листов 1	
Т.контр.		Ляборинская						
Н.контр.		Ляборинская				Госстрой латв.ССР ЛАТГИПРОПРОМ г. Рига		
Утв.		Шнайдер						

Инв. № подл. | Подп. и дата | Взам. инв. № | Инв. № дубл. | Подп. и дата

Копировал Киселева 15958-15 41 формат 11

71.119.08.03.000 СБ

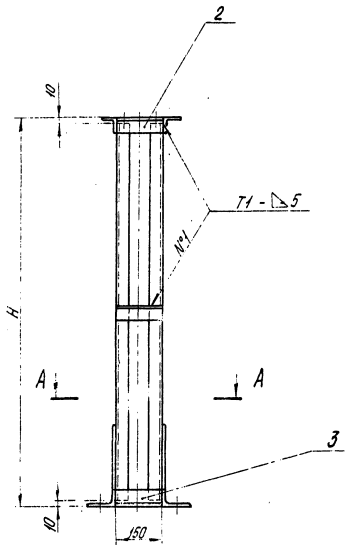

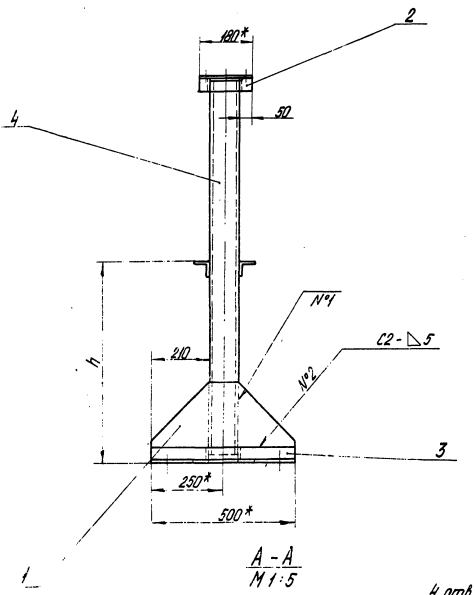

А - А
М 1:5

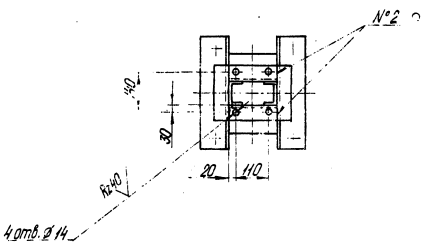

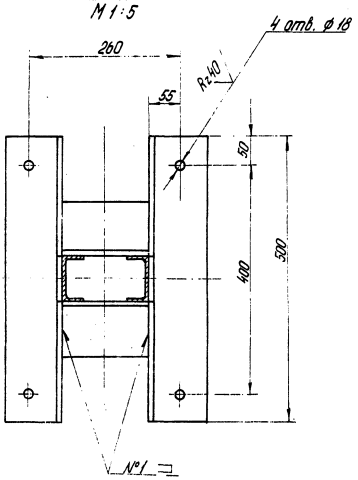

Обозначение	H в мм	h в мм	Масса в кг
71.119.08.03.000	1375	688	34,7
-01	1204	600	34,3
-02	2400	4×500	52,8
-03	1680	2×550	40,2

Поз. 1
М 1:5

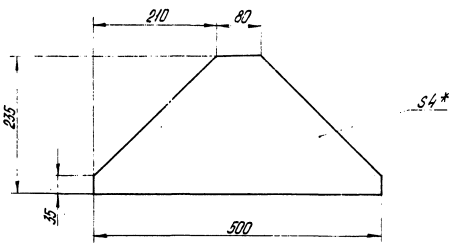

1. * Размеры для справок.
2. Неуказанные предельные отклонения размеров:
   отверстий - по A_7,
   валов - по B_7,
   остальных - по CM_7.
3. Сварные швы по ГОСТ 5264-69. Сварку прокатных профилей производить швом Н1-◺5 ⊐ кроме мест, указанных особо.
4. Отверстия сверлить после сварки.
5. Шероховатость поверхностей кромок реза Rz160 ✓

Изм.	Лист	№ докум.	Подп.	Дата	71.119.08.03.000 СБ		
Разраб.		Филимонова			Опора Сборочный чертеж	Лит.	Масса см. табл.	Масштаб —
Пров.		Брацило				Лист	Листов 1
Т.контр.		Ляпинская				Госстрой	Латв. С.Р.
Н.контр.		Брацило				ЛАТТИПРОПРОМ г. Рига	
Утв.		Шнайдер					

Формат 22

Типовой проект 903-1-154 Альбом VI часть 3

Инв. № подл. | Подп. и дата | Взам. инв. № | Инв. № дубл. | Подп. и дата

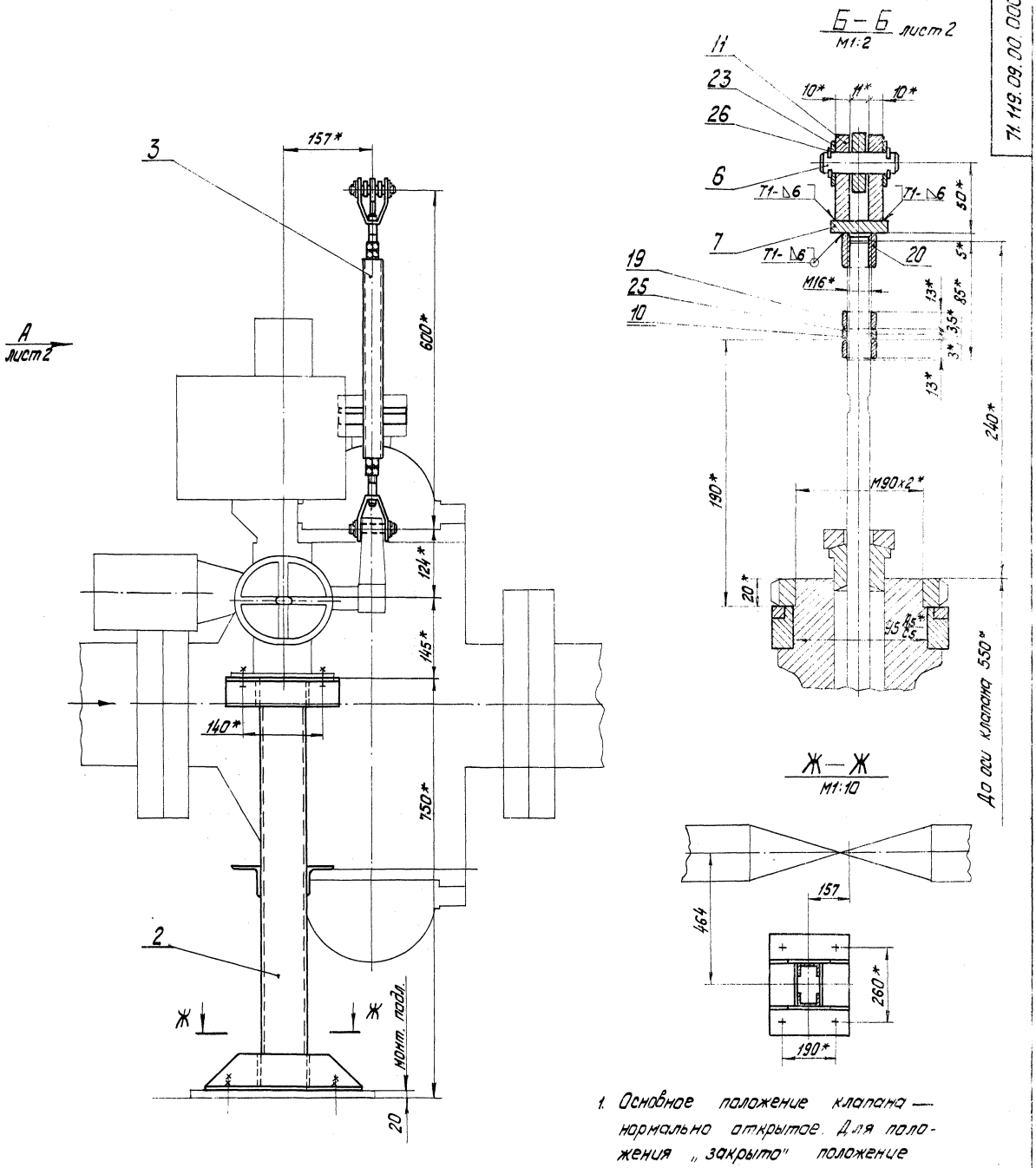

1. Основное положение клапана — нормально открытое. Для положения „закрыто" положение рычага исполнительного механизма МЭОК 25/100-1 отрегулировать по месту.
2. * Размеры для справок
3. Сварные швы по ГОСТ 5264-69.

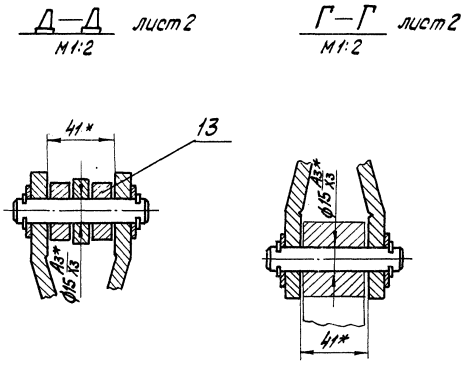

Типовой проект 903-1-154 Альбом VI часть 3

Изм.	Лист	№ докум.	Подп.	Дата
Разраб.		Улмане		
Пров.		Брацило		
Т. контр.		Лаборинская		
Н. контр.		Брацило		
Утв.		Шнайдер		

71. 119. 09. 00. 000 СБ

Сочленение механизма МЭОК-25/100-1 с регулирующим клапаном 25с 48 нж на линии перепуска. Сборочный чертёж

Лит.	Масса	Масштаб
	35,0	1:5

Лист 1 Листов 2

Госстрой Латв. ССР ЛАТГИПРОПРОМ г. Рига

Инв. № подл. | Подп. и дата | Взам. инв. № | Инв. № дубл. | Подп. и дата

Копировал: Тук 15858-15 43 Формат 22

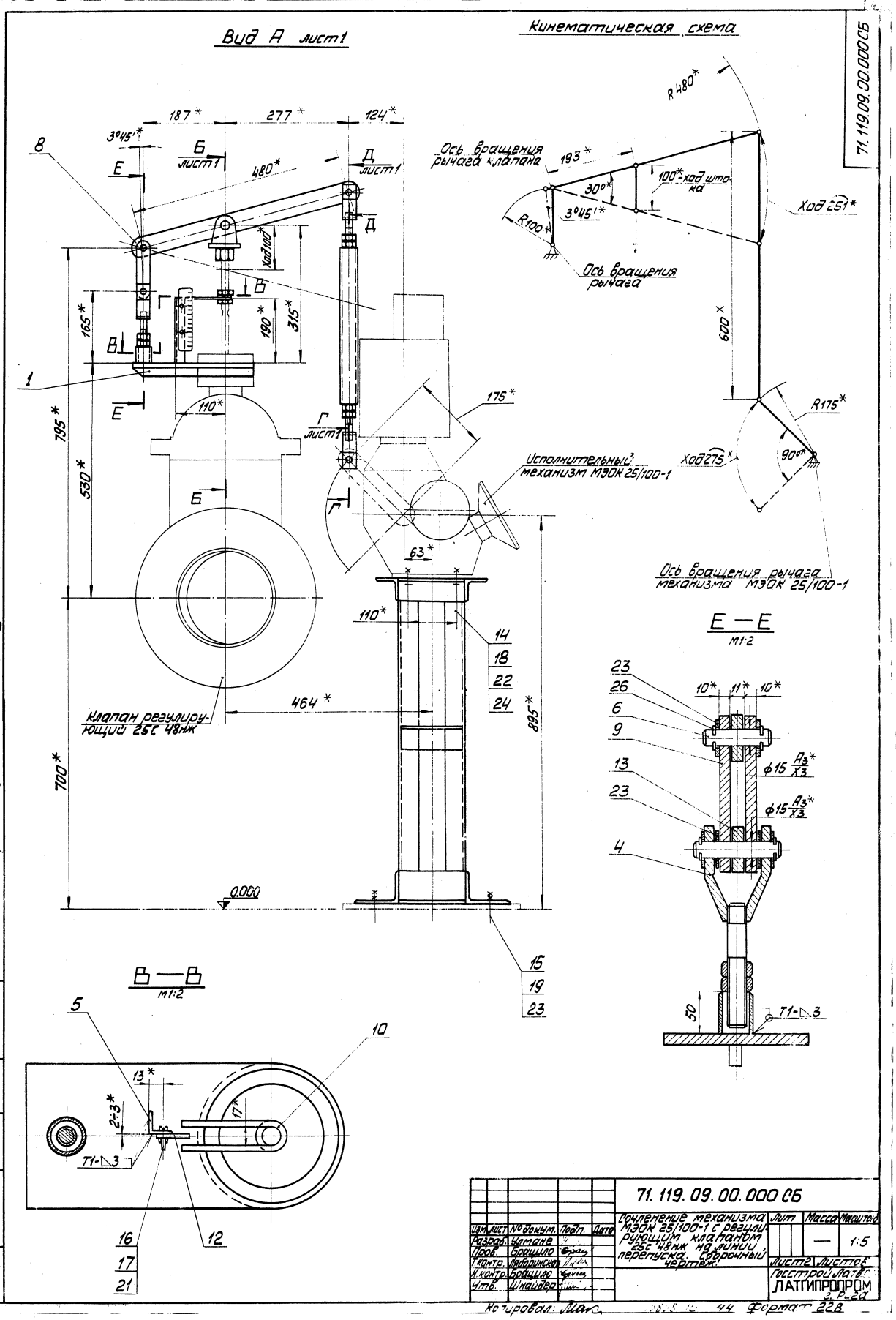

Вид А лист1
Кинематическая схема
71.119.09.00.000СБ
187*
277*
124*
3°45'*
Б лист1
Д лист1
480*
Ось вращения рычага клапана
193*
100*-ход штока
30°*
3°45'*
R100*
Ход 251*
Ось вращения рычага
600*
R175*
Ход 275*
90°*
Ось вращения рычага механизма МЭОК 25/100-1
Ход 100*
165*
190*
315*
795*
530*
110*
175*
Г лист1
Исполнительный механизм МЭОК 25/100-1
63*
110*
14
18
22
24
464*
895*
700*
Клапан регулирующий 25С 48нж
0.000
15
19
23
Е—Е
М1:2
10*
11*
10*
ф15 А3*/Х3
50
Т1-△3
В—В
М1:2
13*
2÷3*
17*
Т1-△3
16
17
21
12
Типовой проект 903-1-154 Альбом VI часть 3
Инв. № подл. | Подп. и дата | Взам. инв. № | Инв. № дубл. | Подп. и дата
71.119.09.00.000 СБ
Изм. | Лист | № докум. | Подп. | Дата
Разраб. | Ульманс
Пров. | Брацило
Т.контр. | Ляборинская
Н.контр. | Брацило
Утв. | Шнайдер
Сочленение механизма МЭОК 25/100-1 с регулирующим клапаном 25С 48нж на линии перепуска. Сборочный чертеж.
Лит | Масса | Масштаб
— | 1:5
Лист 2 | Листов
Госстрой Латв.
ЛАТГИПРОПРОМ
Копировал: Формат 22В

71.119.09.01.001

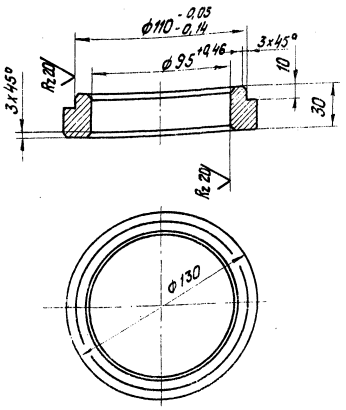

Неуказанные предельные отклонения размеров по СМ7.

Изм.	Лист	№ докум.	Подп.	Дата	71.119.09.01.001
Разраб.		Ульмане			Втулка
Пров.		Брацило			Лит. 1,23 Масса 1:2
Т.контр.		Лаборинска			Лист Листов 1
Н.контр.		Брацило			Лист Б-ПН-32 ГОСТ 19903-74 / В Ст3сп ГОСТ 14637-69
Утв.		Шнайдер			Госстрой Латв.ССР ЛАТГИПРОПРОМ г. Рига

Копировал: Тук Формат А1

71.119.09.01.002

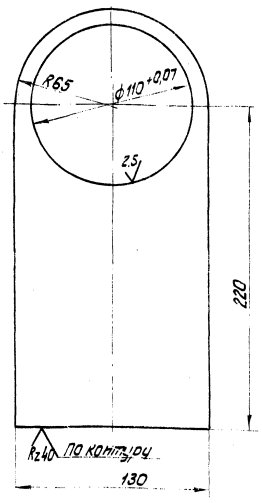

Неуказанные предельные отклонения размеров по СМ7.

Изм.	Лист	№ докум.	Подп.	Дата	71.119.09.01.002
Разраб.		Ульмане			Плита
Пров.		Брацило			Лит. 2 Масса 1:2
Т.контр.		Лаборинска			Лист Листов 1
Н.контр.		Брацило			Лист Б-ПН-10 ГОСТ 19903-74 / В Ст3сп ГОСТ 14637-69
Утв.		Шнайдер			Госстрой Латв.ССР ЛАТГИПРОПРОМ г. Рига

Копировал: Тук Формат А1

71.119.09.01.000 СБ

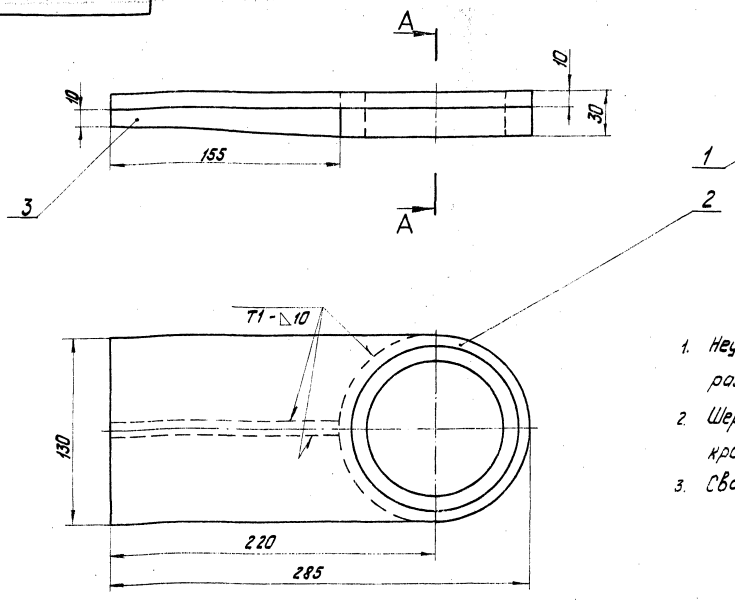

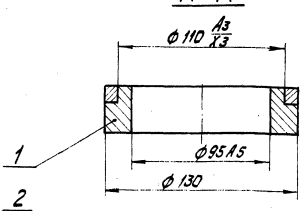

1. Неуказанные предельные отклонения размеров - по СМ7.
2. Шероховатость поверхностей кромок реза - Rz160
3. Сварные швы по ГОСТ 5264-69.

Изм.	Лист	№ докум.	Подп.	Дата	71.119.09.01.000 СБ
Разраб.		Ульмане			Кронштейн. Сборочный чертеж
Пров.		Брацило			Лит. 3,5 Масса 1:2
Т.контр.		Лаборинска			Лист Листов 1
Н.контр.		Брацило			Госстрой Латв.ССР ЛАТГИПРОПРОМ г. Рига
Утв.		Шнайдер			

Копировал: Тук 15858-16 45 Формат А2

Типовой проект 903-1-154 Альбом VI часть 3

71.119.09.00.001

Rz40 (V)

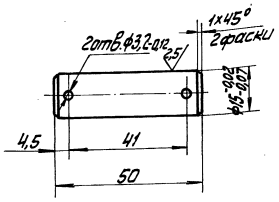

Неуказанные предельные отклонения размеров – по СМ7.

Изм.	Лист	№ докум.	Подп.	Дата	71.119.09.00.001
Разраб.		Цимане			Ось
Пров.		Брацилс			
Т.контр.		Лабзинскис			Лит. Масса Масштаб
Н.контр.		Брацилс			0,07 1:1
Утв.		Шнайдер			Лист Листов 1
					Круг $\frac{25}{h11}$ ГОСТ 2590-71 / Ст3 сп ГОСТ 535-58
					Госстрой Латв.ССР ЛАТГИПРОПРОМ г. Рига

Копировал: Макс Формат А1

Типовой проект 903-1-154 Альбом VI часть 3

71.119.09.00.002

(V)

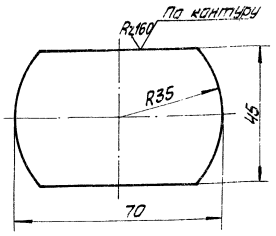

Предельные отклонения размеров – по СМ7.

Изм.	Лист	№ докум.	Подп.	Дата	71.119.09.00.002
Разраб.		Цимане			Плита
Пров.		Брацилс			
Т.контр.		Лабзинскис			Лит. Масса Масштаб
Н.контр.		Брацилс			0,24 1:1
Утв.		Шнайдер			Лист Листов 1
					Лист Б-ПН-10 ГОСТ 19903-74 / Ст3 сп ГОСТ 14637-69
					Госстрой Латв.ССР ЛАТГИПРОПРОМ г. Рига

Копировал: Макс Формат А1

Типовой проект 903-1-154 Альбом VI часть 3

71.119.09.02.000СБ

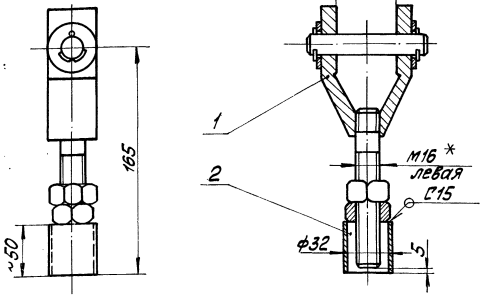

1 * Размеры для справок.
2 Штангу поз. 1 подрезать по месту.
3 Неуказанные предельные отклонения размеров – по СМ7.
4 Сварные швы по ГОСТ 5264-69.
5 Шероховатость поверхностей кромок реза трубы – Rz160 (V).

Изм.	Лист	№ докум.	Подп.	Дата	71.119.09.02.000СБ
Разраб.		Цимане			Штанга
Пров.		Брацилс			Сборочный чертёж
Т.контр.		Лабзинскис			Лит. Масса Масштаб
Н.контр.		Брацилс			~1 1:2
Утв.		Шнайдер			Лист Листов 1
					Госстрой Латв.ССР ЛАТГИПРОПРОМ г. Рига

Копировал: Макс Формат А2

Типовой проект 903-1-154 Альбом VI часть 3

71.119.09.00.005

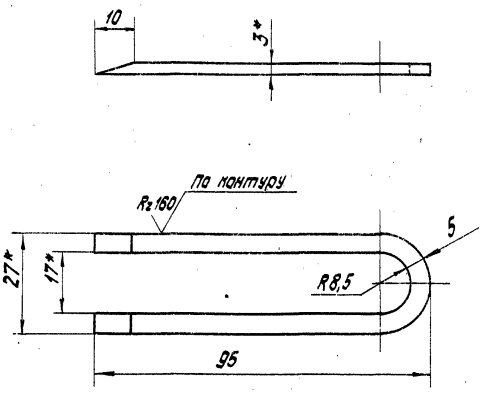

1. Неуказанные предельные отклонения размеров - по СМ7.
2. * Размеры для справок

Изм.	Лист	№ докум.	Подп.	Дата
Разраб.		Ултмане		
Пров.		Брацила		
Т. контр.		Лаборинская		
Н. контр.		Брацила		
Утв.		Шнайдер		

71.119.09.00.005

Стрелка

Лит.	Масса	Масштаб
	0,02	1:1

Лист | Листов 1

Лист 6-ПН-3 ГОСТ 19903-74 / 4.IV-8Ст 3сп ГОСТ 16523-70

Госстрой Латв. ССР ЛАТГИПРОПРОМ

Копировал: Белоконь Формат 11

Типовой проект 903-1-154 Альбом VI часть 3

71.119.09.00.006

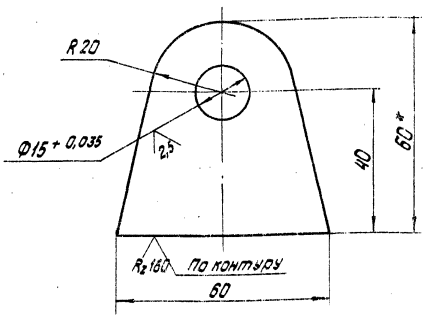

1. Неуказанные предельные отклонения размеров - по СМ7.
2.* Размер для справок

Изм.	Лист	№ докум.	Подп.	Дата
Разраб.		Ултмане		
Пров.		Брацила		
Т. контр.		Лаборинская		
Н. контр.		Брацила		
Утв.		Шнайдер		

71.119.09.00.006

Ушко

Лит.	Масса	Масштаб
	0,21	1:1

Лист | Листов

Лист 6-ПН-10 ГОСТ 19903-74 / В Ст 3сп ГОСТ 14637-69

Госстрой Латв. ССР ЛАТГИПРОПРОМ

Копировал: Белоконь Формат 11

Типовой проект 903-1-154 Альбом VI часть 3

71.119.09.00.004

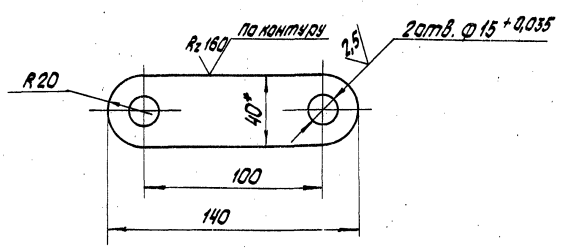

1. Неуказанные предельные отклонения размеров - по СМ7
2* Размер для справок

Изм.	Лист	№ докум.	Подп.	Дата
Разраб.		Ултмане		
Пров.		Брацила		
Т. контр.		Лаборинская		
Н. контр.		Брацила		
Утв.		Шнайдер		

71.119.09.00.004

Рычаг

Лит.	Масса	Масштаб
	0,43	1:2

Лист | Листов 1

Лист 6-ПН-10 ГОСТ 19903-74 / ВСт 3сп ГОСТ 14637-69

Госстрой Латв. ССР ЛАТГИПРОПРОМ

Копировал: Белоконь Формат 11

Типовой проект 903-1-154 Альбом VI часть 3

71.119.09.00.003

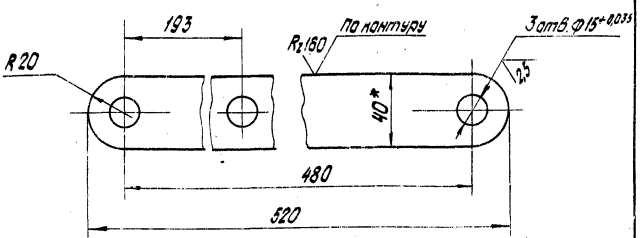

1. Неуказанные предельные отклонения размеров - по СМ7.
2. * размер для справок.

Изм.	Лист	№ докум.	Подп.	Дата
Разраб.		Ултмане		
Пров.		Брацила		
Т. контр.		Лаборинская		
Н. контр.		Брацила		
Утв.		Шнайдер		

71.119.09.00.003

Рычаг

Лит.	Масса	Масштаб
	1,63	1:2

Лист | Листов 1

Лист 6-ПН-10 ГОСТ 19903-74 / ВСт 3сп ГОСТ 14637-69

Госстрой Латв. ССР ЛАТГИПРОПРОМ

Копировал: Белоконь 5558-16-47 Формат 11

Типовой проект 903-1-154 Альбом VI часть 3

71.119.21.01.001

Rz 40 (√)

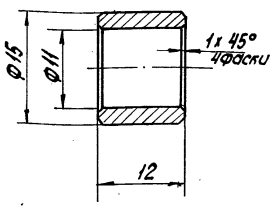

Неуказанные предельные отклонения размеров: отверстий - по A_7; валов - по B_7; остальных - по CM_7.

Изм.	Лист	№ докум.	Подп.	Дата
Разраб.		Петрова		
Пров.		Ульмане		
Т. контр.		Лаборинска		
Н. контр.		Ульмане		
Утв.		Шнайдер		

71.119.21.01.001

Шайба

Лит.	Масса	Масштаб
	0,007	2:1
Лист	Листов 1	

Лист Б-ПН-12 ГОСТ 19903-74 / ВСт3сп ГОСТ 14637-69

Госстрой Латв. ССР ЛАТГИПРОПРОМ г. Рига

Копировал: Белоконь Формат 11

Типовой проект 903-1-154 Альбом VI часть 3

71.119.21.00.002

Rz 40 (√)

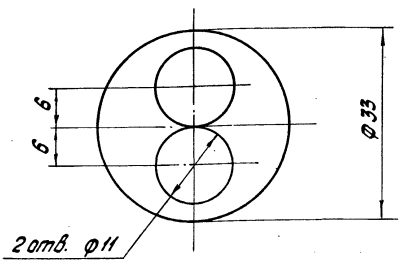

Неуказанные предельные отклонения размеров: отверстий - по A_7; остальных - по CM_7

Изм.	Лист	№ докум.	Подп.	Дата
Разраб.		Петрова		
Пров.		Ульмане		
Т. контр.		Лаборинска		
Н. контр.		Ульмане		
Утв.		Шнайдер		

71.119.21.00.002

Шайба

Лит.	Масса	Масштаб
	0,015	2:1
Лист	Листов 1	

Лист Б-ПН-3 ГОСТ 19903-74 / 4-IV ВСт3сп ГОСТ 16523-70

Госстрой Латв. ССР ЛАТГИПРОПРОМ г. Рига

Копировал: Белоконь Формат 11

Типовой проект 903-1-154 Альбом VI часть 3

71.119.08.00.001

(√)

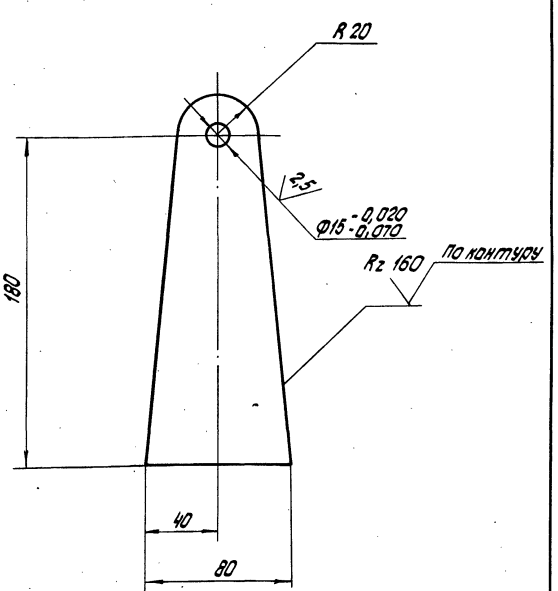

Неуказанные предельные отклонения размеров -по CM_7.

Изм.	Лист	№ докум.	Подп.	Дата
Разраб.		Ульмане		
Пров.		Петрова		
Т. контр.		Лаборинска		
Н. контр.		Петрова		
Утв.		Шнайдер		

71.119.08.00.001

Планка

Лит.	Масса	Масштаб
	0,7	1:2
Лист	Листов 1	

Лист Б-ПН-8 ГОСТ 19903-74 / ВСт3сп ГОСТ 14637-69

Госстрой Латв. ССР ЛАТГИПРОПРОМ г. Рига

Копировал: Белоконь Формат 11

Типовой проект 903-1-154 Альбом VI часть 3

71.119.09.00.007

(√)

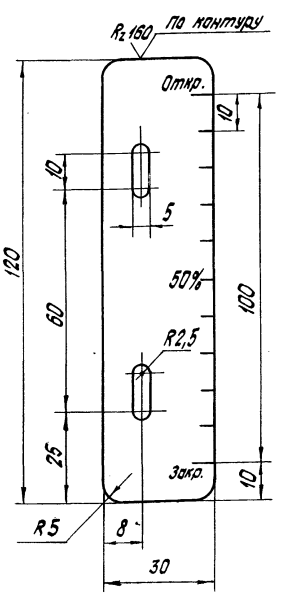

Предельные отклонения размеров - по CM_7

Изм.	Лист	№ докум.	Подп.	Дата
Разраб.		Ульмане		
Пров.		Петрова		
Т. контр.		Лаборинска		
Н. контр.		Петрова		
Утв.		Шнайдер		

71.119.09.00.007

Шкала

Лит.	Масса	Масшт.
	0,07	1:1
Лист	Листов 1	

Лист Б-ПН-3 ГОСТ 19903-74 / 4-IV-ВСт3сп ГОСТ 16523-70

Госстрой Латв. ССР ЛАТГИПРОПРОМ г. Рига

Копировал: Белоконь 15558-16 48 Формат 11

71.119.10.00.000СБ

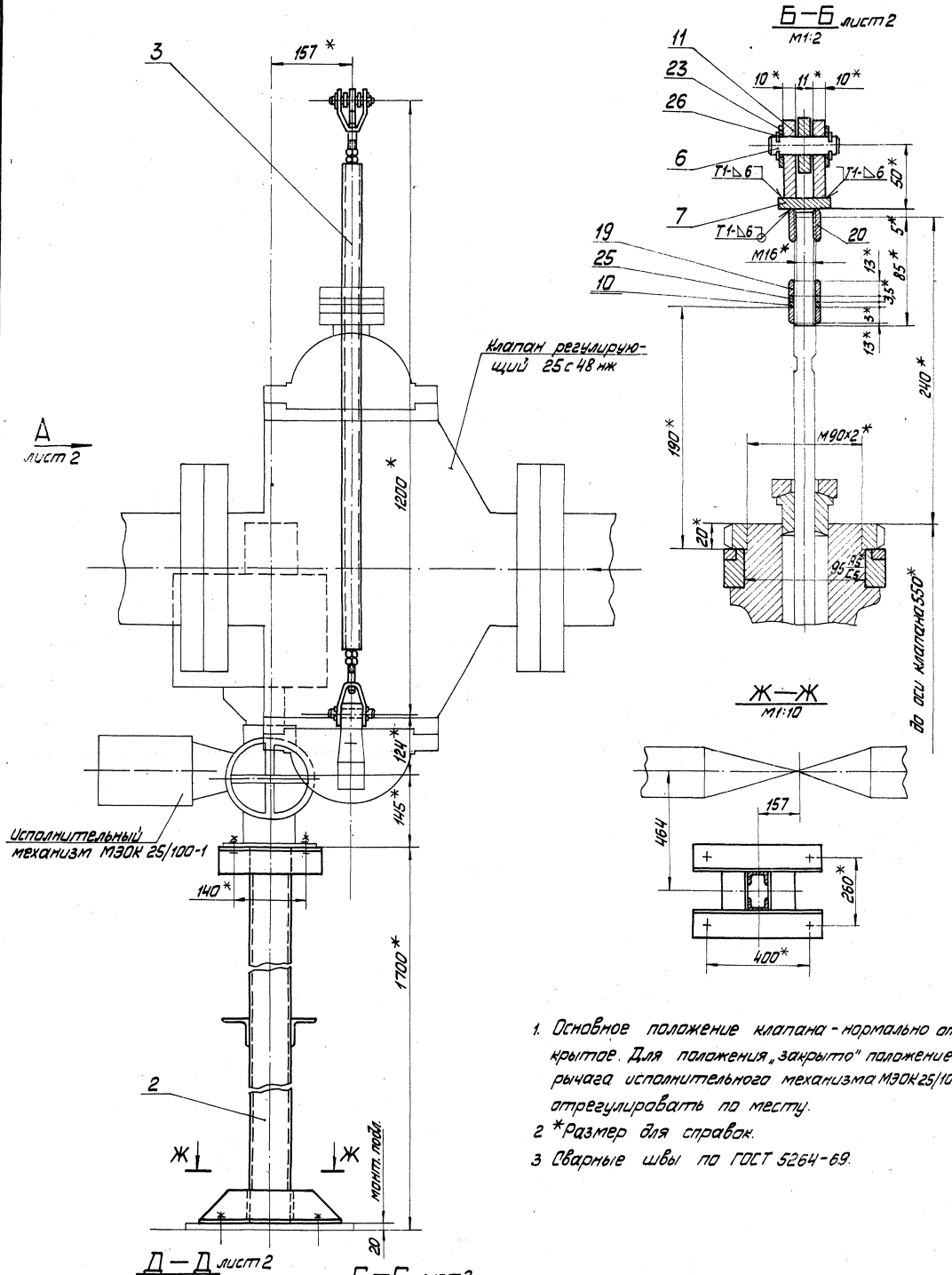

1. Основное положение клапана - нормально открытое. Для положения „закрыто" положение рычага исполнительного механизма МЭОК 25/100-1 отрегулировать по месту.
2. *Размер для справок.
3. Сварные швы по ГОСТ 5264-69.

Изм.	Лист	№ докум.	Подп.	Дата	71.119.10.00.000 СБ		
Разраб.		Пащенкова			Сочленение механизма МЭОК-25/100-1 с регулирующим клапаном 25с48нж на линии рециркуляции. Сборочный чертёж.	Лит	Масса 57,0	Масштаб 1:5
Пров.		Улмане				Лист 1	Листов 2
Т.контр.		Лаборинская				Госстрой Латв.ССР ЛАТГИПРОПРОМ г. Рига	
Н.контр.		Улмане					
Утв.		Шнайдер					

Копировал: Макс 15858-16 49 формат 22В

Типовой проект 903-1-154 Альбом VI часть 3

Инв. № подл. | Подп. и дата | Взам. инв. № | Инв. № дубл. | Подп. и дата

71.119.10.00.000 СБ

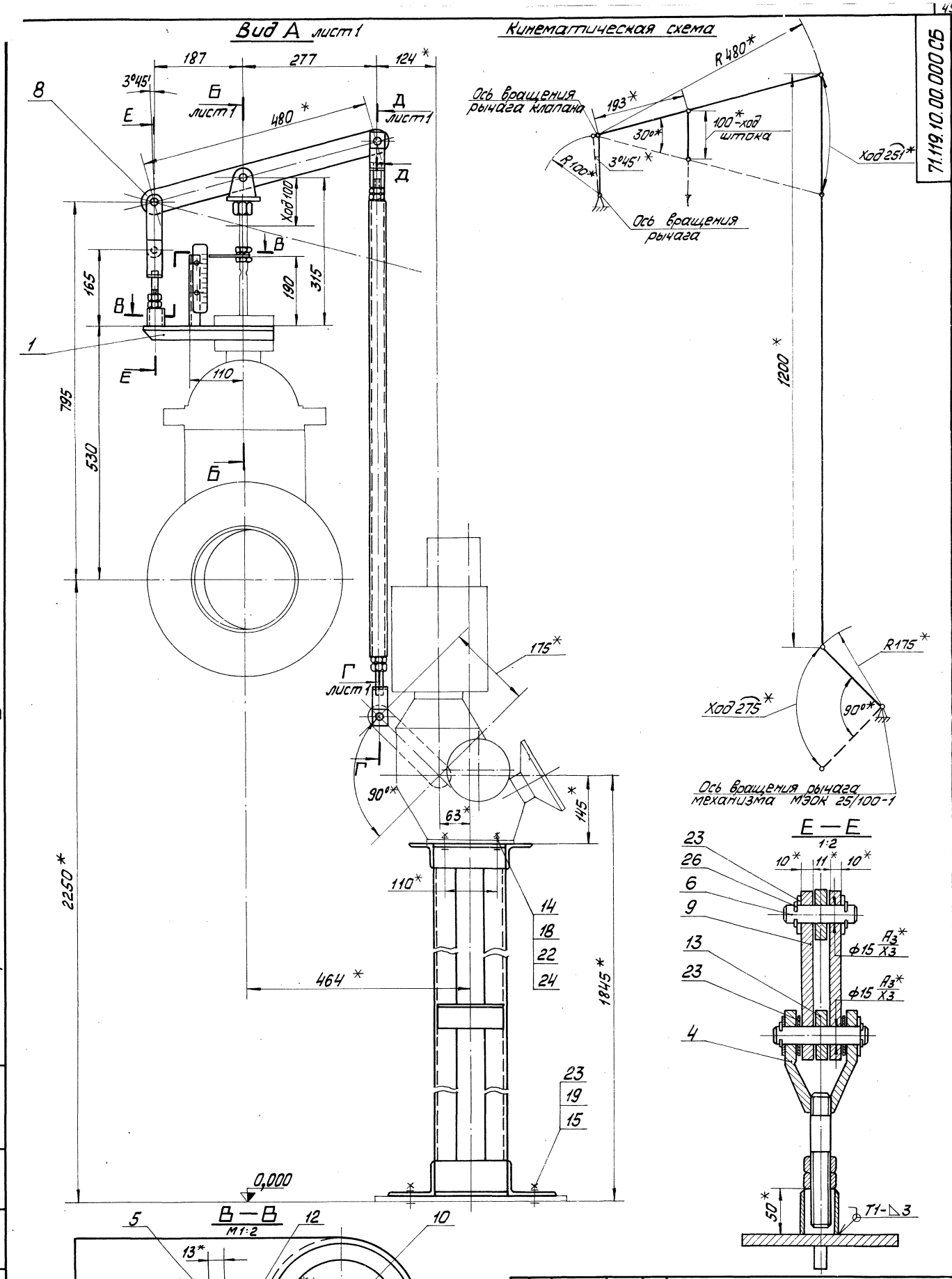

Изм	Лист	№ докум.	Подп.	Дата
Разраб.		Лащенкова		
Пров.		Улмане		
Т.контр.		Ляборинская		
Н.контр.		Улмане		
Утв.		Шнайдер		

71.119.10.00.000 СБ

Сочленение механизма МЭОК 25/100-1 с регулирующим клапаном 25С 48нж на линии рециркуляции. Сборочный чертёж.

Лит	Масса	Масштаб
	—	1:5

Лист 2 Листов

Госстрой Латв. ССР ЛАТГИПРОПРОМ г. Рига

Типовой проект 903-1-154 Альбом VI часть 3

Инв. № подл. | Подп. и дата | Взам. инв. № | Инв. № дубл. | Подп. и дата

Копировал Мак 15858-16 50 Формат 2.28

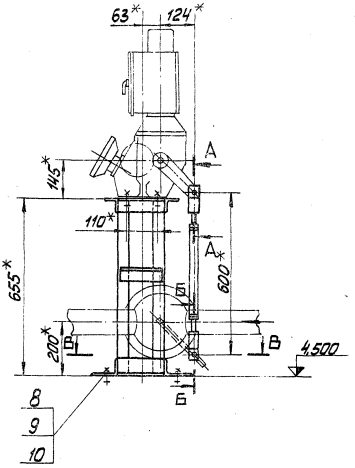

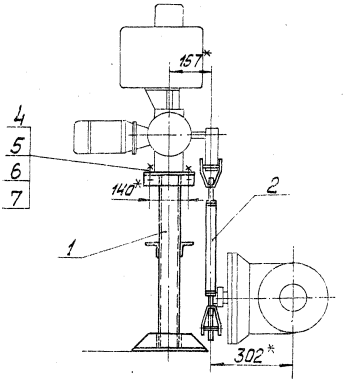

Кинематическая схема

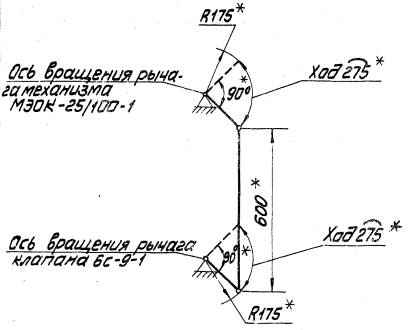

В—В
М1:5

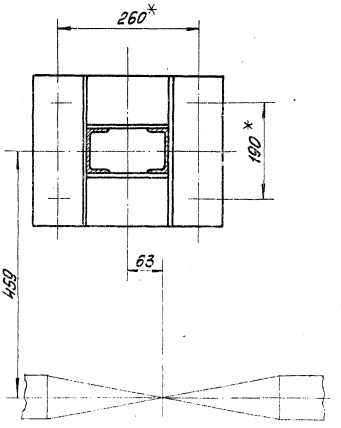

А—А
М1:2

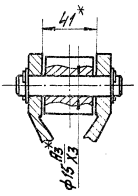

Б—Б
М1:2

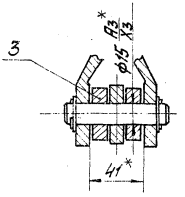

				71.119.11.00.000			
Изм.	Лист	№ докум.	Подп.	Дата	Сочленение механизма МЭОК-25/100-1 с клапаном 6с-9-1 на паропроводе к деаэратору. Сборочный чертёж.	Лит.	Масса 23	Масштаб 1:10
Разраб.		Гусева						
Пров.		Ульмане				Лист	Листов 1	
Т.контр.		Ляборинская				Госстрой Латв.С.Р.		
Н.контр.		Ульмане				ЛАТГИПРОПРОМ		
Утв.		Шнайдер						

Типовой проект 903-1-154 Альбом VI часть 3

Инв. № подл. | Подп. и дата | Взам. инв. № | Инв. № дубл. | Подп. и дата

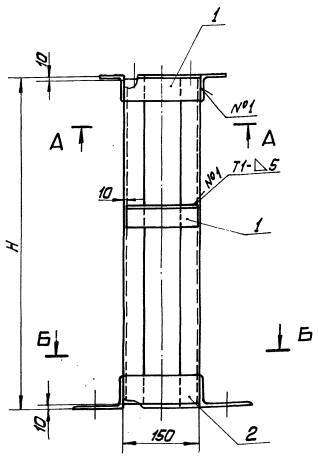

А—А

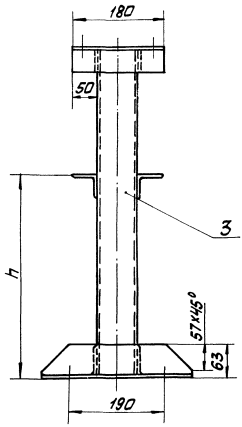

Б-Б

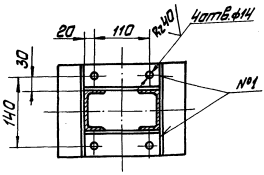

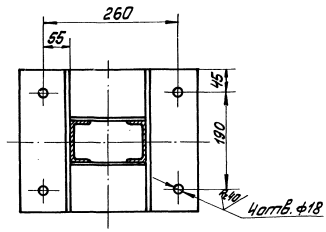

Обозначение	H, в мм	h, в мм	Масса, в кг
71.119.11.01.000	655	400	18,3
-01	855	500	22,0
-02	747	400	19,5
-03	954	500	22,4
-04	804	500	20,3
-05	727	400	19,2
-06	746	400	19,4
-07	847	500	20,8
-08	935	500	22,1
-09	730	400	20,1
-10	590	300	18,2

1 Неуказанные предельные отклонения размеров:
отверстий - по H_7
остальных - по CM_7
2 Сварные швы по ГОСТ 5264-69. Сварку прокатных профилей производить швом Н1-△5□, кроме мест, указанных особо.
3. Отверстия сверлить после сварки.
4. Шероховатость поверхностей кромок реза $R_z 160$.

| | | |

71.119.12.00.000СБ

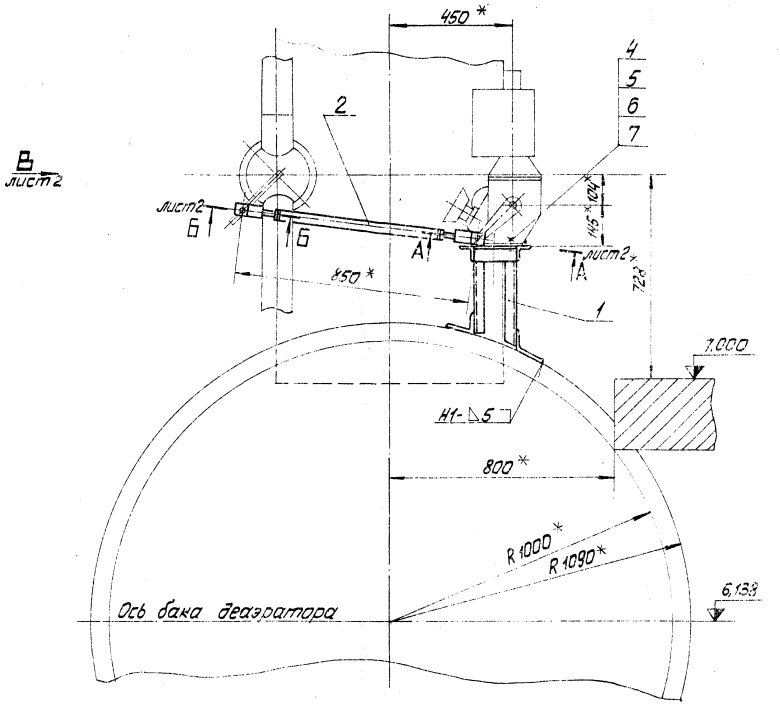

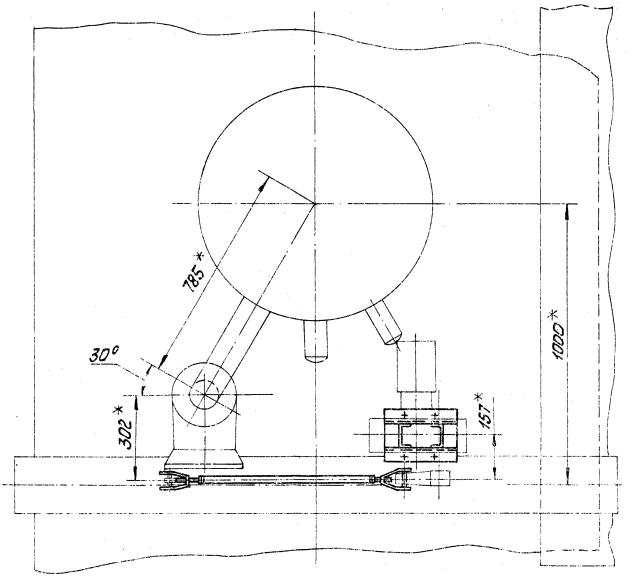

1. * Размеры для справок.
2. Опору приварить к бандажу деаэратора по месту.

Типовой проект 903-1-154 Альбом VI часть 3

					71.119.12.00.000СБ			
Изм.	Лист	№ докум.	Подп.	Дата	Сочленение механизма МЭОК-25/100-2 с клапаном 6с-9-2 на трубопроводе химочищенной воды к деаэратору. Сборочный чертеж.	Лит.	Масса	Масштаб
Разраб.		Гусева					19,5	1:10
Пров.		Ульмане						
Т.контр.		Лаборинская				Лист 1	Листов 2	
Н.контр.		Ульмане				Госстрой Латв.ССР ЛАТГИПРОПРОМ г. Рига		
Утв.		Шнайдер						

Формат 22 В

71.119.12.00.000СБ

Вид В лист 1

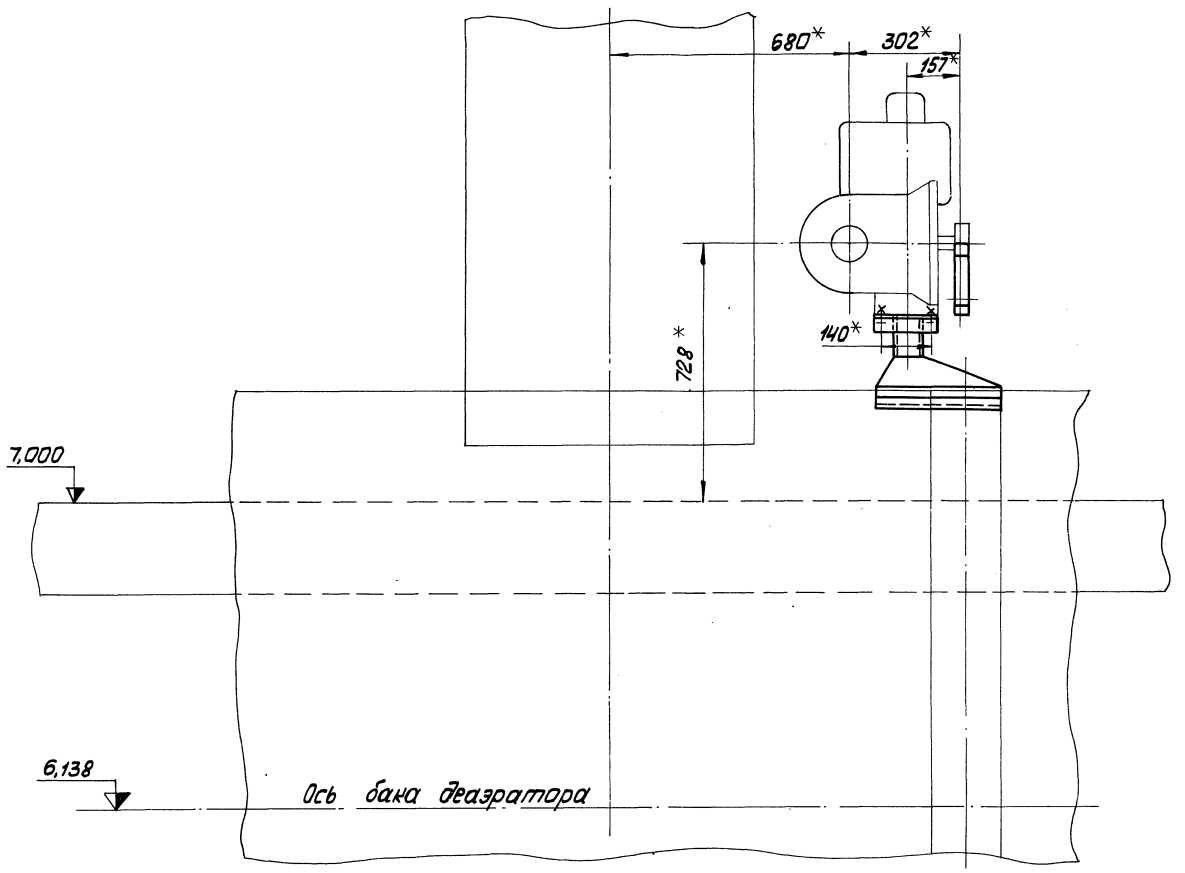

А—А лист 1
М1:2

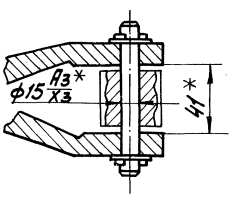

Кинематическая схема

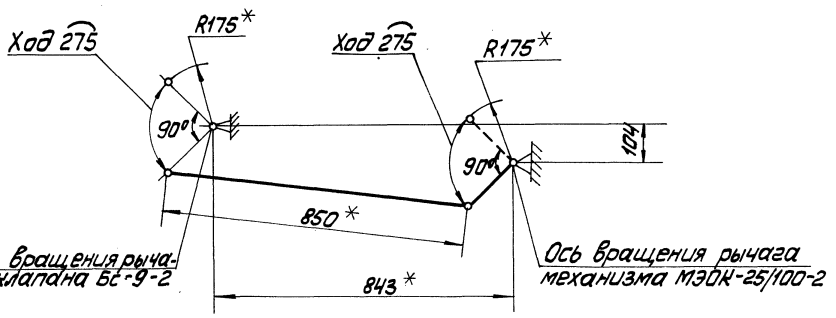

Б—Б лист 1
М1:2

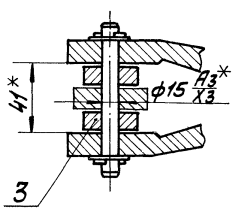

Типовой проект 903-1-154 Альбом VI часть 3

Изм.	Лист	№ докум.	Подп.	Дата	71.119.12.00.000 СБ			
Разраб.		Гусева			Сочленение механизма МЭОК-25/100-2 с клапаном БС-9-2 на трубопроводе химочищенной воды к деаэратору. Сборочный чертеж.	Лит.	Масса	Масштаб
Пров.		Улмане					—	1:10
Т.контр.		Ляборинская				Лист 2	Листов	
Н.контр.		Улмане				Госстрой Латв.ССР ЛАТГИПРОПРОМ г. Рига		
Утв.		Шнайдер						

Инв.№ подл. | Подп. и дата | Взам.инв.№ | Инв.№ дубл. | Подп. и дата

Копировал: Макс 15858 16 54 Формат 22В

71.119.12.01.000 СБ

Вид А

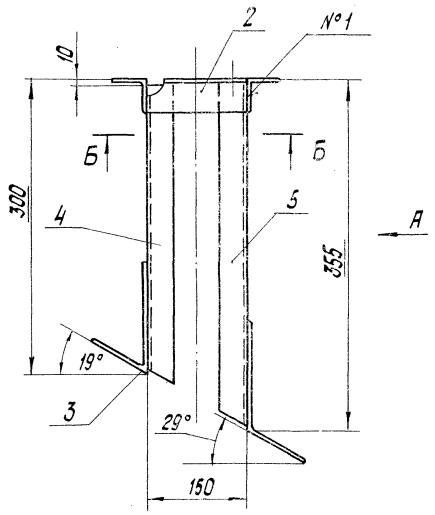

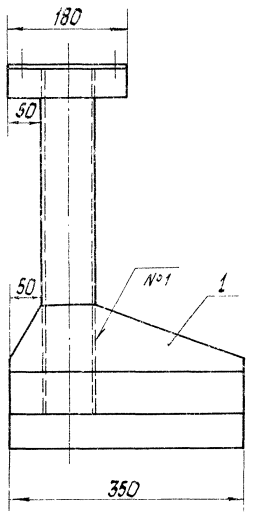

Б-Б

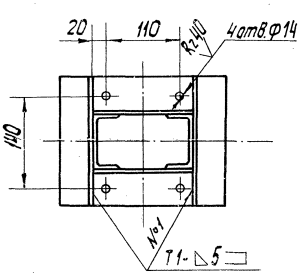

Поз. 1

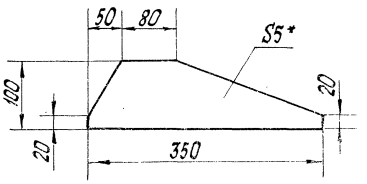

Поз. 5
М1:2

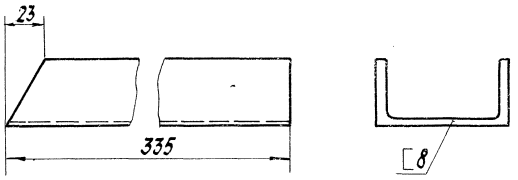

Поз. 4
М1:2

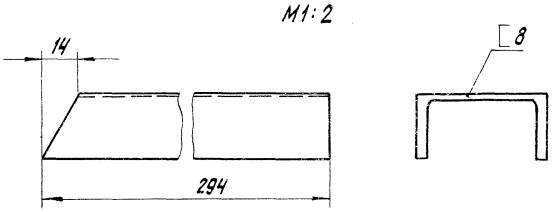

1.* Размер для справок.
2. Неуказанные предельные отклонения размеров отверстий - по A_7
остальных - по CM_7
3. Сварные швы по ГОСТ 5264-69. Сварку прокатных профилей производить швом Н1-◺5▭ кроме мест, указанных особо.
4. Отверстия сверлить после сварки.
5. Деталь поз. 3 размолковать при монтаже. Rz 160
6. Шероховатость поверхностей кромок реза.

Типовой проект 903-1-154 Альбом VI часть 3

Изм.	Лист	№ докум.	Подп.	Дата	71.119.12.01.000 СБ			
разраб.		Гусева			Опора Сборочный чертеж	Лит	Масса 15	Масшт 1:5
Пров.		Улмане				Лист	Листов 1	
Контр.		Лябаринская				Госстрой латв. ССР ЛАТГИПРОПРОМ г. Рига		
Н. контр.		Улмане						
Утв.		Шнайдер						

Инв. № подл. | Подп. и дата | Взам. инв. № | Инв. № дубл. | Подп. и дата

Копировал: Белокань Формат 11 15858-16 55

71.119.13.00.000 СБ

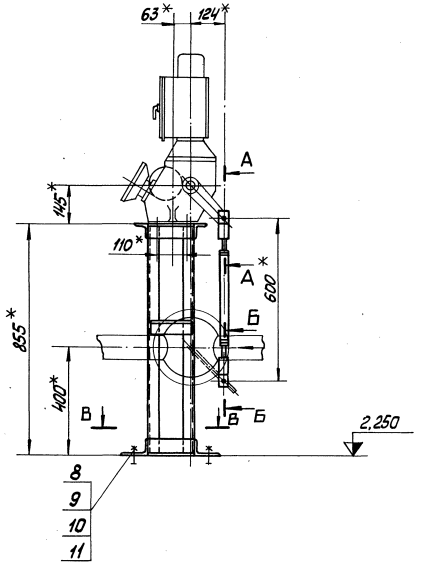

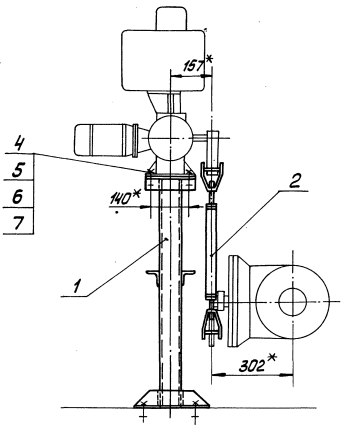

Кинематическая схема

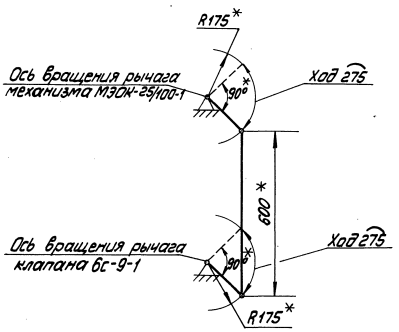

В–В
М1:5

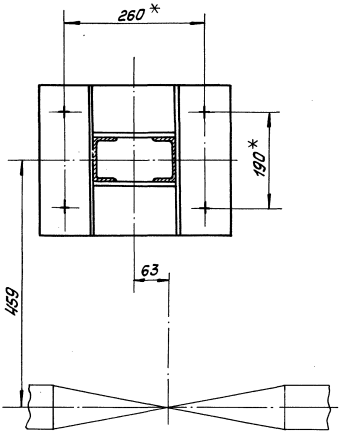

А–А
М1:2

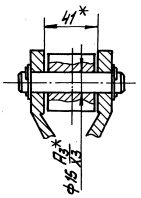

Б–Б
М1:2

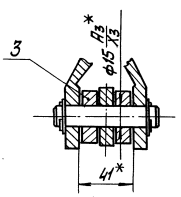

*Размеры для справок.

					71.119.13.00.000 СБ			
Изм.	Лист	№ докум.	Подп.	Дата	Сочленение механизма МЭОК-25/100-1 с клапаном 6с-9-1 на линии подпитки. Сборочный чертёж.	Лит.	Масса	Масштаб
Разраб.		Гусева					27	1:10
Пров.		Ульмане				Лист	Листов 1	
Т.контр.		Лаборинская				Госстрой Латв.ССР		
Н.контр.		Ульмане				ЛАТГИПРОПРОМ г. Рига		
Утв.		Шнайдер						

Типовой проект 903-1-154 Альбом VI часть 3

Инв.№ подл. | Подп. и дата | Взам.инв.№ | Инв.№ дубл. | Подп. и дата

Копировал: Мак

15858-15 56 Формат 22В

71.119.14.00.000 СБ

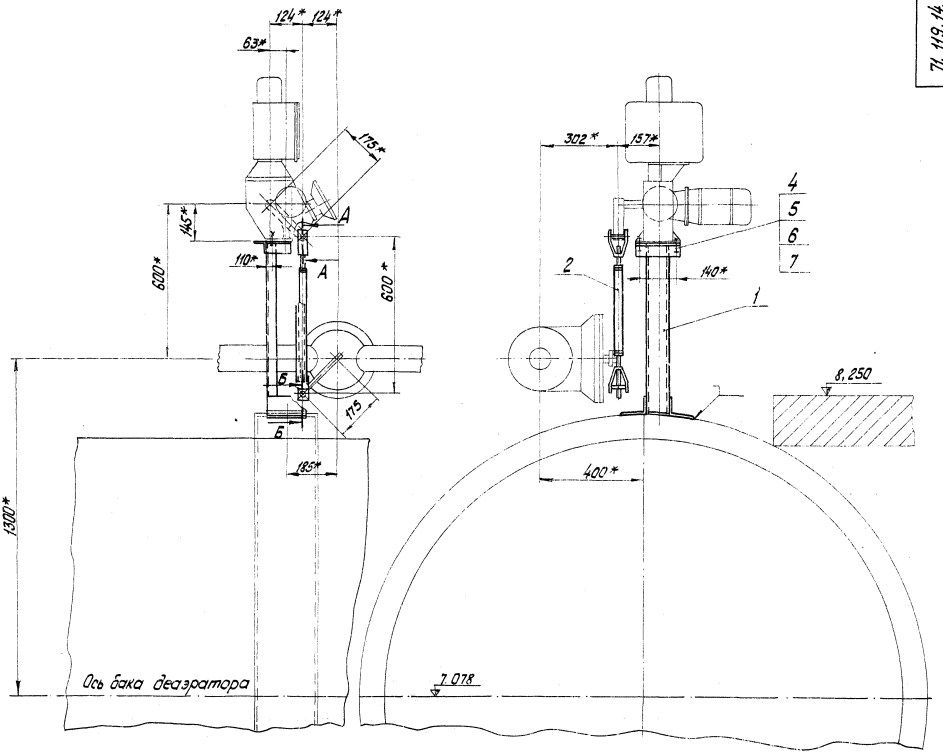

Кинематическая схема

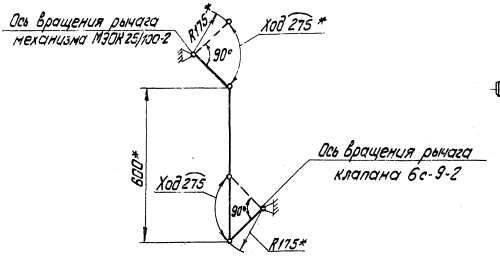

А-А
М1:2

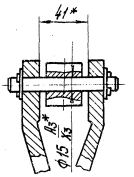

Б-Б
М1:2

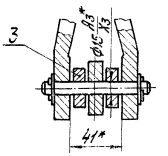

1* Размеры для справок.
2. Опорные уголки раны размолковать по месту и приварить при монтаже к бандажу бака деаэратора

					71.119.14.00.000 СБ			
Изм.	Лист	№докум.	Подп.	Дата	Сочленение механизма МЭОК-25/100-2 с клапаном 6с-9-2 на трубопроводе хлопочищенной воды к деаэратору сборочный чертеж	Лит.	Масса	Масштаб
Разраб.		Гусева					17,5	1:10
Пров.		Улмане				Лист	Листов 1	
Т. контр.		Пя борисова				Госстрой Латв.ССР ЛАТТИПРОПРОМ г. Рига		
Н. контр.		Улмане						
Утв.		Шнайдер						

Копировал: Тукин 15898-16 5 Формат 22

Типовой проект 903-1-154 Альбом VI часть 3

Инв. № подл. | Подп. и дата | Взам. инв. № | Инв. № дубл. | Подп. и дата

71.119.14.01.000 СБ

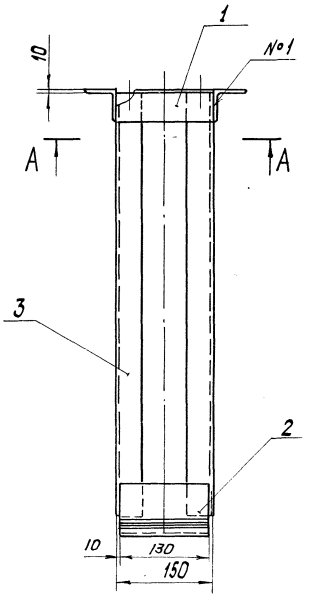

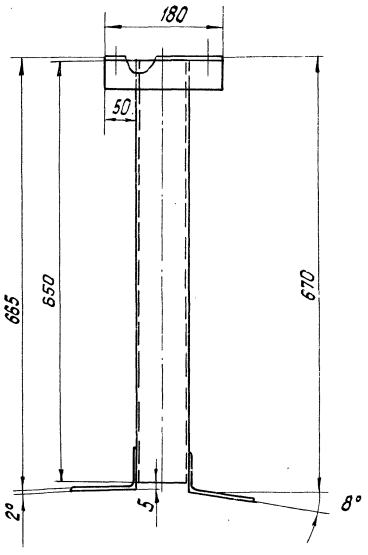

А А

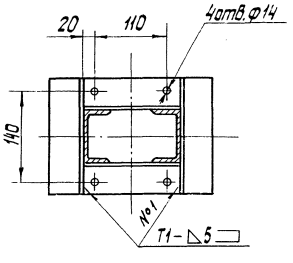

1* Размеры для справок.

2. Неуказанные предельные отклонения размеров:
   отверстий - по A_7
   остальных - по CM_7.

3. Сварные швы по ГОСТ 5264-69. Сварку прокатных профилей производить швом Н1-△5 ⊐ кроме мест, указанных особо.

4. Отверстия сверлить после сварки.

5. Деталь поз. 2 размалковать при монтаже.

6. Шероховатость поверхностей кромок реза Rz 160

Типовой проект 903-1-154 Альбом VI часть 3

					71.119.14.01.000 СБ			
Изм.	Лист	№ докум.	Подп.	Дата	Опора Сборочный чертеж	Лит.	Масса	Масшт.
Разраб.		Гусева					13,6	1:5
Пров.		Улмане				Лист	Листов 1	
Т. контр.		Ляборинская				Госстрой латв. ССР ЛАТГИПРОПРОМ г. Рига		
Н. контр.		Улмане						
Утв.		Шнайдер						

15858-16 5S Копировал: Белоконь Формат 22

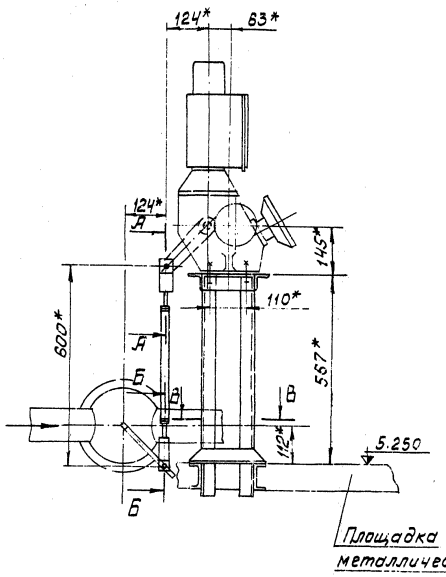

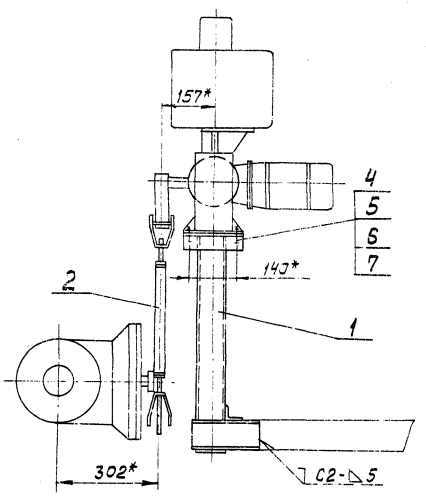

В-В

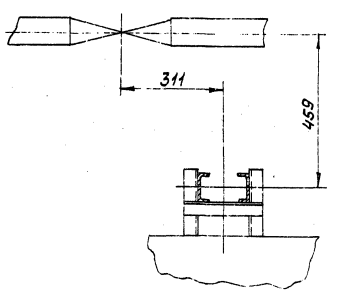

Кинематическая схема

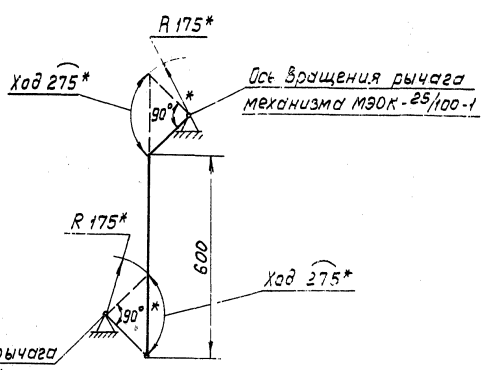

А-А
М1:2

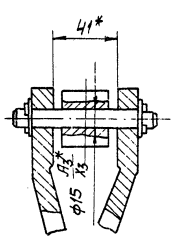

Б-Б
М1:2

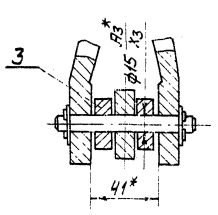

1. * размер для справок.
2. Сварные швы по ГОСТ 5264-69.

				71.119.15.00.000 СБ			
Изм.	Лист	№ докум.	Подп.	Дата	Сочленение механизма МЭОК-25/100-1 с клапаном 6с-9-1 на паропроводе к деаэратору. Сборочный чертеж	Лит.	Масса	Масштаб
Разраб.		Гусева					20,5	1:10
Пров.		Ульмане				Лист	Листов 1	
Т.контр.		Заборинская				Госстрой Латв.ССР ЛАТГИПРОПРОМ		
Н.контр.		Ульмане						
ГИП								

Типовой проект 903-1-154 Альбом VII часть 3

Инв. № подл. | Подп. и дата | Взам. инв. № | Инв. № дубл. | Подп. и дата

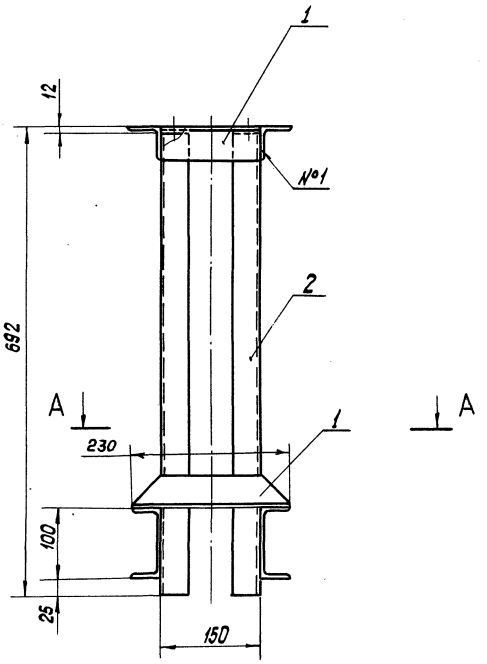

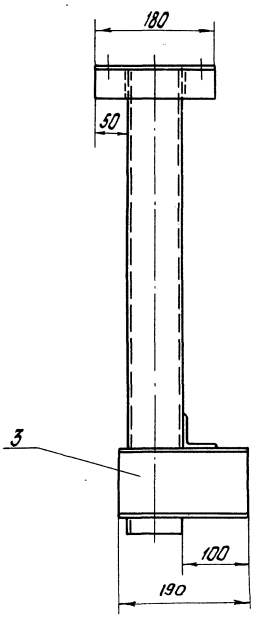

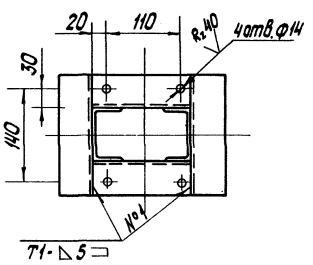

А-А

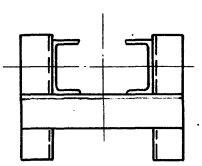

1.* Размер для справок.
2. Неуказанные предельные отклонения размеров:
   отверстий - по A_1
   остальных - по CM_1.
3. Сварные швы по ГОСТ 5264-69. Сварку прокатных профилей производить швом Н1-△5⊐, кроме мест указанных особо.
4. Отверстия сверлить после сварки.

Типовой проект 903-1-154 Альбом VI часть 3

Инв.№ подл. | Подп. и дата | Взам. инв.№ | Инв.№ дубл. | Подп. и дата

					71.119.15.01.000 СБ		
Изм.	Лист	№ докум.	Подп.	Дата	Опора Сборочный чертеж	Лит.	Масса	Масшт
Разраб.		Гусева					16,5	1:5
Пров.		Ульмане				Лист	Листов 1	
Т.контр.		Лабринская				Госстрой Латв. ССР ЛАТГИПРОПРОМ г. Рига		
Н.контр.		Ульмане						
Утв.		Шнайдер						

Копировал: Белоконь 15858-16 БС Формат А2

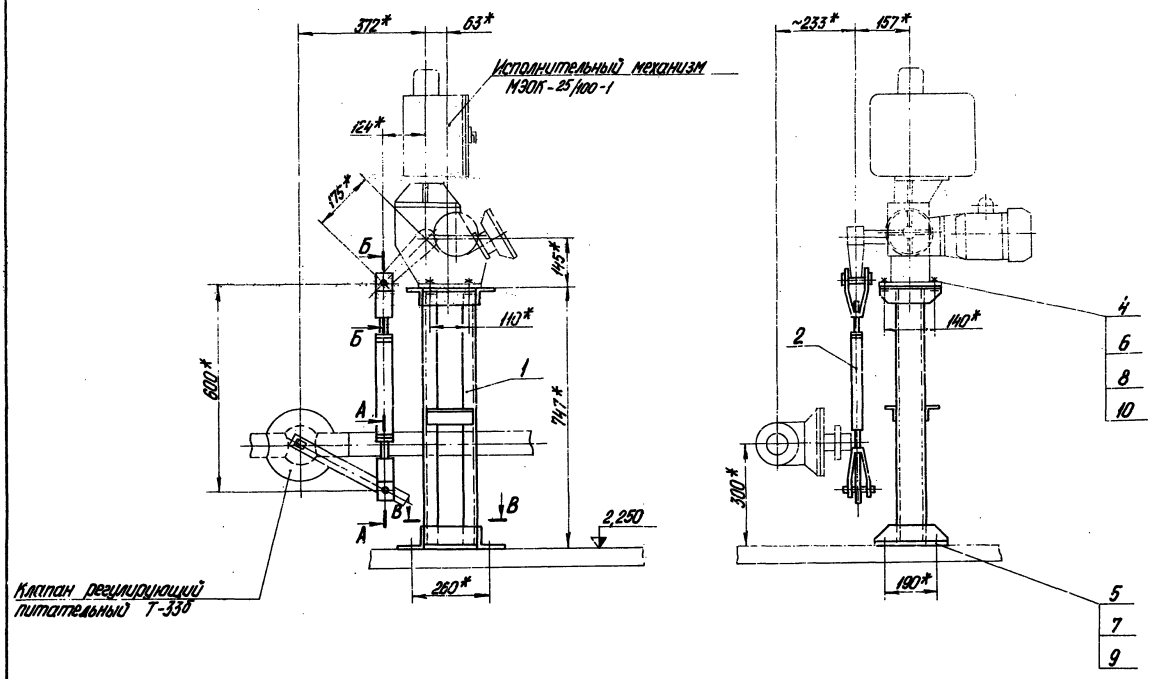

Кинематическая схема

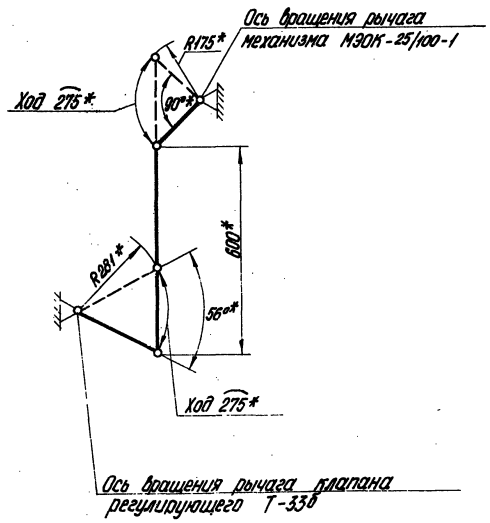

А-А
М1:2

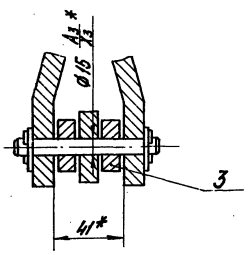

Б-Б
М1:2

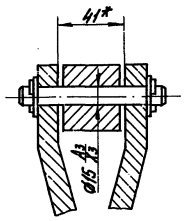

В-В

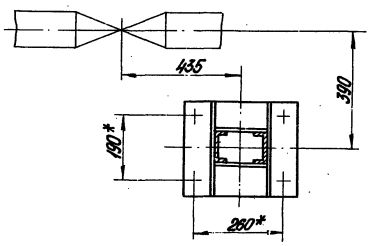

*Размеры для справок.

					71.119.16.00.000 СБ			
Изм.	Лист	№ докум.	Подп.	Дата	Сочленение механизма МЭОК-25/100-1 с клапаном Т-33б на линии рециркуляции питательных насосов Сборочный чертеж	Лит.	Масса	Масштаб
Разраб.		Петрова					26	1:10
Пров.		Улмане				Лист	Листов 1	
Т. контр.		Ляборинская				Госстрой Латв. ССР ЛАТГИПРОПРОМ г. Рига		
Н. контр.		Улмане						
Утв.		Шнайдер						

Копировал Э. Янкелович 15858-16 51 Формат 22

Типовой проект 903-1-154 Альбом VI часть 3

Инв. № подл. | Подп. и дата | Взам. инв. № | Инв. № дубл. | Подп. и дата

71.119.17.00.000 СБ

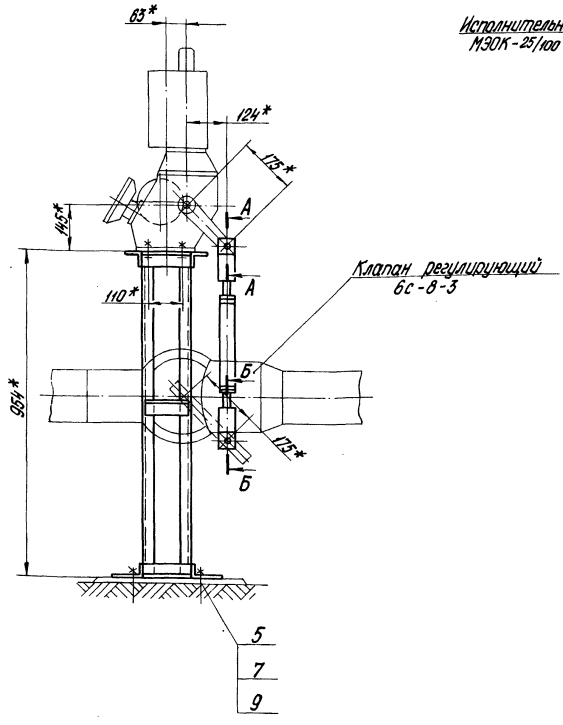

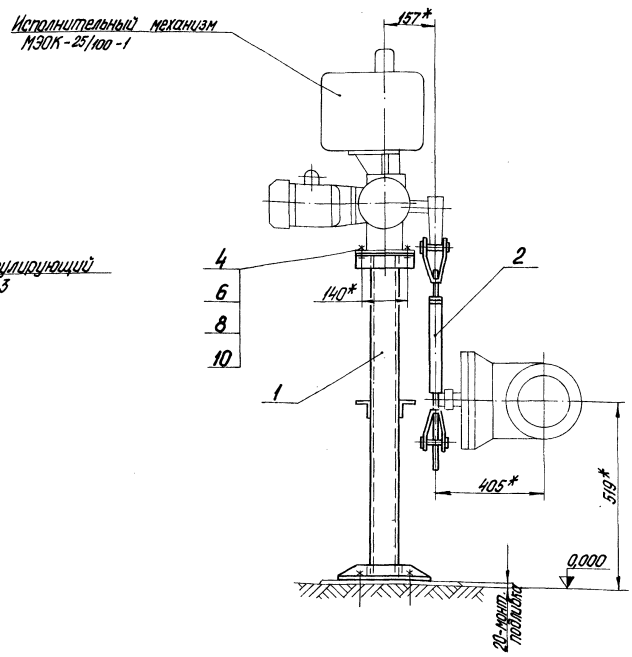

Кинематическая схема

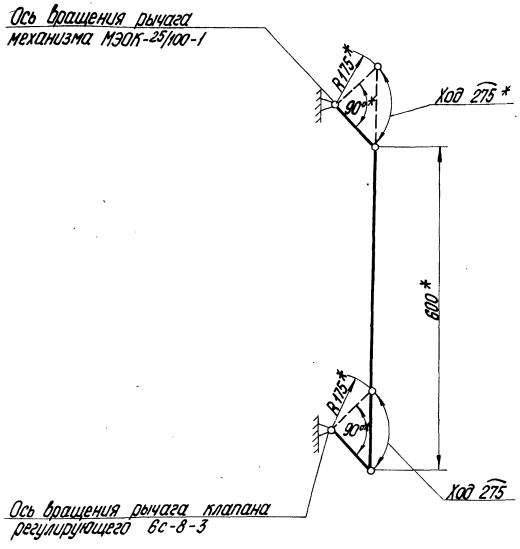

В-В

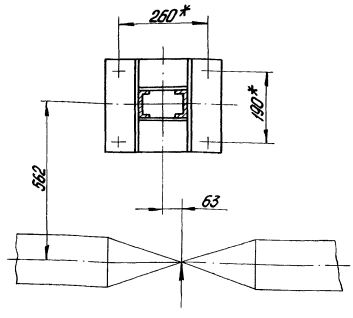

А-А
М1:2

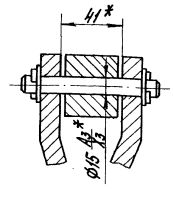

Б-Б
М1:2

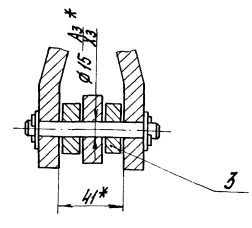

*Размеры для справок.

				71.119.17.00.000 СБ		
Изм.	Лист	№ докум.	Подп.	Дата		
Разраб.		Петрова			Сочленение механизма МЭОК-25/100-1 с клапаном 6с-8-3 на блоке РУ	Лит.	Масса	Масштаб
Пров.		Ульмане					31	1:10
Т. контр.		Лаборинская			Сборочный чертеж	Лист	Листов 1	
Н. контр.		Ульмане				Госстрой Латв.ССР ЛАТГИПРОПРОМ г. Рига		
Утв.		Шнайдер						

Копировал О.Янкелович 15858-16 6С Формат А2

Альбом VI часть 3

Типовой проект 903-1-154

Инв. № подл. | Подп. и дата | Взам. инв. № | Инв. № дубл. | Подп. и дата

71.119.18.00.000 СБ

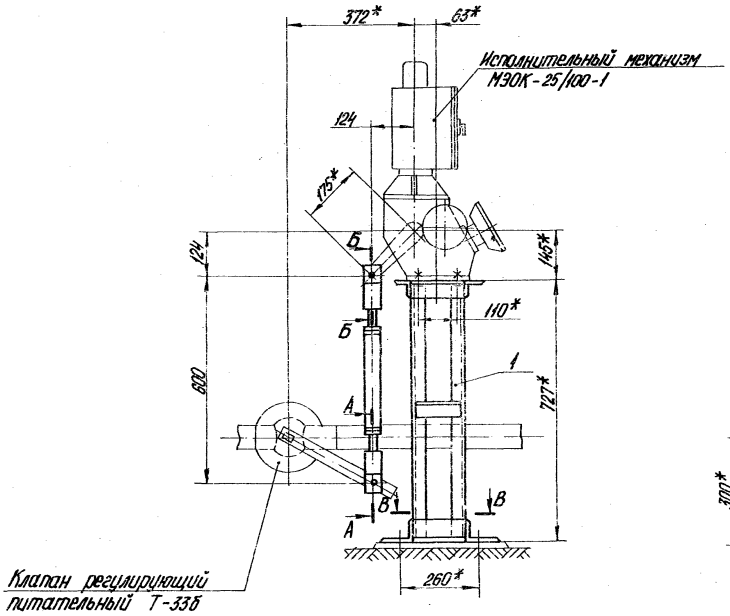

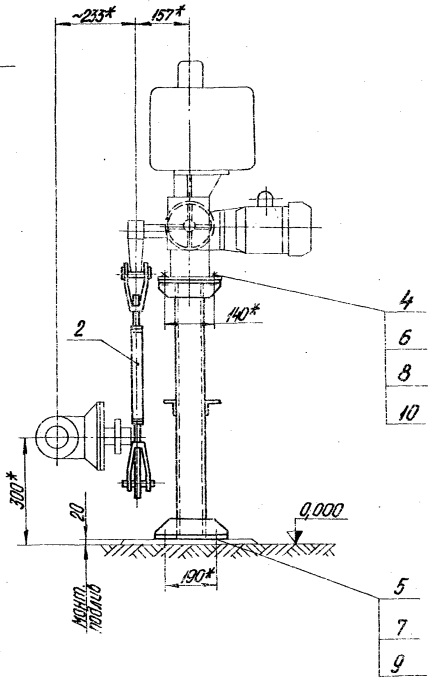

Кинематическая схема

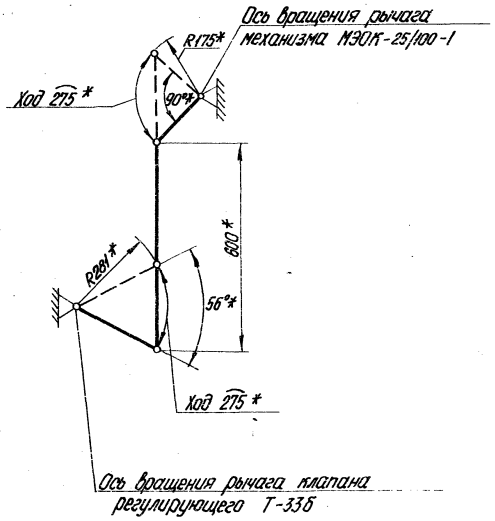

А-А
М1:2

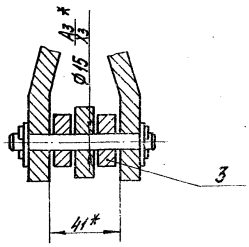

Б-Б
М1:2

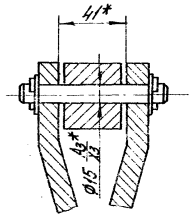

В-В

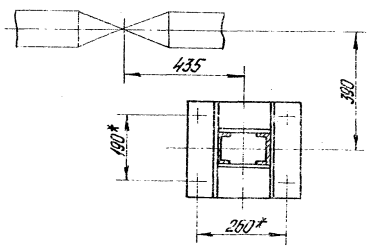

*Размеры для справок.

					71.119.18.00.000 СБ		
Изм.	Лист	№ докум.	Подп.	Дата	Сочленение механизма МЭОК-25/100-1 с клапаном Т-335 на мазутопроводе к котлам КВ-ГМ-30. Сборочный чертеж	Лит.	Масса	Масштаб
Разраб.		Петрова					26,5	1:10
Пров.		Ульмане				Лист	Листов 1	
Т. контр.		Лаврентьева				Госстрой СССР ЛАТГИПРОПРОМ г. Рига		
Н. контр.		Ульмане						
Утв.		Шнайдер						

Копировал О. Янкелович 15858-16-63 Формат А2

Типовой проект 903-1-154 Альбом VII часть 3

Инв. № подл. | Подп. и дата | Взам. инв. № | Инв. № дубл. | Подп. и дата

71.119.19.00.000 СБ

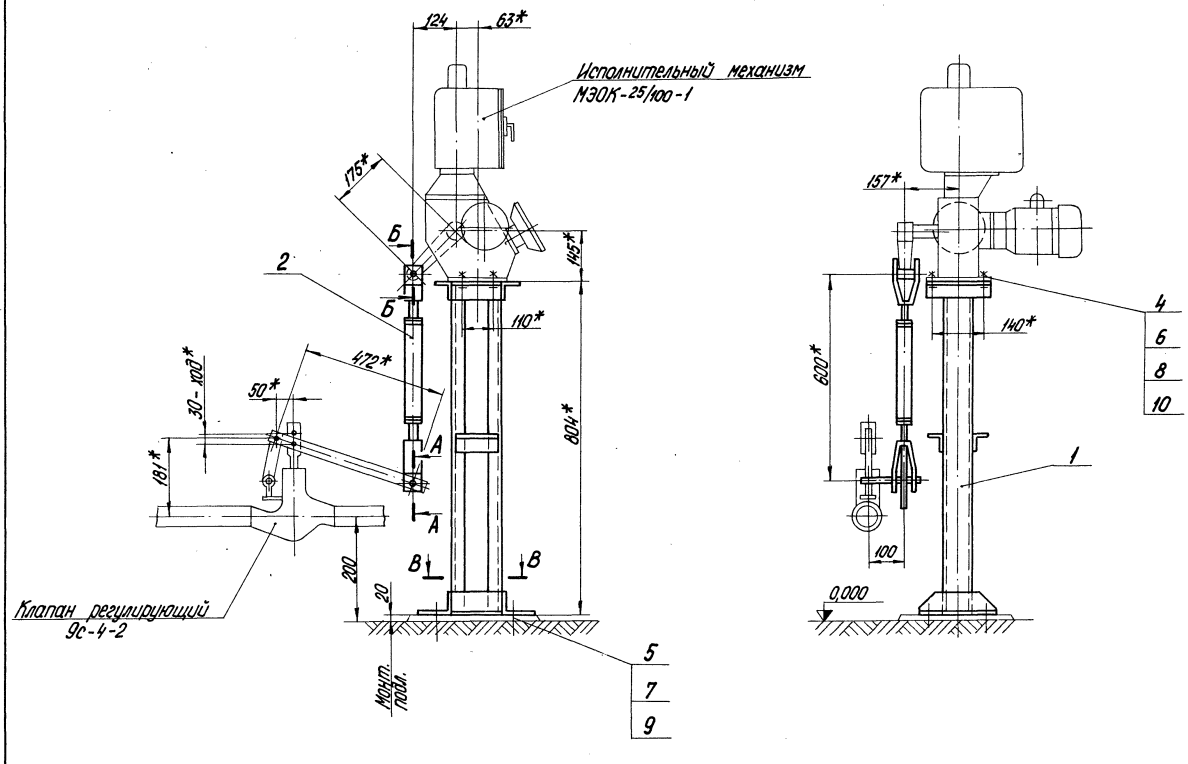

Кинематическая схема

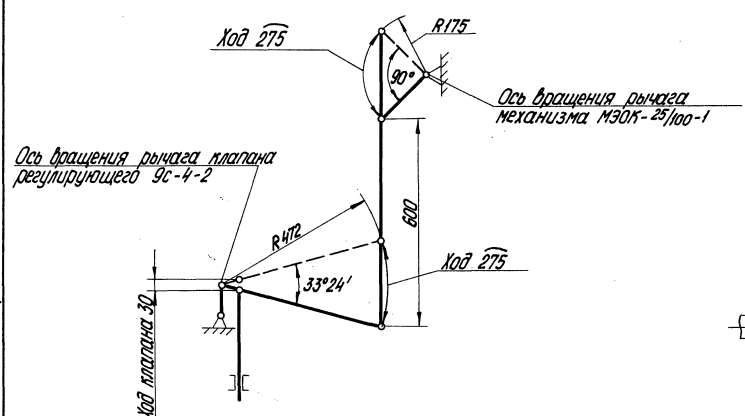

А-А
М1:2

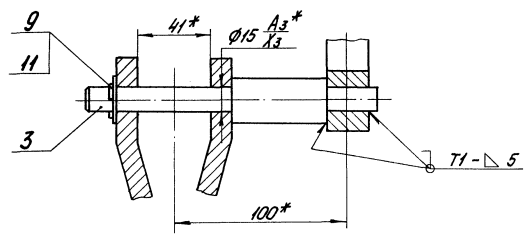

В-В

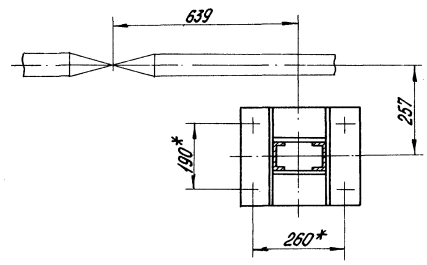

Б-Б
М1:2

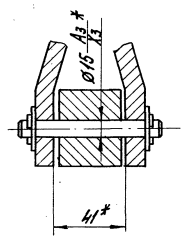

1.* Размеры для справок.
2. Швы сварные ГОСТ 5264-69.

Изм.	Лист	№ докум.	Подп.	Дата	71.119.19.00.000 СБ			
Разраб.		Петрова			Сочленение механизма МЭОК-25/100-1 с клапаном 9с-4-2 на мазутопроводе к котлам ДЕ-25-14 ГМ. Сборочный чертеж	Лит.	Масса	Масштаб
Пров.		Улмане					28	1:10
Т. контр.		Ляборинская				Лист	Листов 1	
Н. контр.		Улмане				Госстрой	Латв. СССР	
Утв.		Шнайдер				ЛАТГИПРОПРОМ г. Рига		

Копировал О. Янкелович 15658-16 6 Формат 2

Типовой проект 903-1-154 Альбом VI часть 3

Инв. № подл.	Подп. и дата	Взам. инв. №	Инв. № дубл.	Подп. и дата

71.119.20.00.000 СБ

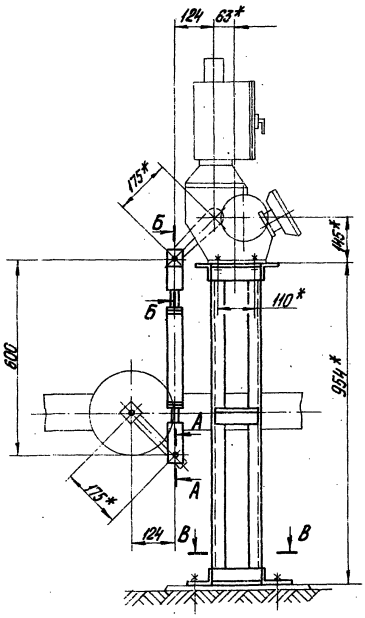

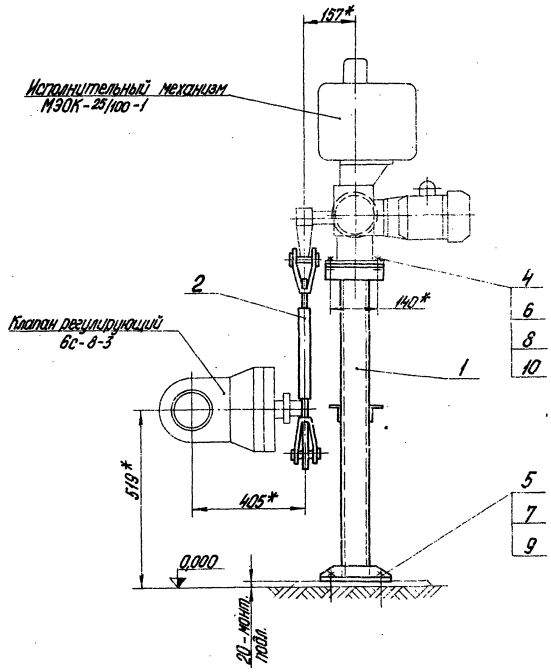

В-В

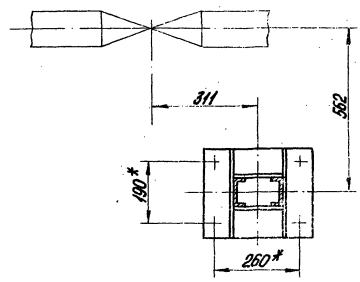

Кинематическая схема

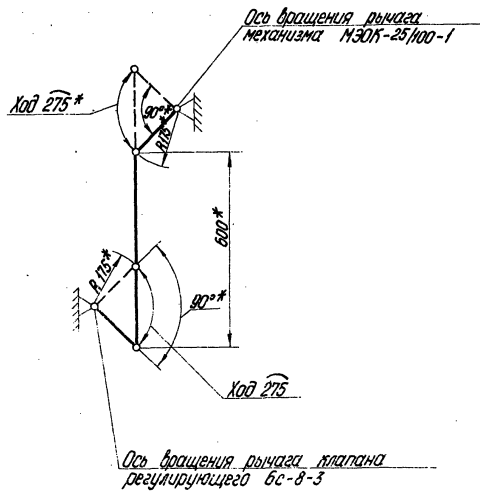

А-А
М1:2

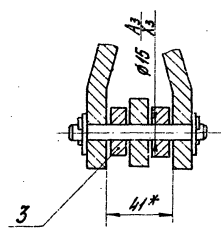

Б-Б
М1:2

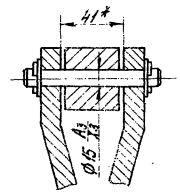

*Размеры для справок.

				71.119.20.00.000 СБ			
Изм.	Лист	№ докум.	Подп.	Дата	Сочленение механизма МЭОК-25/100-1 с клапаном 6с-8-3 на блоке РУ	Лит.	Масса 31	Масштаб 1:10
Разраб.		Петрова						
Пров.		Улмане						
Т.контр.		Лябоpинская			Сборочный чертеж	Лист	Листов 1	
Н.контр.		Улмане				Госстрой ЛАТГИПРОПРОМ г. Рига	Латв. ССР	
Утв.		Шнайдер						

Копировал О.Янкелович 15858-16 65 Формат 22

Типовой проект 903-1-154 Альбом VI часть 3

Инв. № подл. | Подп. и дата | Взам. инв. № | Инв. № дубл. | Подп. и дата

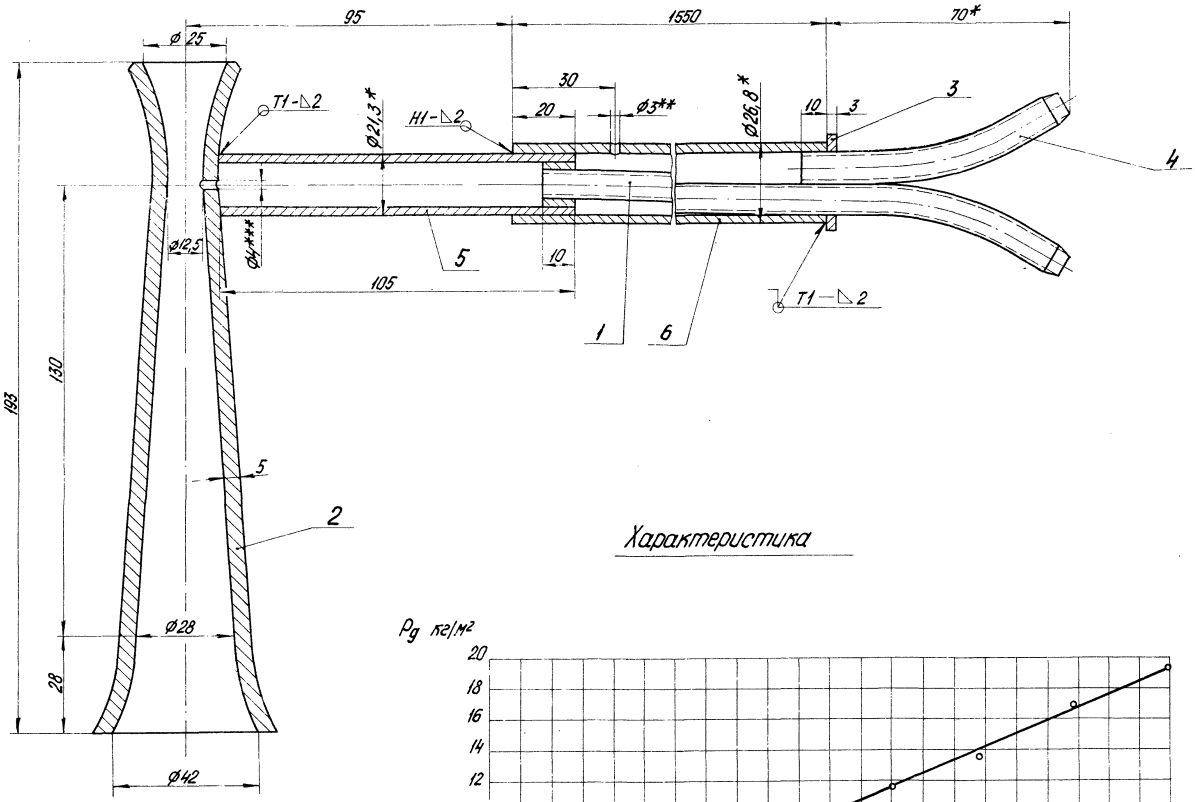

Характеристика

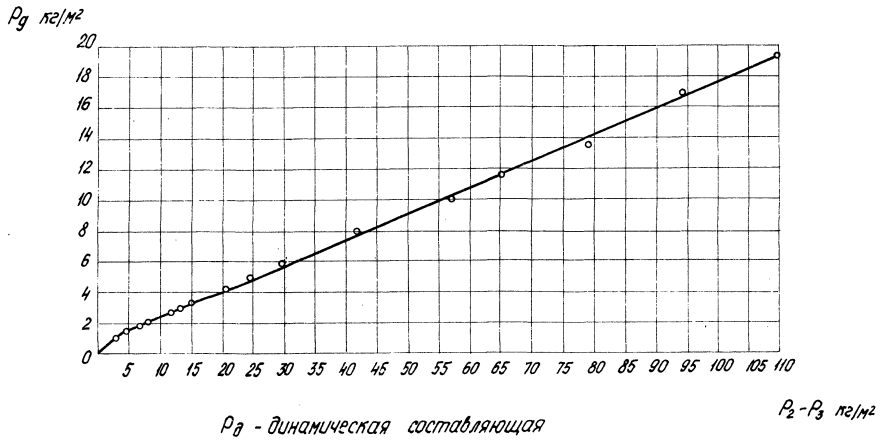

Поз. 4

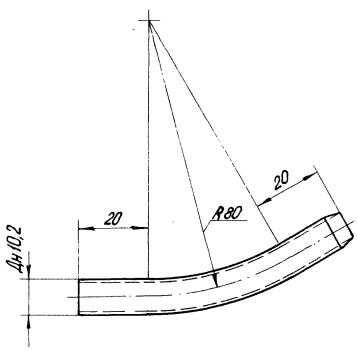

Развернутая длина 100 мм

$P_д$ - динамическая составляющая

P_2 - полное давление

P_3 - статическая составляющая

1. * Размеры для справок.
2. ø3** отверстие для отбора полного давления.
3. ø4*** отверстие для отбора статического давления P_3.
4. Неуказанные предельные отклонения размеров: отверстий - по A_7; валов - по B_7; остальных - по CM_7.
5. Сварные швы по ГОСТ 5264-69.
6. Трубки штуцеров разогнуть после сварки.
7. Конструктивная разработка мультипликатора произведена на основании работы „Конструирование и испытание одинарных и двойных мультипликаторов", ОРГРЭС, Южное отделение, г. Львов.

Альбом VI часть 3

Типовой проект 903-1-154

Изм.	Лист	№ докум.	Подп.	Дата	71.119.21.00.000 СБ			
Разраб.		Петрова			Мультипликатор	Лит.	Масса	Масштаб
Пров.		Улмане					4,3	1:1
Т. контр.		Ляборинская			Сборочный чертеж	Лист	Листов 1	
Н. контр.		Улмане				Госстрой	Латв. ССР	
Утв.		Шнайдер				ЛАТГИПРОПРОМ		

Копировал О. Янкелович 15S5S-16 СБ Формат 22

Типовой проект 903-1-154 Альбом VI часть 3

71.119.21.00.001

Rz80 (√)

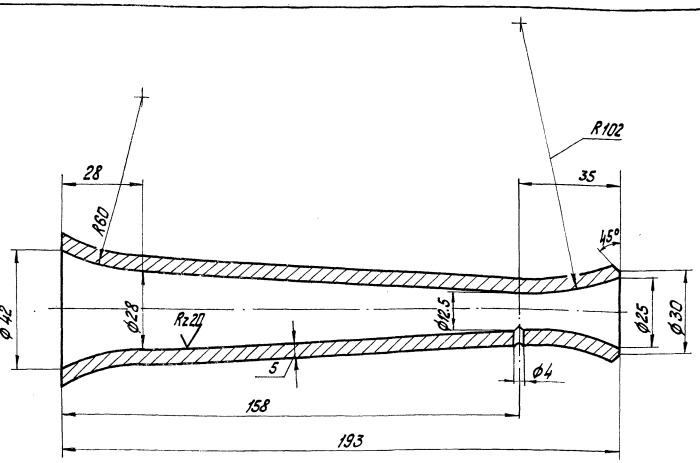

Неуказанные предельные отклонения размеров:
отверстий - по A_7;
остальных - по CM_7.

Изм.	Лист	№ докум.	Подп.	Дата
Разраб.		Петрова		
Пров.		Ульяне		
Т. контр.		Лаборинова		
Н. контр.		Ульяне		
Утв.		Шнайдер		

71.119.21.00.001

Насадка

Лит.	Масса	Масштаб
	0,8	1:1

Ст 3 ГОСТ 380-71

Госстрой Латв. ССР ЛАТГИПРОПРОМ г. Рига

Копировал: Тукш Формат А3

Типовой проект 903-1-154 Альбом VI часть 3

71.119.21.01.000СБ

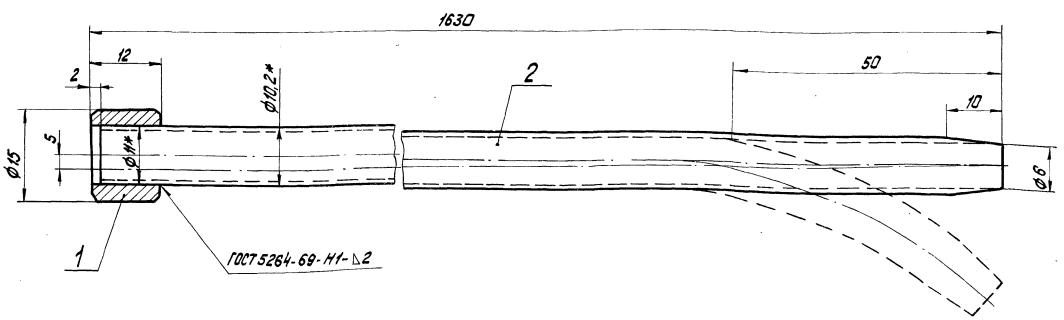

1. Неуказанные предельные отклонения размеров:
отверстий - по A_7; валов - по B_7;
остальных - по CM_7.
2. * Размер для справок.

Изм.	Лист	№ докум.	Подп.	Дата
Разраб.		Петрова		
Пров.		Ульяне		
Т. контр.		Лаборинова		
Н. контр.		Ульяне		
Утв.		Шнайдер		

71.119.21.01.000СБ

Штуцер
Сборочный чертёж

Лит.	Масса	Масштаб
	0,69	1:2

Госстрой Латв. ССР ЛАТГИПРОПРОМ г. Рига

Копировал: Тукш 1585Б-15 67 Формат А2

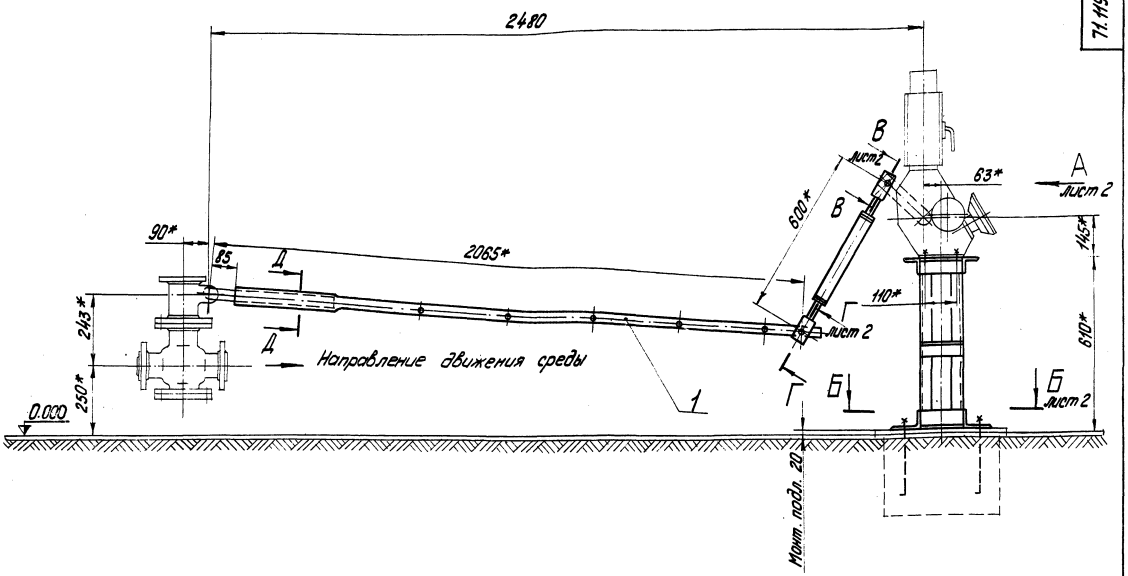

Кинематическая схема

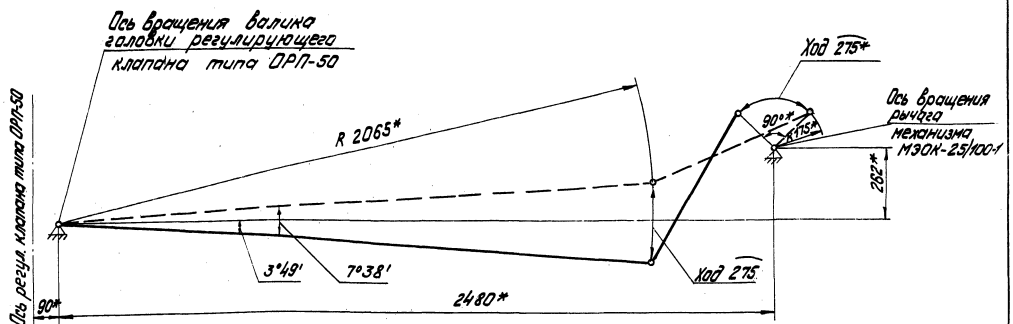

Д — Д повернуто
М 1:1

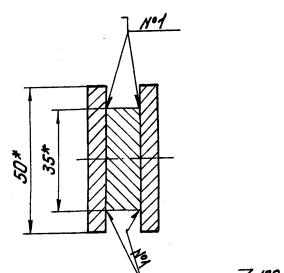

1. * Размеры для справок.
2. Рычаг исполнительного механизма МЭОК-25/100-1 установить согласно данному чертежу.
3. Сварные швы по ГОСТ 5264-69.

Изм.	Лист	№ докум.	Подп.	Дата	71. 119. 22. 00. 000 СБ			
Разраб.		Пащенкова			Сочленение механизма МЭОК-25/100-1 с клапаном ОРП-50 на трубопроводе питательной воды к котлу ДЕ-25-14 ГМ. Сборочный чертеж.	Лит.	Масса	Масштаб
Пров.		Брацило					46,4	1:10
Т. контр.		Лаборинская				Лист 1	Листов 2	
Н. контр.		Брацило				Госстрой Латв. ССР ЛАТГИПРОПРОМ г. Рига		
Утв.		Шмайдер						

Копировал: [illegible] 5658-16 68 Формат 22

Типовой проект 903-1-154 Альбом VI часть 3

Инв. № подл. | Подп. и дата | Взам. инв. № | Инв. № дубл. | Подп. и дата

71.119.22.00.000 СБ

Вид А лист 1

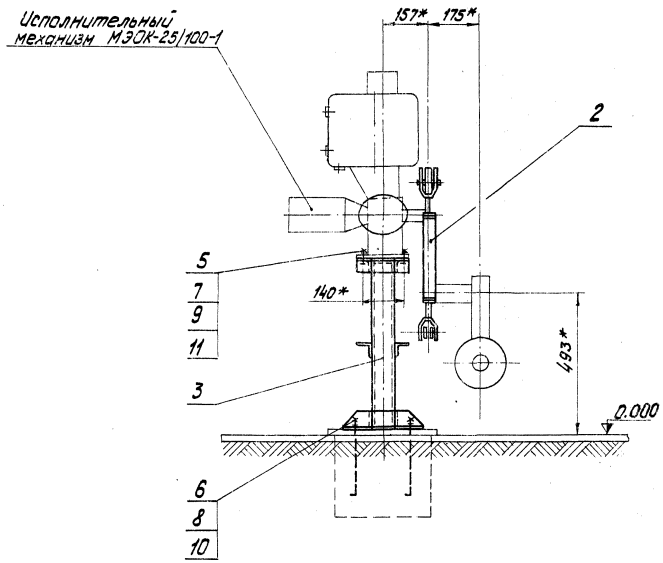

Б — Б лист 1
М 1:5

В — В повернуто лист 1
М 1:2

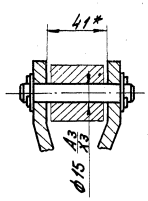

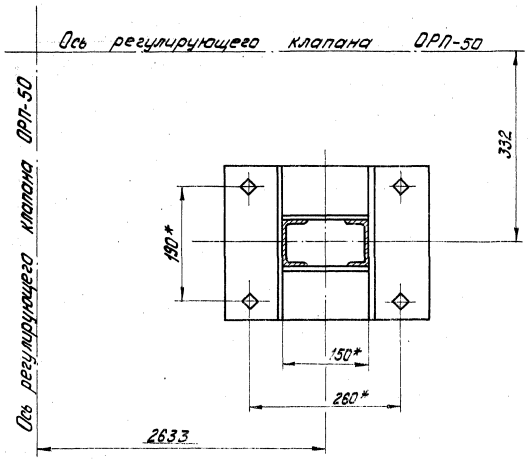

Г — Г повернуто лист 1
М 1:2

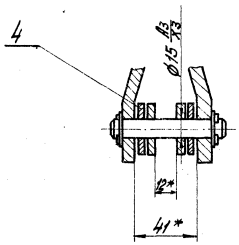

				71.119.22.00.000 СБ			
Изм.	Лист	№ докум.	Подп.	Дата	Сочленение механизма МЭОК-25/100-1 с клапаном ОРП-50 на трубопроводе питательной воды к котлу ДЕ-25-14 ГМ. Сборочный чертёж	Лит.	Масса	Масштаб
Разраб.		Пащенкова					–	1:10
Пров.		Брацило						
Т. контр.		Лаврикова				Лист 2 Листов		
Н. контр.		Брацило				Госстрой Латв. ССР ЛАТГИПРОПРОМ г. Рига		
Утв.		Шнайдер						

Типовой проект 903-1-154 Альбом VI, часть 3

Инв. № подл. | Подп. и дата | Взам. инв. № | Инв. № дубл. | Подп. и дата

71.119.22.01.000 СБ

Типовой проект 901-1-154 Альбом VI, часть 2

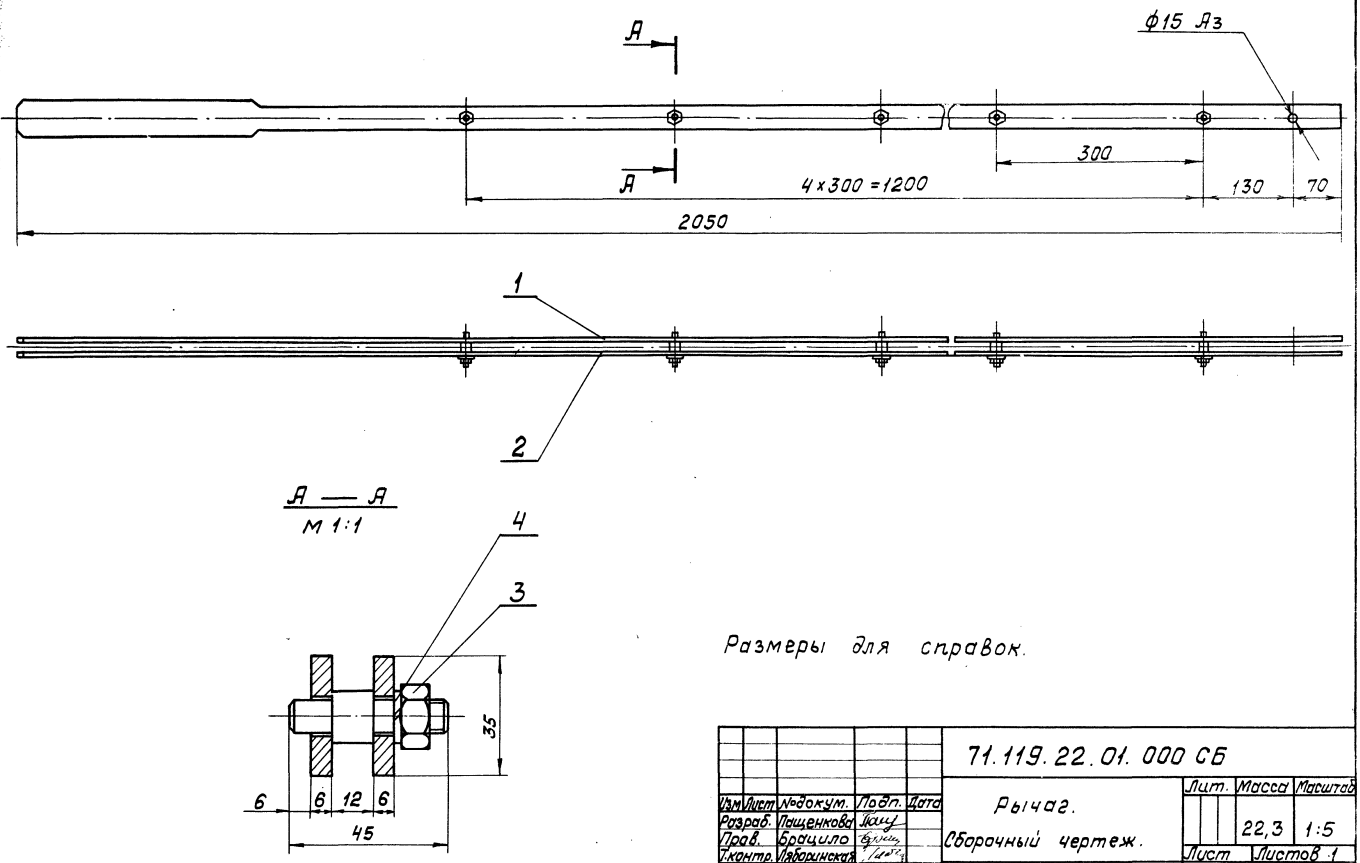

Размеры для справок.

					71.119.22.01.000 СБ			
Изм	Лист	№ докум.	Подп.	Дата	Рычаг. Сборочный чертеж.	Лит.	Масса	Масштаб
Разраб.		Пащенкова					22,3	1:5
Пров.		Брацило				Лист	Листов 1	
Т.контр.		Ляборинская				Госстрой Латв. ССР ЛАТГИПРОПРОМ г. Рига.		
Н.контр.		Брацило						
Утв.		Шнайдер						

Копировал: Волкова Формат 12

Инв. № подл. | Подп. и дата | Взам. инв. № | Инв. № дубл. | Подп. и дата

71.119.22.01.100 СБ

Типовой проект 903-1-154 Альбом VI, часть 3

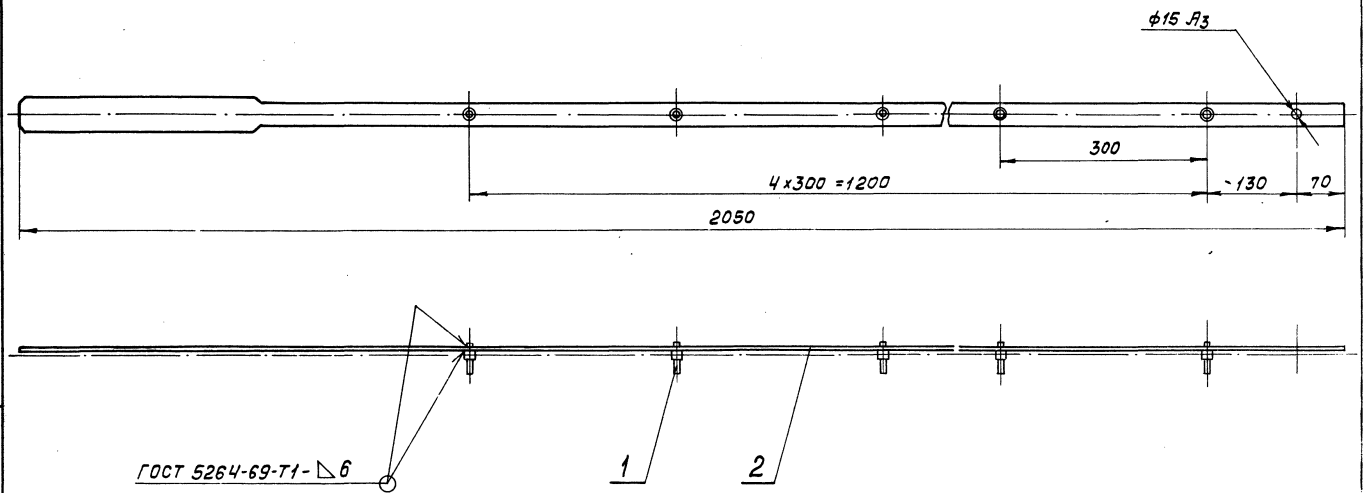

Размеры для справок.

					71.119.22.01.100 СБ			
Изм	Лист	№ докум.	Подп.	Дата	Планка с осями. Сборочный чертеж.	Лит.	Масса	Масштаб
Разраб.		Пащенкова					11,2	1:5
Пров.		Брацило				Лист	Листов 1	
Т.контр.		Ляборинская				Госстрой Латв. ССР ЛАТГИПРОПРОМ г. Рига		
Н.контр.		Брацило						
Утв.		Шнайдер						

Копировал Волкова 15559-16 Формат 12

Инв. № подл. | Подп. и дата | Взам. инв. № | Инв. № дубл. | Подп. и дата

Типовой проект 903-1-154 Альбом VI, часть 3

71.119.22.01.101

Rz40 (√)

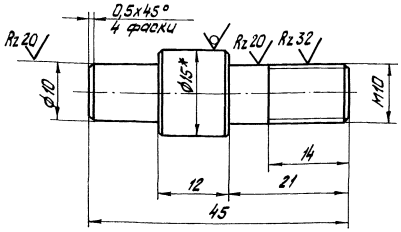

Неуказанные предельные отклонения размеров
валов — по В7;
остальных — по СМ7.

Изм.	Лист	№ докум.	Подп.	Дата	71.119.22.01.101			
Разраб.		Пащенкова			Ось	Лит.	Масса 0,037	Масштаб 2:1
Пров.		Брацило				Лист	Листов 1	
Т. контр.		Ляборинская			Круг В15 ГОСТ 2590-71 / ВСт3сп ГОСТ 535-58	Госстрой Латв. ССР ЛАТГИПРОПРОМ г. Рига		
Н. контр.		Брацило						
Утв.		Шнайдер						

Инв. № подл. | Подп. и дата | Взам. инв. № | Инв. № дубл. | Подп. и дата

Копировал: Тук

Формат 11.

Типовой проект 903-1-154 Альбом VI, часть 3

71.119.22.00.001

Rz40 (√)

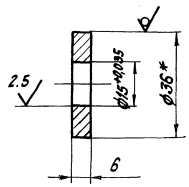

1. * Размер для справок.
2. Неуказанные предельные отклонения размеров по СМ7.

Изм.	Лист	№ докум.	Подп.	Дата	71.119.22.00.001			
Разраб.		Пащенкова			Шайба	Лит.	Масса 0,042	Масштаб 1:1
Пров.		Брацило				Лист	Листов 1	
Т. контр.		Ляборинская			Круг В36 ГОСТ 2590-71 / ВСт3сп ГОСТ 535-58	Госстрой Латв. ССР ЛАТГИПРОПРОМ г. Рига		
Н. контр.		Брацило						
Утв.		Шнайдер						

Инв. № подл. | Подп. и дата | Взам. инв. № | Инв. № дубл. | Подп. и дата

Копировал: Тук

Формат 11

Типовой проект 903-1-154 Альбом VI, часть 3

71.119.22.01.001

√ (√)

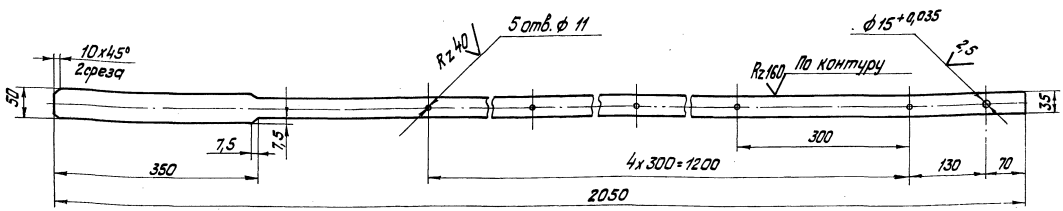

Неуказанные предельные отклонения размеров по СМ7.

Изм.	Лист	№ докум.	Подп.	Дата	71.119.22.01.001			
Разраб.		Пащенкова			Планка	Лит.	Масса 11,0	Масштаб 1:5
Пров.		Брацило				Лист	Листов 1	
Т. контр.		Ляборинская			Лист Б-ПН-6 ГОСТ 19903-74 / ВСт3сп ГОСТ 14637-69	Госстрой Латв. ССР ЛАТГИПРОПРОМ г. Рига		
Н. контр.		Брацило						
Утв.		Шнайдер						

Инв. № подл. | Подп. и дата | Взам. инв. № | Инв. № дубл. | Подп. и дата

Копировал: Тук

15856-16 (71)

Формат 12

gost.e-ecolog.ru