ТИПОВОЙ ПРОЕКТ
903-1-154

КОТЕЛЬНАЯ

С ТРЕМЯ ВОДОГРЕЙНЫМИ КОТЛАМИ КВ-ГМ-30
И ТРЕМЯ ПАРОВЫМИ КОТЛАМИ ДЕ-25-14ГМ
ДЛЯ ЗАКРЫТОЙ СИСТЕМЫ ТЕПЛОСНАБЖЕНИЯ
ТОПЛИВО – ГАЗ И МАЗУТ

Альбом VI
Часть 2

gost.e-ecolog.ru

ТИПОВОЙ ПРОЕКТ
903-1-154

КОТЕЛЬНАЯ С ТРЕМЯ ВОДОГРЕЙНЫМИ КОТЛАМИ КВ-ГМ-30 И ТРЕМЯ ПАРОВЫМИ КОТЛАМИ ДЕ-25-14ГМ ДЛЯ ЗАКРЫТОЙ СИСТЕМЫ ТЕПЛОСНАБЖЕНИЯ. ТОПЛИВО-ГАЗ И МАЗУТ.

АЛЬБОМ VI ЧАСТЬ 2

СОСТАВ ПРОЕКТА

АЛЬБОМ I ЧАСТЬ 1	Тепломеханическая часть. Компоновка котельной. Установка оборудования неблочного исполнения. Газовоздухопроводы. Газоснабжение.
АЛЬБОМ I ЧАСТЬ 2	Тепломеханическая часть. Трубопроводы котельной. Водоподготовительная установка.
АЛЬБОМ I ЧАСТЬ 3	Блоки тепломеханического оборудования.
АЛЬБОМ II ЧАСТЬ 1	Архитектурно-строительная часть. Общие чертежи и нулевой цикл.
АЛЬБОМ II ЧАСТЬ 2	Архитектурно-строительная часть. Конструкции.
АЛЬБОМ II ЧАСТЬ 3	Архитектурно-строительная часть. (Вариант закрытой установки дымососов).
АЛЬБОМ II ЧАСТЬ 4	Архитектурно-строительная часть. Нетиповые изделия.
АЛЬБОМ III ЧАСТЬ 1	Электротехническая часть. Чертежи монтажной зоны.
АЛЬБОМ III ЧАСТЬ 2	Электротехническая часть. Механизмы, управляемые со щсу и щитов КИП и А. Схемы принципиальные.
АЛЬБОМ III ЧАСТЬ 3	Электротехническая часть. Задание заводу-изготовителю на щиты управления крупноблочные.
АЛЬБОМ IV ЧАСТЬ 1	Автоматизация.
АЛЬБОМ IV ЧАСТЬ 2	Задание заводу-изготовителю на щиты автоматики и КИП.
АЛЬБОМ V	Сантехнические устройства. Тепловые сети.
АЛЬБОМ VI ЧАСТЬ 1	Металлоконструкции газопроводов и воздухопроводов котла ДЕ-25-14ГМ.
АЛЬБОМ VI ЧАСТЬ 2	Металлоконструкции газопроводов и воздухопроводов котла КВ-ГМ-30.
АЛЬБОМ VI ЧАСТЬ 3	Сочленения исполнительных механизмов с регулирующими органами.
АЛЬБОМ VII	Сметы. Части 1, 2, 3.
АЛЬБОМ VIII	Заказные спецификации. Части 1, 2.

ПРИМЕНЕННЫЕ МАТЕРИАЛЫ

Типовой проект 907-2-83
Альбом Н2388; Н2390 — Труба дымовая кирпичная $H=80$ м $Д_0=3{,}0$ м (Распространяет „Теплопроект" г. Ленинград)

Разработан
проектным институтом
ЛАТГИПРОПРОМ
Госстроя Латвийской ССР
Главный инженер института — В. Фолимонов
Главный инженер проекта — А. Думан

Технический проект
Утвержден Главпромстройпроектом
Госстроя СССР
Протокол № 71 от 17 октября 1977 г.
Рабочие чертежи введены в действие
Латгипропромом
Приказ № 236 от 28 сентября 1978 г.

15358-15-2

Обозначение	Наименование	№ страницы
	Спецификации	
64.11.00.000 ВС	Короб всасывающий	4
64.11.00.000	Короб всасывающий	4
64.11.01.000	Короб с заслонкой	4
64.11.01.000	Короб с заслонкой	5
64.11.01.100	Короб	5
64.11.01.200	Фланец	5
64.11.01.300	Заслонка	5
64.11.02.000	Короб с сеткой	6
64.11.02.100	Фланец	6
64.11.02.200	Короб	6
64.11.03.000	Переход	6
64.11.04.000	Карман	7
64.11.10.000	Патрубок	7
64.11.10.100	Фланец	7
64.11.10.200	Фланец	7
64.11.20.000	Короб напорный	8
64.11.20.100	Фланец	8
64.11.30.000	Переход	8
64.11.40.000	Переход	8
	Чертежи	
64.11.00.000 СБ	Короб всасывающий	9
64.11.01.000 СБ	Короб с заслонкой	10
64.11.01.001	Вал	11
64.11.01.002	Шайба	11
64.11.01.101	Стенка	11
64.11.01.100 СБ	Короб	12
64.11.01.102	Стенка	13
64.11.01.103	Стенка	13
64.11.01.104	Стенка	13
64.11.01.105	Усилитель	13
64.11.01.106	Бобышка	14
64.11.01.300 СБ	Заслонка	14
64.11.01.200 СБ	Фланец	14
64.11.01.301	Втулка	15
64.11.01.302	Ребро	15
64.11.01.303	Створка	15
64.11.02.100 СБ	Фланец	15
64.11.02.000 СБ	Короб с сеткой	16
64.11.02.200 СБ	Короб	16
64.11.02.201	Стенка	17
64.11.02.202	Стенка	17
64.11.02.203	Стенка	17
64.11.03.001	Боковина	17
64.11.03.000 СБ	Переход	18
64.11.03.002	Стенка	18
64.11.03.003	Стенка	18
64.11.04.000 СБ	Карман	19
64.11.04.001	Боковина	19
64.11.04.002	Стенка	20
64.11.04.003	Стенка	20
64.11.04.004	Фланец	20
64.11.04.005	Удлинитель	21
64.11.04.006	Конус	21
64.11.04.007	Полуконус	21
64.11.10.000 СБ	Патрубок	21
64.11.10.001	Боковина	22
64.11.10.002	Стенка	22
64.11.10.100 СБ	Фланец	22
64.11.10.200 СБ	Фланец	22
64.11.20.000 СБ	Короб напорный	23
64.11.20.100 СБ	Фланец	23
64.11.20.001	Стенка	23
64.11.20.002	Стенка	24
64.11.20.003	Стенка	24
64.11.20.004	Стенка	24
64.11.30.000 СБ	Переход	24
64.11.30.001	Фланец	25
64.11.30.002	Конус	25
64.11.40.000 СБ	Переход	25
64.11.40.001	Фланец	25
64.11.40.002	Переход	26
	Спецификации	
65.13.01.000	Газопровод №1	27
65.13.01.100	Фланец	27
65.13.01.200	Переход	27
65.13.01.300	Сектор	27
65.13.01.400	Короб	28
65.13.02.000	Газопровод №2	28
65.13.02.000 ВС	Газопровод №2	28
65.13.02.100	Карман	29
65.13.02.200	Переход	29
65.13.02.300	Короб	29
65.13.03.000	Переход	29
65.13.03.100	Фланец	30
65.13.04.000	Газопровод №3	30
65.13.04.100	Фланец	30
65.13.04.200	Сектор	30
65.13.04.300	Переход	31
	Чертежи	
65.13.01.000 СБ	Газопровод №1	32
65.13.01.100 СБ	Фланец	33
65.13.01.201	Боковина	33
65.13.01.200 СБ	Переход	33
65.13.01.202	Боковина	34
65.13.01.203	Стенка	34
65.13.01.204	Стенка	34
65.13.01.300 СБ	Сектор	34
65.13.01.301	Боковина	35
65.13.01.302	Стенка	35
65.13.01.303	Стенка	35
65.13.01.401	Стенка	35
65.13.01.400 СБ	Короб	36
65.13.01.402	Стенка	36
65.13.02.101	Стенка	36
65.13.02.000 СБ	Газопровод №2	37
65.13.02.100 СБ	Карман	38
65.13.02.102	Боковина	38
65.13.02.103	Фланец	39
65.13.02.104	Конус	39
65.13.02.105	Полуконус	39
65.13.02.201	Боковина	39
65.13.02.106	Стенка	40
65.13.02.200 СБ	Переход	40
65.13.02.202	Стенка	41
65.13.02.203	Стенка	41
65.13.02.300 СБ	Короб	41
65.13.03.000 СБ	Переход	42
65.13.03.001	Стенка	42
65.13.03.002	Стенка	42

Типовой проект 903-1-154 Альбом VII часть 2

Инв.№ подл. | Подп. и дата | Взам. инв.№ | Инв.№ дубл. | Подп. и дата

Изм.	Лист	№ докум.	Подп.	Дата
Разраб.		Зилгалвис		
Пров.		Калнец		
Т. спец.		Супоносов		
Н. контр.		Кадмец		
Утв.		Рубинс		

Воздухопроводы и газопроводы котла КВ-ГМ-30
Содержание альбома

Лит.	Лист	Листов
	1	2

Госстрой Латв.ССР
ЛАТГИПРОПРОМ
г. Рига

Копировал Формат А2

Обозначение	Наименование	№ страницы	Обозначение	Наименование	№ страницы
65.13.03.003	Боковина	43			
65.13.03.100 СБ	Фланец	43			
65.13.04.100 СБ	Фланец	43			
65.13.04.200 СБ	Сектор	43			
65.13.04.000 СБ	Газопровод №3	44			
65.13.04.201	Стенка	45			
65.13.04.202	Боковина	45			
65.13.04.203	Стенка	45			
65.13.04.301	Боковина	45			
65.13.04.300 СБ	Переход	46			
65.13.04.302	Стенка	46			
65.13.04.303	Стенка	46			
	Спецификация				
64.15.00.000	Колено	47			
	Чертежи				
64.15.00.000 СБ	Колено	47			
64.15.00.001	Боковина	47			
64.15.00.002	Стенка	47			

Типовой проект 903-1-154 Альбом VII часть 2

Инв. № подл. | Подп. и дата | Взам. инв. № | Инв. № дубл. | Подп. и дата

Альбом VI часть 2

Типовой проект 903-1-154

№ строки	Обозначение	Наименование	Куда входит: Обозначение	Кол.	Общее кол.	Примечание
1	64.11.00.000	Короб всасывающий				
2	64.11.01.000	Короб с заслонкой	64.11.00.000	1		
3	64.11.01.100	Короб	64.11.01.000	1		
4	64.11.01.200	Фланец	64.11.01.000	1	2	
			64.11.01.100	1		
5	64.11.01.300	Заслонка	64.11.01.000	1		
6	64.11.02.000	Короб с сеткой	64.11.00.000	1		
7	64.11.02.100	Фланец	64.11.02.000	1	2	
			64.11.02.200	1		
8	64.11.02.200	Короб	64.11.02.000	1		
9	64.11.03.000	Переход	64.11.00.000	1		
10	64.11.04.000	Карман	64.11.00.000	1		
11	58.02.00.000	Люк лаза	64.11.04.000	1		
12	58.02.01.000	Фланец	58.02.00.000	1		
13	58.02.02.000	Крышка	58.02.00.000	1		

Инв. № подл. | Подп. и дата | Взам. инв. № | Инв. № дубл. | Подп. и дата

Изм.	Лист	№ докум.	Подп.	Дата
Разраб.		Зулгалвис		
Пров.		Колмец		22.VII.78
Рук. гр.		Сухоносов		
Н. контр.		Колмец		22.VII.78
Утв.		Рубинс		

64.11.00.000 ВС

Короб всасывающий. Ведомость спецификаций

Лит. | Лист | Листов 1

Госстрой Латв. ССР ЛАТГИПРОПРОМ г. Рига

Копировал: Чубанова

Формат 12

Альбом VI часть 2

Типовой проект 903-1-154

Формат	Зона	Поз.	Обозначение	Наименование	Кол.	Примечание
				Документация		
22			64.11.00.000 СБ	Сборочный чертеж		
				Сборочные единицы		
11		1	64.11.01.000	Короб с заслонкой	1	
11		2	64.11.02.000	Короб с сеткой	1	
11		3	64.11.03.000	Переход	1	
11		4	64.11.04.000	Карман	1	

Инв. № подл. | Подп. и дата | Взам. инв. № | Инв. № дубл. | Подп. и дата

Изм.	Лист	№ докум.	Подп.	Дата
Разраб.		Зулгалвис		
Пров.		Колмец		22.VII.78
Гл. спец.		Сухоносов		
Н. контр.		Колмец		22.VII.78
Утв.		Рубинс		

64.11.00.000

Короб всасывающий

Лит. | Лист | Листов 1

Госстрой Латв. ССР ЛАТГИПРОПРОМ г. Рига

Копировал: Чубанова

Формат 11

Альбом VI часть 2

Типовой проект 903-1-154

Формат	Зона	Поз.	Обозначение	Наименование	Кол.	Примечание
				Документация		
22			64.11.01.000 СБ	Сборочный чертеж		
				Сборочные единицы		
11		1	64.11.01.100	Короб	1	
11		2	64.11.01.200	Фланец	1	
11		3	64.11.01.300	Заслонка	1	
				Детали		
11		4	64.11.01.001	Вал	1	
11		5	64.11.01.002	Шайба	2	
64		6	64.11.01.003	Сетка №20-1,6		
				ГОСТ 5336-67		
				952±5,5×21 80±8	1	4 кг
				Стандартные изделия		
		7		Болт М10×65.46		
				ГОСТ 7798-70*	6	
		8		Болт М10×32.46		
				ГОСТ 7798-70*	32	

Инв. № подл. | Подп. и дата | Взам. инв. № | Инв. № дубл. | Подп. и дата

Изм.	Лист	№ докум.	Подп.	Дата
Разраб.		Зулгалвис		
Пров.		Колмец		22.VII.78
Гл. спец.		Сухоносов		
Н. контр.		Колмец		22.VII.78
Утв.		Рубинс		

64.11.01.000

Короб с заслонкой

Лит. | Лист | Листов 2

Госстрой Латв. ССР ЛАТГИПРОПРОМ г. Рига

Копировал: Чубанова

Формат 11

Типовой проект 903-1-154 Альбом VI часть 2

Формат	Зона	Поз.	Обозначение	Наименование	Кол.	Примечание
		9		Гайка М10.5 ГОСТ 5915-70*	38	

64.11.01.000 Лист 2

Изм. Лист № докум. Подп. Дата

Копировал: Белоконь Формат 11

Типовой проект 903-1-154 Альбом VI часть 2

Формат	Зона	Поз.	Обозначение	Наименование	Кол.	Примечание
				Документация		
22			64.11.01.100 СБ	Сборочный чертеж		
				Сборочные единицы		
11		1	64.11.01.200	Фланец		
				Детали		
11		2	64.11.01.101	Стенка		
11		3	64.11.01.102	Стенка		
11		4	64.11.01.103	Стенка		
11		5	65.11.01.104	Стенка		
11		6	65.11.01.105	Усилитель		
11		7	65.11.01.106	Бобышка		
				Материалы		
		8		Полоса 5х50 ГОСТ 103-76 Вст 3пс 2 ГОСТ 535-58	30	м

64.11.01.100

Изм. Лист № докум. Подп. Дата

Разраб. Зилеспвис

Пров. Колмец

Гл.спец. Сухоносов

Н.контр. Колмец

Утв. Рубинс

Короб

Лит. Лист Листов 1

Госстрой латв. ССР ЛАТГИПРОПРОМ г. Рига

Копировал: Белоконь Формат 11

Типовой проект 903-1-154 Альбом VI часть 2

Формат	Зона	Поз.	Обозначение	Наименование	Кол.	Примечание
				Документация		
12			64.11.01.200 СБ	Сборочный чертеж		
				Детали		
Б4		1	64.11.01.201	Полка		
				Полоса 10х50 ГОСТ 103-76 Вст 3сп 3 ГОСТ 535-58	2	8,18 кг
Б4		2	64.11.01.202	Полка		
				Полоса 10х50 ГОСТ 103-76 Вст 3сп 3 ГОСТ 535-58	2	3,75 кг

64.11.01.200

Изм. Лист № докум. Подп. Дата

Разраб. Зилеспвис

Пров. Колмец

Гл.спец. Сухоносов

Н.контр. Колмец

Утв. Рубинс

Фланец

Лит. Лист Листов 1

Госстрой латв. ССР ЛАТГИПРОПРОМ г. Рига

Копировал: Белоконь Формат 11

Типовой проект 903-1-154 Альбом VI часть 2

Формат	Зона	Поз.	Обозначение	Наименование	Кол.	Примечание
				Документация		
			64.11.01.300 СБ	Сборочный чертеж		
				Детали		
11		1	64.11.01.301	Втулка	1	
11		2	64.11.01.302	Ребро	6	
11		3	64.11.01.303	Створка	1	

64.11.01.300

Изм. Лист № докум. Подп. Дата

Разраб. Зилеспвис

Пров. Колмец

Гл.спец. Сухоносов

Н.контр. Колмец

Утв. Рубинс

Заслонка

Лит. Лист Листов 1

Госстрой латв. ССР ЛАТГИПРОПРОМ г. Рига

Копировал: Белоконь 15858-15 6 Формат 11

Типовой проект 903-1-154 Альбом VI часть 2

Формат	Зона	Поз.	Обозначение	Наименование	Кол.	Примечание
				Документация		
12			64. 11. 02.000 СБ	Сборочный чертеж		
				Сборочные единицы		
11		1	64. 11. 02.100	Фланец	1	
11		2	64. 11. 02.200	Короб	1	
				Детали		
64		3	64. 11. 02.001	Сетка № 20-1,6 ГОСТ 5336-67 950 ± 5,5 × 1721 ± 7	1	3,2 кг
				Стандартные изделия		
		4		Болт М10 × 32.46 ГОСТ 7798-70*	32	
		5		Гайка М 10.5 ГОСТ 5915-70*	32	

Подп. и дата | Инв. № дубл. | Взам. инв. № | Подп. и дата | Инв. № подл.

Изм.	Лист	№ докум.	Подп.	Дата
Разраб.		Зилгалвис		
Пров.		Колмец		22.VII.78
Гл. спец.		Сухоносов		
Н. контр.		Колмец		22.VII.78
Утв.		Рубинс		

64. 11. 02.000

Короб с сеткой

Лит	Лист	Листов
		1

Госстрой Латв. ССР ЛАТГИПРОПРОМ г. Рига 1978 г.

Копировал: Белоконь Формат 11

Типовой проект 903-1-154 Альбом VI часть 2

Формат	Зона	Поз.	Обозначение	Наименование	Кол.	Примечание
				Документация		
11			64. 11. 02.100 СБ	Сборочный чертеж		
				Детали		
64		1	64. 11. 02.101	Полка		
				Полоса 10×50 ГОСТ 103-76 Вст 3сп 3 ГОСТ 535-58*	2	1,865 кг
64		2	64. 11. 02.102	Полка		
				Полоса 10×50 ГОСТ 103-76 Вст 3сп 3 ГОСТ 535-58*	2	3,19 кг

Подп. и дата | Инв. № дубл. | Взам. инв. № | Подп. и дата | Инв. № подл.

Изм.	Лист	№ докум.	Подп.	Дата
Разраб.		Зилгалвис		
Пров.		Колмец		22.VII.78
Гл. спец.		Сухоносов		
Н. контр.		Колмец		22.VII.78
Утв.		Рубинс		

64. 11. 02. 100

Фланец

Лит.	Лист	Листов

Госстрой Латв. ССР ЛАТГИПРОПРОМ г. Рига 1978 г.

Копировал: Белоконь Формат 11

Типовой проект 903-1-154 Альбом VI часть 2

Формат	Зона	Поз.	Обозначение	Наименование	Кол.	Примечание
				Документация		
12			64. 11. 02.200 СБ	Сборочный чертеж		
				Сборочные единицы		
11		1	64. 11. 02.100	Фланец	1	
				Детали		
11		2	64. 11. 02.201	Стенка	1	
11		3	64. 11. 02.202	Стенка	2	
11		4	64. 11. 02.203	Стенка	1	
				Материалы		
		5		Полоса 5×50 ГОСТ 103-76 Вст 3пс 2 ГОСТ 535-58*	10	м

Подп. и дата | Инв. № дубл. | Взам. инв. № | Подп. и дата | Инв. № подл.

Изм.	Лист	№ докум.	Подп.	Дата
Разраб.		Зилгалвис		
Пров.		Колмец		22.VII.78
Гл. спец.		Сухоносов		
Н. контр.		Колмец		22.VII.78
Утв.		Рубинс		

64. 11. 02.200

Короб

Лит.	Лист	Листов
		1

Госстрой Латв. ССР ЛАТГИПРОПРОМ г. Рига 1978 г.

Копировал: Белоконь Формат 11

Типовой проект 903-1-154 Альбом VI часть 2

Формат	Зона	Поз.	Обозначение	Наименование	Кол.	Примечание
				Документация		
12			64. 11. 03.000 СБ	Сборочный чертеж		
				Детали		
11		1	64. 11. 03.001	Боковина	2	
11		2	64. 11. 03.002	Стенка	1	
11		3	64. 11. 03.003	Стенка	1	
				Материалы		
		4		Полоса 5×50 ГОСТ 103-76 Вст 3пс 2 ГОСТ 535-58*	42	м

Подп. и дата | Инв. № дубл. | Взам. инв. № | Подп. и дата | Инв. № подл.

Изм.	Лист	№ докум.	Подп.	Дата
Разраб.		Зилгалвис		
Пров.		Колмец		22.VII.78
Гл. спец.		Сухоносов		
Н. контр.		Колмец		22.VII.78
Утв.		Рубинс		

64. 11. 03. 000

Переход

Лит.	Лист	Листов
		1

Госстрой Латв. ССР ЛАТГИПРОПРОМ г. Рига 1978 г.

Копировал: Белоконь 15858-10 Формат 11

Типовой проект 903-1-154 Альбом VI часть 2

Формат	Зона	Поз.	Обозначение	Наименование	Кол.	Примечание
				Документация		
12			64.11.04.000 СБ	Сборочный чертеж		
				Сборочные единицы		
11		1	58.02.00.000	Люк лоза	1	Альбом VI ч.1
				Детали		
12		2	64.11.04.001	Боковина	1	
12		3	64.11.04.002	Стенка	1	
11		4	64.11.04.003	Стенка	1	
11		5	64.11.04.004	Фланец	1	
11		6	64.11.04.005	Удлинитель	1	
11		7	64.11.04.006	Конус	1	
11		8	64.11.04.007	Полуконус	1	
				Материалы		
		9		Полоса 5×50 ГОСТ 103-76 ВСт 3пс 2 ГОСТ 535-58*	20,5	м

Подп. и дата | Инв. № дубл. | Взам. инв. № | Подп. и дата | Инв. № подл.

Изм.	Лист	№ докум.	Подп.	Дата
Разраб.		Колмец		22.VII.78
Пров.		Зилгалвис		
Гл. спец.		Сухоносов		
Н. контр.		Колмец		22.VII.78
Утв.		Рубинс		

64.11.04.000

Карман

Лит	Лист	Листов
		1

Госстрой Латв. ССР ЛАТГИПРОПРОМ г. Рига

Копировал: Белоконь Формат 11

Типовой проект 903-1-154 Альбом VI часть 2

Формат	Зона	Поз.	Обозначение	Наименование	Кол.	Примечание
				Документация		
11			64.11.10.000 СБ	Сборочный чертеж		
				Сборочные единицы		
11		1	64.11.10.100	Фланец	1	
11		2	64.11.10.200	Фланец	1	
				Детали		
11		3	64.11.10.001	Боковина	2	
11		4	64.11.10.002	Стенка	2	

Подп. и дата | Инв. № дубл. | Взам. инв. № | Подп. и дата | Инв. № подл.

Изм.	Лист	№ докум.	Подп.	Дата
Разраб.		Зилгалвис		
Пров.		Колмец		22.VII.78
Гл. спец.		Сухоносов		
Н. контр.		Колмец		22.VII.78
Утв.		Рубинс		

64.11.10.000

Патрубок

Лит.	Лист	Листов
		1

Госстрой Латв. ССР ЛАТГИПРОПРОМ г. Рига

Копировал: Белоконь Формат 11

Типовой проект 903-1-154 Альбом VI часть 2

Формат	Зона	Поз.	Обозначение	Наименование	Кол.	Примечание
				Документация		
11			64.11.10.100 СБ	Сборочный чертеж		
				Детали		
Б4		1	64.11.10.101	Полка		
				Полоса 10×65 ГОСТ 103-76 ВСт 3сп 3 ГОСТ 535-58*	2	2,89 кг
Б4		2	64.11.10.102	Полка		
				Полоса 10×65 ГОСТ 103-76 ВСт 3сп 3 ГОСТ 535-58*	2	4,87 кг

Подп. и дата | Инв. № дубл. | Взам. инв. № | Подп. и дата | Инв. № подл.

Изм.	Лист	№ докум.	Подп.	Дата
Разраб.		Ионова		
Пров.		Зилгалвис		
Гл. спец.		Сухоносов		
Н. контр.		Колмец		22.VII.78
Утв.		Рубинс		

64.11.10.100

Фланец

Лит.	Лист	Листов
		1

Госстрой Латв. ССР ЛАТГИПРОПРОМ г. Рига

Копировал: Белоконь Формат 11

Типовой проект 903-1-154 Альбом VI часть 2

Формат	Зона	Поз.	Обозначение	Наименование	Кол.	Примечание
				Документация		
11			64.11.10.200 СБ	Сборочный чертеж		
				Детали		
Б4		1	64.11.10.201	Полка		
				Уголок 6-50×50×5 ГОСТ 8509-72 ВСт 3сп 3 ГОСТ 535-58*	2	2,15 кг
Б4		2	64.11.10.202	Полка		
				Уголок 6-50×50×5 ГОСТ 8509-72 ВСт 3сп 3 ГОСТ 535-58*	2	3,5 кг

Подп. и дата | Инв. № дубл. | Взам. инв. № | Подп. и дата | Инв. № подл.

Изм.	Лист	№ докум.	Подп.	Дата
Разраб.		Ионова		
Пров.		Зилгалвис		
Гл. спец.		Сухоносов		
Н. контр.		Колмец		22.VII.78
Утв.		Рубинс		

64.11.10.200

Фланец

Лит.	Лист	Листов
		1

Госстрой Латв. ССР ЛАТГИПРОПРОМ г. Рига

15858-15 8 Копировал: Белоконь Формат 11

Типовой проект 903-1-154 Альбом VI часть 2

Формат	Зона	Поз.	Обозначение	Наименование	Кол.	Примечание
				Документация		
12			64.11.20.000СБ	Сборочный чертеж		
				Сборочные единицы		
11		1	58.02.00.000	Люк лаза	1	Альбом VI ч 1
11		2	64.11.20.100	Фланец	2	
				Детали		
11		3	64.11.20.001	Стенка	1	
11		4	64.11.20.002	Стенка	1	
11		5	64.11.20.003	Стенка	1	
11		6	64.11.20.004	Стенка	1	
				Материалы		
		7		Полоса 5х50 ГОСТ 103-76 / В Ст3пс2 ГОСТ 535-58	6,3	м

Инв. № подл. | Подп. и дата | Взам. инв. № | Инв. № дубл. | Подп. и дата

Изм.	Лист	№ докум.	Подп.	Дата
Разраб.		Зилгалвис		
Пров.		Калнец		
Гл. спец.		Суконосов		
Н. контр.		Калнец		
Утв.		Рубинс		

64.11.20.000

Короб напорный

Лит.	Лист	Листов
		1

Госстрой Латв. ССР ЛАТГИПРОПРОМ г. Рига

Копировал: Тук

Формат 11

Типовой проект 903-1-154 Альбом VI часть 2

Формат	Зона	Поз.	Обозначение	Наименование	Кол.	Примечание
				Документация		
11			64.11.20.100СБ	Сборочный чертёж		
				Детали		
64		1	64.11.20.101	Полка		
				Уголок Б-45х45х5 ГОСТ 8509-72 / В Ст3сп3 ГОСТ 535-58*	2	8,44 кг
64		2	64.11.20.102	Полка		
				Уголок Б-45х45х5 ГОСТ 8509-72 / В Ст3сп3 ГОСТ 535-58*	2	1,96 кг

Инв. № подл. | Подп. и дата | Взам. инв. № | Инв. № дубл. | Подп. и дата

Изм.	Лист	№ докум.	Подп.	Дата
Разраб.		Цонова		
Пров.		Зилгалвис		
Гл. спец.		Суконосов		
Н. контр.		Калнец		
Утв.		Рубинс		

64.11.20.100

Фланец

Лит.	Лист	Листов
		1

Госстрой Латв. ССР ЛАТГИПРОПРОМ г. Рига

Копировал: Тук

Формат 11

Типовой проект 903-1-154 Альбом VI часть 2

Формат	Зона	Поз.	Обозначение	Наименование	Кол.	Примечание
				Документация		
11			64.11.30.000СБ	Сборочный чертеж		
				Детали		
11		1	64.11.30.001	Фланец	1	
11		2	64.11.30.002	Конус	1	

Инв. № подл. | Подп. и дата | Взам. инв. № | Инв. № дубл. | Подп. и дата

Изм.	Лист	№ докум.	Подп.	Дата
Разраб.		Зилгалвис		
Пров.		Калнец		
Гл. спец.		Суконосов		
Н. контр.		Калнец		
Утв.		Рубинс		

64.11.30.000

Переход

Лит.	Лист	Листов
		1

Госстрой Латв. ССР ЛАТГИПРОПРОМ г. Рига

Копировал:

Формат 11

Типовой проект 903-1-154 Альбом VI часть 2

Формат	Зона	Поз.	Обозначение	Наименование	Кол.	Примечание
				Документация		
11			64.11.40.000СБ	Сборочный чертеж		
				Детали		
11		1	64.11.40.001	Фланец	1	
11		2	64.11.40.002	Переход	1	

Инв. № подл. | Подп. и дата | Взам. инв. № | Инв. № дубл. | Подп. и дата

Изм.	Лист	№ докум.	Подп.	Дата
Разраб.		Зилгалвис		
Пров.		Калнец		
Гл. спец.		Суконосов		
Н. контр.		Калнец		
Утв.		Рубинс		

64.11.40.000

Переход

Лит.	Лист	Листов
		1

Госстрой Латв. ССР ЛАТГИПРОПРОМ г. Рига

Копировал: Тук

Формат 11

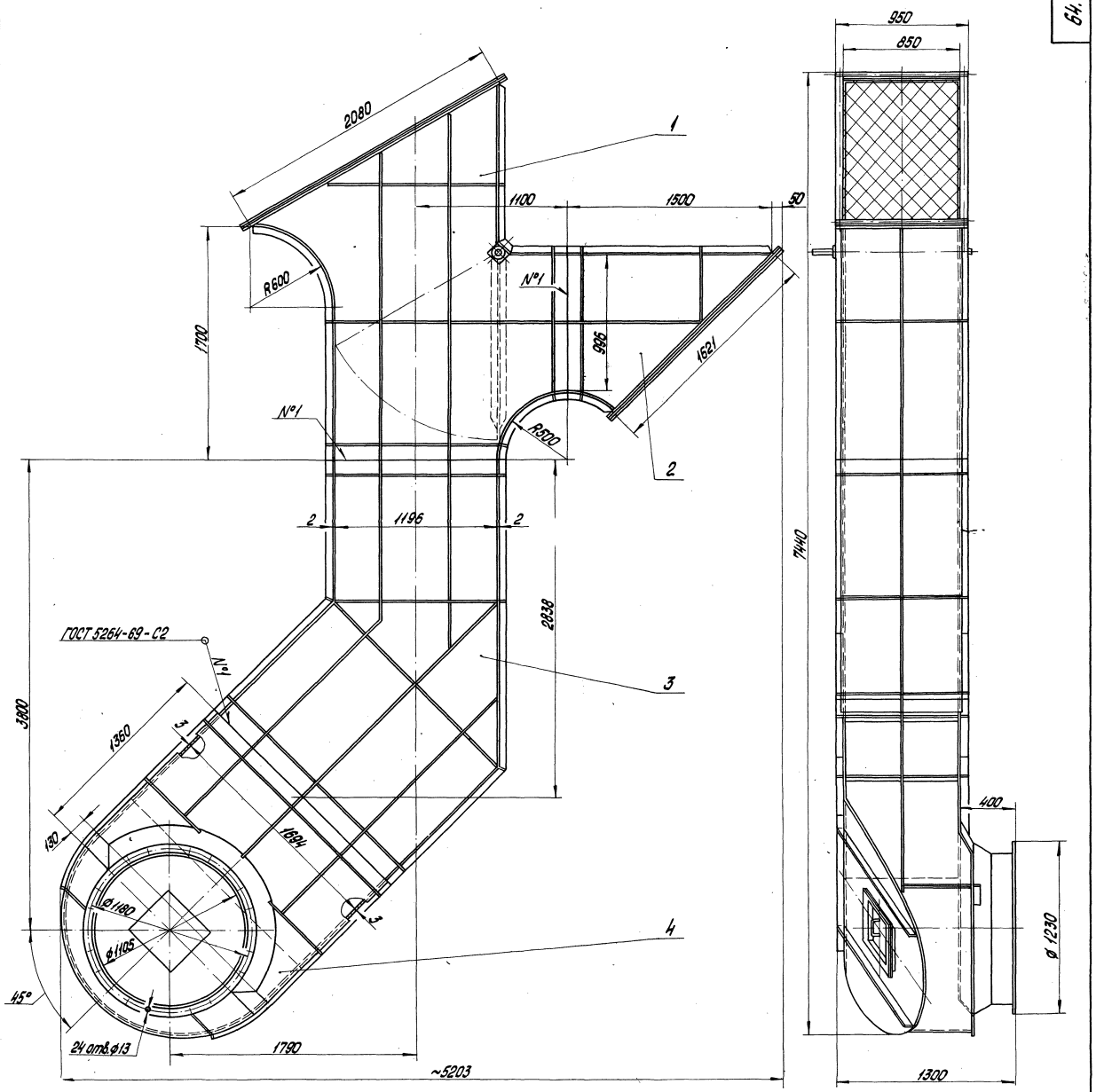

Размеры для справок.

Типовой проект 903-1-159 Альбом II часть 2

Инв.№ подл. | Подп. и дата | Взам. инв.№ | Инв.№ дубл. | Подп. и дата

					64.11.00.000 СБ		
Изм.	Лист	№ докум.	Подп.	Дата	Короб всасывающий Сборочный чертеж	Лит.	Масса 1072	Масштаб 1:20
Разраб.		Зиедалис						
Пров.		Колнец				Лист	Листов 1
Гл. спец.		Суконосов				Госстрой	ЛатЗНИИЭП
Н. контр.		Колнец				ЛАТГИПРОПРОМ г. Рига	
Утв.		Рубинс					

Копировал О.Янкелович 15858-15 10 Формат А2

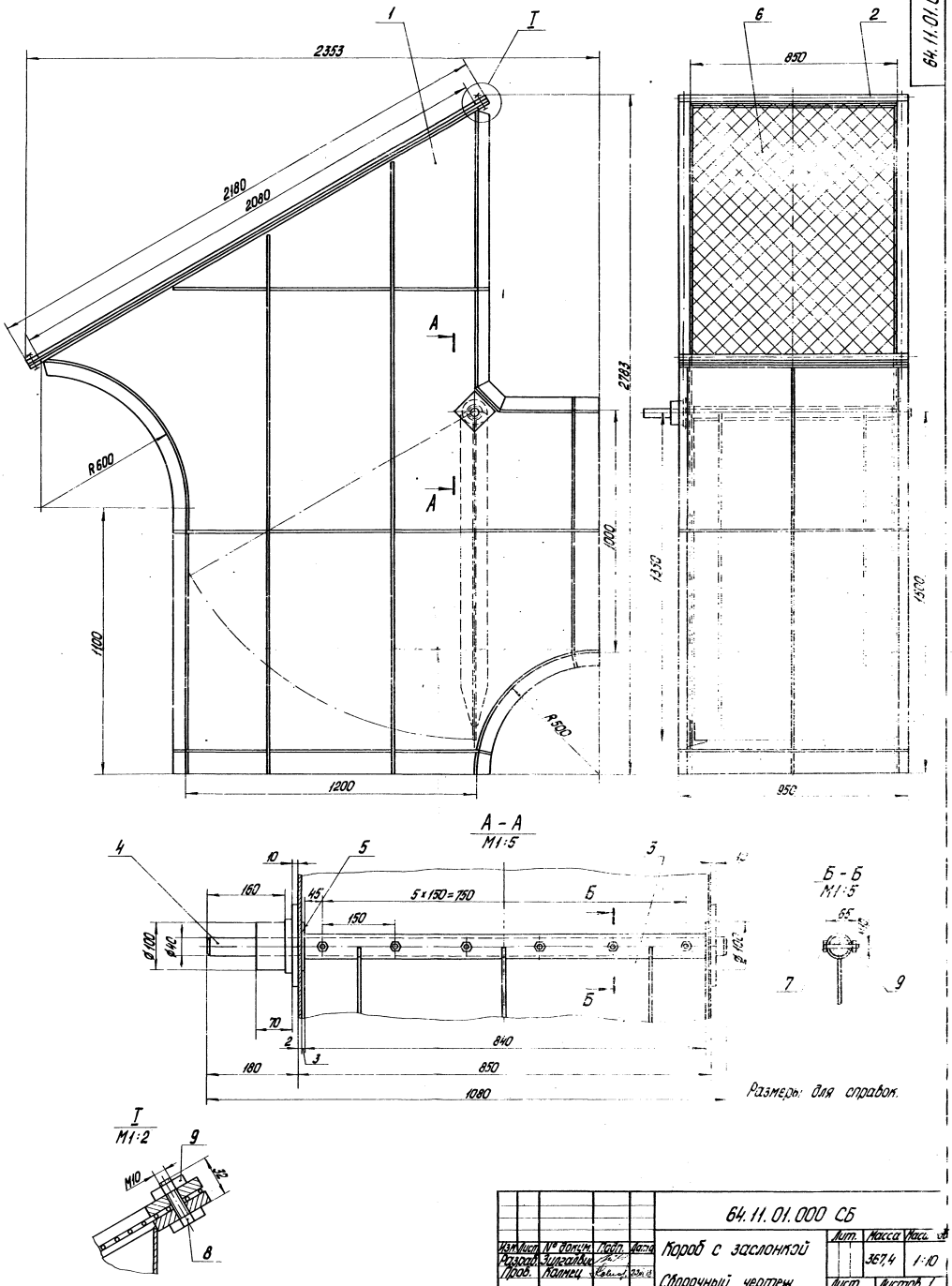

				64.11.01.000 СБ			
Изм.	Лист	№ докум.	Подп.	Дата	Короб с заслонкой	Лит.	Масса 367,4	Масш. 1:10
Разраб.		Зилгалвис						
Пров.		Колмец			Сборочный чертеж	Лист	Листов 1	
Гл. спец.		Сухоносов				Госстрой	Латв. ССР	
Н. контр.		Колмец				ЛАТГИПРОПРОМ		
Утв.		Рубинс						

Копировал

Формат 2

Типовой проект 903-1-154 Альбом VI часть 2

Инв. № подл. | Подп. и дата | Взам. инв. № | Инв. № дубл. | Подп. и дата

64.11.01.001

Типовой проект 903-1-154 Альбом VI часть 2

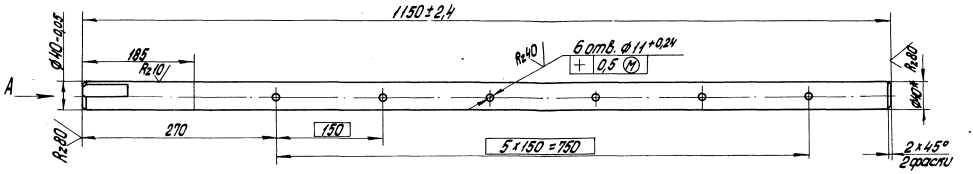

Вид А
M1:1

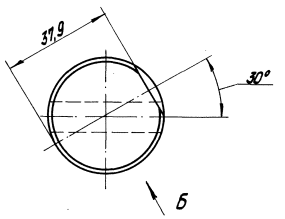

Вид Б повернуто
M1:1

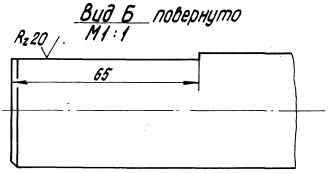

1.* Размеры для справок.
2. Неуказанные предельные отклонения размеров по СМ9.

					64.11.01.001				
Изм.	Лист	№ докум.	Подп.	Дата	Вал	Лит.	Масса	Масштаб	
Разраб.		Зигалёвич					11,3	1:4	
Пров.		Калмец				Лист	Листов 1		
Гл. спец.		Сухоносов			Круг В-40 ГОСТ 2590-71 / В Ст3сп3 ГОСТ 535-88	Госстрой	Латв. ССР		
Н. контр.		Калмец				ЛАТГИПРОПРОМ			
Утв.		Рубинс				г. Рига			

Копировал О. Янкелович

Формат 12

Инв. № подл. | Подп. и дата | Взам. инв. № | Инв. № дубл. | Подп. и дата

64.11.01.002

Типовой проект 903-1-154 Альбом VI часть 2

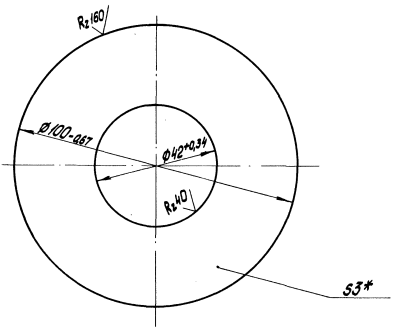

*Размер для справок.

					64.11.01.002				
Изм.	Лист	№ докум.	Подп.	Дата	Шайба	Лит.	Масса	Масштаб	
Разраб.		Зигалёвич					0,61	1:1	
Пров.		Калмец				Лист	Листов 1		
Гл. спец.		Сухоносов			Лист 3 ГОСТ 19903-74 / В Ст3пс2 ГОСТ 16523-70*	Госстрой	Латв. ССР		
Н. контр.		Калмец				ЛАТГИПРОПРОМ			
Утв.		Рубинс				г. Рига			

Копировал О. Янкелович

Формат 11

Инв. № подл. | Подп. и дата | Взам. инв. № | Инв. № дубл. | Подп. и дата

64.11.01.101

Типовой проект 903-1-154 Альбом VI часть 2

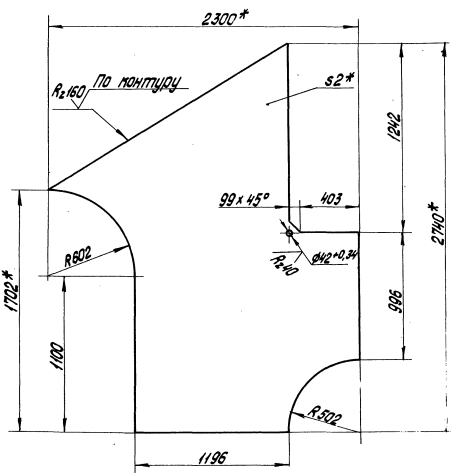

1.* Размеры для справок.
2. Неуказанные предельные отклонения размеров по СМ9.

					64.11.01.101				
Изм.	Лист	№ докум.	Подп.	Дата	Стенка	Лит.	Масса	Масштаб	
Разраб.		Зигалёвич					56,5	1:20	
Пров.		Калмец				Лист	Листов 1		
Гл. спец.		Сухоносов			Лист 2 ГОСТ 19903-74 / В Ст3пс2 ГОСТ 16523-70*	Госстрой	Латв. ССР		
Н. контр.		Калмец				ЛАТГИПРОПРОМ			
Утв.		Рубинс				г. Рига			

Копировал О. Янкелович 13858-15 12

Формат 11

Инв. № подл. | Подп. и дата | Взам. инв. № | Инв. № дубл. | Подп. и дата

64.11.01.100 СБ

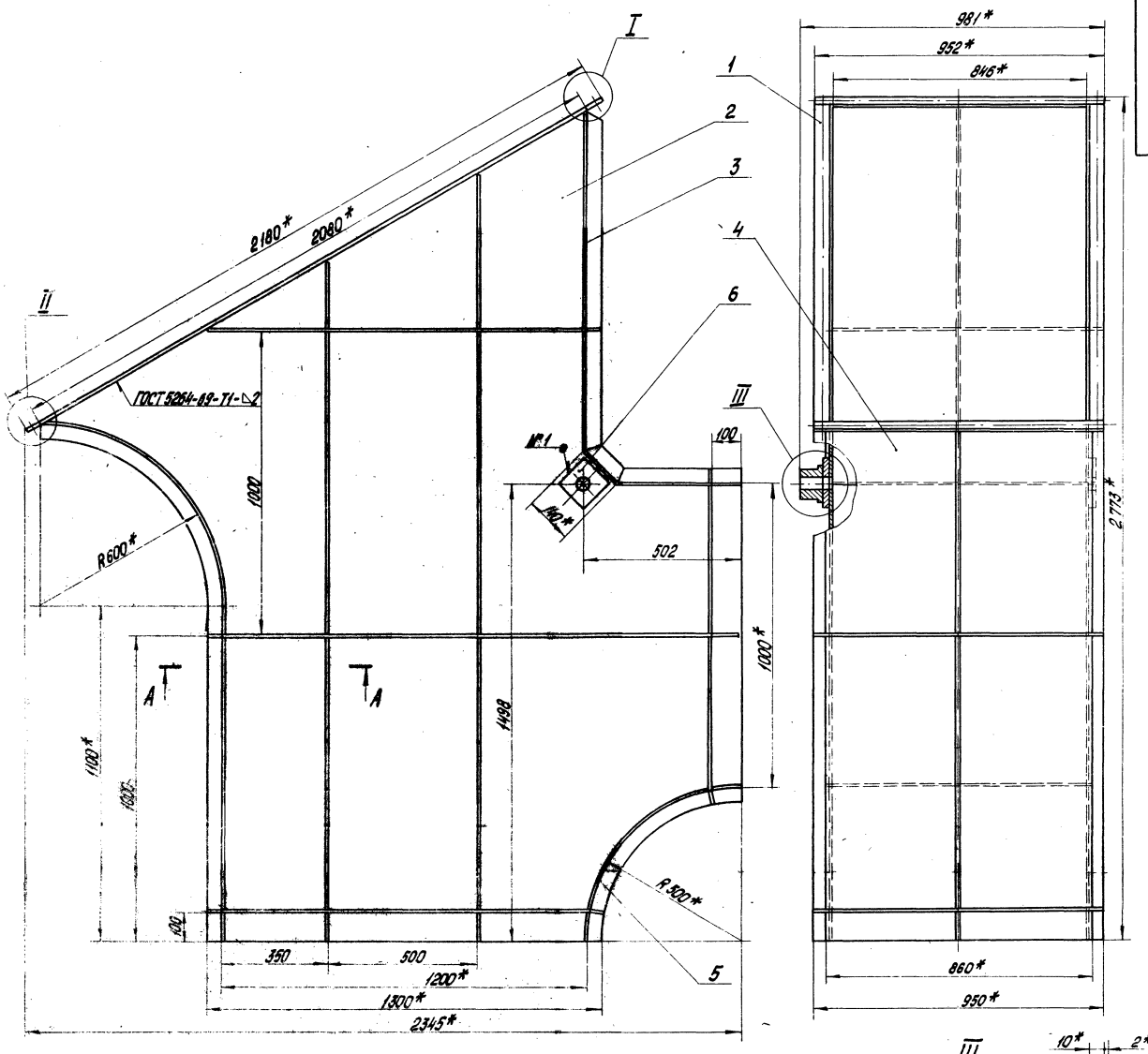

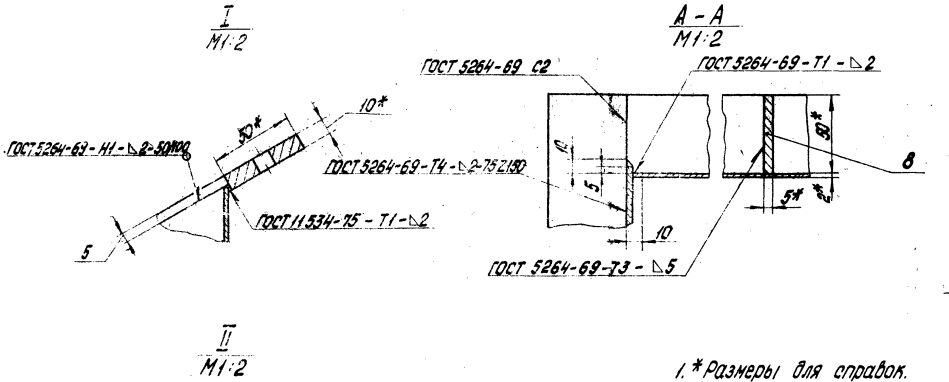

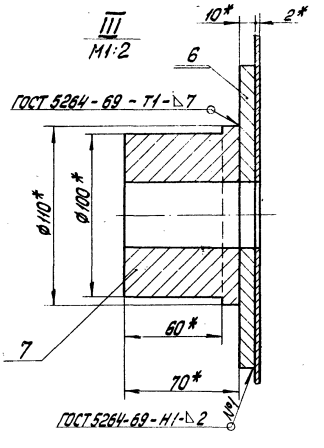

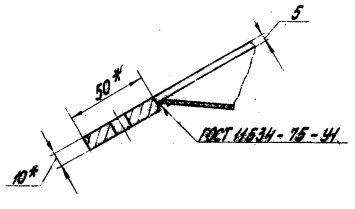

1. * Размеры для справок.
2. Неуказанные предельные отклонения размеров по СМ9.

					64.11.01.100 СБ			
Изм.	Лист	№ докум.	Подп.	Дата	Короб Сборочный чертеж	Лит.	Масса	Масштаб
Разраб.		Зилгалвис					262,4	1:10
Пров.		Колмец				Лист	Листов 1	
Гл. спец.		Сухоносов				Госстрой Латв. ССР ЛАТГИПРОПРОМ г. Рига		
Н. контр.		Колмец						
Утв.		Рубинс						

Копировал О. Янкелович 15558-15 13 Формат 22

Типовой проект 1-154 Альбом VI часть 2

Инв. № подл. | Подп. и дата | Взам. инв. № | Инв. № дубл. | Подп. и дата

64.11.01.102

Rz160

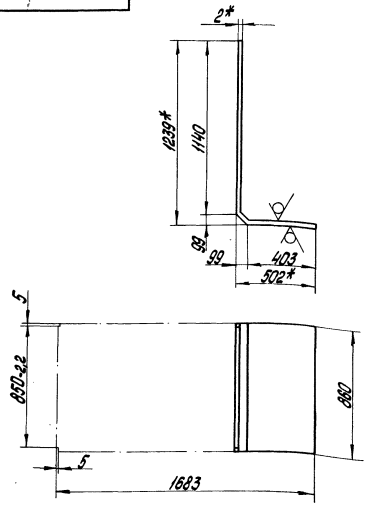

1.* Размеры для справок.
2. Неуказанные предельные отклонения размеров по СМ9.

Типовой проект 903-1-154 Альбом VI часть 2

Изм.	Лист	№ докум.	Подп.	Дата	64.11.01.102			
Разраб.		Зилеайвис			Стенка	Лит.	Масса	Масштаб
Пров.		Колмец					22,33	1:20
Гл. спец.		Суконосов				Лист	Листов	
Н. контр.		Колмец			2 ГОСТ 19903-74	Госстрой СССР ЛАТГИПРОПРОМ г. Рига		
Утв.		Рубинс			Лист ВСт3пс2 ГОСТ 16523-70*			

Копировал О. Янкелович Формат 11

64.11.01.103

Rz160

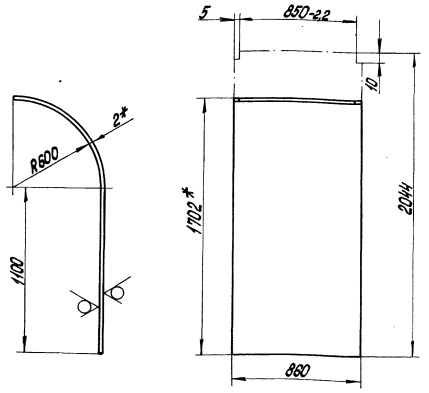

1.* Размеры для справок.
2. Неуказанные предельные отклонения размеров по СМ9.

Типовой проект 903-1-154 Альбом VI часть 2

Изм.	Лист	№ докум.	Подп.	Дата	64.11.01.103			
Разраб.		Зилеайвис			Стенка	Лит.	Масса	Масштаб
Пров.		Колмец					27,6	1:20
Гл. спец.		Суконосов				Лист	Листов 1	
Н. контр.		Колмец			2 ГОСТ 19903-74	Госстрой СССР ЛАТГИПРОПРОМ г. Рига		
Утв.		Рубинс			Лист ВСт3пс2 ГОСТ 16523-70*			

Копировал О. Янкелович Формат 11

64.11.01.104

Rz160

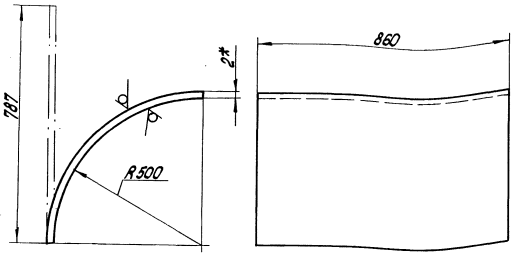

1.* Размер для справок.
2. Неуказанные предельные отклонения размеров по СМ9.

Типовой проект 903-1-154 Альбом VI часть 2

Изм.	Лист	№ докум.	Подп.	Дата	64.11.01.104			
Разраб.		Зилеайвис			Стенка	Лит.	Масса	Масштаб
Пров.		Колмец					10,63	1:10
Гл. спец.		Суконосов				Лист	Листов 1	
Н. контр.		Колмец			2 ГОСТ 19903-74	Госстрой СССР ЛАТГИПРОПРОМ г. Рига		
Утв.		Рубинс			Лист ВСт3пс2 ГОСТ 16523-70*			

Копировал О. Янкелович Формат 11

64.11.01.105

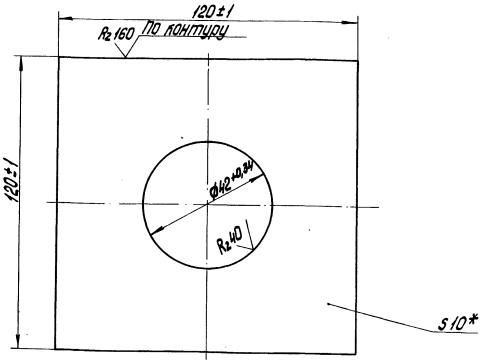

*Размер для справок.

Типовой проект 903-1-154 Альбом VI часть 2

Изм.	Лист	№ докум.	Подп.	Дата	64.11.01.105			
Разраб.		Зилеайвис			Усилитель	Лит.	Масса	Масштаб
Пров.		Колмец					1,03	1:1
Гл. спец.		Суконосов				Лист	Листов 1	
Н. контр.		Колмец			Лист 10 ГОСТ 19903-74	Госстрой СССР ЛАТГИПРОПРОМ г. Рига		
Утв.		Рубинс			ВСт3пс2 ГОСТ 14637-69*			

Копировал О. Янкелович 15858-15 14 Формат 11

64.11.01.106

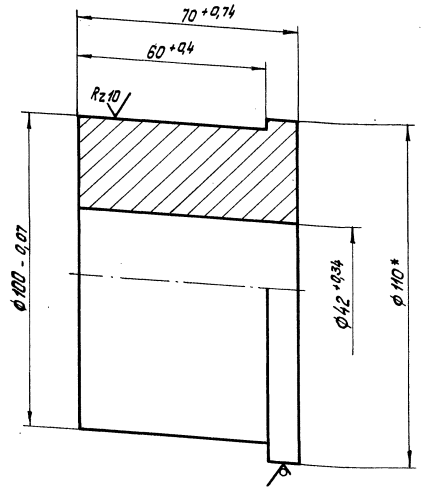

* Размер для справок.

Изм.	Лист	№ докум.	Подп.	Дата
Разраб.		Иванова		
Пров.		Зилеалвик		
Гл. спец.		Суханосов		
Н. контр.		Колмец		
Утв.		Рубинс		

64.11.01.106

Бобышка

Лит.	Масса	Масштаб
	3,69	1:1

Круг В-110 ГОСТ 2590-71 / В Ст3сп3 ГОСТ 535-58*

Госстрой Латв. ССР ЛАТГИПРОПРОМ г. Рига

Копировал: Тукш

Формат 11

64.11.01.300 СБ

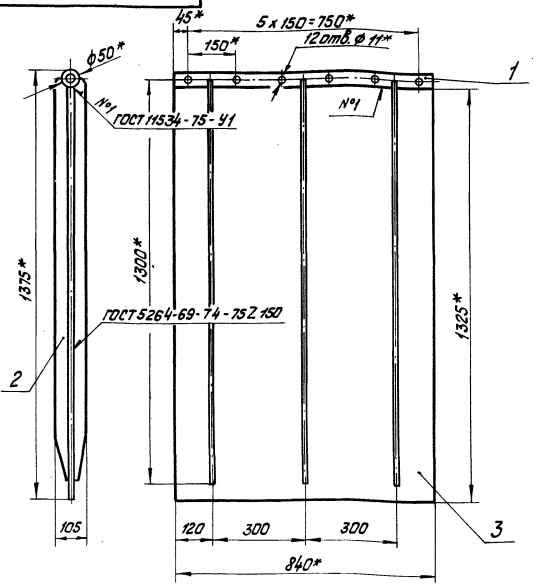

1.* Размер для справок.
2. Неуказанные предельные отклонения размеров по СМ9

Изм.	Лист	№ докум.	Подп.	Дата
Разраб.		Зилеалвик		
Пров.		Колмец		
Гл. спец.		Суханосов		
Н. контр.		Колмец		
Утв.		Рубинс		

64.11.01.300 СБ

Заслонка

Сборочный чертеж

Лит.	Масса	Масштаб
	62,7	1:10

Госстрой Латв. ССР ЛАТГИПРОПРОМ г. Рига

Копировал: Тукш

Формат 11

64.11.01.200 СБ

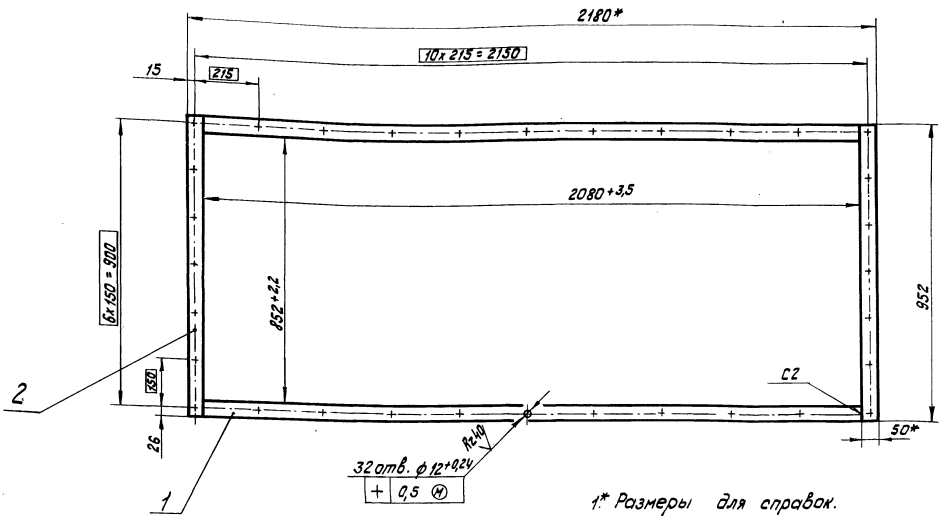

1.* Размеры для справок.
2. Неуказанные предельные отклонения размеров по СМ9
3. Сварные швы по ГОСТ 5264-69.
4. Обработка поверхностей реза деталей Б4 Rz 160

Изм.	Лист	№ докум.	Подп.	Дата
Разраб.		Зилеалвик		
Пров.		Колмец		
Гл. спец.		Суханосов		
Н. контр.		Колмец		
Утв.		Рубинс		

64.11.01.200 СБ

Фланец.

Сборочный чертеж

Лит.	Масса	Масштаб
	23,86	1:10

Госстрой Латв. ССР ЛАТГИПРОПРОМ г. Рига

Копировал Тукш

5698-15 15

Формат 12

Типовой проект 903-1-154 Альбом VI часть 2

64.11.01.301

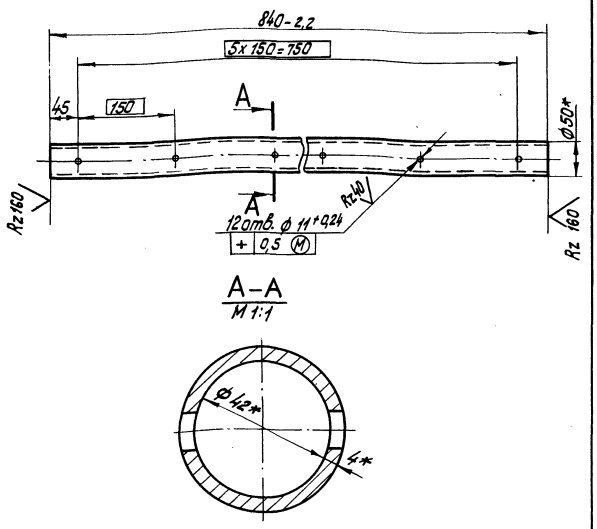

А–А
М 1:1

1.* Размер для справок.
2. Неуказанные предельные отклонения размеров по СМ9.

Изм. Лист	№ докум.	Подп.	Дата	64.11.01.301	Лит.	Масса	Масштаб
Разраб.	Зилгалвис			Втулка		3,81	1:10
Пров.	Колмец				Лист	Листов 1	
Гл. спец.	Суханосов			Труба 50х4 ГОСТ 8732-70* / В20 ГОСТ 8731-74*	Госстрой Латв. ССР ЛАТГИПРОПРОМ г. Рига		
Н. контр.	Колмец						
Утв.	Рубинс						

Копировал: Тукиша Формат 11

Типовой проект 903-1-154 Альбом VI часть 2

64.11.01.302

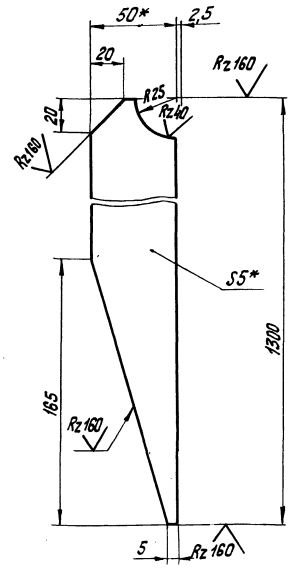

1.* Размеры для справок.
2. Неуказанные предельные отклонения размеров по СМ9.

Изм. Лист	№ докум.	Подп.	Дата	64.11.01.302	Лит.	Масса	Масштаб
Разраб.	Зилгалвис			Ребро		2,53	1:2
Пров.	Колмец				Лист	Листов 1	
Гл. спец.	Суханосов			Полоса 5х50 ГОСТ 103-76 / ВСт3пс2 ГОСТ 535-58*	Госстрой Латв. ССР ЛАТГИПРОПРОМ г. Рига		
Н. контр.	Колмец						
Утв.	Рубинс						

Копировал: Тукиша Формат 11

Типовой проект 903-1-154 Альбом VI часть 2

64.11.01.303

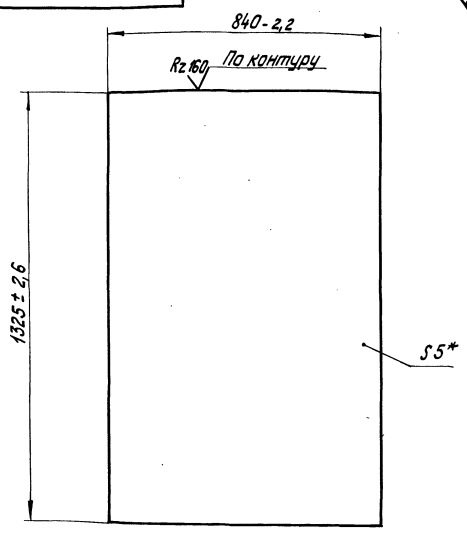

* Размер для справок.

Изм. Лист	№ докум.	Подп.	Дата	64.11.01.303	Лит.	Масса	Масштаб
Разраб.	Цанова			Створка		43,7	1:10
Пров.	Зилгалвис				Лист	Листов 1	
Гл. спец.	Суханосов			Лист 5 ГОСТ 19903-74 / В Ст3пс2 ГОСТ 14637-69*	Госстрой Латв. ССР ЛАТГИПРОПРОМ г. Рига		
Н. контр.	Колмец						
Утв.	Рубинс						

Копировал: Тукиша Формат 11

Типовой проект 903-1-154 Альбом VI часть 2

64.11.02.100 СБ

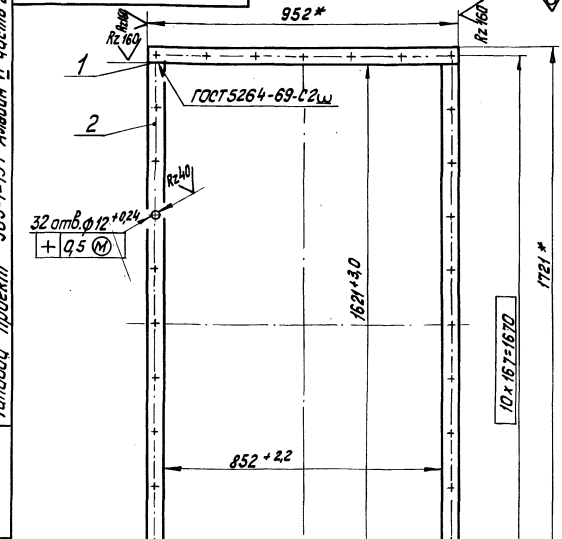

1.* Размеры для справок.
2. Неуказанные предельные отклонения размеров по СМ9.

Изм. Лист	№ докум.	Подп.	Дата	64.11.02.100 СБ	Лит.	Масса	Масштаб
Разраб.	Зилгалвис			Фланец		10,11	1:10
Пров.	Колмец			Сборочный чертеж.	Лист	Листов 1	
Гл. спец.	Суханосов				Госстрой Латв. ССР ЛАТГИПРОПРОМ г. Рига		
Н. контр.	Колмец						
Утв.	Рубинс						

Копировал: Тукиша Формат 11

Типовой проект 903-1-154 Альбом VI часть 2

64.11.02.000 СБ

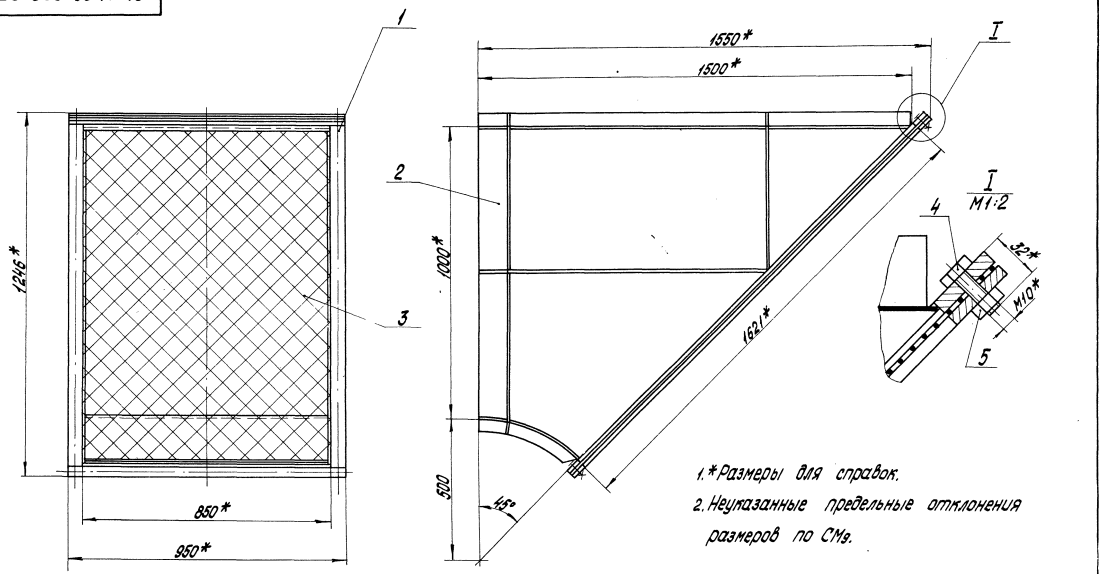

1.* Размеры для справок.
2. Неуказанные предельные отклонения размеров по СМ9.

				64.11.02.000 СБ			
Изм.	Лист	№ докум.	Подп.	Дата	Короб с сеткой	Лит.	Масса	Масштаб
Разраб.		Зилгалвис					102	1:10
Пров.		Колмец			Сборочный чертеж	Лист	Листов 1
Гл. спец.		Сухоносов				Госстрой	Латв. ССР
Н. контр.		Колмец				ЛАТГИПРОПРОМ	
Утв.		Рубинс				г. Рига	

Копировал О. Янкелович

Формат 12

Инв. № подл. | Подп. и дата | Взам. инв. № | Инв. № дубл. | Подп. и дата

Типовой проект 903-1-154 Альбом VI часть 2

64.11.02.200 СБ

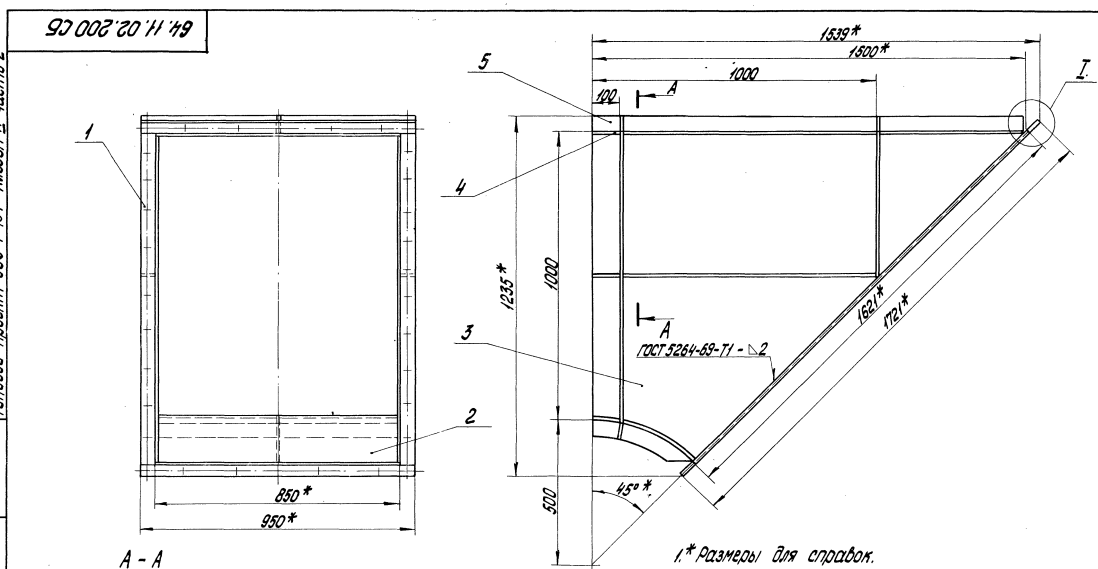

1.* Размеры для справок.
2. Неуказанные предельные отклонения размеров по СМ9.

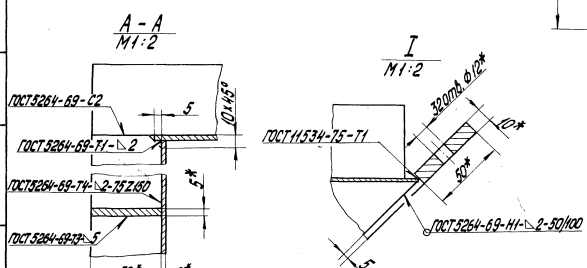

				64.11.02.200 СБ			
Изм.	Лист	№ докум.	Подп.	Дата	Короб	Лит.	Масса	Масштаб
Разраб.		Зилгалвис					87,3	1:10
Пров.		Колмец			Сборочный чертеж	Лист	Листов 1
Гл. спец.		Сухоносов				Госстрой	Латв. ССР
Н. контр.		Колмец				ЛАТГИПРОПРОМ	
Утв.		Рубинс				г. Рига	

Копировал О. Янкелович

Формат 12

Инв. № подл. | Подп. и дата | Взам. инв. № | Инв. № дубл. | Подп. и дата

64.11.02.201

Типовой проект 903-1-154 Альбом VI часть 2

Rz160

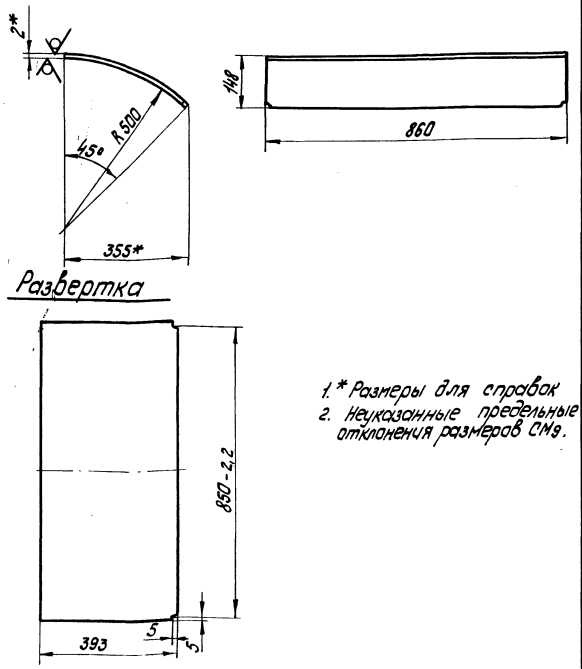

1.* Размеры для справок
2. Неуказанные предельные отклонения размеров СМ9.

Изм.	Лист	№ докум.	Подп.	Дата
Разраб.		Зилгалвис		
Пров.		Колмец		
Гл. спец.		Суконосов		
Н. контр.		Колмец		
Утв.		Рубинс		

64.11.02.201

Стенка

Лит.	Масса	Масштаб
	5,25	1:10
Лист	Листов 1	

Лист 2 ГОСТ 19903-74 Вст3пс2 ГОСТ16523-70*

Госстрой Латв. ССР ЛАТГИПРОПРОМ г. Рига

Копировал: Тукиш

Формат 11

64.11.02.202

Типовой проект 903-1-154 Альбом VI часть 2

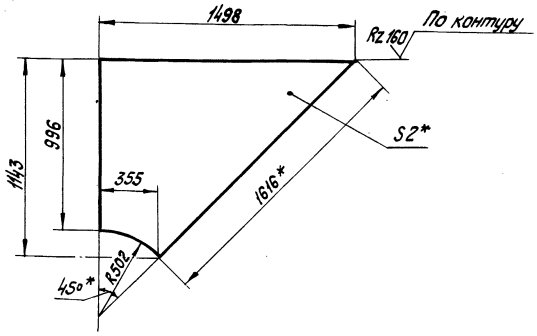

1.* Размеры для справок.
2. Неуказанные предельные отклонения размеров по СМ9.

Изм.	Лист	№ докум.	Подп.	Дата
Разраб.		Зилгалвис		
Пров.		Колмец		
Гл. спец.		Суконосов		
Н. контр.		Колмец		
Утв.		Рубинс		

64.11.02.202

Стенка

Лит.	Масса	Масштаб
	16,0	1:20
Лист	Листов 1	

Лист 2 ГОСТ 19903-74 Вст3пс2 ГОСТ16523-70*

Госстрой Латв. ССР ЛАТГИПРОПРОМ г. Рига

Копировал: Тукиш

Формат 11

64.11.02.203

Типовой проект 903-1-154 Альбом VI часть 2

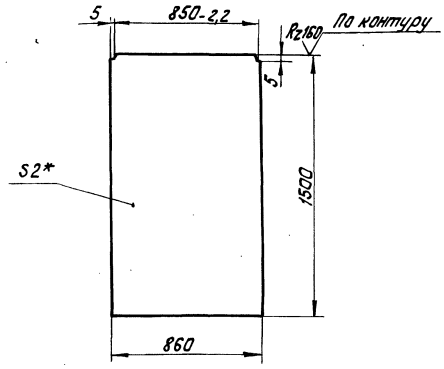

1.* Размеры для справок.
2. Неуказанные предельные отклонения размеров по СМ9

Изм.	Лист	№ докум.	Подп.	Дата
Разраб.		Зилгалвис		
Пров.		Колмец		
Гл. спец.		Суконосов		
Н. контр.		Колмец		
Утв.		Рубинс		

64.11.02.203

Стенка

Лит.	Масса	Масштаб
	20,3	1:20
Лист	Листов 1	

Лист 2 ГОСТ 19903-74 Вст3сп2 ГОСТ16523-70*

Госстрой Латв. ССР ЛАТГИПРОПРОМ г. Рига

Копировал: Тукиш

Формат 11

64.11.03.001

Типовой проект 903-1-154 Альбом VI часть 2

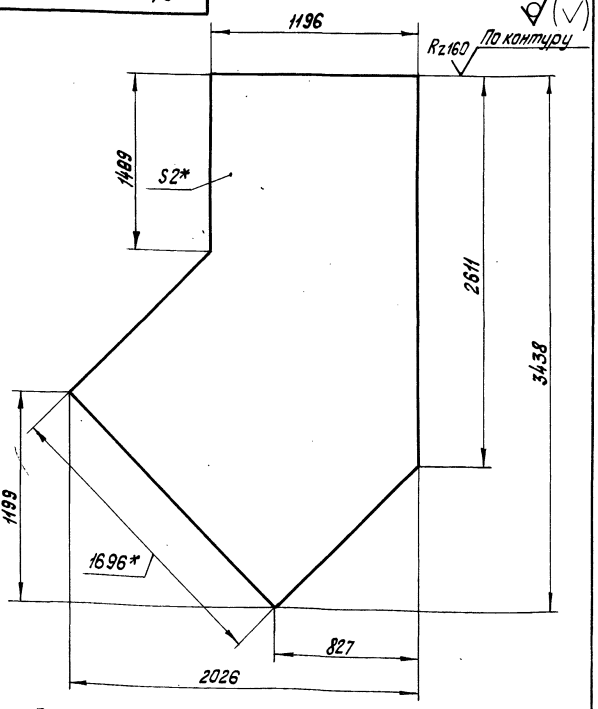

1. Размеры для справок.
2. Неуказанные предельные отклонения размеров по СМ9.

Изм.	Лист	№ докум.	Подп.	Дата
Разраб.		Ионова		
Пров.		Зилгалвис		
Гл. спец.		Суконосов		
Н. контр.		Колмец		
Утв.		Рубинс		

64.11.03.001

Боковина

Лит.	Масса	Масштаб
	69	1:20
Лист	Листов 1	

Лист 2 ГОСТ 19903-74 ВСт3пс2 ГОСТ16523-70*

Госстрой Латв. ССР ЛАТГИПРОПРОМ г. Рига

Копировал: Тукиш

Инв. № подл. | Подп. и дата | Взам. инв. № | Инв. № дубл. | Подп. и дата

64.11.03.000 СБ

Типовой проект 903-1-154 Альбом VI часть 2

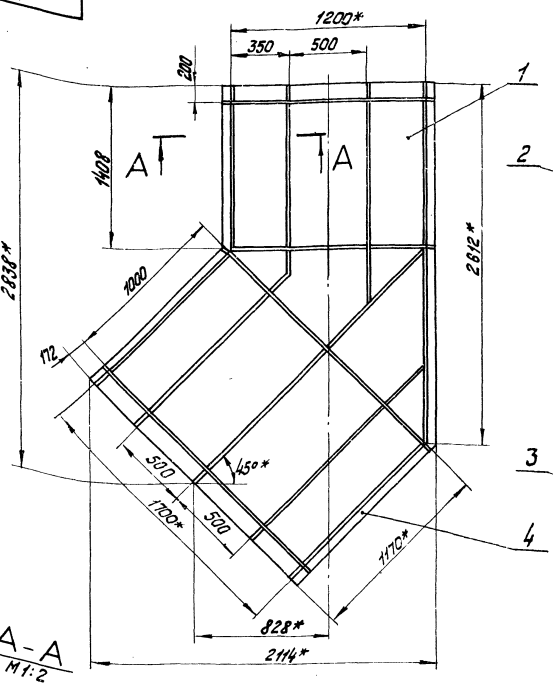

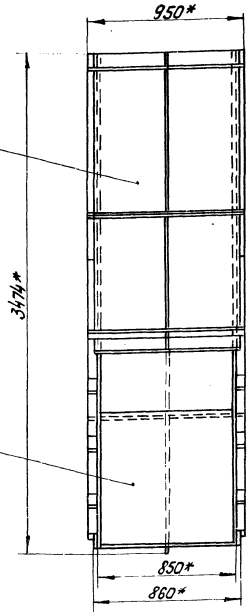

1. Размеры для справок.
2. Неуказанные предельные отклонения размеров по СМ9.

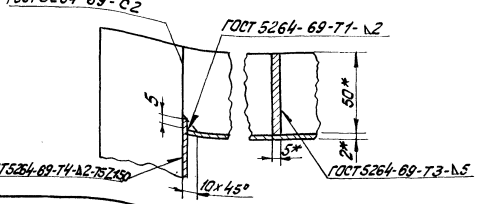

Изм.	Лист	№ докум.	Подп.	Дата
Разраб.		Зилгалвис		
Пров.		Калмец		
Гл. спец.		Суханосов		
Н. контр.		Калмец		
Утв.		Рубинс		

64.11.03.000 СБ

Переход

Сборочный чертеж

Лит.	Масса	Масштаб
	288,3	1:20
Лист	Листов 1	

Госстрой Латв. ССР
ЛАТГИПРОПРОМ
г. Рига

Копировал: Тукиш

Формат 12

64.11.03.002

Типовой проект 903-1-154 Альбом VI часть 2

Rz160

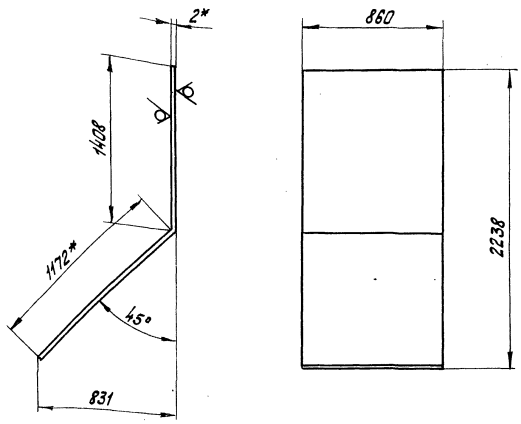

1. * Размеры для справок.
2. Неуказанные предельные отклонения размеров по СМ9.

Изм.	Лист	№ докум.	Подп.	Дата
Разраб.		Цанава		
Пров.		Зилгалвис		
Гл. спец.		Суханосов		
Н. контр.		Калмец		
Утв.		Рубинс		

64.11.03.002

Стенка

Лит.	Масса	Масштаб
	35	1:20
Лист	Листов 1	

Лист 2 ГОСТ 19903-74 В Ст3пс2 ГОСТ 16523-70*

Госстрой Латв. ССР
ЛАТГИПРОПРОМ
г. Рига

Копировал: Тукиш

Формат А4

64.11.03.003

Типовой проект 903-1-154 Альбом VI часть 2

Rz160

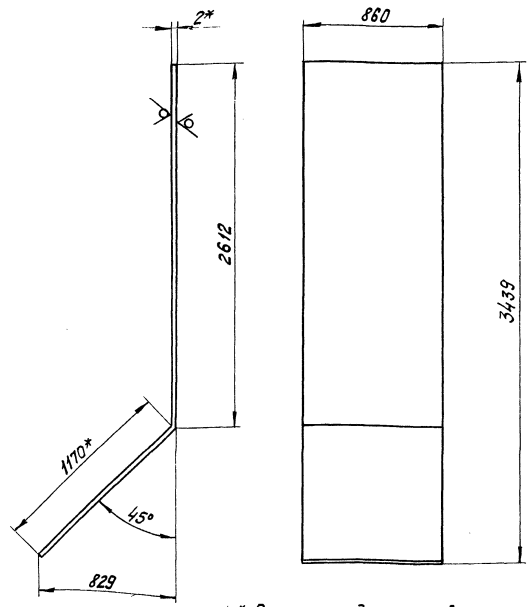

1. * Размеры для справок.
2. Неуказанные предельные отклонения размеров по СМ9.

Изм.	Лист	№ докум.	Подп.	Дата
Разраб.		Цанава		
Пров.		Зилгалвис		
Гл. спец.		Суханосов		
Н. контр.		Калмец		
Утв.		Рубинс		

64.11.03.003

Стенка

Лит.	Масса	Масштаб
	51	1:20
Лист	Листов 1	

Лист 2 ГОСТ 19903-74 В Ст3пс2 ГОСТ 16523-70*

Госстрой Латв. ССР
ЛАТГИПРОПРОМ
г. Рига

Копировал: Тукиш

Формат А4

64.11.04.000 СБ

Типовой проект 903-1-154 Альбом VII часть 2

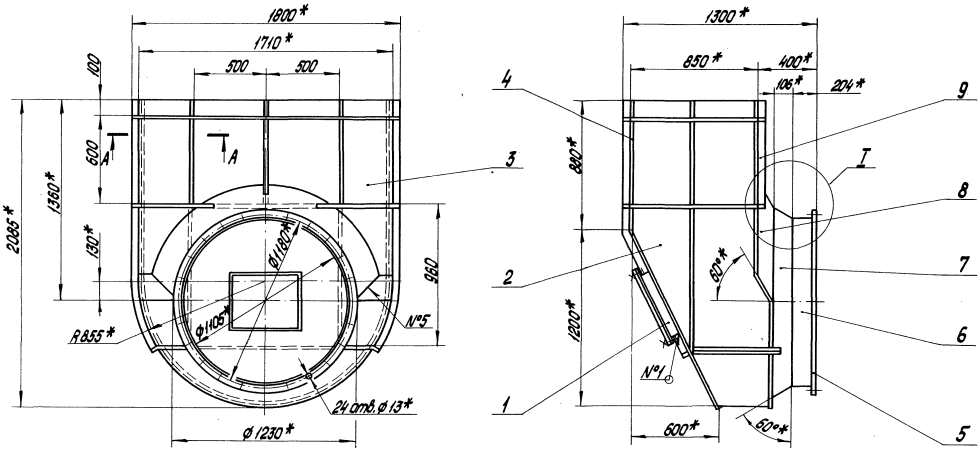

A - A
M1:2

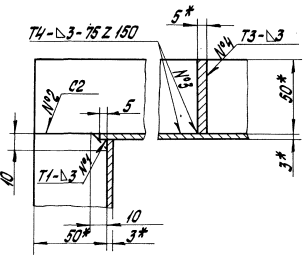

I
M1:5

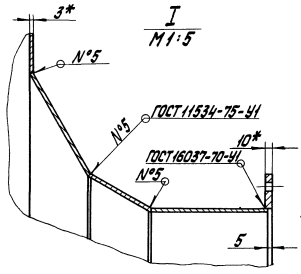

1.* Размеры для справок.
2. Неуказанные предельные отклонения размеров по СМ9.
3. Сварные швы 1, 2, 3, 4 по ГОСТ 5264-69.

				64.11.04.000 СБ			
Изм.	Лист	№ докум.	Подп.	Дата			
Разраб.		Колмец		22.11.78	Карман	Лит.	Масса	Масштаб
Пров.		Зилгалвис					315	1:20
Т. спец.		Сухоносов			Сборочный чертеж	Лист	Листов 1
Н. контр.		Колмец		22.11.78		Госстрой	Латв. ССР
Утв.		Рубина				ЛАТГИПРОПРОМ	
						г. Рига	

Копировал О. Янкелович

Формат 12

Инв. № подл. | Подп. и дата | Взам. инв. № | Инв. № дубл. | Подп. и дата

64.11.04.001

Типовой проект 903-1-154 Альбом VII часть 2

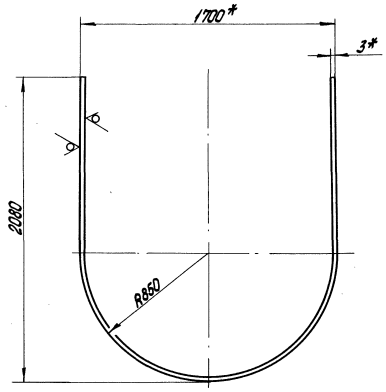

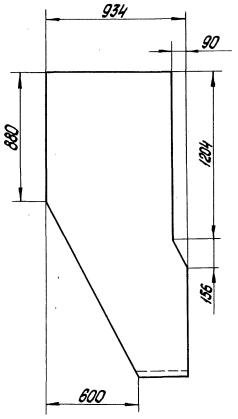

Развертка

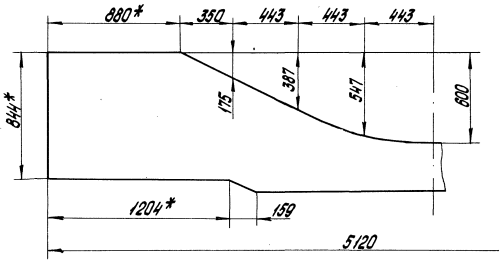

1.* Размеры для справок.
2. Неуказанные предельные отклонения размеров по СМ9.

				64.11.04.001			
Изм.	Лист	№ докум.	Подп.	Дата			
Разраб.		Зилгалвис			Боковина	Лит.	Масса	Масштаб
Пров.		Колмец		22.11.78			77,6	1:20
Т. спец.		Сухоносов				Лист	Листов 1
Н. контр.		Колмец		22.11.78	3 ГОСТ 19903-74	Госстрой	Латв. ССР
Утв.		Рубина			Лист ВСт3пс2 ГОСТ 16523-70*	ЛАТГИПРОПРОМ	
						г. Рига	

Копировал О. Янкелович 153.58-15 20 Формат 12

64.11.04.002

Типовой проект 903-1-154 Альбом VI часть 2

Rz 160

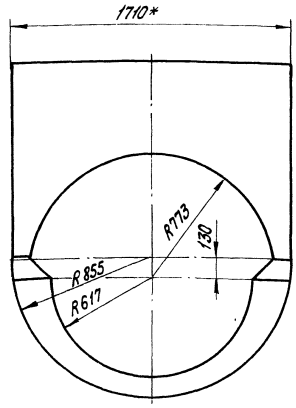

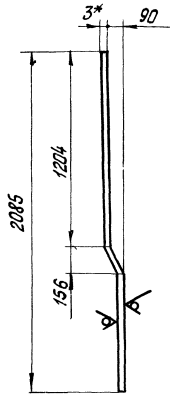

Развертка

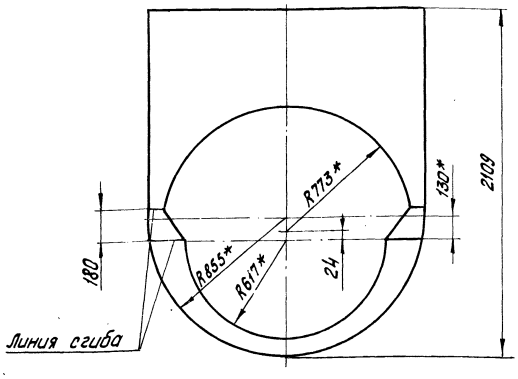

1* Размеры для справок.
2. Неуказанные предельные отклонения размеров по СМ9.

Изм.	Лист	№ докум.	Подп.	Дата	64.11.04.002			
Разраб.		Зилгалвис			Стенка	Лит.	Масса 41,9	Масштаб 1:20
Пров.		Калнец				Лист	Листов 1	
Гл.спец.		Суханосов				Госстрой Латв. ССР		
Н.контр.		Калнец			Лист 3 ГОСТ 19903-74	ЛАТГИПРОПРОМ		
Утв.		Рубинс			В Ст3пс2 ГОСТ 16523-70*	г. Рига		

Копировал: Тукиш

Формат 12

64.11.04.003

Типовой проект 903-1-154 Альбом VI часть 2

Rz 160

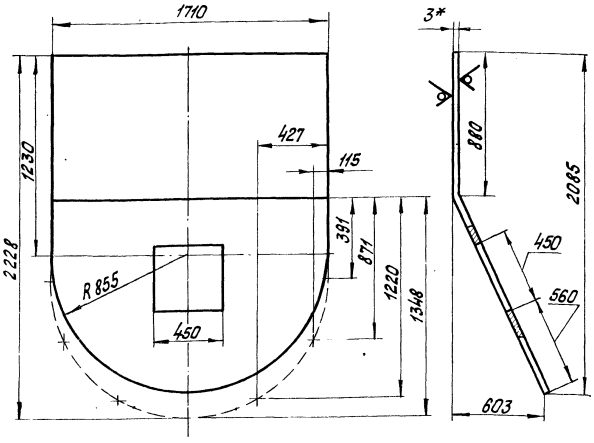

1* Размер для справок.
2. Неуказанные предельные отклонения размеров по СМ9.

Изм.	Лист	№ докум.	Подп.	Дата	64.11.04.003			
Разраб.		Зилгалвис			Стенка	Лит.	Масса 16,5	Масштаб 1:20
Пров.		Калнец				Лист	Листов 1	
Гл.спец.		Суханосов				Госстрой Латв. ССР		
Н.контр.		Калнец			Лист 3 ГОСТ 19903-74	ЛАТГИПРОПРОМ		
Утв.		Рубинс			В Ст3пс2 ГОСТ 16523-70*	г. Рига		

Копировал: Тук

Формат 11

64.11.04.004

Типовой проект 903-1-154 Альбом VI часть 2

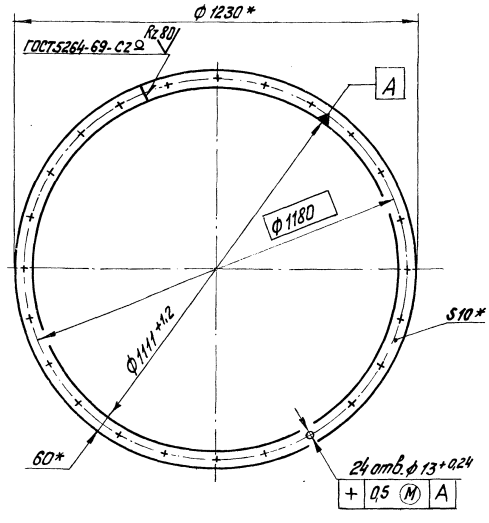

* Размеры для справок.

Изм.	Лист	№ докум.	Подп.	Дата	64.11.04.004			
Разраб.		Зилгалвис			Фланец	Лит.	Масса 15,2	Масштаб 1:10
Пров.		Калнец				Лист	Листов 1	
Гл.спец.		Суханосов				Госстрой Латв. ССР		
Н.контр.		Калнец			Полоса 10х60 ГОСТ 103-76	ЛАТГИПРОПРОМ		
Утв.		Рубинс			В Ст3сп ГОСТ 535-58*	г. Рига		

Копировал: Тук

Формат 11

Типовой проект 903-1-154 Альбом VI часть 2

64.11.04.005

Rz160 (V)

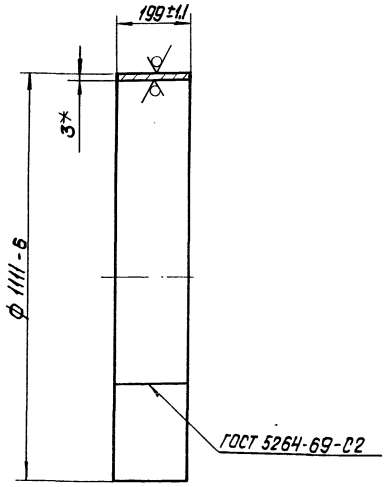

* Размер для справок

					64.11.04.005			
Изм.	Лист	№ докум.	Подп.	Дата	Удлинитель	Лит.	Масса	Масштаб
Разраб.		Зилеалвис					16,3	1:10
Пров.		Колтец				Лист	Листов 1	
Гл.спец.		Суханосов				Госстрой Латв. ССР		
Н.контр.		Колтец			Лист 3 ГОСТ 19903-74	ЛАТГИПРОПРОМ		
Утв.		Рубинс			Вст 3 пс 2 ГОСТ 16523-70	г. Рига		

Копировал: Давыдова Формат А1

Типовой проект 903-1-154 Альбом VI часть 2

64.11.04.006

Rz160 (V)

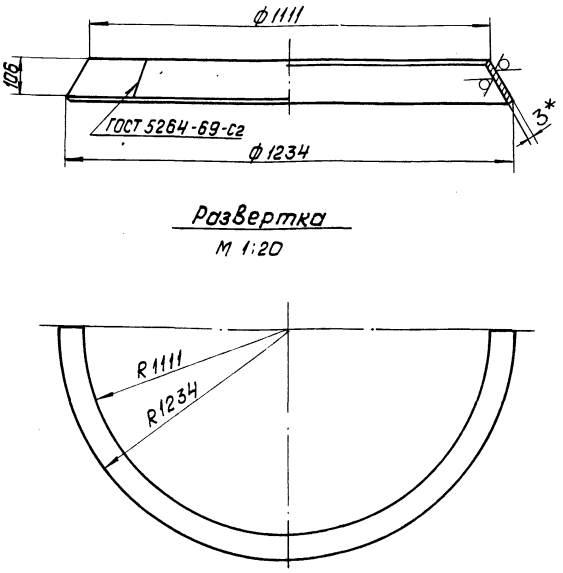

Развертка

М 1:20

1.* Размер для справок.

2. Неуказанные предельные отклонения размеров по СМд.

					64.11.04.006			
Изм.	Лист	№ докум.	Подп.	Дата	Конус	Лит.	Масса	Масштаб
Разраб.		Зилеалвис					12,0	1:10
Провер.		Колтец				Лист	Листов 1	
Гл.спец.		Суханосов				Госстрой Латв. ССР		
Н.контр.		Колтец			Лист 3 ГОСТ 19903-74	ЛАТГИПРОПРОМ		
Утв.		Рубинс			Вст 3 пс 2 ГОСТ 16523-70*	г. Рига		

Копировал: Давыдова Формат А1

Типовой проект 903-1-154 Альбом VI часть 2

64.11.04.007

Rz160 (V)

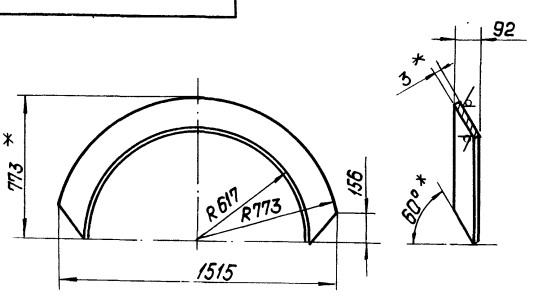

Развертка

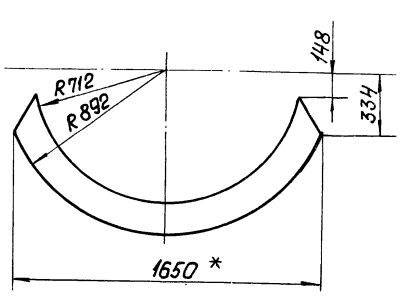

1.* Размеры для справок.

2. Неуказанные предельные отклонения размеров по СМд.

					64.11.04.007			
Изм.	Лист	№ докум.	Подп.	Дата	Полуконус	Лит.	Масса	Масштаб
Разраб.		Зилеалвис					8,65	1:20
Провер.		Колтец				Лист	Листов 1	
Гл.спец.		Суханосов				Госстрой Латв. ССР		
Н.контр.		Колтец			Лист 3 ГОСТ 19903-74	ЛАТГИПРОПРОМ		
Утв.		Рубинс			Вст 3 пс 2 ГОСТ 16523-70*	г. Рига		

Копировал: Давыдова Формат А1

Типовой проект 903-1-154 Альбом VI часть 2

64.11.10.000

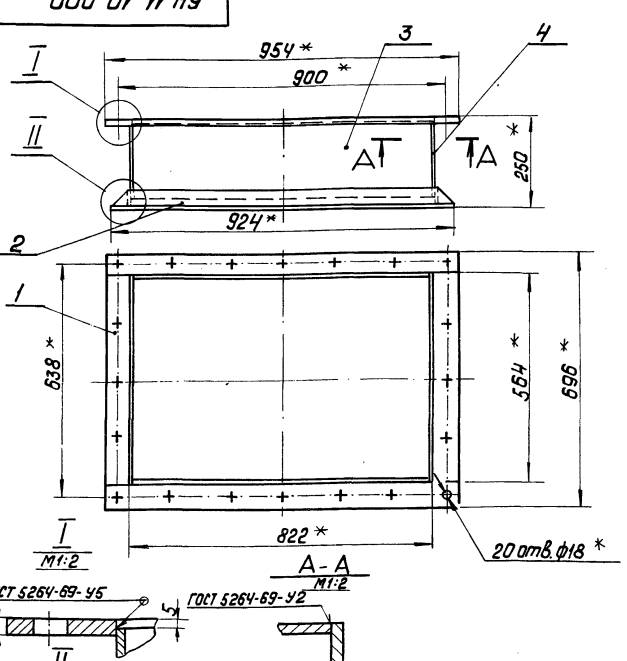

1.* Размеры для справок

2. Неуказанные предельные отклонения размеров по СМд.

					64.11.10.000 СБ			
Изм.	Лист	№ докум.	Подп.	Дата	Патрубок сборочный чертеж	Лит.	Масса	Масштаб
Разраб.		Зилеалвис					42,2	1:10
Пров.		Колтец				Лист	Листов 1	
Гл.спец.		Суханосов				Госстрой Латв. ССР		
Н.контр.		Колтец				ЛАТГИПРОПРОМ		
Утв.		Рубинс				г. Рига		

Копировал: Давыдова 15858-15 22 Формат А1

Типовой проект 903-1-154 Альбом VII часть 2

64.11.10.001

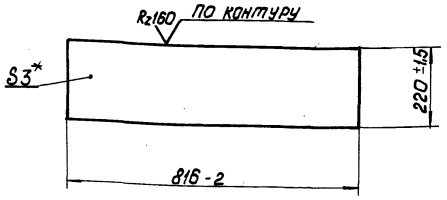

* Размер для справок

Изм.	Лист	№ докум.	Подп.	Дата	64.11.10.001			
Разраб.		Ионова			Бокавина	Лит.	Масса 4,25	Масштаб 1:10
Пров.		Зилгалвис				Лист	Листов 1	
Гл.спец.		Сухоносов			Лист 3 ГОСТ 19903-74 / 8 Ст3 пс2 ГОСТ 16523-70*	Госстрой Латв. ССР ЛАТГИПРОПРОМ г. Рига		
Н.контр.		Колмец						
Утв.		Рубинс						

Копировал: Давыдова Формат 11Б

Типовой проект 903-1-154 Альбом VII часть 2

64.11.10.002

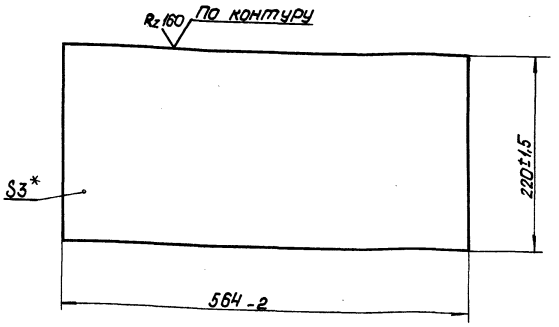

* Размер для справок.

Изм.	Лист	№ докум.	Подп.	Дата	64.11.10.002			
Разраб.		Ионова			Стенка	Лит.	Масса 2,94	Масштаб 1:5
Пров.		Зилгалвис				Лист	Листов 1	
Гл.спец.		Сухоносов			Лист 3 ГОСТ 19903-74 / 8 Ст3 пс2 ГОСТ 16523-70*	Госстрой Латв. ССР ЛАТГИПРОПРОМ г. Рига		
Н.контр.		Колмец						
Утв.		Рубинс						

Копировал: Давыдова Формат 11Б

Типовой проект 903-1-154 Альбом VII часть 2

64.11.10.100 СБ

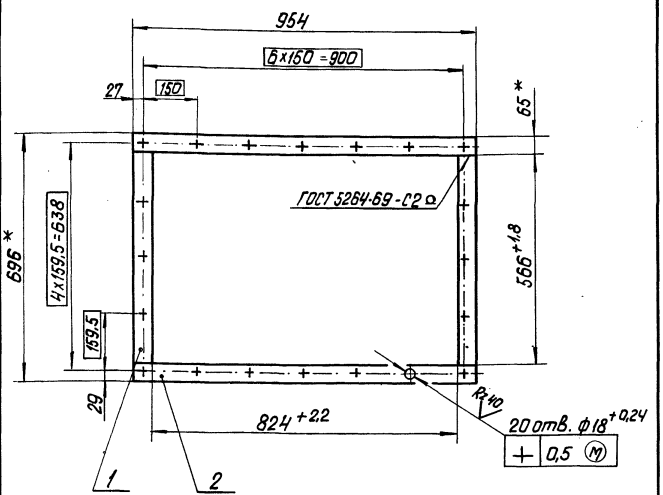

1. *Размеры для справок.
2. Неуказанные предельные отклонения размеров по СМ9.
3. Обработка поверхностей реза деталей. Б4 Rz160.

Изм.	Лист	№ докум.	Подп.	Дата	64.11.10.100 СБ			
Разраб.		Ионова			Фланец сборочный чертеж	Лит.	Масса 15,5	Масштаб 1:10
Пров.		Зилгалвис				Лист	Листов 1	
Гл.спец.		Сухоносов				Госстрой Латв. ССР ЛАТГИПРОПРОМ г. Рига		
Н.контр.		Колмец						
Утв.		Рубинс						

Формат 11Б

Типовой проект 903-1-154 Альбом VII часть 2

64.11.10.200 СБ

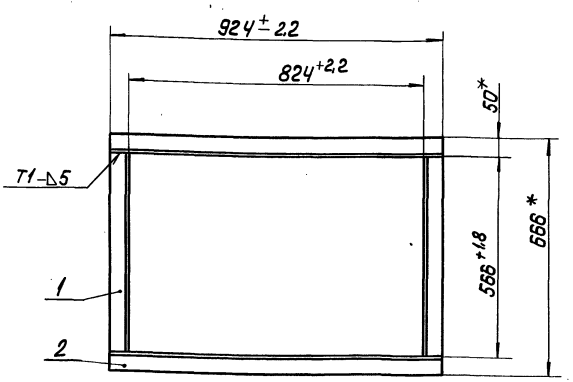

1. *Размеры для справок.
2. Сварные швы по ГОСТ 5264-69.
3. Обработка поверхностей реза деталей Б4 Rz160.

Изм.	Лист	№ докум.	Подп.	Дата	64.11.10.200 СБ			
Разраб.		Ионова			Фланец сборочный чертеж	Лит.	Масса 11,3	Масштаб 1:10
Пров.		Зилгалвис				Лист	Листов 1	
Гл.спец.		Сухоносов				Госстрой Латв. ССР ЛАТГИПРОПРОМ г. Рига		
Н.контр.		Колмец						
Утв.		Рубинс						

Копировал: Давыдова 15858-15 23 Формат 11Б

64.11.20.000 СБ

Типовой проект 903-1-154 Альбом VII часть 2

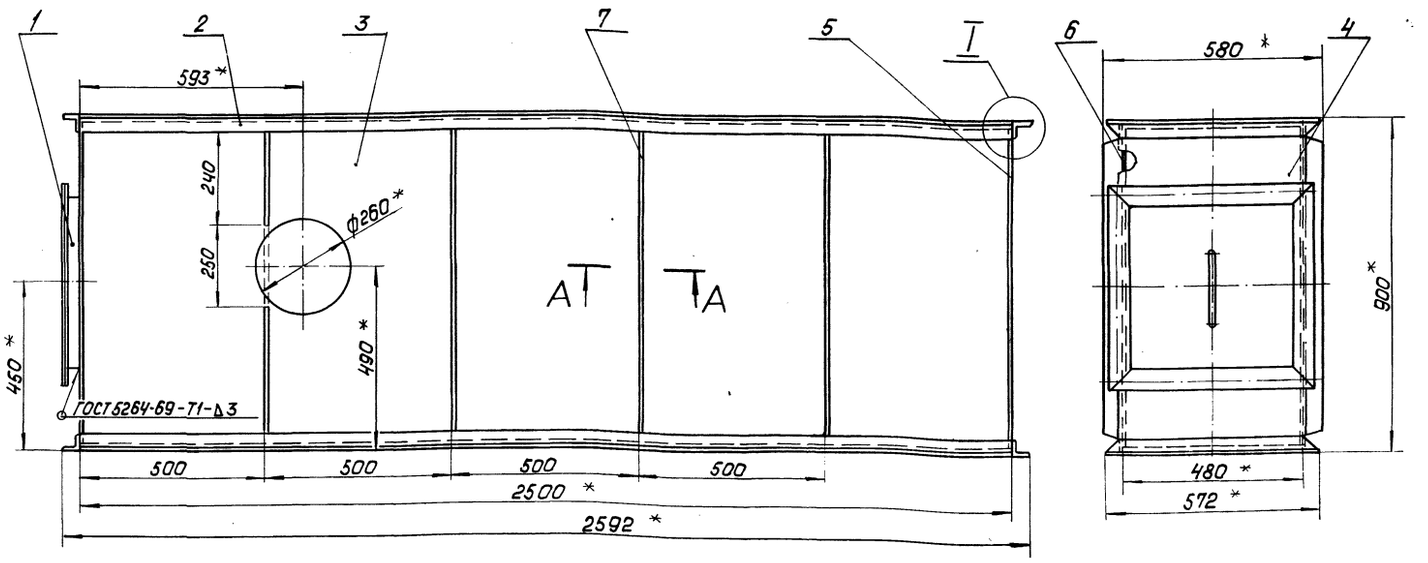

I
М1:2

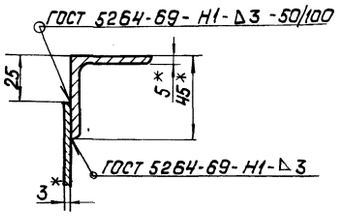

А-А
М1:2

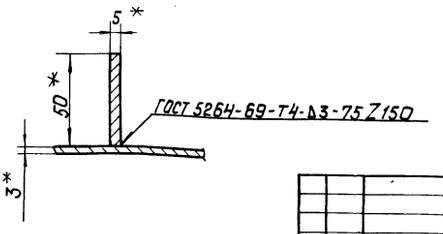

1.* Размеры для справок
2. Неуказанные предельные отклонения размеров по СМд.

Изм.	Лист	№ докум.	Подп.	Дата	64.11.20.000. СБ			
Разраб.		Зилеалвис			Короб напорный сборочный чертеж.	Лит.	Масса	Масштаб
Пров.		Калмец					194,4	1:10
Гл.спец.		Суханосов				Лист	Листов 1	
Н.контр.		Калмец				Госстрой Латв. ССР ПАТГИПРОПРОМ г. Рига		
Утв.		Рубинс						

Копировал: Давыдова Формат А2

Инв. № подл. | Подп. и дата | Инв. № дубл. | Взам. инв. № | Подп. и дата

64.11.20.100 СБ

Типовой проект 903-1-154 Альбом VII часть 2

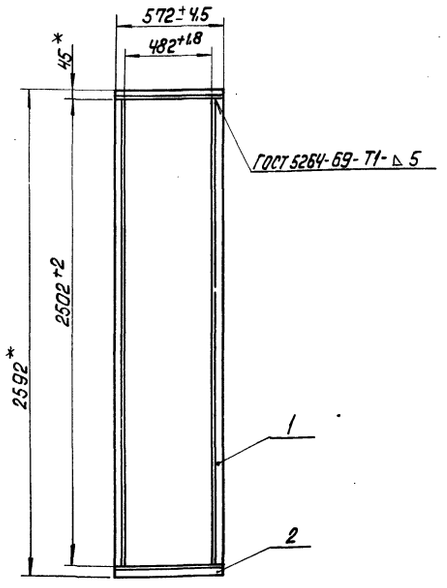

1.* Размеры для справок.
2. Обработка поверхностей реза деталей Бч $Rz\,160$.

Изм.	Лист	№ докум.	Подп.	Дата	64.11.20.100 СБ			
Разраб.		Ионова			Фланец сборочный чертеж	Лит.	Масса	Масштаб
Пров.		Зилеалвис					20,8	1:20
Гл.спец.		Суханосов				Лист	Листов 1	
Н.контр.		Калмец				Госстрой Латв. ССР ПАТГИПРОПРОМ г. Рига		
Утв.		Рубинс						

Копировал: Давыдова Формат А2

Инв. № подл. | Подп. и дата | Инв. № дубл. | Взам. инв. № | Подп. и дата

64.11.20.001

Типовой проект 903-1-154 Альбом VII часть 2

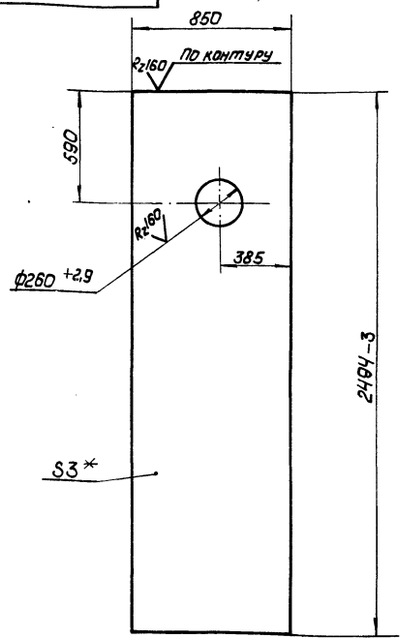

1.* Размеры для справок.
2. Неуказанные предельные отклонения размеров по СМд.

Изм.	Лист	№ докум.	Подп.	Дата	64.11.20.001			
Разраб.		Ионова			Стенка	Лит.	Масса	Масштаб
Пров.		Зилеалвис					48,7	1:20
Гл.спец.		Суханосов				Лист	Листов 1	
Н.контр.		Калмец				Госстрой Латв. ССР ПАТГИПРОПРОМ г. Рига		
Утв.		Рубинс						

Лист 3 ГОСТ 19903-74 Вст3пс2 ГОСТ 16523-70 *

Копировал: Давыдова 153-3-15 24 Формат А2

Инв. № подл. | Подп. и дата | Инв. № дубл. | Взам. инв. № | Подп. и дата

Типовой проект 903-1-154 Альбом VI часть 2

64.11.20.002

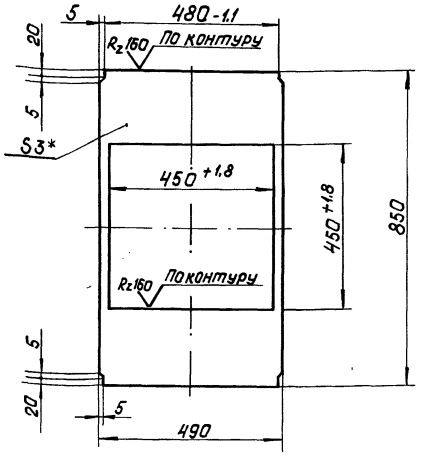

1.* Размеры для справок.
2. Неуказанные предельные отклонения размеров по СМ9.

				64.11.20.002			
Изм.	Лист	№ докум.	Подп.	Дата			
Разраб.		Ионова			Стенка	Лит.	Масса 5,03	Масштаб 1:20
Пров.		Зилгалвис				Лист	Листов 1
Гл. спец.		Суконосов			Лист 3 ГОСТ 19903-74 / Вст3пс2 ГОСТ 16523-70*	Госстрой Латв. ССР ЛАТГИПРОПРОМ г. Рига
Н. контр.		Колмец				
Утв.		Рубинс				

Копировал: Давыдова Формат А1

Типовой проект 903-1-154 Альбом VI часть 2

64.11.20.003

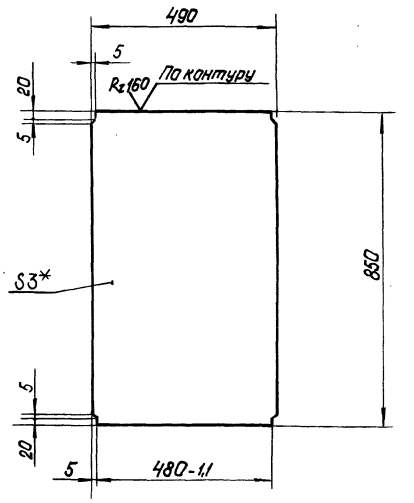

1.* Размеры для справок.
2. Неуказанные предельные отклонения размеров по СМ9.

				64.11.20.003			
Изм.	Лист	№ докум.	Подп.	Дата			
Разраб.		Ионова			Стенка	Лит.	Масса 9,81	Масштаб 1:20
Пров.		Зилгалвис				Лист	Листов 1
Гл. спец.		Суконосов			Лист 3 ГОСТ 19903-74 / Вст3пс2 ГОСТ 16523-70*	Госстрой Латв. ССР ЛАТГИПРОПРОМ г. Рига
Н. контр.		Колмец				
Утв.		Рубинс				

Копировал: Давыдова Формат А1

Типовой проект 903-1-154 Альбом VI часть 2

64.11.20.004

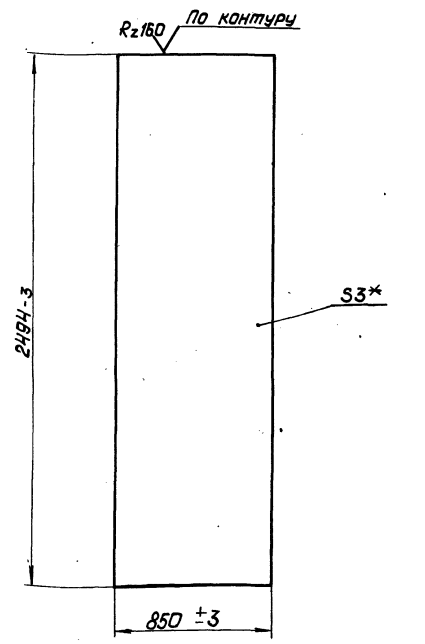

*Размер для справок

				64.11.20.004			
Изм.	Лист	№ докум.	Подп.	Дата			
Разраб.		Ионова			Стенка	Лит.	Масса 49,9	Масштаб 1:20
Пров.		Зилгалвис				Лист	Листов 1
Гл. спец.		Суконосов			Лист 3 ГОСТ 19903-74 / Вст3пс2 ГОСТ 16523-70*	Госстрой Латв. ССР ЛАТГИПРОПРОМ г. Рига
Н. контр.		Колмец				
Утв.		Рубинс				

Копировал: Давыдова Формат А1

Типовой проект 903-1-154 Альбом VI часть 2

64.11.30.000 СБ

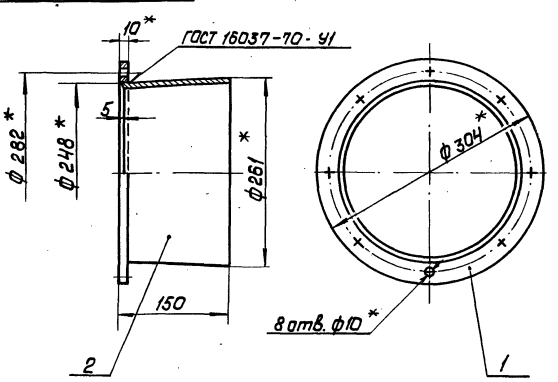

1.* Размеры для справок
2. Неуказанные предельные отклонения размеров по СМ9.

				64.11.30.000 СБ			
Изм.	Лист	№ докум.	Подп.	Дата			
Разраб.		Зилгалвис			Переход Сборочный чертеж	Лит.	Масса 4,54	Масштаб 1:5
Пров.		Колмец				Лист	Листов 1
Гл. спец.		Суконосов				Госстрой Латв. ССР ЛАТГИПРОПРОМ г. Рига
Н. контр.		Колмец				
Утв.		Рубинс				

Копировал: Давыдова Формат А1

Типовой проект 903-1-154 Альбом VII часть 2

64.11.30.001

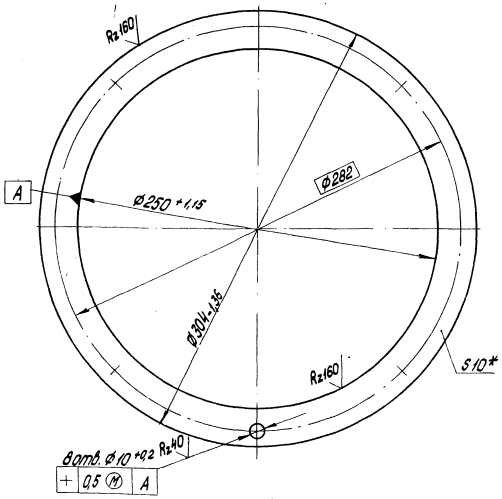

*Размер для справок.

Изм. Лист	№ докум.	Подп.	Дата	64.11.30.001			
Разраб.	Ионова			Фланец	Лит.	Масса	Масштаб
Пров.	Зигелбис					1,84	1:2
Гл. спец.	Суконосов				Лист	Листов 1	
Н. контр.	Жамец			10 ГОСТ 19903-74	Госстрой СССР		
Утв.	Рубинс			Лист 8 Ст3сп3 ГОСТ 14637-69*	ЛАТГИПРОПРОМ г. Рига		

Копировал О.Янкелович

Формат 11

64.11.30.002

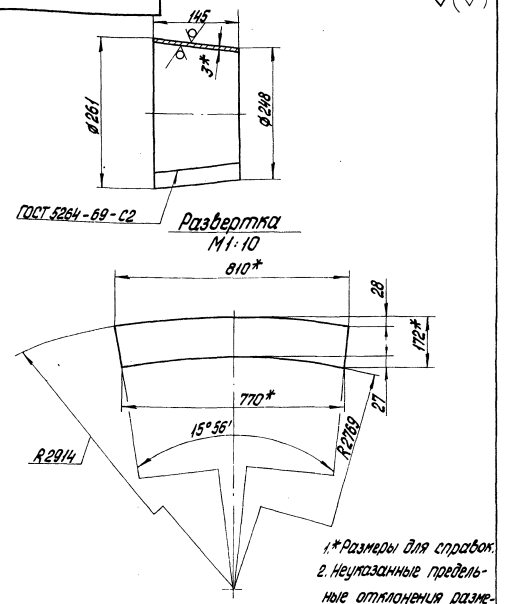

1.*Размеры для справок.
2. Неуказанные предельные отклонения размеров по СМ7.

Изм. Лист	№ докум.	Подп.	Дата	64.11.30.002			
Разраб.	Ионова			Конус	Лит.	Масса	Масштаб
Пров.	Зигелбис					2,7	1:5
Гл. спец.	Суконосов				Лист	Листов 1	
Н. контр.	Жамец			3 ГОСТ 19903-74	Госстрой СССР		
Утв.	Рубинс			Лист 8 Ст3сп2 ГОСТ 16523-70*	ЛАТГИПРОПРОМ г. Рига		

Копировал О.Янкелович

Формат 11

Типовой проект 903-1-154 Альбом VII часть 2

64.11.40.000 СБ

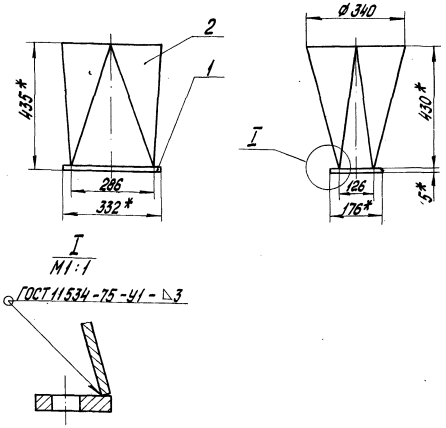

I
М1:1

1.*Размеры для справок.
2. Неуказанные предельные отклонения размеров по СМ9.

Изм. Лист	№ докум.	Подп.	Дата	64.11.40.000 СБ			
Разраб.	Зигелбис			Переход	Лит.	Масса	Масштаб
Пров.	Жамец			Сборочный чертеж		11,5	1:10
Гл. спец.	Суконосов				Лист	Листов 1	
Н. контр.	Жамец				Госстрой СССР		
Утв.	Рубинс				ЛАТГИПРОПРОМ г. Рига		

Копировал О.Янкелович

Формат 11

64.11.40.001

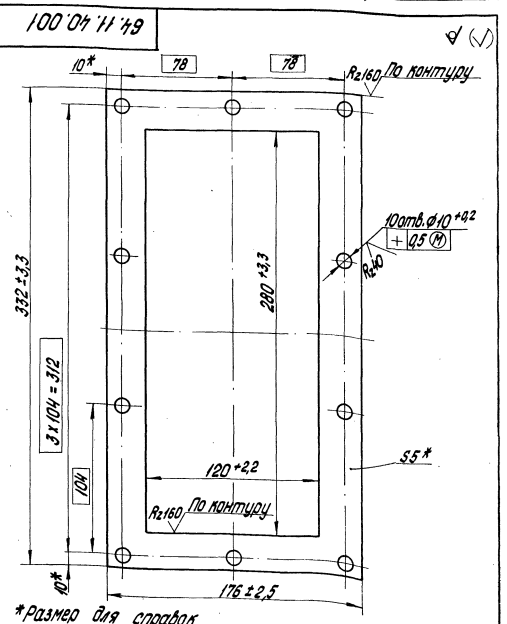

*Размер для справок.

Изм. Лист	№ докум.	Подп.	Дата	64.11.40.001			
Разраб.	Зигелбис			Фланец	Лит.	Масса	Масштаб
Пров.	Жамец					0,98	1:2
Гл. спец.	Суконосов				Лист	Листов 1	
Н. контр.	Жамец			5 ГОСТ 19903-74	Госстрой СССР		
Утв.	Рубинс			Лист 8 Ст3сп3 ГОСТ 14637-69*	ЛАТГИПРОПРОМ г. Рига		

Копировал О.Янкелович 15858-15 26

Формат 11

Инв. № подл. | Подп. и дата | Взам. инв. № | Инв. № дубл. | Подп. и дата

64.11.40.002

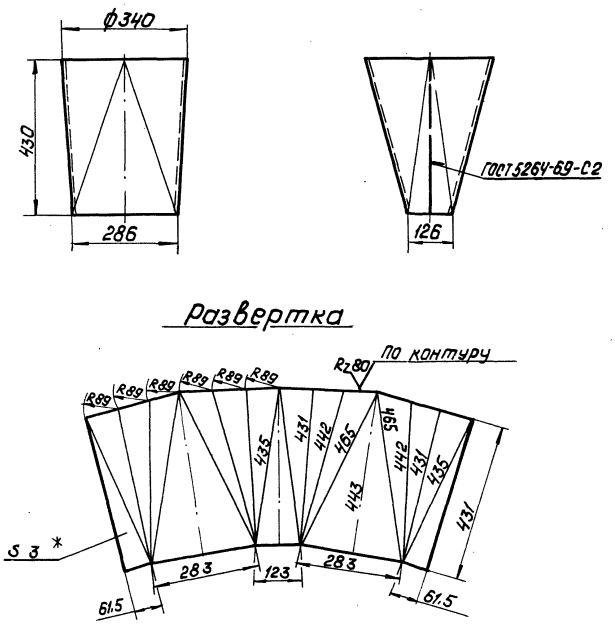

1.* Размеры для справок
2. Неуказанные предельные отклонения размеров по СМ7.

					64.11.40.002			
Изм.	Лист	№ докум.	Подп.	Дата	Переход	Лит.	Масса	Масштаб
Разраб.		Зилгалвис					10,5	1:10
Пров.		Колмец				Лист	Листов 1	
Гл. спец.		Сухоносов			Лист 3 ГОСТ 19903-74 / Вст 3 пс 2 ГОСТ 16523-70	Госстрой Латв. ССР ПАТГИПРОПРОМ г. Рига		
Н. контр.		Колмец						
Утв.		Рубинс						

Копировал: Давыдова

Формат 11В

Типовой проект 903-1-154 Альбом VI часть 2

Инв. № подл. | Подп. и дата | Взам. инв. № | Инв. № дубл. | Подп. и дата

Типовой проект 903-1-154 Альбом VI часть 2

Формат	Зона	Поз.	Обозначение	Наименование	Кол.	Примечание
				Документация		
22			65.13.01.000 СБ	Сборочный чертеж		
				Сборочные единицы		
11		1	65.13.01.100	Фланец	1	
11		2	65.13.01.200	Переход	1	
11		3	65.13.01.300	Сектор	1	
11		4	65.13.01.400	Короб	1	

Изм.	Лист	№ докум.	Подп.	Дата
Разраб.		Ионова		
Пров.		Зилгалвис		
Гл. спец.		Сухоносов		
Н. контр.		Колмец		22.VII.78
Утв.		Рубинс		

65.13.01.000

Газопровод №1

Лит.	Лист	Листов
		1

Госстрой Латв. ССР ЛАТГИПРОПРОМ г. Рига

Копировал: Тукин

Формат 11

Инв. № подл. | Подп. и дата | Взам. инв. № | Инв. № дубл. | Подп. и дата

Типовой проект 903-1-154 Альбом VI часть 2

Формат	Зона	Поз.	Обозначение	Наименование	Кол.	Примечание
				Документация		
11			65.13.01.100 СБ	Сборочный чертёж		
				Детали		
54		1	65.13.01.101	Полка		
				Уголок Б-75х75х7 ГОСТ 8509-72 / ВСт3сп3 ГОСТ 535-58*	2	8,12 кг
54		2	65.13.01.102	Полка		
				Уголок Б-75х75х7 ГОСТ 8509-72 / ВСт3сп3 ГОСТ 535-58*	2	21,0 кг

Изм.	Лист	№ докум.	Подп.	Дата
Разраб.		Ионова		
Пров.		Зилгалвис		
Гл. спец.		Сухоносов		
Н. контр.		Колмец		22.VII.78
Утв.		Рубинс		

65.13.01.100

Фланец

Лит.	Лист	Листов
		1

Госстрой Латв. ССР ЛАТГИПРОПРОМ г. Рига

Копировал: Тукин

Формат 11

Инв. № подл. | Подп. и дата | Взам. инв. № | Инв. № дубл. | Подп. и дата

Типовой проект 903-1-154 Альбом VI часть 2

Формат	Зона	Поз.	Обозначение	Наименование	Кол.	Примечание
				Документация		
12			65.13.01.200 СБ	Сборочный чертёж		
				Детали		
11		1	65.13.01.201	Боковина	1	
11		2	65.13.01.202	Боковина	1	
11		3	65.13.01.203	Стенка	1	
11		4	65.13.01.204	Стенка	1	
				Материалы		
		5		Полоса 5х50 ГОСТ 103-76 / ВСт3пс2 ГОСТ 535-58*	26	м

Изм.	Лист	№ докум.	Подп.	Дата
Разраб.		Ионова		
Пров.		Колмец		22.VII.78
Гл. спец.		Сухоносов		
Н. контр.		Колмец		22.VII.78
Утв.		Рубинс		

65.13.01.200

Переход

Лит.	Лист	Листов
		1

Госстрой Латв. ССР ЛАТГИПРОПРОМ г. Рига

Копировал: Тукин

Формат 11

Инв. № подл. | Подп. и дата | Взам. инв. № | Инв. № дубл. | Подп. и дата

Типовой проект 903-1-154 Альбом VI часть 2

Формат	Зона	Поз.	Обозначение	Наименование	Кол.	Примечание
				Документация		
11			65.13.01.300 СБ	Сборочный чертеж		
				Детали		
11		1	65.13.01.301	Боковина	2	
11		2	65.13.01.302	Стенка	1	
11		3	65.13.01.303	Стенка	1	
				Материалы		
		4		Полоса 5х50 ГОСТ 103-76 / ВСт3пс2 ГОСТ 535-58*	1,04	м

Изм.	Лист	№ докум.	Подп.	Дата
Разраб.		Ионова		
Пров.		Зилгалвис		
Гл. спец.		Сухоносов		
Н. контр.		Колмец		22.VII.78
Утв.		Рубинс		

65.13.01.300

Сектор

Лит.	Лист	Листов
		1

Госстрой Латв. ССР ЛАТГИПРОПРОМ г. Рига

Копировал: Тукин

15858-15 28

Формат 11

Инв. № подл. | Подп. и дата | Взам. инв. № | Инв. № дубл. | Подп. и дата

Типовой проект 903-1-154 Альбом VI часть 2

Формат	Зона	Поз.	Обозначение	Наименование	Кол.	Примечание
				Документация		
12			65.13.01.400 СБ	Сборочный чертёж		
				Детали		
11		1	65.13.01.401	Стенка	2	
11		2	65.13.01.402	Стенка	2	
				Материалы		
		3		Полоса 5х50 ГОСТ 103-76 / В Ст3пс2 ГОСТ 535-58*	13,4	м

Инв. № подл. | Подп. и дата | Взам. инв. № | Инв. № дубл. | Подп. и дата

Изм.	Лист	№ докум.	Подп.	Дата
Разраб.		Цонова		
Пров.		Зилгалвис		
Гл. спец.		Суханосов		
Н. контр.		Калнец		28.11.78
Утв.		Рубинс		28.11.78

65.13.01.400

Короб

Лит. | Лист | Листов: 1

Госстрой Латв. ССР ЛАТГИПРОПРОМ г. Рига

Копировал: Тукш

Формат 11

Типовой проект 903-1-154 Альбом VI часть 2

Формат	Зона	Поз.	Обозначение	Наименование	Кол.	Примечание
				Документация		
22			65.13.02.000 СБ	Сборочный чертёж		
				Сборочные единицы		
11		1	65.13.02.100	Карман	1	
11		2	65.13.02.200	Переход	1	
11		3	65.13.01.300	Сектор	1	
11		4	65.13.02.300	Короб	1	

Инв. № подл. | Подп. и дата | Взам. инв. № | Инв. № дубл. | Подп. и дата

Изм.	Лист	№ докум.	Подп.	Дата
Разраб.		Цонова		
Пров.		Зилгалвис		
Гл. спец.		Суханосов		
Н. контр.		Калнец		28.11.78
Утв.		Рубинс		28.11.78

65.13.02.000

Газопровод №2

Лит. | Лист | Листов: 1

Госстрой Латв. ССР ЛАТГИПРОПРОМ г. Рига

Копировал: Тукш

Формат 11

Типовой проект 903-1-154 Альбом VI часть 2

№ позиции	Обозначение	Наименование	Куда входит: Обозначение	Кол.	Общее кол.	Примечание
1.	65.13.02.000	Газопровод №2				
2.	65.13.02.100	Карман	65.13.02.000	1		
3.	58.02.00.000	Люк лаза	65.13.02.100	1		
4.	58.02.01.000	Фланец	58.02.00.000	1		
5.	58.02.02.000	Крышка	58.02.00.000	1		
6.	65.13.02.200	Переход	65.13.02.000	1		
7.	65.13.01.300	Сектор	65.13.02.000	1		
8.	65.13.02.300	Короб	65.13.02.000	1		

Инв. № подл. | Подп. и дата | Взам. инв. № | Инв. № дубл. | Подп. и дата

Изм.	Лист	№ докум.	Подп.	Дата
Разраб.		Зилгалвис		
Пров.		Калнец		28.11.78
Рук. гр.		Суханосов		28.11.78
Н. контр.		Калнец		28.11.78
Утв.		Рубинс		28.11.78

65.13.02.000 ВС

Газопровод №2 Ведомость спецификаций

Лит. | Лист | Листов: 1

Госстрой Латв. ССР ЛАТГИПРОПРОМ г. Рига

Копировал: Тукш

Формат 11

Альбом VI часть 2 | Типовой проект 903-1-154

Формат	Зона	Поз.	Обозначение	Наименование	Кол.	Примечание
				Документация		
12			65.13.02.100 СБ	Сборочный чертеж		
				Сборочные единицы		
11		1	58.02.00.000.	Люк лаза	1	Альбом VI часть 1
				Детали		
11		2	65.13.02.101	Стенка	1	
12		3	65.13.02.102	Боковина	1	
11		4	65.13.02.103	Фланец	1	
11		5	65.13.02.104	Конус	1	
11		6	65.13.02.105	Полуконус	1	
12		7	65.13.02.106	Стенка	1	
				Материалы		
		8		Полоса 5х50 ГОСТ 103-76 / Вст3пс2 ГОСТ 535-58	8,7	м

Инв. № подл. | Подп. и дата | Взам. инв. № | Инв. № дубл. | Подп. и дата

Изм.	Лист	№ докум.	Подп.	Дата
Разраб.		Зигмундс		
Пров.		Калнец		
Гл. спец.		Суконосов		
Н. контр.		Калнец		
Утв.		Рубинс		

65.13.02.100

Карман

Лит.	Лист	Листов
	1	

Госстрой Латв. ССР ЛАТГИПРОПРОМ г. Рига

Копировал: Тукш

Формат 11

Альбом VI часть 2 | Типовой проект 903-1-154

Формат	Зона	Поз.	Обозначение	Наименование	Кол.	Примечание
				Документация		
			65.13.02.200 СБ	Сборочный чертеж		
				Детали		
11		1	65.13.02.201	Боковина	2	
11		2	65.13.02.202	Стенка	1	
11		3	65.13.02.203	Стенка	1	
				Материалы		
		4		Полоса 5х50 ГОСТ 103-76 / Вст3пс2 ГОСТ 535-58	23	м

Инв. № подл. | Подп. и дата | Взам. инв. № | Инв. № дубл. | Подп. и дата

Изм.	Лист	№ докум.	Подп.	Дата
Разраб.		Цонова		
Пров.		Зигмундс		
Гл. спец.		Суконосов		
Н. контр.		Калнец		
Утв.		Рубинс		

65.13.02.200

Переход

Лит.	Лист	Листов
	1	

Госстрой Латв. ССР ЛАТГИПРОПРОМ г. Рига

Копировал: Тукш

Формат 11

Альбом VI часть 2 | Типовой проект 903-1-154

Формат	Зона	Поз.	Обозначение	Наименование	Кол.	Примечание
				Документация		
12			65.13.02.300 СБ	Сборочный чертеж		
				Детали		
11		1	65.13.01.401	Стенка	2	
11		2	65.13.01.402-01	Стенка	2	
				Материалы		
		3		Полоса 5х50 ГОСТ 103-76 / Вст3пс2 ГОСТ 535-58*	39	м

Инв. № подл. | Подп. и дата | Взам. инв. № | Инв. № дубл. | Подп. и дата

Изм.	Лист	№ докум.	Подп.	Дата
Разраб.		Цонова		
Пров.		Зигмундс		
Гл. спец.		Суконосов		
Н. контр.		Калнец		
Утв.		Рубинс		

65.13.02.300

Короб

Лит.	Лист	Листов
	1	

Госстрой Латв. ССР ЛАТГИПРОПРОМ г. Рига

Копировал: Тукш

Формат 11

Альбом VI часть 2 | Типовой проект 903-1-154

Формат	Зона	Поз.	Обозначение	Наименование	Кол.	Примечание
				Документация		
12			65.13.03.000 СБ	Сборочный чертеж		
				Сборочные единицы		
11		1	65.13.03.100	Фланец	1	
				Детали		
11		2	65.13.03.001	Стенка	1	
11		3	65.13.03.002	Стенка	1	
11		4	65.13.03.003	Боковина	1	
11		5	65.13.03.003-01	Боковина	1	

Инв. № подл. | Подп. и дата | Взам. инв. № | Инв. № дубл. | Подп. и дата

Изм.	Лист	№ докум.	Подп.	Дата
Разраб.		Цонова		
Пров.		Зигмундс		
Гл. спец.		Суконосов		
Н. контр.		Калнец		
Утв.		Рубинс		

65.13.03.000

Переход

Лит.	Лист	Листов
	1	

Госстрой Латв. ССР ЛАТГИПРОПРОМ г. Рига

Копировал: Тукш 15858-15 30 Формат 11

Типовой проект 903-1-154 Альбом VI часть 2

Формат	Зона	Поз.	Обозначение	Наименование	Кол.	Примечание
				Документация		
11			65.13.03.100 СБ	Сборочный чертеж		
				Детали		
Б4		1	65.13.03.101	Полка		
				Уголок Б-63х63х5 ГОСТ 8509-72 / В Ст3сп3 ГОСТ 535-58*	2	5,4 кг
Б4		2	65.13.03.102	Полка		
				Уголок Б-63х63х5 ГОСТ 8509-72 / В Ст3сп3 ГОСТ 535-58*	2	4,4 кг

Инв. № подл. | Подп. и дата | Взам. инв. № | Инв. № дубл. | Подп. и дата

Изм.	Лист	№ докум.	Подп.	Дата
Разраб.		Ионова		
Пров.		Зилгалвис		
Гл. спец.		Суконосов		
Н. контр.		Колмец		30.11.78
Утв.		Рубинс		

65.13.03.100

Фланец

Лит. | Лист | Листов 1

Госстрой Латв. ССР ЛАТГИПРОПРОМ г. Рига

Копировал: Тукк

Типовой проект 903-1-154 Альбом VI часть 2

Формат	Зона	Поз.	Обозначение	Наименование	Кол.	Примечание
				Документация		
22			65.13.04.000 СБ	Сборочный чертеж		
				Сборочные единицы		
11		1	65.13.04.100	Фалагец	1	
11		2	65.13.04.200	Сектор	1	
11		3	65.13.04.300	Переход	1	

Инв. № подл. | Подп. и дата | Взам. инв. № | Инв. № дубл. | Подп. и дата

Изм.	Лист	№ докум.	Подп.	Дата
Разраб.		Зилгалвис		
Пров.		Колмец		30.11.78
Гл. спец.		Суконосов		
Н. контр.		Колмец		30.11.78
Утв.		Рубинс		

65.13.04.000

Газопровод №3

Лит. | Лист | Листов

Госстрой Латв. ССР ЛАТГИПРОПРОМ г. Рига

Копировал: Тукк

Формат 11

Типовой проект 903-1-154 Альбом VI часть 2

Формат	Зона	Поз.	Обозначение	Наименование	Кол.	Примечание
				Документация		
11			65.13.04.100 СБ	Сборочный чертеж		
				Детали		
Б4		1	65.13.04.101	Полка		
				Уголок Б-63х63х6 ГОСТ 8509-72 / В Ст3сп3 ГОСТ 535-58*	2	9,2 кг
Б4		2	65.13.04.102	Полка		
				Уголок Б-63х63х6 ГОСТ 8509-72 / В Ст3сп3 ГОСТ 535-58*	2	8,8 кг

Инв. № подл. | Подп. и дата | Взам. инв. № | Инв. № дубл. | Подп. и дата

Изм.	Лист	№ докум.	Подп.	Дата
Разраб.		Зилгалвис		
Пров.		Колмец		30.11.78
Гл. спец.		Суконосов		
Н. контр.		Колмец		30.11.78
Утв.		Рубинс		

65.13.04.100

Фланец

Лит. | Лист | Листов 1

Госстрой Латв. ССР ЛАТГИПРОПРОМ г. Рига

Копировал: Тукк

Формат 11

Типовой проект 903-1-154 Альбом VI часть 2

Формат	Зона	Поз.	Обозначение	Наименование	Кол.	Примечание
				Документация		
11			65.13.04.200 СБ	Сборочный чертеж		
				Детали		
11		1	65.13.04.201	Стенка	1	
11		2	65.13.04.202	Боковина	2	
11		3	65.13.04.203	Стенка	1	
				Материалы		
		4		Полоса 5х30 ГОСТ 103-76 / В Ст3пс2 ГОСТ 535-58*	7,1	кг

Инв. № подл. | Подп. и дата | Взам. инв. № | Инв. № дубл. | Подп. и дата

Изм.	Лист	№ докум.	Подп.	Дата
Разраб.		Ионова		
Пров.		Зилгалвис		
Гл. спец.		Суконосов		
Н. контр.		Колмец		30.11.78
Утв.		Рубинс		

65.13.04.200

Сектор

Лит. | Лист | Листов 1

Госстрой Латв. ССР ЛАТГИПРОПРОМ г. Рига

Копировал: Тукк

Формат 11

Типовой проект 903-1-154 Альбом VI часть 2

Формат	Зона	Поз.	Обозначение	Наименование	Кол.	Примечание
				Документация		
12			65.13.04.300 СБ	Сборочный чертёж		
				Детали		
11		1	65.13.04.301	Боковина	1	
11		2	65.13.04.301-01	Боковина	1	
11		3	65.13.04.302	Стенка	1	
11		4	65.13.04.303	Стенка	1	
				Материалы		
		5		Полоса 5х50 ГОСТ 103-76 / ВСт 3пс2 ГОСТ 535-58*	40,5	м

Подп. и дата | Инв. № дубл. | Взам. инв. № | Подп. и дата | Инв. № подл.

Изм.	Лист	№ докум.	Подп.	Дата
Разраб.		Зилгалвис		
Пров.		Колмец		22.VI.78
Гл. спец.		Сухоносов		
Н. контр.		Колмец		22.VI.78
Утв.		Рубинс		

65.13.04.300

Переход

Лит.	Лист	Листов
		1

Госстрой Латв. ССР
ЛАТГИПРОПРОМ
г. Рига

Копировал: Тук

Формат 11

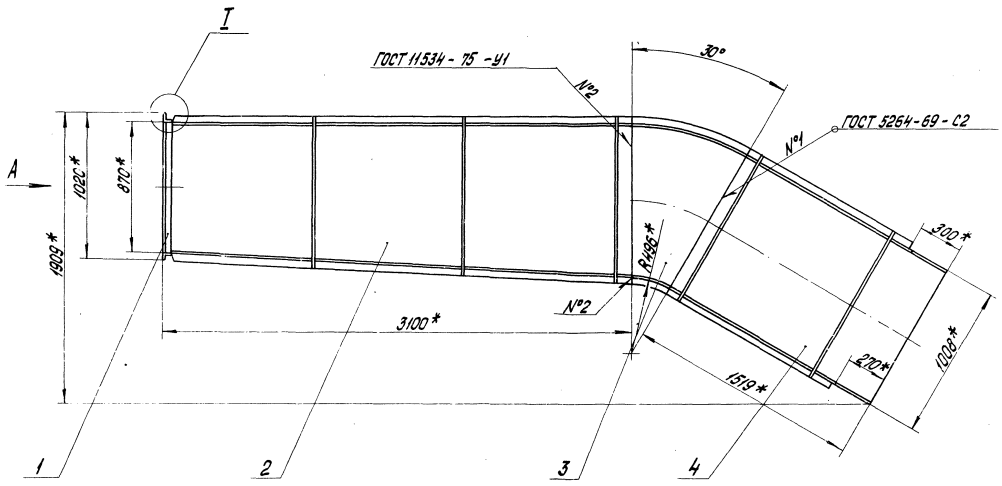

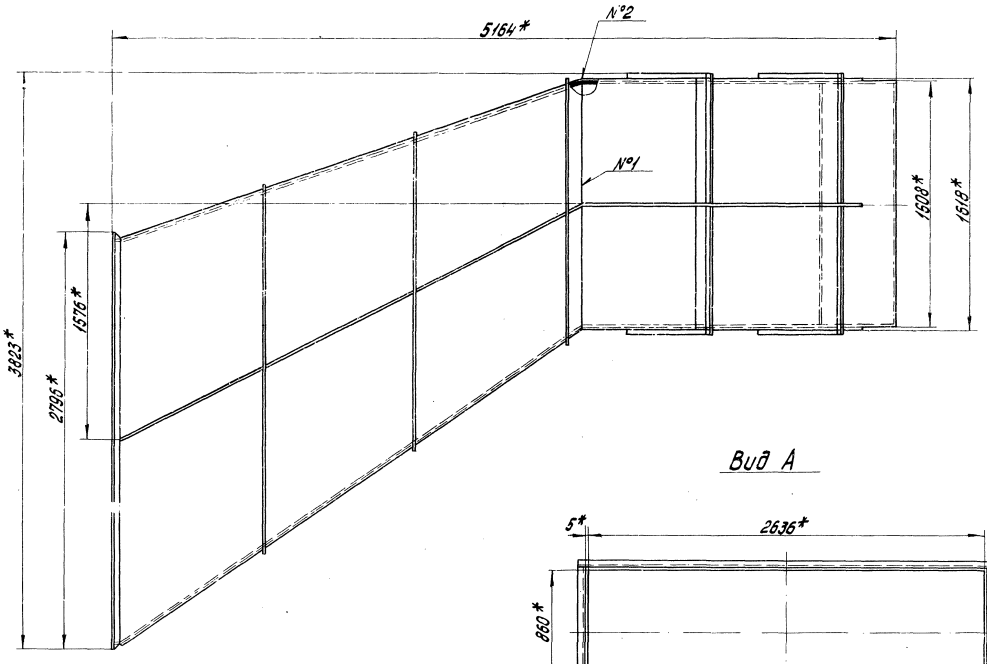

Вид А

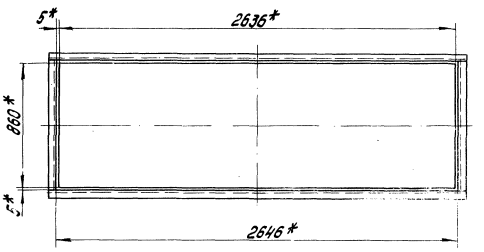

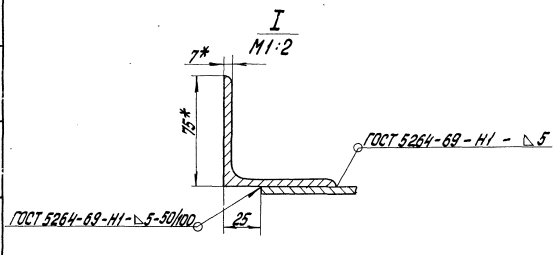

1.* Размеры для справок.
2. Неуказанные предельные отклонения размеров по СМ9.

Типовой проект 903-1-154 Альбом VI часть 2

Инв. № подл.	Подп. и дата	Взам. инв. №	Инв. № дубл.	Подп. и дата

				65.13.01.000 СБ			
Изм.	Лист	№ докум.	Подп.	Дата	Газопровод №1	Лит.	Масса	Масштаб
Разраб.		Зилгаявис					1331	1:20
Пров.		Колмец		22.11.78	Сборочный чертеж	Лист	Листов 1	
Гл. спец.		Сухоносов				Гостроп	Латв. ССР	
Н. контр.		Колмец		22.11.78		ЛАТГИПРОПРОМ		
Утв.		Рубинс				г. Рига		

Копировал О. Янкелович 15558-15 33 Формат 22

Типовой проект 903-1-154 Альбом VI часть 2

65.13.01.100 СБ

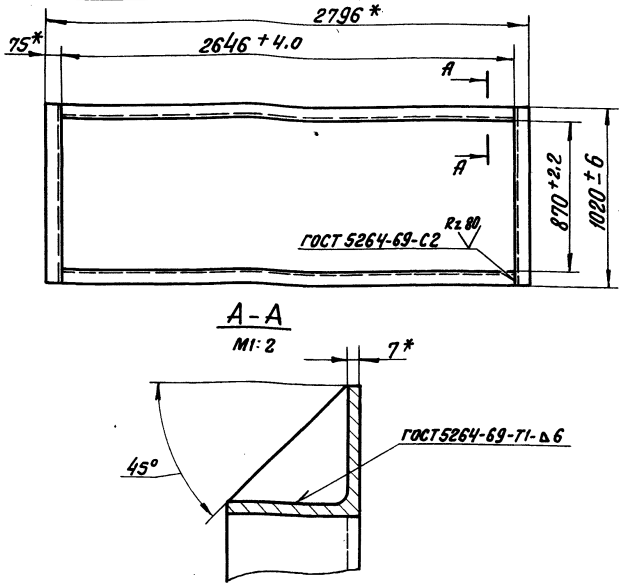

1 * Размеры для справок.
2 Обработка поверхностей реза деталей Б4 Rz 160.

Изм.	Лист	№ докум.	Подп.	Дата	65.13.01.100 СБ	Лит.	Масса	Масштаб
Разраб.		Цонова			Фланец		58,2	1:20
Пров.		Зилгалвис			Сборочный чертеж	Лист	Листов 1	
Гл.спец.		Сухоносов				Госстрой Латв. ССР		
Н.контр.		Колмец				ЛАТГИПРОПРОМ		
Утв.		Рубинс				г. Рига		

Копировал: В. Бугр Формат 11В

Типовой проект 903-1-154 Альбом VI часть 2

65.13.01.201

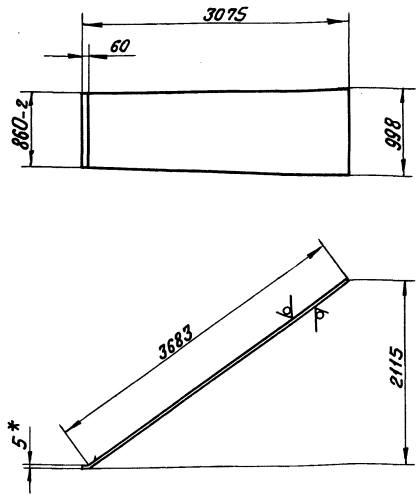

1. * Размеры для справок.
2. Неуказанные предельные отклонения размеров по СМд.

Изм.	Лист	№ докум.	Подп.	Дата	65.13.01.201	Лит.	Масса	Масштаб
Разраб.		Цонова			Боковина		136,4	1:40
Пров.		Колмец				Лист	Листов 1	
Гл.спец.		Сухоносов				Госстрой Латв. ССР		
Н.контр.		Колмец			Лист 5 ГОСТ 19903-74 / В Ст3 сп3 ГОСТ 14637-69*	ЛАТГИПРОПРОМ		
Утв.		Рубинс				г. Рига		

Копир. В. Бугр Формат 11В

Типовой проект 903-1-154 Альбом VI часть 2

65.13.01.200 СБ

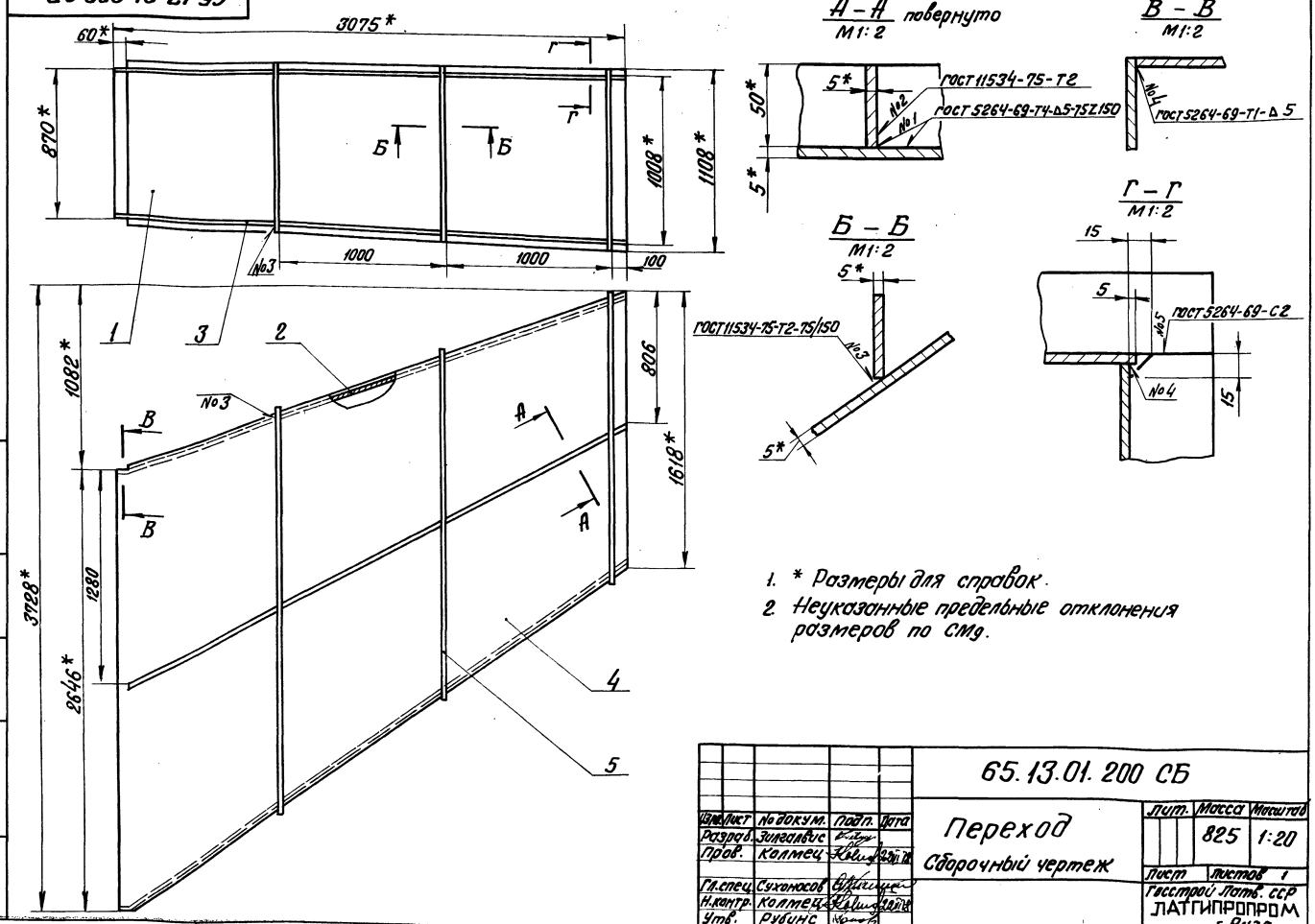

1. * Размеры для справок.
2. Неуказанные предельные отклонения размеров по СМд.

Изм.	Лист	№ докум.	Подп.	Дата	65.13.01.200 СБ	Лит.	Масса	Масштаб
Разраб.		Зилгалвис			Переход		825	1:20
Пров.		Колмец			Сборочный чертеж	Лист	Листов 1	
Гл.спец.		Сухоносов				Госстрой Латв. ССР		
Н.контр.		Колмец				ЛАТГИПРОПРОМ		
Утв.		Рубинс				г. Рига		

Копир. В. Бугр 15858-15 34 Формат 12

Типовой проект 903-1-154 Альбом VI часть 2

65.13.01.202

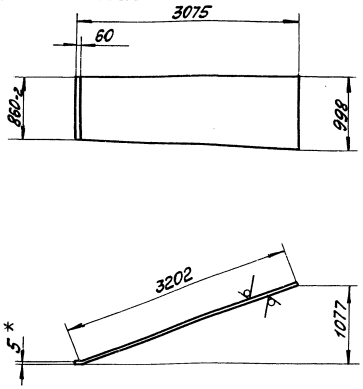

1. * Размеры для справок.
2. Неуказанные предельные отклонения размеров по СМд.

Изм.	Лист	№ докум.	Подп.	Дата	65.13.01.202	Лит	Масса	Масштаб
Разраб.		Ионова			Боковина		118,8	1:40
Пров.		Колмец				Лист	Листов 1	
Гл.спец.		Суконосов			Лист 5 ГОСТ 19903-74 / ВСт3сп3 ГОСТ 14637-69*	Госстрой Латв. ССР ЛАТГИПРОПРОМ г. Рига		
Н.контр.		Колмец						
Утв.		Рубинс						

Копировал: Мак Формат 11В

Типовой проект 903-1-154 Альбом VI часть 2

65.13.01.203

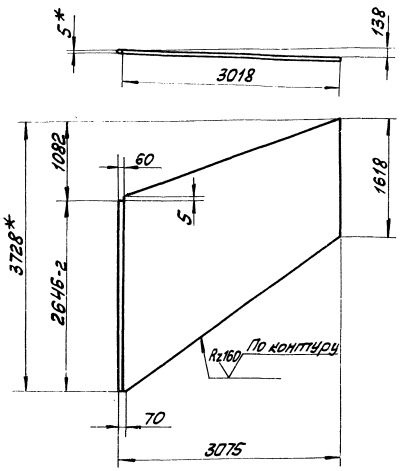

1 * Размеры для справок.
2 Неуказанные предельные отклонения размеров по СМд.

Изм.	Лист	№ докум.	Подп.	Дата	65.13.01.203	Лит	Масса	Масштаб
Разраб.		Ионова			Стенка		259,5	1:40
Пров.		Колмец				Лист	Листов 1	
Гл.спец.		Суконосов			Лист 5 ГОСТ 19903-74 / ВСт3сп3 ГОСТ 14637-69*	Госстрой Латв. ССР ЛАТГИПРОПРОМ г. Рига		
Н.контр.		Колмец						
Утв.		Рубинс						

Копировал: Мак Формат 11В

Типовой проект 903-1-154 Альбом VI часть 2

65.13.01.204

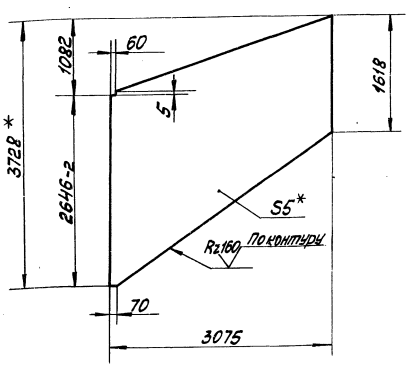

1 * Размеры для справок.
2 Неуказанные предельные отклонения размеров по СМд.

Изм.	Лист	№ докум.	Подп.	Дата	65.13.01.204	Лит	Масса	Масштаб
Разраб.		Ионова			Стенка		259,3	1:40
Пров.		Колмец				Лист	Листов 1	
Гл.спец.		Суконосов			Лист 5 ГОСТ 19903-74 / ВСт3сп3 ГОСТ 14637-69*	Госстрой Латв. ССР ЛАТГИПРОПРОМ г. Рига		
Н.контр.		Колмец						
Утв.		Рубинс						

Копировал: Мак Формат 11В

Типовой проект 903-1-154 Альбом VI часть 2

65.13.01.300 СБ

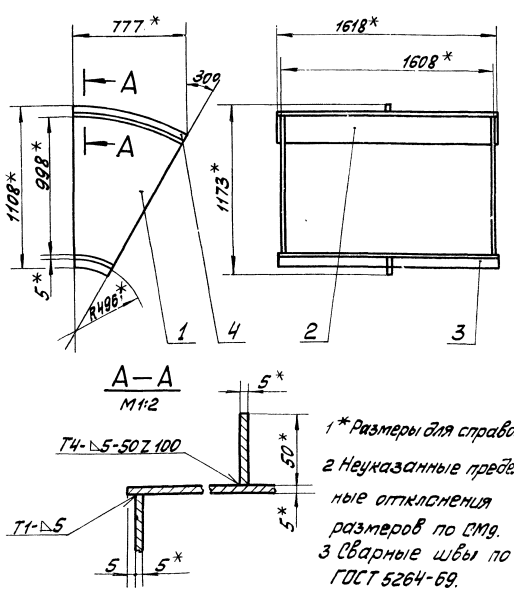

1 * Размеры для справок
2 Неуказанные предельные отклонения размеров по СМд.
3 Сварные швы по ГОСТ 5264-69.

Изм.	Лист	№ докум.	Подп.	Дата	65.13.01.300 СБ	Лит	Масса	Масштаб
Разр.		Ионова			Сектор Сборочный чертёж		110	1:20
Пров.		Зилгалвис				Лист	Листов 1	
Гл.спец.		Суконосов				Госстрой Латв. ССР ЛАТГИПРОПРОМ г. Рига		
Н.контр.		Колмец						
Утв.		Рубина						

Копировал: Мак Формат 11В

Типовой проект 903-1-154 Альбом VI часть 2

65.13.01.301

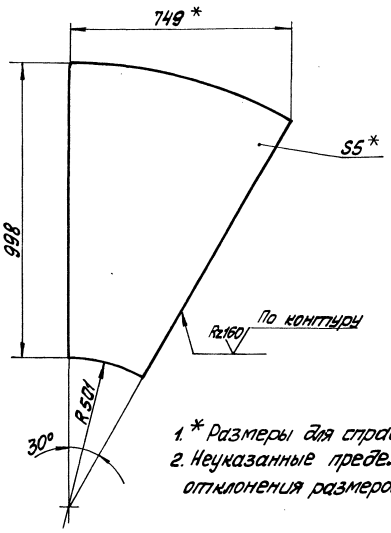

1. * Размеры для справок.
2. Неуказанные предельные отклонения размеров по СМ9.

Изм.	Лист	№ докум.	Подп.	Дата	65.13.01.301	Лит.	Масса	Масштаб
Разраб.		Ионова			Боковина		20,5	1:10
Пров.		Зилгалвис				Лист	Листов 1	
Гл.спец.		Сухоносов			Лист 5 ГОСТ 19903-74 / ВСт3сп3 ГОСТ 14637-69*	Госстрой Латв.ССР ЛАТГИПРОПРОМ г. Рига		
Н.контр.		Колмец						
Утв.		Рубинс						

Инв. № подл. | Подп. и дата | Взам. инв. № | Инв. № дубл. | Подп. и дата

Копировал: Мак Формат 11В

Типовой проект 903-1-154 Альбом VI часть 2

65.13.01.302

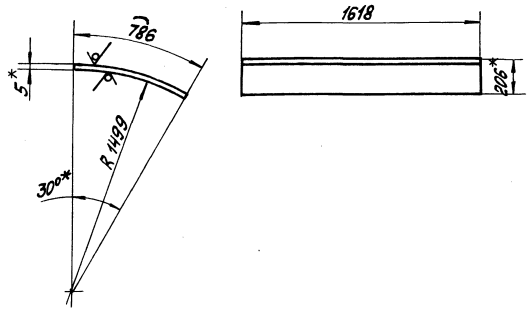

1. * Размеры для справок.
2. Неуказанные предельные отклонения размеров по СМ9.

Изм.	Лист	№ докум.	Подп.	Дата	65.13.01.302	Лит.	Масса	Масштаб
Разраб.		Ионова			Стенка		50,0	1:20
Пров.		Зилгалвис				Лист	Листов 1	
Гл.спец.		Сухоносов			Лист 5 ГОСТ 19903-74 / ВСт3сп3 ГОСТ 14637-69*	Госстрой Латв.ССР ЛАТГИПРОПРОМ г. Рига		
Н.контр.		Колмец						
Утв.		Рубинс						

Инв. № подл. | Подп. и дата | Взам. инв. № | Инв. № дубл. | Подп. и дата

Копировал: Мак Формат 11В

Типовой проект 903-1-154 Альбом VI часть 2

65.13.01.303

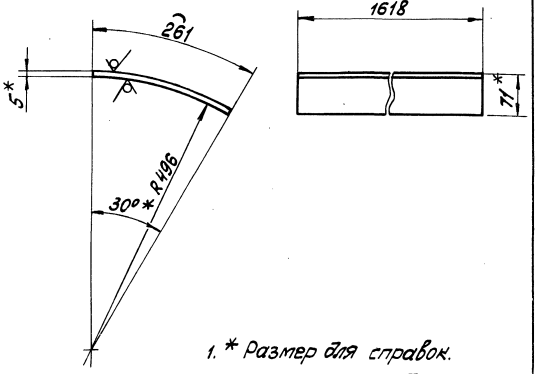

1. * Размер для справок.
2. Неуказанные предельные отклонения размеров по СМ9.

Изм.	Лист	№ докум.	Подп.	Дата	65.13.01.303	Лит.	Масса	Масштаб
Разраб.		Ионова			Стенка		16,6	1:5
Пров.		Зилгалвис				Лист	Листов 1	
Гл.спец.		Сухоносов			Лист 5 ГОСТ 19903-74 / ВСт3сп3 ГОСТ 14637-69*	Госстрой Латв.ССР ЛАТГИПРОПРОМ г. Рига		
Н.контр.		Колмец						
Утв.		Рубинс						

Инв. № подл. | Подп. и дата | Взам. инв. № | Инв. № дубл. | Подп. и дата

Копировал: Мак Формат 11В

Типовой проект 903-1-154 Альбом VI часть 2

65.13.01.401

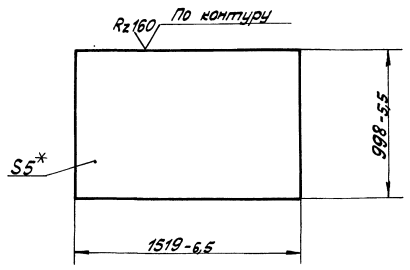

* Размер для справок.

Изм.	Лист	№ докум.	Подп.	Дата	65.13.01.401	Лит.	Масса	Масштаб
Разраб.		Ионова			Стенка		59,6	1:20
Пров.		Зилгалвис				Лист	Листов 1	
Гл.спец.		Сухоносов			Лист 5 ГОСТ 19903-74 / ВСт3сп3 ГОСТ 14637-69*	Госстрой Латв.ССР ЛАТГИПРОПРОМ г. Рига		
Н.контр.		Колмец						
Утв.		Рубинс						

Инв. № подл. | Подп. и дата | Взам. инв. № | Инв. № дубл. | Подп. и дата

Копировал: Мак 15858-15 36 Формат 11В

65.13.01.400 СБ

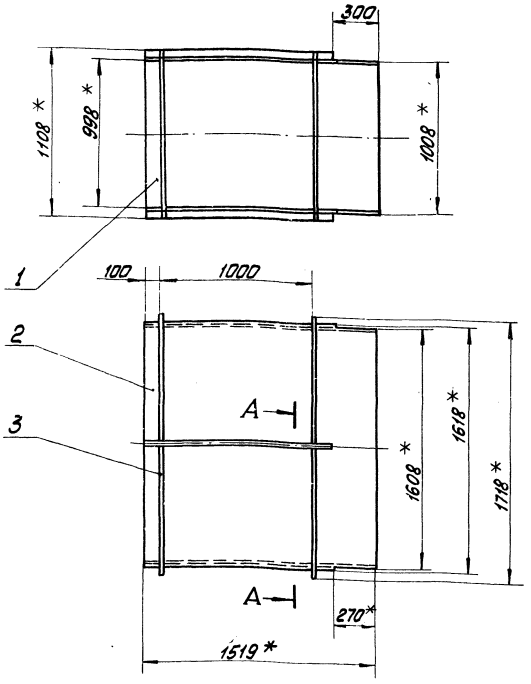

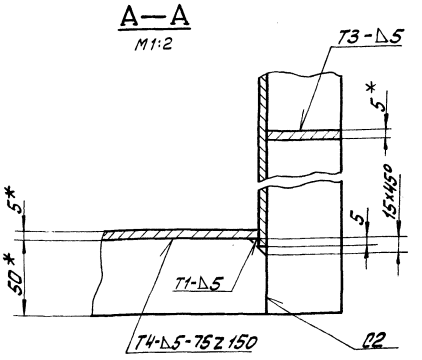

1. * Размеры для справок.
2. Неуказанные предельные отклонения размеров по СМ9.
3. Сварные швы по ГОСТ 5264-69.

Изм. Лист	№ докум.	Подп.	Дата	65.13.01.400 СБ			
Разраб.	Цонова			Короб сборочный чертёж	Лит.	Масса	Масштаб
Пров.	Зингайлис					338,5	1:20
Гл.спец.	Сухоносов				Лист	Листов 1	
Н.контр.	Колмец				Госстрой Латв.ССР ЛАТГИПРОПРОМ г. Рига		
Утв.	Рубинс						

Копировал: Лара

Формат 12Г

65.13.01.402

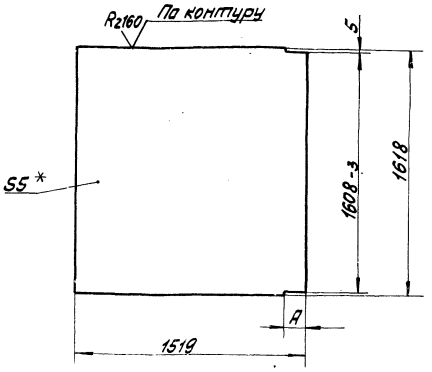

Обозначение	А	Масса
65.13.01.402	270	96,5
-01	10	96,6

1. * Размер для справок.
2. Неуказанные предельные отклонения размеров по СМ9.

Изм. Лист	№ докум.	Подп.	Дата	65.13.01.402			
Разраб.	Цонова			Стенка	Лит.	Масса	Масштаб
Пров.	Зингайлис						1:20
Гл.спец.	Сухоносов				Лист	Листов 1	
Н.контр.	Колмец				Госстрой Латв.ССР ЛАТГИПРОПРОМ г. Рига		
Утв.	Рубинс						

Лист 5 ГОСТ 19903-74 ВСт3сп3 ГОСТ 14637-69*

Копировал: Лара

Формат 11В

65.13.02.101

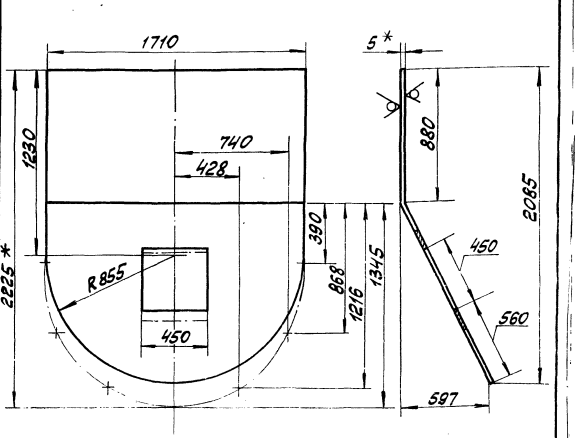

1. * Размеры для справок.
2. Неуказанные предельные отклонения размеров по СМ9.

Изм. Лист	№ докум.	Подп.	Дата	65.13.02.101			
Разраб.	Цонова			Стенка	Лит.	Масса	Масштаб
Пров.	Колмец					123	1:20
Гл.спец.	Сухоносов				Лист	Листов 1	
Н.контр.	Колмец				Госстрой Латв.ССР ЛАТГИПРОПРОМ г. Рига		
Утв.	Рубинс						

Лист 5 ГОСТ 19903-74 ВСт3сп3 ГОСТ 14637-69*

Копировал: Лара

15858-13 37 Формат 11В

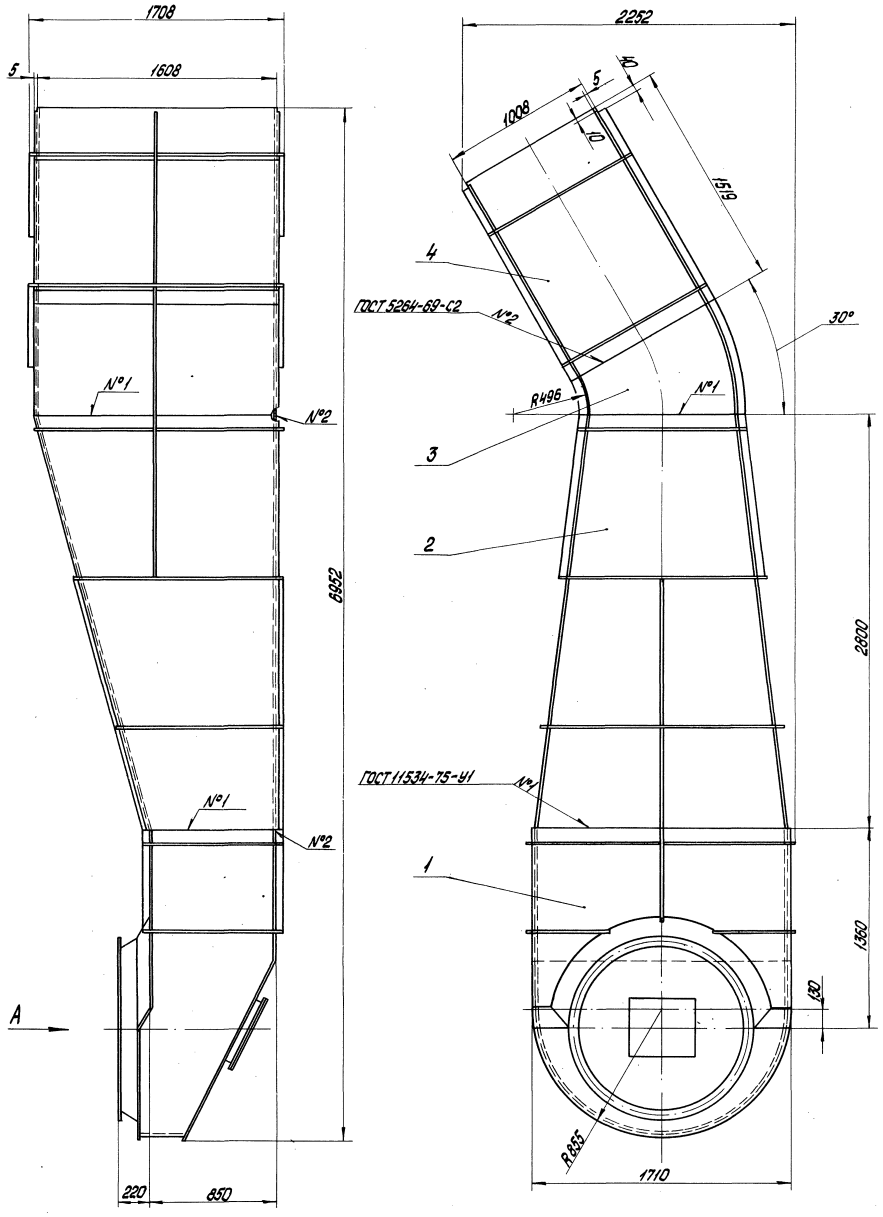

Вид А

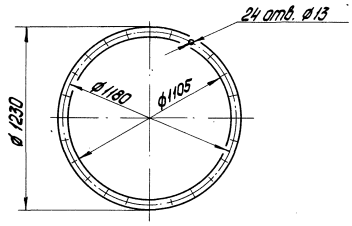

Размеры для справок.

Типовой проект 903-1-154 Альбом VI часть 2

Инв. № подл.	Подп. и дата	Взам. инв. №	Инв. № дубл.	Подп. и дата

					65.13.02.000 СБ			
Изм.	Лист	№ докум.	Подп.	Дата	Газопровод №2	Лит.	Масса	Масштаб
Разраб.		Зилеалвис					1484	1:20
Пров.		Колмец		30.11.78	Сборочный чертеж	Лист	Листов 1	
Гл. спец.		Сухоносов				Гострой	Латв. ССР	
Н. контр.		Колмец		30.11.78		ЛАТГИПРОПРОМ г. Рига		
Утв.		Рубина						

Копировал О. Янкелович 15858-15 38 Формат 22

Типовой проект 903-1-154 Альбом VI часть 2

65.13.02.100 СБ

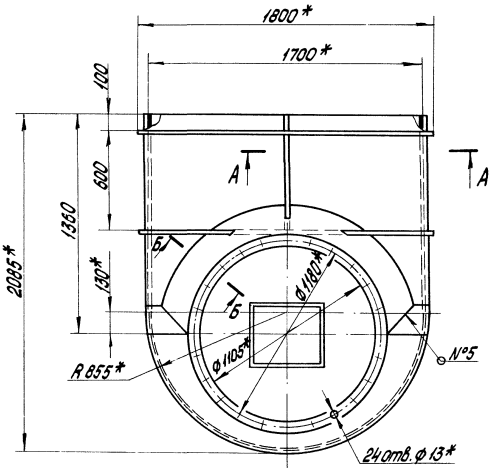

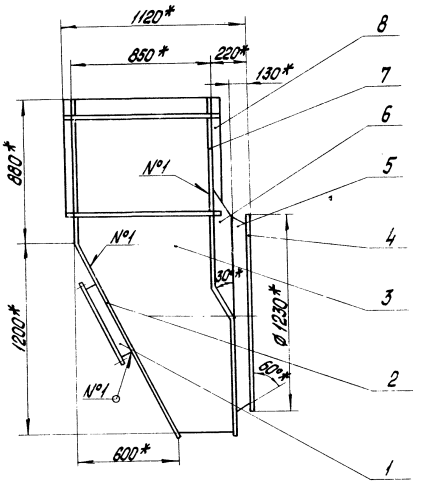

А - А
М1:2

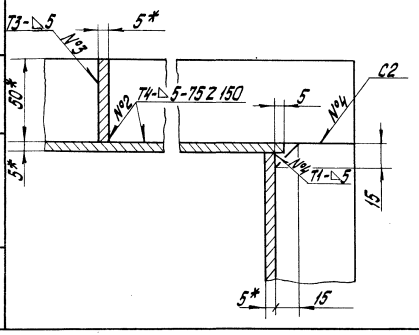

Б - Б повернуто
М1:5

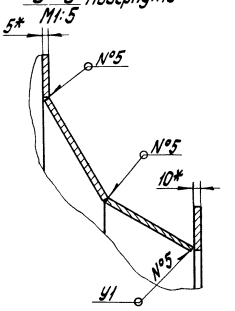

1.* Размеры для справок.
2. Неуказанные предельные отклонения размеров по СМ9.
3. Сварные швы 1,2,3,4 по ГОСТ 5264-69, сварные швы 5 по ГОСТ 11534-75.

					65.13.02.100 СБ			
Изм.	Лист	№ докум.	Подп.	Дата	Карман	Лит.	Масса	Масштаб
Разраб.		Зилгалвис					414	1:20
Пров.		Колмец		22.VI.78	Сборочный чертеж	Лист	Листов 1	
Гл. спец.		Сухоносов				Госстрой	Латв. ССР	
Н. контр.		Колмец		22.VI.78		ЛАТГИПРОПРОМ		
Утв.		Рубинс				г. Рига		

Копировал О. Янкелович

Формат 12

Инв. № подл. | Подп. и дата | Взам. инв. № | Инв. № дубл. | Подп. и дата

Типовой проект 903-1-154 Альбом VI часть 2

65.13.02.102

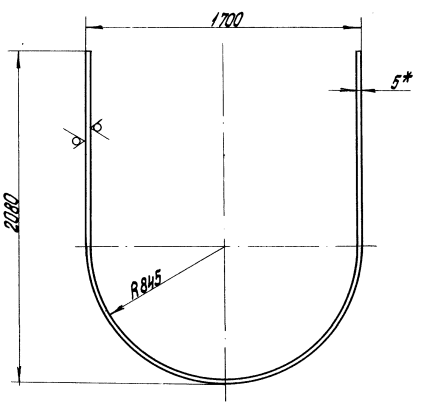

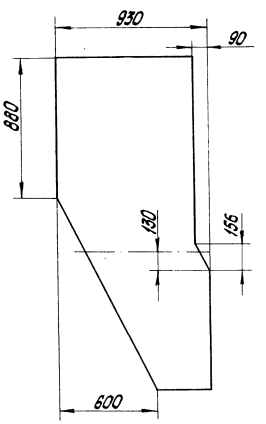

Rz160

Развертка

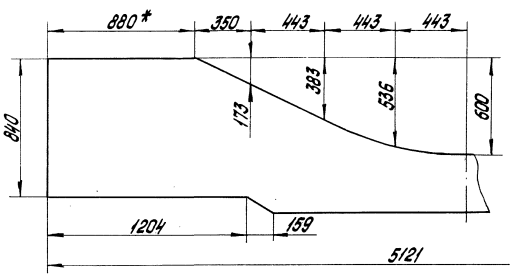

1.* Размеры для справок.
2. Неуказанные предельные отклонения размеров по СМ9.

					65.13.02.102			
Изм.	Лист	№ докум.	Подп.	Дата	Боковина	Лит.	Масса	Масштаб
Разраб.		Ионова					125	1:20
Пров.		Колмец		22.VI.78		Лист	Листов 1	
Гл. спец.		Сухоносов			Лист 5 ГОСТ 19903-74	Госстрой	Латв. ССР	
Н. контр.		Колмец		22.VI.78	В Ст3 сп3 ГОСТ 14637-69	ЛАТГИПРОПРОМ		
Утв.		Рубинс				г. Рига		

Инв. № подл. | Подп. и дата | Взам. инв. № | Инв. № дубл. | Подп. и дата

Типовой проект 903-1-154 Альбом VII часть 2

65.13.02.103

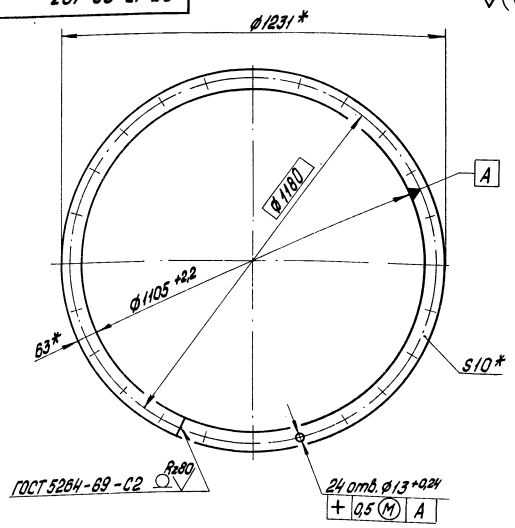

*Размеры для справок.

Изм. Лист	№ докум.	Подп.	Дата	65.13.02.103			
Разраб.	Зилгалвис			Фланец	Лит.	Масса 18,3	Масштаб 1:10
Пров.	Калмец				Лист	Листов 1	
Гл. спец.	Суконосов			Полоса 10×63 ГОСТ 103-76 / Ст3сп3 ГОСТ 535-58*	Госстрой СССР ЛАТГИПРОПРОМ г. Рига		
Н. контр.	Калмец						
Утв.	Рубинс						

Копировал О.Янкелович Формат А4

Инв. № подл. | Подп. и дата | Взам. инв. № | Инв. № дубл. | Подп. и дата

Типовой проект 903-1-154 Альбом VII часть 2

65.13.02.104

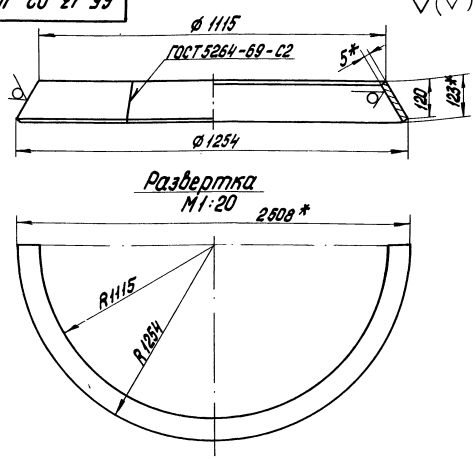

1.*Размеры для справок.
2.Неуказанные предельные отклонения размеров:
диаметров – по A_7, B_7,
остальных – по СМ9.

Изм. Лист	№ докум.	Подп.	Дата	65.13.02.104			
Разраб.	Зилгалвис			Конус	Лит.	Масса 20,1	Масштаб 1:10
Пров.	Калмец				Лист	Листов 1	
Гл. спец.	Суконосов			5 ГОСТ 19903-74 / Лист В Ст3сп3 ГОСТ 14637-89	Госстрой СССР ЛАТГИПРОПРОМ г. Рига		
Н. контр.	Калмец						
Утв.	Рубинс						

Копировал О.Янкелович Формат А4

Типовой проект 903-1-154 Альбом VII часть 2

65.13.02.105

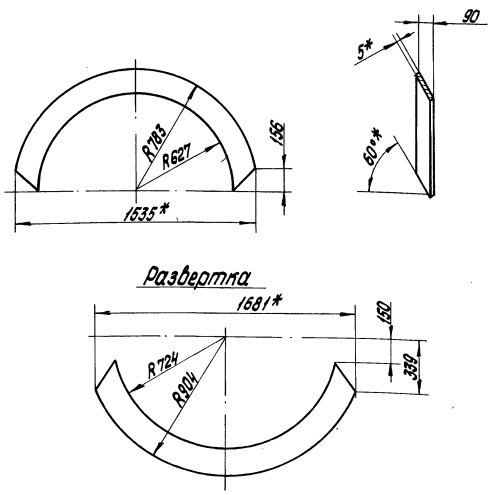

1.*Размеры для справок.
2.Неуказанные предельные отклонения размеров по СМ9.

Изм. Лист	№ докум.	Подп.	Дата	65.13.02.105			
Разраб.	Зилгалвис			Полуконус	Лит.	Масса 14,5	Масштаб 1:20
Пров.	Калмец				Лист	Листов 1	
Гл. спец.	Суконосов			5 ГОСТ 19903-74 / Лист В Ст3сп3 ГОСТ 14637-89	Госстрой СССР ЛАТГИПРОПРОМ г. Рига		
Н. контр.	Калмец						
Утв.	Рубинс						

Копировал О.Янкелович Формат А4

Типовой проект 903-1-154 Альбом VII часть 2

65.13.02.201

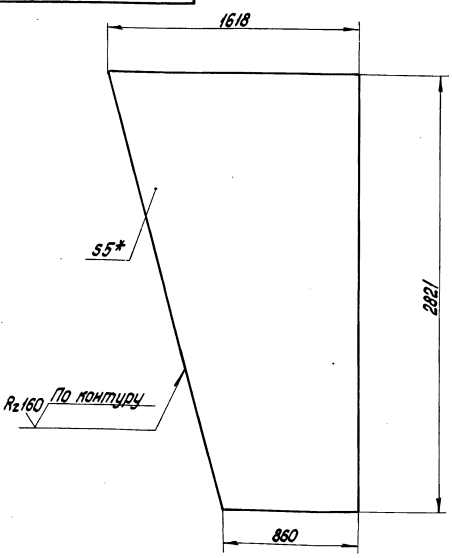

1.*Размер для справок.
2.Неуказанные предельные отклонения размеров по СМ9.

Изм. Лист	№ докум.	Подп.	Дата	65.13.02.201			
Разраб.	Иванова			Боковина	Лит.	Масса 137,2	Масштаб 1:20
Пров.	Зилгалвис				Лист	Листов 1	
Гл. спец.	Суконосов			5 ГОСТ 19903-74 / Лист В Ст3сп3 ГОСТ 14637-89*	Госстрой СССР ЛАТГИПРОПРОМ г. Рига		
Н. контр.	Калмец						
Утв.	Рубинс						

Копировал О.Янкелович 15858-15 40 Формат А4

65.13.02.106

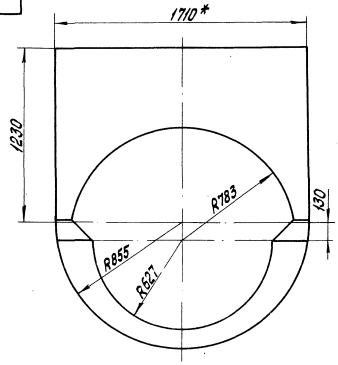

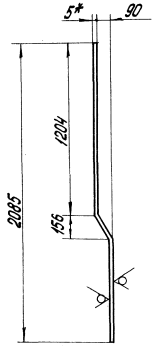

Rz 160

Развертка

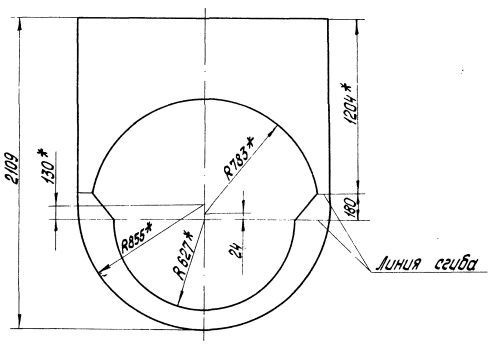

1.*Размеры для справок.
2.Неуказанные предельные отклонения размеров по СМ9.

					65.13.02.106		
Изм.	Лист	№ докум.	Подп.	Дата			
Разраб.		Ионова			Стенка	Лит.	Масса 68,0 / Масштаб 1:20
Пров.		Колмец					
Гл. спец.		Сухоносов				Лист	Листов 1
Н. контр.		Колмец			5 ГОСТ 19903-74	Госстрой СССР	
Утв.		Рубинс			Лист ВСт3сп3 ГОСТ 14637-89	ЛАТГИПРОПРОМ г. Рига	
Копировал О.Янкелович					Формат 12		

65.13.02.200 СБ

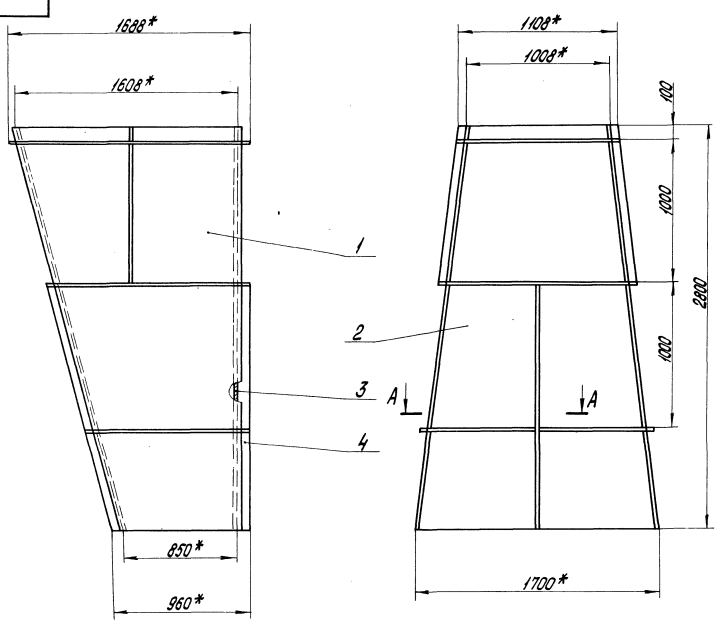

A – A
M1:2

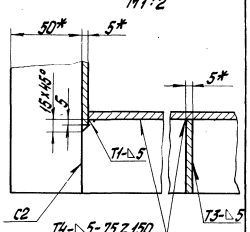

1.*Размеры для справок.
2.Неуказанные предельные отклонения размеров по СМ9.
3.Сварные швы по ГОСТ 5264-69.

					65.13.02.200 СБ		
Изм.	Лист	№ докум.	Подп.	Дата			
Разраб.		Ионова			Переход	Лит.	Масса 620 / Масштаб 1:20
Пров.		Зигелайте			Сборочный чертеж		
Гл. спец.		Сухоносов				Лист	Листов 1
Н. контр.		Колмец				Госстрой СССР	
Утв.		Рубинс				ЛАТГИПРОПРОМ г. Рига	
Копировал О.Янкелович					Формат 12		

Типовой проект 903-1-154 Альбом VI часть 2

65.13.02.203

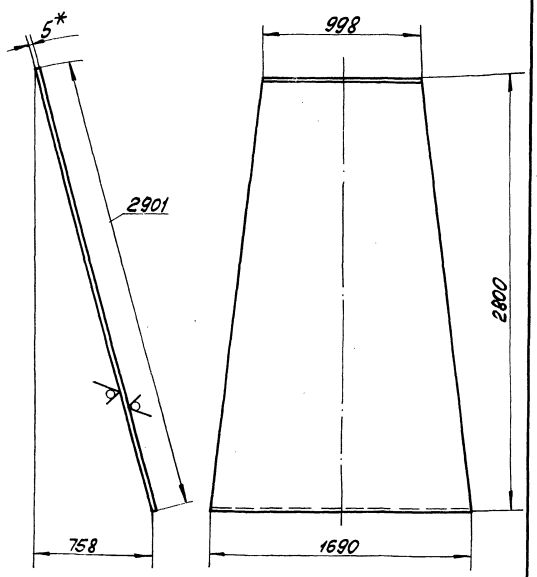

1 * Размеры для справок.
2 Неуказанные предельные отклонения размеров по СМ9.

					65.13.02.202			
Изм.	Лист	№ докум.	Подп.	Дата	Стенка	Лит.	Масса	Масштаб
Разраб.		Ионова					153	1:20
Пров.		Зилгалвис				Лист	Листов 1	
Гл.спец.		Сухоносов			Лист 5 ГОСТ 19903-74 / 8Ст3сп3 ГОСТ 14637-69*	Госстрой Латв.ССР ЛАТГИПРОПРОМ г. Рига		
Н.контр.		Колмец						
Утв.		Рубинс						

Копировал: Макс Формат 11В

Типовой проект 903-1-154 Альбом VI часть 2

65.13.02.202

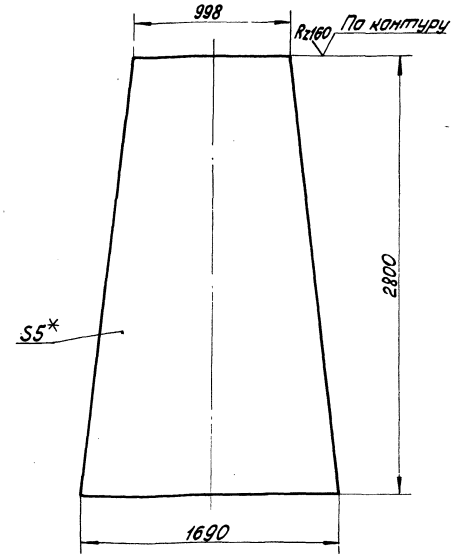

1 * Размер для справок.
2. Неуказанные предельные отклонения размеров по СМ9.

					65.13.02.203			
Изм.	Лист	№ докум.	Подп.	Дата	Стенка	Лит.	Масса	Масштаб
Разраб.		Ионова					147,7	1:20
Пров.		Зилгалвис				Лист	Листов 1	
Гл.спец.		Сухоносов			Лист 5 ГОСТ 19903-74 / 8Ст3сп3 ГОСТ 14637-69*	Госстрой Латв.ССР ЛАТГИПРОПРОМ г. Рига		
Н.контр.		Колмец						
Утв.		Рубинс						

Копировал: Макс Формат 11В

Типовой проект 903-1-154 Альбом VI часть 2

65.13.02.300СБ

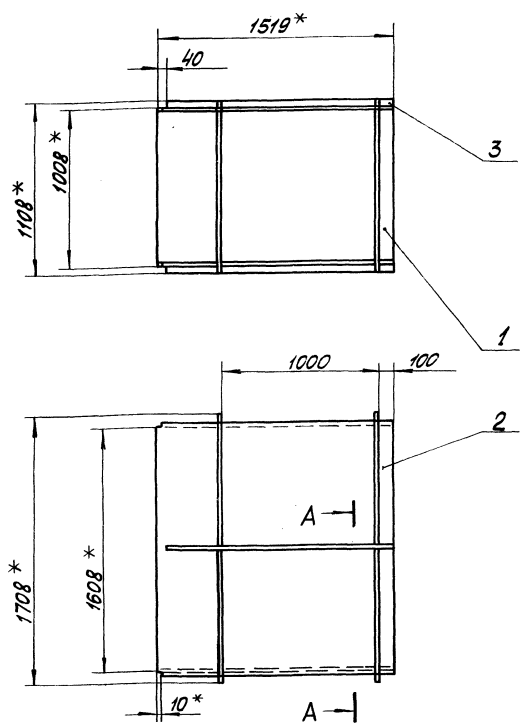

А—А
М1:2

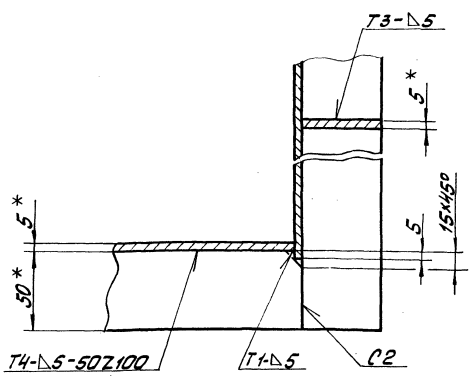

1. * Размеры для справок.
2. Неуказанные предельные отклонения размеров по СМ9.
3. Сварные швы по ГОСТ 5264-69.

					65.13.02.300 СБ			
Изм.	Лист	№ докум.	Подп.	Дата	Короб Сборочный чертёж	Лит.	Масса	Масштаб
Разраб.		Ионова					340	1:20
Пров.		Зилгалвис				Лист	Листов 1	
Гл.спец.		Сухоносов				Госстрой Латв.ССР ЛАТГИПРОПРОМ г. Рига		
Н.контр.		Колмец						
Утв.		Рубинс						

Копировал: Макс 15858-15 42 Формат 12Г

Типовой проект 903-1-154 Альбом VI часть 2

65.13.03.000СБ

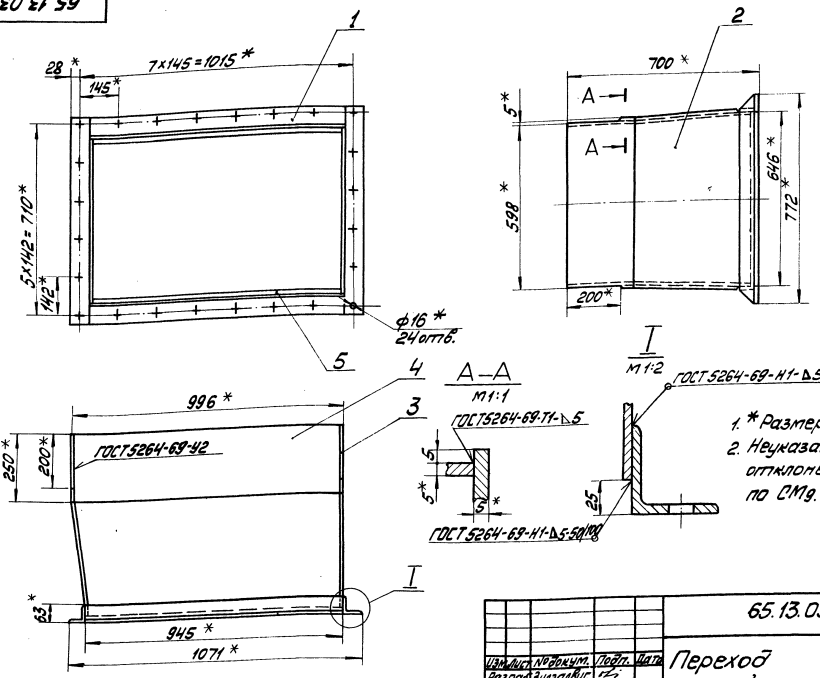

1. * Размеры для справок.
2. Неуказанные предельные отклонения размеров по СМ9.

					65.13.03.000 СБ			
Изм.	Лист	№ докум.	Подп.	Дата	Переход Сборочный чертёж	Лит	Масса	Масштаб
Разраб.		Зилгалвис					104,5	1:10
Пров.		Колмец				Лист	Листов 1	
Гл.спец.		Сухоносов				Госстрой Латв.ССР ЛАТГИПРОПРОМ г. Рига		
Н.контр.		Колмец						
Утв.		Рубинс						

Копировал: Макс

Формат 12

Инв. № подл. | Подп. и дата | Взам. инв. № | Инв. № дубл. | Подп. и дата

Типовой проект 903-1-154 Альбом VI часть 2

65.13.03.001

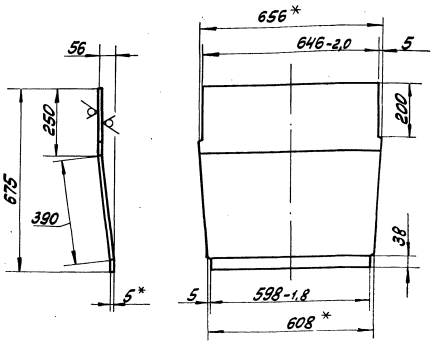

1 * Размеры для справок.
2 Неуказанные предельные отклонения размеров по СМ9.

					65.13.03.001			
Изм.	Лист	№ докум.	Подп.	Дата	Стенка	Лит.	Масса	Масштаб
Разраб.		Ионова					16,8	1:10
Пров.		Зилгалвис				Лист	Листов 1	
Гл.спец.		Сухоносов				Госстрой Латв.ССР ЛАТГИПРОПРОМ г. Рига		
Н.контр.		Колмец						
Утв.		Рубинс						

Лист 5 ГОСТ 19903-74 / ВСт3сп3 ГОСТ 14637-69*

Копировал: Макс

Формат 11В

Инв. № подл. | Подп. и дата | Взам. инв. № | Инв. № дубл. | Подп. и дата

Типовой проект 903-1-154 Альбом VI часть 2

65.13.03.002

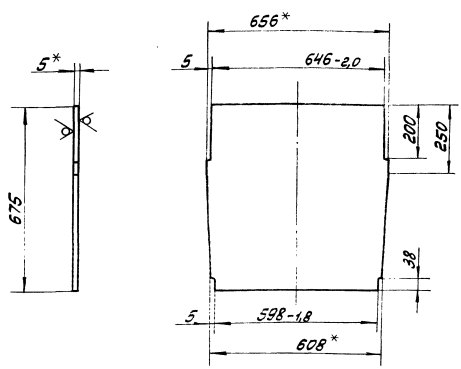

1 * Размеры для справок.
2 Неуказанные предельные отклонения размеров по СМ9.

					65.13.03.002			
Изм.	Лист	№ докум.	Подп.	Дата	Стенка	Лит	Масса	Масштаб
Разраб.		Ионова					16,7	1:10
Пров.		Зилгалвис				Лист	Листов 1	
Гл.спец.		Сухоносов				Госстрой Латв.ССР ЛАТГИПРОПРОМ г. Рига		
Н.контр.		Колмец						
Утв.		Рубинс						

Лист 5 ГОСТ 19903-74 / ВСт3сп3 ГОСТ 14637-69*

Копировал: Макс

Формат 11В

Типовой проект 903-1-154 Альбом VI часть 2

65.13.03.003

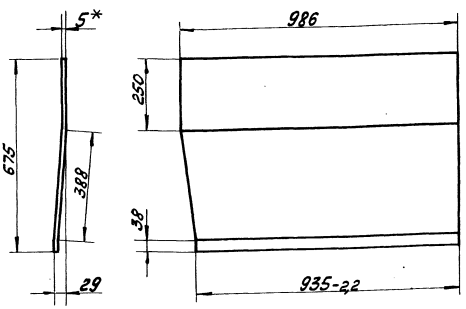

65.13.03.003-01 - зеркальное отражение. Остальное - см. 65.13.03.003.



1. * Размер для справок.
2. Неуказанные предельные отклонения размеров по СМ9.

Изм.	Лист	№ докум.	Подп.	Дата	65.13.03.003	Лит.	Масса	Масштаб
Разраб.		Цонова			Боковина		25,7	1:10
Пров.		Зилгалвис				Лист	Листов 1	
Гл.спец.		Сухоносов			Лист 5 ГОСТ 19903-74 / В Ст3сп3 ГОСТ 14637-69*	Госстрой Латв.ССР ЛАТГИПРОПРОМ г. Рига		
Н.контр.		Колмец						
Утв.		Рубинс						

Копировал: Мак Формат 11В

Типовой проект 903-1-154 Альбом VI часть 2

65.13.03.100 СБ

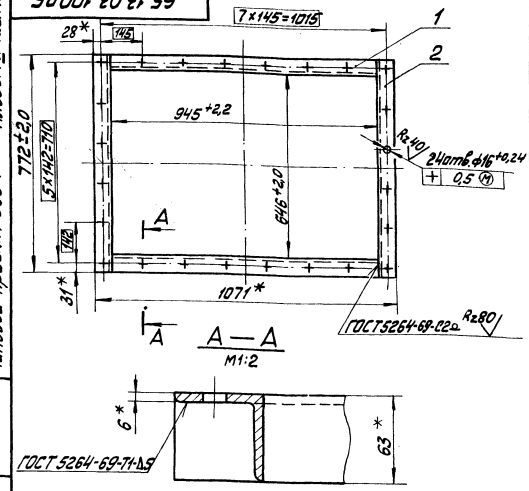

1. * Размеры для справок.
2. Обработку поверхностей реза деталей Б4 Rz160.

Изм.	Лист	№ докум.	Подп.	Дата	65.13.03.100 СБ	Лит.	Масса	Масштаб
Разраб.		Цонова			Фланец. Сборочный чертёж		19,6	1:10
Пров.		Зилгалвис				Лист	Листов 1	
Гл.спец.		Сухоносов				Госстрой Латв.ССР ЛАТГИПРОПРОМ г. Рига		
Н.контр.		Колмец						
Утв.		Рубинс						

Копировал: Мак Формат 11В

Типовой проект 903-1-154 Альбом VI часть 2

65.13.04.100 СБ

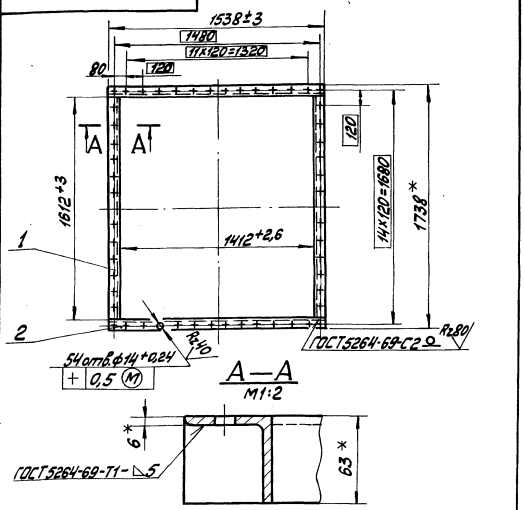

1 * Размеры для справок.
2 Обработка поверхностей реза деталей Б4 Rz160.

Изм.	Лист	№ докум.	Подп.	Дата	65.13.04.100 СБ	Лит.	Масса	Масштаб
Разраб.		Зилгалвис			Фланец Сборочный чертёж		35,0	1:20
Пров.		Колмец				Лист	Листов 1	
Гл.спец.		Сухоносов				Госстрой Латв.ССР ЛАТГИПРОПРОМ г. Рига		
Н.контр.		Колмец						
Утв.		Рубинс						

Копировал: Мак Формат 11В

Типовой проект 903-1-154 Альбом VI часть 2

65.13.04.200 СБ

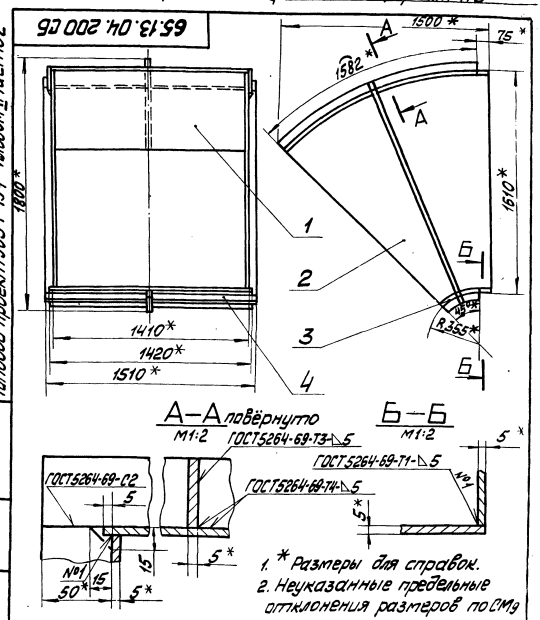

1. * Размеры для справок.
2. Неуказанные предельные отклонения размеров по СМ9

Изм.	Лист	№ докум.	Подп.	Дата	65.13.04.200 СБ	Лит.	Масса	Масштаб
Разраб.		Зилгалвис			Сектор Сборочный чертёж		212,4	1:20
Пров.		Колмец				Лист	Листов 1	
Гл.спец.		Сухоносов				Госстрой Латв.ССР ЛАТГИПРОПРОМ г. Рига		
Н.контр.		Колмец						
Утв.		Рубинс						

Копировал: Мак Формат 11В

65.13.04.000 СБ

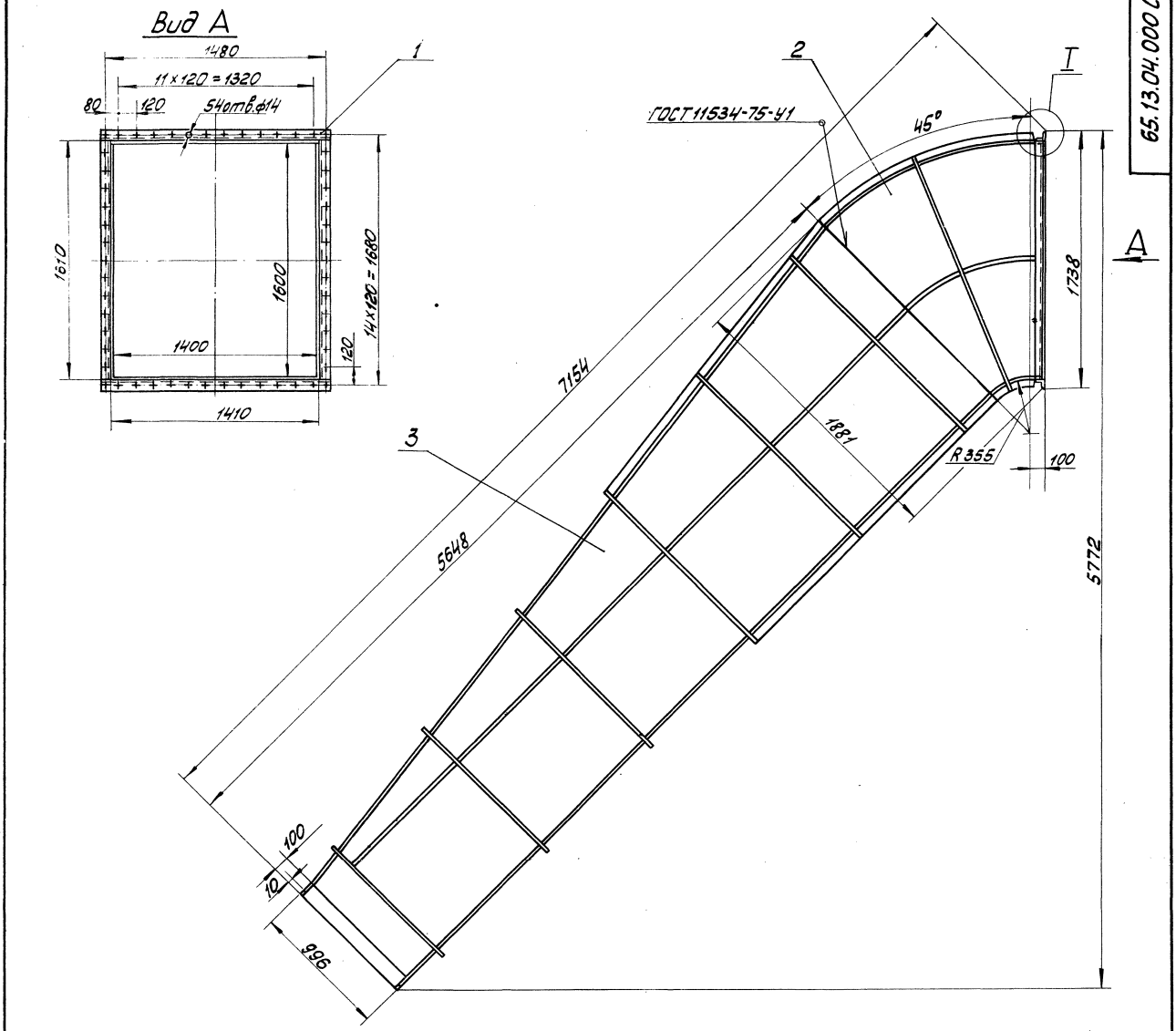

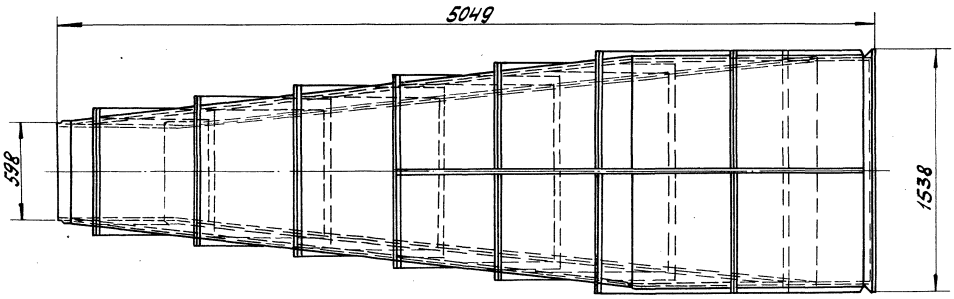

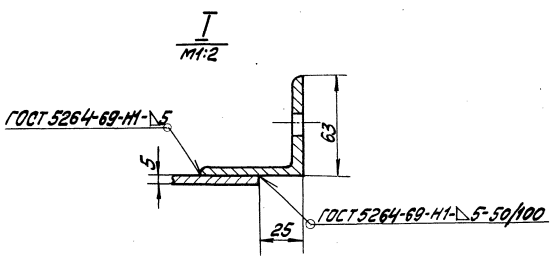

Размеры для справок.

					65.13.04. 000 СБ			
Изм.	Лист	№ докум.	Подп.	Дата	Газопровод №3 Сборочный чертёж.	Лит.	Масса	Масштаб
Разраб.		Зилгалвис					1345	1:20
Пров.		Колмец				Лист	Листов 1	
Гл. спец.		Сухоносов				Госстрой Латв.ССР ЛАТГИПРОПРОМ г. Рига		
Н. контр.		Колмец						
Утв.		Рубинс						

Копировал: Мак

Формат 228

Типовой проект 903-1-154 Альбом VI часть 2

Инв. № подл. | Подп. и дата | Взам. инв. № | Инв. № дубл. | Подп. и дата

Типовой проект 903-1-154 Альбом VI часть 2

65.13.04.201

Rz160 (√)

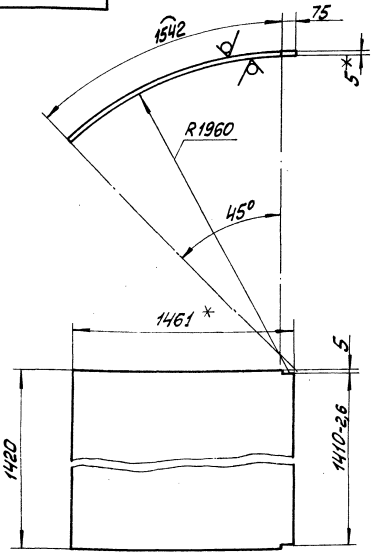

1* Размеры для справок.
2. Неуказанные предельные отклонения размеров по СМ9.

				65.13.04.201			
Изм.	Лист	№ докум.	Подп.	Дата	Стенка	Лит.	Масса 92,47	Масштаб 1:20
Разраб.		Цонова					
Пров.		Зилгалвис				Лист	Листов 1
Гл.спец.		Сухоносов			Лист 5 ГОСТ 19903-74 / 8 Ст3сп3 ГОСТ 14637-69*	Госстрой Латв.ССР ЛАТГИПРОПРОМ г. Рига	
Н.контр.		Колмец					
Утв.		Рубинс					

Копировал: Мак Формат 11В

Типовой проект 903-1-154 Альбом VI часть 2

65.13.04.202

(√)

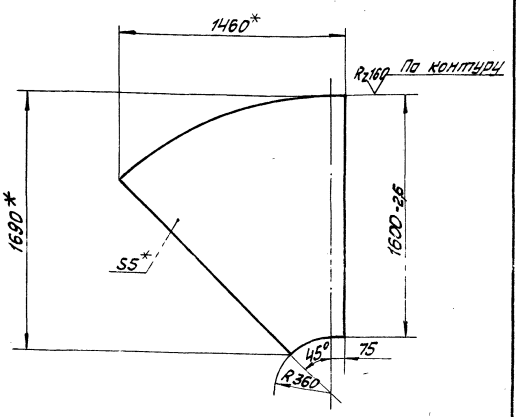

1.* Размеры для справок
2. Неуказанные предельные отклонения размеров по СМ9.

				65.13.04.202			
Изм.	Лист	№ докум.	Подп.	Дата	Боковина	Лит.	Масса 42,73	Масштаб 1:20
Разраб.		Цонова					
Пров.		Зилгалвис				Лист	Листов 1
Гл.спец.		Сухоносов			Лист 5 ГОСТ 19903-74 / 8 Ст3сп3 ГОСТ 14637-69*	Госстрой Латв.ССР ЛАТГИПРОПРОМ г. Рига	
Н.контр.		Колмец					
Утв.		Рубинс					

Копировал: Мак Формат 11В

Типовой проект 903-1-154 Альбом VI часть 2

65.13.04.203

Rz160 (√)

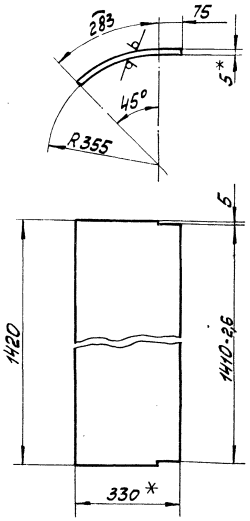

1.* Размеры для справок.
2. Неуказанные предельные отклонения размеров по СМ9.

				65.13.04.203			
Изм.	Лист	№ докум.	Подп.	Дата	Стенка	Лит.	Масса 20,53	Масштаб 1:10
Разраб.		Цонова					
Пров.		Зилгалвис				Лист	Листов 1
Гл.спец.		Сухоносов			Лист 5 ГОСТ 19903-74 / 8 Ст3сп3 ГОСТ 14637-69*	Госстрой Латв.ССР ЛАТГИПРОПРОМ г. Рига	
Н.контр.		Колмец					
Утв.		Рубинс					

Копировал: Мак Формат 11В

Типовой проект 903-1-154 Альбом VI часть 2

65.13.04.301

Rz160 (√)

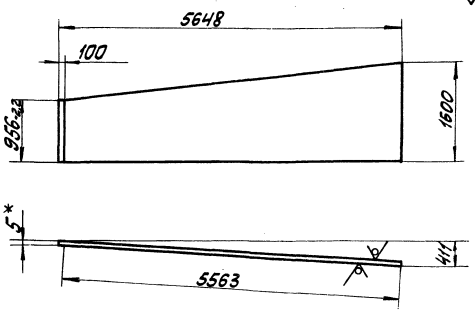

65.13.04.301-01 - зеркальное отражение.
Остальное - см. 65.13.04.301.

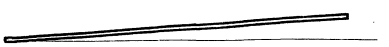

				65.13.04.301			
Изм.	Лист	№ докум.	Подп.	Дата	Боковина	Лит.	Масса 284,4	Масштаб 1:50
Разраб.		Цонова					
Пров.		Зилгалвис				Лист	Листов 1
Гл.спец.		Сухоносов			Лист 5 ГОСТ 19903-74 / 8 Ст3сп3 ГОСТ 14637-69*	Госстрой Латв.ССР ЛАТГИПРОПРОМ г. Рига	
Н.контр.		Колмец					
Утв.		Рубинс					

Копировал: Мак 15858-15-46 Формат 11В

Типовой проект 903-1-154 Альбом VI часть 2

65.13.04.300СБ

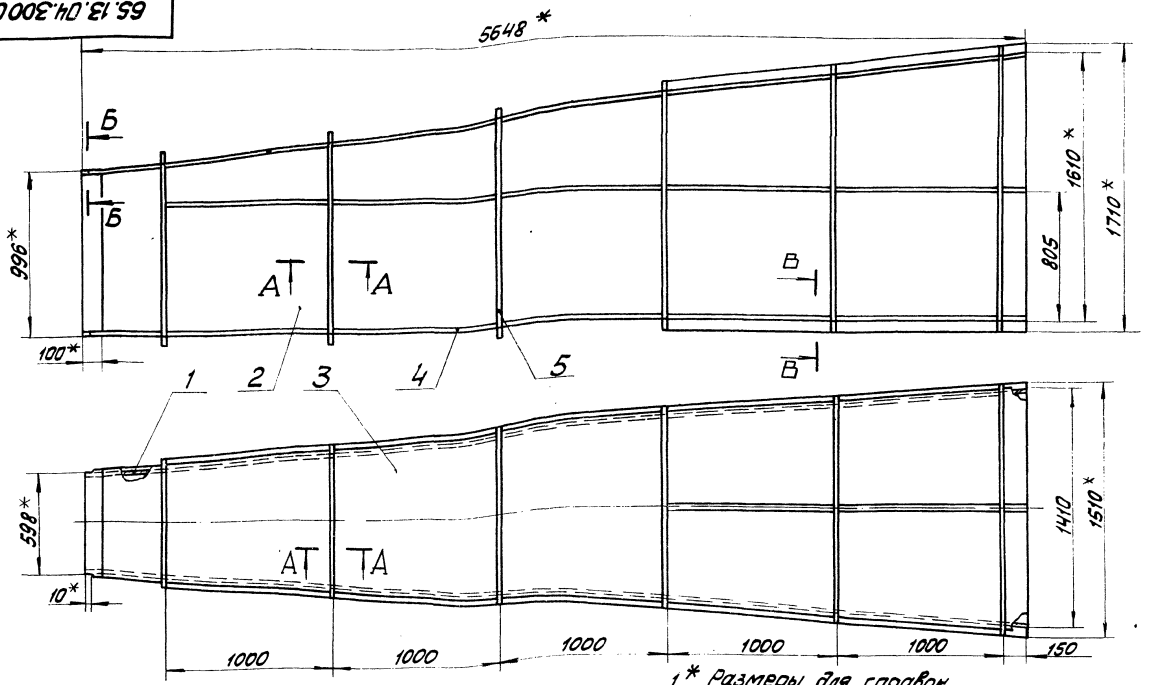

1 * Размеры для справок.
2. Неуказанные предельные отклонения размеров по СМ9.

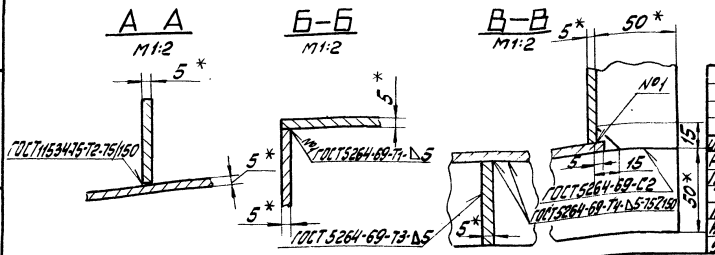

Изм.	Лист	№ докум.	Подп.	Дата	65.13.04.300 СБ			
Разраб.		Зилгалвис			Переход Сборочный чертёж	Лит	Масса 1097	Масштаб 1:20
Пров.		Колмец				Лист	Листов 1	
Гл.спец.		Сухоносов				Госстрой Латв.ССР ЛАТГИПРОПРОМ г.Рига		
Н.контр.		Колмец						
Утв.		Рубинс						

Копировал: Мак

Формат 12

Типовой проект 903-1-154 Альбом VI часть 2

65.13.04.302

Rz160 (√)

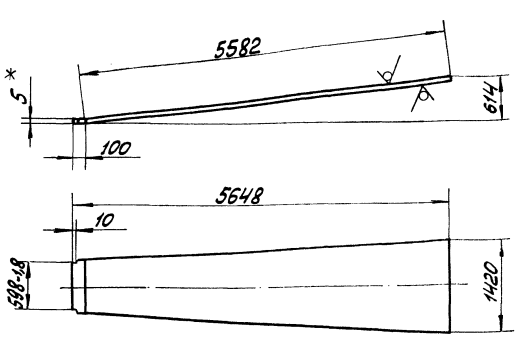

1 * Размеры для справок.
2. Неуказанные предельные отклонения размеров по СМ9.

Изм.	Лист	№ докум.	Подп.	Дата	65.13.04.302			
Разраб.		Ионова			Стенка	Лит.	Масса 225	Масшт. 1:50
Пров.		Зилгалвис				Лист	Листов 1	
Гл.спец.		Сухоносов			Лист 5 ГОСТ 19903-74 В Ст3сп3 ГОСТ14637-69*	Госстрой Латв.ССР ЛАТГИПРОПРОМ г.Рига		
Н.контр.		Колмец						
Утв.		Рубинс						

Копировал: Мак

Формат 118

Типовой проект 903-1-154 Альбом VI часть 2

65.13.04.303

Rz160 (√)

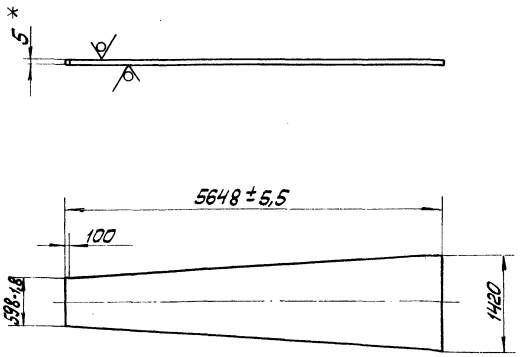

1 * Размер для справок.
2 Неуказанные предельные отклонения размеров по СМ9.

Изм.	Лист	№ докум.	Подп.	Дата	65.13.04.303			
Разраб.		Ионова			Стенка	Лит.	Масса 224	Масшт. 1:50
Пров.		Зилгалвис				Лист	Листов 1	
Гл.спец.		Сухоносов			Лист 5 ГОСТ 19903-74 В Ст3сп3 ГОСТ14637-69*	Госстрой Латв.ССР ЛАТГИПРОПРОМ		
Н.контр.		Колмец						
Утв.		Рубинс						

Копировал: Мак

Формат 118

Типовой проект 903-1-154 Альбом VI часть 2

Формат	Зона	Поз.	Обозначение	Наименование	Кол.	Примечание
				Документация		
11			64.15.00.000 СБ	Сборочный чертеж		
				Детали		
11		1	64.15.00.001	Боковина	2	
11		2	64.15.00.002	Стенка	1	
11		3	64.15.00.002-01	Стенка	1	
				Материалы		
		4		Полоса 5×50 ГОСТ 103-76 Ст3пс2 ГОСТ 535-58*	27	м

64.15.00.000

Изм.	Лист	№ докум.	Подп.	Дата
Разраб.		Зилгалвис		
Пров.		Колмец		25.VI.79
Гл.спец.		Суханосов		
Н.контр.		Колмец		25.VI.79
Утв.		Рубинс		

Колено

Лит.	Лист	Листов
		1

Госстрой Латв.ССР ЛАТГИПРОПРОМ г. Рига

Копир. В. Фуш

Формат А4

64.15.00.СБ

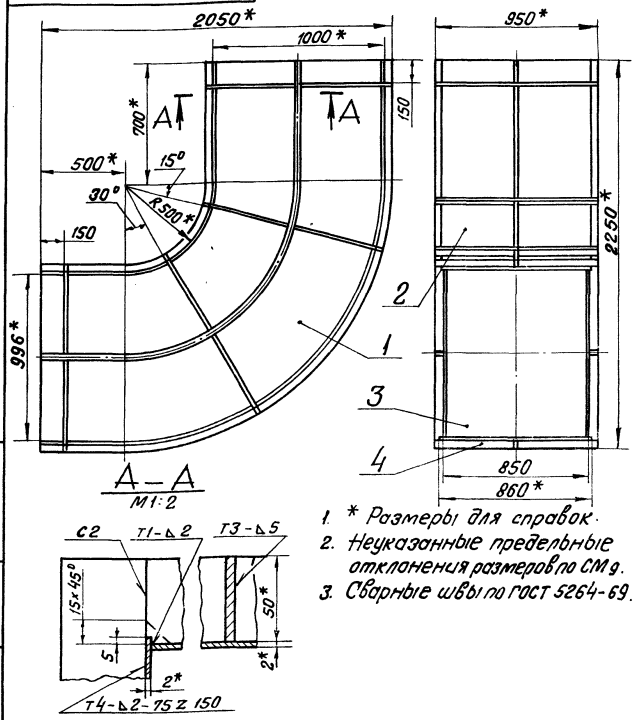

1. * Размеры для справок.
2. Неуказанные предельные отклонения размеров по СМ9.
3. Сварные швы по ГОСТ 5264-69.

64.15.00.000 СБ

Изм.	Лист	№ докум.	Подп.	Дата
Разраб.		Зилгалвис		
Пров.		Колмец		25.VI.79
Гл.спец.		Суханосов		
Н.контр.		Колмец		25.VI.79
Утв.		Рубинс		

Колено
Сборочный чертеж

Лит.	Масса	Масштаб
	214,5	1:20
Лист	Листов 1	

Госстрой Латв.ССР ЛАТГИПРОПРОМ г. Рига

Копир. В. Фуш

Формат А3

Типовой проект 903-1-154 Альбом VI часть 2

64.15.00.001

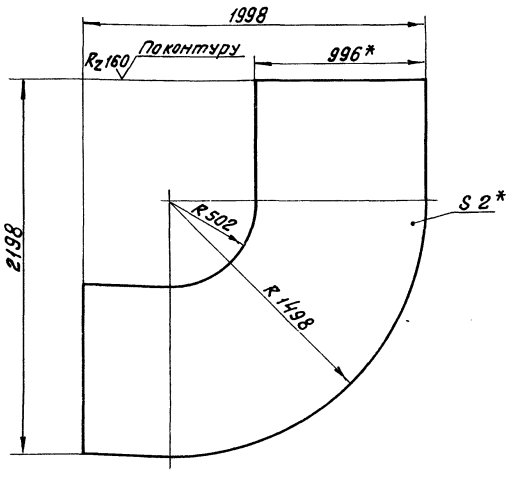

1. * Размеры для справок
2. Неуказанные предельные отклонения размеров по СМ9

64.15.00.001

Изм.	Лист	№ докум.	Подп.	Дата
Разраб.		Зилгалвис		
Пров.		Колмец		25.VI.79
Гл.спец.		Суханосов		
Н.контр.		Колмец		25.VI.79
Утв.		Рубинс		

Боковина

Лит.	Масса	Масштаб
	43,33	1:20
Лист	Листов 1	

Лист 2 ГОСТ 19903-74
Ст3пс2 ГОСТ 16523-70

Госстрой Латв.ССР ЛАТГИПРОПРОМ г. Рига

Копир. Б. Фуш

Формат А5

Типовой проект 903-1-154 Альбом VI часть 2

64.15.00.002

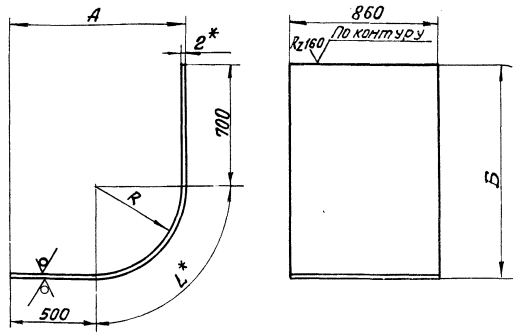

Обозначение	Размеры, мм				Масса кг
	R	А	Б	L*	
64.15.00.002	500	1002	1202	785	26,83
-01	1498	2000	2200	2353	48

1. * Размеры для справок.
2. Неуказанные предельные отклонения размеров по СМ9.

64.15.00.002

Изм.	Лист	№ докум.	Подп.	Дата
Разраб.		Зилгалвис		
Пров.		Колмец		25.VI.79
Гл.спец.		Суханосов		
Н.контр.		Колмец		25.VI.79
Утв.		Рубинс		

Стенка

Лит.	Масса	Масштаб
	см. табл.	
Лист	Листов 1	

Лист 2 ГОСТ 19903-74
Ст3пс2 ГОСТ 16523-70

Госстрой Латв.ССР ЛАТГИПРОПРОМ г. Рига

Копир. В. Фуш

Формат А3

gost.e-ecolog.ru