ТИПОВОЙ ПРОЕКТ

903-1-154

Котельная
С ТРЕМЯ ВОДОГРЕЙНЫМИ
КОТЛАМИ **КВ-ГМ-30** И ТРЕМЯ
ПАРОВЫМИ КОТЛАМИ **ДЕ-25-14 ГМ**
ДЛЯ ЗАКРЫТОЙ СИСТЕМЫ
ТЕПЛОСНАБЖЕНИЯ
ТОПЛИВО-ГАЗ И МАЗУТ

Альбом VI
ЧАСТЬ I

gost.e-ecolog.ru

ТИПОВОЙ ПРОЕКТ 903-1-154

КОТЕЛЬНАЯ С ТРЕМЯ ВОДОГРЕЙНЫМИ КОТЛАМИ КВ-ГМ-30 И ТРЕМЯ ПАРОВЫМИ КОТЛАМИ ДЕ-25-14ГМ ДЛЯ ЗАКРЫТОЙ СИСТЕМЫ ТЕПЛОСНАБЖЕНИЯ. ТОПЛИВО-ГАЗ И МАЗУТ.

АЛЬБОМ VI ЧАСТЬ 1

СОСТАВ ПРОЕКТА

Альбом I часть 1	Тепломеханическая часть. Компоновка котельной. Установка оборудования. Неблочного исполнения. Газовоздухопроводы. Газоснабжение.
Альбом I часть 2	Тепломеханическая часть. Трубопроводы котельной. Водоподготовительная установка.
Альбом I часть 3	Блоки тепломеханического оборудования.
Альбом II часть 1	Архитектурно-строительная часть. Общие чертежи и нулевой цикл.
Альбом II часть 2	Архитектурно-строительная часть. Конструкции.
Альбом II часть 3	Архитектурно-строительная часть. (Вариант закрытой установки дымососов).
Альбом II часть 4	Архитектурно-строительная часть. Нетиповые изделия.
Альбом III часть 1	Электротехническая часть. Чертежи монтажной зоны.
Альбом III часть 2	Электротехническая часть. Механизмы, управляемые со щсу и щитов КИП и А. Схемы принципиальные.
Альбом III часть 3	Электротехническая часть. Задание заводу-изготовителю на щиты управления. крупноблочные.
Альбом IV часть 1	Автоматизация.
Альбом IV часть 2	Задание заводу-изготовителю на щиты автоматики и КИП.
Альбом V	Сантехнические устройства. Тепловые сети.
Альбом VI часть 1	Металлоконструкции газопроводов и воздухопроводов котла ДЕ-25-14ГМ.
Альбом VI часть 2	Металлоконструкции газопроводов и воздухопроводов котла КВ-ГМ-30.
Альбом VI часть 3	Сочленения исполнительных механизмов с регулирующими органами.
Альбом VII	Сметы. Части 1, 2, 3.
Альбом VIII	Заказные спецификации. Части 1,2.

ПРИМЕНЕННЫЕ МАТЕРИАЛЫ

Типовой проект 907-2-83 Альбом Н2388; Н2390	Труба дымовая кирпичная $H=80$ м $D_0=3.0$ м (Распространяет „Теплопроект" г. Ленинград)

Разработан проектным институтом

ЛАТГИПРОПРОМ

Госстроя Латвийской ССР

Главный инженер института В. Фолимонов

Главный инженер проекта А. Думан

Технический проект

Утвержден Главпромстройпроектом Госстроя СССР

Протокол № 71 от 17 октября 1977г.

Рабочие чертежи введены в действие Латгипропромом

Приказ № 236 от 28 сентября 1978 г.

Обозначение	Наименование	№ страницы
	Спецификации	
24.01.00.000	Конденсатоотводчик	4
24.01.01.000	Корпус	4
24.01.02.000	Крышка	4
24.01.03.000	Кронштейн	4
	Чертежи	
24.01.00.000 СБ	Конденсатоотводчик	5
24.01.00.001	Прокладка	5
24.01.01.001	Крыша	5
24.01.01.000 СБ	Корпус	6
24.01.01.002	Днище	6
24.01.01.003	Боковина	6
24.01.01.004	Стенка	7
24.01.01.005	Перегородка	7
24.01.01.006	Фланец	7
24.01.02.000 СБ	Крышка	7
24.01.02.001	Крышка	8
24.01.02.002	Ручка	8
24.01.03.000 СБ	Кронштейн	8
24.01.03.001	Подпорка	8
24.01.03.002	Полка	9
24.01.03.003	Плита	9
	Спецификации	
50.05.01.000	Опора неподвижная	10
50.05.02.000	Опора подвески	10
50.05.03.000	Опора кармана	10
50.06.10.000	Опора	10
50.06.20.000	Опора кармана	11
50.07.10.000	Опора кармана	11
50.07.20.000	Опора колонки	11
50.07.30.000	Опора неподвижная	11
50.07.40.000	Опора подвески	12
50.07.50.000	Опора № 1	12
	Чертежи	
50.05.01.000 СБ	Опора неподвижная	13
50.05.02.000 СБ	Опора подвески	13
50.05.02.001	Подпорка	13
50.05.03.000 СБ	Опора кармана	13
50.05.03.001	Балка	14
50.05.03.002	Стойка	14
50.06.10.000 СБ	Опора	14
50.06.10.001	Подпорка	14
50.06.20.000 СБ	Опора кармана	15
50.06.20.001	Балка	15
50.06.20.002	Балка	15
50.06.20.003	Подпорка	16
50.06.20.004	Связка	16
50.07.10.000 СБ	Опора кармана	16
50.07.10.001	Стойка	16
50.07.10.002	Стойка	17
50.07.10.003	Связь	17
50.07.20.000 СБ	Опора колонки	17
50.07.20.001	Плита	17
50.07.30.000 СБ	Опора неподвижная	18
50.07.40.000 СБ	Опора подвески	18
50.07.40.001	Подпорка	18
50.07.50.000 СБ	Опора № 1	18
50.07.50.001	Кронштейн	19
50.07.50.002	Планка	19
50.07.60.001	Опора № 2	19
	Спецификации	
55.01.00.000 ВС	Камера управления	20
55.01.00.000	Камера управления	20
55.01.01.000	Камера	20
55.01.01.100	Каркас	21
55.01.01.200	Створка петли со штырем	21
55.01.02.000	Дверь	21
55.01.02.100	Рама	21
	Чертежи	
55.01.00.000 СБ	Камера управления	22
55.01.01.000 СБ	Камера	22
55.01.01.001	Ушко	23
55.01.01.002	Крыша	23
55.01.01.003	Боковина	23
55.01.01.004	Боковина	23
55.01.01.100 СБ	Каркас	24
55.01.01.101	Ребро	24
55.01.01.102	Ребро	24
55.01.01.103	Ребро	25
55.01.01.104	Усилитель	25
55.01.01.200 СБ	Створка петли со штырем	25
55.01.01.201	Створка петли	25
55.01.01.202	Штырь	26
55.01.02.000 СБ	Дверь	26
55.01.02.001	Накладка	26
55.01.02.002	Лист дверной	26
55.01.02.100 СБ	Рама	27
55.01.02.101	Полка	27
	Спецификации	
58.01.00.000	Лаз борова	28
58.02.00.000	Люк лаза	28
58.02.01.000	Фланец	28
58.02.02.000	Крышка	28
	Чертежи	
58.01.00.000 СБ	Лаз борова	29
58.01.00.001	Корпус	30
58.01.00.002	Дверка	31
58.01.00.003	Ось	31
58.02.00.001	Прокладка	31
58.02.00.000 СБ	Люк лаза	32
58.02.01.000 СБ	Фланец	32
58.02.02.001	Ручка	32
58.02.02.000 СБ	Крышка	33
63.01.00.001.	Воронка	33

Типовой проект 903-1-154 Альбом VI часть 1

Инв. № подл. | Подп. и дата | Взам. инв. № | Инв. № дубл. | Подп. и дата

Изм.	Лист	№ докум.	Подп.	Дата
Разраб.		Зилеалвис		22.VI
Пров.		Колмец		22.VI.78
Гл. спец.		Сухоносов		
Н. контр.		Колмец		22.VI.78
Утв.		Рубинс		

Нестандартизированное оборудование.

Содержание альбома

Лит.	Лист	Листов
	1	2

Госстрой Латв. ССР ЛАТГИПРОПРОМ г. Рига

копир. В.Бугаев 15858-14 3 Формат 22В

Обозначение	Наименование	№ страницы
	Спецификации	
64.12.00.000 ВС	Воздухопровод котла ДЕ-25-14 ГМ	34
64.12.00.000	Воздухопровод котла ДЕ-25-14 ГМ	34
64.12.01.000	Карман	34
64.12.02.000	Переход	35
64.12.03.000	Короб	35
64.12.04.000	Короб с сеткой	35
64.12.04.100	Короб	35
64.12.04.200	Фланец	36
64.12.05.000	Короб с заслонкой	36
64.12.05.100	Короб	36
64.12.05.200	Заслонка	36
64.12.06.000	Короб	37
64.12.07.000	Колено	37
	Чертежи	
64.12.00.000 СБ	Воздухопровод котла ДЕ-25-14 ГМ	38
64.12.00.001	Стенка	39
64.12.00.002	Стенка	39
64.12.01.000 СБ	Карман	39
64.12.01.001	Стенка	40
64.12.01.002	Боковина	40
64.12.01.003	Стенка	41
64.12.01.004	Полуконус	41
64.12.01.005	Конус	41
64.12.01.006	Удлинитель	42
64.12.01.007	Фланец	42
64.12.02.000 СБ	Переход	42
64.12.02.001	Боковина	43
64.12.02.002	Стенка	43
64.12.03.000 СБ	Короб	43
64.12.03.001	Стенка	44
64.12.03.002	Стенка	44
64.12.04.000 СБ	Короб с сеткой	44
64.12.04.100	Короб	45
64.12.04.101	Стенка	45
64.12.04.102	Боковина	45
64.12.04.103	Стенка	46
64.12.04.200 СБ	Фланец	46
64.12.05.000 СБ	Короб с заслонкой	46
64.12.05.001	Вал	47
64.12.05.100 СБ	Короб	47
64.12.05.101	Стенка	48
64.12.05.102	Стенка	48
64.12.05.103	Боковина	48
64.12.05.104	Стенка	48
64.12.05.200 СБ	Заслонка	49
64.12.05.201	Втулка	49
64.12.05.202	Ребро	49
64.12.05.203	Створка	49
64.12.06.000 СБ	Короб	50
64.12.07.000 СБ	Колено	50
64.12.06.001	Стенка	51
64.12.07.001	Стенка	51
64.12.07.002	Стенка	51
64.12.07.003	Боковина	51
	Спецификации	
65.14.10.000	Газопровод № 1	52
65.14.10.100	Переход	52
65.14.10.110	Фланец	52
65.14.10.200	Колено	52
65.14.20.000	Газопровод № 2	53
65.14.30.000	Карман	53
65.14.40.000	Переход	53
65.14.50.000	Газопровод № 4	53
65.14.50.100	Фланец	54
65.14.50.200	Колено	54
65.14.50.300	Переход	54
	Чертежи	
65.14.10.000 СБ	Газопровод № 1	55
65.14.10.100 СБ	Переход	55
65.14.10.101	Боковина	56
65.14.10.102	Стенка	56
65.14.10.110 СБ	Фланец	56
65.14.10.200 СБ	Колено	57
65.14.10.201	Стенка	57
65.14.10.202	Стенка	57
65.14.10.203	Боковина	58
65.14.20.001	Боковина	58
65.14.20.000 СБ	Газопровод № 2	58
65.14.20.002	Боковина	59
65.14.20.003	Стенка	59
65.14.20.004	Стенка	59
65.14.30.002	Полуконус	59
65.14.30.000 СБ	Карман	60
65.14.30.001	Боковина	60
65.14.30.003	Стенка	61
65.14.30.004	Стенка	61
65.14.30.005	Фланец	61
65.14.30.006	Кольцо	62
65.14.30.007	Конус	62
65.14.40.000 СБ	Переход	62
65.14.40.001	Фланец	63
65.14.40.002	Стенка	63
65.14.40.003	Боковина	63
65.14.40.004	Боковина	63
65.14.50.000 СБ	Газопровод № 4	64
65.14.50.100 СБ	Фланец	65
65.14.50.201	Стенка	65
65.14.50.200 СБ	Колено	65
65.14.50.202	Стенка	66
65.14.50.203	Боковина	66
65.14.50.300 СБ	Переход	66
65.14.50.301	Стенка	67
65.14.50.302	Стенка	67
65.14.50.303	Боковина	67

Инв. № подл. | Подп. и дата | Взам. инв. № | Инв. № дубл. | Подп. и дата

Типовой проект 903-1-154 Альбом VI часть 1

Формат	Зона	Поз.	Обозначение	Наименование	Кол.	Примечание
				Документация		
12			24.01.00.000 СБ	Сборочный чертеж		
				Сборочные единицы		
11		1	24.01.01.000	Корпус	1	
11		2	24.01.02.000	Крышка	1	
11		3	24.01.03.000	Кронштейн	1	
				Детали		
11		4	24.01.00.001	Прокладка	1	
				Стандартные изделия		
		5		Болт М16х30.46 ГОСТ 7798-70*	10	
		6		Гайка М16.5 ГОСТ 5915-70*	10	

Инв. № подл. | Подп. и дата | Взам. инв. № | Инв. № дубл. | Подп. и дата

Изм.	Лист	№ докум.	Подп.	Дата
Разраб.	Ионова			22.VI
Пров.	Зингалевич			22.VI
Гл.спец.	Сухоносов			
Н.контр.	Колпец			22.VI
Утв.	Рубинс			

24.01.00.000

Конденсатоотводчик

Лит	Лист	Листов
		1

Госстрой Латв. ССР ЛАТГИПРОПРОМ г. Рига

Копировал: Белоконь Формат 11

Типовой проект 903-1-154 Альбом VI часть 1

Формат	Зона	Поз.	Обозначение	Наименование	Кол.	Примечание
				Документация		
12			24.01.01.000 СБ	Сборочный чертеж		
				Детали		
11		1	24.01.01.001	Крыша	1	
11		2	24.01.01.002	Днище	1	
11		3	24.01.01.003	Боковина	2	
11		4	24.01.01.004	Стенка	1	
11		5	24.01.01.005	Перегородка	1	
11		6	24.01.01.006	Фланец	1	
Б4		7	24.01.01.007	Патрубок Труба 325х4 ГОСТ 10704-76 / ВСт3пс5 ГОСТ 10705-63*	1	3,0 кг
Б4		8	24.01.01.008	Патрубок Труба 45х2,5 ГОСТ 10704-76 / ВСт3пс5 ГОСТ 10705-63*	1	0,38 кг

Инв. № подл. | Подп. и дата | Взам. инв. № | Инв. № дубл. | Подп. и дата

Изм.	Лист	№ докум.	Подп.	Дата
Разраб.	Ионова			22.VI.
Пров.	Зингалевич			22.VI
Гл.спец.	Сухоносов			
Н.контр.	Колпец			22.VI
Утв.	Рубинс			

24.01.01.000

Корпус

Лит	Лист	Листов
		1

Госстрой Латв. ССР ЛАТГИПРОПРОМ г. Рига

Копировал. Белоконь Формат 11

Типовой проект 903-1-154 Альбом VI часть 1

Формат	Зона	Поз.	Обозначение	Наименование	Кол.	Примечание
				Документация		
11			24.01.02.000 СБ	Сборочный чертеж		
				Детали		
11		1	24.01.02.001	Крышка	1	
11		2	24.01.02.002	Ручка	2	

Инв. № подл. | Подп. и дата | Взам. инв. № | Инв. № дубл. | Подп. и дата

Изм.	Лист	№ докум.	Подп.	Дата
Разраб.	Зингалевич			22.VI
Пров.	Колпец			22.VI
Гл.спец.	Сухоносов			
Н.контр.	Колпец			22.VI
Утв.	Рубинс			

24.01.02.000

Крышка

Лит	Лист	Листов
		1

Госстрой Латв. ССР ЛАТГИПРОПРОМ г. Рига

Копировал: Белоконь Формат 11

Типовой проект 903-1-154 Альбом VI часть 1

Формат	Зона	Поз.	Обозначение	Наименование	Кол.	Примечание
				Документация		
11			24.01.03.000 СБ	Сборочный чертеж		
				Детали		
11		1	24.01.03.001	Подпорка	2	
11		2	24.01.03.002	Полка	1	
11		3	24.01.03.002-01	Полка	1	
11		4	24.01.03.003	Плита	2	
Б4		5	24.01.03.004	Полка Уголок Б-50х50х5 ГОСТ 8509-72 / Ст3сп3 ГОСТ 535-58*	1	1,95 кг

Инв. № подл. | Подп. и дата | Взам. инв. № | Инв. № дубл. | Подп. и дата

Изм.	Лист	№ докум.	Подп.	Дата
Разраб.	Зингалевич			22.VI
Пров.	Колпец			22.VI
Гл.спец.	Сухоносов			
Н.контр.	Колпец			22.VI
Утв.	Рубинс			

24.01.03.000

Кронштейн

Лит	Лист	Листов
		1

Госстрой Латв. ССР ЛАТГИПРОПРОМ г. Рига

Копировал: Белоконь Формат 11

Типовой проект 903-1-154 Альбом VI часть 1

24.01.00.000 СБ

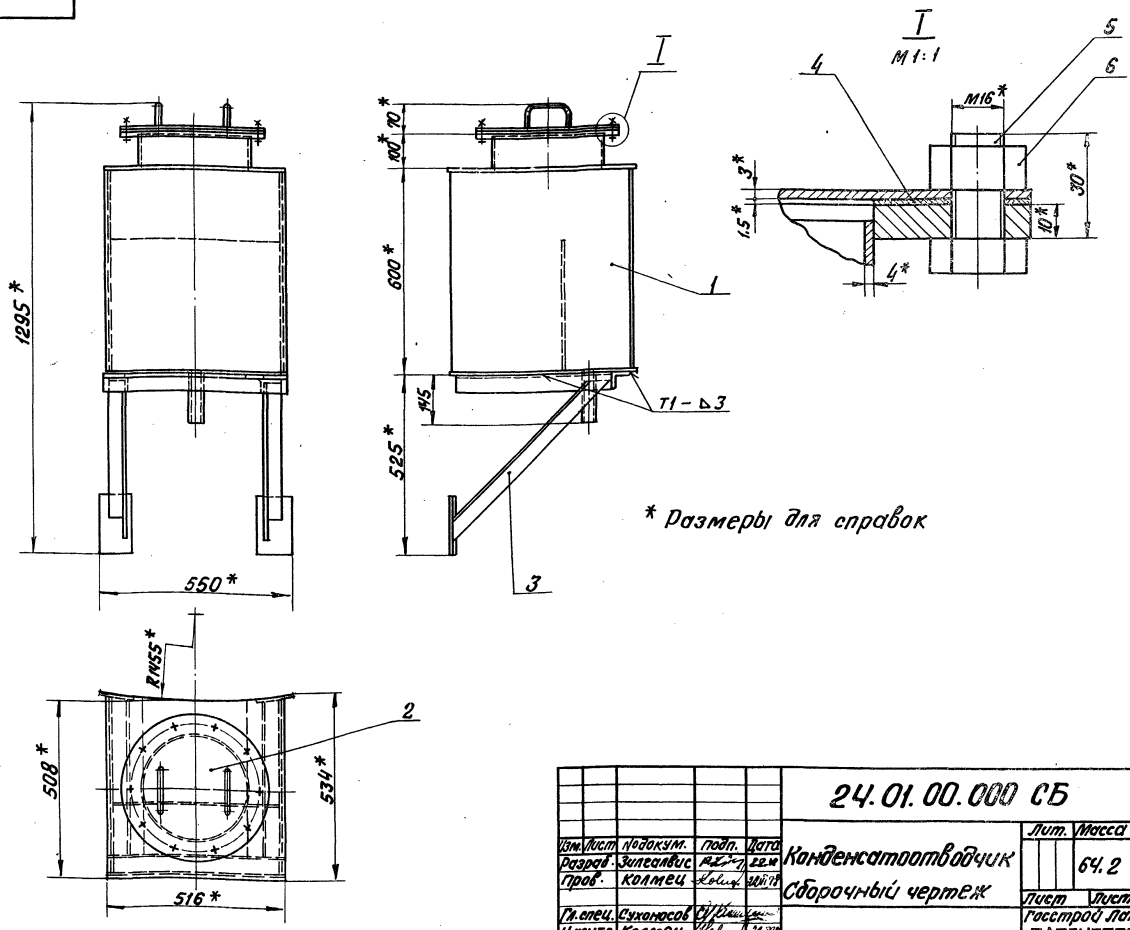

* Размеры для справок

Изм.	Лист	№ докум.	Подп.	Дата	24.01.00.000 СБ	Лит.	Масса	Масштаб
Разраб.		Зилгалвис		22.VI	Конденсатоотводчик		64.2	1:10
Пров.		Колмец		22.VI.78	Сборочный чертеж	Лист	Листов 1	
Гл.спец.		Сухоносов				Госстрой Латв. ССР		
Н.контр.		Колмец		22.VI.78		ЛАТГИПРОПРОМ		
Утв.		Рубинс				г. Рига		

Копир. В. Гурей

Формат 12

Инв. № подл. | Подп. и дата | Взам. инв. № | Инв. № дубл. | Подп. и дата

Типовой проект 903-1-154 Альбом VI часть 1

24.01.00.001

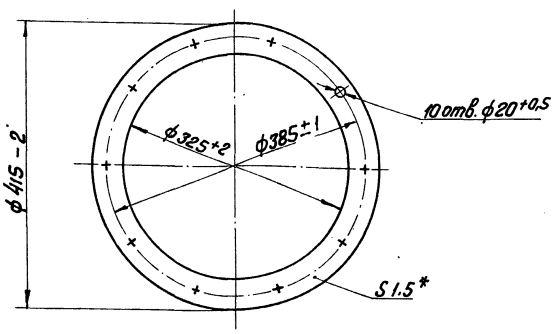

* Размер для справок.

Изм.	Лист	№ докум.	Подп.	Дата	24.01.00.001	Лит.	Масса	Масштаб
Разраб.		Ионова		22.VI	Прокладка		0,5	1:5
Пров.		Зилгалвис		22.VI		Лист	Листов 1	
Гл.спец.		Сухоносов				Госстрой Латв. ССР		
Н.контр.		Колмец		22.VI.78		ЛАТГИПРОПРОМ		
Утв.		Рубинс			Паронит ПОН 1.5 ГОСТ 481-71	г. Рига		

Инв. № подл. | Подп. и дата | Взам. инв. № | Инв. № дубл. | Подп. и дата

Типовой проект 903-1-154 Альбом VI часть 1

24.01.01.001

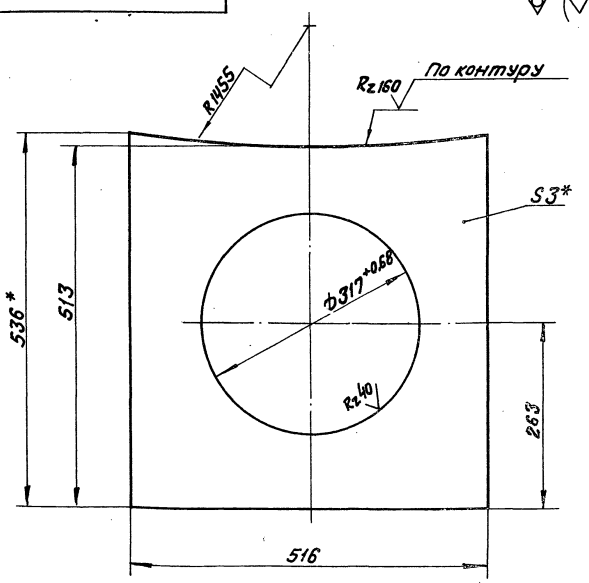

1. * Размеры для справок.
2. Неуказанные предельные отклонения размеров по СМд.

Изм.	Лист	№ докум.	Подп.	Дата	24.01.01.001	Лит.	Масса	Масштаб
Разраб.		Ионова		22.VI	Крыша		4,5	1:5
Пров.		Зилгалвис		22.VI		Лист	Листов 1	
Гл.спец.		Сухоносов				Госстрой Латв. ССР		
Н.контр.		Колмец		22.VI.78	Лист 3 ГОСТ 19903-74	ЛАТГИПРОПРОМ		
Утв.		Рубинс			В Ст3сп3 ГОСТ 16523-70*	г. Рига		

Инв. № подл. | Подп. и дата | Взам. инв. № | Инв. № дубл. | Подп. и дата

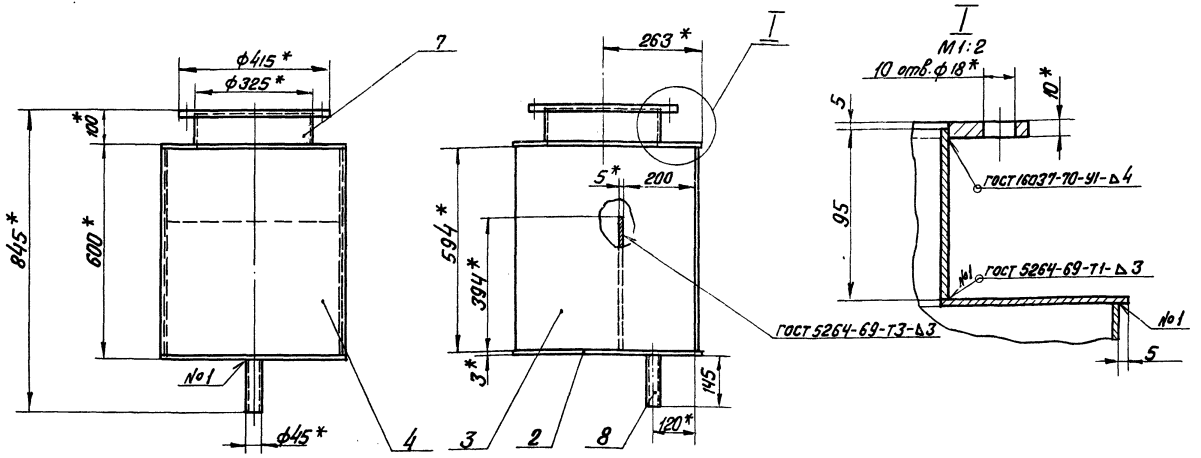

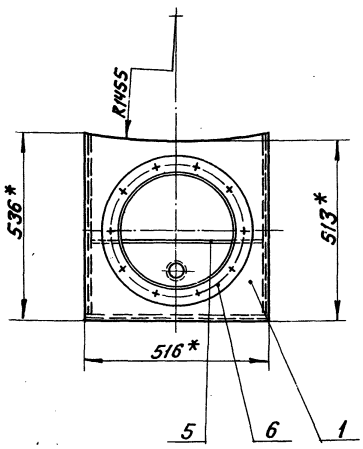

1. *Размеры для справок
2. Неуказанные предельные отклонения размеров по СМ9.
3. Обработка поверхностей реза деталей Б4 Rz 160.

					24.01.01.000 СБ		
Изм.	Лист	№ докум.	Подп.	Дата	Корпус сборочный чертеж	Лит.	Масса / Масштаб
Разраб.		Зилгалвис		22.VI			48,1 / 1:10
Пров.		Колмец		22.VI		Лист	Листов 1
Гл.спец.		Суханосов				Госстрой Латв. ССР ЛАТГИПРОПРОМ г. Рига	
Н.контр.		Колмец		22.VI			
Утв.		Рубинс					

Копир. в. бумаги Формат 12

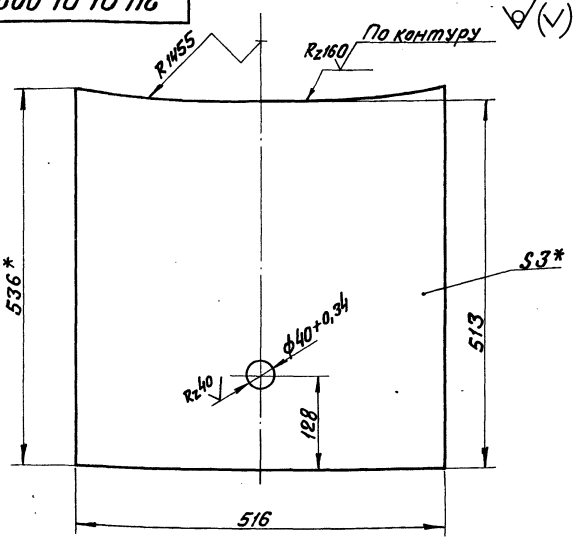

1. * Размеры для справок
2. Неуказанные предельные отклонения размеров по СМ9.

					24.01.01.002		
Изм.	Лист	№ докум.	Подп.	Дата	Днище	Лит.	Масса / Масштаб
Разраб.		Цонова		22.VI			6.35 / 1:5
Пров.		Зилгалвис		22.VI		Лист	Листов 1
Гл.спец.		Суханосов				Госстрой Латв. ССР ЛАТГИПРОПРОМ г. Рига	
Н.контр.		Колмец		22.VI	Лист 3 ГОСТ 19903-74 ВСт3сп3 ГОСТ 16523-70*		
Утв.		Рубинс					

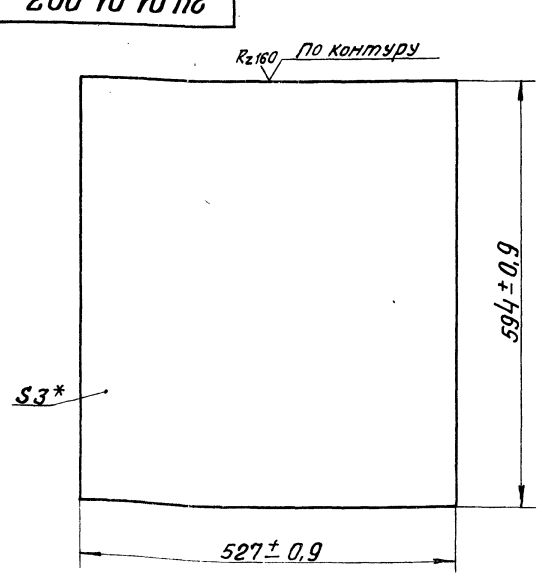

*Размер для справок.

					24.01.01.003		
Изм.	Лист	№ докум.	Подп.	Дата	Боковина	Лит.	Масса / Масштаб
Разраб.		Цонова		22.VI			7.4 / 1:5
Пров.		Зилгалвис		22.VI		Лист	Листов 1
Гл.спец.		Суханосов				Госстрой Латв. ССР ЛАТГИПРОПРОМ г. Рига	
Н.контр.		Колмец		22.VI	Лист 3 ГОСТ 19903-74 ВСт3сп3 ГОСТ 16523-70*		
Утв.		Рубинс					

Инв.№ подл. | Подп. и дата | Взам. инв.№ | Инв.№ дубл. | Подп. и дата

24.01.01.004

Типовой проект 903-1-154 Альбом VI часть 1

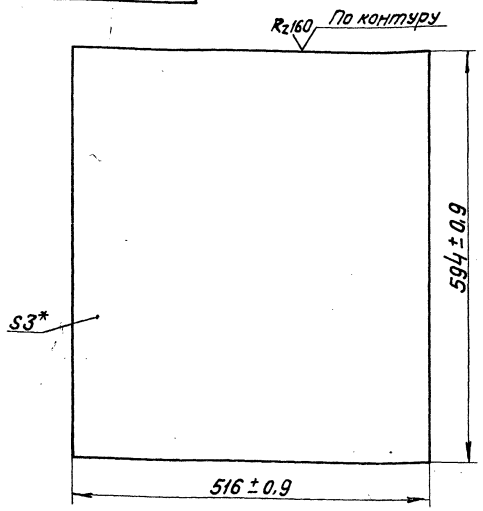

* Размер для справок

Изм.	Лист	№ докум.	Подп.	Дата	24.01.01.004	Лит.	Масса	Масштаб
Разраб.		Цонова		22VI	Стенка		7,2	1:5
Пров.		Зилгалвис		22VI		Лист	Листов 1	
Гл.спец.		Сухоносов			Лист 3 ГОСТ 19903-74 / ВСт3сп3 ГОСТ 16523-70*	Госстрой Латв. ССР ЛАТГИПРОПРОМ г. Рига		
Н.контр.		Колмец		28.VI.78				
Утв.		Рубинс						

Копир. В. Бугай Формат 11В

24.01.01.005

Типовой проект 903-1-154 Альбом VI часть

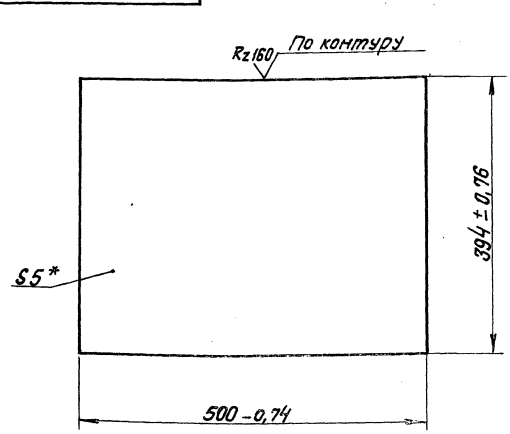

* Размер для справок.

Изм.	Лист	№ докум.	Подп.	Дата	24.01.01.005	Лит.	Масса	Масштаб
Разраб.		Цонова		22VI	Перегородка		7,73	1:5
Пров.		Зилгалвис		22VI		Лист	Листов 1	
Гл.спец.		Сухоносов			Лист 5 ГОСТ 19903-74 / ВСт3сп3 ГОСТ 14637-69*	Госстрой Латв. ССР ЛАТГИПРОПРОМ г. Рига		
Н.контр.		Колмец		28.VI.78				
Утв.		Рубинс						

Копир. В. Бугай Формат 11В

24.01.01.006

Типовой проект 903-1-154 Альбом VI часть 1

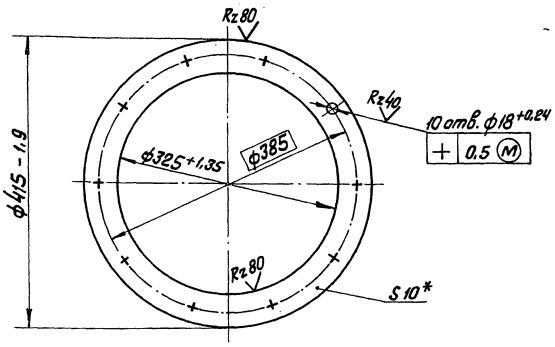

* Размер для справок.

Изм.	Лист	№ докум.	Подп.	Дата	24.01.01.006	Лит.	Масса	Масштаб
Разраб.		Цонова		22VI	Фланец		4,1	1:5
Пров.		Зилгалвис		22VI		Лист	Листов 1	
Гл.спец.		Сухоносов			Лист 10 ГОСТ 19903-74 / ВСт3сп3 ГОСТ 14637-69*	Госстрой Латв. ССР ЛАТГИПРОПРОМ г. Рига		
Н.контр.		Колмец		28.VI.78				
Утв.		Рубинс						

Копир. В. Бугай Формат 11В

24.01.02.000 СБ

Типовой проект 903-1-154 Альбом VI часть 1

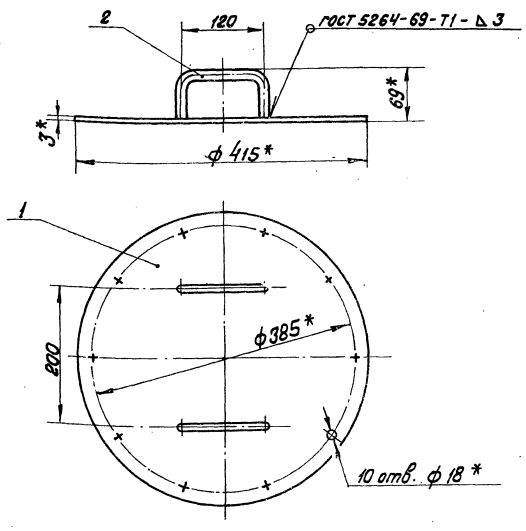

1. * Размеры для справок
2. Неуказанные предельные отклонения размеров по СМ9

Изм.	Лист	№ докум.	Подп.	Дата	24.01.02.000 СБ	Лит.	Масса	Масштаб
Разраб.		Зилгалвис		22VI	Крышка		3,6	1:5
Пров.		Колмец		22VI	Сборочный чертеж	Лист	Листов 1	
Гл.спец.		Сухоносов				Госстрой Латв. ССР ЛАТГИПРОПРОМ г. Рига		
Н.контр.		Колмец		28.VI.78				
Утв.		Рубинс						

Копир. В. Бугай - 15858-14 S Формат 11В

Типовой проект 903-1-154 Альбом VII часть 1

24.01.02.001

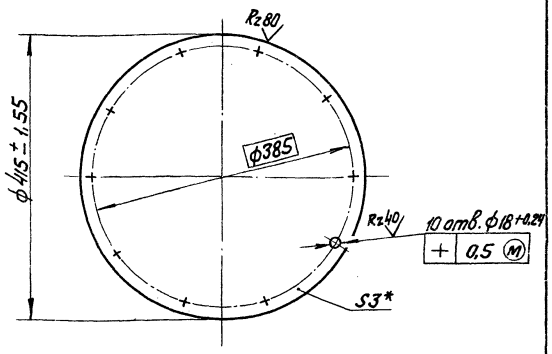

* Размер для справок.

Изм.	Лист	№ докум.	Подп.	Дата
Разраб.		Ионова		22.11
Пров.		Зигелвис		22.11
Гл.спец.		Сухоносов		
Н.контр.		Колмец		22.11
Утв.		Рубинс		22.11

24.01.02.001

Крышка

Лит.	Масса	Масштаб
	3,2	1:5
Лист	Листов 1	

Лист 3 ГОСТ 19903-74 Вст3сп3 ГОСТ 16523-70

Госстрой Латв. ССР ЛАТГИПРОПРОМ г. Рига

Копир. В.Орел Формат 11В

Инв.№ подл. | Подп. и дата | Взам. инв.№ | Инв.№ дубл. | Подп. и дата

Типовой проект 903-1-154 Альбом VII часть 1

24.01.02.002

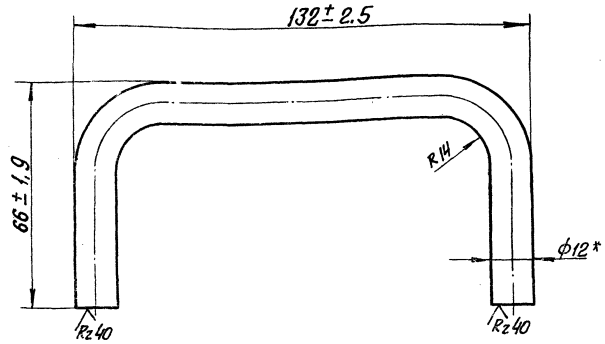

* Размер для справок.

Изм.	Лист	№ докум.	Подп.	Дата
Разраб.		Ионова		22.11
Пров.		Зигелвис		22.11
Гл.спец.		Сухоносов		
Н.контр.		Колмец		22.11
Утв.		Рубинс		22.11

24.01.02.002

Ручка

Лит.	Масса	Масштаб
	0,2	1:1
Лист	Листов 1	

Круг В-12 ГОСТ 2590-71 20 ГОСТ 1050-74

Госстрой Латв. ССР ЛАТГИПРОПРОМ г. Рига

Копир. В.Орел Формат 11В

Инв.№ подл. | Подп. и дата | Взам. инв.№ | Инв.№ дубл. | Подп. и дата

Типовой проект 903-1-154 Альбом VII часть 1

24.01.03.000 СБ

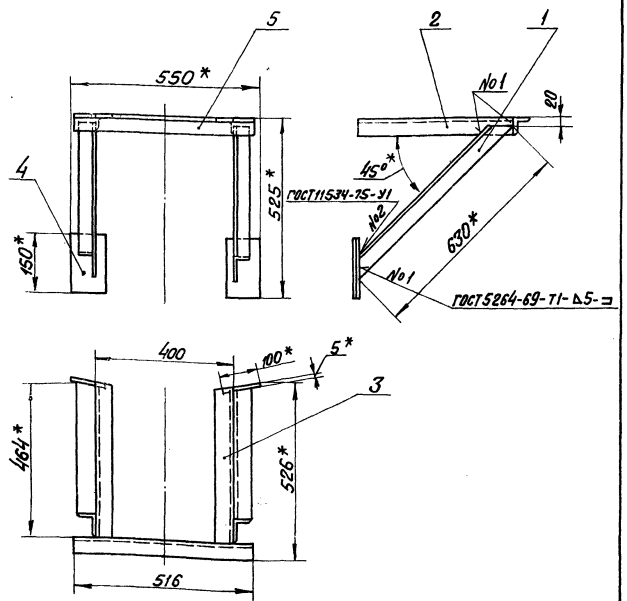

1. *Размеры для справок.
2. Неуказанные предельные отклонения размеров по С1Мg.
3. Обработка поверхностей реза деталей Б4 Rz 160

Изм.	Лист	№ докум.	Подп.	Дата
Разраб.		Зигелвис		22.11
Пров.		Колмец		22.11
Гл.спец.		Сухоносов		
Н.контр.		Колмец		22.11
Утв.		Рубинс		22.11

24.01.03.000 СБ

Кронштейн

Сборочный чертеж

Лит.	Масса	Масштаб
	10,8	1:10
Лист	Листов 1	

Госстрой Латв. ССР ЛАТГИПРОПРОМ г. Рига

Копир. В.Орел Формат 11В

Инв.№ подл. | Подп. и дата | Взам. инв.№ | Инв.№ дубл. | Подп. и дата

Типовой проект 903-1-154 Альбом VII часть 1

24.01.03.001

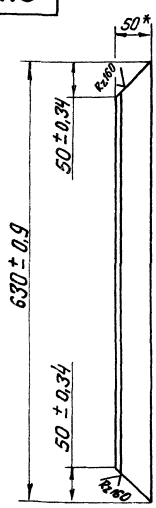

* Размер для справок.

Изм.	Лист	№ докум.	Подп.	Дата
Разраб.		Ионова		22.11
Пров.		Зигелвис		22.11
Гл.спец.		Сухоносов		
Н.контр.		Колмец		22.11
Утв.		Рубинс		22.11

24.01.03.001

Подпорка

Лит.	Масса	Масштаб
	2,3	1:5
Лист	Листов 1	

Уголок Б-50х50х5 ГОСТ 8509-72 Вст3сп3 ГОСТ 535-58*

Госстрой Латв. ССР ЛАТГИПРОПРОМ г. Рига

Копир. В.Орел 15858-14 9 Формат 11В

Инв.№ подл. | Подп. и дата | Взам. инв.№ | Инв.№ дубл. | Подп. и дата

24.01.03.002

Типовой проект 903-1-154 Альбом VI часть 1

24.01.03.002

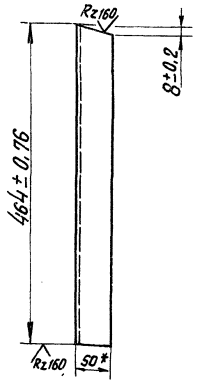

24.01.03.002-01 – зеркальное отражение.
Остальное – см. 24.01.03.002

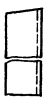

* Размер для справок.

Изм.	Лист	№ докум.	Подп.	Дата	24.01.03.002	Лит.	Масса	Масштаб
Разраб.		Ионова		22.VI	Полка		1,7	1:5
Пров.		Зилгалвис		22.VI		Лист	Листов 1	
Гл. спец.		Сухоносов			Уголок Б-50×50×5 ГОСТ 8509-72 / ВСт3сп3 ГОСТ 535-58*	Госстрой Латв. ССР ЛАТГИПРОПРОМ г. Рига		
Н. контр.		Колмец		22.VI.78				
Утв.		Рубинс						

Инв. № подл. | Подп. и дата | Взам. инв. № | Инв. № дубл. | Подп. и дата

Копир. В. Бурк | Формат 11В

24.01.03.003

Типовой проект 903-1-154 Альбом VI часть 1

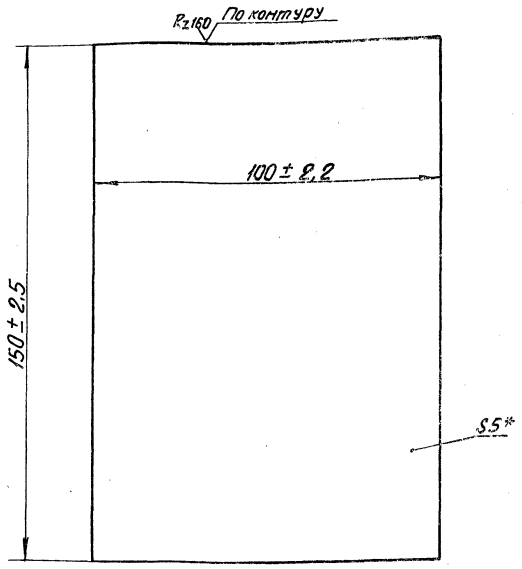

* Размер для справок.

Изм.	Лист	№ докум.	Подп.	Дата	24.01.03.003	Лит.	Масса	Масштаб
Разраб.		Ионова		22.VI	Плита		0,6	1:1
Пров.		Зилгалвис		22.VI		Лист	Листов 1	
Гл. спец.		Сухоносов			Лист 5 ГОСТ 19903-74 / ВСт3сп3 ГОСТ 14637-69*	Госстрой Латв. ССР ЛАТГИПРОПРОМ г. Рига		
Н. контр.		Колмец		22.VI.78				
Утв.		Рубинс						

Инв. № подл. | Подп. и дата | Взам. инв. № | Инв. № дубл. | Подпись и дата

Копир. В. Бурк | Формат 11В

Типовой проект 903-1-154 Альбом VI часть 1

Формат	Зона	Поз.	Обозначение	Наименование	Кол.	Примечание
				Документация		
11			50.05.01.000 СБ	Сборочный чертеж		
				Детали		
БЧ		1	50.05.01.001	Балка		
				Швеллер 16 ГОСТ 8240-72		
				Ст3сп3 ГОСТ 535-58*	1	25,6 кг
БЧ		2	50.05.01.002	Стойка		
				Швеллер 16 ГОСТ 8240-72		
				Ст3сп3 ГОСТ 535-58*	2	5,68 кг
БЧ		3	50.05.01.003	Плита		
				Лист 5 ГОСТ 19903-74		
				Ст3сп3 ГОСТ 14637-69*	2	1,57 кг

Инв. № подл. | Подп. и дата | Взам. инв. № | Инв. № дубл. | Подп. и дата

Изм.	Лист	№ докум.	Подп.	Дата
Разраб.		Ионова		
Пров.		Зилгалвис		
Гл. спец.		Суконосов		
Н. контр.		Колмец		
Утв.		Рубинс		

50.05.01.000

Опора неподвижная

Лит.	Лист	Листов
		1

Госстрой Латв. ССР ЛАТГИПРОПРОМ г. Рига

Копировал: Белоконь Формат 11

Типовой проект 903-1-154 Альбом VI часть 1

Формат	Зона	Поз.	Обозначение	Наименование	Кол.	Примечание
				Документация		
11			50.05.02.000 СБ	Сборочный чертеж		
				Детали		
11		1	50.05.02.001	Подпорка	2	
БЧ		2	50.05.02.002	Стойка		
				Швеллер 16 ГОСТ 8240-72		
				Ст3сп3 ГОСТ 535-58*	2	54,0 кг
БЧ		3	50.05.02.003	Балка		
				Швеллер 16 ГОСТ 8240-72		
				Ст3сп3 ГОСТ 535-58*	1	28,4 кг

Инв. № подл. | Подп. и дата | Взам. инв. № | Инв. № дубл. | Подп. и дата

Изм.	Лист	№ докум.	Подп.	Дата
Разраб.		Ионова		
Пров.		Зилгалвис		
Гл. спец.		Суконосов		
Н. контр.		Колмец		
Утв.		Рубинс		

50.05.02.000

Опора подвески

Лит.	Лист	Листов

Госстрой Латв. ССР ЛАТГИПРОПРОМ г. Рига

Копировал: Белоконь Формат 11

Типовой проект 903-1-154 Альбом VI часть 1

Формат	Зона	Поз.	Обозначение	Наименование	Кол.	Примечание
				Документация		
11			50.05.03.000 СБ	Сборочный чертеж		
				Детали		
11		1	50.05.03.001	Балка	1	
11		2	50.05.03.001-01	Балка	1	
11		3	50.05.03.002	Стойка	1	
11		4	50.05.03.002-01	Стойка	1	
БЧ		5	50.05.03.003	Балка		
				Швеллер 16 ГОСТ 8240-72		
				Ст3сп3 ГОСТ 535-58*	1	11,35 кг
БЧ		6	50.05.03.004	Соединитель		
				Уголок Б-50х50х5 ГОСТ 8509-72		
				Ст3сп3 ГОСТ 535-58*	2	9,8 кг
БЧ		7	50.05.03.005	Соединитель		
				Уголок Б-50х50х5 ГОСТ 8509-72		
				Ст3сп3 ГОСТ 535-58*	2	4,68 кг

Инв. № подл. | Подп. и дата | Взам. инв. № | Инв. № дубл. | Подп. и дата

Изм.	Лист	№ докум.	Подп.	Дата
Разраб.		Ионова		
Пров.		Зилгалвис		
Гл. спец.		Суконосов		
Н. контр.		Колмец		
Утв.		Рубинс		

50.05.03.000

Опора кармана

Лит.	Лист	Листов
		1

Госстрой Латв. ССР ЛАТГИПРОПРОМ г. Рига

Типовой проект 903-1-154 Альбом VI часть 1

Формат	Зона	Поз.	Обозначение	Наименование	Кол.	Примечание
				Документация		
11			50.06.10.000 СБ	Сборочный чертеж		
				Детали		
11		1	50.06.10.001	Подпорка	1	
БЧ		2	50.06.10.002	Балка		
				Швеллер 10 ГОСТ 8240-72		
				Ст3сп3 ГОСТ 535-58*	1	5,38 кг
БЧ		3	50.06.10.003	Плита		
				Лист 5 ГОСТ 19903-74		
				Ст3сп3 ГОСТ 14637-69	1	4,71 кг

Инв. № подл. | Подп. и дата | Взам. инв. № | Инв. № дубл. | Подп. и дата

Изм.	Лист	№ докум.	Подп.	Дата
Разраб.		Зилгалвис		
Пров.		Колмец		
Гл. спец.		Суконосов		
Н. контр.		Колмец		
Утв.		Рубинс		

50.06.10.000

Опора

Лит.	Лист	Листов
		1

Госстрой Латв. ССР ЛАТГИПРОПРОМ г. Рига

Копировал: Белоконь Формат 11

Типовой проект 903-1-154 Альбом VI часть 1

Формат	Зона	Поз.	Обозначение	Наименование	Кол.	Примечание
				Документация		
12			50.06.20.000 СБ	Сборочный чертеж		
				Детали		
11		1	50.06.20.001	Балка	1	
11		2	50.06.20.001-01	Балка	1	
11		3	50.06.20.002	Балка	1	
11		4	50.06.20.002-01	Балка	1	
11		5	50.06.20.003	Подпорка	1	
11		6	50.06.20.003-01	Подпорка	1	
11		7	50.06.20.004	Связка	2	
БЧ		8	50.06.20.005	Связка		
				Уголок 8-50×50×5 ГОСТ 8509-72		
				Вст3сп3 ГОСТ 535-58*	1	2,46 кг
БЧ		9	50.06.20.006	Балка		
				Швеллер 14 ГОСТ 8240-72		
				Вст3сп3 ГОСТ 535-58*	1	9,84 кг

Инв.№ подл. | Подп. и дата | Взам. инв.№ | Инв.№ дубл. | Подп. и дата

Изм.	Лист	№ докум.	Подп.	Дата
Разраб.		Зигелвис		
Пров.		Колмец		30.11.78
Гл.спец.		Сухоносов		
Н.контр.		Колмец		30.11.78
Утв.		Колмец		

50.06.20.000

Опора кармана

Лит.	Лист	Листов
		1

Госстрой Латв. ССР ЛАТГИПРОПРОМ г. Рига

Копировал: Давыдова Формат 11

Типовой проект 903-1-154 Альбом VI часть 1

Формат	Зона	Поз.	Обозначение	Наименование	Кол.	Примечание
				Документация		
11			50.07.10.000 СБ	Сборочный чертеж		
				Детали		
11		1	50.07.10.001	Стойка	1	
11		2	50.07.10.001-01	Стойка	1	
11		3	50.07.10.002	Стойка	1	
11		4	50.07.10.002-01	Стойка	1	
11		5	50.07.10.003	Связь	1	
11		6	50.07.10.003-01	Связь	1	
БЧ		7	50.07.10.004	Полка		
				Уголок Б-63×63×6 ГОСТ 8509-72		
				Вст3сп3 ГОСТ 535-58*	4	3,86 кг
БЧ		8	50.07.10.005	Полка		
				Уголок Б-63×63×6 ГОСТ 8509-72		
				Вст3сп3 ГОСТ 535-58*	2	1,57 кг

Инв.№ подл. | Подп. и дата | Взам. инв.№ | Инв.№ дубл. | Подп. и дата

Изм.	Лист	№ докум.	Подп.	Дата
Разраб.		Ионова		
Пров.		Зигелвис		
Гл.спец.		Сухоносов		
Н.контр.		Колмец		30.11.78
Утв.		Рубинс		

50.07.10.000

Опора кармана

Лит.	Лист	Листов
		1

Госстрой Латв. ССР ЛАТГИПРОПРОМ г. Рига

Копировал: Давыдова Формат 11

Типовой проект 903-1-154 Альбом VI часть 1

Формат	Зона	Поз.	Обозначение	Наименование	Кол.	Примечание
				Документация		
11			50.07.20.000 СБ	Сборочный чертеж		
				Детали		
11		1	50.07.20.001	Плита	1	
БЧ		2	50.07.20.002	Полка		
				Уголок Б-63×63×6 ГОСТ 8509-72*		
				Вст3сп3 ГОСТ 535-58*	2	2,24 кг
				Стандартные изделия		
		3		Болт М12×70.46		
				ГОСТ 7798-70*	4	

Инв.№ подл. | Подп. и дата | Взам. инв.№ | Инв.№ дубл. | Подп. и дата

Изм.	Лист	№ докум.	Подп.	Дата
Разраб.		Зигелвис		
Пров.		Колмец		30.11.78
Гл.спец.		Сухоносов		
Н.контр.		Колмец		30.11.78
Утв.		Рубинс		

50.07.20.000

Опора колонки

Лит.	Лист	Листов
		1

Госстрой Латв. ССР ЛАТГИПРОПРОМ г. Рига

Типовой проект 903-1-154 Альбом VI часть 1

Формат	Зона	Поз.	Обозначение	Наименование	Кол.	Примечание
				Документация		
11			50.07.30.000 СБ	Сборочный чертеж		
				Детали		
БЧ		1	50.07.30.001	Стойка		
				Швеллер 16 ГОСТ 8240-72		
				Вст3сп3 ГОСТ 535-58*	2	5,68 кг
БЧ		2	50.07.30.002	Балка		
				Швеллер 16 ГОСТ 8240-72		
				Вст3сп3 ГОСТ 535-58*	1	18,46 кг
БЧ		3	50.07.30.003	Плита		
				Лист 10 ГОСТ 19903-74		
				Вст3сп3 ГОСТ 14637-69*	2	3,14 кг

Инв.№ подл. | Подп. и дата | Взам. инв.№ | Инв.№ дубл. | Подп. и дата

Изм.	Лист	№ докум.	Подп.	Дата
Разраб.		Ионова		
Пров.		Зигелвис		
Гл.спец.		Сухоносов		
Н.контр.		Колмец		30.11.78
Утв.		Рубинс		

50.07.30.000

Опора неподвижная

Лит.	Лист	Листов
		1

Госстрой Латв. ССР ЛАТГИПРОПРОМ г. Рига

Формат 11

Типовой проект 903-1-154 Альбом VII часть 1

Формат	Зона	Поз.	Обозначение	Наименование	Кол.	Примечание
				Документация		
11			50.07.40.000 СБ	Сборочный чертеж		
				Детали		
11		1	50.07.40.001	Подпорка	2	
БЧ		2	50.07.40.002	Стойка		
				Швеллер 16 ГОСТ 8240-72		
				Ст3сп3 ГОСТ 535-58*	2	
БЧ		3	50.07.40.003	Балка		
				Швеллер 16 ГОСТ 8240-72		
				Ст3сп3 ГОСТ 535-58*	1	

Инв. № подл. | Подп. и дата | Взам. инв. № | Инв. № дубл. | Подп. и дата

Изм.	Лист	№ докум.	Подп.	Дата	50.07.40.000			
Разраб.		Ионова			Опора подвески	Лит	Лист	Листов 1
Пров.		Зилгалвис				Госстрой Латв. ССР ЛАТГИПРОПРОМ г. Рига		
Гл.спец.		Сухоносов						
Н.контр.		Колпец						
Утв.		Рубинс						

Копировал: Давыдова Формат А1

Типовой проект 903-1-154 Альбом VII часть 1

Формат	Зона	Поз.	Обозначение	Наименование	Кол.	Примечание
				Документация		
11			50.07.50.000 СБ	Сборочный чертеж		
				Детали		
11		1	50.07.50.001	Кронштейн	1	
11		2	50.07.50.001-01	Кронштейн	1	
11		3	50.07.50.002	Планка	1	

Инв. № подл. | Подп. и дата | Взам. инв. № | Инв. № дубл. | Подп. и дата

Изм.	Лист	№ докум.	Подп.	Дата	50.07.50.000			
Разраб.		Ионова			Опора №1	Лит	Лист	Листов 1
Пров.		Зилгалвис				Госстрой Латв. ССР ЛАТГИПРОПРОМ г. Рига		
Гл.спец.		Сухоносов						
Н.контр.		Колпец						
Утв.		Рубинс						

Копировал: Давыдова Формат А1

50.05.01.000 СБ

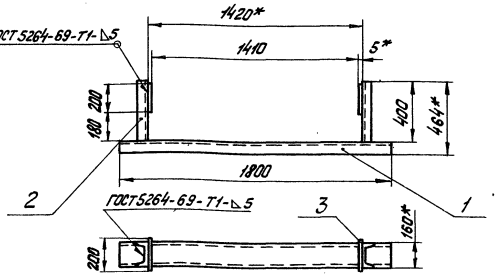

1. * Размеры для справок
2. Неуказанные предельные отклонения размеров по СН9.
3. Обработка поверхностей реза деталей Б4 Rz160

Изм.	Лист	№ докум.	Подп.	Дата	50.05.01.00 СБ		
Разраб.		Зингалибе			Опора неподвижная Сборочный чертеж	Лит.	Масса 40,1	Масштаб 1:20
Пров.		Колмец				Лист	Листов 1	
Гл.спец.		Суконосов				Госстрой Латв. ССР ЛАТГИПРОПРОМ г. Рига		
Н.контр.		Хаймец						
Утв.		Рубине						

Копировал: Тук

Формат 11

Типовой проект 903-1-154 Альбом VI часть 1

Инв. № подл. | Подп. и дата | Взам. инв. № | Инв. № дубл. | Подп. и дата

50.05.02.000 СБ

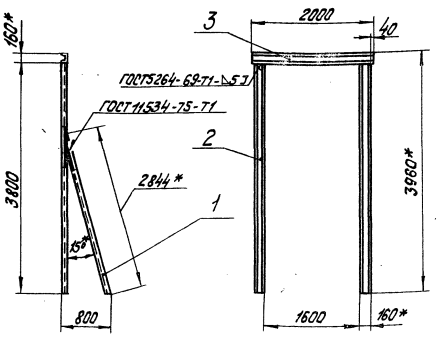

1. * Размеры для справок.
2. Неуказанные предельные отклонения размеров по СН9.
3. Обработка поверхностей реза деталей Б4 Rz160

Изм.	Лист	№ докум.	Подп.	Дата	50.05.02.000 СБ		
Разраб.		Зингалибе			Опора подвески Сборочный чертеж	Лит.	Масса 217	Масштаб 1:50
Пров.		Колмец				Лист	Листов 1	
Гл.спец.		Суконосов				Госстрой Латв. ССР ЛАТГИПРОПРОМ г. Рига		
Н.контр.		Хаймец						
Утв.		Рубине						

Копировал: Тук

Формат 11

Типовой проект 903-1-154 Альбом VI часть 1

Инв. № подл. | Подп. и дата | Взам. инв. № | Инв. № дубл. | Подп. и дата

50.05.02.001

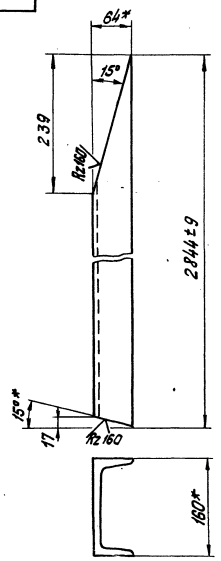

* Размеры для справок.

Изм.	Лист	№ докум.	Подп.	Дата	50.05.02.001		
Разраб.		Цанова			Подпорка	Лит.	Масса 35,3	Масштаб 1:5
Пров.		Зингалибе				Лист	Листов 1	
Гл.спец.		Суконосов				Госстрой Латв. ССР ЛАТГИПРОПРОМ г. Рига		
Н.контр.		Хаймец						
Утв.		Рубине						

Швеллер 16 ГОСТ 8240-72 Вст3сп3 ГОСТ 535-58*

Копировал: Тук

Формат 11

Типовой проект 903-1-154 Альбом VI часть 1

Инв. № подл. | Подп. и дата | Взам. инв. № | Инв. № дубл. | Подп. и дата

50.05.03.000 СБ

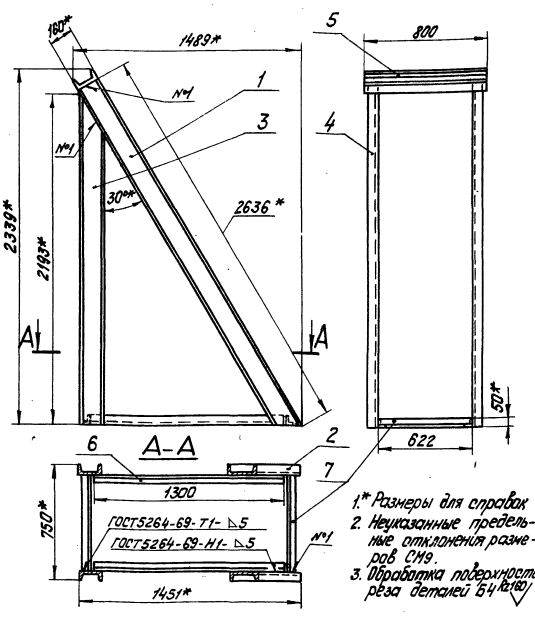

1. * Размеры для справок
2. Неуказанные предельные отклонения размеров СН9.
3. Обработка поверхностей реза деталей Б4 Rz160

Изм.	Лист	№ докум.	Подп.	Дата	50.05.03.000 СБ		
Разраб.		Зингалибе			Опора кармана Сборочный чертеж	Лит.	Масса 172,1	Масштаб 1:20
Пров.		Колмец				Лист	Листов 1	
Гл.спец.		Суконосов				Госстрой Латв. ССР ЛАТГИПРОПРОМ г. Рига		
Н.контр.		Хаймец						
Утв.		Рубине						

Копировал: Тук

50.05.03.001

Типовой проект 903-1-154 Альбом VI часть 1

50.05.03.001

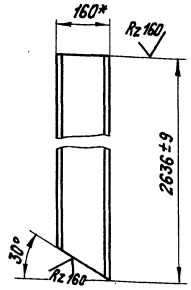

50.05.03.001-01 - зеркальное отражение.
Остальное - см. 50.05.03.001.

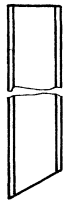

* Размер для справок

Изм.	Лист	№ докум.	Подп.	Дата
Разраб.		Иванова		
Пров.		Зилгалвис		
Гл. спец.		Суханосов		
Н. контр.		Калмец		
Утв.		Рубинс		

50.05.03.001

Балка

Лит.	Масса	Масштаб
	36,7	1:10

Швеллер 16 ГОСТ 8240-72
Вст3сп3 ГОСТ 535-58*

Лист | Листов 1

Госстрой Латв. ССР
ЛАТГИПРОПРОМ
г. Рига

Копировал: Тукиш

Формат А1

50.05.03.002

Типовой проект 903-1-154 Альбом VI часть 1

50.05.03.002

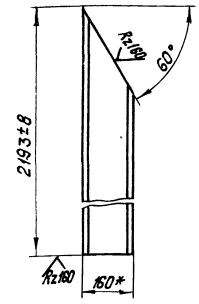

50.05.03.002-01 - зеркальное отражение
Остальное - см. 50.05.03.002



* Размер для справок.

Изм.	Лист	№ докум.	Подп.	Дата
Разраб.		Иванова		
Пров.		Зилгалвис		
Гл. спец.		Суханосов		
Н. контр.		Калмец		
Утв.		Рубинс		

50.05.03.002

Стойка

Лит.	Масса	Масштаб
	29,2	1:10

Швеллер 16 ГОСТ 8240-72
Вст3сп3 ГОСТ 535-58*

Лист | Листов

Госстрой Латв. ССР
ЛАТГИПРОПРОМ
г. Рига

Копировал: Тукиш

Формат А1

50.06.10.000СБ

Типовой проект 903-1-154 Альбом VI часть 1

50.06.10.000СБ

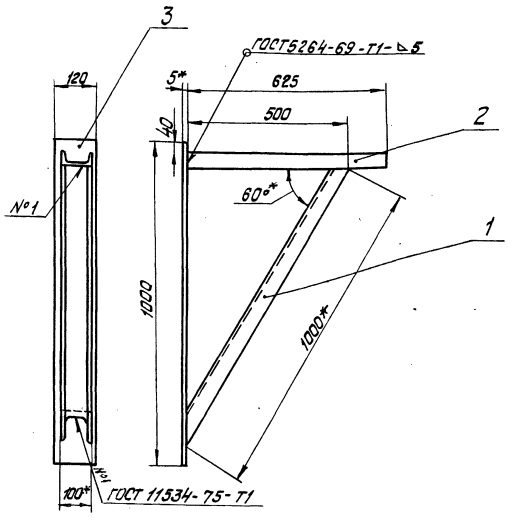

1. * Размеры для справок
2. Неуказанные предельные отклонения размеров по СМ9
3. Обработка поверхностей реза деталей Б4 Rz 160

Изм.	Лист	№ докум.	Подп.	Дата
Разраб.		Зилгалвис		
Пров.		Калмец		
Гл. спец.		Суханосов		
Н. контр.		Калмец		
Утв.		Рубинс		

50.06.10.000СБ

Опора
Сборочный чертеж

Лит.	Масса	Масштаб
	18	1:10

Лист | Листов 1

Госстрой Латв. ССР
ЛАТГИПРОПРОМ
г. Рига

Копировал: Тукиш

Формат А1

50.06.10.001

Типовой проект 903-1-154 Альбом VI часть 1

50.06.10.001

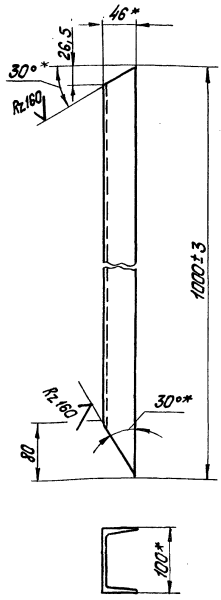

* Размеры для справок.

Изм.	Лист	№ докум.	Подп.	Дата
Разраб.		Зилгалвис		
Пров.		Калмец		
Гл. спец.		Суханосов		
Н. контр.		Калмец		
Утв.		Рубинс		

50.06.10.001

Подпорка

Лит.	Масса	Масштаб
	8,0	1:5

Швеллер 10 ГОСТ 8240-72
Вст3сп3 ГОСТ 535-58*

Лист | Листов 1

Госстрой Латв. ССР
ЛАТГИПРОПРОМ
г. Рига

Копировал: Тукиш

1585Я-11/15

Формат А1

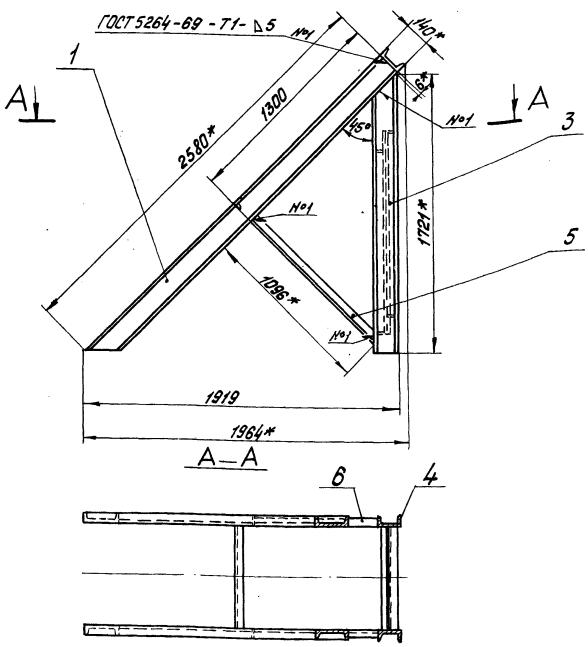

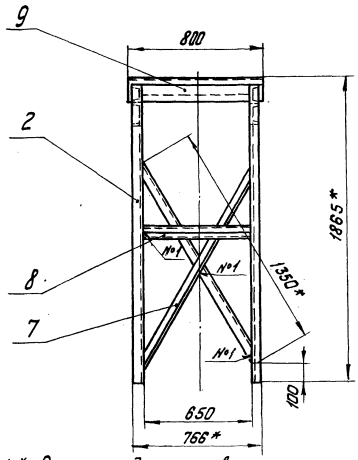

1. * Размеры для справок.
2. Неуказанные предельные отклонения размеров ±IT9
3. Обработка поверхностей реза деталей Rz160

				50.06.20.000 СБ			
Изм.	Лист	№ докум.	Подп.	Дата	Опора кармана	Лит.	Масса	Масштаб
Разраб.		Зиггальвис					127,2	1:20
Пров.		Калмец			Сборочный чертеж	Лист	Листов 1	
Гл. спец.		Суконосов				Госстрой Латв. ССР		
Н. контр.		Калмец				ЛАТГИПРОПРОМ		
Утв.		Рубинс				г. Рига		

Копировал: Тукиш

Формат 12

50.06.20.001

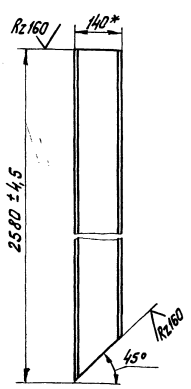

50.06.20.001-01 - зеркальное отражение
Остальное - см. 50.06.20.001

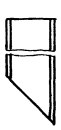

* Размер для справок.

				50.06.20.001			
Изм.	Лист	№ докум.	Подп.	Дата	Балка	Лит.	Масса	Масштаб
Разраб.		Цонова					30,9	1:10
Пров.		Зилгалвис				Лист	Листов 1	
Гл. спец.		Суконосов				Госстрой Латв. ССР		
Н. контр.		Калмец			Швеллер 14 ГОСТ 8240-72 / 8 Ст 3сп 3 ГОСТ 535-58*	ЛАТГИПРОПРОМ		
Утв.		Рубинс				г. Рига		

Формат 11

50.06.20.002

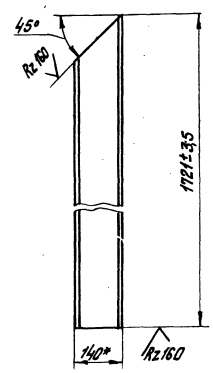

50.06.02.002-01- зеркальное отражение.
Остальное - см. 50.06.20.002



* Размер для справок.

				50.06.20.002			
Изм.	Лист	№ докум.	Подп.	Дата	Балка	Лит.	Масса	Масштаб
Разраб.		Цонова					20,3	1:10
Пров.		Зилгалвис				Лист	Листов 1	
Гл. спец.		Суконосов				Госстрой Латв. ССР		
Н. контр.		Калмец			Швеллер 14 ГОСТ 8240-72 / 8 Ст 3сп 3 ГОСТ 535-58*	ЛАТГИПРОПРОМ		
Утв.		Рубинс				г. Рига		

Копировал: Тукиш

Формат 11

Типовой проект 903-1-154 Альбом VI часть 1

50.06.20.003

50.06.20.003

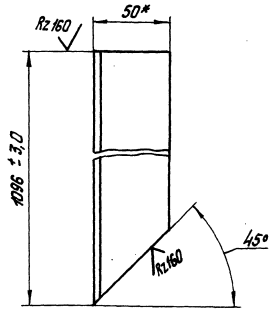

50.06.20.003-01 - зеркальное отражение.
Остальное - см. 50.06.20.003

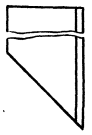

* Размер для справок.

Изм.	Лист	№ докум.	Подп.	Дата	50.06.20.003	Лит.	Масса	Масштаб
Разраб.		Цонова			Подпорка		4,04	1:2
Пров.		Зилгалвис				Лист	Листов 1	
Гл. спец.		Сухоносов			Уголок Б-50х50х5 ГОСТ 8509-72 / В Ст3сп3 ГОСТ 535-58*	Госстрой Латв. ССР ЛАТГИПРОПРОМ г. Рига		
Н. контр.		Колмец						
Утв.		Рубинс						

Копировал: Тукин

Формат 11

Инв. № подл. | Подп. и дата | Взам. инв. № | Инв. № дубл. | Подп. и дата

Типовой проект 903-1-154 Альбом VI часть 1

50.06.20.004

50.06.20.004

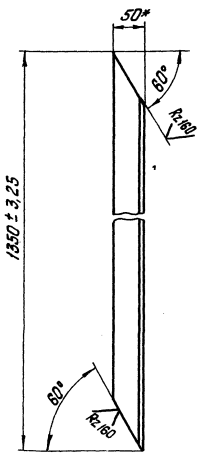

* Размер для справок.

Изм.	Лист	№ докум.	Подп.	Дата	50.06.20.004	Лит.	Масса	Масштаб
Разраб.		Цонова			Связка		4,72	1:5
Пров.		Зилгалвис				Лист	Листов 1	
Гл. спец.		Сухоносов			Уголок Б-50х50х5 ГОСТ 8509-72 / В Ст3сп3 ГОСТ 535-58*	Госстрой Латв. ССР ЛАТГИПРОПРОМ г. Рига		
Н. контр.		Колмец						
Утв.		Рубинс						

Копировал: Тукин

Формат 1

Инв. № подл. | Подп. и дата | Взам. инв. № | Инв. № дубл. | Подп. и дата

Типовой проект 903-1-154 Альбом VI часть 1

50.07.10.000 СБ

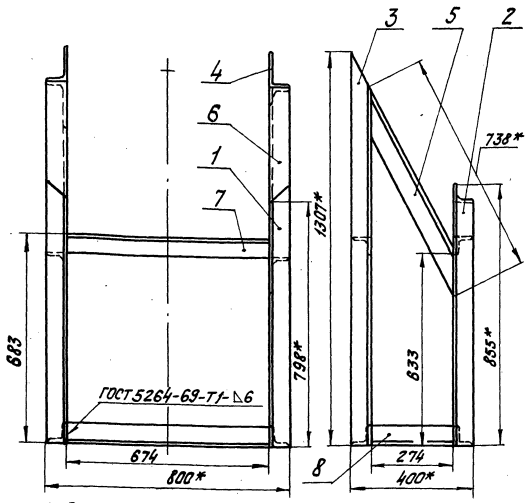

1. * Размеры для справок.
2. Неуказанные предельные отклонения размеров по СМ9.
3. Обработка поверхностей реза деталей Б4 Rz160

Изм.	Лист	№ докум.	Подп.	Дата	50.07.10.000 СБ	Лит.	Масса	Масштаб
Разраб.		Зилгалвис			Опора кармана		47	1:10
Пров.		Колмец			Сборочный чертеж.	Лист	Листов 1	
Гл. спец.		Сухоносов				Госстрой Латв. ССР ЛАТГИПРОПРОМ г. Рига		
Н. контр.		Колмец						
Утв.		Рубинс						

Инв. № подл. | Подп. и дата | Взам. инв. № | Инв. № дубл. | Подп. и дата

Типовой проект 903-1-154 Альбом VI часть 1

50.07.10.001

50.07.10.001

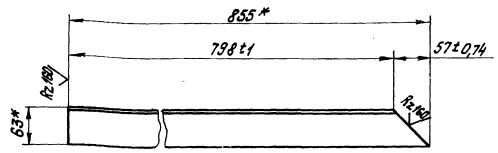

50.07.10.001-01- зеркальное отражение.
Остальное - см. 50.07.10.001

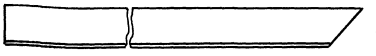

* Размер для справок.

Изм.	Лист	№ докум.	Подп.	Дата	50.07.10.001	Лит.	Масса	Масштаб
Разраб.		Цонова			Стойка		4,8	1:5
Пров.		Зилгалвис				Лист	Листов 1	
Гл. спец.		Сухоносов			Уголок Б-63х63х6 ГОСТ 8509-72 / В Ст3сп3 ГОСТ 535-58*	Госстрой Латв. ССР ЛАТГИПРОПРОМ г. Рига		
Н. контр.		Колмец						
Утв.		Рубинс						

Инв. № подл. | Подп. и дата | Взам. инв. № | Инв. № дубл. | Подп. и дата

Типовой проект 903-1-154 Альбом VI часть 1

50.07.10.002

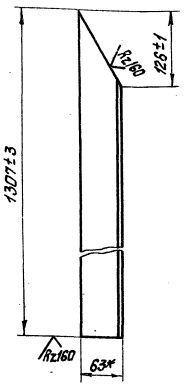

50.07.10.002-01 - зеркальное отражение
Остальное - см. 50.07.10.002.



* Размер для справок

Изм. Лист	№ докум.	Подп.	Дата	50.07.10.002	
Разраб.	Цонова			Стойка	Лит. / Масса 5,9 / Масштаб 1:5
Пров.	Зилгалвис				Лист / Листов 1
Гл. спец.	Суханосов			Уголок Б-63х63х3 ГОСТ 8509-72 ВСт3сп3 ГОСТ 535-58*	Госстрой Латв. ССР ЛАТГИПРОПРОМ г. Рига
Н. контр.	Калниец				
Утв.	Рубинс				

Копировал: Тукиш — Формат 11

Типовой проект 903-1-154 Альбом VI часть 1

50.07.10.003

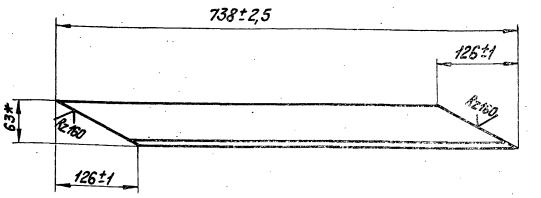

50.07.01.003-01 - зеркальное отражение.
Остальное - см. 50.07.10.003

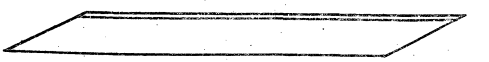

* Размер для справок.

Изм. Лист	№ докум.	Подп.	Дата	50.07.10.003	
Разраб.	Цонова			Связь	Лит. / Масса 3,5 / Масштаб 1:5
Пров.	Зилгалвис				Лист / Листов 1
Гл. спец.	Суханосов			Уголок Б-63х63х6 ГОСТ 8509-72 ВСт3сп3 ГОСТ 535-58*	Госстрой Латв. ССР ЛАТГИПРОПРОМ г. Рига
Н. контр.	Калниец				
Утв.	Рубинс				

Копировал: Тукиш — Формат 11

Типовой проект 903-1-154 Альбом VI часть 1

50.07.20.000 СБ

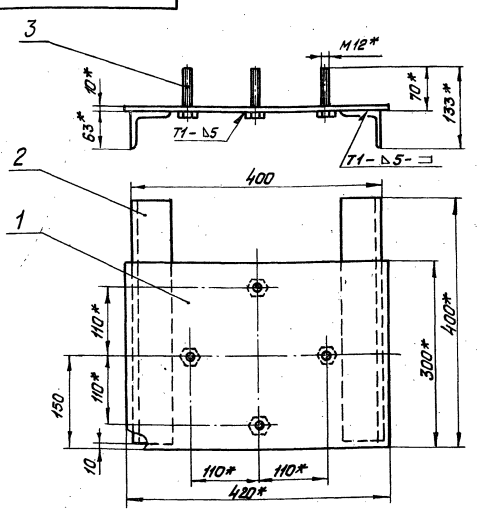

1* Размеры для справок
2. Неуказанные предельные отклонения размеров по СМ9.
3. Обработка поверхностей реза деталей Б4 Rz 160
4. Сварные швы по ГОСТ 5264-69.

Изм. Лист	№ докум.	Подп.	Дата	50.07.02.000 СБ	
Разраб.	Зилгалвис			Опора колонки	Лит. / Масса 14,7 / Масштаб 1:5
Пров.	Калниец			сборочный чертеж.	Лист / Листов 1
Гл. спец.	Суханосов				Госстрой Латв. ССР ЛАТГИПРОПРОМ г. Рига
Н. контр.	Калниец				
Утв.	Рубинс				

Копировал: Тукиш — Формат 11

Типовой проект 903-1-154 Альбом VI часть 1

50.07.20.001

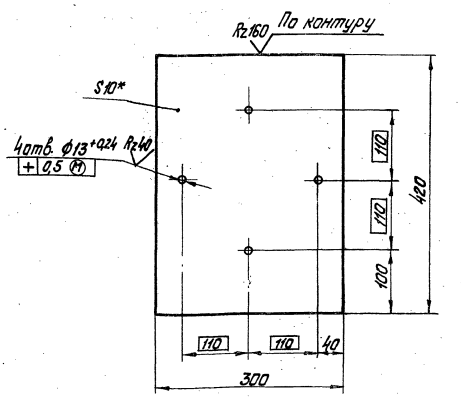

1* Размеры для справок.
2. Неуказанные предельные отклонения размеров по СМ7.

Изм. Лист	№ докум.	Подп.	Дата	50.07.20.001	
Разраб.	Цонова			Плита	Лит. / Масса 9,9 / Масштаб 1:5
Пров.	Зилгалвис				Лист / Листов 1
Гл. спец.	Суханосов			Лист 10 ГОСТ 19903-74 ВСт3сп3 ГОСТ 14637-69*	Госстрой Латв. ССР ЛАТГИПРОПРОМ г. Рига
Н. контр.	Калниец				
Утв.	Рубинс				

Копировал: Тукиш — 15858-14 18 — Формат 11

50.07.30.000 СБ

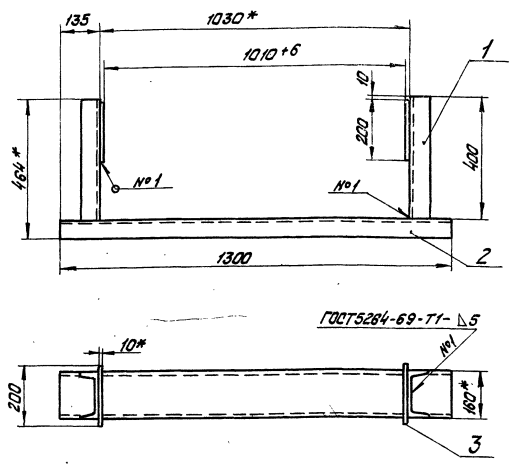

1. * Размеры для справок.
2. Неуказанные предельные отклонения размеров по СМ9.
3. Обработка поверхностей реза деталей Б4 Rz 160

Изм.	Лист	№ докум.	Подп.	Дата
Разраб.		Зилгалвис		
Пров.		Колмец		
Гл. спец.		Суконосов		
Н. контр.		Колмец		
Утв.		Рубина		

Опора неподвижная
Сборочный чертеж

Лит.	Масса	Масштаб
	36,1	1:10
Лист	Листов 1	

Госстрой Латв. ССР
ЛАТГИПРОПРОМ
г. Рига

Типовой проект 903-1-154 Альбом VII часть 1

Инв. № подл. | Подп. и дата | Взам. инв. № | Инв. № дубл. | Подп. и дата

Копировал: Тук

Формат А1

50.07.40.000 СБ

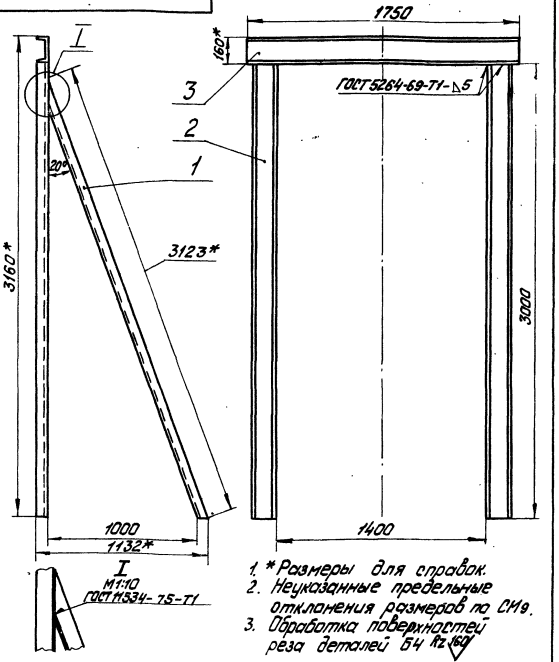

1. * Размеры для справок.
2. Неуказанные предельные отклонения размеров по СМ9.
3. Обработка поверхностей реза деталей Б4 Rz 160

Изм.	Лист	№ докум.	Подп.	Дата
Разраб.		Зилгалвис		
Пров.		Колмец		
Гл. спец.		Суконосов		
Н. контр.		Колмец		
Утв.		Рубина		

Опора подвески
Сборочный чертеж

Лит.	Масса	Масштаб
	198,7	1:20
Лист	Листов 1	

Госстрой Латв. ССР
ЛАТГИПРОПРОМ
г. Рига

Типовой проект 903-1-154 Альбом VII часть 1

Инв. № подл. | Подп. и дата | Взам. инв. № | Инв. № дубл. | Подп. и дата

Копировал: Тук

Формат А1

50.07.40.001

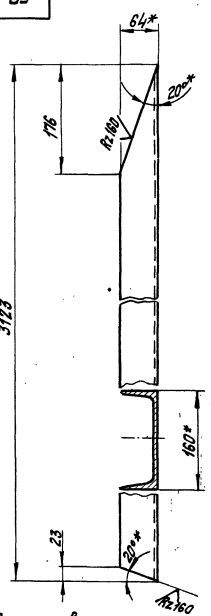

1. * Размеры для справок.
2. Неуказанные предельные отклонения размеров по СМ9.

Изм.	Лист	№ докум.	Подп.	Дата
Разраб.		Цанова		
Пров.		Зилгалвис		
Гл. спец.		Суконосов		
Н. контр.		Колмец		
Утв.		Рубина		

Подпорка

Лит.	Масса	Масштаб
	44,3	1:5
Лист	Листов 1	

Швеллер 16 ГОСТ 8240-72 / В Ст 3 сп 3 ГОСТ 535-88

Госстрой Латв. ССР
ЛАТГИПРОПРОМ
г. Рига

Типовой проект 903-1-154 Альбом VII часть 1

Инв. № подл. | Подп. и дата | Взам. инв. № | Инв. № дубл. | Подп. и дата

Копировал: Тук

Формат А1

50.07.50.000 СБ

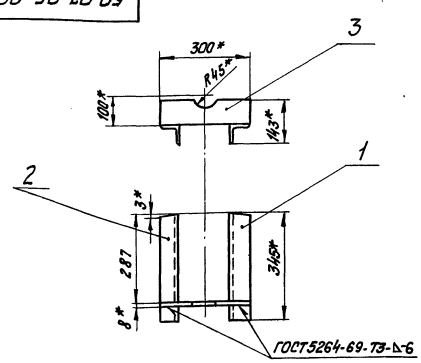

1. * Размеры для справок.
2. Неуказанные предельные отклонения размеров по СМ9.

Изм.	Лист	№ докум.	Подп.	Дата
Разраб.		Зилгалвис		
Пров.		Колмец		
Гл. спец.		Суконосов		
Н. контр.		Колмец		
Утв.		Рубина		

Опора № 1
Сборочный чертеж

Лит.	Масса	Масштаб
	5,35	1:10
Лист	Листов 1	

Госстрой Латв. ССР
ЛАТГИПРОПРОМ
г. Рига

Типовой проект 903-1-154 Альбом VII часть 1

Инв. № подл. | Подп. и дата | Взам. инв. № | Инв. № дубл. | Подп. и дата

Копировал: Тук

Формат А1

Типовой проект 903-1-154 Альбом VI часть 1

50.07.50.001

50.07.50.001

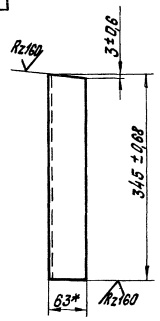

50.07.50.001-01 - зеркальное отражение.
Остальное - см. 50.07.50.001

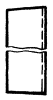

1.* Размер для справок.

Изм.	Лист	№ докум.	Подп.	Дата	50.07.50.001			
Разраб.		Ионова			Кронштейн	Лит	Масса 1,97	Масштаб 1:5
Пров.		Зилгалвис				Лист	Листов 1	
Гл.спец.		Сухоносов			Уголок Б-63х63х6 ГОСТ 8509-72 / В Ст3сп3 ГОСТ 535-58*	Госстрой Латв. ССР ЛАТГИПРОПРОМ г. Рига		
Н.контр.		Колмец						
Утв.		Рубинс						

Копировал: Тукин

Формат 11

Типовой проект 903-1-154 Альбом VI часть 1

50.07.50.002

50.07.50.002

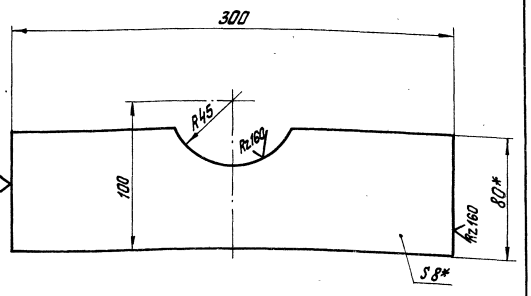

1.* Размеры для справок.

2. Неуказанные предельные отклонения размеров по СМ9.

Изм.	Лист	№ докум.	Подп.	Дата	50.07.50.002			
Разраб.		Ионова			Планка	Лит.	Масса 1,41	Масштаб 1:2
Пров.		Зилгалвис				Лист	Листов 1	
Гл.спец.		Сухоносов			Полоса 8х80 ГОСТ 103-76 / В Ст3сп3 ГОСТ 535-58*	Госстрой Латв. ССР ЛАТГИПРОПРОМ г. Рига		
Н.контр.		Колмец						
Утв.		Рубинс						

Копировал: Тукин

Формат 11

Типовой проект 903-1-154 Альбом VI часть 1

50.07.60.001

50.07.60.001

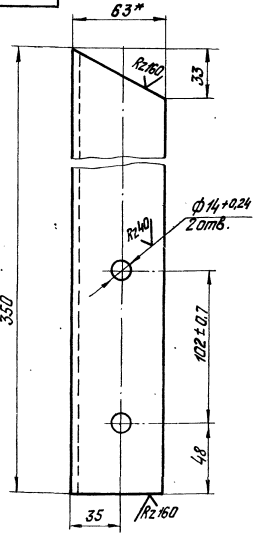

1.* Размеры для справок.

2. Неуказанные предельные отклонения размеров по СМ9.

Изм.	Лист	№ докум.	Подп.	Дата	50.07.60.001			
Разраб.		Ионова			Опора №2	Лит.	Масса 2	Масштаб 1:2
Пров.		Зилгалвис				Лист	Листов 1	
Гл.спец.		Сухоносов			Уголок Б-63х63х6 ГОСТ 8509-72 / В Ст3сп3 ГОСТ 535-58*	Госстрой Латв. ССР ЛАТГИПРОПРОМ г. Рига		
Н.контр.		Колмец						
Утв.		Рубинс						

Копировал Тукин

Формат 11

Типовой проект 903-1-154 Альбом VI часть I

№ строки	Обозначение	Наименование	Куда входит: Обозначение	Куда входит: кол.	Общее кол.	Примечание
1	55.01.00.000	Камера управления				
2	55.01.01.000	Камера	55.01.00.000	1		
3	55.01.01.100	Каркас	55.01.01.000	1		
4	55.01.01.200	Створка петли со штырем	55.01.01.000	2		
5	55.01.02.000	Дверь	55.01.00.000	1		
6	55.01.02.100	Рама	55.01.02.000	1		

Инв.№ подл. | Подп. и дата | Взам. инв.№ | Инв.№ дубл. | Подп. и дата

Изм.	Лист	№ докум.	Подп.	Дата
Разраб.		Зилгалвис		
Пров.		Колмец		
Рук. гр.		Сухоносов		
Н.контр.		Колмец		
Утв.		Рубинс		

55.01.00.000 ВС

Камера управления

Ведомость спецификации

Лит.	Лист	Листов
		1

Госстрой Латв. ССР ЛАТГИПРОПРОМ г. Рига

Копировал: Давыдова

Формат А2

Типовой проект 903-1-154 Альбом VI часть I

Формат	Зона	Поз.	Обозначение	Наименование	Кол.	Примечание
				Документация		
12			55.01.00.000 СБ	Сборочный чертеж		
				Сборочные единицы		
11		1	55.01.01.000	Камера	1	
11		2	55.01.02.000	Дверь	1	

Инв.№ подл. | Подп. и дата | Взам. инв.№ | Инв.№ дубл. | Подп. и дата

Изм.	Лист	№ докум.	Подп.	Дата
Разраб.		Цонова		
Пров.		Зилгалвис		
Гл. спец.		Сухоносов		
Н.контр.		Колмец		
Утв.		Рубинс		

55.01.00.000

Камера управления.

Лит.	Лист	Листов
		1

Госстрой Латв. ССР ЛАТГИПРОПРОМ г. Рига

Копировал: Давыдова

Формат А1

Альбом VI часть I Типовой проект 903-1-154

Формат	Зона	Поз.	Обозначение	Наименование	Кол.	Примечание
				Документация		
12			55.01.01.000 СБ	Сборочный чертеж		
				Сборочные единицы		
11		1	55.01.01.100	Каркас	1	
11		2	55.01.01.200	Створка петли	2	
				Детали		
11		3	55.01.01.001	Ушко	1	
11		4	55.01.01.002	Крыша	1	
11		5	55.01.01.003	Боковина	1	
11		6	55.01.01.004	Боковина	1	

Инв.№ подл. | Подп. и дата | Взам. инв.№ | Инв.№ дубл. | Подп. и дата

Изм.	Лист	№ докум.	Подп.	Дата
Разраб.		Цонова		
Пров.		Зилгалвис		
Гл. спец.		Сухоносов		
Н.контр.		Колмец		
Утв.		Рубинс		

55.01.01.000

Камера

Лит.	Лист	Листов
		1

Госстрой Латв. ССР ЛАТГИПРОПРОМ г. Рига

Копировал: Давыдова

Формат А1

Альбом VI часть I

Типовой проект 903-1-154

Формат	Зона	Поз.	Обозначение	Наименование	Кол.	Примечание
				Документация		
12			55.01.01.100 СБ	Сборочный чертеж		
				Детали		
11		1	55.01.01.101	Ребро	1	
11		2	55.01.01.101-01	Ребро	1	
11		3	55.01.01.102	Ребро	1	
11		4	55.01.01.102-01	Ребро	1	
11		5	55.01.01.103	Ребро	2	
11		6	55.01.01.104	Усилитель	2	
БЧ		7	55.01.01.105	Стойка		
				Уголок Б-50×50×5 ГОСТ 8509-72		
				Вст3сп3 ГОСТ 535-58*	2	5,66
БЧ		8	55.01.01.106	Усилитель		
				Полоса 5×50 ГОСТ 103-76		
				Вст3сп3 ГОСТ 535-58*	2	2,94

Инв.№ подл. | Подп. и дата | Взам. инв.№ | Инв.№ дубл. | Подп. и дата

Изм.	Лист	№ докум.	Подп.	Дата	55.01.01.100		
Разраб.		Иванова			Каркас	Лит.	Лист	Листов 1
Пров.		Зигелевич				Госстрой латв. ССР ЛАТГИПРОПРОМ г. Рига		
Гл. спец.		Сухоносов						
Н. контр.		Колмец						
Утв.		Рубинс						

Копировал: Давыдова — Формат 11

Альбом VI часть I

Типовой проект 903-1-154

Формат	Зона	Поз.	Обозначение	Наименование	Кол.	Примечание
				Документация		
11			55.01.01.200 СБ	Сборочный чертеж		
				Детали		
11		1	55.01.01.201	Створка петли		
11		2	55.01.01.202	Штырь		

Инв.№ подл. | Подп. и дата | Взам. инв.№ | Инв.№ дубл. | Подп. и дата

Изм.	Лист	№ докум.	Подп.	Дата	55.01.01.200		
Разраб.		Иванова			Створка петли со штырем.	Лит.	Лист	Листов 1
Пров.		Зигелевич				Госстрой латв. ССР ЛАТГИПРОПРОМ г. Рига		
Гл. спец.		Сухоносов						
Н. контр.		Колмец						
Утв.		Рубинс						

Копировал: Давыдова — Формат 11

Альбом VI часть I

Типовой проект 903-1-154

Формат	Зона	Поз.	Обозначение	Наименование	Кол.	Примечание
				Документация		
11			55.01.02.000 СБ	Сборочный чертеж		
				Сборочные единицы		
11		1	55.01.02.100	Рама	1	
				Детали		
11		2	55.01.01.201	Створка петли	2	
11		3	55.01.01.001	Ушко	1	
11		4	55.01.02.001	Накладка	1	
11		5	55.01.02.002	Лист дверной	1	

Инв.№ подл. | Подп. и дата | Взам. инв.№ | Инв.№ дубл. | Подп. и дата

Изм.	Лист	№ докум.	Подп.	Дата	55.01.02.000		
Разраб.		Зигелевич			Дверь	Лит.	Лист	Листов 1
Пров.		Колмец				Госстрой латв. ССР ЛАТГИПРОПРОМ г. Рига		
Гл. спец.		Сухоносов						
Н. контр.		Колмец						
Утв.		Рубинс						

Копировал: Давыдова — Формат 11

Альбом VI часть I

Типовой проект 903-1-154

Формат	Зона	Поз.	Обозначение	Наименование	Кол.	Примечание
				Документация		
11			55.01.02.100 СБ	Сборочный чертеж		
				Детали		
11		1	55.01.02.101	Полка	2	
11		2	55.01.02.101-01	Полка	2	

Инв.№ подл. | Подп. и дата | Взам. инв.№ | Инв.№ дубл. | Подп. и дата

Изм.	Лист	№ докум.	Подп.	Дата	55.01.02.100		
Разраб.		Иванова			Рама	Лит.	Лист	Листов 1
Пров.		Зигелевич				Госстрой латв. ССР ЛАТГИПРОПРОМ г. Рига		
Гл. спец.		Сухоносов						
Н. контр.		Колмец						
Утв.		Рубинс						

Копировал: Давыдова — Формат 11

55.01.00.000 СБ

Типовой проект 903-1-154 Альбом VI часть I

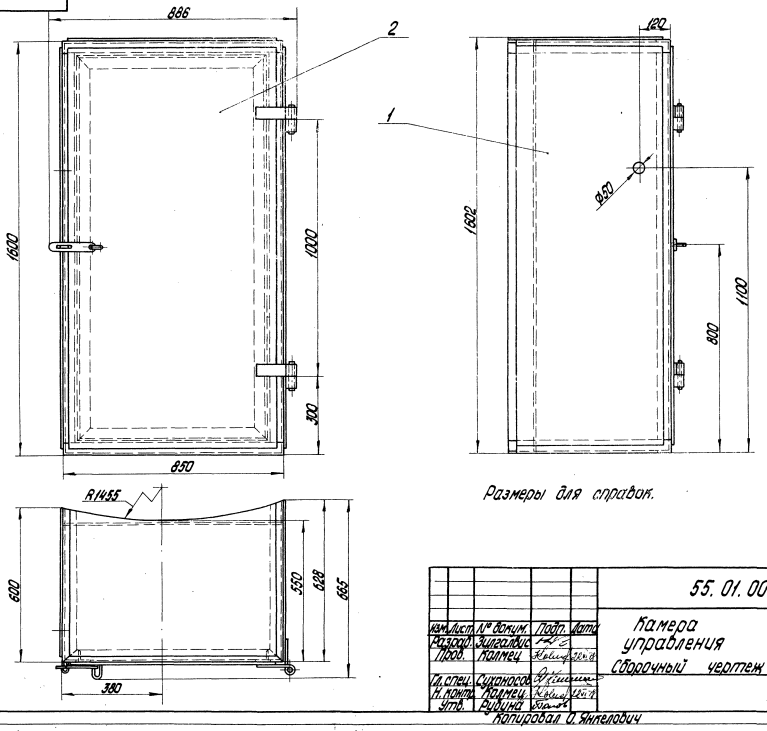

Размеры для справок.

Изм.	Лист	№ докум.	Подп.	Дата	55.01.00.000 СБ	Лит.	Масса	Масштаб
Разраб.		Зилгалвис			Камера управления		101,8	1:10
Пров.		Колмец			Сборочный чертеж	Лист	Листов 1	
Гл. спец.		Сухоносов				Госстрой	Латв. ССР	
Н. контр.		Колмец				ЛАТГИПРОПРОМ	г. Рига	
Утв.		Рубина						

Копировал О. Янкелович Формат 12

55.01.01.000 СБ

Типовой проект 903-1-154 Альбом VI часть I

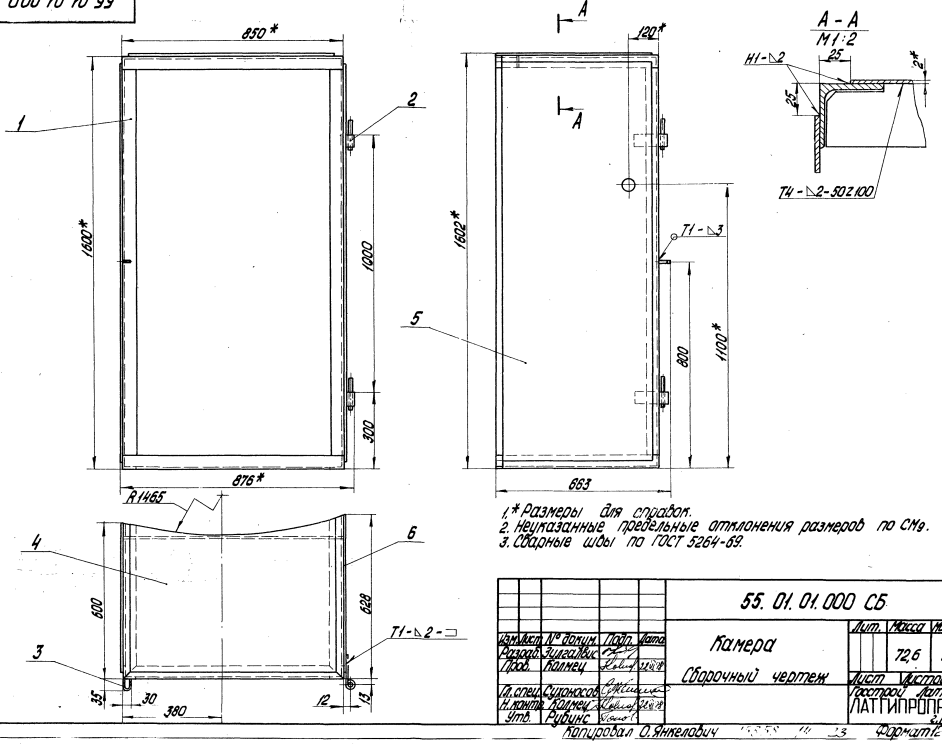

1.* Размеры для справок.
2. Неуказанные предельные отклонения размеров по СМ9.
3. Сварные швы по ГОСТ 5264-69.

Изм.	Лист	№ докум.	Подп.	Дата	55.01.01.000 СБ	Лит.	Масса	Масштаб
Разраб.		Зилгалвис			Камера		72,6	1:10
Пров.		Колмец			Сборочный чертеж	Лист	Листов 1	
Гл. спец.		Сухоносов				Госстрой	Латв. ССР	
Н. контр.		Колмец				ЛАТГИПРОПРОМ	г. Рига	
Утв.		Рубина						

Копировал О. Янкелович Формат 12

Типовой проект 903-1-154 Альбом VI часть 1

55.01.01.001

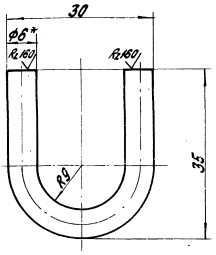

1. * Размеры для справок.
2. Неуказанные предельные отклонения размеров по СМ9.

Изм.	Лист	№ докум.	Подп.	Дата	55.01.01.001			
Разраб.		Ионова			Ушко	Лит.	Масса	Масштаб
Пров.		Зилгалвис					0,02	2:1
Гл. спец.		Сухоносов				Лист	Листов 1	
Н. контр.		Колмец			Круг 8-6 ГОСТ 2590-71 / 20 ГОСТ 1050-74	Госстрой Латв. ССР ЛАТГИПРОПРОМ г. Рига		
Утв.		Рубинс						

Копировал: Бролина Формат 11В

Типовой проект 903-1-154 Альбом VI часть 1

55.01.01.002

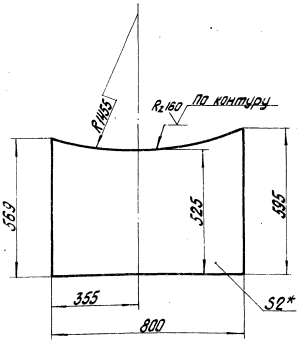

1. * Размеры для справок.
2. Неуказанные предельные отклонения размеров по СМ9.

Изм.	Лист	№ докум.	Подп.	Дата	55.01.01.002			
Разраб.		Ионова			Крышка	Лит.	Масса	Масштаб
Пров.		Зилгалвис					7	1:10
Гл. спец.		Сухоносов				Лист	Листов 1	
Н. контр.		Колмец			Лист 2 ГОСТ 19903-74 / 8Ст3 сп3 ГОСТ 16523-70*	Госстрой Латв. ССР ЛАТГИПРОПРОМ г. Рига		
Утв.		Рубинс						

Копировал: Бролина Формат 11В

Типовой проект 903-1-154 Альбом VI часть 1

55.01.01.003

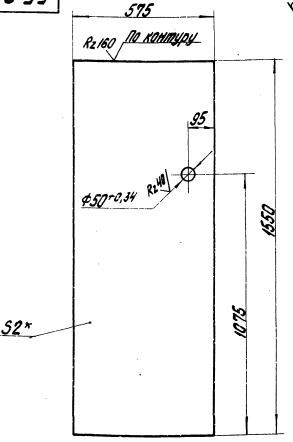

1. * Размеры для справок.
2. Неуказанные предельные отклонения размеров по СМ9.

Изм.	Лист	№ докум.	Подп.	Дата	55.01.01.003			
Разраб.		Ионова			Боковина	Лит.	Масса	Масштаб
Пров.		Зилгалвис					14	1:10
Гл. спец.		Сухоносов				Лист	Листов 1	
Н. контр.		Колмец			Лист 2 ГОСТ 19903-74 / 8Ст3 сп3 ГОСТ 16523-70*	Госстрой Латв. ССР ЛАТГИПРОПРОМ г. Рига		
Утв.		Рубинс						

Типовой проект 903-1-154 Альбом VI часть 1

55.01.01.004

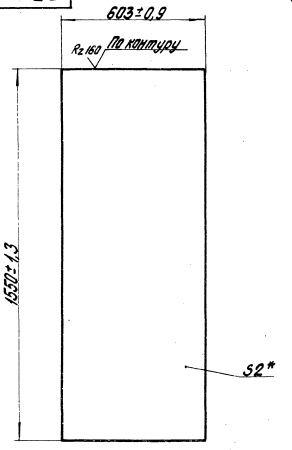

* Размер для справок

Изм.	Лист	№ докум.	Подп.	Дата	55.01.01.004			
Разраб.		Ионова			Боковина	Лит.	Масса	Масштаб
Пров.		Зилгалвис					14,7	1:10
Гл. спец.		Сухоносов				Лист	Листов 1	
Н. контр.		Колмец			Лист 2 ГОСТ 19903-74 / 8Ст3 сп3 ГОСТ 16523-70*	Госстрой Латв. ССР ЛАТГИПРОПРОМ г. Рига		
Утв.		Рубинс						

Типовой проект 903-1-154 Альбом VI часть 1

55.01.01.100 СБ

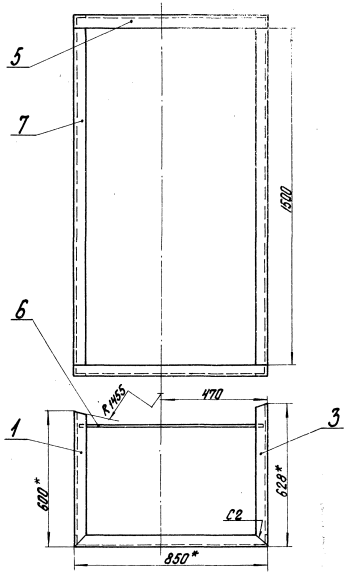

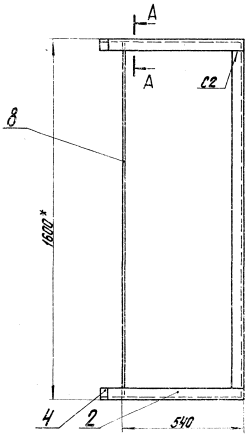

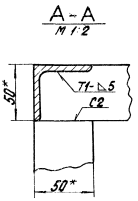

1. * Размеры для справок.
2. Неуказанные предельные отклонения размеров по СМ9.
3. Сварные швы по ГОСТ 5264-69.
4. Обработка поверхностей реза деталей 64 R1465

Изм.	Лист	№ докум.	Подп.	Дата	55.01.01.100 СБ				
Разраб.		Зингалвис			Каркас	Лит.	Масса	Масштаб	
Пров.		Колмец			Сборочный чертеж		35,9	1:10	
Гл. спец.		Сухоносов				Лист	Листов 1		
Н. контр.		Колмец				Госстрой Латв. ССР ЛАТГИПРОПРОМ г. Рига			
Утв.		Рубинс							

Копировал: Бролиша Формат 12 В

Типовой проект 903-1-154 Альбом VI часть 1

55.01.01.101

55.01.01.101

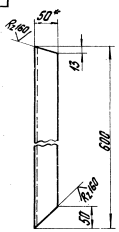

55.01.01.101-01- зеркальное отражение. Остальное-см. 55.01.01.101



1.* Размеры для справок.
2. Неуказанные предельные отклонения размеров по СМ9.

Изм.	Лист	№ докум.	Подп.	Дата	55.01.01.101				
Разраб.		Цонова			Ребро	Лит.	Масса	Масштаб	
Пров.		Зингалвис					2,2	1:5	
Гл. спец.		Сухоносов			Уголок Б-50х50х5 ГОСТ 8509-72 В Ст3сп3 ГОСТ 635-58*	Лист	Листов 1		
Н. контр.		Колмец				Госстрой Латв. ССР ЛАТГИПРОПРОМ г. Рига			
Утв.		Рубинс							

Типовой проект 903-1-154 Альбом VI часть 1

55.01.01.102

55.01.01.102

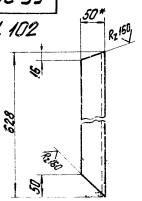

55.01.01.102-01 - зеркальное отражение. Остальное - см. 55.01.01.102



1.* Размеры для справок.
2. Неуказанные предельные отклонения размеров по СМ9.

Изм.	Лист	№ докум.	Подп.	Дата	55.01.01.102				
Разраб.		Цонова			Ребро	Лит.	Масса	Масштаб	
Пров.		Зингалвис					2,3	1:5	
Гл. спец.		Сухоносов			Уголок Б-50х50х5 ГОСТ 8509-72 В Ст3сп3 ГОСТ 535-58*	Лист	Листов 1		
Н. контр.		Колмец				Госстрой Латв. ССР ЛАТГИПРОПРОМ г. Рига			
Утв.		Рубинс							

Типовой проект 903-1-154 Альбом VII часть I

55.01.01.103

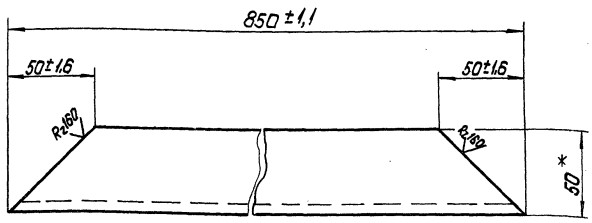

*Размеры для справок.

Изм.	Лист	№ докум.	Подп.	Дата	55.01.01.103			
Разраб.		Ионова			ребро	Лит.	Масса	Масштаб
Пров.		Зилгалвис					3,2	1:2
						Лист	Листов 1	
Гл.спец.		Сухоносов			Уголок Б-50×50×5 ГОСТ 8509-72 Вст3пс3 ГОСТ 535-58*	Госстрой Латв. ССР ЛАТГИПРОПРОМ г. Рига		
Н.контр.		Колмец						
Утв.		Рубинс						

Копировал: Давыдова Формат А1

Типовой проект 903-1-154 Альбом VII часть I

55.01.01.104

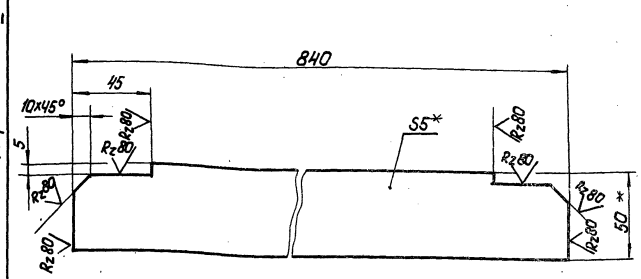

1.* Размеры для справок.

2. Неуказанные предельные отклонения размеров по СМд.

Изм.	Лист	№ докум.	Подп.	Дата	55.01.01.104			
Разраб.		Ионова			Усилитель	Лит.	Масса	Масштаб
Пров.		Зилгалвис					1,64	1:2
						Лист	Листов 1	
Гл.спец.		Сухоносов			Полоса 5×50 ГОСТ 103-76 Вст3сп3 ГОСТ 535-58*	Госстрой Латв. ССР ЛАТГИПРОПРОМ г. Рига		
Н.контр.		Колмец						
Утв.		Рубинс						

Копировал: Давыдова Формат А1

Типовой проект 903-1-154 Альбом VII часть I

55.01.01.200СБ

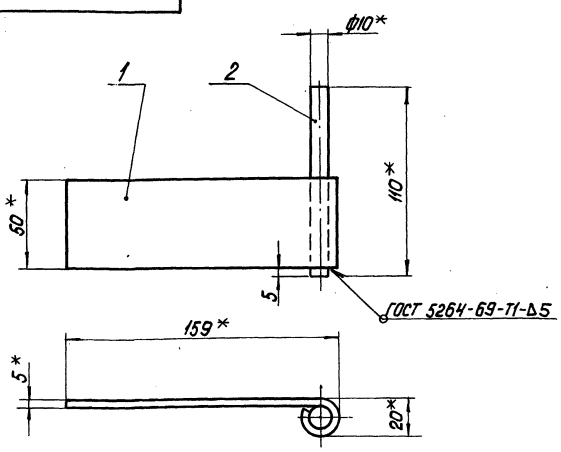

1.* Размеры для справок.

2. Неуказанные предельные отклонения размеров по СМд.

Изм.	Лист	№ докум.	Подп.	Дата	55.01.01.200 СБ			
Разраб.		Ионова			Сварка петли со штырем. Сборочный чертеж.	Лит.	Масса	Масштаб
Пров.		Зилгалвис					0,45	1:2
						Лист	Листов 1	
Гл.спец.		Сухоносов				Госстрой Латв. ССР ЛАТГИПРОПРОМ г. Рига		
Н.контр.		Колмец						
Утв.		Рубинс						

Копировал: Давыдова Формат А1

Типовой проект 903-1-154 Альбом VII часть I

55.01.01.201

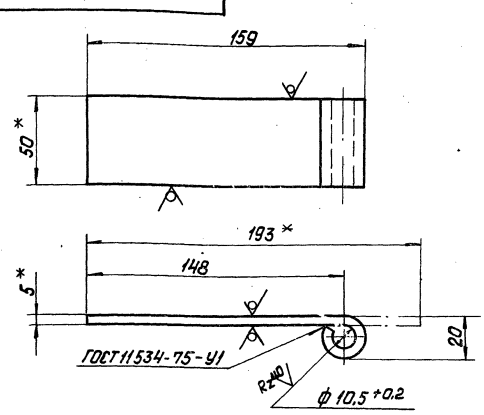

1.* Размеры для справок.

2. Неуказанные предельные отклонения размеров по СМд.

Изм.	Лист	№ докум.	Подп.	Дата	55.01.01.201			
Разраб.		Ионова			Сварка петли	Лит.	Масса	Масштаб
Пров.		Зилгалвис					0,38	1:2
						Лист	Листов 1	
Гл.спец.		Сухоносов			Полоса 5×50 ГОСТ 103-76 Вст3сп3 ГОСТ 535-58*	Госстрой Латв. ССР ЛАТГИПРОПРОМ г. Рига		
Н.контр.		Колмец						
Утв.		Рубинс						

Копировал: Давыдова Формат А1

Типовой проект 903-1-154 Альбом VI часть 1

55.01.01.202

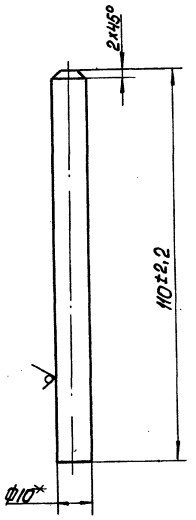

* Размер для справок.

Изм.	Лист	№ докум.	Подп.	Дата	55.01.01.202	Лит.	Масса	Масштаб
Разраб.		Ионова			Штырь		0,07	1:1
Пров.		Зилгалвис				Лист	Листов 1	
Гл.спец.		Сухоносов			Круг 8-10 ГОСТ 2590-71 / 20 ГОСТ 1050-74	Госстрой Латв. ССР ЛАТГИПРОПРОМ г. Рига		
Н.контр.		Колмец						
Утв.		Рубинс						

Копировал: Давыдова Формат 11В

Типовой проект 903-1-154 Альбом VI часть 1

55.01.02.000 СБ

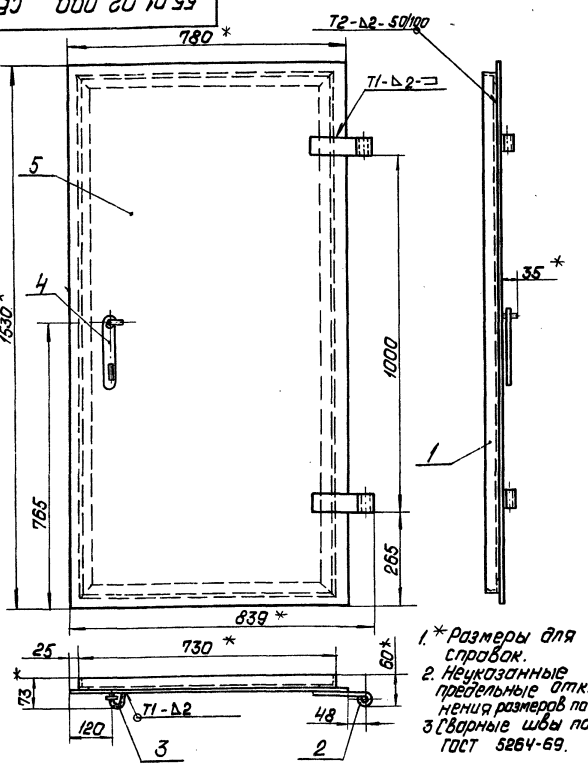

1.* Размеры для справок.
2. Неуказанные предельные отклонения размеров по СМд.
3. Сварные швы по ГОСТ 5264-69.

Изм.	Лист	№ докум.	Подп.	Дата	55.01.02.000 СБ	Лит.	Масса	Масштаб
Разраб.		Зилгалвис			Дверь Сборочный чертеж		29,2	1:10
Пров.		Колмец				Лист	Листов 1	
Гл.спец.		Сухоносов				Госстрой Латв. ССР ЛАТГИПРОПРОМ г. Рига		
Н.контр.		Колмец						
Утв.		Рубинс						

Копировал: Давыдова Формат 11В

Типовой проект 903-1-154 Альбом VI часть 1

55.01.02.001

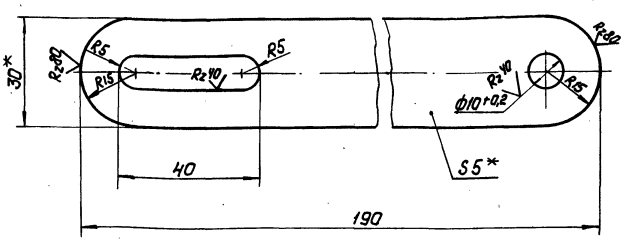

1.* Размеры для справок.
2. Неуказанные предельные отклонения размеров по СМд.

Изм.	Лист	№ докум.	Подп.	Дата	55.01.02.001	Лит.	Масса	Масштаб
Разраб.		Ионова			Накладка		0,2	1:1
Пров.		Зилгалвис				Лист	Листов 1	
Гл.спец.		Сухоносов			Полоса 5x30 ГОСТ 103-76 / 8 ст 3 сп 3 ГОСТ 535-58*	Госстрой Латв. ССР ЛАТГИПРОПРОМ г. Рига		
Н.контр.		Колмец						
Утв.		Рубинс						

Копировал: Давыдова Формат 11В

Типовой проект 903-1-154 Альбом VI часть 1

55.01.02.002

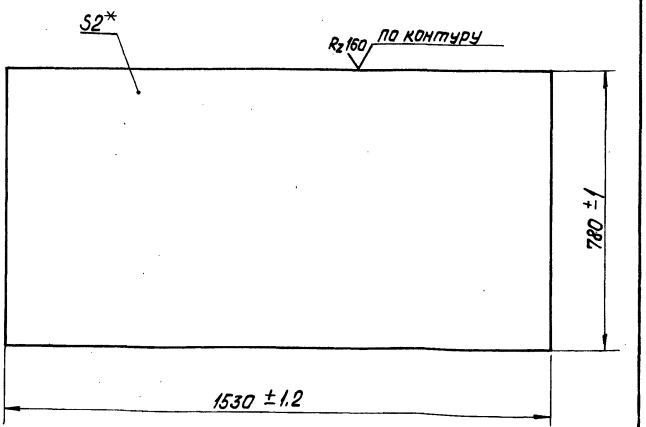

* Размер для справок.

Изм.	Лист	№ докум.	Подп.	Дата	55.01.02.002	Лит.	Масса	Масштаб
Разраб.		Ионова			Лист дверной		18,74	1:10
Пров.		Зилгалвис				Лист	Листов 1	
Гл.спец.		Сухоносов			Лист 2 ГОСТ 19903-74 / 8 ст 3 сп 3 ГОСТ 16523-70*	Госстрой Латв. ССР ЛАТГИПРОПРОМ г. Рига		
Н.контр.		Колмец						
Утв.		Рубинс						

Копировал Давыдова Формат 11В

Типовой проект 903-1-154 Альбом III часть 1

55.01.02.100 СБ

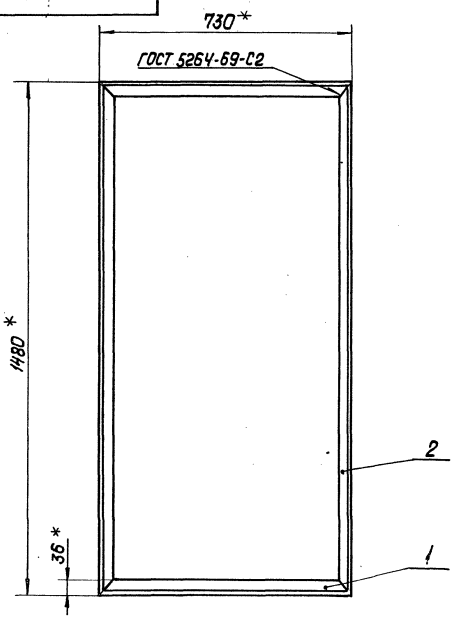

1.* Размеры для справок.
2. Неуказанные предельные отклонения размеров по СМд.

Изм.	Лист	№ докум.	Подп.	Дата
Разраб.		Цанова		
Пров.		Зилгалвис		
Гл.спец.		Суханосов		
Н.контр.		Калмец		
Утв.		Рубинс		

55.01.02.100 СБ

Рама
сборочный чертеж

Лит	Масса	Масштаб
	9,4	1:10
Лист	Листов 1	

Госстрой Латв. ССР
ПАТГИПРОПРОМ
г. Рига

Формат 11

Типовой проект 903-1-154 Альбом III часть 1

55.01.02.101

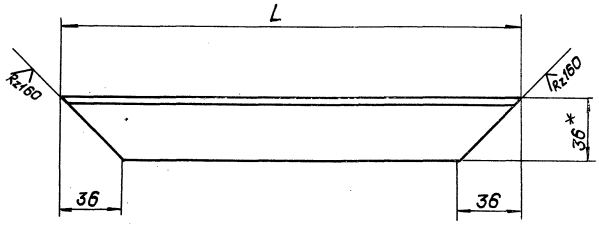

Обозначение	L	Пред. откл.	Масса
55.01.02.101	730	±5,0	1,5
-01	1480	±6,5	3,2

* Размер для справок

Изм.	Лист	№ докум.	Подп.	Дата
Разраб.		Цанова		
Пров.		Зилгалвис		
Гл.спец.		Суханосов		
Н.контр.		Калмец		
Утв.		Рубинс		

55.01.02.101

Полка

Уголок Б-36х36+4 ГОСТ 8509-72
Вст3сп3 ГОСТ 535-58*

Лит	Масса	Масштаб
	см. табл.	1:2
Лист	Листов 1	

Госстрой Латв. ССР
ПАТГИПРОПРОМ
г. Рига

Копировал: Давыдова

Формат 11

Типовой проект 903-1-154 Альбом VII часть I

Формат	Зона	Поз.	Обозначение	Наименование	Кол.	Примечание
				Документация		
22			58.01.00.000 СБ	Сборочный чертеж		
				Детали		
11		1	58.01.00.001	Корпус	1	
11		2	58.01.00.002	Дверка	1	
11		3	58.01.00.003	Ось	1	
				Стандартные изделия		
		4		Рукоятка Б II 16		
				ГОСТ 3055-69	1	
		5		Болт откидной М16х80.36		
				ГОСТ 3033-73	1	
		6		Болт М10х65.36		
				ГОСТ 7798-70	1	
		7		Гайка М10.40 ГОСТ 5915-70	1	
		8		Шплинт ф6х30 ГОСТ 397-66	1	
				Материалы		
		9		Шнур асбестовый ф10		
				ГОСТ 1779-72	1,8	м

Инв.№ подл. | Подп. и дата | Взам. инв.№ | Инв.№ дубл. | Подп. и дата

Изм.	Лист	№ докум.	Подп.	Дата
Разраб.		Зигеалвис		
Пров.		Калмец		22.01.74
Гл. спец.		Сухоносов		
Н. контр.		Калмец		22.01.74
Утв.		Рубинс		

58.01.00.000

Люк лаза барова

Лит	Лист	Листов
		1

Госстрой Латв. ССР
ЛАТГИПРОПРОМ
г. Рига

Копировал: Давыдова Формат 11

Типовой проект 903-1-154 Альбом VII часть I

Формат	Зона	Поз.	Обозначение	Наименование	Кол.	Примечание
				Документация		
12			58.02.00.000 СБ	Сборочный чертеж		
				Сборочные единицы		
11		1	58.02.01.000	Фланец	1	
11		2	58.02.02.000	Крышка	1	
				Детали		
11		3	58.02.00.001	Прокладка	1	
				Стандартные изделия		
		4		Болт М12х30.36		
				ГОСТ 7798-70	12	
		5		Гайка М12.4 ГОСТ 5915-70	12	

Инв.№ подл. | Подп. и дата | Взам. инв.№ | Инв.№ дубл. | Подп. и дата

Изм.	Лист	№ докум.	Подп.	Дата
Разраб.		Зигеалвис		
Пров.		Калмец		22.01.74
Гл. спец.		Сухоносов		
Н. контр.		Калмец		22.01.74
Утв.		Рубинс		

58.02.00.000

Люк лаза

Лит	Лист	Листов
		1

Госстрой Латв. ССР
ЛАТГИПРОПРОМ
г. Рига

Копировал: Давыдова Формат 11

Типовой проект 903-1-154 Альбом VII часть I

Формат	Зона	Поз.	Обозначение	Наименование	Кол.	Примечание
				Документация		
11			58.02.01.000 СБ	Сборочный чертеж		
				Детали		
64		1	58.02.01.001	Уголок		
				Уголок Б-56х56х5 ГОСТ 8509-72		
				Вст3сп3 ГОСТ 535-58	2	1,91 кг
64		2	58.02.01.002	Уголок		
				Уголок Б-56х56х5 ГОСТ 8509-72		
				Вст3сп3 ГОСТ 535-58	2	2,4 кг

Инв.№ подл. | Подп. и дата | Взам. инв.№ | Инв.№ дубл. | Подп. и дата

Изм.	Лист	№ докум.	Подп.	Дата
Разраб.		Калмец		22.01.74
Пров.		Зигеалвис		
Гл. спец.		Сухоносов		
Н. контр.		Калмец		22.01.74
Утв.		Рубинс		

58.02.01.000

Фланец

Лит	Лист	Листов
		1

Госстрой Латв. ССР
ЛАТГИПРОПРОМ
г. Рига

Копировал: Давыдова Формат 11

Типовой проект 903-1-154 Альбом VII часть I

Формат	Зона	Поз.	Обозначение	Наименование	Кол.	Примечание
				Документация		
12			58.02.02.000 СБ	Сборочный чертеж		
				Детали		
11		1	58.02.02.001	Ручка	1	
64		2	58.02.02.002	Дно		
				Лист 5 ГОСТ 19903-74		
				Вст3сп3 ГОСТ 14637-69	1	7,46 кг
64		3	58.02.02.003	Уголок		
				Уголок Б-63х63х5 ГОСТ 8509-72		
				Вст3сп3 ГОСТ 535-58	4	2,4 кг

Инв.№ подл. | Подп. и дата | Взам. инв.№ | Инв.№ дубл. | Подп. и дата

Изм.	Лист	№ докум.	Подп.	Дата
Разраб.		Калмец		22.01.74
Пров.		Зигеалвис		
Гл. спец.		Сухоносов		
Н. контр.		Калмец		22.01.74
Утв.		Рубинс		

58.02.02.000

Крышка

Лит	Лист	Листов
		1

Госстрой Латв. ССР
ЛАТГИПРОПРОМ
г. Рига

Копировал: Давыдова Формат 11

58.01.00.000 СБ

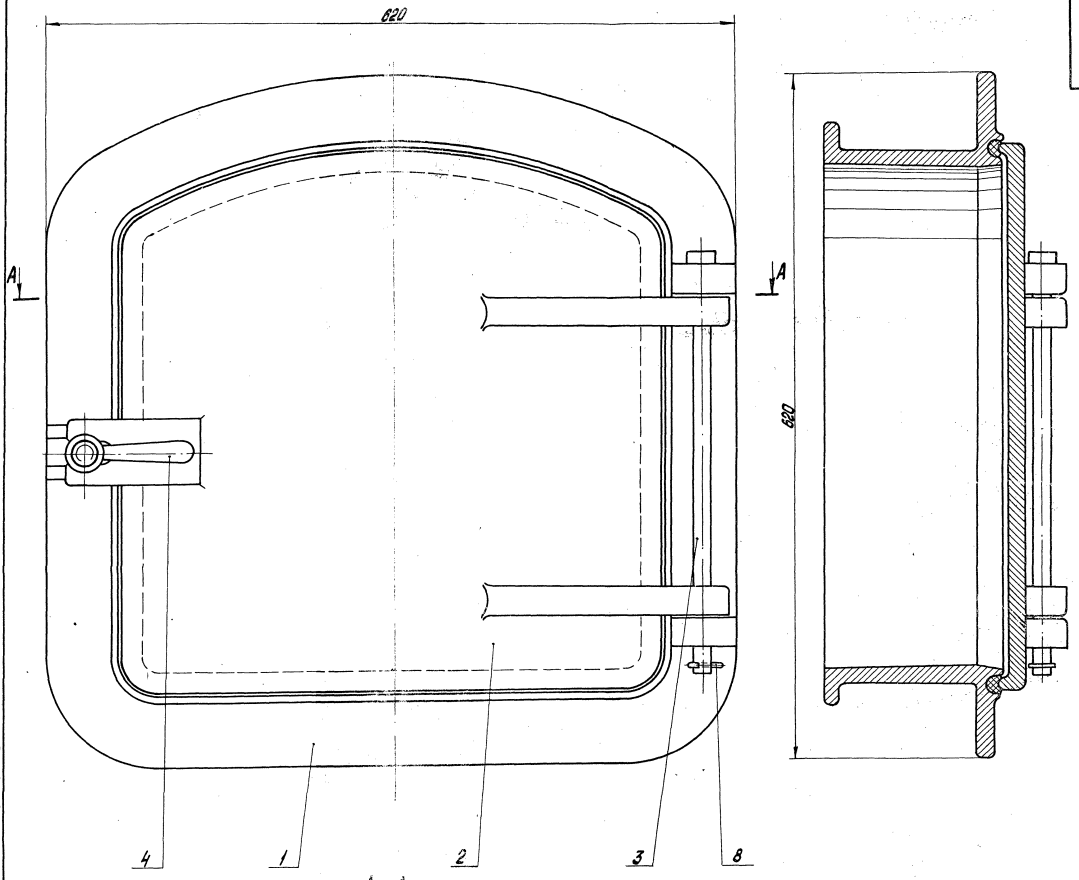

А – А

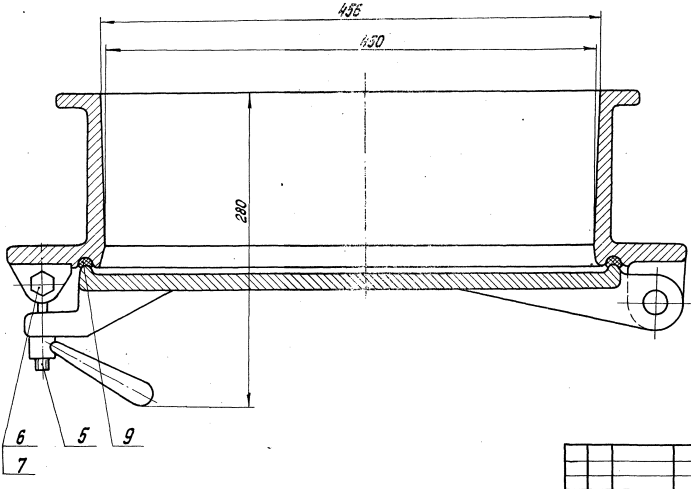

Размеры для справок.

Типовой проект 903-1-154 Альбом VII часть I

Изм.	Лист	№ докум.	Подп.	Дата
Разраб.		Зуралский		
Пров.		Колпец		
Т. контр.				
Н. контр.		Сухомозов		
Утв.		Колпец		
		Рубинг		

58.01.00.000 СБ

Лаз боровой

Сборочный чертеж

Лит.	Масса	Масштаб
	82,2	1:2,5

Лист | Листов 1

Госстрой Латв. ССР
ЛАТГИПРОПРОМ
г. Рига

Копировал | Формат А2

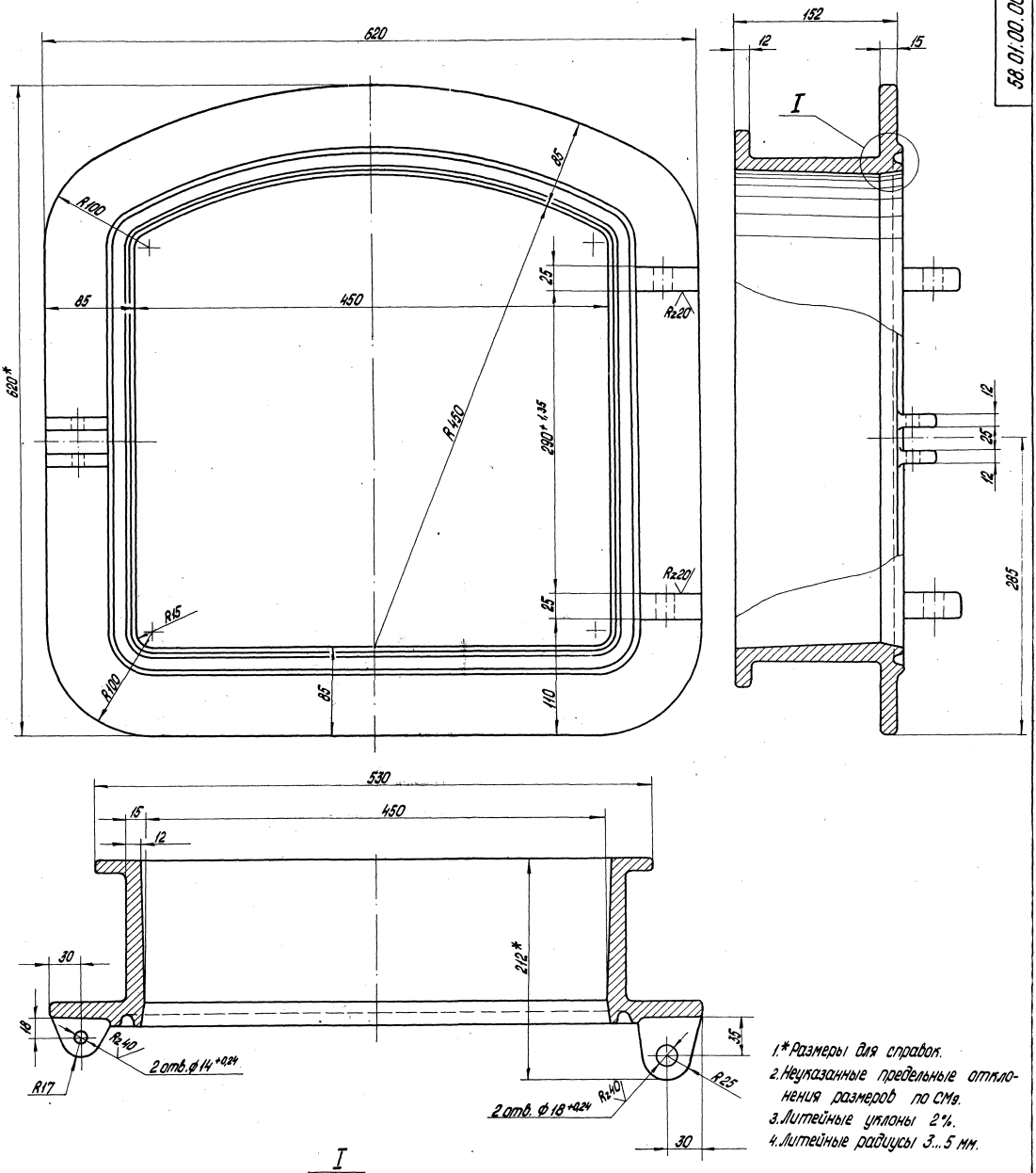

1.* Размеры для справок.
2. Неуказанные предельные отклонения размеров по СМ9.
3. Литейные уклоны 2%.
4. Литейные радиусы 3...5 мм.

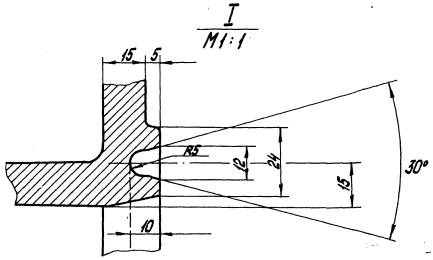

					58.01.00.001			
Изм.	Лист	№ докум.	Подп.	Дата	Корпус	Лит.	Масса	Масштаб
Разраб.		Нонова					51,5	1:2,5
Пров.		Зилгалвис				Лист	Листов 1	
Гл. спец.		Суханосов			СЧ 15-32 ГОСТ 1412-70	Госстрой	Латв. ССР	
Н. контр.		Колмец				ЛАТГИПРОПРОМ		
Утв.		Рубина				г. Рига		

Типовой проект 903-1-154 Альбом VI часть 1

58.01.00.001

Инв. № подл. | Подп. и дата | Взам. инв. № | Инв. № дубл. | Подп. и дата

58.01.00.002

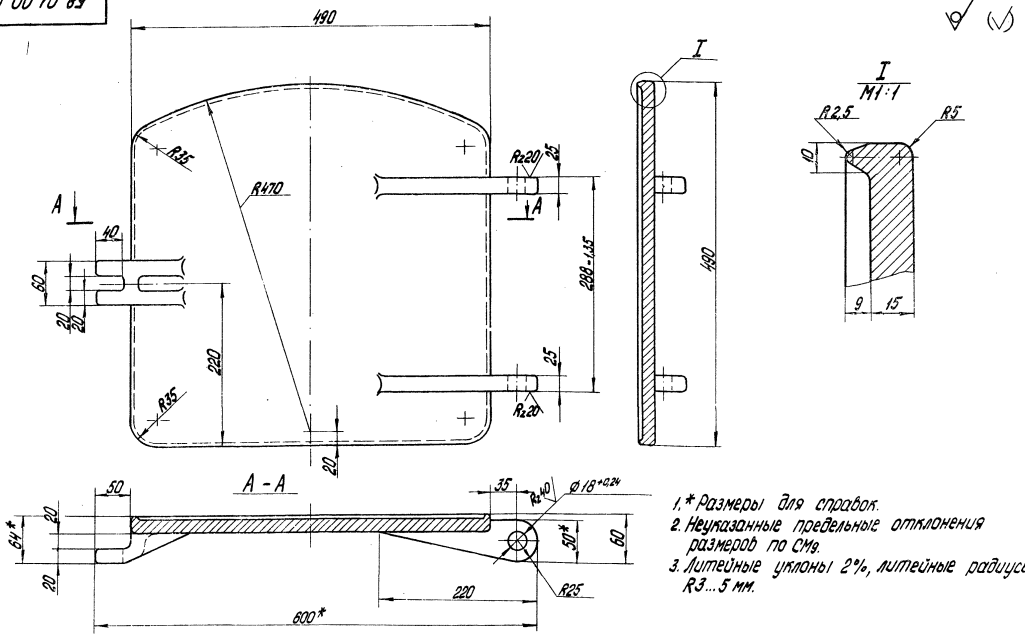

1.* Размеры для справок.
2. Неуказанные предельные отклонения размеров по СМ9.
3. Литейные уклоны 2%, литейные радиусы R3...5 мм.

					58.01.00.002			
Изм.	Лист	№ докум.	Подп.	Дата	Дверка	Лит.	Масса	Масштаб
Разраб.		Ионова					29,5	1:4
Пров.		Зилгалвис				Лист	Листов 1	
Гл. спец.		Сухоносов			СЧ 15-32 ГОСТ 1412-70	Госстрой	Латв. ССР	
Н. контр.		Колмец		22.XI.78		ЛАТГИПРОПРОМ		
Утв.		Рубина				г. Рига		

Копировал О. Янкелович

Формат 12

Инв. № подл. | Подп. и дата | Взам. инв. № | Инв. № дубл. | Подп. и дата

58.01.00.003

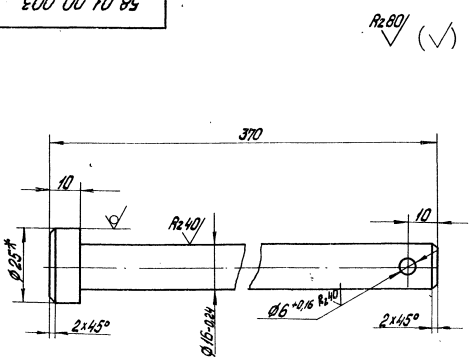

1.* Размеры для справок.
2. Неуказанные предельные отклонения размеров по СМ9.

					58.01.00.003			
Изм.	Лист	№ докум.	Подп.	Дата	Ось	Лит.	Масса	Масштаб
Разраб.		Зилгалвис					0,57	1:1
Пров.		Колмец		22.XI.78		Лист	Листов 1	
Гл. спец.		Сухоносов			Круг 25 ГОСТ 2590-71 / ВСт3сп3 ГОСТ 535-58*	Госстрой	Латв. ССР	
Н. контр.		Колмец		22.XI.78		ЛАТГИПРОПРОМ		
Утв.		Рубинс				г. Рига		

Инв. № подл. | Подп. и дата | Взам. инв. № | Инв. № дубл. | Подп. и дата

58.02.00.001

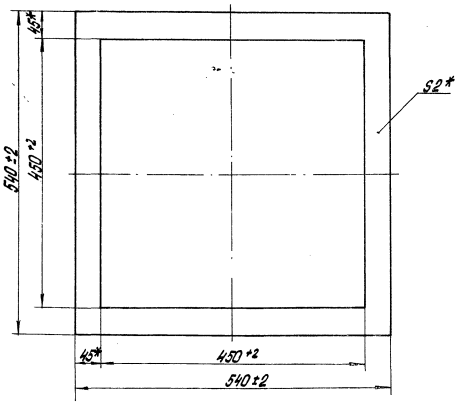

*Размеры для справок.

					58.02.00.001			
Изм.	Лист	№ докум.	Подп.	Дата	Прокладка	Лит.	Масса	Масштаб
Разраб.		Зилгалвис					0,23	1:5
Пров.		Колмец		22.XI.78		Лист	Листов 1	
Гл. спец.		Сухоносов			Картон асбестовый КАОН-2 ГОСТ 2856-75	Госстрой	Латв. ССР	
Н. контр.		Колмец		22.XI.78		ЛАТГИПРОПРОМ		
Утв.		Рубинс				г. Рига		

Инв. № подл. | Подп. и дата | Взам. инв. № | Инв. № дубл. | Подп. и дата

Типовой проект 903-1-154 Альбом VI часть 1

58.02.00.000 СБ

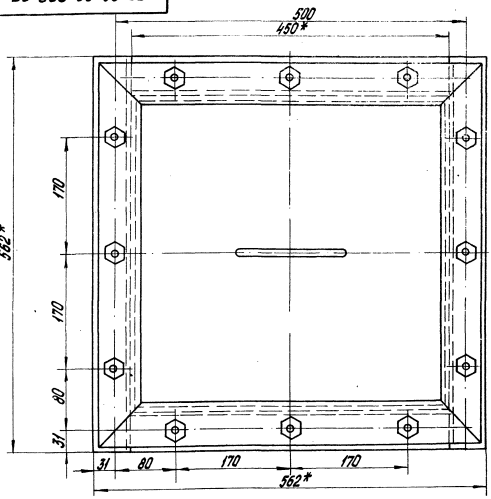

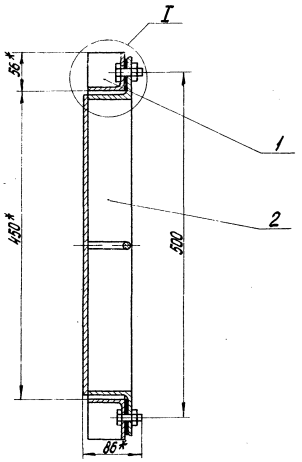

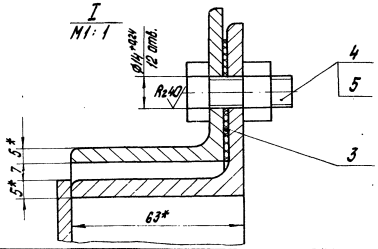

1.* Размеры для справок.
2. Неуказанные предельные отклонения размеров по СМ9.

Изм.	Лист	№ докум.	Подп.	Дата	58.02.00.000 СБ			
Разраб.		Зилгалвис			Люк лаза	Лит.	Масса	Масштаб
Пров.		Колмец			Сборочный чертеж		25,84	1:4
Гл. спец.		Сухоносов				Лист	Листов 1	
Н. контр.		Колмец				Госстрой	Латв.ССР	
Утв.		Рубинс				ЛАТГИПРОПРОМ г. Рига		

Копировал О. Янкелович

Формат 12

Инв. № подл. | Подп. и дата | Взам. инв. № | Инв. № дубл. | Подп. и дата

Типовой проект 903-1-154 Альбом VI часть 1

58.02.01.000 СБ

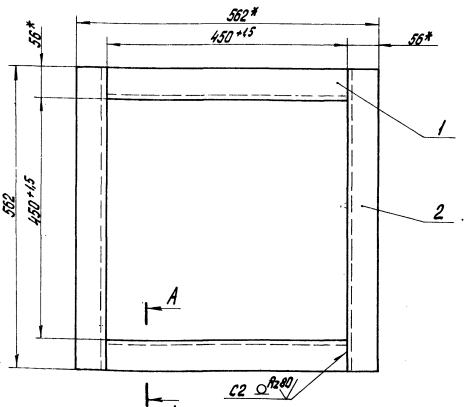

А - А



1.* Размеры для справок.
2. Неуказанные предельные отклонения размеров по СМ9.
3. Сварные швы по ГОСТ 5264-69.
4. Обработка поверхностей реза деталей БЧ Rz160.

Изм.	Лист	№ докум.	Подп.	Дата	58.02.01.000 СБ			
Разраб.		Колмец			Фланец	Лит.	Масса	Масштаб
Пров.		Зилгалвис			Сборочный чертеж		8,6	1:5
Гл. спец.		Сухоносов				Лист	Листов 1	
Н. контр.		Колмец				Госстрой	Латв.ССР	
Утв.		Рубинс				ЛАТГИПРОПРОМ г. Рига		

Копировал О. Янкелович

Инв. № подл. | Подп. и дата | Взам. инв. № | Инв. № дубл. | Подп. и дата

Типовой проект 903-1-154 Альбом VI часть 1

58.02.02.001

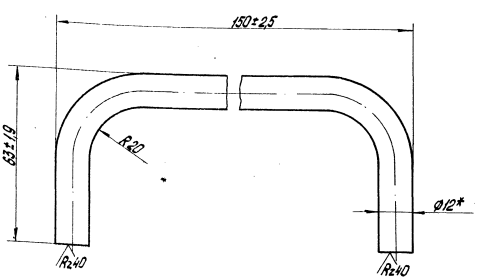

*Размер для справок.

Изм.	Лист	№ докум.	Подп.	Дата	58.02.02.001			
Разраб.		Колмец			Ручка	Лит.	Масса	Масштаб
Пров.		Зилгалвис					0,2	1:1
Гл. спец.		Сухоносов			Круг В-12 ГОСТ 2590-71	Лист	Листов 1	
Н. контр.		Колмец			20 ГОСТ 1050-74	Госстрой	Латв.ССР	
Утв.		Рубинс				ЛАТГИПРОПРОМ г. Рига		

Инв. № подл. | Подп. и дата | Взам. инв. № | Инв. № дубл. | Подп. и дата

58.02.02.000 СБ

Типовой проект 903-1-154 Альбом VI часть 1

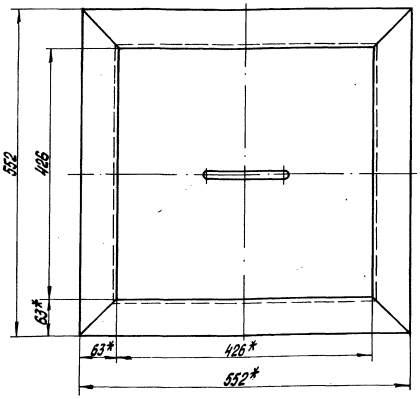

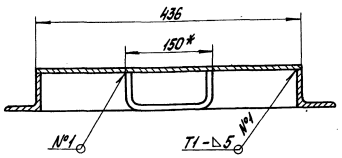

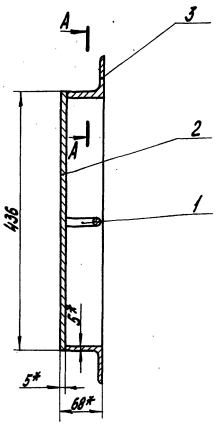

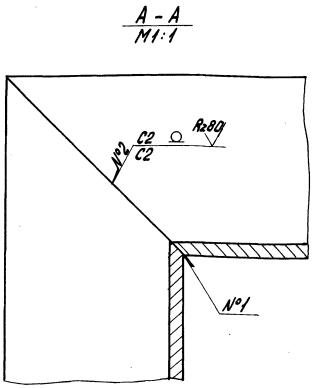

1.* Размеры для справок.
2. Неуказанные предельные отклонения размеров по СМ9.
3. Сварные швы по ГОСТ 5264-69.
4. Обработка поверхностей реза деталей БУ Rz160

Изм.	Лист	№ докум.	Подп.	Дата	58.02.02.000 СБ			
Разраб.		Колмец			Крышка	Лит.	Масса	Масштаб
Пров.		Зилгалвис			Сборочный чертеж		17,3	1:5
Гл. спец.		Сухоносов				Лист	Листов 1	
Н. контр.		Колмец				Госстрой Латв. ССР ЛАТГИПРОПРОМ г. Рига		
Утв.		Рубинс						

Копировал О. Янкелович

Формат 12

63.01.00.001

Типовой проект 903-1-154 Альбом VI часть 1

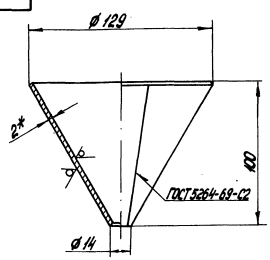

Развертка

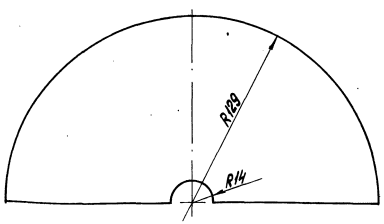

1.* Размеры для справок.
2. Неуказанные предельные отклонения размеров по СМ9.

Изм.	Лист	№ докум.	Подп.	Дата	63.01.00.001			
Разраб.		Ионова			Воронка	Лит.	Масса	Масштаб
Пров.		Зилгалвис					0,4	1:2
Гл. спец.		Сухоносов				Лист	Листов 1	
Н. контр.		Колмец			Лист 2 ГОСТ 19903-74 ВСт3 сп3 ГОСТ 16523-70*	Госстрой Латв. ССР ЛАТГИПРОПРОМ г. Рига		
Утв.		Рубинс						

Копировал С. Янкелович

Формат 11

Типовой проект 903-1-154 Альбом VI часть 1

№ строки	Обозначение	Наименование	Куда входит: Обозначение	Кол.	Общее кол.	Примечание
1	64.12.00.000	Воздухопровод котла ДЕ-25-14ГМ				
2	64.12.01.000	Карман	64.12.00.000	1		
3	58.02.00.000	Люк лаза	64.12.01.000	1		
4	58.02.01.000	Фланец	58.02.00.000	1		
5	58.02.02.000	Крышка	58.02.00.000	1		
6	64.12.02.000	Переход	64.12.00.000	1		
7	64.12.03.000	Короб	64.12.00.000	1		
8	64.12.04.000	Короб с сеткой	64.12.00.000	1	2	
9	64.12.04.100	Короб	64.12.04.000	1		
10	64.12.04.200	Фланец	64.12.04.000	1	2	
			64.12.04.100	1		
11	64.12.05.000	Короб с заслонкой	64.12.00.000	1		
12	64.12.05.100	Короб	64.12.05.000	1		
13	64.12.05.200	Заслонка	64.12.05.000	1		
14	64.12.06.000	Короб	64.12.00.000	1		
15	64.12.07.000	Колено	64.12.00.000	1		
			64.12.00.000	1		

Инв. № подл. | Подп. и дата | Взам. инв. № | Инв. № дубл. | Подп. и дата

Изм.	Лист	№ докум.	Подп.	Дата
Разраб.		Зилгалвис		
Пров.		Колнец		
Рук. гр.		Суконцов		
Н. контр.		Колнец		
Утв.		Рубина		

64.12.00.000 ВС

Воздухопровод котла ДЕ-25-14 ГМ
Ведомость спецификаций

Лит.	Лист	Листов
		1

Госстрой Латв. ССР ЛАТГИПРОПРОМ г. Рига

Копировал: Тукк

Формат А2

Типовой проект 903-1-154 Альбом VI часть 1

Формат	Зона	Поз.	Обозначение	Наименование	Кол.	Примечание
				Документация		
22			64.12.00.000 СБ	Сборочный чертеж		
				Сборочные единицы		
11		1	64.12.01.000	Карман	1	
11		2	64.12.02.000	Переход	1	
11		3	64.12.03.000	Короб	1	
11		4	64.12.04.000	Короб с сеткой	2	
11		5	64.12.05.000	Короб с заслонкой	1	
11		6	64.12.06.000	Короб	1	
11		7	64.12.07.000	Колено	1	
				Детали		
11		8	64.12.00.001	Стенка защитная	2	
11		9	64.12.00.002	Стенка защитная	2	

Инв. № подл. | Подп. и дата | Взам. инв. № | Инв. № дубл. | Подп. и дата

Изм.	Лист	№ докум.	Подп.	Дата
Разраб.		Зилгалвис		
Пров.		Колнец		
Гл. спец.		Суконцов		
Н. контр.		Колнец		
Утв.		Рубина		

64.12.00.000

Воздухопровод котла ДЕ-25-14ГМ

Лит.	Лист	Листов
		1

Госстрой Латв. ССР ЛАТГИПРОПРОМ г. Рига

Типовой проект 903-1-154 Альбом VI часть 1

Формат	Зона	Поз.	Обозначение	Наименование	Кол.	Примечание
				Документация		
12			64.12.01.000 СБ	Сборочный чертёж		
				Сборочные единицы		
11		1	58.02.00.000	Люк лаза	1	
				Детали		
12		2	64.12.01.001	Стенка	1	
12		3	64.12.01.002	Боковина	1	
12		4	64.12.01.003	Стенка	1	
11		5	64.12.01.004	Полуконус	1	
11		6	64.12.01.005	Конус	1	
11		7	64.12.01.006	Удлинитель	1	
11		8	64.12.01.007	Фланец	1	
				Материалы		
		9		Полоса 5х50 ГОСТ 103-76 / ВСт3пс2 ГОСТ 535-58*	7,7	м

Инв. № подл. | Подп. и дата | Взам. инв. № | Инв. № дубл. | Подп. и дата

Изм.	Лист	№ докум.	Подп.	Дата
Разраб.		Колнец		
Пров.		Зилгалвис		
Гл. спец.		Суконцов		
Н. контр.		Колнец		
Утв.		Рубина		

64.12.01.000

Карман

Лит.	Лист	Листов
		1

Госстрой Латв. ССР ЛАТГИПРОПРОМ г. Рига

Типовой проект 903-1-154 Альбом VII часть 1

Формат	Зона	Поз.	Обозначение	Наименование	Кол.	Примечание
				Документация		
12			64.12.02.000 СБ	Сборочный чертеж		
				Детали		
11		1	64.12.02.001	Боковина	2	
11		2	64.12.02.002	Стенка	1	
11		3	64.12.02.002-01	Стенка	1	
				Материалы		
		4		Полоса 5×50 ГОСТ 103-76 Ст3пс2 ГОСТ 535-58	13,5	м

Изм. Лист № докум. Подп. Дата

Разраб. Зилеалвис

Пров. Колмец

Гл.спец. Сухоносов

Н.контр. Колмец

Утв. Рубинс

64.12.02.000

Переход

Лит | Лист | Листов 1

Госстрой Латв. ССР ЛАТГИПРОПРОМ г. Рига

Копировал: Белоконь Формат А4

Типовой проект 903-1-154 Альбом VII часть 1

Формат	Зона	Поз.	Обозначение	Наименование	Кол.	Примечание
				Документация		
12			64.12.03.000 СБ	Сборочный чертеж		
				Детали		
11		1	64.12.03.001	Стенка	2	
11		2	64.12.03.002	Стенка	2	
				Материалы		
		3		Полоса 5×50 ГОСТ 103-76 Ст3пс2 ГОСТ 535-58	17,3	м

Изм. Лист № докум. Подп. Дата

Разраб. Зилеалвис

Пров. Колмец

Гл.спец. Сухоносов

Н.контр. Колмец

Утв. Рубинс

64.12.03.000

Короб

Лит | Лист | Листов 1

Госстрой Латв. ССР ЛАТГИПРОПРОМ г. Рига

Копировал: Белоконь Формат А4

Типовой проект 903-1-154 Альбом VII часть 1

Формат	Зона	Поз.	Обозначение	Наименование	Кол.	Примечание
				Документация		
12			64.12.04.000 СБ	Сборочный чертеж		
				Сборочные единицы		
11		1	64.12.04.100	Короб	1	
11		2	64.12.04.200	Фланец	1	
				Детали		
Б4		3	64.12.04.001	Сетка № 20-1,6 ГОСТ 5336-67* 912±2,75 × 902±2,75	1	1,62 кг
				Стандартные изделия		
		4		Болт М10×35.46 ГОСТ 7798-70*	26	
		5		Гайка М10.5 ГОСТ 5915-70*	26	

Изм. Лист № докум. Подп. Дата

Разраб. Нанова

Пров. Зилеалвис

Гл.спец. Сухоносов

Н.контр. Колмец

Утв. Рубинс

64.12.04.000

Короб с сеткой

Лит | Лист | Листов 1

Госстрой Латв. ССР ЛАТГИПРОПРОМ г. Рига

Типовой проект 903-1-154 Альбом VII часть 1

Формат	Зона	Поз.	Обозначение	Наименование	Кол.	Примечание
				Документация		
12			64.12.04.100 СБ	Сборочный чертеж		
				Сборочные единицы		
11		1	64.12.04.200	Фланец	1	
				Детали		
11		2	64.12.04.101	Стенка	1	
11		3	64.12.04.102	Боковина	2	
11		4	64.12.04.103	Стенка	1	
				Материалы		
		5		Полоса 5×50 ГОСТ 103-76 Ст3пс2 ГОСТ 535-58	3	м

Изм. Лист № докум. Подп. Дата

Разраб. Нанова

Пров. Зилеалвис

Гл.спец. Сухоносов

Н.контр. Колмец

Утв. Рубинс

64.12.04.100

Короб

Лит | Лист | Листов 1

Госстрой Латв. ССР ЛАТГИПРОПРОМ г. Рига

Копировал: Белоконь Формат А4

Типовой проект 903-1-154 Альбом VI часть 1

Формат	Зона	Поз.	Обозначение	Наименование	Кол.	Примечание
				Документация		
11			64.12.04.200 СБ	Сборочный чертеж		
				Детали		
БЧ		1	64.12.04.201	Полка	1	
				Полоса 10х50 ГОСТ 103-76		
				Вст3сп3 ГОСТ 535-58*	2	3,55 кг
БЧ		2	64.12.04.202	Полка		
				Полоса 10х50 ГОСТ 103-76		
				Вст3сп3 ГОСТ 535-58*	2	3,2 кг

Подп. и дата | Инв. № подл. | Взам. инв. № | Инв. № дубл. | Подп. и дата

Изм.	Лист	№ докум.	Подп.	Дата	64.12.04.200		
Разраб.		Ионова			Фланец	Лит.	Лист 1	Листов 1
Пров.		Зингаевич				Госстрой Латв. ССР ЛАТГИПРОПРОМ г. Рига	
Гл. спец.		Сухоносов					
Н. контр.		Колтец					
Утв.		Рубинс					

Копировал: Белоконь Формат 11

Типовой проект 903-1-154 Альбом VI часть 1

Формат	Зона	Поз.	Обозначение	Наименование	Кол.	Примечание
				Документация		
12			64.12.05.000 СБ	Сборочный чертеж		
				Сборочные единицы		
11		1	64.12.05.100	Короб		
11		2	64.12.05.200	Заслонка		
				Детали		
12		3	64.12.05.001	Вал	1	
11		4	64.11.01.002	Шайба	2	
				Стандартные изделия		
		5		Болт М10х65.46		
				ГОСТ 7798-70*	6	
		6		Гайка М10.5		
				ГОСТ 5915-70*	6	

Подп. и дата | Взам. инв. № | Инв. № подл. | Подп. и дата

Изм.	Лист	№ докум.	Подп.	Дата	64.12.05.000		
Разраб.		Ионова			Короб с заслонкой	Лит.	Лист 1	Листов 1
Пров.		Зингаевич				Госстрой Латв. ССР ЛАТГИПРОПРОМ г. Рига	
Гл. спец.		Сухоносов					
Н. контр.		Колтец					
Утв.		Рубинс					

Копировал: Белоконь Формат 11

Типовой проект 903-1-154 Альбом VI часть 1

Формат	Зона	Поз.	Обозначение	Наименование	Кол.	Примечание
				Документация		
12			64.12.05.100 СБ	Сборочный чертеж		
				Детали		
11		1	64.12.05.101	Стенка	1	
11		2	64.12.05.102	Стенка	1	
11		3	64.12.05.103	Боковина	2	
11		4	64.12.05.104	Стенка	1	
11		5	64.11.01.105	Усилитель	1	
11		6	64.11.01.106	Боковина	1	
				Материалы		
		7		Полоса 5х50 ГОСТ 103-76		
				Вст3пс2 ГОСТ 535-58	9	м

Подп. и дата | Инв. № подл. | Взам. инв. № | Инв. № дубл. | Подп. и дата

Изм.	Лист	№ докум.	Подп.	Дата	64.12.05.100		
Разраб.		Ионова			Короб	Лит.	Лист 1	Листов 1
Пров.		Зингаевич				Госстрой Латв. ССР ЛАТГИПРОПРОМ г. Рига	
Гл. спец.		Сухоносов					
Н. контр.		Колтец					
Утв.		Рубинс					

Типовой проект 903-1-154 Альбом VI часть 1

Формат	Зона	Поз.	Обозначение	Наименование	Кол.	Примечание
				Документация		
11			64.12.05.200 СБ	Сборочный чертеж		
				Детали		
11		1	64.12.05.201	Втулка	1	
11		2	64.12.05.202	Ребро	6	
11		3	64.12.05.203	Створка	1	

Подп. и дата | Взам. инв. № | Инв. № дубл. | Подп. и дата

Изм.	Лист	№ докум.	Подп.	Дата	64.12.05.200		
Разраб.		Ионова			Заслонка	Лит.	Лист 1	Листов 1
Пров.		Зингаевич				Госстрой Латв. ССР ЛАТГИПРОПРОМ г. Рига	
Гл. спец.		Сухоносов					
Н. контр.		Колтец					
Утв.		Рубинс					

Типовой проект 903-1-154 Альбом VI часть 1

Формат	Зона	Поз.	Обозначение	Наименование	Кол.	Примечание
				Документация		
12			64.12.06.000 СБ	Сборочный чертёж		
				Детали		
11		1	64.12.06.001	Стенка	2	
11		2	64.12.06.001-01	Стенка	2	
				Материалы		
		3		Полоса 5х50 ГОСТ 103-76 ВСт3пс2 ГОСТ 535-58	18,2	м

Подп. и дата | Инв. № дубл. | Взам. инв. № | Подп. и дата | Инв. № подл.

64.12.06.000

Изм.	Лист	№ докум.	Подп.	Дата
Разраб.		Ионова		
Пров.		Зилгалвис		
Гл. спец.		Сухоносов		
Н. контр.		Колмец		22.VI.78
Утв.		Рубинс		

Короб

Лит.	Лист	Листов
		1

Госстрой Латв. ССР ЛАТГИПРОПРОМ г. Рига

Копировал: Тукин

Формат 11

Типовой проект 903-1-154 Альбом VI часть 1

Формат	Зона	Поз.	Обозначение	Наименование	Кол.	Примечание
				Документация		
12			64.12.07.000 СБ	Сборочный чертеж		
				Детали		
11		1	64.12.07.001	Стенка	1	
11		2	64.12.07.002	Стенка	1	
11		3	64.12.07.003	Боковина	2	
				Материалы		
		4		Полоса 5х50 ГОСТ 103-76 ВСт3пс2 ГОСТ 535-58	7,2	м

Подп. и дата | Инв. № дубл. | Взам. инв. № | Подп. и дата | Инв. № подл.

64.12.07.000

Изм.	Лист	№ докум.	Подп.	Дата
Разраб.		Ионова		
Пров.		Зилгалвис		
Гл. спец.		Сухоносов		
Н. контр.		Колмец		22.VI.78
Утв.		Рубинс		

Колено

Лит.	Лист	Листов
		1

Госстрой Латв. ССР ЛАТГИПРОПРОМ г. Рига

Копировал: Тукин

Формат 11

64.12.00.000 СБ

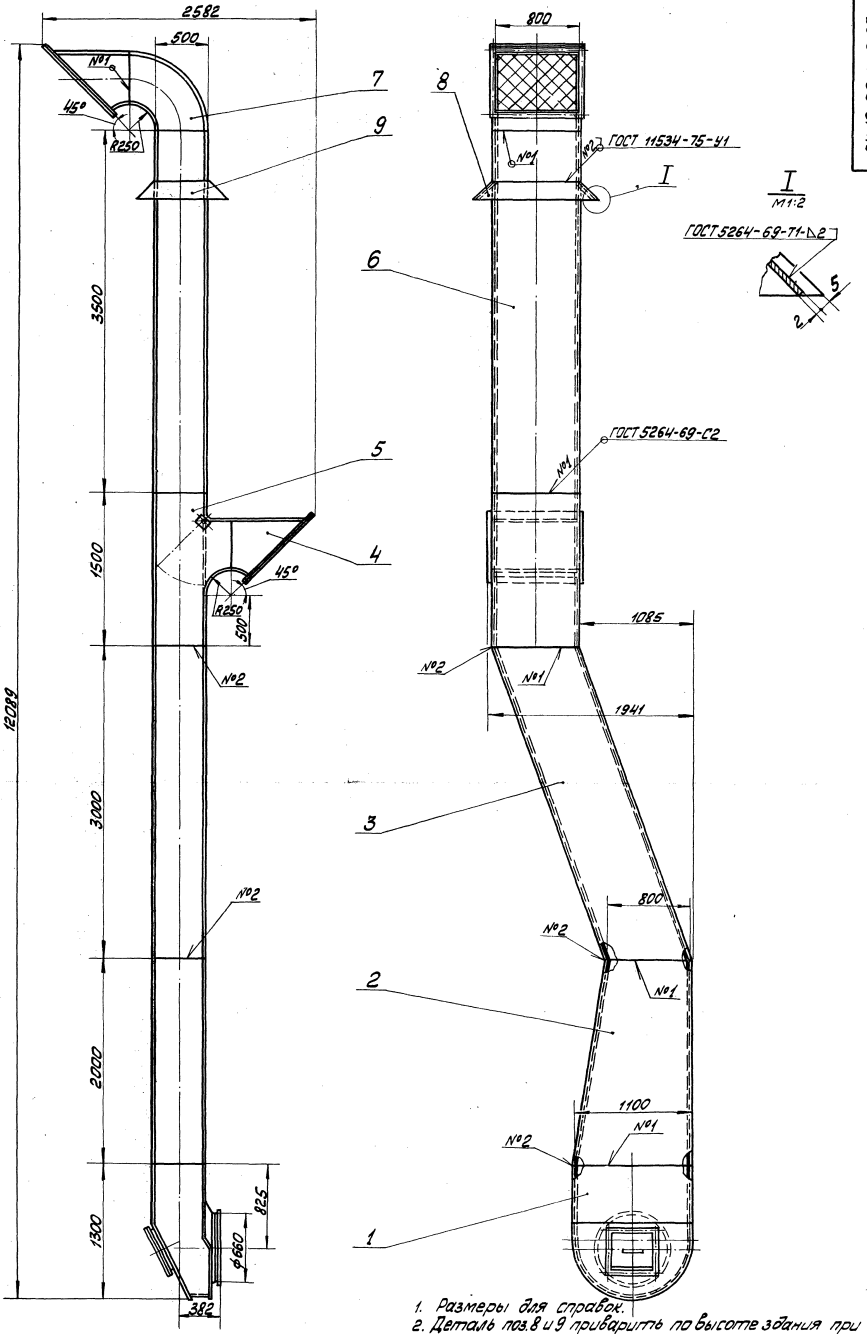

1. Размеры для справок.
2. Деталь поз.8 и 9 приварить по высоте здания при монтаже.

					64.12.00.000 СБ			
Изм.	Лист	№ докум.	Подп.	Дата	Воздухопровод котла ДЕ-25-14ГМ. Сборочный чертёж.	Лит	Масса	Масштаб
Разраб.		Зулгалвис		28.VI			828,5	1:25
Пров.		Колмец		28.VI.78		Лист	Листов 1	
Гл.спец.		Сухоносов				Госстрой Латвии		
Аконтр.		Колмец		28.VI.78		ЛАТГИПРОПРОМ г. Рига		
Утв.		Рубинс						

Типовой проект 903-1-154 Альбом VI часть 1

Инв.№ подл.	Подп. и дата	Взам. инв.	Инв.№ дубл.	Подп. и дата

Типовой проект 903-1-154 Альбом VI часть 1

64.12.00.001

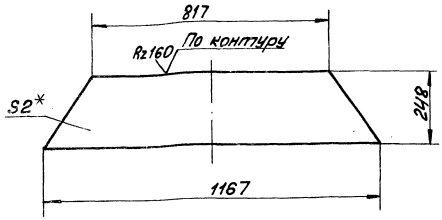

1.* Размеры для справок.
2. Неуказанные предельные отклонения размеров по СМ9.

Изм.	Лист	№ докум.	Подп.	Дата	64.12.00.001			
Разраб.		Ионова			Стенка защитная	Лит.	Масса 3,86	Масштаб 1:10
Пров.		Зилгалвис				Лист	Листов 1	
Гл.спец.		Сухоносов			Лист 2 ГОСТ 19903-74 / ВСт3пс2 ГОСТ 16523-70*	Госстрой Латв. ССР ЛАТГИПРОПРОМ 2. Рига		
Н.контр.		Колмец						
Утв.		Рубинс						

Копировал: Макс Формат 11В

Типовой проект 903-1-154 Альбом VI часть 1

64.12.00.002

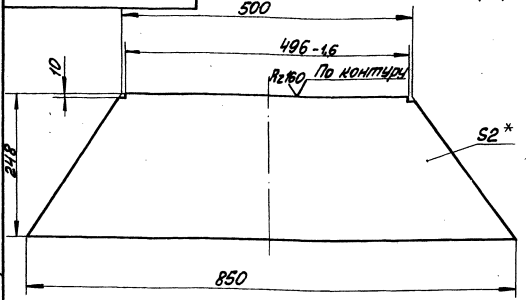

1.* Размеры для справок.
2. Неуказанные предельные отклонения размеров по СМ9.

Изм.	Лист	№ докум.	Подп.	Дата	64.12.00.002			
Разраб.		Ионова			Стенка защитная	Лит.	Масса 2,63	Масштаб 1:5
Пров.		Зилгалвис				Лист	Листов 1	
Гл.спец.		Сухоносов			Лист 2 ГОСТ 19903-74 / ВСт3пс2 ГОСТ 16523-70*	Госстрой Латв. ССР ЛАТГИПРОПРОМ 2. Рига		
Н.контр.		Колмец						
Утв.		Рубинс						

Копировал: Макс Формат 11В

Типовой проект 903-1-154 Альбом VI часть 1

64.12.01.000 СБ

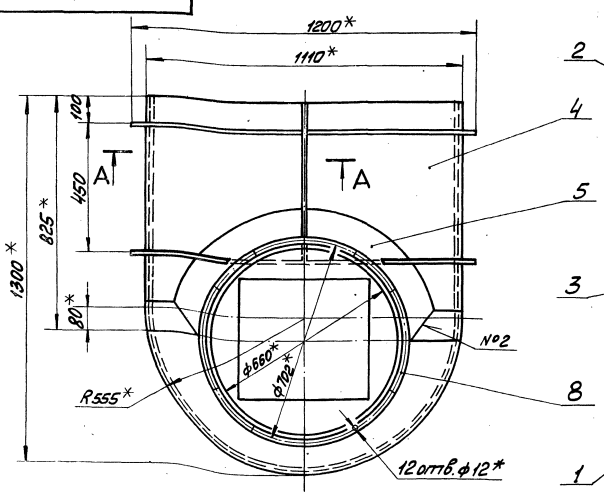

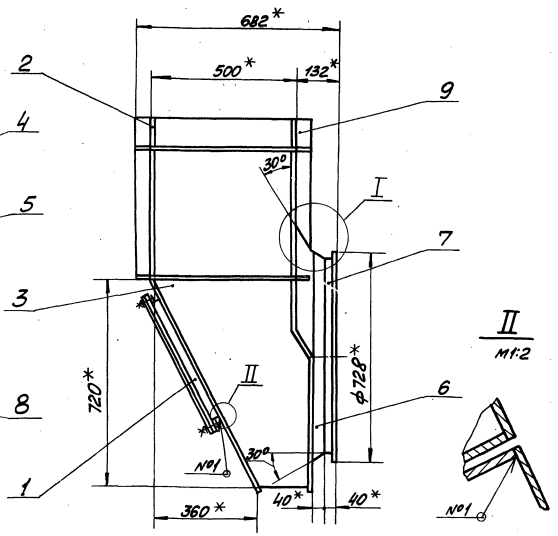

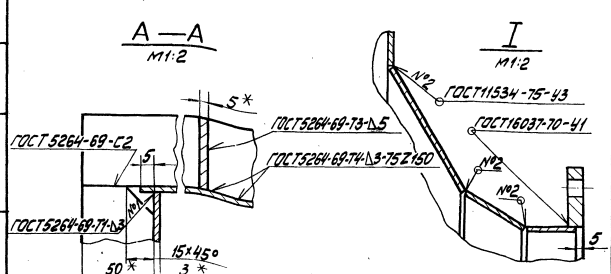

1* Размеры для справок.
2. Неуказанные предельные отклонения размеров по СМ9.

Изм.	Лист	№ докум.	Подп.	Дата	64.12.01.000 СБ			
Разраб.		Колмец			Карман. Сборочный чертёж.	Лит.	Масса 140,2	Масштаб 1:10
Пров.		Зилгалвис				Лист	Листов 1	
Гл.спец.		Сухоносов				Госстрой Латв. ССР ЛАТГИПРОПРОМ 2. Рига		
Н.контр.		Колмец						
Утв.		Рубинс						

Копировал: Макс 15558-74 40 Формат 12

64.12.01.001

Rz160 (V)

Типовой проект 903-1-154 Альбом VII часть 1

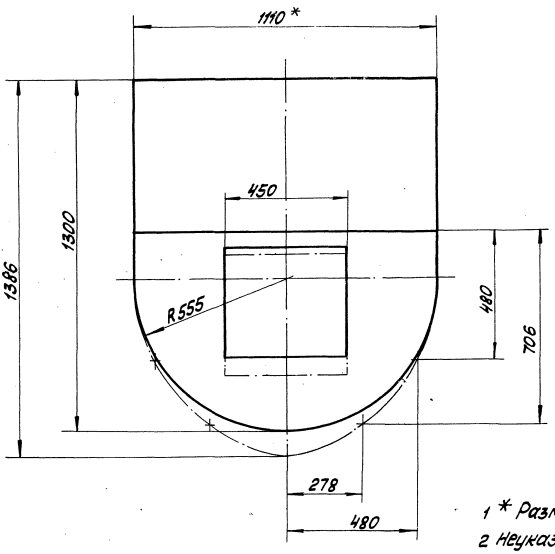

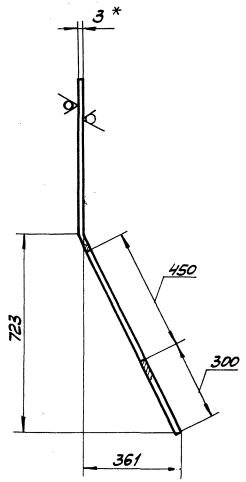

1 * Размеры для справок.

2. Неуказанные предельные отклонения размеров по СМ7.

					64.12.01.001		
Изм.	Лист	№ докум.	Подп.	Дата	Стенка	Лит.	Масса	Масштаб
Разраб.		Цонова					34,5	1:10
Пров.		Колмец				Лист	Листов 1
Гл.спец.		Суконосов			Лист 3 ГОСТ 19903-74	Госстрой Латв.ССР
Н.контр.		Колмец			Вст3пс2 ГОСТ 16523-70*	ЛАТГИПРОПРОМ
Утв.		Рубинс				2. Рига

Копировал: Макс

Формат 12Г

64.12.01.002

Rz160 (V)

Типовой проект 903-1-154 Альбом VII часть 1

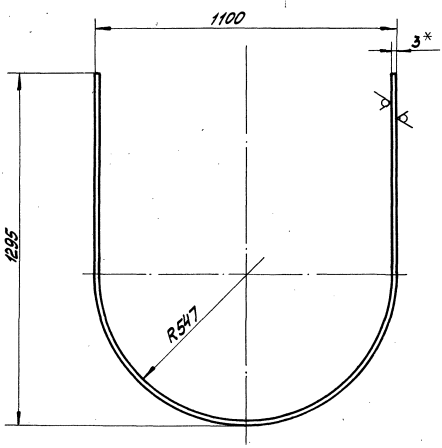

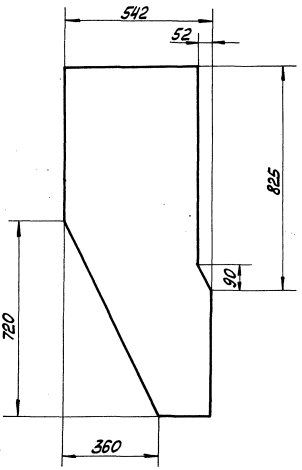

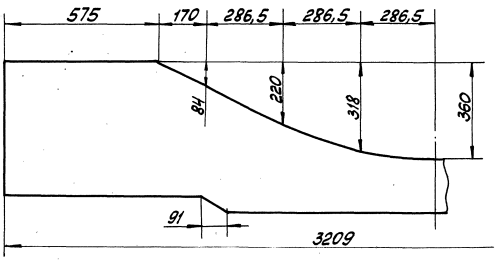

1 * Размеры для справок.

2. Неуказанные предельные отклонения размеров по СМ7.

					64.12.01.002		
Изм.	Лист	№ докум.	Подп.	Дата	Боковина	Лит.	Масса	Масштаб
Разраб.		Цонова					30,5	1:10
Пров.		Колмец				Лист	Листов 1
Гл.спец.		Суконосов			Лист 3 ГОСТ 19903-74	Госстрой Латв.ССР
Н.контр.		Мартынец			Вст3пс2 ГОСТ 16523-70*	ЛАТГИПРОПРОМ
Утв.		Рубинс				2. Рига

Копировал: 15.5.58 - 14 41

Формат 12Г

Типовой проект 903-1-154 Альбом VI часть 1

64.12.01.003

Rz160 √(√)

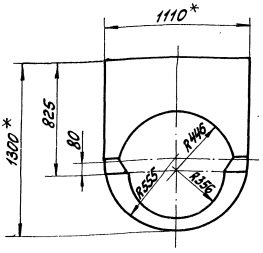

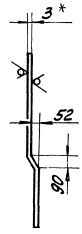

Развёртка

М 1:10

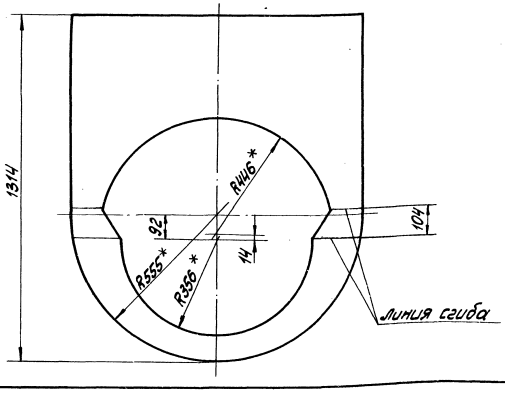

1* Размеры для справок.
2. Неуказанные предельные отклонения размеров по СМ7.

Изм.	Лист	№ докум.	Подп.	Дата	64.12.01.003			
Разраб.		Ионова			Стенка	Лит.	Масса	Масштаб
Пров.		Колмец					18,4	1:20
Гл.спец.		Сухоносов			Лист 3 ГОСТ 19903-74 / В Ст3 пс2 ГОСТ 16523-70*	Лист	Листов 1	
Н.контр.		Колмец				Госстрой Латв.ССР ЛАТГИПРОПРОМ г. Рига		
Утв.		Рубинс						

Копировал: Мак

Формат 12 Г

Типовой проект 903-1-154 Альбом VI часть 1

64.12.01.004

Rz160 √(√)

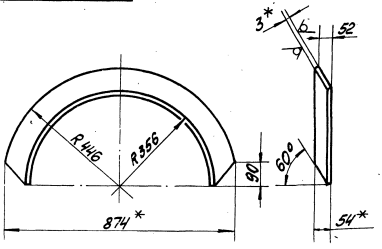

Развёртка

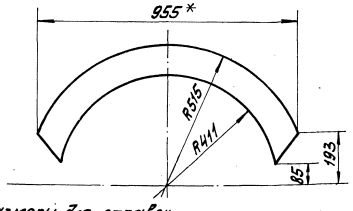

1.* Размеры для справок.
2. Неуказанные предельные отклонения размеров по СМ7.

Изм.	Лист	№ докум.	Подп.	Дата	64.12.01.004			
Разраб.		Ионова			Полуконус	Лит.	Масса	Масштаб
Пров.		Колмец					3,23	1:10
Гл.спец.		Сухоносов			Лист 3 ГОСТ 19903-74 / В Ст3 пс2 ГОСТ 16523-70*	Лист	Листов 1	
Н.контр.		Колмец				Госстрой Латв.ССР ЛАТГИПРОПРОМ г. Рига		
Утв.		Рубинс						

Копировал: Мак

Формат 11 В

Типовой проект 903-1-154 Альбом VI часть 1

64.12.01.005

Rz160 √(√)

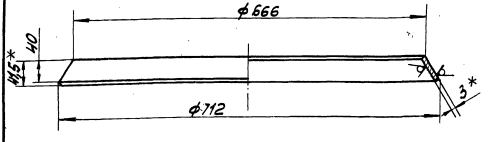

Развёртка

М 1:10

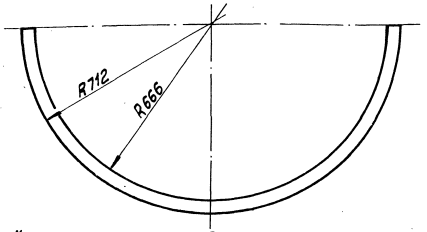

1* Размеры для справок.
2 Неуказанные предельные отклонения размеров: диаметров - по А7, В7, остальных - по СМ7

Изм.	Лист	№ докум.	Подп.	Дата	64.12.01.005			
Разраб.		Ионова			Конус	Лит.	Масса	Масштаб
Пров.		Колмец					4,6	1:5
Гл.спец.		Сухоносов			Лист 3 ГОСТ 19903-74 / В Ст3 пс2 ГОСТ 16523-70*	Лист	Листов 1	
Н.контр.		Колмец				Госстрой Латв.ССР ЛАТГИПРОПРОМ г. Рига		
Утв.		Рубинс						

Копировал: Мак

Формат 11 В

Типовой проект 903-1-154 Альбом VI часть I

64.12.01.006

Rz160 ▽(M)

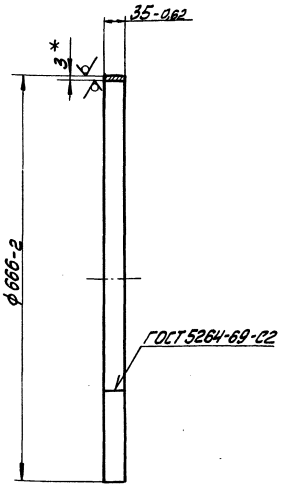

*Размер для справок.

Изм.	Лист	№ докум.	Подп.	Дата
Разраб.		Цонова		
Пров.		Колмец		
Гл.спец.		Сухоносов		
Н.контр.		Колмец		
Утв.		Рубинс		

64.12.01.006

Удлинитель

Лит.	Масса	Масштаб
	1,7	1:5

Лист | Листов 1

Госстрой Латв.ССР ЛАТГИПРОПРОМ г. Рига

3 ГОСТ 19903-74 Лист В Ст3пс2 ГОСТ 16523-70*

Копировал: Макс Формат А18

Типовой проект 903-1-154 Альбом VI часть I

64.12.01.007

▽(M)

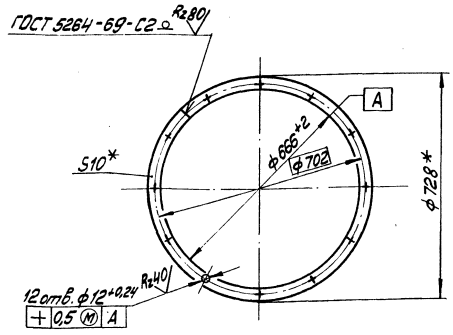

*Размеры для справок.

Изм.	Лист	№ докум.	Подп.	Дата
Разраб.		Цонова		
Пров.		Колмец		
Гл.спец.		Сухоносов		
Н.контр.		Колмец		
Утв.		Рубинс		

64.12.01.007

Фланец

Лит.	Масса	Масштаб
	5,1	1:10

Лист | Листов 1

Госстрой Латв.ССР ЛАТГИПРОПРОМ г. Рига

Полоса 10×30 ГОСТ 103-76 В Ст3сп3 ГОСТ 535-58*

Копировал: Макс Формат А18

Типовой проект 903-1-154 Альбом VI часть I

64.12.02.000 СБ

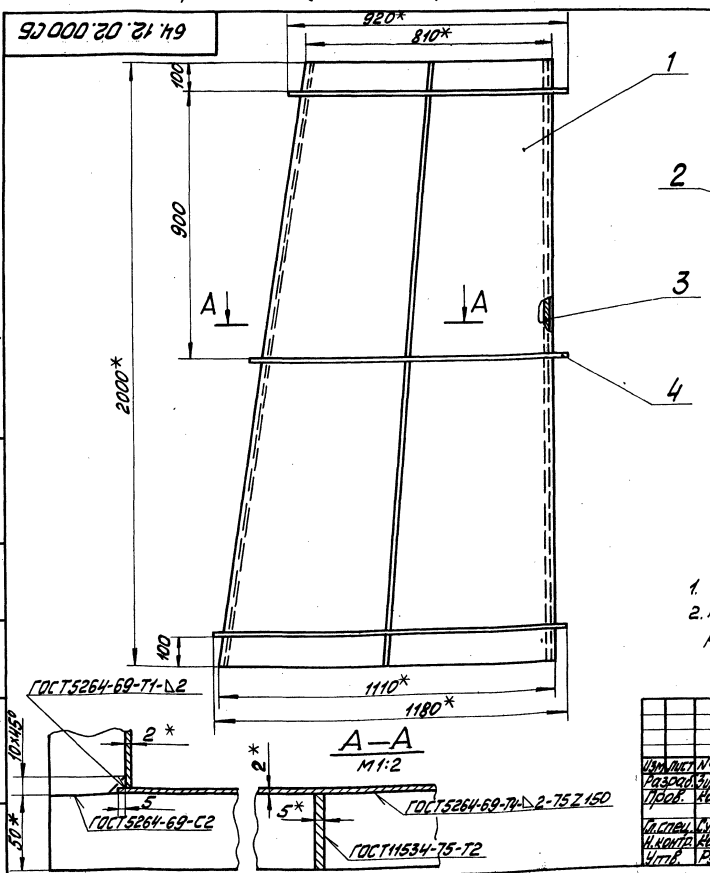

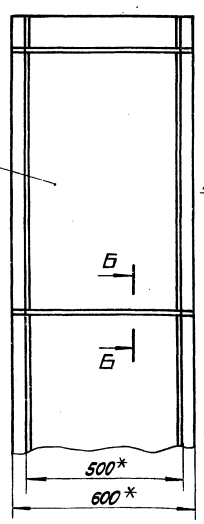

Б–Б
М1:2

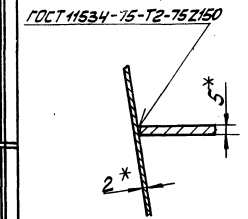

1. *Размеры для справок.
2. Неуказанные предельные отклонения размеров по СМ 9.

Изм.	Лист	№ докум.	Подп.	Дата
Разраб.		Зуевалис		
Пров.		Колмец		
Гл.спец.		Сухоносов		
Н.контр.		Колмец		
Утв.		Рубинс		

64.12.02.000 СБ

Переход сборочный чертёж.

Лит.	Масса	Масштаб
	118	1:10

Лист | Листов 1

Госстрой Латв.ССР ЛАТГИПРОПРОМ г. Рига

Копировал Макс 15453-14-43 Формат А2

64.12.02.001

Типовой проект 903-1-154 Альбом VII часть 1

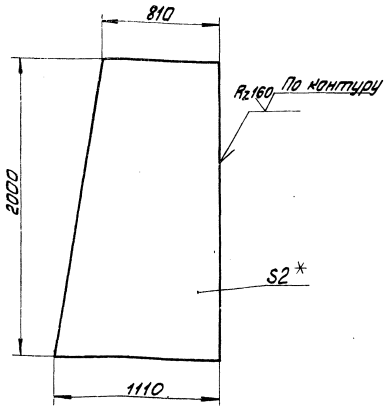

1. * Размер для справок.
2. Неуказанные предельные отклонения размеров по СМд.

Изм.	Лист	№ докум.	Подп.	Дата
Разраб.		Ценова		
Пров.		Зигалайс		
Гл. спец.		Сухоносов		
Н. контр.		Колпец		
Утв.		Рубина		

64.12.02.001

Боковина

Литер	Масса	Масштаб
	30,14	1:20

Лист 2 ГОСТ 19903-74
Вст3пс2 ГОСТ 16523-70*

Лист | Листов 1

Госстрой Латв.ССР
ЛАТГИПРОПРОМ
г. Рига

Копировал: Маг

Формат А1Б

64.12.02.002

Типовой проект 903-1-154 Альбом VII часть 1

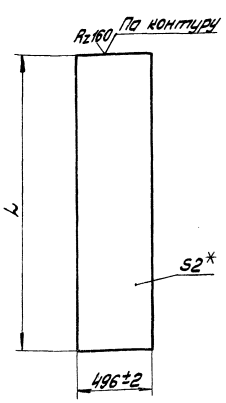

Обозначение	L	Предел. отклон.	Масса
64.12.02.002	2022	±3,5	15,7
-01	2000		15,54

* Размер для справок.

Изм.	Лист	№ докум.	Подп.	Дата
Разраб.		Ценова		
Пров.		Зигалайс		
Гл. спец.		Сухоносов		
Н. контр.		Колпец		
Утв.		Рубина		

64.12.02.002

Стенка

Литер	Масса	Масштаб
	15,54	1:20

Лист 2 ГОСТ 19903-74
Вст3пс2 ГОСТ 16523-70*

Лист | Листов 1

Госстрой Латв.ССР
ЛАТГИПРОПРОМ
г. Рига

Копировал: Маг

Формат А1Б

64.12.03.000 СБ

Типовой проект 903-1-154 Альбом VII часть 1

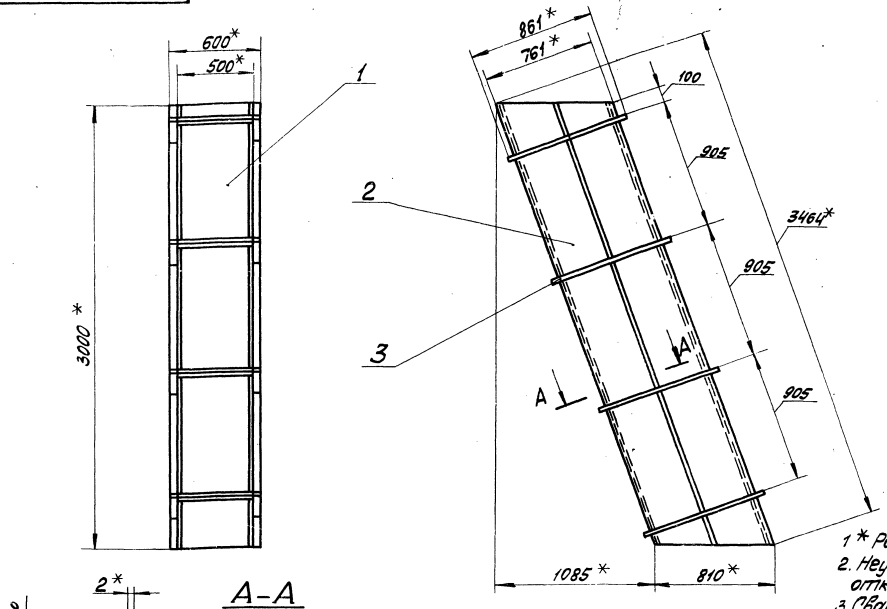

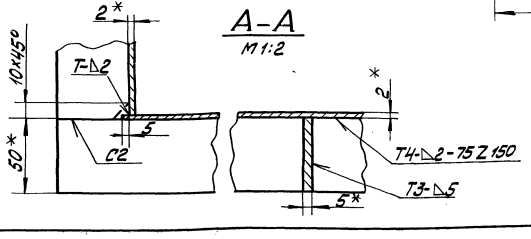

1. * Размеры для справок.
2. Неуказанные предельные отклонения размеров по СМд.
3. Сварные швы по ГОСТ 5264-69.

Изм.	Лист	№ докум.	Подп.	Дата
Разраб.		Зигалайс		
Пров.		Колпец		
Гл. спец.		Сухоносов		
Н. контр.		Колпец		
Утв.		Рубинс		

64.12.03.000 СБ

Короб
Сборочный чертёж

Литер	Масса	Масштаб
	159,8	1:20

Лист | Листов 1

Госстрой Латв.ССР
ЛАТГИПРОПРОМ
г. Рига

Копировал: Маг 158-58-14 44

Формат А1

Типовой проект 903-1-154 Альбом VI часть 1

64.12.03.001

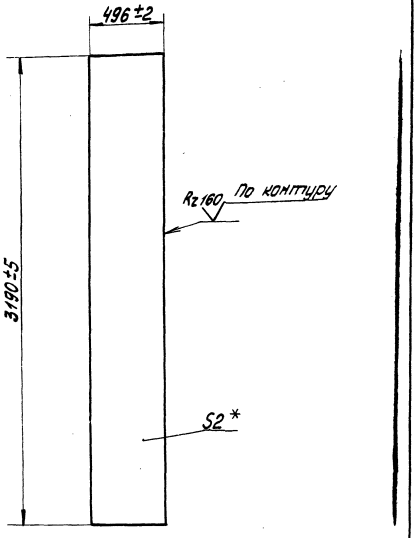

*Размер для справок.

Изм.	Лист	№ докум.	Подп.	Дата	64.12.03.001			
Разраб.		Ионова			Стенка	Лит.	Масса	Масштаб
Пров.		Зилгалвис					24,84	1:20
Гл.спец.		Сухоносов				Лист	Листов 1	
Н.контр.		Колмец			Лист 2 ГОСТ 19903-74 В Ст3 пс2 ГОСТ 16523-70*	Госстрой Латв. ССР ЛАТГИПРОПРОМ г. Рига		
Утв.		Рубинс						

Инв. № подл. | Подп. и дата | Взам. инв. № | Инв. № дубл. | Подп. и дата

Копировал: Мак

Формат 118

Типовой проект 903-1-154 Альбом VI часть 1

64.12.03.002

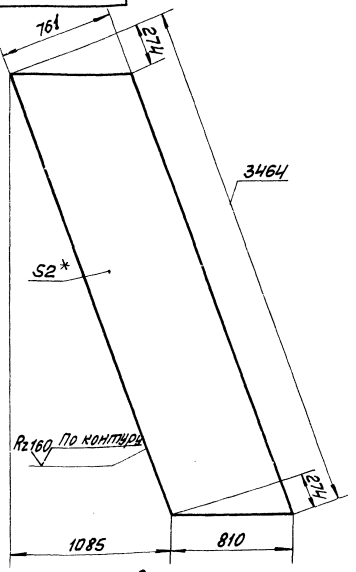

1. * Размер для справок.
2. Неуказанные предельные отклонения размеров по СМ9.

Изм.	Лист	№ докум.	Подп.	Дата	64.12.03.002			
Разраб.		Ионова			Стенка	Лит.	Масса	Масштаб
Пров.		Зилгалвис					38,1	1:20
Гл.спец.		Сухоносов				Лист	Листов 1	
Н.контр.		Колмец			Лист 2 ГОСТ 19903-74 В Ст3 пс2 ГОСТ 16523-70*	Госстрой Латв. ССР ЛАТГИПРОПРОМ г. Рига		
Утв.		Рубинс						

Инв. № подл. | Подп. и дата | Взам. инв. № | Инв. № дубл. | Подп. и дата

Копировал: Мак

Формат 118

Типовой проект 903-1-154 Альбом VI часть 1

64.12.04.000 СБ

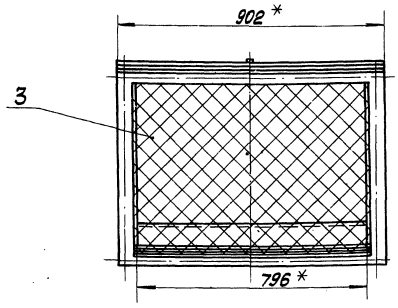

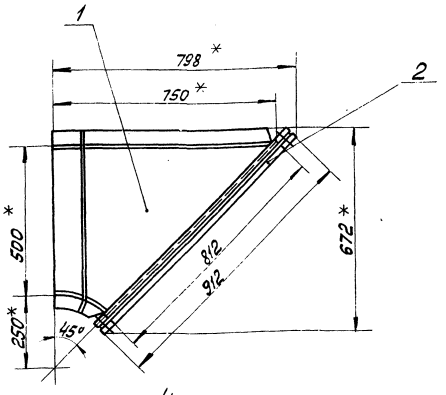

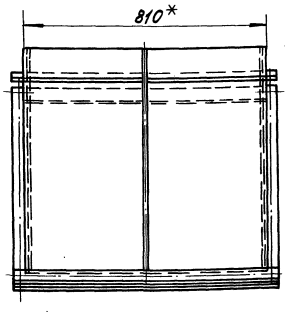

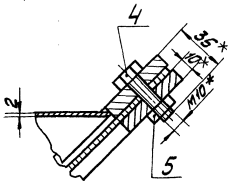

* Размеры для справок.

Изм.	Лист	№ докум.	Подп.	Дата	64.12.04.000 СБ			
Разраб.		Зилгалвис			Короб с сеткой. Сборочный чертёж.	Лит.	Лист	Масштаб
Пров.		Колмец					55,9	1:10
Гл.спец.		Сухоносов				Лист	Листов 1	
Н.контр.		Колмец				Госстрой Латв. ССР ЛАТГИПРОПРОМ г. Рига		
Утв.		Рубинс						

Инв. № подл. | Подп. и дата | Взам. инв. № | Инв. № дубл. | Подп. и дата

Копировал: Мак

Формат 12

Типовой проект 903-1-154 Альбом VI часть 1

64.12.04.100 СБ

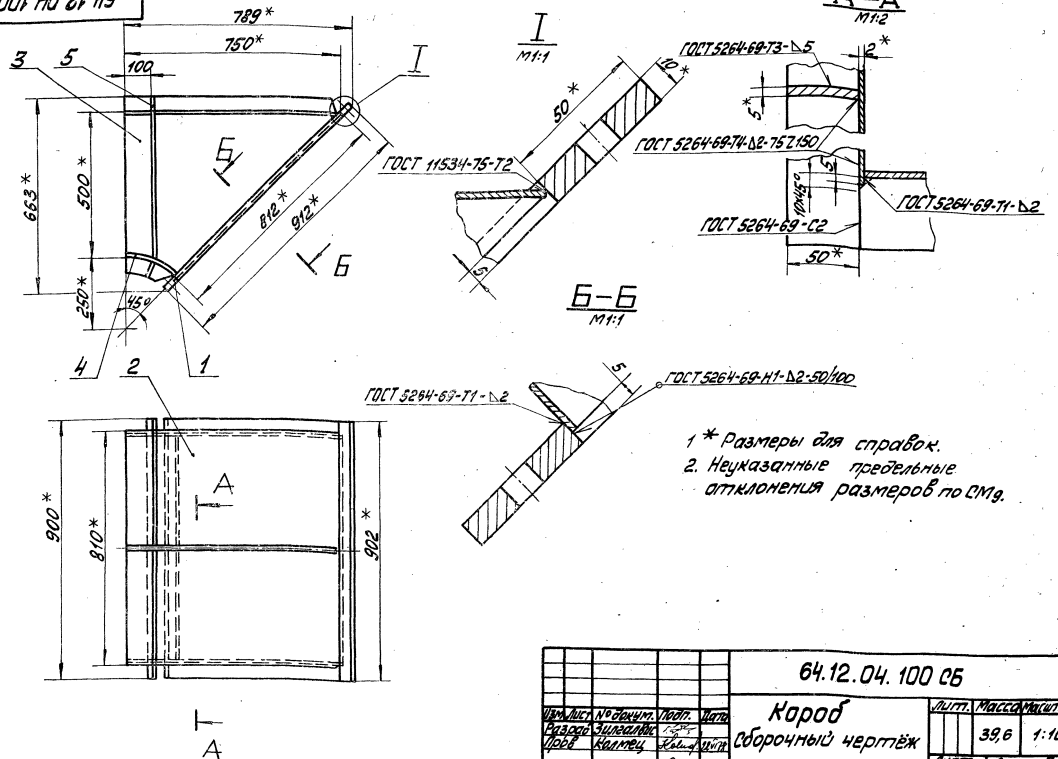

1* Размеры для справок.
2. Неуказанные предельные отклонения размеров по СМ9.

Изм.	Лист	№ докум.	Подп.	Дата	64.12.04.100 СБ			
Разраб.		Зилгалвис			Короб Сборочный чертёж	Лит.	Масса 39,6	Масштаб 1:10
Пров.		Колмец				Лист	Листов 1	
Гл.спец.		Сухоносов				Госстрой Латв. ССР ЛАТГИПРОПРОМ г. Рига		
Н.контр.		Колмец						
Утв.		Рубинс						

Копировал: Формат 12

Типовой проект 903-1-154 Альбом VI часть 1

64.12.04.101

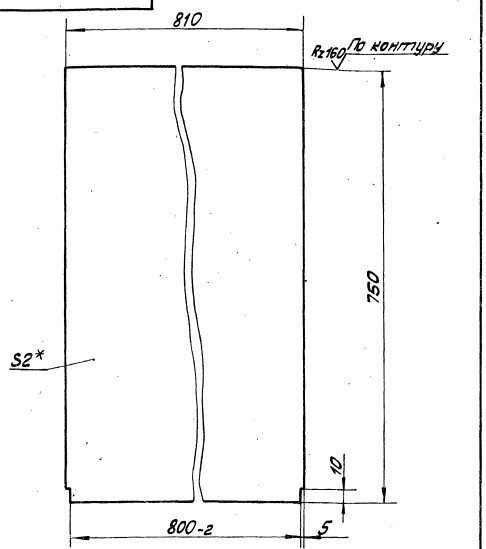

1.* Размеры для справок.
2. Неуказанные предельные отклонения размеров по СМ9.

Изм.	Лист	№ докум.	Подп.	Дата	64.12.04.101			
Разраб.		Ионова			Стенка	Лит.	Масса 9,54	Масштаб 1:5
Пров.		Зилгалвис				Лист	Листов 1	
Гл.спец.		Сухоносов			Лист 2 ГОСТ 19903-74 ВСт3пс2 ГОСТ 16523-70*	Госстрой Латв. ССР ЛАТГИПРОПРОМ г. Рига		
Н.контр.		Колмец						
Утв.		Рубинс						

Копировал: Формат 11В

Типовой проект 903-1-154 Альбом VI часть 1

64.12.04.102

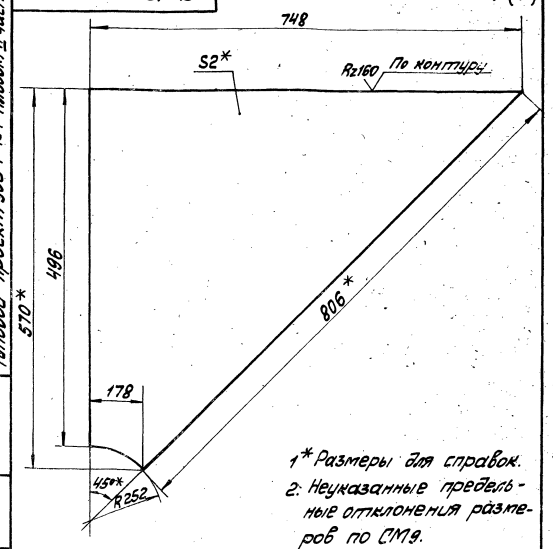

1* Размеры для справок.
2. Неуказанные предельные отклонения размеров по СМ9.

Изм.	Лист	№ докум.	Подп.	Дата	64.12.04.102			
Разраб.		Ионова			Боковина	Лит.	Масса 4,00	Масштаб 1:5
Пров.		Зилгалвис				Лист	Листов 1	
Гл.спец.		Сухоносов			Лист 2 ГОСТ 19903-74 ВСт3пс2 ГОСТ 16523-70*	Госстрой Латв. ССР ЛАТГИПРОПРОМ г. Рига		
Н.контр.		Колмец						
Утв.		Рубинс						

Копировал: Формат 11В

Типовой проект 903-1-154 Альбом VI часть 1

64.12.04.103

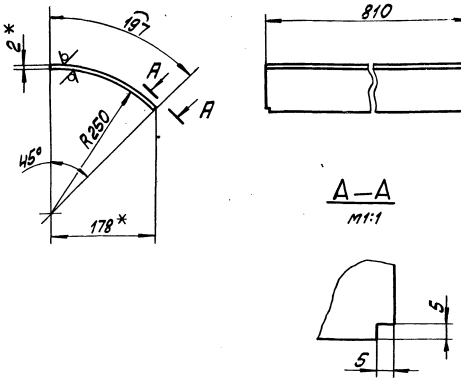

1. * Размеры для справок.
2. Неуказанные предельные отклонения размеров по СМ9.

Изм.	Лист	№ докум.	Подп.	Дата	Стенка	Лит.	Масса	Масштаб
Разраб.		Ионова					2,5	1:5
Пров.		Зилгалвис				Лист	Листов 1	
Гл.спец.		Сухоносов			Лист 2 ГОСТ 19903-74 / В Ст3 пс2 ГОСТ 16523-70*	Госстрой Латв.ССР ЛАТГИПРОПРОМ г. Рига		
Н.контр.		Колмец						
Утв.		Рубинс						

Копировал: Мак Формат 11В

Инв. № подл. | Подп. и дата | Взам. инв. № | Инв. № дубл. | Подп. и дата

Типовой проект 903-1-154 Альбом VI часть 1

64.12.04.200 СБ

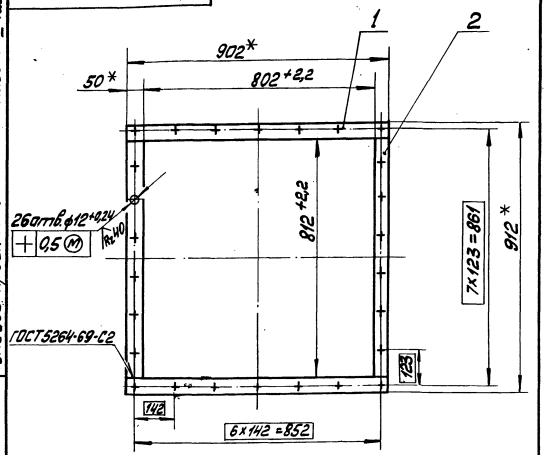

1. * Размеры для справок.
2. Неуказанные предельные отклонения размеров по СМ9.
3. Обработка поверхностей реза деталей Б4 Rz160

Изм.	Лист	№ докум.	Подп.	Дата	Фланец. Сборочный чертёж.	Лит.	Масса	Масштаб
Разраб.		Ионова					13,5	1:10
Пров.		Зилгалвис				Лист	Листов 1	
Гл.спец.		Сухоносов				Госстрой Латв.ССР ЛАТГИПРОПРОМ г. Рига		
Н.контр.		Колмец						
Утв.		Рубинс						

Копировал: Мак Формат 11В

Инв. № подл. | Подп. и дата | Взам. инв. № | Инв. № дубл. | Подп. и дата

Типовой проект 903-1-154 Альбом VI часть 1

64.12.05.000 СБ

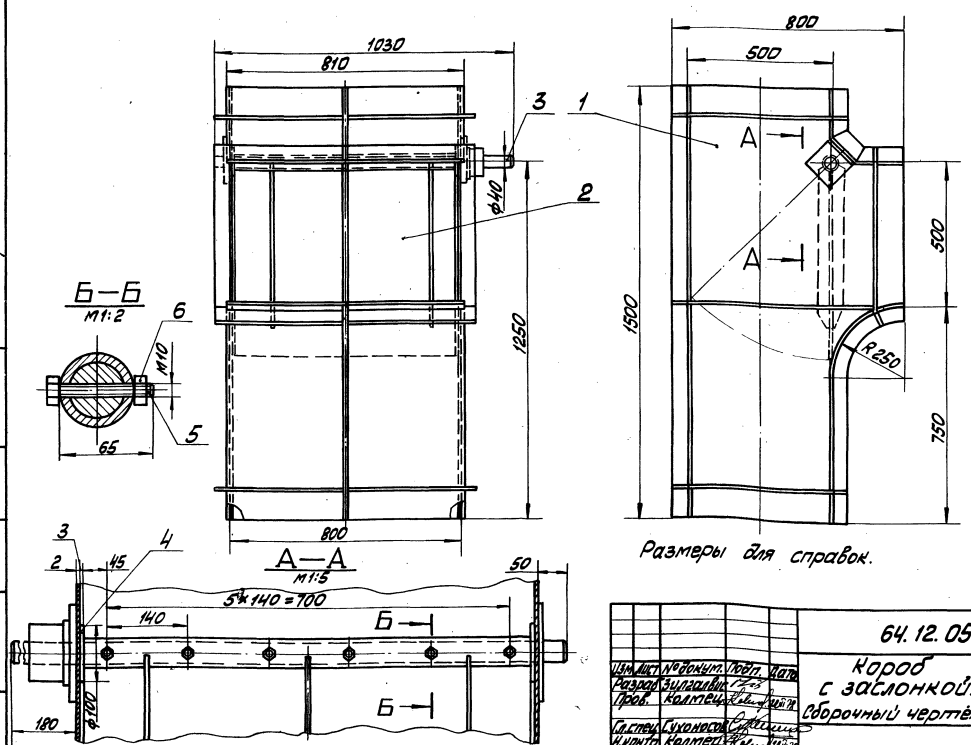

Размеры для справок.

Изм.	Лист	№ докум.	Подп.	Дата	Короб с заслонкой. Сборочный чертёж	Лит.	Масса	Масштаб
Разраб.		Зилгалвис					122	1:10
Пров.		Колмец				Лист	Листов 1	
Гл.спец.		Сухоносов				Госстрой Латв.ССР ЛАТГИПРОПРОМ г. Рига		
Н.контр.		Колмец						
Утв.		Рубинс						

Инв. № подл. | Подп. и дата | Взам. инв. № | Инв. № дубл. | Подп. и дата

64.12.05.001

Типовой проект 903-1-154 Альбом VII часть.

Инв. № подл. | Подп. и дата | Взам. инв. № | Инв. № дубл. | Подп. и дата

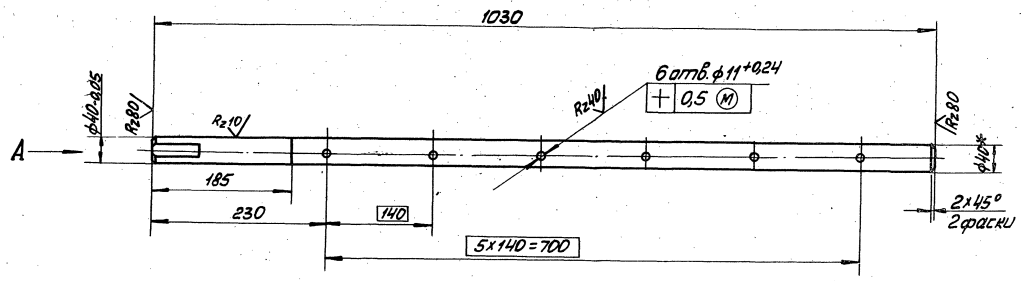

Вид А
М1:1

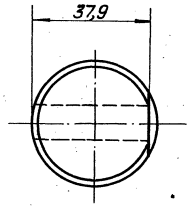

Вид Б повёрнуто
М1:1

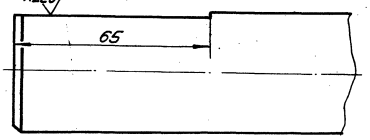

1. * Размеры для справок.
2. Неуказанные предельные отклонения размеров по СМ9.

					64.12.05.001		
Изм.	Лист	№ докум.	Подп.	Дата			
Разраб.		Цонова			Вал	Лит	Масса	Масштаб
Пров.		Зилгалвис					10	1:4
Гл. спец.		Суконосов				Листов 1		
Н. контр.		Колмец			Круг В-40 ГОСТ 2590-71 / ВСт3сп3 ГОСТ 535-58*	Госстрой Латв. ССР ЛАТГИПРОПРОМ 2. Рига		
Утв.		Рубинс						

Копировал: Лит

Формат 12

64.12.05.100 СБ

Типовой проект 903-1-154 Альбом VII часть I

Инв. № подл. | Подп. и дата | Взам. инв. № | Инв. № дубл. | Подп. и дата

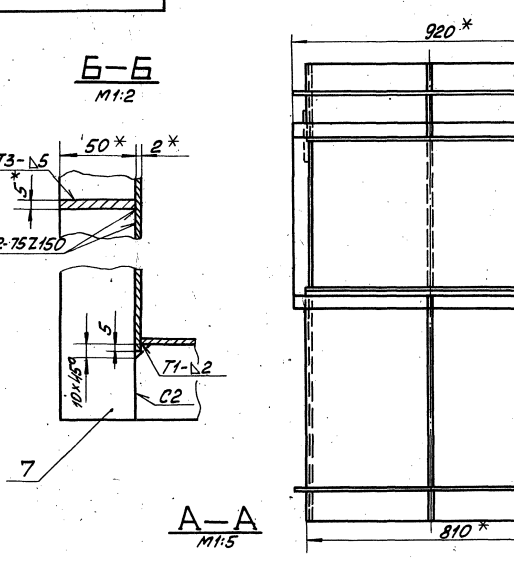

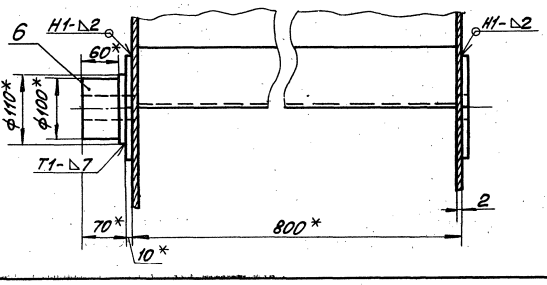

1. * Размеры для справок.
2. Неуказанные предельные отклонения размеров по СМ9.
3. Сварные швы по ГОСТ 5264-69.

					64.12.05.100 СБ		
Изм.	Лист	№ докум.	Подп.	Дата			
Разраб.		Зилгалвис			Короб Сборочный чертёж	Лит	Масса	Масштаб
Пров.		Колмец					79,7	1:10
Гл. спец.		Суконосов				Листов 1		
Н. контр.		Колмец				Госстрой Латв. ССР ЛАТГИПРОПРОМ 2. Рига		
Утв.		Рубинс						

Копировал: Лит 17858-14 48

Формат 12

Типовой проект 903-1-154 Альбом VI часть 1

64.12.05.101

Rz160

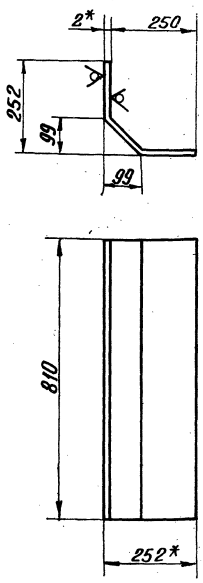

1. * Размеры для справок.
2. Неуказанные предельные отклонения размеров по СМ9.

Изм.	Лист	№ докум.	Подп.	Дата	64.12.05.101	Лит.	Масса	Масштаб
Разраб.		Ионова			Стенка		5,68	1:10
Пров.		Зилгалвис				Лист	Листов 1	
Гл.спец.		Суханосов			Лист 2 ГОСТ 19903-74 ВСт3пс2 ГОСТ 16523-70*	Госстрой Латв. ССР ЛАТГИПРОПРОМ г. Рига		
Н.контр.		Колмец						
Утв.		Рубинс						

Инв. № подл. | Подп. и дата | Взам. инв. № | Инв. № дубл. | Подп. и дата

Копир. В. Дуги | Формат 11В

Типовой проект 903-1-154 Альбом VI часть 1

64.12.05.102

Rz160

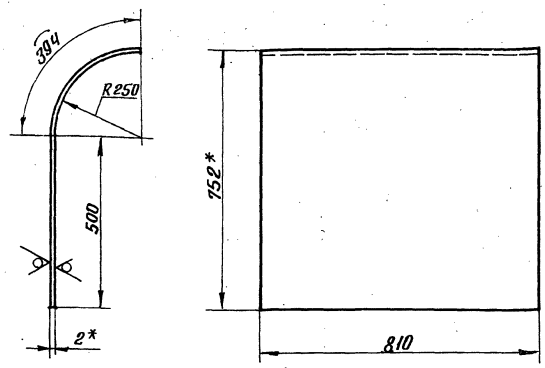

1. * Размеры для справок.
2. Неуказанные предельные отклонения размеров по СМ9.

Изм.	Лист	№ докум.	Подп.	Дата	64.12.05.102	Лит.	Масса	Масштаб
Разраб.		Ионова			Стенка		11,38	1:10
Пров.		Зилгалвис				Лист	Листов 1	
Гл.спец.		Суханосов			Лист 2 ГОСТ 19903-74 ВСт3пс2 ГОСТ 16523-70*	Госстрой Латв. ССР ЛАТГИПРОПРОМ г. Рига		
Н.контр.		Колмец						
Утв.		Рубинс						

Инв. № подл. | Подп. и дата | Взам. инв. № | Инв. № дубл. | Подп. и дата

Копир. В. Дуги | Формат 11В

Типовой проект 903-1-154 Альбом VI часть 1

64.12.05.103

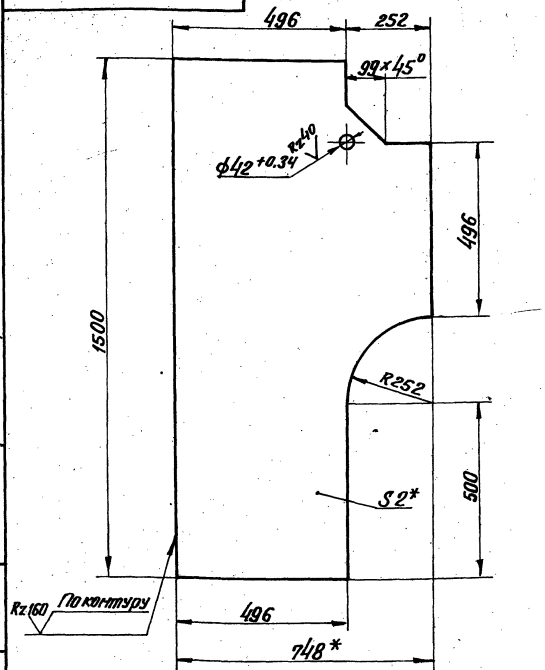

1. * Размеры для справок.
2. Неуказанные предельные отклонения размеров по СМ9

Изм.	Лист	№ докум.	Подп.	Дата	64.12.05.103	Лит.	Масса	Масштаб
Разраб.		Ионова			Боковина		13,92	1:10
Пров.		Зилгалвис				Лист	Листов 1	
Гл.спец.		Суханосов			Лист 2 ГОСТ 19903-74 ВСт3пс2 ГОСТ 16523-70*	Госстрой Латв. ССР ЛАТГИПРОПРОМ г. Рига		
Н.контр.		Колмец						
Утв.		Рубинс						

Инв. № подл. | Подп. и дата | Взам. инв. № | Инв. № дубл. | Подп. и дата

Копир. В. Дуги | Формат 11В

Типовой проект 903-1-154 Альбом VI часть 1

64.12.05.104

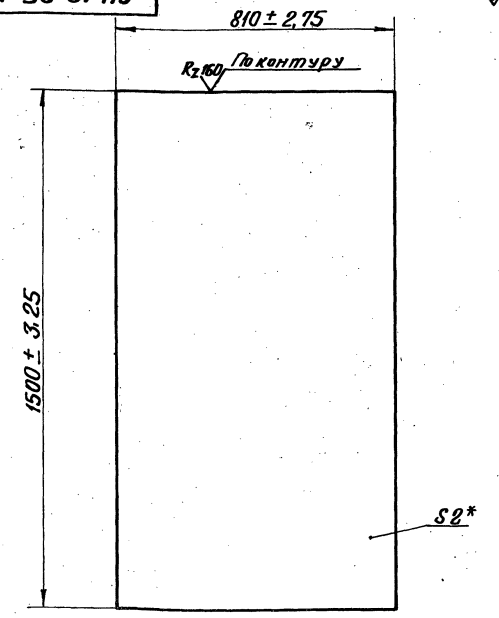

* Размер для справок.

Изм.	Лист	№ докум.	Подп.	Дата	64.12.05.104	Лит.	Масса	Масштаб
Разраб.		Ионова			Стенка		19,08	1:10
Пров.		Зилгалвис				Лист	Листов 1	
Гл.спец.		Суханосов			Лист 2 ГОСТ 19903-74 ВСт3пс2 ГОСТ 16523-70*	Госстрой Латв. ССР ЛАТГИПРОПРОМ г. Рига		
Н.контр.		Колмец						
Утв.		Рубинс						

Инв. № подл. | Подп. и дата | Взам. инв. № | Инв. № дубл. | Подп. и дата

Копир. В. Дуги 15868-14 49 | Формат 11В

Типовой проект 903-1-154 Альбом VI часть 1

64.12.05.200 СБ

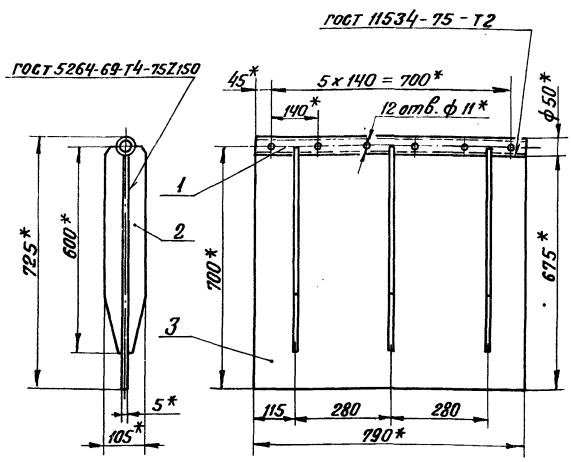

1. * Размеры для справок.
2. Неуказанные предельные отклонения размеров по СМg.

Изм.	Лист	№ докум.	Подп.	Дата	64.12.05.200 СБ	Лит.	Масса	Масштаб
Разраб.		Зилгалвис			Заслонка		30,7	1:10
Пров.		Колмец			Сборочный чертеж	Лист	Листов 1	
Гл.спец.		Суконосов				Госстрой Латв. ССР		
Н.контр.		Колмец				ЛАТГИПРОПРОМ		
Утв.		Рубинс				г. Рига		

Копир. В. Бугай — Формат 11В

Типовой проект 903-1-154 Альбом VI часть 1

64.12.05.201

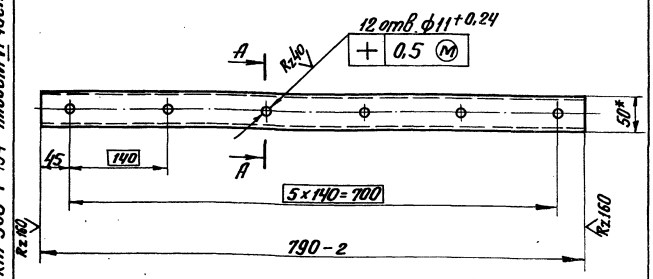

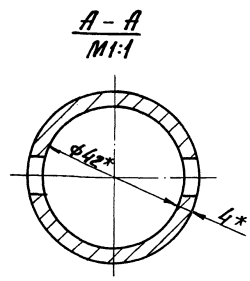

1. * Размер для справок
2. Неуказанные предельные отклонения размеров по СМg.

Изм.	Лист	№ докум.	Подп.	Дата	64.12.05.201	Лит.	Масса	Масштаб
Разраб.		Ионова			Втулка		3,59	1:5
Пров.		Зилгалвис				Лист	Листов 1	
Гл.спец.		Суконосов			Труба 50×4 ГОСТ 8732-70* / В20 ГОСТ 8731-74*	Госстрой Латв. ССР		
Н.контр.		Колмец				ЛАТГИПРОПРОМ		
Утв.		Рубинс				г. Рига		

Копир. В. Бугай — Формат 11В

Типовой проект 903-1-154 Альбом VI часть 1

64.12.05.202

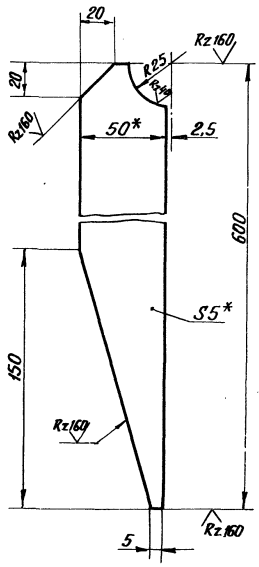

1. * Размеры для справок.
2. Неуказанные предельные отклонения размеров по СМg.

Изм.	Лист	№ докум.	Подп.	Дата	64.12.05.202	Лит.	Масса	Масштаб
Разраб.		Ионова			Ребро		1,03	1:2
Пров.		Зилгалвис				Лист	Листов 1	
Гл.спец.		Суконосов			Полоса 5×50 ГОСТ 103-76 / ВСт3сп3 ГОСТ 535-58*	Госстрой Латв. ССР		
Н.контр.		Колмец				ЛАТГИПРОПРОМ		
Утв.		Рубинс				г. Рига		

Копир. В. Бугай — Формат 11В

Типовой проект 903-1-154 Альбом VI часть 1

64.12.05.203

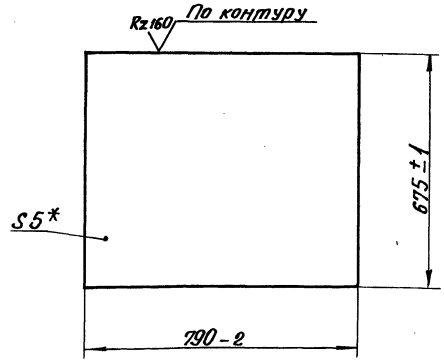

* Размер для справок.

Изм.	Лист	№ докум.	Подп.	Дата	64.12.05.203	Лит.	Масса	Масштаб
Разраб.		Ионова			Створка		20,93	1:10
Пров.		Зилгалвис				Лист	Листов 1	
Гл.спец.		Суконосов			Лист 5 ГОСТ 19903-74 / ВСт3сп3 ГОСТ 14637-69*	Госстрой Латв. ССР		
Н.контр.		Колмец				ЛАТГИПРОПРОМ		
Утв.		Рубинс				г. Рига		

Копир. В. Бугай 15558-14 50 — Формат 11В

Типовой проект 903-1-154 Альбом VI часть 1

64.12.06.000 СБ

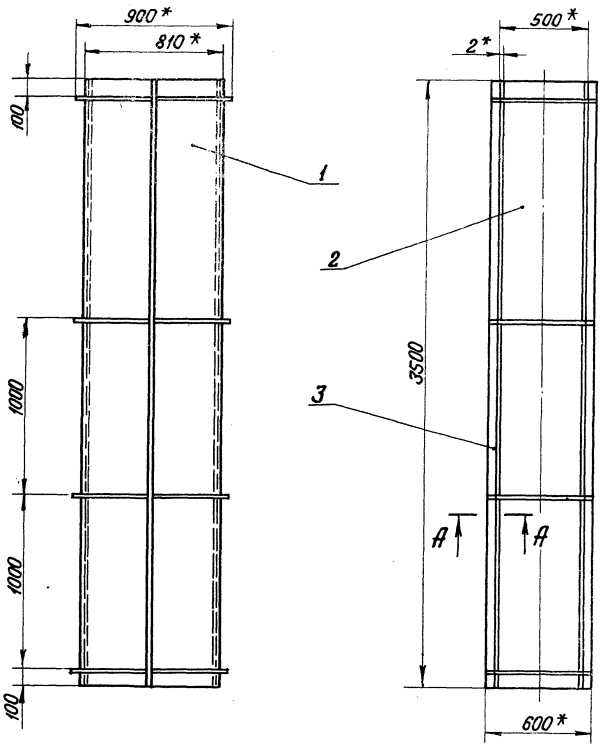

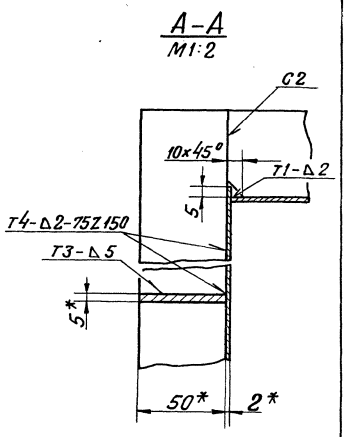

1. * Размеры для справок.
2. Неуказанные предельные отклонения размеров по СМд.
3. Сварные швы по ГОСТ 5264-69.

					64.12.06.000 СБ			
Изм.	Лист	№ докум.	Подп.	Дата	Короб	Лит.	Масса	Масштаб
Разраб.		Ионова			Сборочный чертеж		179.3	1:20
Пров.		Зилгалвис				Лист	Листов 1	
Гл. спец.		Сухоносов				Госстрой Латв. ССР ЛАТГИПРОПРОМ г. Рига		
Н. контр.		Колмец						
Утв.		Рубинс						

Копир. В. Гуляев

Формат 12 г

Типовой проект 903-1-154 Альбом VI часть 1

64.12.07.000 СБ

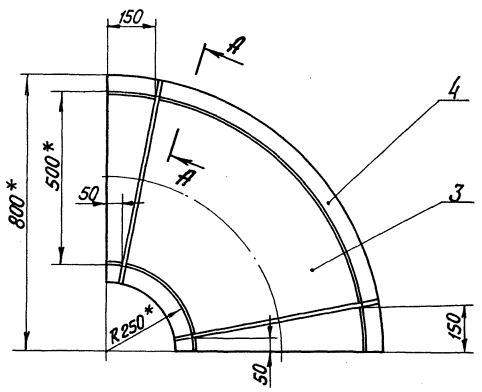

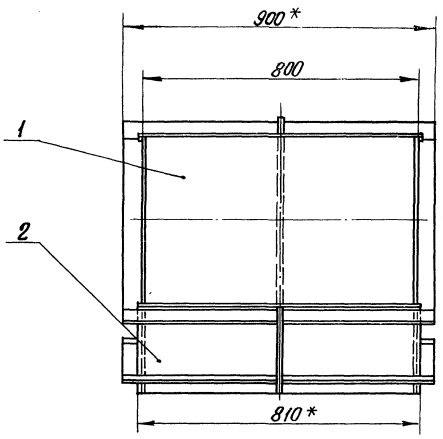

А–А повернуто
М1:2

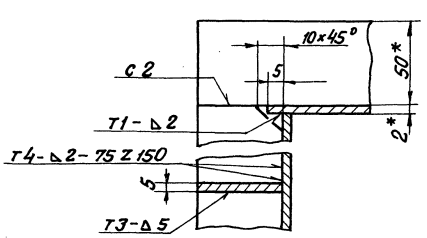

1. * Размеры для справок.
2. Неуказанные предельные отклонения размеров по СМд.
3. Сварные швы по ГОСТ 5264-69.

					64.12.07.000 СБ			
Изм.	Лист	№ докум.	Подп.	Дата	Колено	Лит.	Масса	Масштаб
Разраб.		Зилгалвис			Сборочный чертеж		40.3	1:10
Пров.		Колмец				Лист	Листов 1	
Гл. спец.		Сухоносов				Госстрой Латв. ССР ЛАТГИПРОПРОМ г. Рига		
Н. контр.		Колмец						
Утв.		Рубинс						

Копир. В. Гуляев

Формат 12

Типовой проект 903-1-154 Альбом VII часть 1

64.12.06.001

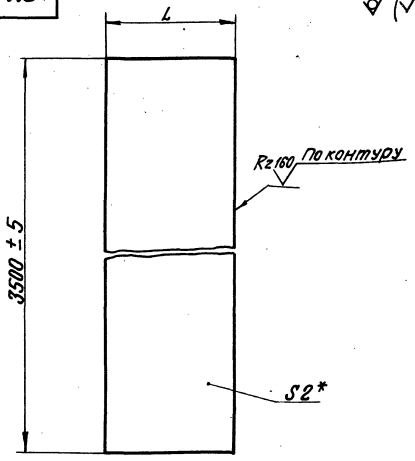

Обозначение	L	Пред. откл.	Масса
64.12.06.001	810	±2,75	44,51
64.12.06.001-01	496	± 2	27,26

* Размер для справок

64.12.06.001

Стенка — Лит. — Масса: см. табл. — Масштаб: —

Лист — Листов 1

Госстрой Латв. ССР ЛАТГИПРОПРОМ г. Рига

Изм. Лист № докум. Подп. Дата

Разраб. Ионова

Пров. Зилгалвис

Гл. спец. Сухоносов

Н. контр. Колмец

Утв. Рубинс

Лист 2 ГОСТ 19903-74 ВСт3пс2 ГОСТ 16523-70*

Копир. Формат 11В

Инв. № подл. | Подп. и дата | Взам. инв. № | Инв. № дубл. | Подп. и дата

Типовой проект 903-1-154 Альбом VII часть 1

64.12.07.001

Rz160

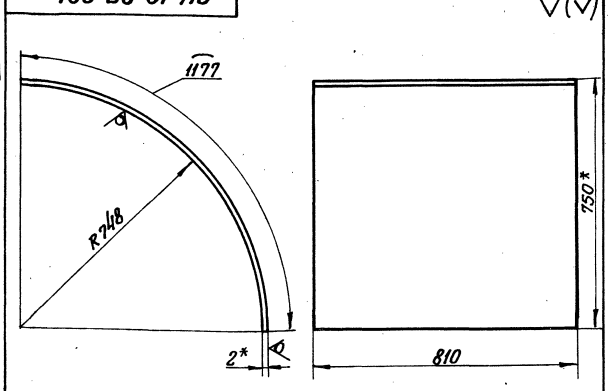

1 * Размеры для справок.

2. Неуказанные предельные отклонения размеров по СМ3.

64.12.07.001

Стенка — Лит. — Масса: 14,97 — Масштаб: 1:10

Лист — Листов 1

Госстрой Латв. ССР ЛАТГИПРОПРОМ г. Рига

Изм. Лист № докум. Подп. Дата

Разраб. Ионова

Пров. Зилгалвис

Гл. спец. Сухоносов

Н. контр. Колмец

Утв. Рубинс

Лист 2 ГОСТ 19903-74 ВСт3пс2 ГОСТ 16523-70*

Копир. Формат 11В

Инв. № подл. | Подп. и дата | Взам. инв. № | Инв. № дубл. | Подп. и дата

Типовой проект 903-1-154 Альбом VII, часть 1

64.12.07.002

Rz160

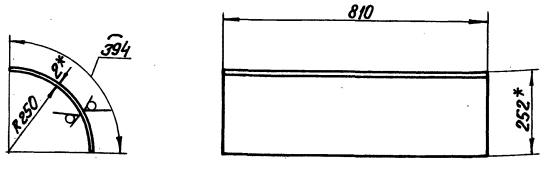

1 * Размеры для справок.

2. Неуказанные предельные отклонения размеров по СМ3.

64.12.07.002

Стенка — Лит. — Масса: 5,00 — Масштаб: 1:10

Лист — Листов 1

Госстрой Латв. ССР ЛАТГИПРОПРОМ г. Рига

Изм. Лист № докум. Подп. Дата

Разраб. Ионова

Пров. Зилгалвис

Гл. спец. Сухоносов

Н. контр. Колмец

Утв. Рубинс

Лист 2 ГОСТ 19903-74 ВСт3пс2 ГОСТ 16523-70*

Копир. Формат 11В

Инв. № подл. | Подп. и дата | Взам. инв. № | Инв. № дубл. | Подп. и дата

Типовой проект 903-1-154 Альбом VII часть 1

64.12.07.003

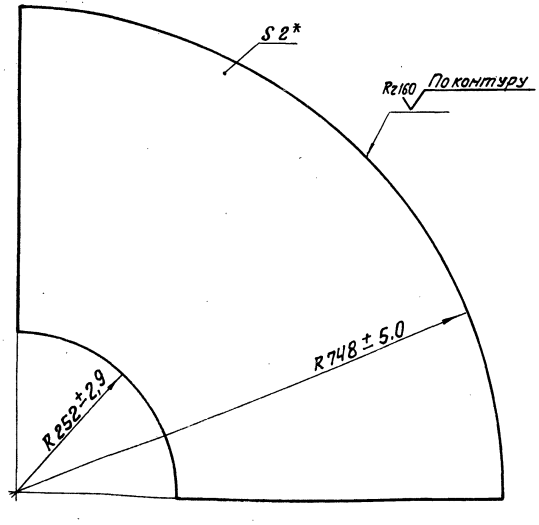

* Размер для справок

64.12.07.003

Боковина — Лит. — Масса: 6,1 — Масштаб: 1:5

Лист — Листов 1

Госстрой Латв. ССР ЛАТГИПРОПРОМ г. Рига

Изм. Лист № докум. Подп. Дата

Разраб. Ионова

Пров. Зилгалвис

Гл. спец. Сухоносов

Н. контр. Колмец

Утв. Рубинс

Лист 2 ГОСТ 19903-74 ВСт3пс2 ГОСТ 16523-70*

Копир. 15558-14 32 Формат 11В

Инв. № подл. | Подп. и дата | Взам. инв. № | Инв. № дубл. | Подп. и дата

Типовой проект 903-1-154 Альбом VI часть 1

Формат	Зона	Поз.	Обозначение	Наименование	Кол.	Примечание
				Документация		
12			65.14.10.000 СБ	Сборочный чертеж		
				Сборочные единицы		
11		1	65.14.10.100	Переход	1	
11		2	65.14.10.200	Колено	1	

Изм.	Лист	№ докум.	Подп.	Дата
Разраб.		Цонова		
Пров.		Зилгалвис		
Гл. спец.		Сухоносов		
Н. контр.		Колмец		
Утв.		Рубинс		

65.14.10.000

Газопровод № 1

Лит. | Лист | Листов 1

Госстрой Латв. ССР ЛАТГИПРОПРОМ г. Рига

Копир. В. Гурц

Формат 11

Типовой проект 903-1-154 Альбом VI часть 1

Формат	Зона	Поз.	Обозначение	Наименование	Кол.	Примечание
				Документация		
12			65.14.10.100 СБ	Сборочный чертеж		
				Сборочные единицы		
11		1	65.14.10.110	Фланец	1	
				Детали		
11		2	65.14.10.101	Боковина	2	
11		3	65.14.10.102	Стенка	2	
				Материалы		
		4		Полоса 5х50 ГОСТ 103-76 ВСт3сп3 ГОСТ 535-58*	6	м

Изм.	Лист	№ докум.	Подп.	Дата
Разраб.		Цонова		
Пров.		Зилгалвис		
Гл. спец.		Сухоносов		
Н. контр.		Колмец		
Утв.		Рубинс		

65.14.10.100

Переход

Лит. | Лист | Листов 1

Госстрой Латв. ССР ЛАТГИПРОПРОМ г. Рига

Копир. В. Гурц

Типовой проект 903-1-154 Альбом VI часть 1

Формат	Зона	Поз.	Обозначение	Наименование	Кол.	Примечание
				Документация		
12			65.14.10.110 СБ	Сборочный чертеж		
				Детали		
54		1	65.14.10.111	Полка		
				Уголок Б-50х50х5 ГОСТ 8509-72 ВСт3сп3 ГОСТ 535-58*	2	6,35 кг
54		2	65.14.10.112	Полка		
				Уголок Б-50х50х5 ГОСТ 8509-72 ВСт3сп3 ГОСТ 535-58*	2	2,65 кг

Изм.	Лист	№ докум.	Подп.	Дата
Разраб.		Цонова		
Пров.		Зилгалвис		
Гл. спец.		Сухоносов		
Н. контр.		Колмец		
Утв.		Рубинс		

65.14.10.110

Фланец

Лит. | Лист | Листов 1

Госстрой Латв. ССР ЛАТГИПРОПРОМ г. Рига

Копир. В. Гурц

Формат

Типовой проект 903-1-154 Альбом VI часть 1

Формат	Зона	Поз.	Обозначение	Наименование	Кол.	Примечание
				Документация		
12			65.14.10.200 СБ	Сборочный чертеж		
				Детали		
11		1	65.14.10.201	Стенка	1	
11		2	65.14.10.202	Стенка	1	
11		3	65.14.10.203	Боковина	2	
				Материалы		
	4			Полоса 5х50 ГОСТ 103-76 ВСт3сп3 ГОСТ 535-58*	12	м

Изм.	Лист	№ докум.	Подп.	Дата
Разраб.		Цонова		
Пров.		Зилгалвис		
Гл. спец.		Сухоносов		
Н. контр.		Колмец		
Утв.		Рубинс		

65.14.10.200

Колено

Лит. | Лист | Листов 1

Госстрой Латв. ССР ЛАТГИПРОПРОМ г. Рига

Копир. В. Гурц 15958-14 53

Формат 11

Типовой проект 903-1-154 Альбом VI часть 1

Формат	Зона	Поз.	Обозначение	Наименование	Кол.	Примечание
				Документация		
12			65.14.20.000 СБ	Сборочный чертеж		
				Детали		
11		1	65.14.20.001	Боковина	1	
11		2	65.14.20.002	Боковина	1	
11		3	65.14.20.003	Стенка	1	
11		4	65.14.20.004	Стенка	1	
				Материалы		
		5		Полоса 50×50 ГОСТ 103-76 ВСт3сп3 ГОСТ 535-58*	30	м

Подп. и дата | Инв. № дубл. | Взам. инв. № | Подп. и дата | Инв. № подл.

Изм.	Лист	№ докум.	Подп.	Дата
Разраб.		Ионова		
Пров.		Зилгалвис		
Гл. спец.		Сухоносов		
Н. контр.		Колмец		28.VII.78
Утв.		Рубинс		

65.14.20.000

Газопровод № 2

Лит. | Лист | Листов 1

Госстрой Латв. ССР ЛАТГИПРОПРОМ г. Рига

Копир. В. Бугай

Формат 11

Типовой проект 903-1-154 Альбом VI часть 1

Формат	Зона	Поз.	Обозначение	Наименование	Кол.	Примечание
				Документация		
12			65.14.30.000 СБ	Сборочный чертеж		
				Сборочные единицы		
11		1	58.02.00.000	Люк лаза	1	
				Детали		
12		2	65.14.30.001	Боковина	1	
11		3	65.14.30.002	Полуконус	1	
12		4	65.14.30.003	Стенка	1	
11		5	65.14.30.004	Стенка	1	
11		6	65.14.30.005	Фланец	1	
11		7	65.14.30.006	Кольцо	1	
11		8	65.14.30.007	Конус	1	
				Материалы		
		9		Квадрат В-10 ГОСТ 2591-71 ВСт3сп3 ГОСТ 535-58	4	м

Подп. и дата | Инв. № дубл. | Взам. инв. № | Подп. и дата | Инв. № подл.

Изм.	Лист	№ докум.	Подп.	Дата
Разраб.		Колмец		28.VII.78
Пров.		Зилгалвис		
Гл. спец.		Сухоносов		
Н. контр.		Колмец		28.VII.78
Утв.		Рубинс		

65.14.30.000

Карман

Лит. | Лист | Листов 1

Госстрой Латв. ССР ЛАТГИПРОПРОМ г. Рига

Копир. В. Бугай

Формат 11

Типовой проект 903-1-154 Альбом VI часть 1

Формат	Зона	Поз.	Обозначение	Наименование	Кол.	Примечание
				Документация		
12			65.14.40.000 СБ	Сборочный чертеж		
				Детали		
11		1	65.14.40.001	Фланец	1	
11		2	65.14.40.002	Стенка	1	
11		3	65.14.40.002-01	Стенка	1	
11		4	65.14.40.003	Боковина	1	
11		5	65.14.40.004	Боковина	1	

Подп. и дата | Инв. № дубл. | Взам. инв. № | Подп. и дата | Инв. № подл.

Изм.	Лист	№ докум.	Подп.	Дата
Разраб.		Ионова		
Пров.		Зилгалвис		
Гл. спец.		Сухоносов		
Н. контр.		Колмец		28.VII.78
Утв.		Рубинс		

65.14.40.000

Переход

Лит. | Лист | Листов 1

Госстрой Латв. ССР ЛАТГИПРОПРОМ Рига

Копир. В. Бугай

Формат 11

Типовой проект 903-1-154 Альбом VI часть 1

Формат	Зона	Поз.	Обозначение	Наименование	Кол.	Примечание
				Документация		
22			65.14.50.000 СБ	Сборочный чертеж		
				Сборочные единицы		
11		1	65.14.50.100	Фланец	1	
11		2	65.14.50.200	Колено	1	
11		3	65.14.50.300	Переход	1	

Подп. и дата | Инв. № дубл. | Взам. инв. № | Подп. и дата | Инв. № подл.

Изм.	Лист	№ докум.	Подп.	Дата
Разраб.		Зилгалвис		
Пров.		Колмец		28.VII.78
Гл. спец.		Сухоносов		
Н. контр.		Колмец		28.VII.78
Утв.		Рубинс		

65.14.50.000

Газопровод № 4

Лит. | Лист | Листов 1

Госстрой Латв. ССР ЛАТГИПРОПРОМ г. Рига

Копир. В. Бугай 15858-14 Б. Формат 11

Типовой проект 903-1-154 Альбом VI часть I

Формат	Зона	Поз.	Обозначение	Наименование	Кол.	Примечание
				Документация		
11			65.14.50.100 СБ	Сборочный чертеж		
				Детали		
Б4		1	65.14.50.101	Полка		
				Уголок Б-63х63х6 ГОСТ 8509-72		
				ВСт3сп3 ГОСТ 535-58*	2	6,51 кг
Б4		2	65.14.50.102	Полка		
				Уголок Б-63х63х6 ГОСТ 8509-72		
				ВСт3сп3 ГОСТ 535-58*	2	8,8 кг

Инв. № подл. | Подп. и дата | Взам. инв. № | Инв. № дубл. | Подп. и дата

Изм.	Лист	№ докум.	Подп.	Дата
Разраб.		Иванова		
Пров.		Зигмантис		
Гл. спец.		Суханосов		
Н. контр.		Колмец		11.11.74
Утв.		Рубинс		

65.14.50.100

Фланец

Лит.	Лист	Листов
		1

Госстрой Латв. ССР
ЛАТГИПРОПРОМ
г. Рига

Копир. В. Гуч | Формат 11

Типовой проект 903-1-154 Альбом VI часть I

Формат	Зона	Поз.	Обозначение	Наименование	Кол.	Примечание
				Документация		
12			65.14.50.200 СБ	Сборочный чертеж		
				Детали		
11		1	65.14.50.201	Стенка	1	
11		2	65.14.50.202	Стенка	1	
11		3	65.14.50.203	Боковина	2	
				Материалы		
		4		Полоса 5х50 ГОСТ 103-76		
				ВСт3Сп3 ГОСТ 535-58*	74	м

Инв. № подл. | Подп. и дата | Взам. инв. № | Инв. № дубл. | Подп. и дата

Изм.	Лист	№ докум.	Подп.	Дата
Разраб.		Иванова		
Пров.		Зигмантис		
Гл. спец.		Суханосов		
Н. контр.		Колмец		11.11.74
Утв.		Рубинс		

65.14.50.200

Колено

Лит.	Лист	Листов
		1

Госстрой Латв. ССР
ЛАТГИПРОПРОМ
г. Рига

Копир. В. Гуч | Формат 11

Типовой проект 903-1-154 Альбом VI часть I

Формат	Зона	Поз.	Обозначение	Наименование	Кол.	Примечание
				Документация		
12			65.14.50.300 СБ	Сборочный чертеж		
				Детали		
11		1	65.14.50.301	Стенка	1	
11		2	65.14.50.302	Стенка	1	
11		3	65.14.50.303	Боковина	1	
11		4	65.14.50.303-01	Боковина	1	
				Материалы		
		5		Полоса 5х50 ГОСТ 103-76		
				ВСт3пс2 ГОСТ 535-58*	37,5	м

Инв. № подл. | Подп. и дата | Взам. инв. № | Инв. № дубл. | Подп. и дата

Изм.	Лист	№ докум.	Подп.	Дата
Разраб.		Иванова		
Пров.		Зигмантис		
Гл. спец.		Суханосов		
Н. контр.		Колмец		11.11.74
Утв.		Рубинс		

65.14.50.300

Переход

Лит.	Лист	Листов
		1

Госстрой Латв. ССР
ЛАТГИПРОПРОМ
г. Рига

Копир. А. Гуч | Формат 11

ЛАТГИПРОПРОМ

65.14.01.000 СБ

Типовой проект 903-1-154 Альбом VI часть 1

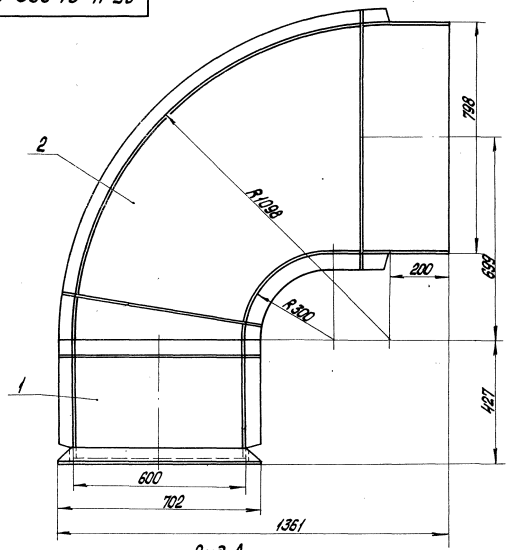

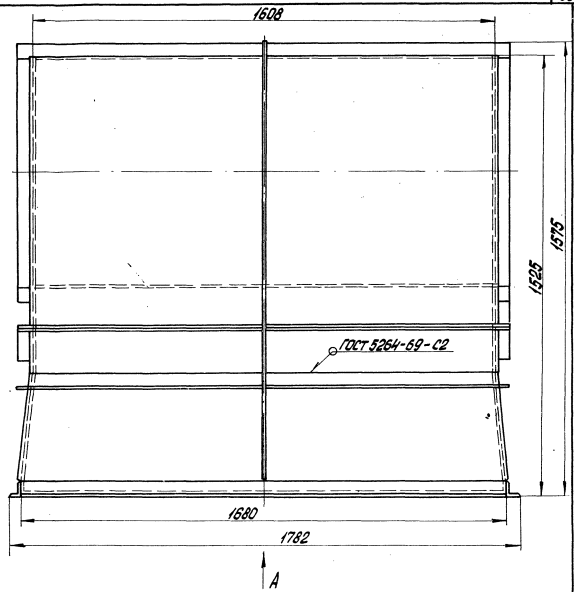

Размеры для справок.

Вид А
М1:20

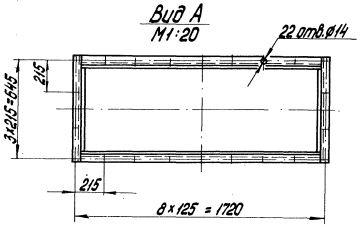

					65.14.10.000 СБ			
Изм.	Лист	№ докум.	Подп.	Дата	Газопровод №1 Сборочный чертеж	Лит.	Масса	Масштаб
Разраб.		Ионова					364,7	1:10
Пров.		Зилгалвис				Лист	Листов 1	
Гл. спец.		Сухоносов				Госстрой Латв. ССР ЛАТГИПРОПРОМ г. Рига		
Н. контр.		Калмец						
Утв.		Рубинс						

Копировал О. Янкелович

Формат 12

Инв. № подл. | Подп. и дата | Взам. инв. № | Инв. № дубл. | Подп. и дата

65.14.10.100 СБ

Типовой проект 903-1-154 Альбом VI часть 1

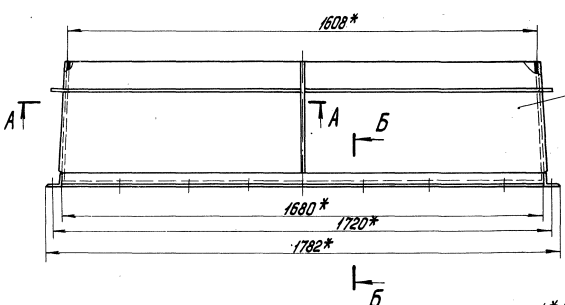

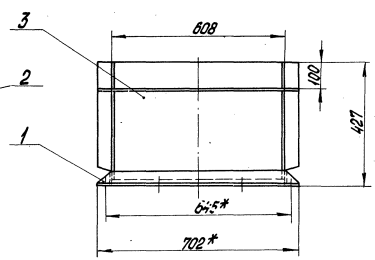

1.* Размеры для справок.
2. Неуказанные предельные отклонения размеров по СМ9.
3. Сварные швы по ГОСТ 5264-69.

А - А
М1:2

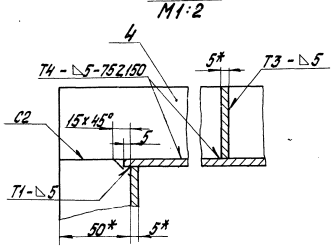

Б - Б
М1:2

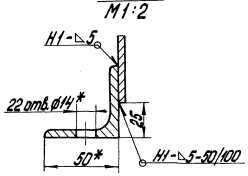

					65.14.10.100 СБ			
Изм.	Лист	№ докум.	Подп.	Дата	Переход Сборочный чертеж	Лит.	Масса	Масштаб
Разраб.		Зилгалвис					87,6	1:10
Пров.		Калмец				Лист	Листов 1	
Гл. спец.		Сухоносов				Госстрой Латв. ССР ЛАТГИПРОПРОМ г. Рига		
Н. контр.		Калмец						
Утв.		Рубинс						

Копировал О. Янкелович 15868-14-56

Формат 12

Инв. № подл. | Подп. и дата | Взам. инв. № | Инв. № дубл. | Подп. и дата

Типовой проект 903-1-154 Альбом VI часть 1

65.14.10.101

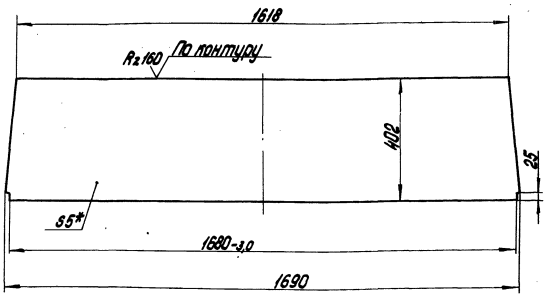

1.* Размеры для справок.

2. Неуказанные предельные отклонения размеров по СМ9.

Изм.	Лист	№ докум.	Подп.	Дата	65.14.10.101			
Разраб.		Ионова			Боковина	Лит.	Масса	Масштаб
Пров.		Зилгалвис					26,1	1:10
Гл. спец.		Сухоносов				Лист	Листов 1	
Н. контр.		Колмец			Лист 5 ГОСТ 19903-74 / ВСт3 сп3 ГОСТ 14637-69*	Госстрой	Латв. ССР	
Утв.		Рубинс				ЛАТГИПРОПРОМ г. Рига		

Инв. № подл. | Подп. и дата | Взам. инв. № | Инв. № дубл. | Подп. и дата

Копировал О. Янкелович

Формат 11

Типовой проект 903-1-154 Альбом VI часть 1

65.14.10.102

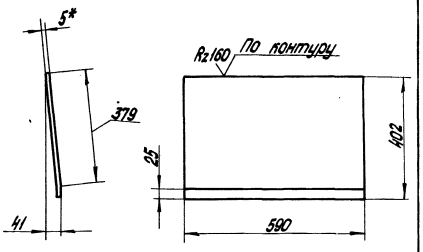

1.* Размеры для справок.

2. Неуказанные предельные отклонения размеров по СМ9.

Изм.	Лист	№ докум.	Подп.	Дата	65.14.10.102			
Разраб.		Ионова			Стенка	Лит.	Масса	Масштаб
Пров.		Зилгалвис					9,36	1:10
Гл. спец.		Сухоносов				Лист	Листов 1	
Н. контр.		Колмец			Лист 5 ГОСТ 19903-74 / ВСт3 сп3 ГОСТ 14637-69*	Госстрой	Латв. ССР	
Утв.		Рубинс				ЛАТГИПРОПРОМ г. Рига		

Инв. № подл. | Подп. и дата | Взам. инв. № | Инв. № дубл. | Подп. и дата

Копировал О. Янкелович

Формат 11

Типовой проект 903-1-154 Альбом VI часть 1

65.14.10.110 СБ

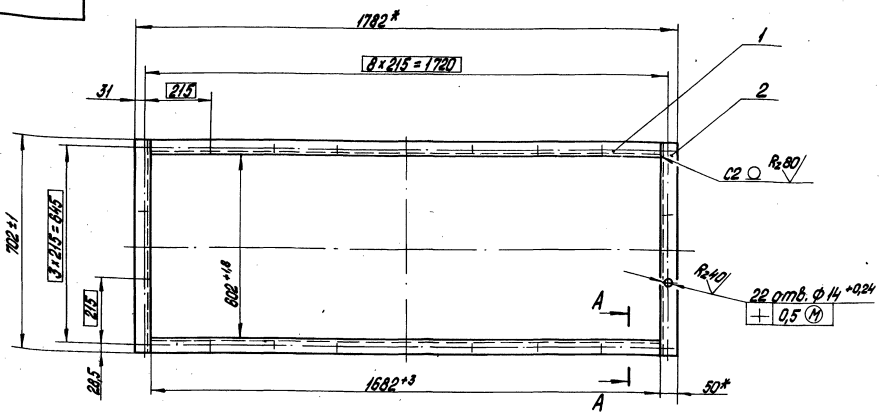

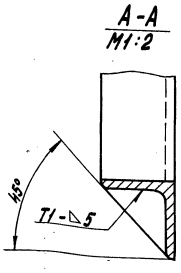

1.* Размеры для справок.

2. Неуказанные предельные отклонения размеров по СМ9.

3. Сварные швы по ГОСТ 5264-69.

4. Обработка поверхностей реза деталей БЧ R2160.

Изм.	Лист	№ докум.	Подп.	Дата	65.14.10.110 СБ			
Разраб.		Ионова			Фланец	Лит.	Масса	Масштаб
Пров.		Зилгалвис					18,0	1:10
Гл. спец.		Сухоносов				Лист	Листов 1	
Н. контр.		Колмец				Госстрой	Латв. ССР	
Утв.		Рубинс				ЛАТГИПРОПРОМ г. Рига		

Инв. № подл. | Подп. и дата | Взам. инв. № | Инв. № дубл. | Подп. и дата

Типовой проект 903-1-154 Альбом VI часть 1

65.14.10.200 СБ

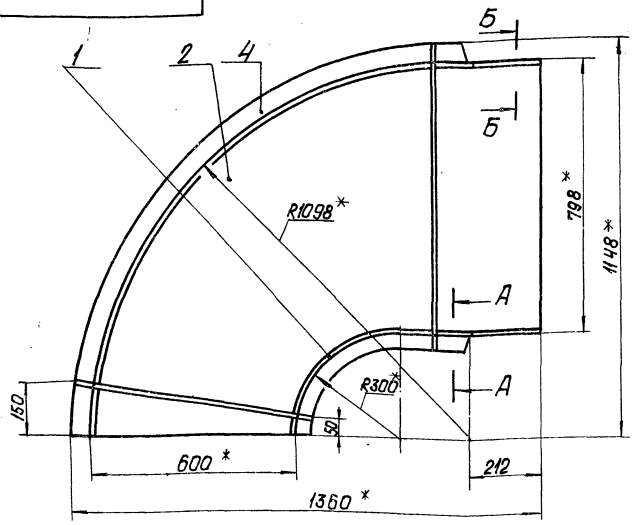

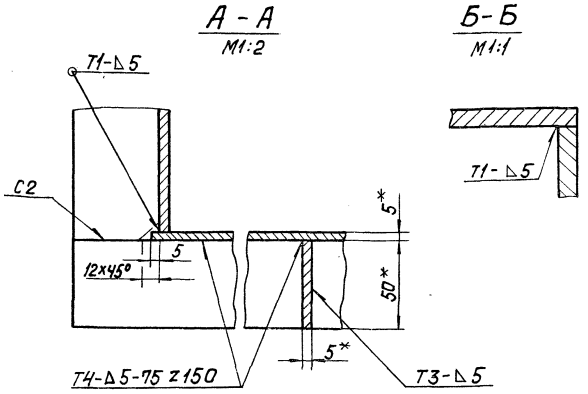

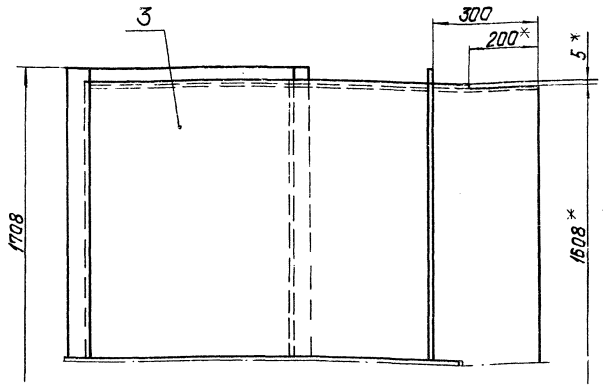

1.*Размеры для справок.

2.Неуказанные предельные отклонения размеров по СМ9.

3.Сварные швы по ГОСТ 5264-69.

					65.14.10.200. СБ			
Изм.	Лист	№ докум.	Подп.	Дата	Колено Сборочный чертеж.	Лит.	Масса	Масштаб
Разраб.		Ионова					277,1	1:10
Пров.		Зилгалвис				Лист	Листов 1	
Гл.спец.		Сухоносов				Госстрой Латв. ССР ЛАТГИПРОПРОМ г.Рига		
Н.контр.		Колмец		28.11.78				
Утв.		Рубинс						

Копировал: Давыдова

Формат 12Г

Типовой проект 903-1-154 Альбом VI часть 1

65.14.10.201

Rz160

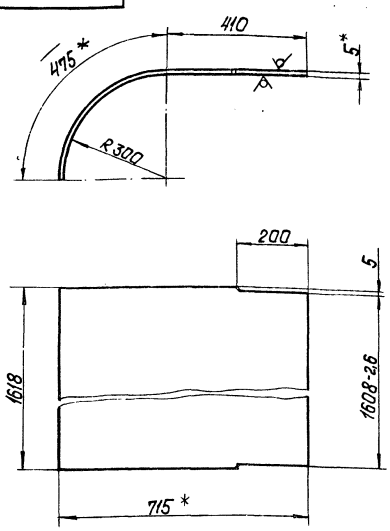

1.*Размеры для справок

2.Неуказанные предельные отклонения размеров по СМ9.

					65.14.10.201			
Изм.	Лист	№ докум.	Подп.	Дата	Стенка	Лит.	Масса	Масштаб
Разраб.		Ионова					54,3	1:10
Пров.		Зилгалвис				Лист	Листов 1	
Гл.спец.		Сухоносов				Госстрой Латв. ССР ЛАТГИПРОПРОМ г.Рига		
Н.контр.		Колмец		28.11.78				
Утв.		Рубинс						

Лист 5 ГОСТ 19903-74 Вст3сп3 ГОСТ 14637-69*

Копировал: Давыдова

Формат 11В

Типовой проект 903-1-154 Альбом VI часть 1.

65.14.10.202

Rz160

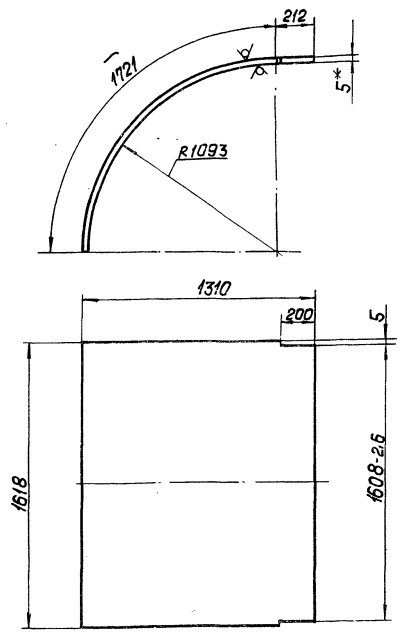

1.*Размеры для справок.

2.Неуказанные предельные отклонения размеров по СМ9.

					65.14.10.202			
Изм.	Лист	№ докум.	Подп.	Дата	Стенка	Лит.	Масса	Масштаб
Разраб.		Ионова					122,8	1:20
Пров.		Зилгалвис				Лист	Листов 1	
Гл.спец.		Сухоносов				Госстрой Латв. ССР ЛАТГИПРОПРОМ г.Рига		
Н.контр.		Колмец		28.11.78				
Утв.		Рубинс						

Лист 5 ГОСТ 19903-74 Вст3сп3 ГОСТ 14637-69*

Копировал: Давыдова 15858-14 58

Формат 11В

Типовой проект 903-1-154 Альбом VI часть 1

65.14.10.203

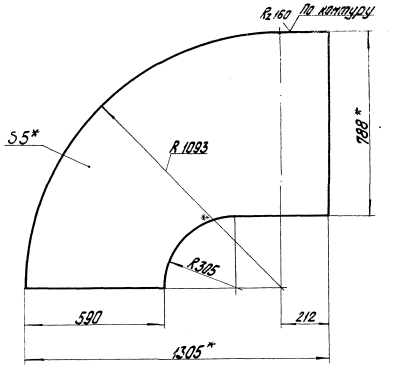

1. * Размеры для справок.
2. Неуказанные предельные отклонения размеров по СМ9.

Изм.	Лист	№ докум.	Подп.	Дата	65.14.10.203			
Разраб.		Цонова			Боковина	Лит.	Масса	Масштаб
Пров.		Зилгалвис					38,2	1:10
Гл. спец.		Сухоносов				Лист	Листов 1	
Н. контр.		Колмец			Лист 5 ГОСТ 19903-74 / В Ст3 сп3 ГОСТ 14637-69*	Госстрой Латв. ССР ЛАТГИПРОПРОМ г. Рига		
Утв.		Рубинс						

Копировал: Бролиша Формат 11 В

Инв. № подл. | Подп. и дата | Взам. инв. № | Инв. № дубл. | Подп. и дата

Типовой проект 903-1-154 Альбом VI часть 1

65.14.20.001

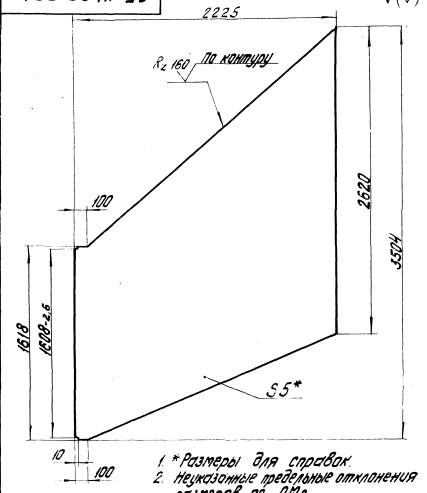

1. * Размеры для справок.
2. Неуказанные предельные отклонения размеров по СМ9.

Изм.	Лист	№ докум.	Подп.	Дата	65.14.20.001			
Разраб.		Цонова			Боковина	Лит.	Масса	Масштаб
Пров.		Зилгалвис					182,7	1:20
Гл. спец.		Сухоносов				Лист	Листов 1	
Н. контр.		Колмец			Лист 5 ГОСТ 19903-74 / В Ст3 сп3 ГОСТ 14637-69*	Госстрой Латв. ССР ЛАТГИПРОПРОМ г. Рига		
Утв.		Рубинс						

Копировал: Бролиша Формат 11 В

Инв. № подл. | Подп. и дата | Взам. инв. № | Инв. № дубл. | Подп. и дата

Типовой проект 903-1-154 Альбом VI часть 1

65.14.20.000 СБ

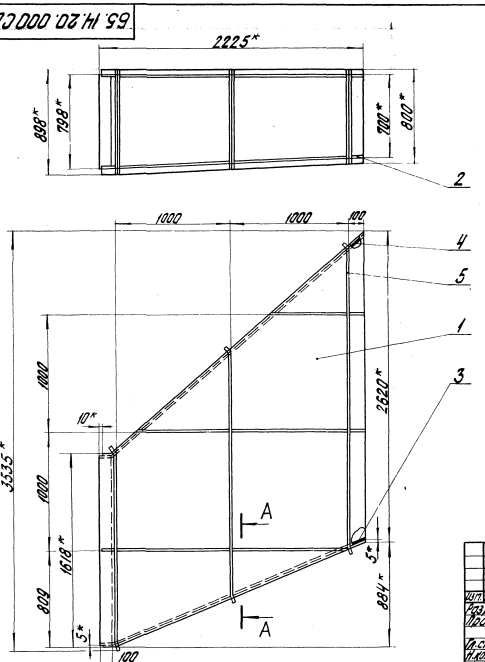

А-А повернуто
м 1:2

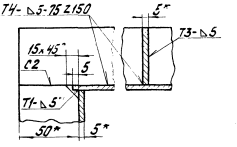

1. * Размеры для справок.
2. Неуказанные предельные отклонения размеров по СМ9.
3. Сварные швы по ГОСТ 5264-69.

Изм.	Лист	№ докум.	Подп.	Дата	65.14.20.000 СБ			
Разраб.		Цонова			Газопровод № 2 Сборочный чертеж	Лит.	Масса	Масштаб
Пров.		Зилгалвис					580	1:20
Гл. спец.		Сухоносов				Лист	Листов 1	
Н. контр.		Колмец				Госстрой Латв. ССР ЛАТГИПРОПРОМ г. Рига		
Утв.		Рубинс						

Копировал: Бролиша 15.5.58-14 59 Формат 12 Г

Типовой проект 903-1-154 Альбом VI часть 1

65.14.20.002

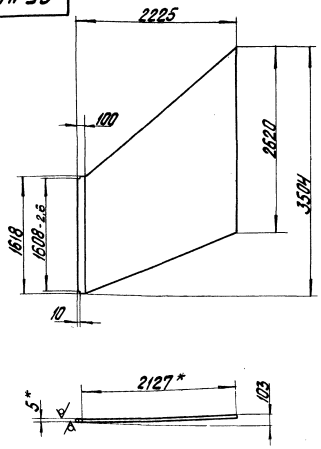

1. * Размеры для справок.
2. Неуказанные предельные отклонения размеров по СМ9.

Изм.	Лист	№ докум.	Подп.	Дата	65.14.20.002	Лит.	Масса	Масштаб
Разраб.		Ионова			Боковина		182,9	1:40
Пров.		Зигалвис				Лист	Листов 1	
Гл.спец.		Сухоносов			Лист 5 ГОСТ 19903-74 / ВСт3сп3 ГОСТ 14637-69*	Госстрой Латв. ССР ЛАТГИПРОПРОМ г. Рига		
Н.контр.		Колмец						
Утв.		Рубинс						

Копировал: Бралиша Формат 11В

Инв. № подл. | Подп. и дата | Взам. инв. № | Инв. № дубл. | Подп. и дата

Типовой проект 903-1-154 Альбом VI часть 1

65.14.20.003

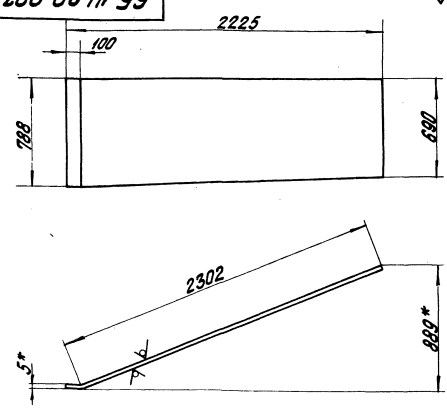

1. * Размеры для справок.
2. Неуказанные предельные отклонения размеров по СМ9.

Изм.	Лист	№ докум.	Подп.	Дата	65.14.20.003	Лит.	Масса	Масштаб
Разраб.		Ионова			Стенка		69,9	1:20
Пров.		Зигалвис				Лист	Листов 1	
Гл.спец.		Сухоносов			Лист 5 ГОСТ 19903-74 / ВСт3сп3 ГОСТ 14637-69*	Госстрой Латв. ССР ЛАТГИПРОПРОМ г. Рига		
Н.контр.		Колмец						
Утв.		Рубинс						

Копировал: Бралиша Формат 11В

Инв. № подл. | Подп. и дата | Взам. инв. № | Инв. № дубл. | Подп. и дата

Типовой проект 903-1-154 Альбом VI часть 1

65.14.20.004

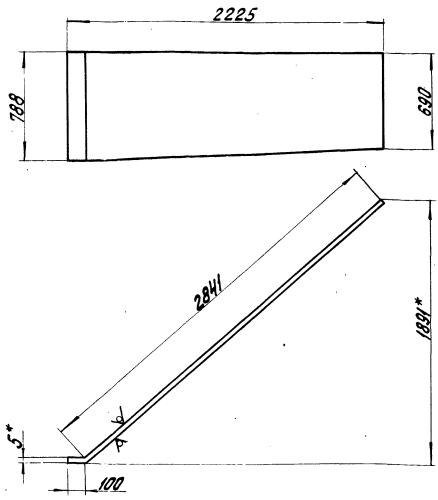

1. * Размеры для справок.
2. Неуказанные предельные отклонения размеров по СМ9.

Изм.	Лист	№ докум.	Подп.	Дата	65.14.20.004	Лит.	Масса	Масштаб
Разраб.		Ионова			Стенка		85,4	1:20
Пров.		Зигалвис				Лист	Листов 1	
Гл.спец.		Сухоносов			Лист 5 ГОСТ 19903-74 / ВСт3сп3 ГОСТ 14637-69*	Госстрой Латв. ССР ЛАТГИПРОПРОМ г. Рига		
Н.контр.		Колмец						
Утв.		Рубинс						

Инв. № подл. | Подп. и дата | Взам. инв. № | Инв. № дубл. | Подп. и дата

Типовой проект 903-1-154 Альбом VI часть 1

65.14.30.002

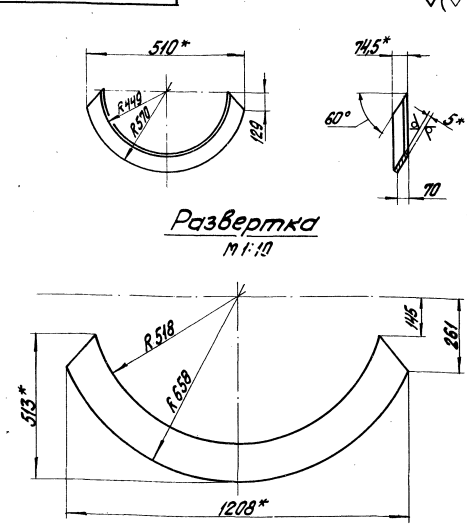

Развертка
М 1:10

1. * Размеры для справок.
2. Неуказанные предельные отклонения размеров по СМ7.

Изм.	Лист	№ докум.	Подп.	Дата	65.14.30.002	Лит.	Масса	Масштаб
Разраб.		Ионова			Полуконус		13,8	1:20
Пров.		Колмец				Лист	Листов 1	
Гл.спец.		Сухоносов			Лист 5 ГОСТ 19903-74 / ВСт3сп3 ГОСТ 14637-69*	Госстрой Латв. ССР ЛАТГИПРОПРОМ г. Рига		
Н.контр.		Колмец						
Утв.		Рубинс						

Копировал: Бралиша Формат 11В

Типовой проект 903-1-154 Альбом VI часть 1

65.14.30.000 СБ

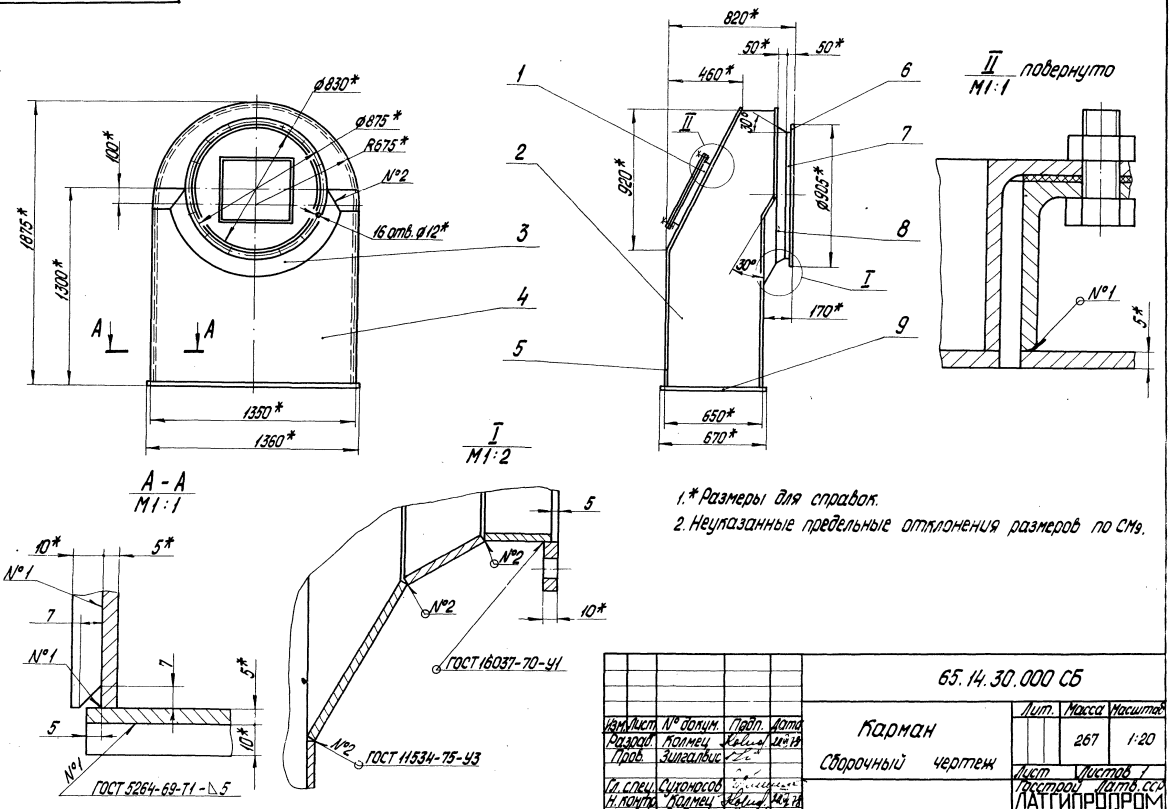

1.* Размеры для справок.
2. Неуказанные предельные отклонения размеров по СМ9.

Изм.	Лист	№ докум.	Подп.	Дата	65.14.30.000 СБ			
Разраб.		Колмец			Карман	Лит.	Масса	Масштаб
Пров.		Зилгалвис			Сборочный чертеж		267	1:20
Гл. спец.		Сухоносов				Лист	Листов 1	
Н. контр.		Колмец				Госстрой	Латв. ССР	
Утв.		Рубинс				ЛАТГИПРОПРОМ г. Рига		

Копировал О. Янкелович

Формат 12

Типовой проект 903-1-154 Альбом VI часть 1

65.14.30.001

Rz 160 (√)

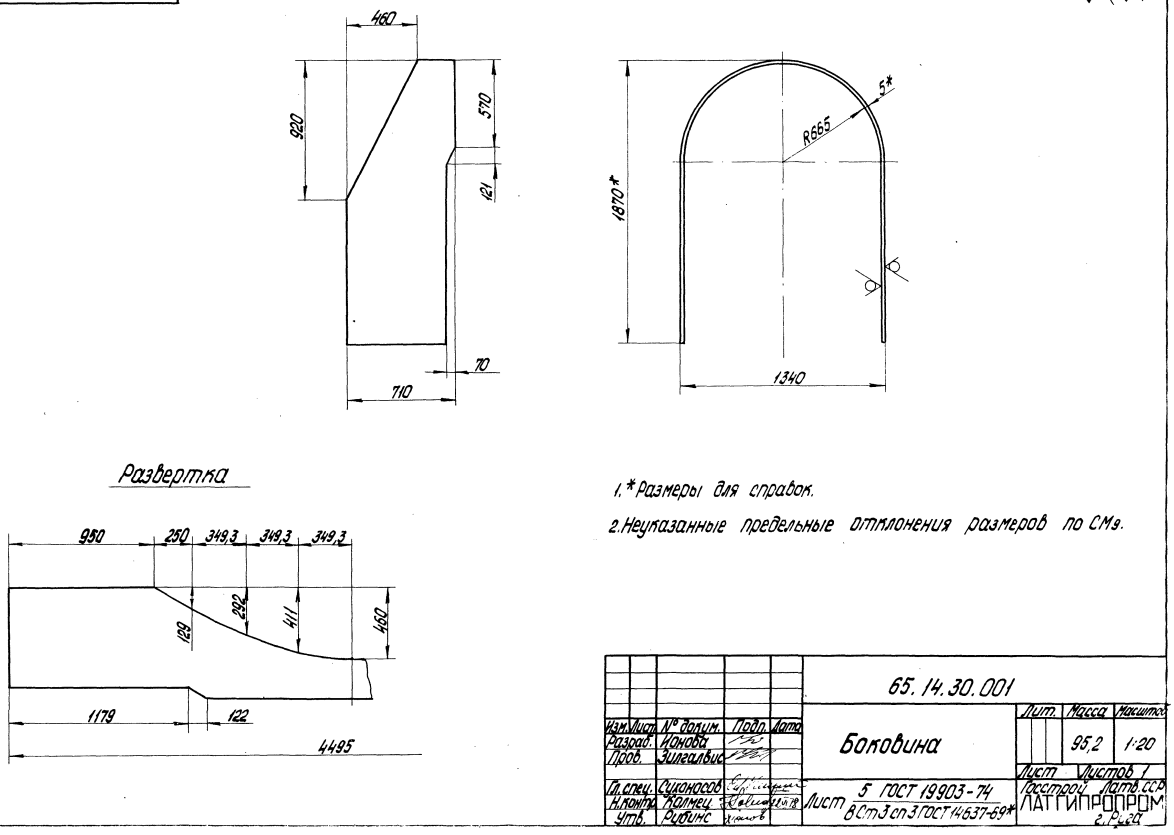

1.* Размеры для справок.
2. Неуказанные предельные отклонения размеров по СМ9.

Изм.	Лист	№ докум.	Подп.	Дата	65.14.30.001			
Разраб.		Ионова			Боковина	Лит.	Масса	Масштаб
Пров.		Зилгалвис					95,2	1:20
Гл. спец.		Сухоносов				Лист	Листов 1	
Н. контр.		Колмец			Лист 5 ГОСТ 19903-74 / 8 Ст3 сп3 ГОСТ 14637-69*	Госстрой	Латв. ССР	
Утв.		Рубинс				ЛАТГИПРОПРОМ г. Рига		

65.14.30.003

Типовой проект 903-1-154 Альбом VI часть 1

Rz 160

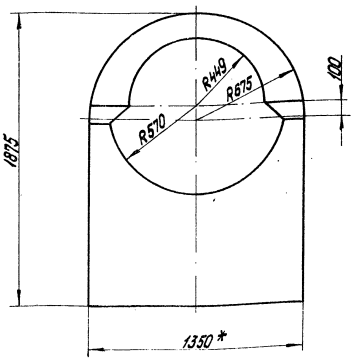

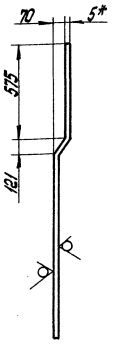

Развертка

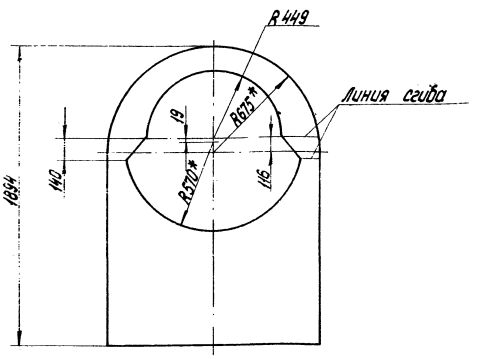

1.*Размеры для справок.

2.Неуказанные предельные отклонения размеров по СМ9.

					65.14.30.003				
Изм.	Лист	N° докум.	Подп.	Дата	Стенка	Лит.	Масса	Масштаб	
Разраб.		Иванова					57,8	1:20	
Пров.		Калмец		28.11.78		Лист	Листов 1		
Т. спец.		Суконосов			Лист 5 ГОСТ 19903-74	Госстрой СССР			
Н. контр.		Калмец		28.11.78		ЛАТГИПРОПРОМ			
Утв.		Рудинс			ВСт3сп3 ГОСТ 14637-69*	г. Рига			

Копировал О.Янкелович

Формат А2

Типовой проект 903-1-154 Альбом VI часть 1

65.14.30.004

Rz 160

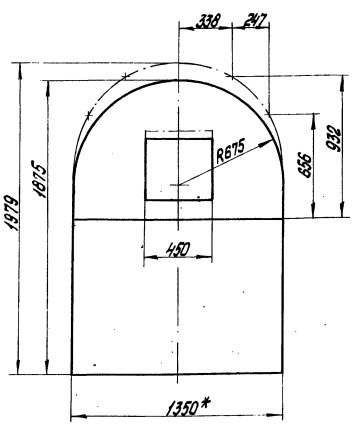

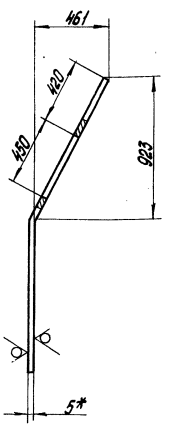

1.*Размеры для справок.

2.Неуказанные предельные отклонения размеров по СМ9.

					65.14.30.004				
Изм.	Лист	N° докум.	Подп.	Дата	Стенка	Лит.	Масса	Масштаб	
Разраб.		Иванова					90	1:20	
Пров.		Калмец		28.11.78		Лист	Листов 1		
Т. спец.		Суконосов			Лист 5 ГОСТ 19903-74	Госстрой СССР			
Н. контр.		Калмец		28.11.78		ЛАТГИПРОПРОМ			
Утв.		Рудинс			ВСт3сп3 ГОСТ 14637-69*	г. Рига			

Копировал О.Янкелович

Формат А1

Типовой проект 903-1-154 Альбом VI часть 1

65.14.30.005

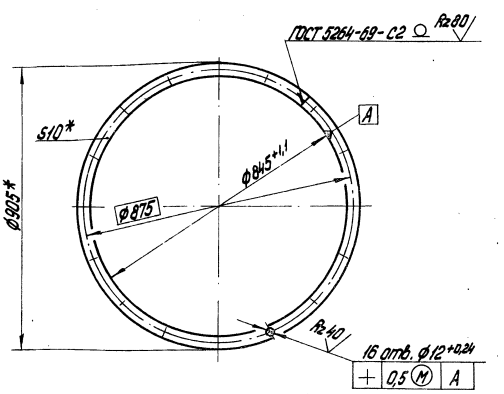

*Размеры для справок.

					65.14.30.005				
Изм.	Лист	N° докум.	Подп.	Дата	Фланец	Лит.	Масса	Масштаб	
Разраб.		Иванова					6,4	1:10	
Пров.		Калмец		28.11.78		Лист	Листов 1		
Т. спец.		Суконосов			Полоса 10х30 ГОСТ 103-76	Госстрой СССР			
Н. контр.		Калмец		28.11.78		ЛАТГИПРОПРОМ			
Утв.		Рудинс			ВСт3сп3 ГОСТ 535-58*	г. Рига			

Копировал О.Янкелович

Формат А1

Типовой проект 903-1-154 Альбом VI часть 1

65.14.30.006

Rz 160

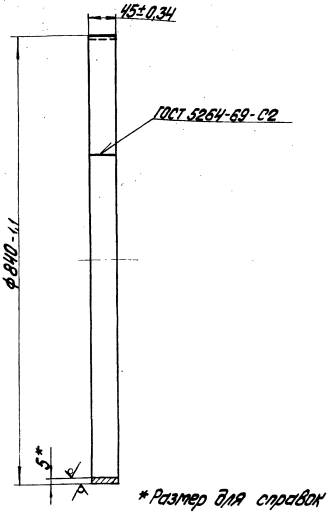

*Размер для справок

Изм.	Лист	№ докум.	Подп.	Дата	65.14.30.006	Лит.	Масса	Масштаб
Разраб.		Ионова			Кольцо		9,2	1:5
Пров.		Колмец				Лист	Листов 1	
Гл. спец.		Сухоносов			Лист 5 ГОСТ 19903-74 ВСт3сп3 ГОСТ 14637-69*	Госстрой Латв. ССР ЛАТГИПРОПРОМ г. Рига		
Н. контр.		Колмец						
Утв.		Рубинс						

Копировал: Бролиша Формат 11В

Типовой проект 903-1-154 Альбом VI часть 1

65.14.30.007

Rz 160

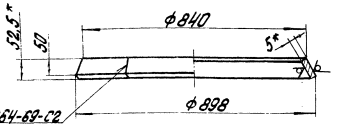

Развёртка

М 1:20

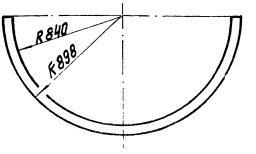

1. *Размеры для справок.
2. Неуказанные предельные отклонения размеров: диаметров – по A_7, B_7; остальных – по CM_7.

Изм.	Лист	№ докум.	Подп.	Дата	65.14.30.007	Лит.	Масса	Масштаб
Разраб.		Ионова			Конус		12,42	1:10
Пров.		Колмец				Лист	Листов 1	
Гл. спец.		Сухоносов			Лист 5 ГОСТ 19903-74 ВСт3сп3 ГОСТ 14637-69*	Госстрой Латв. ССР ЛАТГИПРОПРОМ г. Рига		
Н. контр.		Колмец						
Утв.		Рубинс						

Копировал: Бролиша Формат 11В

Типовой проект 903-1-154 Альбом VI часть 1

65.14.40.000 СБ

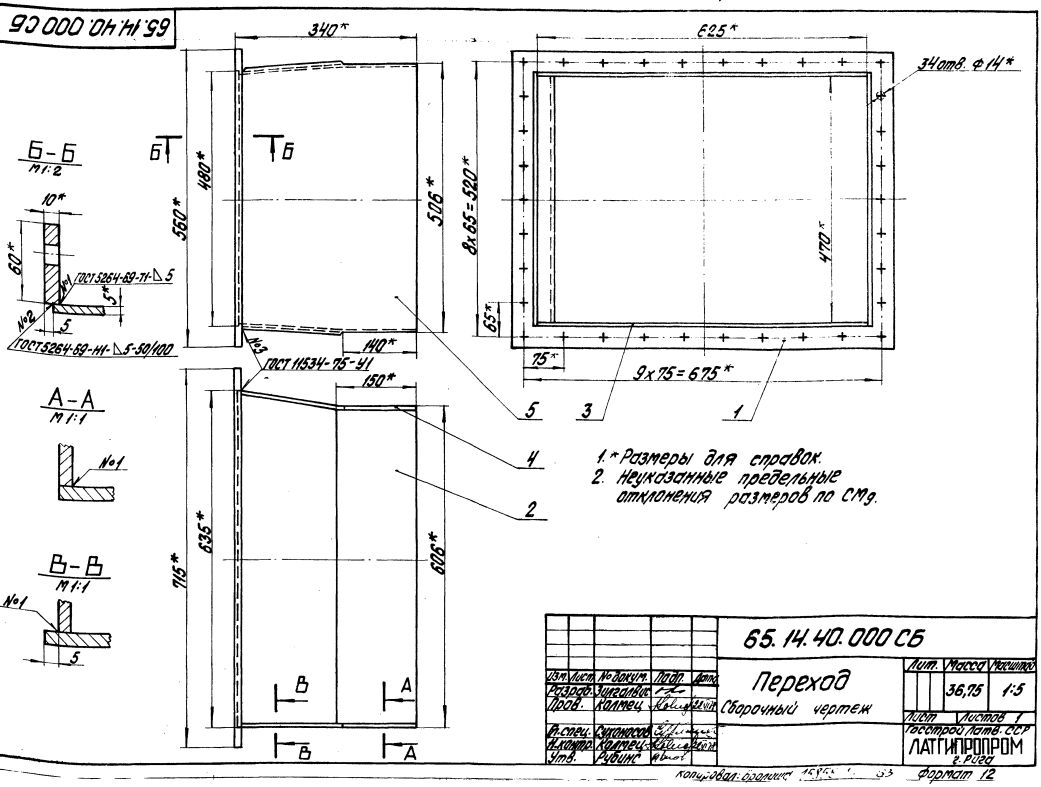

1. *Размеры для справок.
2. Неуказанные предельные отклонения размеров по CM_9.

Изм.	Лист	№ докум.	Подп.	Дата	65.14.40.000 СБ	Лит.	Масса	Масштаб
Разраб.		Зингалвис			Переход		36,75	1:5
Пров.		Колмец			Сборочный чертеж	Лист	Листов 1	
Гл. спец.		Сухоносов				Госстрой Латв. ССР ЛАТГИПРОПРОМ г. Рига		
Н. контр.		Колмец						
Утв.		Рубинс						

Копировал: Бролиша Формат 12

Типовой проект 903-1-154 Альбом VII часть 1

65.14.40.001

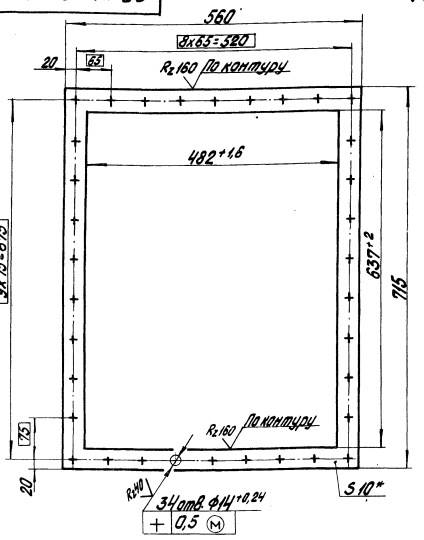

*Размеры для справок

Изм.	Лист	№ докум.	Подп.	Дата	65.14.40.001		
Разраб.		Ионова			Фланец	Лит.	Масса 7,33 / Масштаб 1:5
Пров.		Зигалвис				Лист	Листов 1
Гл. спец.		Суконков			Лист 10 ГОСТ 19903-74	Госстрой Латв. ССР	
Н. контр.		Колпец			Вст3сп3 ГОСТ 14637-69*	ЛАТГИПРОПРОМ г. Рига	
Утв.		Рубинс					

Копировал: Бралина Формат А4

Типовой проект 903-1-154 Альбом VII часть 1

65.14.40.002

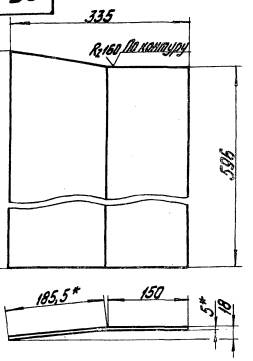

65.14.40.002-01- зеркальное отражение.
Остальное - см. 65.14.40.002



1.* Размеры для справок.
2. Неуказанные предельные отклонения размеров по СМ9.

Изм.	Лист	№ докум.	Подп.	Дата	65.14.40.002		
Разраб.		Ионова			Стенка	Лит.	Масса 7,95 / Масштаб 1:5
Пров.		Зигалвис				Лист	Листов 1
Гл. спец.		Суконков			Лист 5 ГОСТ 19903-74	Госстрой Латв. ССР	
Н. контр.		Колпец			Вст3сп3 ГОСТ 14637-69*	ЛАТГИПРОПРОМ г. Рига	
Утв.		Рубинс					

Копировал: Бралина Формат А4

Типовой проект 903-1-154 Альбом VII часть 1

65.14.40.003

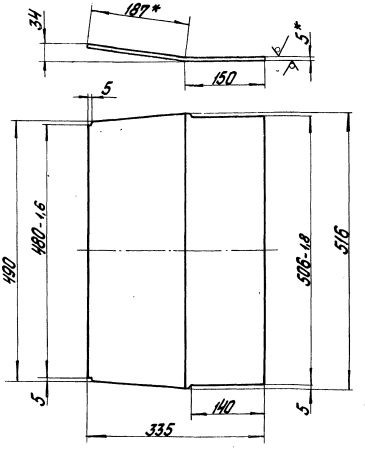

1.* Размеры для справок

2. Неуказанные предельные отклонения размеров по СМ9.

Изм.	Лист	№ докум.	Подп.	Дата	65.14.40.003		
Разраб.		Ионова			Боковина	Лит.	Масса 6,8 / Масштаб 1:5
Пров.		Зигалвис				Лист	Листов 1
Гл. спец.		Суконков			Лист 5 ГОСТ 19903-74	Госстрой Латв. ССР	
Н. контр.		Колпец			Вст3сп3 ГОСТ 14637-69*	ЛАТГИПРОПРОМ г. Рига	
Утв.		Рубинс					

Копировал: Бралина Формат А4

Типовой проект 903-1-154 Альбом VII часть 1

65.14.40.004

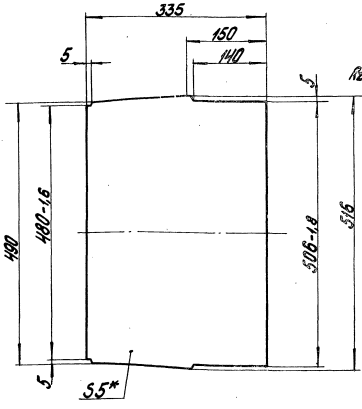

1.* Размеры для справок.

2. Неуказанные предельные отклонения размеров по СМ9.

Изм.	Лист	№ докум.	Подп.	Дата	65.14.40.004		
Разраб.		Ионова			Боковина	Лит.	Масса 6,7 / Масштаб 1:5
Пров.		Зигалвис				Лист	Листов 1
Гл. спец.		Суконков			Лист 5 ГОСТ 19903-74	Госстрой Латв. ССР	
Н. контр.		Колпец			Вст3сп3 ГОСТ 14637-69*	ЛАТГИПРОПРОМ г. Рига	
Утв.		Рубинс					

Копировал: Бралина 15858-14 64 Формат А4

Вид-А

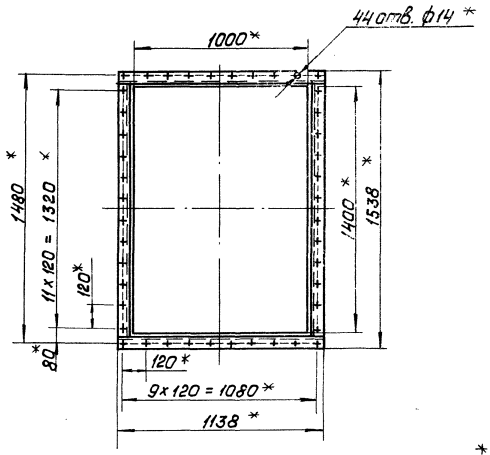

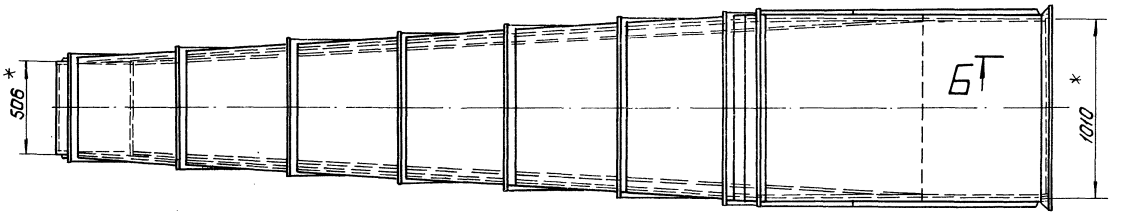

Б-Б

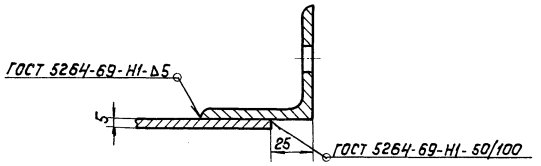

1. *Размеры для справок
2. Неуказанные предельные отклонения размеров по СМд.

Изм.	Лист	№ докум.	Подп.	Дата	65.14.50.000 СБ
Разраб.		Зилеплис			Газопровод №4 сварочный чертеж
Пров.		Колпец			
Гл. спец.		Суховасов			
Н. контр.		Колпец			
Утв.		Рубинс			

Лит.	Масса	Масштаб
	1230	1:20
Лист	Листов 1	

Госстрой Латв. ССР
ЛАТГИПРОПРОМ
г. Рига

Типовой проект 903-1-154 Альбом VII часть 1

Инв. № подл. | Подп. и дата | Взам. инв. № | Инв. № дубл. | Подп. и дата

Копировал: Давыдова 15858-14 65 Формат А2Г

Типовой проект 903-1-154 Альбом VI часть 1

65.14.50.100 СБ

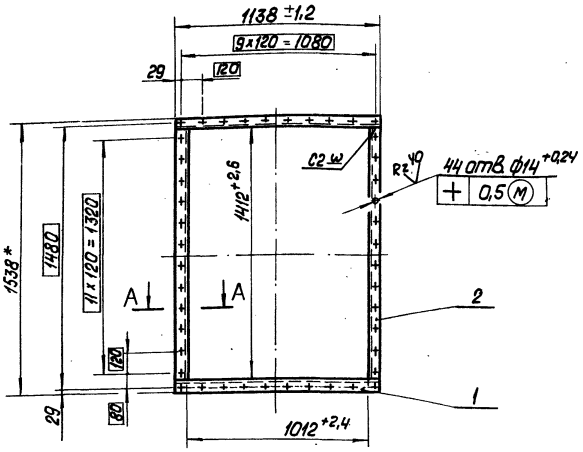

А-А
М1:2

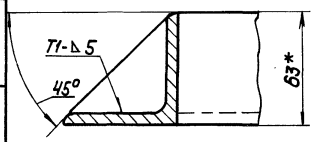

1. *Размеры для справок.
2. Неуказанные предельные отклонения размеров по СМg.
3. Сварные швы по ГОСТ 5264-69.
4. Обработка поверхностей реза деталей Б4 Rz160.

Изм.	Лист	№ докум.	Подп.	Дата	65.14.50.100 СБ	Лит.	Масса	Масштаб
Разраб.		Ионова			Фланец Сборочный чертеж.		30,62	1:20
Пров.		Зилгалвис				Лист	Листов 1	
Гл.спец.		Сухоносов				Госстрой Латв. ССР ЛАТГИПРОПРОМ г.Рига		
Н.контр.		Колмец						
Утв.		Рубинс						

Инв.№ подл. | Подп. и дата | Взам.инв.№ | Инв.№ дубл. | Подп. и дата

Копировал: Формат 11В

Типовой проект 903-1-154 Альбом VI часть 1

65.14.50.201

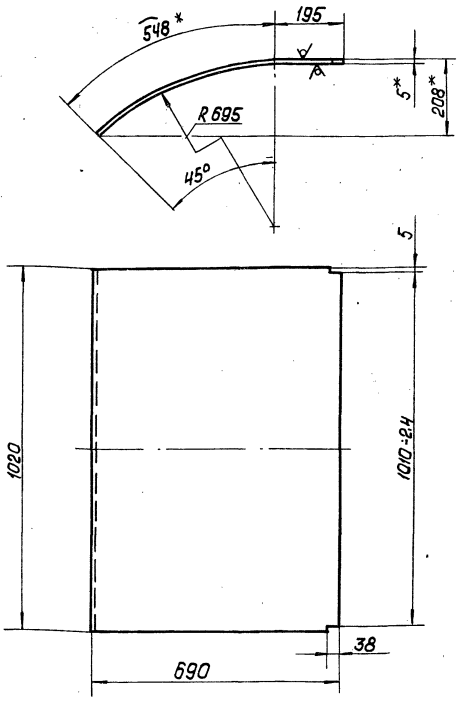

1.*Размеры для справок
2. Неуказанные предельные отклонения размеров по СМg.

Изм.	Лист	№ докум.	Подп.	Дата	65.14.50.201	Лит.	Масса	Масштаб
Разраб.		Ионова			Стенка		29,8	1:10
Пров.		Зилгалвис				Лист	Листов 1	
Гл.спец.		Сухоносов			Лист 5 ГОСТ 19903-74 / Вст3 сп3 ГОСТ 14637-69*	Госстрой Латв. ССР ЛАТГИПРОПРОМ г.Рига		
Н.контр.		Колмец						
Утв.		Рубинс						

Инв.№ подл. | Подп. и дата | Взам.инв.№ | Инв.№ дубл. | Подп. и дата

Копировал: Давыдова Формат 11В

Типовой проект 903-1-154 Альбом VI часть 1

65.14.50.200 СБ

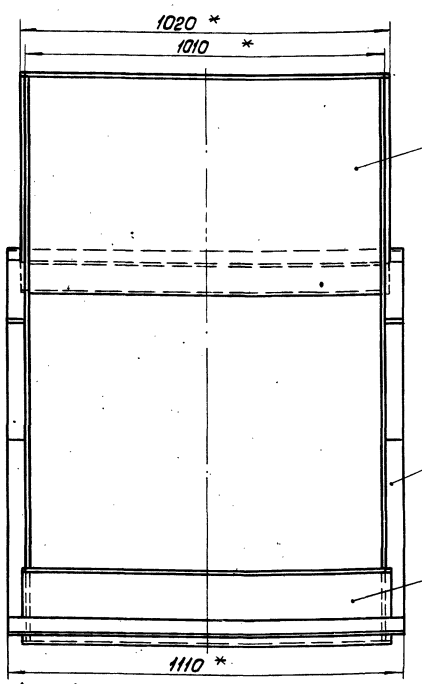

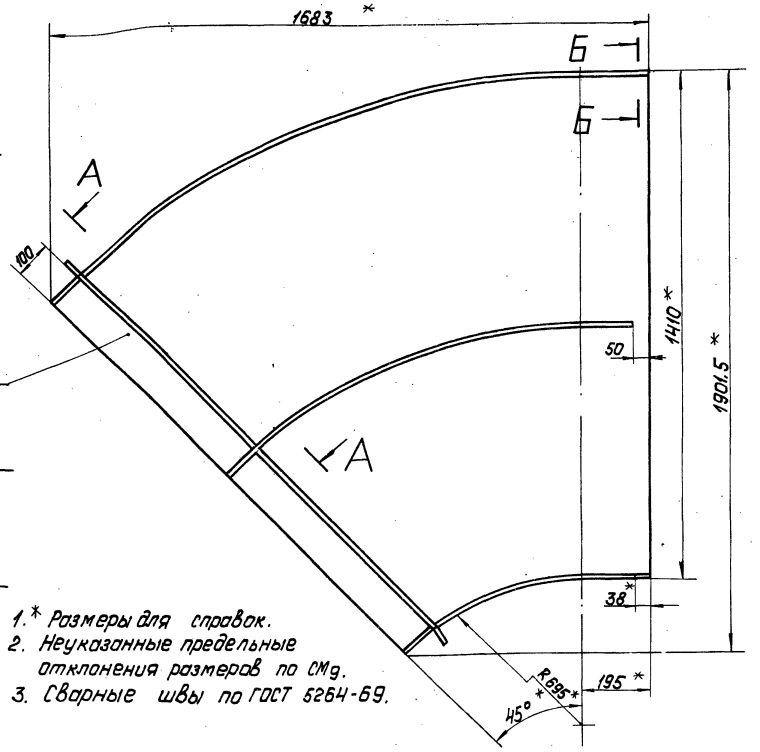

1.* Размеры для справок.
2. Неуказанные предельные отклонения размеров по СМg.
3. Сварные швы по ГОСТ 5264-69.

А-А
М1:2

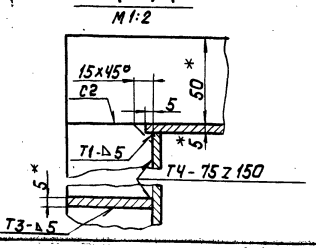

Б-Б
М1:1

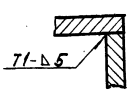

Изм.	Лист	№ докум.	Подп.	Дата	65.14.50.200 СБ	Лит.	Масса	Масштаб
Разраб.		Зилгалвис			Колено Сборочный чертеж		260,6	1:10
Пров.		Колмец				Лист	Листов 1	
Гл.спец.		Сухоносов				Госстрой Латв. ССР ЛАТГИПРОПРОМ г.Рига		
Н.контр.		Колмец						
Утв.		Рубинс						

Инв.№ подл. | Подп. и дата | Взам.инв.№ | Инв.№ дубл. | Подп. и дата

Копировал: Давыдова Формат 12

Типовой проект 903-1-154 Альбом VII часть 1

65.14.50.202

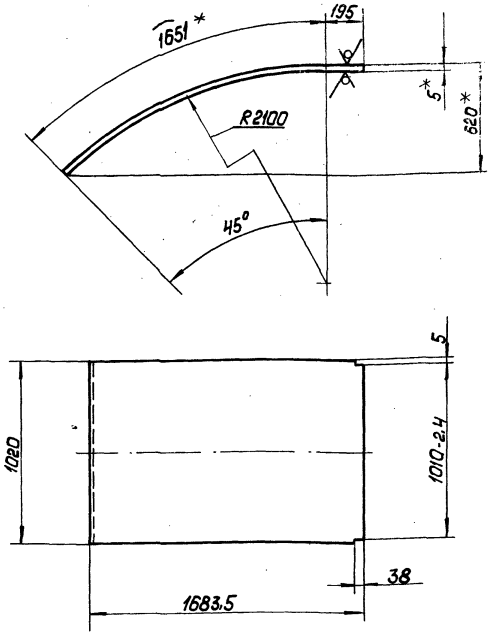

1.* Размеры для справок

2. Неуказанные предельные отклонения размеров по СМд.

				65.14.50.202		
Изм.	Лист	№ докум.	Подп.	Дата		
Разраб.		Ионова			Стенка	Лит. / Масса 73,9 / Масштаб 1:20
Пров.		Зилеалвис				Лист / Листов 1
Гл. спец.		Сухоносов			Лист 5 ГОСТ 19903-74 Вст3 сп3 ГОСТ 14637-69*	Госстрой Латв. ССР ЛАТГИПРОПРОМ г. Рига
Н. контр.		Колмец				
Утв.		Рубинс				

Копировал: Давыдова Формат 22Г

Типовой проект 903-1-154 Альбом VII часть 1

65.14.50.203

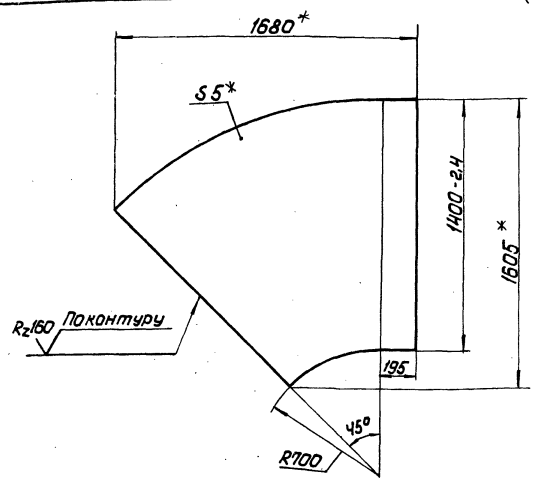

1. *Размеры для справок.

2. Неуказанные предельные отклонения размеров по СМд.

				65.14.50.203		
Изм.	Лист	№ докум.	Подп.	Дата		
Разраб.		Ионова			Боковина	Лит. / Масса 71,2 / Масштаб 1:20
Пров.		Зилеалвис				Лист / Листов 1
Гл. спец.		Сухоносов			Лист 5 ГОСТ 19903-74 Вст3 сп3 ГОСТ 14637-69*	Госстрой Латв. ССР ЛАТГИПРОПРОМ г. Рига
Н. контр.		Колмец				
Утв.		Рубинс				

Копировал: Давыдова Формат 11Б

Типовой проект 903-1-154 Альбом VII ч.1

65.14.50.300 СБ

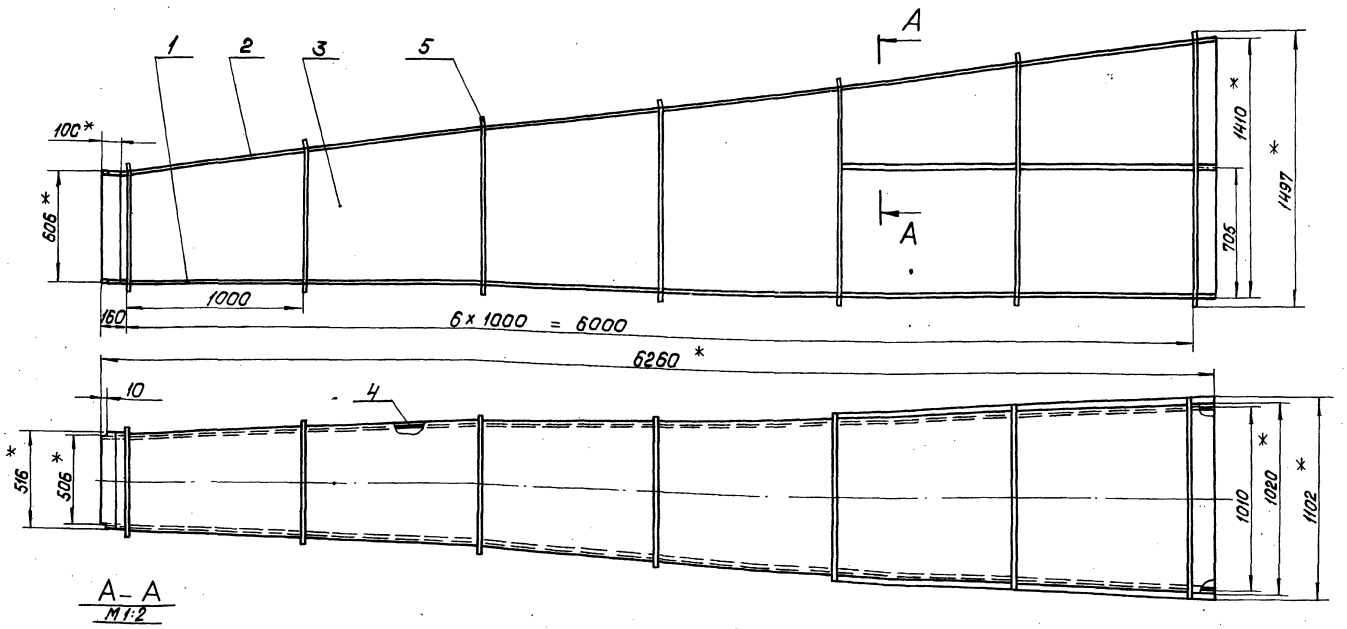

A–A
М1:2

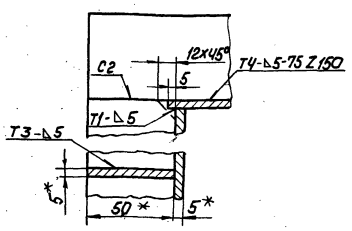

1. Размеры для справок.
2. Неуказанные предельные отклонения размеров по СМд.
3. Сварные швы по ГОСТ 5264-69.

				65.14.50.300 СБ		
Изм.	Лист	№ докум.	Подп.	Дата		
Разраб.		Зилеалвис			Переход Сборочный чертеж	Лит. / Масса 938,2 / Масштаб 1:20
Пров.		Колмец				Лист / Листов 1
Гл. спец.		Сухоносов				Госстрой Латв. ССР ЛАТГИПРОПРОМ г. Рига
Н. контр.		Колмец				
Утв.		Рубинс				

Альбом VII часть 1
Типовой проект 903-1-154

65.14.50.301

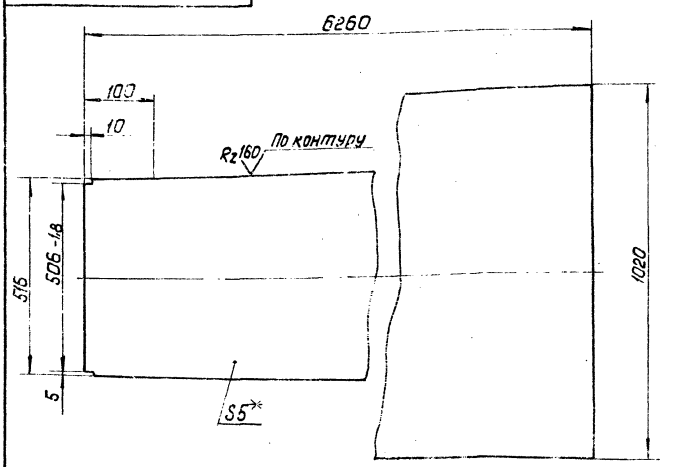

1.* Размеры для справок.
2. Неуказанные предельные отклонения размеров по СМд.

Изм.	Лист	№ докум.	Подп.	Дата	65.14.50.301			
Разраб.		Цанава			Стенка	Лит	Масса	Масштаб
Пров.		Зилгалвис					189	1:10
Гл.спец.		Суконосов				Лист	Листов 1	
Н.контр.		Колпец			Лист 5 ГОСТ 19903-74 / Вст3сп3 ГОСТ 14637-69*	Госстрой Латв. ССР ЛАТГИПРОПРОМ г. Рига		
Утв.		Рубинс						

Копировал: Давыдова — Формат 11Б

Альбом VII часть 1
Типовой проект 903-1-154

65.14.50.302

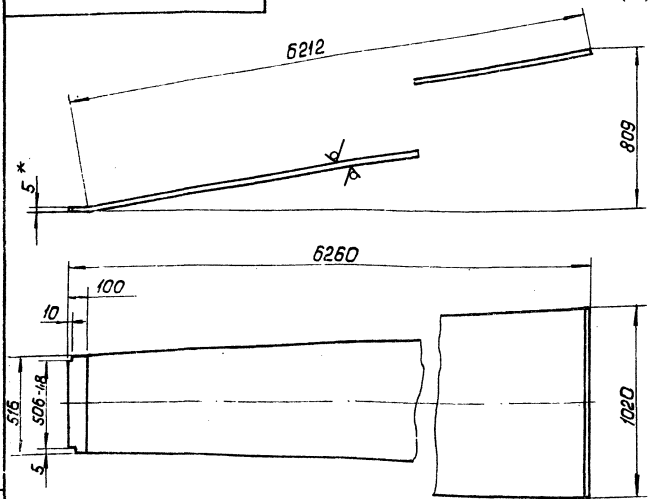

1.* Размеры для справок.
2. Неуказанные предельные отклонения размеров по СМд.

Изм.	Лист	№ докум.	Подп.	Дата	65.14.50.302			
Разраб.		Цанава			Стенка	Лит.	Масса	Масштаб
Пров.		Зилгалвис					189,3	1:20
Гл.спец.		Суконосов				Лист	Листов 1	
Н.контр.		Колпец			Лист 5 ГОСТ 19903-74 / Вст3сп3 ГОСТ 14637-69*	Госстрой Латв. ССР ЛАТГИПРОПРОМ г. Рига		
Утв.		Рубинс						

Копировал: Давыдова — Формат 11Б

Альбом VII часть 1
Типовой проект 903-1-154

65.14.50.303

65.14.50.303

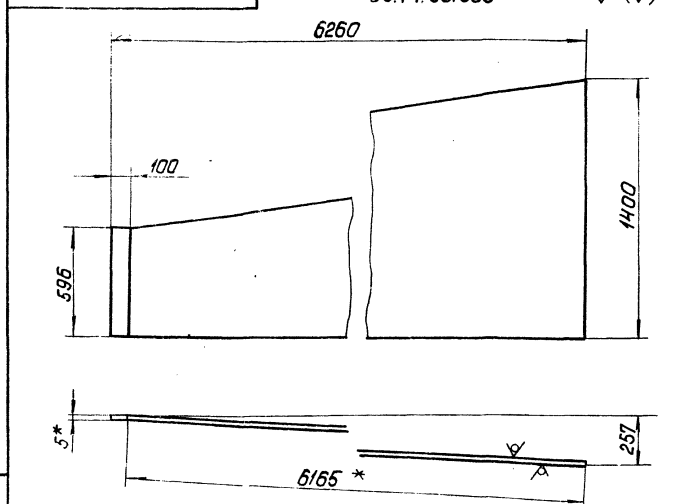

65.14.50.303-01 – зеркальное отражение.
Остальное – см. 65.14.50.303.

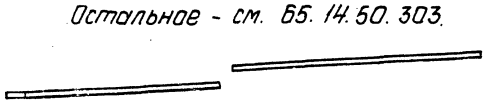

1. Размеры для справок.
2. Неуказанные предельные отклонения размеров по СМд.

Изм.	Лист	№ докум.	Подп.	Дата	65.14.50.303			
Разраб.		Цанава			Боковина	Лит	Масса	Масштаб
Пров.		Зилгалвис					243,84	1:20
Гл.спец.		Суконосов				Лист	Листов 1	
Н.контр.		Колпец			Лист 5 ГОСТ 19903-74 / Вст3сп3 ГОСТ 14637-69*	Госстрой Латв. ССР ЛАТГИПРОПРОМ г. Рига		
Утв.		Рубинс						

Копировал: Давыдова — Формат 11Б

gost.e-ecolog.ru