ТИПОВОЙ ПРОЕКТ
903-1-154

КОТЕЛЬНАЯ С ТРЕМЯ ВОДОГРЕЙНЫМИ КОТЛАМИ КВ-ГМ-30 И ТРЕМЯ ПАРОВЫМИ КОТЛАМИ ДЕ-25-14ГМ ДЛЯ ЗАКРЫТОЙ СИСТЕМЫ ТЕПЛОСНАБЖЕНИЯ. ТОПЛИВО-ГАЗ И МАЗУТ.

АЛЬБОМ II ЧАСТЬ 9

АРХИТЕКТУРНО-СТРОИТЕЛЬНАЯ ЧАСТЬ. НЕТИПОВЫЕ ИЗДЕЛИЯ.

15858-07
ЦЕНА 1-86

gost.e-ecolog.ru

ТИПОВОЙ ПРОЕКТ
903-1-159

КОТЕЛЬНАЯ С ТРЕМЯ ВОДОГРЕЙНЫМИ КОТЛАМИ КВ-ГМ-30 И ТРЕМЯ ПАРОВЫМИ КОТЛАМИ ДЕ-25-14ГМ ДЛЯ ЗАКРЫТОЙ СИСТЕМЫ ТЕПЛОСНАБЖЕНИЯ. ТОПЛИВО-ГАЗ И МАЗУТ.

АЛЬБОМ II ЧАСТЬ 4

СОСТАВ ПРОЕКТА

Альбом I	часть 1	Тепломеханическая часть. Компоновка котельной. Установка оборудования неблочного исполнения. Газовоздухопроводы. Газоснабжение.
Альбом I	часть 2	Тепломеханическая часть. Трубопроводы котельной. Водоподготовительная установка.
Альбом I	часть 3	Блоки тепломеханического оборудования.
Альбом II	часть 1	Архитектурно-строительная часть. Общие чертежи и нулевой цикл.
Альбом II	часть 2	Архитектурно-строительная часть. Конструкции.
Альбом II	часть 3	Архитектурно-строительная часть. (Вариант закрытой установки дымососов).
Альбом II	часть 4	Архитектурно-строительная часть. Нетиповые изделия.
Альбом III	часть 1	Электротехническая часть. Чертежи монтажной зоны.
Альбом III	часть 2	Электротехническая часть. Механизмы, управляемые со ЩСУ и щитов КИП и А. Схемы принципиальные.
Альбом III	часть 3	Электротехническая часть. Задание заводу-изготовителю на щиты управления крупноблочные.
Альбом IV	часть 1	Автоматизация.
Альбом IV	часть 2	Задание заводу-изготовителю на щиты автоматики и КИП.
Альбом V		Сантехнические устройства. Тепловые сети.
Альбом VI	часть 1	Металлоконструкции газопроводов и воздухопроводов котла ДЕ-25-14ГМ.
Альбом VI	часть 2	Металлоконструкции газопроводов и воздухопроводов котла КВ-ГМ-30.
Альбом VI	часть 3	Сочленения исполнительных механизмов с регулирующими органами.
Альбом VII		Сметы. Части 1, 2, 3.
Альбом VIII		Заказные спецификации. Части 1, 2.

ПРИМЕНЕННЫЕ МАТЕРИАЛЫ

Типовой проект 907-2-83
Альбом Н 2388, Н 2390 — Труба дымовая кирпичная Н=80м Д=3,0м (распространяет „Теплопроект" г. Ленинград).

Разработан
проектным институтом
ЛАТГИПРОПРОМ
Госстроя Латвийской ССР
Главный инженер института — В. Фалимонов
Главный инженер проекта — А. Думан

Технический проект
Утвержден Главпромстройпроектом
Госстроя СССР
Протокол №71 от 19 октября 1977г.
Рабочие чертежи введены в действие Латгипропромом
Приказ № 236 от 28 сентября 1978г.

75-58-07 2

Содержание альбома

Обозначение	Наименование	Стр.
	Содержание альбома	2,3
КЖИ-ТТ	Технические требования	4
КЖИ-К32-1-1; К32-1-2	Колонны К32-1-1; К32-1-2	5
КЖИ-К30-1а; К36-2а	Колонны К30-1а; К36-2а	6
КЖИ-КФ23-1а; КФ23-1б; КФ23-1в	Колонны КФ23-1а; КФ23-1б КФ23-1в	7
КЖИ-КФ26-1а	Колонны КФ26-1а	8
КЖИ-К72-5а; К72-5л	Колонны К72-5а; К72-5л	9
КЖИ-К72-5б; К72-5в	Колонны К72-5б; К72-5в	10
КЖИ-К72-5г; К72-5к	Колонны К72-5г; К72-5к	11
КЖИ-К72-5д	Колонны К72-5д	12
КЖИ-К72-5е; К72-5ж	Колонны К72-5е; К72-5ж	13
КЖИ-К72-5н; К72-5м	Колонны К72-5н; К72-5м	14
КЖИ-К72-5н	Колонны К72-5н	15
КЖИ-К72-4-1	Колонны К72-4-1	16
КЖИ-К72-4-2; К72-4-3	Колонны К72-4-2; К72-4-3	17
КЖИ-К72-5-1; К72-5-2	Колонны К72-5-1; К72-5-2	18
КЖИ-К72-5-3; К72-5-4; К72-5-5	Колонны К72-5-3; К72-5-4; К72-5-5	19
КЖИ-ФБ24II-48а; ФБ24III-78в	Фермы ФБ24II-48а; ФБ24III-78в	20
КЖИ-ФБ24III-68а	Ферма ФБ24III-68а	21
КЖИ-ФБ24IV-98а	Ферма ФБ24IV-98а	22
КЖИ-ФБ24IV-98б	Ферма ФБ24IV-98б	23
КЖИ-ББ-6АтV-4; ББ-4АтV-1; ББ-5АтV-1; ББ-7АтV-1	Балки ББ-6АтV-4; ББ-4АтV-1; ББ-5АтV-1; ББ-7АтV-1	24
КЖИ-ББ-6АтV-1; ББ-6АтV-2; ББ-6АтV-3	Балки ББ-6АтV-1; ББ-6АтV-2; ББ-6АтV-3	25
КЖИ-ПАтV/3х6-3-10 Я-1	Плиты ПАтV/3х6-3-10 Я-1	26
КЖИ-С1	Сетка С1	27
КЖИ-С2	Сетка С2	
КЖИ-С3	Сетка С3	28
КЖИ-С4	Сетка С4	
КЖИ-С5	Сетка С5	29
КЖИ-С6	Сетка С6	

Обозначение	Наименование	Стр.
КЖИ-КР1	Каркас плоский КР1	30
КЖИ-КР2	Каркас плоский КР2	30
КЖИ-КР3	Каркас КР3	31
КЖИ-КР4	Каркас плоский КР4	
КЖИ-КР5	Каркас плоский КР5	32
КЖИ-КР6	Каркас плоский КР6	
КЖИ-КР7	—"— КР7	33
КЖИ-КР8	—"— КР8	
КЖИ-КР9	—"— КР9	34
КЖИ-КР10; КР11	—"— КР10; КР11	
КЖИ-МС1	Соединительное изделие МС1	35
КЖИ-МС2	—"— МС2	
КЖИ-МС3, МС4	—"— МС3; МС4	36
КЖИ-МС5	—"— МС5	
КЖИ-МС6, МС7	—"— МС6; МС7	37
КЖИ-МС8	—"— МС8	
КЖИ-МС9; МС-10	—"— МС9; МС10	38
КЖИ-МС11	—"— МС11	
КЖИ-МС12	—"— МС12	39
КЖИ-МС13	—"— МС13	
КЖИ-МС14	—"— МС14	40
КЖИ-МС15	—"— МС15	
КЖИ-МС16	Столик МС16	41
КЖИ-МС17	Столик МС17	

Изм.	Лист	№ докум.	Подп.	Дата
ГИП		Думан		
Нач.отд.		Калетов		
Гл.конст.		Андриевская		
Рук.гр.		Бортневич		
Техн.		Егорова		
Н.конс.		Бортневич		
Пров.		Бортневич		

Т.п. 903-1-154 КЖИ

Содержание альбома (начало)

Лит.	Масса	Масштаб
Р		

Лист 1 Листов 2

Госстрой Латв.ССР

ЛАТГИПРОПРОМ г. Рига

Корректор: Чубанова 15858-07 3 Формат 12г

Содержание альбома

Обозначение	Наименование	Стр.
КЖИ - БМ1	Соединительное изделие БМ1	42
КЖИ - МС18	" МС18	42
КЖИ - Р-1 ; Р-1а	Решетка Р-1 ; Р-1а	43
КЖИ - МР1	Закладное изделие МР1	44
КЖИ - НТ1*	" НТ1*	
КЖИ - МН1-1	" МН1-1	45
КЖИ - МН1-2	" МН1-2	
КЖИ - МН1-4	" МН1-4	46
КЖИ - МН1-5	" МН1-5	
КЖИ - МН1-6	" МН1-6	47
КЖИ - МН1-7	" МН1-7	
КЖИ - МН1-8	" МН1-8	48
КЖИ - МН1-3 ; МН1-10 ; МН1-9	" МН1-3 ; МН1-10 ; МН1-9	
КЖИ - МН1-11	" МН1-11	49
КЖИ - МН1-12	" МН1-12	
КЖИ - МН1-13, МН1-14, МН1-15	" МН1-13, МН1-14, МН1-15	50
КЖИ - МН1-16*	" МН1-16*	
КЖИ - МН1	" МН1	51
КЖИ - МН2	" МН2	
КЖИ - МН3	" МН3	52
КЖИ - МН5	" МН5	
КЖИ - МН8	" МН8	53
КЖИ - МН9	" МН9	
КЖИ - МН10	" МН10	54
КЖИ - МН11	" МН11	
КЖИ - МН4, МН6, МН7, МН12, МН13	" МН4, МН6, МН7, МН12, МН13	55
КЖИ - МН14	" МН14	

Обозначение	Наименование	Стр.
КЖИ - МН15 ; МН16	Закладное изделие МН15 ; МН16	56
КЖИ - МН17	" МН17	
КЖИ - МН18	" МН18	57
КЖИ - МН19	" МН19	
КЖИ - МН20	" МН20	58
КЖИ - МН21	" МН21	
КЖИ - МН22 ; МН23	" МН22 ; МН23	59
КЖИ - МН24*	" МН24*	
КЖИ - МН25*	" МН25*	60

Инв. № подл. | Подп. и дата | Взам. инв. №

ТП 903-1-154 КЖИ

Изм. Лист № докум. Подп. Дата

Гл. инж. пр. Диман

Нач. отд. проектов Вилкова

Гл. конст. Куприевич

Рук. гр. Бартневич

Т.к.н. Егорова

Н. контр. Бартневич

Пров. Бартневич

Содержание альбома (окончание)

Лит. Масса Масштаб

Р

Лист 2 Листов

Госстрой Латв. ССР ЛАТГИПРОПРОМ г. Рига

Копировал О. Янкелович

15858-07 4

Формат А2

Технические требования:

I.1. Плоские сетки и каркасы изготовлять с помощью контактной точечной сварки. Точечную сварку производить во всех местах пересечения стержней сеток и каркасов.

I.2. Сварку следует производить в соответствии с ГОСТ 19292-73 „Соединения сварные, элементов закладных деталей, сборных железобетонных конструкций. Контактная и автоматическая сварка плавлением. Основные типы и конструктивные элементы" и с „Указаниями по сварке соединений арматуры и закладных деталей железобетонных конструкций" СН-393-69.

I.3 Арматурные изделия должны отвечать требованиям ГОСТ 10922-75 „Арматурные изделия и закладные детали сварные для железобетонных конструкций. Технические требования и методы испытаний.

II.1. Анкеры закладных изделий приваривать к пластинам и прокату втавр дуговой сваркой под слоем флюса на автоматах или полуавтоматах. Отогнутые анкеры рекомендуется приваривать дуговой ручной или рельефно-точечной контактной сваркой. Сварку пластин и проката между собой выполнять дуговой ручной электросваркой электродами типа Э42 по ГОСТ 9467-75.

II.2. Материал пластин и проката - сталь марки ВСт3кп2 по ГОСТ 380-71*. Материал анкеров - арматурная сталь классов АI; АII; АIII по ГОСТ 5781-75.

II.3. Закладные и соединительные элементы, отмеченные *, должны быть защищены цинковым покрытием согласно требованиям СНиП II-28-73.

Толщина цинкового металлизационного покрытия - 120-150 мкм, покрытия, наносимого горячим цинкованием - 50-60 мкм.

Остальные покрываются слоем грунта ГФ-020.

Изм.	Лист	№ докум.	Подп.	Дата	ТП 903-1-154	ГЖИ-ТТ
Гл. инж. пр.		Думан			Технические требования	Лит. / Масса / Масштаб
Нач. отд.		Калетов				Р
Гл. констр.		Андреевский				Лист / Листов 1
Рук. гр.		Бартенев				Гостроп / Лат. ОТ
Кон.		Тейле				ЛАТГИПРОПРОМ
Н. контр.		Бартенев				г. Рига
Пров.		Бартенев				

Корисовал П. Дукелович 15858-07-5 Формат 12

Альбом II 4.4

К32-1-1; К32-1-2

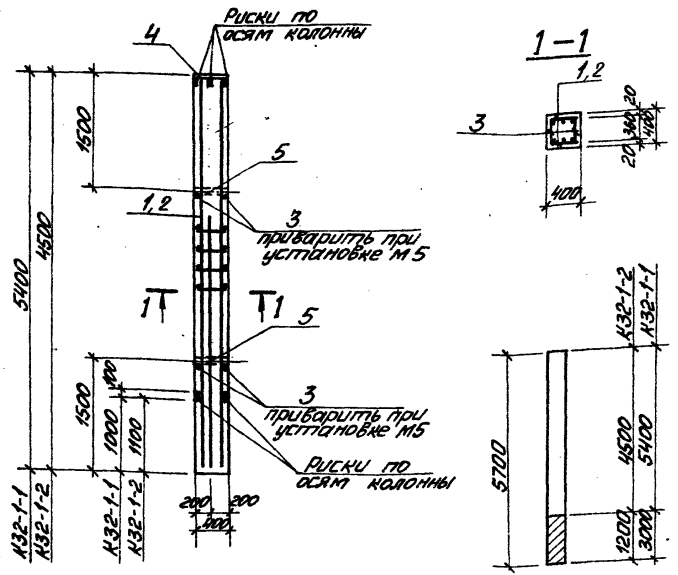

Формат	Зона	Поз.	Обозначение	Наименование	Кол. на исп.		Примечание
				Сборочные единицы и детали			
		1	Т.П. 903-1-154 КЖИ КР10,	Каркас КР 10	2		
		2	КР11 альбом II 4.4	Каркас КР 11	2	2	
		3	То же	Отдельные стержни	38	32	
		4	3.400-6 л. 69	Закладное изделие МИЗ-31	1	1	
		5	3.015-1 ВII-3 л. 67	Закладное изделие М5	2	2	
				Материалы			
				Бетон, марки 200	0,86	0,72	
				Марка	К32-1-1	К32-1-2	

1 Колонны К32-1-1 К32-1-2 изготавливать по чертежам колон К32-1 серии 3.015-1 ВII-2 и данному чертежу.

2 Указания по изготовлению колонн см. пояснительную записку серии 3.015-1 ВII-2.

Выборка стали на один элемент, кг

Марка элемента	Арматурные изделия. Арматурная сталь ГОСТ 5781-75. Класс А III, ф мм 22	28	Итого	Класс А I, ф мм 10			Итого	Закл. изделие. Профильн. сталь δ=10	2 из тр. d=1¼	Всего	Всего
К32-1-1	20,8	102,4	123,2	18,2			18,2	12,6	2,6	15,2	156,6
К32-1-2	20,8	86,8	107,6	15,7			15,7	12,6	2,6	15,2	138,5

Изм.	Лист	№ докум.	Подп.	Дата
ГИП		Думан		
Нач. отд.		Калетов		
Гл. констр.		Андреевич		
Рук. гр.		Барткевич		
Ст. инж.		Яковчик		
Техник		Егорова		
Н. контр.		Барткевич		
Пров.		Барткевич		

ТП 903-1-154 К32-1-1; К32-1-2

Колонны К32-1-1 К32-1-2

Лит	Масса	Масштаб
Р	2,2 / 1,8	1:50

Лист 1 Листов 1

Госстрой Латв. РСР ЛАТГИПРОПРОМ г. Рига

Копировал: [illegible]

15858-07 6 Формат 12Г

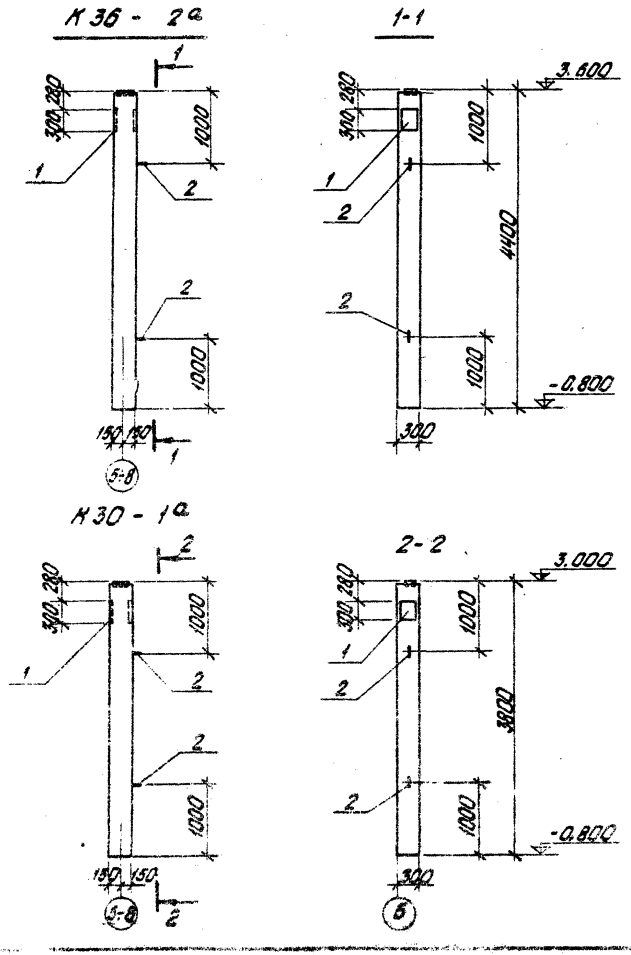

Формат	Зона	Поз.	Обозначение	Наименование	Кол.	Примеч.
				дополнительные закладные изделия		
		1	т.п. 903-1-154 мн1-12 альб. II ч. 4	Закладное изделие мн1-12	1	
		2	1.423-3 вып. 2	петля м 10-150	2	

Выборка стали на дополнительные закладные изделия на один элемент, кг

Марка эл-та	Закладные изделия									Итого
	Профильная сталь			Арматурная сталь ГОСТ 5781-75						
				Класс А I			Класс А III			
				Ф мм			Ф мм			
	-б=10			10			14			
К30-1а К36-2а	13,6			0,9			2,8			17,3

1. Колонны К30-1а, К36-2а изготовить по чертежам колонн К30-1 и К36-2 серии 1.423-3 вып. 0, 1, 2 с дополнительными закладными изделиями по данному чертежу.
2. Указания по изготовлению колонн см. пояснительную записку серии 1.423-3в.1.
3. Поз. 1 покрыть одним слоем грунтовки ГФ-020.

Изм.	Лист	№ докум.	Подп.	Дата
Гл. инж. пр.		Думан		
Нач. отд.		Калетов		
Гл. конструктор		Андриевская		
Рук. гр.		Бартневич		
Ст. инж.		Яковчик		
Д. контр.		Бартневич		
Пров.		Бартневич		

т.п. 903-1-154 КЖИ-К30-1а; К36-2а

Колонна К30-1а; К36-2а;

Лит.	Масса	Масштаб
Р		1:50

Лист 1 | Листов 1

Госстрой Латв. ССР
ЛАТГИПРОПРОМ
г. Рига

Копировал: Белоконь 15853-07 7 Формат 12Г

КФ23-1а; КФ23-1б; КФ23-1в

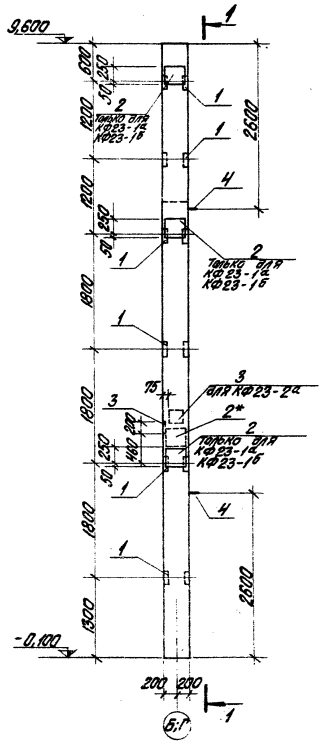

1-1

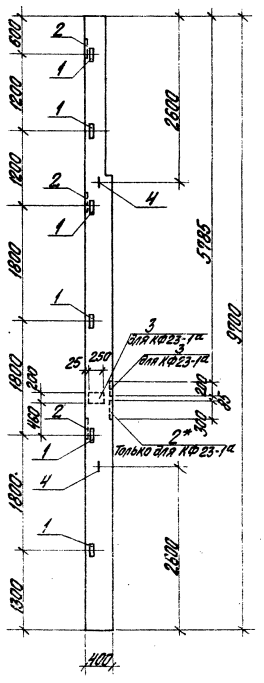

Формат	Зона	Поз.	Обозначение	Наименование	Количество			Примеч.
				Дополнительные закладные изделия				
		1	шифр 460-75 в. 1-2	Закладное изделие МН9	6	6	6	
		2	То же	То же МН11	4	3		
		3	3.400-6	" МН3-17	2			
		4	шифр 460-75 в. 1-2	Петля УП2-6	2	2	2	
				Лит.				
				Марка	КФ23-1а р	КФ23-1б р	КФ23-1в р	

Выборка стали на дополнительные закладные изделия на один элемент, кг

Марка эл-та	Закладные изделия												Всего
	Профильная сталь				Арматурная сталь ГОСТ 5781-75								
					Класс А I		Класс А II			Класс А III			
					ф мм		ф мм			ф мм			
	L63x5	δ=10			16		12			12			
КФ23-1а	11,4	45,4			4,4		3,2			14,6			80,7
КФ23-1б	11,4	28,2			4,4					11,4			55,4
КФ23-1в	11,4				4,4					1,8			17,6

1. Колонны КФ23-2а, КФ23-2б, КФ23-2в изготовить по чертежам колонны КФ23-2 шифр 460-75 вып. 0, 1-1, 1-2 с дополнительными закладными изделиями по данному чертежу.
2. Указания по изготовлению колонн см. пояснительную записку шифра 460-75.
3. Поз. 2*, 3 покрыть одним слоем грунтовки ГФ-0,20, остальные цинковать (см. лист КЖИ-ТТ).

Изм.	Лист	№ докум.	Подп.	Дата
Гл. инж. пр.		Думан		
Нач. отд.		Калетов		
Гл. констр.		Андриевская		
Рук. гр.		Бартневич		
Ст. инж.		Яковчик		
Н. контр.		Бартневич		
Пров.		Бартневич		

ТП903-1-154 КЖИ-КФ23-1а; КФ23-1б; КФ23-1в

Колонна КФ23-1а; КФ23-1б; КФ23-1в

Лит.	Масса	Масштаб
р	3,63	1:50

Лист | Листов 1

Госстрой Латв. ССР
ЛАТГИПРОПРОМ
г. Рига

Копировал Бронина 15058-07 Б Формат 12 Г

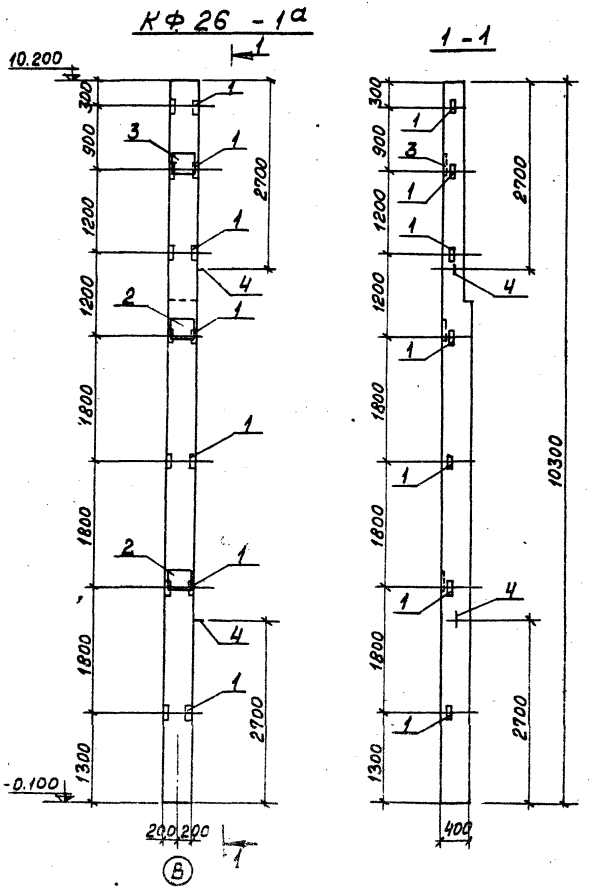

Формат	Зона	Поз.	Обозначение	Наименование	Кол.	Примеч.
				Дополнительные закладные изделия		
		1	Шифр 460-75 В.1-2	Закладное изделие МН9	6	
		2	То же	То же МН11	2	
		3	"	" МН10	1	
		4	"	Петля УП2-6	2	

Выборка стали на дополнительные закладные изделия на один элемент, кг

Марка эл-та	Закладные изделия: Профильная сталь			Арматурная сталь ГОСТ 5781-75: Класс А I			Класс А III			Всего
	∠63×5	δ=10		ф мм 16			12			
КФ26-1а	11,4	25,9		4,4			9,0			50,7

1. Колонну КФ26-2а изготовить по чертежам колонны КФ26-2 шифр 460-75 в.о., 1-1, 1-2 с дополнительными закладными изделиями по данному чертежу.
2. Указания по изготовлению колонн см. пояснительную записку шифрд 460-75
3. Поз. 1,2,3 цинковать (см. лист КЖИ-ТТ).

Изм.	Лист	№ докум.	Подп.	Дата	Т.П. 903-1-154 КЖИ-КФ 26-2а			
Гл.инж.пр.		Думан			Колонна КФ26-1а	Лит	Масса	Масштаб
Нач.отд.		Калетов				Р	3,75т	1:50
Гл.конст.		Андриевская				Лист 1	Листов 1	
Рук.гр.		Барткевич				Госстрой Латв. ССР ЛАТГИПРОПРОМ г. Рига		
Ст.инж.		Яковчик						
Н.контр.		Барткевич						
Прав.		Барткевич						

Копировал: Волкова 15858-07 Формат 12Г

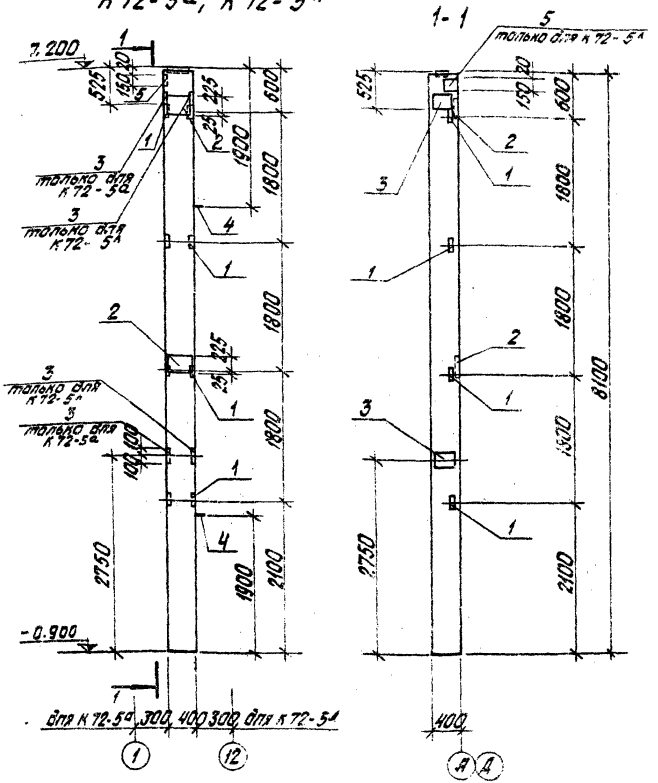

Формат	Зона	Поз.	Обозначение	Наименование	Кол.		Примеч.
				дополнительные закладные изделия			
		1	1.423-3 вып. 2	Закладное изделие М1-14	4	4	
		2	то же	то же НМ1-11	2	2	
		3	"	" М1-12-1	2	2	
		4	"	петля М16-200	2	2	
		5	3.400-5	Закладное изделие МН3-9		1	
				Лит.	р	р	
				Марка	К72-5а	К72-5Л	

Выборка стали на дополнительные закладные изделия на один элемент, кг

Марка эл-та	Закладные изделия										Всего
	Профильная сталь			Арматурная сталь ГОСТ 5781-75							
				Класс А I		Класс А II		Класс А III			
				Ф мм		Ф мм		Ф мм			
	∠63×5	δ=10	δ=8	6	16	10		12	14	22	
К 72-5а	5,8	24,6		0,4	2,8			4,1	5,6	2,8	46,1
К 72-5Л	5,8	24,6	1,9	0,4	2,8	0,6		4,1	5,6	2,8	48,6

1. Колонны К72-5а, К72-5Л изготовить по чертежам колонны К 72-5 серии 1.423-3 вып. 0, 1, 2 с дополнительными закладными изделиями по данному чертежу
2. Указания по изготовлению колонн см. пояснительную записку серии 1.423-3
3. Поз. 3 покрыть одним слоем грунтовки ГФ-020, остальные цинковать (см. лист КЖИ-77)

Изм.	Лист	№ докум.	Подп.	Дата
Гл. инж. пр.		Думон		
Нач. отд.		Калетов		
Гл. констр.		Андриевская		
Рук. гр.		Бартневич		
Ст. инж.		Яковчук		
Н. контр.		Бартневич		
Пров.		Бартневич		

ТП 903-1-154 КЖИ-72-5а, К 72-5Л

Колонна К 72-5а, К 72-5Л

Лит.	Масса	Масштаб
р	3,3	1:50

Лист 1 Листов 1

Госстрой Латв. ССР
ЛАТГИПРОПРОМ
г. Рига

Копировал: Белохонь 15858-07 10 Формат 12

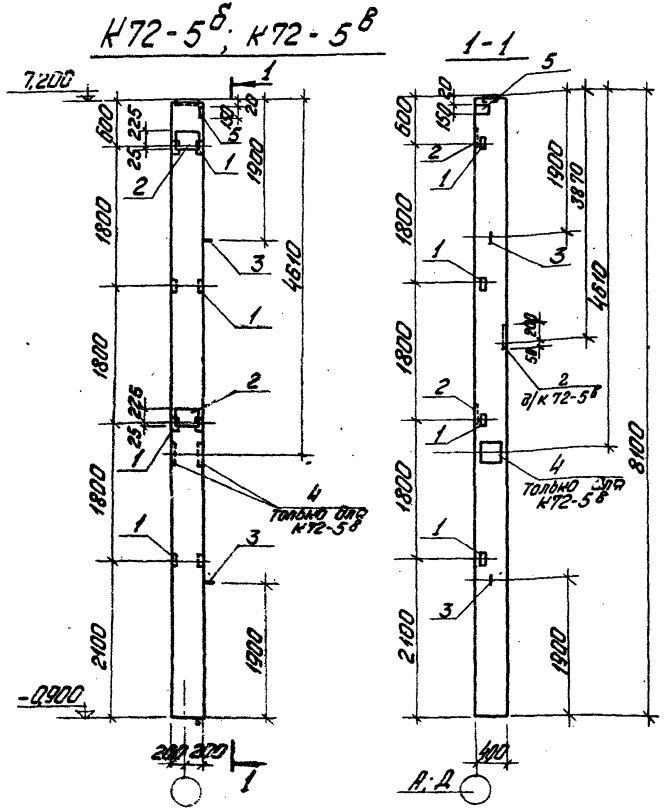

Формат	Зона	Поз.	Обозначение	Наименование	Кол.		Примечание
				Дополнительные закладные изделия			
		1	1.423-3 Вып.2	Закладное изделие М1-14	4	4	
		2	То же	То же НМ1-5	2	3	
		3	"	Петля М16-200	2	2	
		4	т.п. 903-1-154 КЖИ-МН1-11 альбом II ч. 4	Закладное изделие МН1-11		1	
		5	3.400-6	То же МИ3-9	1		
				Лит.			
				Марка	К72-5б р	К72-5в р	

Выборка стали на дополнительные закладные изделия на один элемент, кг

Марка эл-та	Закладные изделия											Всего
	Профильная сталь				Арматурная сталь ГОСТ 5781-75							
					Класс А I		Класс А II		Класс А III			
					ф мм		ф мм		ф мм			
	L63×5	δ=10	δ=8		6	16	10		12	14	22	
К72-5б	5,8	11,4	1,9		0,4	2,8	0,6		1,3	5,6	2,8	32,6
К72-5в	5,8	30,7			0,6	2,8			1,3	12,2	4,2	57,6

1 Колонны К72-5б, К72-5в изготовить по чертежам колонны К72-5 серии 1.423-3 вып. 0,1,2 с дополнительными закладными изделиями по данному чертежу.
2 Указания по изготовлению колонн см. пояснительную записку серии 1.423-3.
3 Поз. 4 покрыть одним слоем грунтовки ГФ-020, остальные цинковать (см. лист КЖИ-ТТ)

Изм.	Лист	№ докум.	Подп.	Дата
Гл. инж. пр.		Думан		
Нач. отд.		Колетов		
Гл. констр.		Андриевский		
Рук. гр.		Бартневич		
Ст. инж.		Яковчик		
Н. контр.		Бартневич		
Пров.		Бартневич		

Т.п. 903-1-154 КЖИ-К72-5б; К72-5в

Колонна К72-5б, К72-5в

Лит.	Масса	Масштаб
Р	3,3	1:50

Лист 1 Листов 1

Госстрой Латв. ССР ЛАТГИПРОПРОМ г. Рига

Копировал: Чубанова

15858-07 11 Формат 12 г

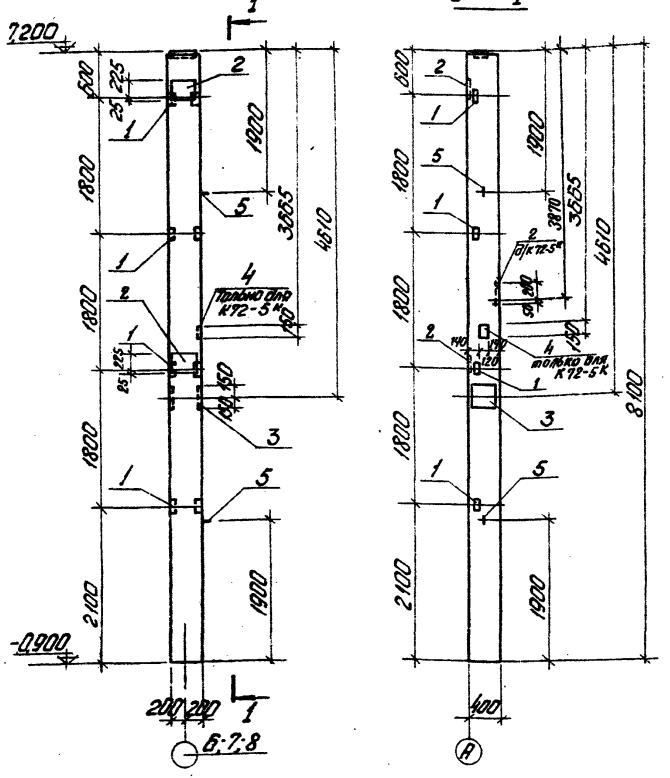

Формат	Зона	Поз.	Обозначение	Наименование	Кол.		Примечание
				Дополнительные закладные изделия			
		1	1.423-3 Вып. 2	Закладное изделие М1-14	4	4	
		2	То же	То же НМ1-5	1	3	
		3	Т.п. 903-1-154 КЖИ-МН1-11 альб. II часть 4	" МН1-11	1	1	
		4	3.400-6	" МН3-8		1	
		5	1.423-3 Вып. 2	Петля М16-200	2	2	
				Лит.			
				Марка	К72-5г Р	К72-5к Р	

Выборка стали на дополнительные закладные изделия на один элемент, кг

Марка эл-та	Закладные изделия											Всего
	Профильная сталь				Арматурная сталь ГОСТ 5781-75							
					Класс А I		Класс А II		Класс А III			
					⌀ мм		⌀ мм		⌀ мм			
	L63×5	δ=10	δ=8		6	16	10		12	14	22	
К72-5г	5,8	25,0			0,4	2,8			1,3	9,4	2,8	47,5
К72-5к	5,8	30,7	1,1		0,6	2,8	0,6		1,3	12,2	4,2	59,3

1. Колонны К72-5г и К72-5к изготовить по чертежам колонны К72-5 серии 1.423-3 в 0; 1; 2 с дополнительными закладными изделиями по данному чертежу.
2. Указания по изготовлению колонн см. пояснительную записку серии 1.423-3
3. Поз. 3 и 4 покрыть одним слоем грунтовки ГФ-020, остальные - цинковать (см. лист КЖИ-ТТ).

Изм.	Лист	№ докум.	Подп.	Дата
Гл. инж. пр.		Думан		
Нач. отд.		Калетов		
Гл. констр.		Андриевский		
Рук. гр.		Бартневич		
Ст. инж.		Яковчик		
Н. контр.		Бартневич		
Пров.		Бартневич		

Т.п. 903-1-154 КЖИ-К72-5г; К72-5к

Колонна К72-5г; К72-5к

Лит.	Масса	Масштаб
Р	3,3	1:50

Лист 1 Листов 1

Госстрой Латв. ССР ЛАТГИПРОПРОМ г. Рига

Копировал: Чубанова 15858-07 12 Формат 12г

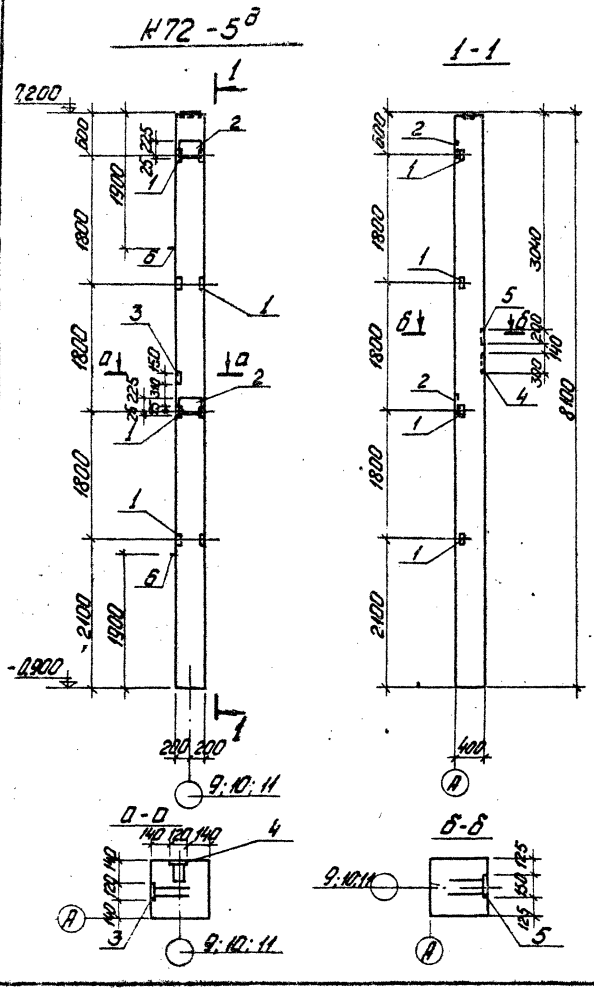

Формат	Зона	Поз.	Обозначение	Наименование	Кол.	Примечание
				Дополнительные закладные изделия		
		1	1.423-3 Вып. 2	Закладное изделие М1-14	4	
		2	То же	То же НМ1-5	2	
		3	3.400-6	" МИ3-8	1	
		4		" МИ2-6	1	
		5		" МИ3-9	1	
		6	1.423-3 Вып. 2	Петля М16-200	2	

Выборка стали на дополнительные закладные изделия на один элемент, кг

Марка эл-та	Закладные изделия											Всего
	Профильная сталь				Арматурная сталь ГОСТ 5781-75							
					Класс А I		Класс А II		Класс А III			
					Ø мм		Ø мм		Ø мм			
	1,63×5	δ=10	δ=8		6	16	10		12	14	22	
К72-5д	5,8	11,4	5,8		0,4	2,8	1,5		1,3	5,6	2,8	37,4

1. Колонну К72-5д изготовить по чертежам колонны К72-5 серии 1.423-3 в 0,1,2 с дополнительными закладными изделиями по данному чертежу.
2. Указания по изготовлению колонн см. пояснительную записку серии 1.423-3.
3. Поз. 3, 4 и 5 покрыть одним слоем грунтовки ГФ-020, остальные цинковать (см. лист КЖИ-ТТ)

Изм.	Лист	№ докум.	Подп.	Дата
Гл. инж. пр.		Думан		
Нач. отд.		Колетов		
Гл. констр.		Андриевский		
Рук. гр.		Бартневич		
Ст. инж.		Яковчик		
Н. контр.		Бартневич		
Пров.		Бартневич		

Т.п. 903-1-154 КЖИ-К72-5д

Колонна К72-5д

Лит.	Масса	Масштаб
Р	3,3	1:50

Лист 1 Листов 1

Госстрой Латв. ССР ЛАТГИПРОПРОМ г. Рига

Копировал: Чубанова 15858-07 13 Формат 12г

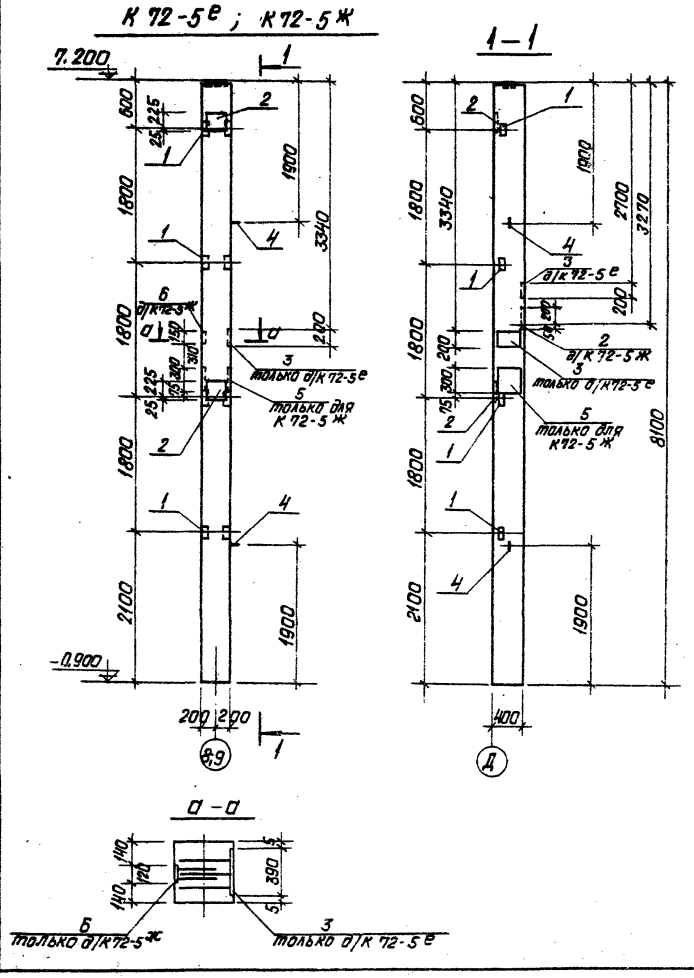

Формат	Зона	Поз	Обозначение	Наименование	Кол		Примеч
				Дополнительные закладные изделия			
		1	1.423-3 вып.2	Закладное изделие М1-14	4	4	
		2	то же	то же НМ1-5	2	3	
		3	"	" НМ1-12	2		
		4	"	Петля М16-200	2	2	
		5	Т.П. 903-1-154 КЖИ-МН1-11 дольб. II ч.4	Закладное изделие МА1-11		1	
		6	3.400-6	то же МИ3-8		1	

Марка	Лит	
К72-5е	К72-5ж	

Выборка стали на дополнительные закладные изделия на один элемент, кг

Марка эл-та	Закладные изделия											Всего
	Профильная сталь			Арматурная сталь ГОСТ 5781-75								
				Класс А I		Класс А II		Класс А III				
				ф мм		ф мм		ф мм				
	∠63×5	δ=10	δ=8	6	16	10		12	14	22		
К72-5е	5,8	23,6		0,8	2,8			5,3	5,6	5,6		49,5
К72-5ж	5,8	30,7	1,1	0,6	2,8	0,6		1,3	12,2	4,2		59,3

1. Колонны К72-5е, К72-5ж изготовить по чертежам колонны К72-5 серии 1.423-3 вып. 0, 1, 2 с дополнительными закладными изделиями по данному чертежу.
2. Указания по изготовлению колонн см. пояснительную записку серии 1.423-3.
3. Поз. 3, 5, 6 покрыть одним слоем грунтовки ГФ-020, остальные цинковать (см. лист КЖИ-ТТ)

Изм	Лист	№ докум.	Подпись	Дата
Гл. инж. пр.		Думан		
Нач. отд.		Колетов		
Гл. констр.		Андриевская		
Рук. гр.		Барткевич		
Ст. инж.		Яковчик		
Н. контр.		Барткевич		
Пров.		Барткевич		

Т.П. 903-1-154 КЖИ-К72-5е; К72-5ж

Колонна К72-5е. К72-5ж

Лит.	Масса	Масштаб
Р	3,3т	1:50

лист 1 листов 1

Госстрой Латв. ССР
ЛАТГИПРОПРОМ
г. Рига

копировал: Давыдова 15858-07 14 формат 12г

К72-5 Ч; К72-5 М

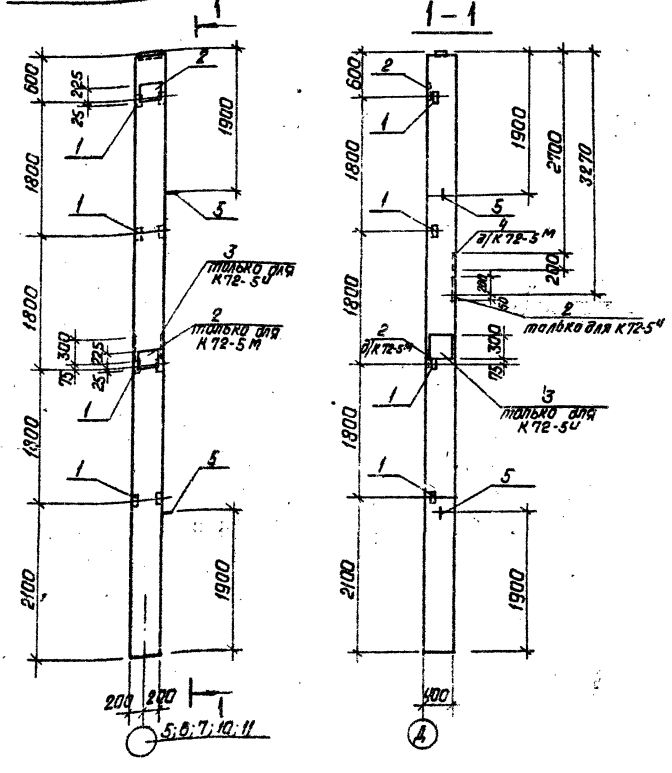

Формат	Зона	Поз.	Обозначение	Наименование	кол.		Примеч.
				Дополнительные закладные изделия			
		1	1.423-3 Вып.2	закладное изделие М1-14	4	4	
		2	То же	То же НМ1-5	2	2	
		3	тп 903-1-154 кжи-нн-11 а.II ч.4	" НН1-11	1		
		4	1.423-3 Вып. 2	" НМ1-12		1	
		5	1.423-3 Вып.2	Петля М16-200	2	2	

Марка	К72-5 Ч	К72-5 М
Лит		
Р		

Выборка стали на дополнительные закладные изделия на один элемент, кг

Марка эл-та	Закладные изделия: Профильная сталь ∠63×5	Профильная сталь б=10	Арматурная сталь ГОСТ 5781-75 Класс А I Ø мм 6	Класс А I Ø мм 16	Класс А III Ø мм 12	Класс А III Ø мм 14	Класс А III Ø мм 22	Всего
К72-5 Ч	5,8	19,1	0,6	2,8	1,3	8,4	4,2	42,2
К72-5 М	5,8	17,5	0,6	2,8	3,3	5,6	4,2	39,8

1. Колонны К72-5 Ч, К72-5 М изготовить по чертежам колонны К72-5 серии 1.423-3 Вып. 0, 1, 2 с дополнительными закладными изделиями по данному чертежу.
2. Указания по изготовлению колонн см. пояснительную записку серии 1.423-3
3. Поз. 3, 4 покрыть одним слоем грунтовки ГФ-020, остальные цинковать (см. лист КЖИ-77)

Изм.	Лист	№ докум.	Подп.	Дата	Т.П. 903-1-154 КЖИ- К72-5 Ч; К72-5 М			
Гл. инж. пр.		Думан						
Нач. отд.		Колетов			Колонна К72-5 Ч; К72-5 М.	Лит.	Масса	Масштаб
Гл. констр.		Андриевская				Р	3,3т	1:50
Рук. гр.		Барткевич				Лист 1	Листов 1	
Ст. инж.		Яковчик				Госстрой Латв. ССР		
Н. контр.		Барткевич				ЛАТГИПРОПРОМ		
Пров.		Барткевич				г. Рига		

Копировал Дзыкова

158-58-07 15 Формат 12г

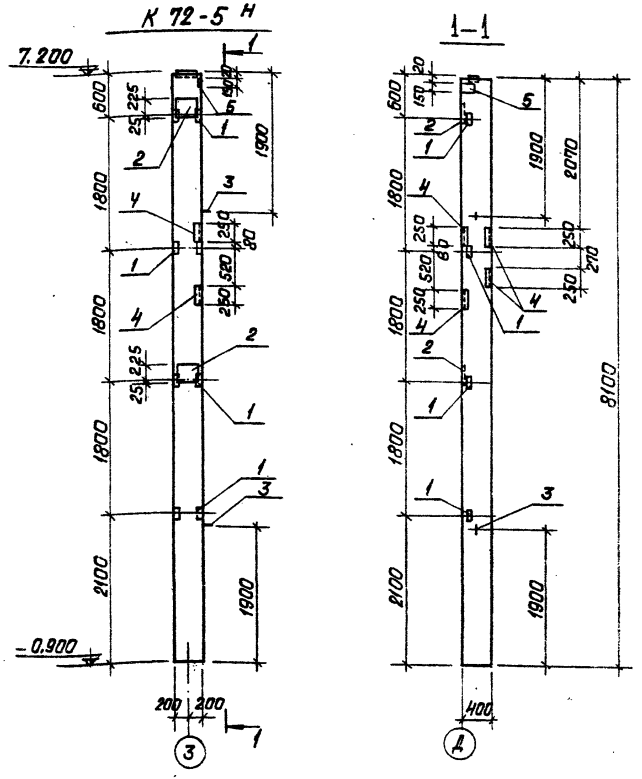

Формат	Зона	Поз.	Обозначение	Наименование	Кол.	Примеч.
				Дополнительные закладные изделия		
		1	1.423-3 Вып.2	Закладное изделие М1-14	4	
		2	то же	то же НМ1-5	2	
		3	"	Петля М16-200	2	
		4	3.400-6	Закладное изделие МН4-18	4	
		5	то же	то же МН3-9	1	

Выборка

стали на дополнительные закладные изделия на один элемент, кг

Марка эл-та	Закладные изделия											Всего
	Профильная сталь				Арматурная сталь ГОСТ 5781-76							
					Класс А I		Класс А II	Класс А III				
					ф мм		ф мм	ф мм				
	L63×5	L75×8	-б=10	б=8	6	16	10	8	12	14	22	
К72-5 П	5,8	9,2	11,4	1,9	0,4	2,8	0,6	1,6	1,3	5,6	2,8	43,4

1. Колонну К72-5 Н изготовить по чертежам колонны К72-5 серии 1.423-3 вып. 0.1.2 с дополнительными закладными изделиями по данному чертежу.
2. Указания по изготовлению колонн см. пояснительную записку серии 1.423-3.
3. Поз. 4 покрыть одним слоем грунтовки ГФ-020, остальные цинковать (см. лист КЖИ-ТТ).

Изм.	Лист	№ докум.	Подп.	Дата
Гл. инж. пр.		Думан		
Нач. отд.		Колетов		
Гл. констр.		Андриевская		
Рук. гр.		Борткевич		
Ст. инж.		Яковчик		
Н. контр.		Борткевич		
Пров.		Борткевич		

ТП 903-1-154 КЖИ-К72-5 Н

Колонна К72-5 Н

Лит.	Масса	Масштаб
Р	3,3 т	1:50

Лист 1 | Листов 1

Госстрой Латв. ССР
ЛАТГИПРОПРОМ
г. Рига

Копировал: Давыдова 15858-07 16 Формат 12 Г

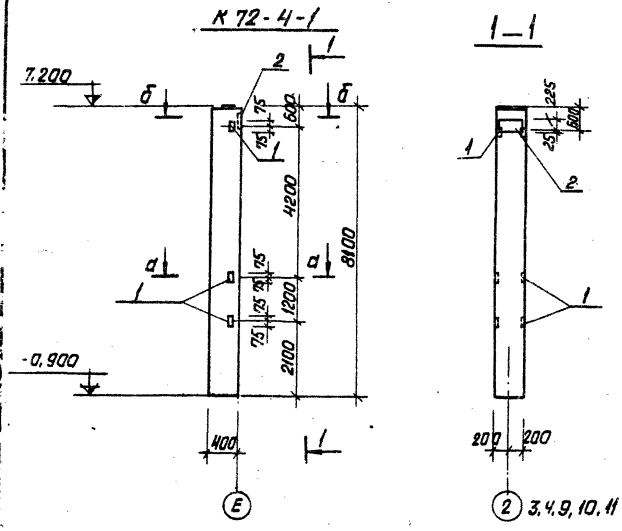

Формат	Зона	Поз.	Обозначение	Наименование	Кол.	Примечан.
			Дополнительные	закладные изделия		
		1	1.423-3 В.2 л.141	Заклад. деталь М1-14	3	
		2	то же л.138	то же НМ1-11	1	
				Марка	Лит	
				К72-4-1	Р	

Выборка стали на дополнительные закладные изделия на один элемент, кг

Марка элемента	Закладные изделия												Всего
	Арматурная сталь ГОСТ 5781-75							Профильная сталь					
	Класс А I		Класс А III				Итого	L 63х х6	-б= =10			Итого	
	Ф мм												
	6		12	14	22								
К 72-4-1	0,20		0,99	2,80	1,40		5,39	4,32	7,7			12,02	17,41

1. Колонну К72-4а изготовить по чертежам колонны К72-4, серии 1.423-3 В.1.2 с дополнительными закладными изделиями по данному чертежу.
2. Указания по изготовлению колонн см. пояснительную записку серии 1.423-3 В 1.2.
3. Поз. 1.2,3 цинковать согласно указаний на л. КЖИ -ТТ.

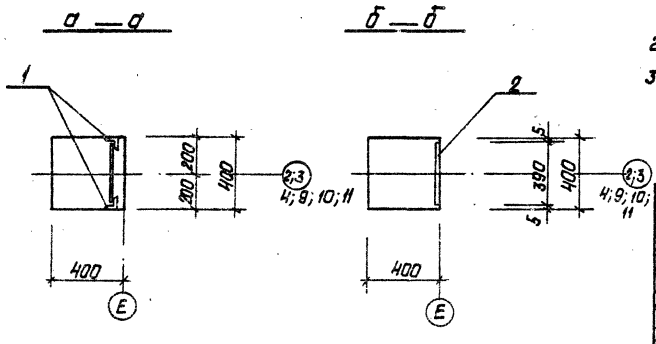

Изм.	Лист	№ докум.	Подп.	Дата
Гл. инж. пр.		Думан		
Нач. отд.		Калетов		
Гл. констр.		Андриевская		
Рук. гр.		Барткевич		
Ст. инж.		Бобрук		
Н. контр.		Барткевич		
Пров.		Барткевич		

Т.П. 903-1-154 КЖИ- К72-4-1

Колонны К 72-4-1

Лит.	Масса	Масштаб
Р	3,3т	

Лист 1 Листов 1

Госстрой Латв. ССР
ЛАТГИПРОПРОМ
г. Рига

Копировал: Давыдова 15958-07 17 Формат 12Г

К 72 - 4-2; К 72 - 4-3;

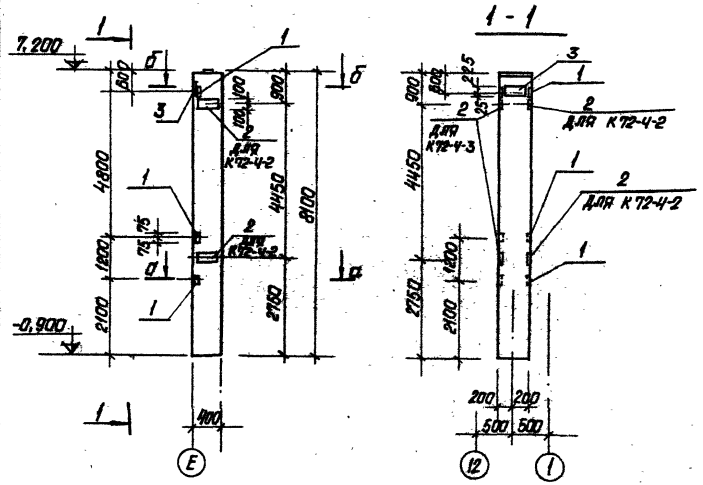

Формат	Зона	Поз.	Обозначение	Наименование	Кол.	Примечан.
			Дополнительные	Закладные изделия		
		1	1.423- 3 в.2 л.141	Закладн. издел. М 1-14	3	
		2	То же л.140	То же М 1-12-1	2	
		3	—"— л.138	—"— НМ 1-11	1	
				Лит	Р	
				Марка	К72-4-2 К72-4-3	

Выборка стали на дополнительные закладные изделия на один элемент, кг

Марка элемента	Закладные изделия												Всего
	Арматурная сталь ГОСТ 5781-75							Профильная сталь					
	Класс А-III				Класс АI								
	Ф мм						Итого	1.63х х5	-δ= =10			Итого	
	12	14	22		6								
К 72-4-2 К 72-4-3	3,8	2,8	1,4		0,2		8,2	4,3	16,9			21,2	29,4

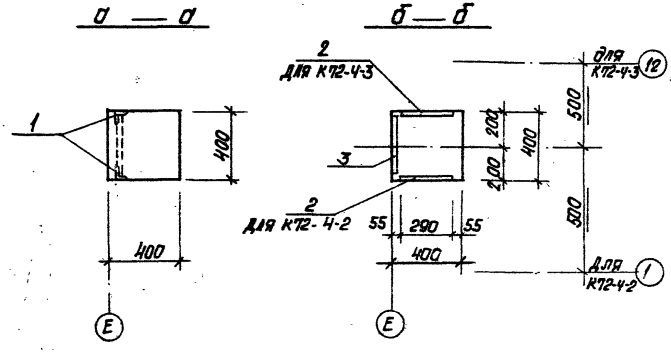

1. Колонны К72-4-2; К72-4-3; [illegible] изготовить по чертежам колонн К72-4; [illegible] серии 1.423-3 в.1,2 с дополнительными закладными изделиями по данному чертежу.
2. Указания по изготовлению колонн см. пояснительную записку серии 1.423-3 в. 1,2.
поз. 1,2,3 цинковать согласно указаний на 1. КЖИ-ТТ

Изм.	Лист	№ докум.	Подпись	Дата
Гл. инж. пр.		Думан		
Нач. отд.		Колетов		
Гл. констр.		Андриевская		
Рук. гр.		Барткевич		
Констр.		Бобрик		
Н. контр.		Барткевич		
Провер.		Барткевич		

ТП 903-1-154 КЖИ-К72-4-2; К72-4-3

Колонны К72-4-2; К72-4-3

Лит.	Масса	Масштаб
Р	3,3т	

Лист 1 Листов 1

Госстрой Латв. ССР ЛАТГИПРОПРОМ г. Рига

Копировал: Давыдова

15858-07 18 Формат 12Г

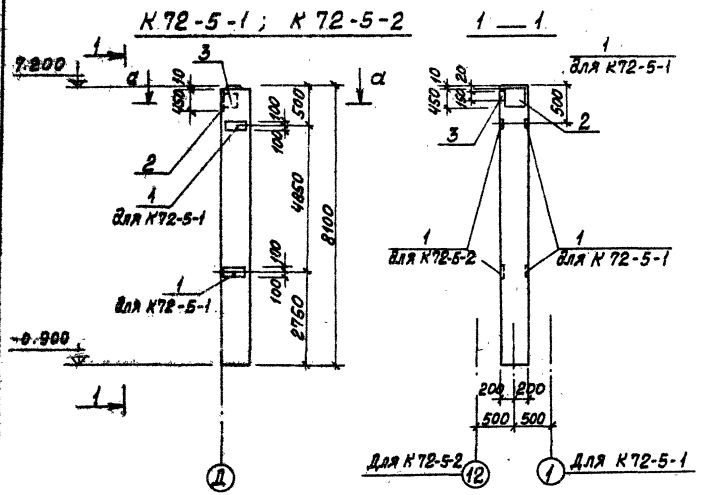

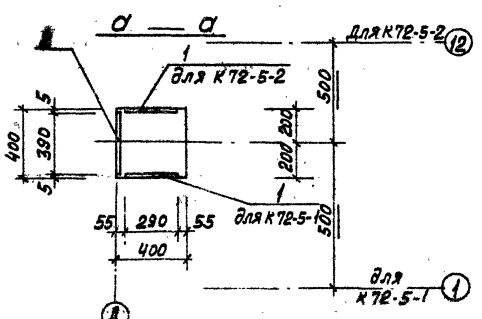

Формат	Зона	Поз.	Обозначение	Наименование	К-во	
			Дополнительные закладные изделия			
		1	1.423-3В. 2л. 140	Закладн. издел. М1-12-1	2	2
		2	КЭ-01-5 8В.1 л.42	То же МД3	1	1
		3	3.400-6	" Ми3-9	1	
				Лит.	Р	Р
				Марка	К72-5-1	К72-5-2

Выборка стали на дополнительные закладные изделия на один элемент, кг

Марка элемента	Закладные изделия												Всего
	Арматурная сталь ГОСТ 5781-75						Профильная сталь						
	Класс АТ		Класс А III										
	ф мм					Итого	-δ=10	-δ=20	Гайка М24	-δ=8		Итого	
	10		10	12	25								
К72-5-2	0,20			9,20	8,40	17,80	2,80	37,00	0,60			40,40	58,20
К72-5-1	0,20		0,60	9,20	8,40	18,40	2,80	37,00	0,60	1,90		42,3	60,70

1. Колонны К72-5-1; К 72-5-2 изготовить по чертежам колонны К72-5 серии 1.423-3 В.1,2 с дополнительными закладными изделиями по данному чертежу.
2. Указания по изготовлению колонн см. пояснительную записку серии 1.423-3 В.1,2.
3. Поз.1,2 оцинковать согласно указаний на л. КЖИ-ТТ, поз. 3 покрыть одним слоем грунтовки ГФ-020.

Изм	Лист	№ докум.	Подп.	Дата	ТП 903-1-154 КЖИ-К72-5-1;К72-5-2			
Гл.инжпр		Думан			Колонны К 72-5-1; К 72-5-2.	Лит	Масса	Масштаб
Нач.отд.		Калетов				Р	3.3т	
Гл.конст.		Андриевская				Лист 1	Листов 1	
Рук.гр.		Барткевич				Госстрой	Латв. ССР	
Констр		Бобрук				ЛАТГИПРОПРОМ		
Н.контр		Барткевич						
Пров.		Барткевич						

Копировал: Волкова 15858-07 19 Формат 12 г

Типовой проект 903-1-154 Альбом II ч.4

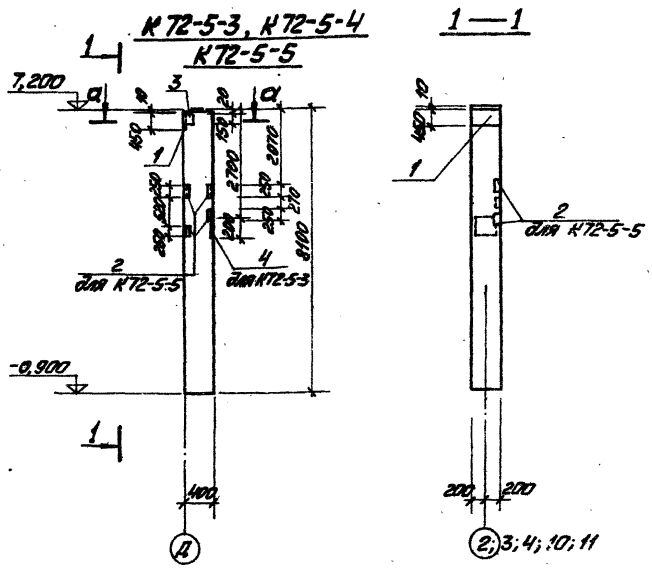

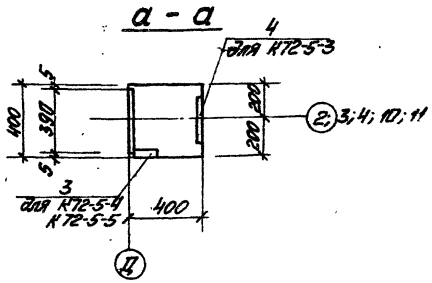

Формат	Зона	Поз.	Обозначение	Наименование		Кол.		Примечание
			Дополнительные	Закладные изделия				
		1	КЭ-01-58 в.1 л.42	Закладн. издел. МД-3	1	1	1	46,2 г
		2/3	3.400-6 л.106/л.47	—"— Ми4-18/Ми3-9		/1	1/1	2,7/2,5
		4	1.423-3 в.2 л.138	—"— НМ1-12	1			
				Марка	К72-5-3	К72-5-4	К72-5-5	

Выборка стали на дополнительные закладные изделия на один элемент, кг

Марка элемента	Закладные изделия													Всего
	Арматурная сталь ГОСТ 5781-75								Профильная сталь					
	Класс А I		Кл. А II	Класс А III				Итого	-δ=8	-δ=10	-δ=20	135×8	Лайка м24	
	ф мм													
	6	10	10	8	12	22	25							
К72-5-3	0,2	0,2			1,4	1,4	8,4	11,6		6,1	37,0		0,6	55,3
К72-5-4		0,2	0,6				8,4	9,2	1,9		37,0		0,6	48,7
К72-5-5		0,2	0,6	1,6			8,4	10,8	1,9		37,0	9,2	0,6	59,5

1. Колонны К72-5-3÷К72-5-5 изготовить по чертежам колонны К72-5 серии 1.423-3в2 с дополнительными закладными изделиями по данному чертежу.
2. Указания по изготовлению колонн см. пояснительную записку серии 1.423-3в.1.
3. Поз. 1 цинковать согласно указаний на л. КЖИ-ТТ, остальные покрыть 1 слоем грунтовки ГФ-020.

Изм.	Лист	№ докум.	Подп.	Дата
Гл. инж. пр.		Думан		
Нач. отд.		Калетов		
Гл. констр.		Андреевский		
Рук. гр.		Бартневич		
Констр.		Бобрик		
Н. контр.		Бартневич		
Пров.		Бартневич		

ТП 903-1-154 КЖИ-К72-5-3; К72-5-4; К72-5-5

Колонны К72-5-3; К72-5-4; К72-5-5

Лит.	Масса	Масштаб
Р	3,3	1:50

Лист 1 Листов 1

Госстрой Лат. Отд. ЛАТГИПРОПРОМ 2 Рига

Копировал: [illegible]

15858-07 20 Формат 12 Г

ФБ 24 II - 4В^{а} ; ФБ 24 III - 7В^{б}

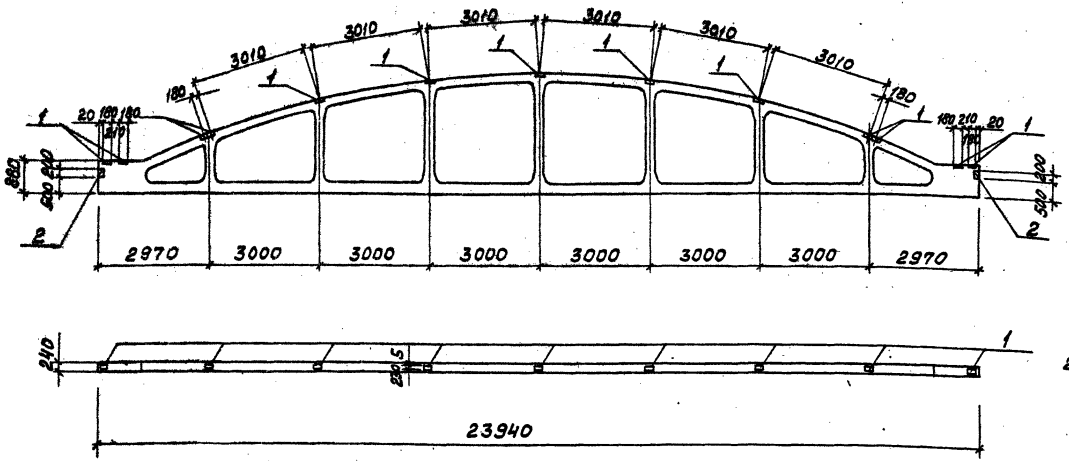

1. Фермы ФБ 24 II - 4В^{а} и ФБ 24 III - 7В^{б} изготовить по чертежам ферм ФБ 24 II - 4В и ФБ 24 III - 7В серии 1.463-3 В IV с дополнительными закладными изделиями по данному чертежу.

2. Поз. 1,2 цинковать согласно указаний на л. КЖИ-ТТ.

Формат	Зона	Поз.	Обозначение	Наименование	Кол.	Прим.
				дополнительные закладные изделия		
		1	1.463-3 дополн. к В. I, II, III, IV, V	Закладное изделие М4-14	13	
		2	2.430-1 в.0	То же МД-1	2	

Выборка стали на дополнительные закладные изделия на один элемент, кг

Марка эл-та	Закладные изделия								Всего
	Профильная сталь				Арматурная сталь гост 5781-75 класс А III				
					ф мм				
	δ=6	L80х8			8				
ФБ24 II - 4В^{а}, ФБ24 III - 7В^{б}	26,0	7,6			3,8				37,4

Изм.	Лист	№ докум.	Подп.	Дата
Гл.инж.пр.		Думан		
Нач.отд.		Калетов		
Гл.конст.		Андриевская		
Рук.гр.		Барткевич		
Ст.инж.		Яковчик		
Н.контр.		Барткевич		
Прав.		Барткевич		

Т.П. 903-1-154 КЖИ-ФБ24 II - 4В^{а} ФБ24 III - 7В^{б}

Ферма ФБ 24 II - 4В^{а} ФБ 24 III - 7В^{б}

Лит.	Масса	Масштаб
Р	14,2	1:100

Лист 1 Листов 1

Госстрой Латв.ССР ЛАТГИПРОПРОМ г. Рига

Копировал: Волкова 138.58-07 21 Формат 12Г

ФБ 24 III - 6 В^{а}

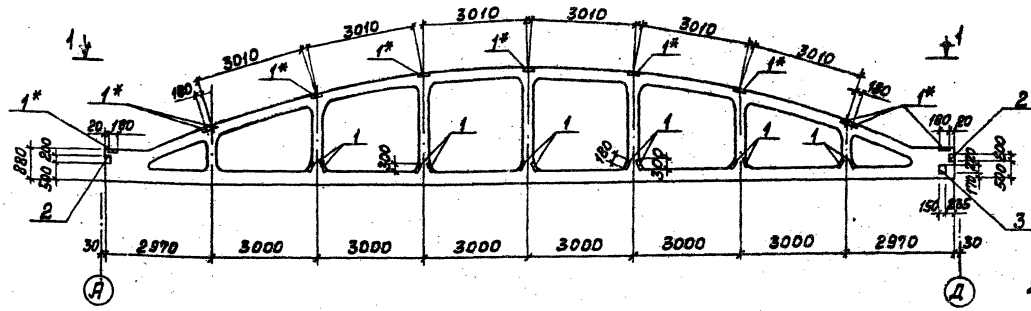

1. Ферму ФБ 24 III - 6 В^{а} изготовить по чертежам фермы ФБ 24 III - 6 В серии 1.463-3 В IV с дополнительными закладными изделиями по данному чертежу.
2. Поз. 1*, 2 цинковать согласно указаний на л. КЖИ-ТТ остальные покрыть одним слоем грунтовки ГФ-020.

1 — 1

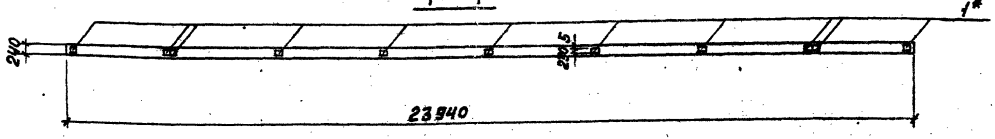

Формат	Зона	Поз.	Обозначение	Наименование	Кол.	Примеч.
				Дополнительные закладные изделия		
		1	1.463-3 доп. к в. I, II, IV, V	Закладное изделие МЧ-14	23	
		2	2.430-4 в. 0	То же МД-1	2	
		3	1.463-3 в. V	" М-5	1	

Выборка стали на дополнительные закладные изделия на один элемент, кг

Марка эл-та	Закладные изделия						Всего
	Профильная сталь			Арматурная сталь ГОСТ 5781-75 Класс А III			
	δ=6	L80×8	δ=8	ф мм 8	ф мм 12		
ФБ 24 III-6 В^{а}	46,0	7,6	2,2	5,8	1,1		62,7

Изм.	Лист	№ докум.	Подп.	Дата
Гл. инж. пр.		Думан		
Нач. отд.		Калетов		
Гл. конст.		Андриевская		
Рук. гр.		Бартkевич		
Ст. инж.		Яковчик		
Н. контр.		Бартkевич		
Пров.		Бартkевич		

Т.П. 903-1-154 КЖИ - ФБ 24 III - 6 В^{а}

Ферма ФБ 24 III - 6 В^{а}

Лит.	Масса	Масштаб
Р	14,2	1:100

Лист 1 Листов 1

Госстрой Латв. ССР ЛАТГИПРОПРОМ г. Рига

Копировал: Волкова 15858-07 22 Формат

Альбом II ч. 4

ФБ 24 IV - 9 В а

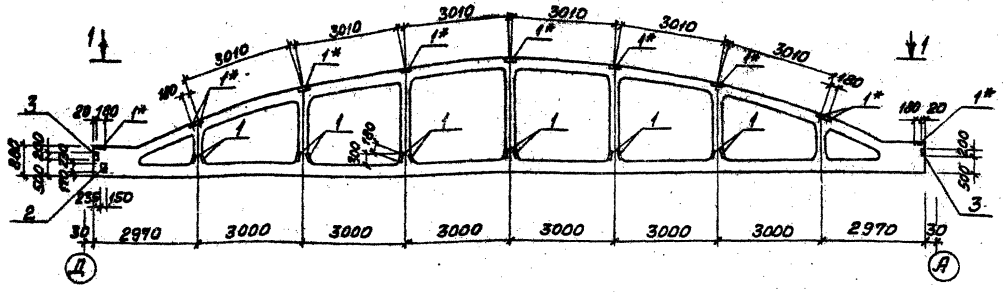

1-1

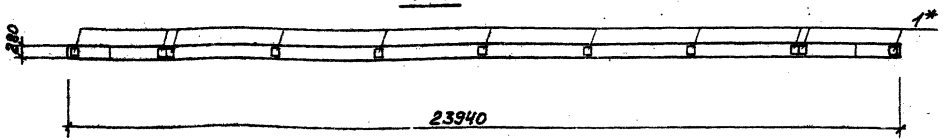

1. Ферму ФБ 24 IV - 9 В а изготовить по чертежам фермы ФБ 24 IV - 9В серии 1.463-3 В IV с дополнительными закладными изделиями по данному чертежу.

2. Поз. 1* и 3 цинковать согласно указаний на л. КЖИ-ТТ, остальные покрыть одним слоем грунтовки ГФ-020.

Формат	Зона	Поз.	Обозначение	Наименование	Кол.	Примеч.
				Дополнительные закладные изделия		
		1	1.463-3 доп. к вып. I, II, III, IV, V	Закладное изделие М4-15	23	
		2	1.463-3 вып. V	То же М-5	1	
		3	2.430-4 в.о	" МД-3	2	

Выборка стали на дополнительные закладные изделия на один элемент, кг

Марка эл-та	Закладные изделия						Всего
	Профильная сталь			Арматурная сталь гост 5781-75 Класс А III			
				ф мм			
	δ=6	L80x8	δ=8	8	12		
ФБ24IV-9В а	52,9	7,6	2,2	5,8	1,1		69,6

Изм.	Лист	№ докум.	Подп.	Дата
Гл. инж. пр.		Думан		
Нач. отд.		Калетов		
Гл. конст.		Андриевский		
Рук. гр.		Барткевич		
Ст. инж.		Яковчик		
Н. контр.		Барткевич		
Пров.		Барткевич		

Т.П. 903-1-154 КЖИ - ФБ 24 IV - 9 В а

Ферма ФБ 24 IV - 9 В а

Лит.	Масса	Масштаб
Р	14,2т	1:100

Лист 1 Листов 1

Госстрой Латв. ССР ЛАТГИПРОПРОМ г. Рига

Копировал: Волкова 15858-07 23 Формат 12г

ФБ 24 IV - 9Вб

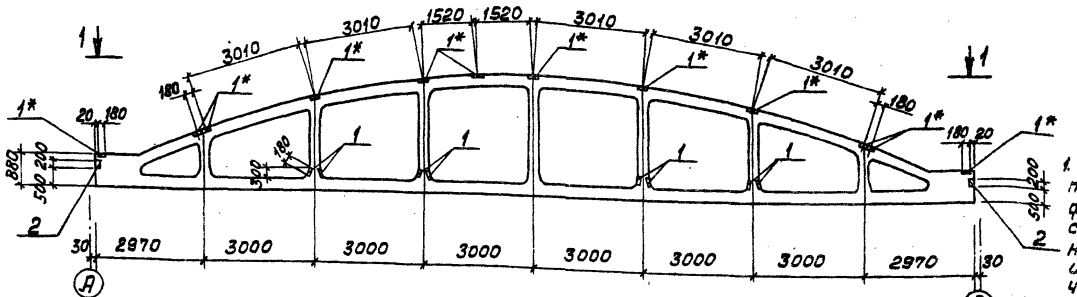

1—1

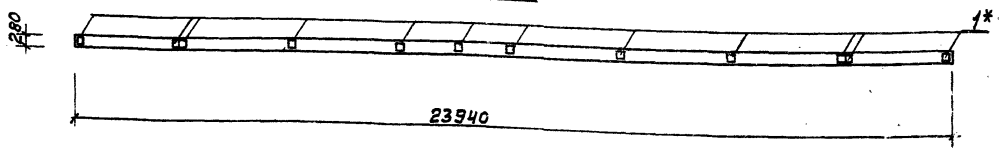

1. Ферму ФБ 24 IV - 9Вб изготовить по чертежам фермы ФБ 24 IV - 9В серии 1.463-3 в. IV с дополнительными закладными изделиями по данному чертежу.
2. Поз. 1*, 2 цинковать согласно указаний на л. КЖИ-ТТ, остальные покрыть одним слоем грунтовки ГФ-020.

Формат	Зона	Поз.	Обозначение	Наименование	Кол.	Прим.
				Дополнительные закладные изделия		
		1	1.463-3 допол. к в. I, II, III, IV, V	Закладное изделие МЧ-15	20	
		2	2.430-4 в.0	То же МД-3	2	

Выборка стали на дополнительные закладные изделия на один элемент, кг

Марка эл-та	Закладные изделия							Всего
	Профильная сталь				Арматурная сталь ГОСТ 5781-75 Класс А III			
					ф мм			
	δ=6	∟80×8			8			
ФБ 24 IV-9Вб	46,0	7,6			5,2			58,8

Изм.	Лист	№докум.	Подп.	Дата
Гл.инж.пр.		Думан		
Нач.отд.		Капетов		
Гл.конст.		Андреевская		
Рук.гр.		Барткевич		
Ст.инж.		Яковчик		
Н.контр.		Барткевич		
Пров.		Барткевич		

Т.П. 903-1-154 КЖИ-ФБ 24 IV-9Вб

Ферма ФБ 24 IV-9Вб

Лит.	Масса	Масштаб
Р	14,2	1:100

Лист 1 Листов 1

Госстрой Латв.ССР ЛАТГИПРОПРОМ г. Рига

Копировал: Валкова 15858-07 24 Формат 12Г

Б6-6АтV-4; Б6-4АтV-1; Б6-5АтV-1; Б-6-7АтV-1

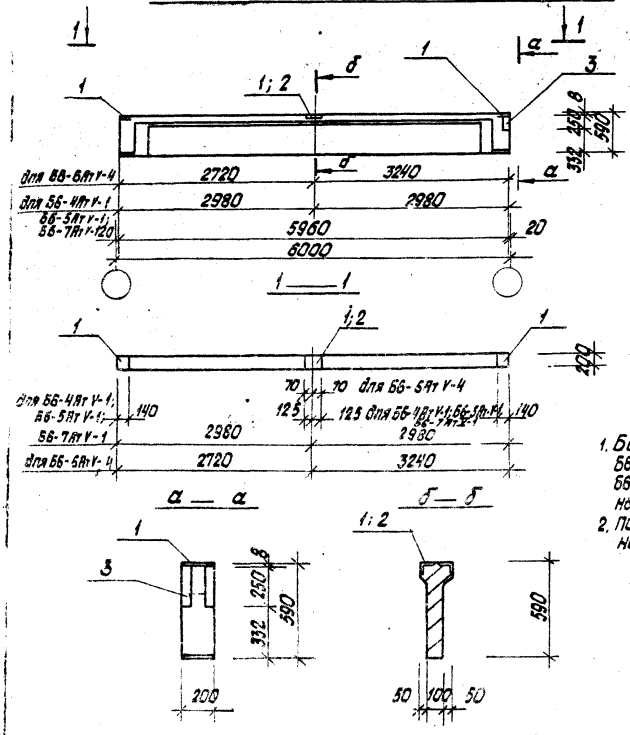

Формат	Зона	Поз.	Обозначение	Наименование	Кол-во		Примечан.
			Дополнительные	закладные изделия			
		1	1.462-108.2 л. 20	Закладн. изд. М7	2	3	2,0кг
		2	Т.П. 903-1-154 КЖИ МН1-16 альб. II 4.4	То же МН1-16	1	–	6,1кг
		3	1.462-10 в.2 л. 22	" М9	1	–	3,0кг

Лит	
Марка	Б6-4АтV-1; Б6-5АтV-1; Б6-7АтV-1; Б6-6АтV-4

Выборка стали на дополнительные закладные изделия на один элемент, кг

Марка элемента	Закладные изделия								Всего
	Арматурная сталь ГОСТ 5781-75				Профильная сталь				
	Класс А III								
	Ф мм			Итого	-δ= =δ	L90×8	L90×56×8	Итого	
	10								
Б6-4АтV-1; Б6-5АтV-1; Б6-7АтV-1	1,60			1,60	3,60	5,45	2,40	11,45	13,05
Б6-6АтV-4	0,6			0,6	5,4			5,4	6,0

1. Балки.
Б6-4АтV-1; Б6-5АтV-1; Б6-6АтV-4; Б6-7АтV-1 изготовить по чертежам балок Б6-4АтV Б6-5АтV; Б6-6АтV; Б6-7АтV серии 1.462-10 в.1 с дополнительными закладными изделиями по данному чертежу.
2. Поз. 1, 2, 3 покрыть слоем цинка согласно указаний данных на л. КЖИ-ТТ.

Изм.	Лист	№ докум.	Подп.	Дата
Гл. инж. пр.		Думан		
Нач. отд.		Калетов		
Гл. констр.		Андриевская		
Рук. гр.		Бартькевич		
Констр.		Бобрук		
Н. констр.		Бартькевич		
Пров.		Бартькевич		

Т.П. 903-1-154 КЖИ- Б6-6АтV-4; Б6-4АтV-1; Б6-5АтV-1; Б6-7АтV-1

Балки Б6-6АтV-4; Б6-4АтV-1; Б6-5АтV-1; Б6-7АтV-1

Лит.	Масса	Масштаб
Р		

Лист 1 Листов 1

Госстрой латв. ССР ЛАТГИПРОПРОМ г. Рига

Копировал: Белоконь 15333-07 25 Формат 12

Альбом II н.4

Проект 903-1-154

Б6-6АТ V-1

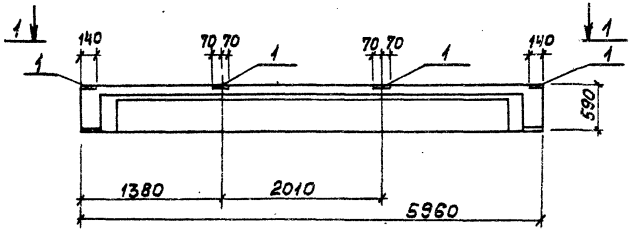

1 — 1

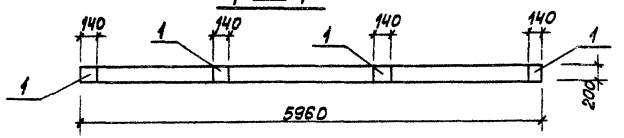

Б6-6АТ V-2 ; Б6-6АТ V-3

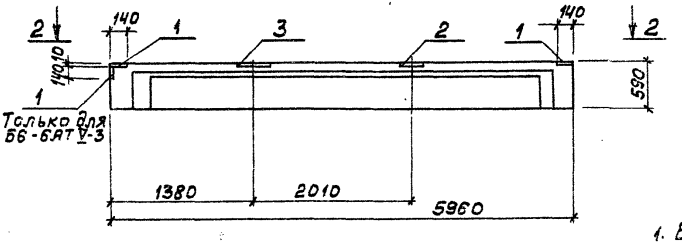

2 — 2

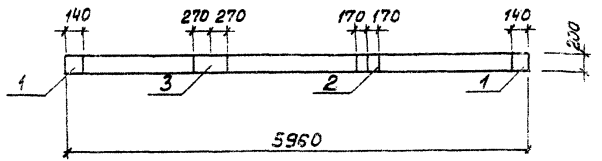

Формат	Зона	Поз.	Обозначение	Наименование	Колич. на исп.			Примечание
			Дополнительные	закладные изделия				
		1	1.462-10 Вып.2	закладное изделие М7	4	2	3	
		2	ТП 903-1-154 КЖИ-МН 25	закладное изделие МН 25		1	1	
		3	ТП 903-1-154 КЖИ-МН 24	закладное изделие МН 24		1	1	
				Литер				
				Марка	Б6-6АТ V-1 Р	Б6-6АТ V-2 Р	Б6-6АТ V-3 Р	

Выборка стали на один элемент, кг

Марка эл-та	Закладные изделия									Итого	Всего
	Арматурная сталь ГОСТ 5781-75					Профильная сталь					
	Класс А III			Класс А II							
	ф мм		Итого	ф мм	Итого	-δ= =8					
	10		20	10	20						
Б6-6АТ V-1	0,8		0,8			7,2				7,2	8,0
Б6-6АТ V-2	1,38		1,38	0,4	0,4	14,2				14,2	15,98
Б6-6АТ V-3	1,58		1,58	0,4	0,4	15,9				15,9	17,9

1. Балки Б6-6АТ V-1,2,3 изготовить по чертежам балки Б6-6АТ V серии 1.462-10 В.2 с дополнительными закладными изделиями по данному чертежу.
2. Поз. 1, 2, 3 цинковать согласно указаний л. КЖИ-ТТ.

Изм.	Лист	№ докум.	Подп.	Дата
Гл. инж. пр.		Думан		
Нач. отд.		Калетов		
Гл. конст.		Андриевская		
Рук. гр.		Барткевич		
Ст. инж.		Бобрук		
Исполн.		Егорова		
Н. конт.		Барткевич		
Пров.		Бобрук		

ТП 903-1-154 КЖИ-Б6-6АТ V-1, Б6-6АТ V-2, Б6-6АТ V-3

Балки Б6-6АТ V-1, Б6-6АТ V-2, Б6-6АТ V-3

Лит.	Масса	Масштаб
Р		1:50

Лист 1 Листов 1

Госстрой Латв. ССР ЛАТГИПРОПРОМ г. Рига

Копировал: Волкова 15858-07 26 Формат 12г

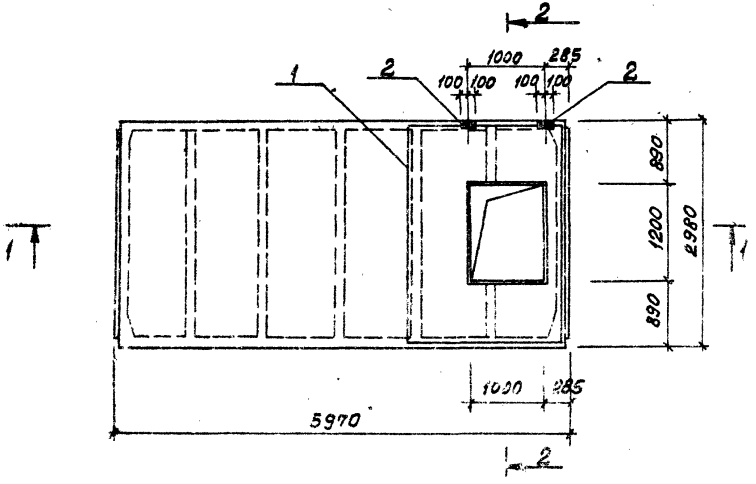

1 — 1

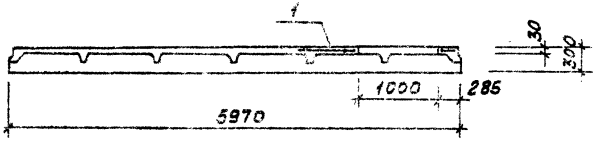

2 — 2

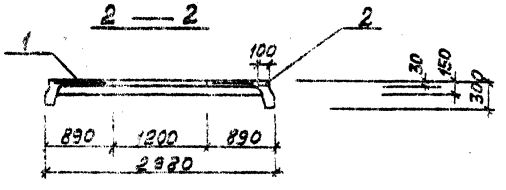

Формат	Зона	Поз.	Обозначение	Наименование	Кол-во		Примечан.
			Дополнительные	изделия			
		1	Т.П. 903-1-154 КЖИ-С4 альбом II часть А	Сетка С4	1		7,34 кг
		2	1.465-7 В.1 ч.2 л.43	Закладная деталь М9	2		
				Лит.	р		
				Марка	ПАТV/3х6-3-10Я-1		

Выборка стали на дополнительные арматурные и закладные изделия на один элемент, кг

Марка элемента	Арматурные изделия					Закладные изделия							Всего
	Проволока ГОСТ6727-53*				Итого	Профильная сталь			Арматурная сталь			Итого	
	Класс В I								Класс А III				
	ф мм					-δ= =8			ф мм				
	3	5							10				
ПАТV/3х6-3-10Я-1	1,34	6,00			7,34	2,60			0,80			3,40	10,74

1. Плиту ПАТV/3х6 -3-10Я-1 изготовить по чертежам плит ПАТV/3х6-3 серии 1.465-7 В.1 и I и II с отверстием и закладными изделиями по данному чертежу.
2. Утепление плит производить согласно серии 1.465-10.
3. Указания по изготовлению плит см. пояснительные записки серий 1.465-7 В.0; В.1 ч.I, II; 1.465-10.
4. Поз. 2 покрыть одним слоем грунтовки ГФ-020.

					Т.П. 903-1-154 КЖИ-ПАТV/3х6-3-10Я-1				
Изм.	Лист	№ докум.	Подп.	Дата	Плита ПАТV/3х6-3-10Я-1	Лит.	Масса	Масштаб	
Гл.инж.пр.		Думан				р	3,47	1:50	
Нач.отд.		Калетов				Лист 1	Листов 1		
Гл.конст.		Андриевская				Госстрой Латв. ССР ЛАТГИПРОПРОМ г. Рига			
Рук.гр.		Бастькевич							
Констр.		Бобрук							
Н.контр.		Бастькевич							
Пров.		Бастькевич							

Копировал Волкова 15553-07 2.7 Формат 12

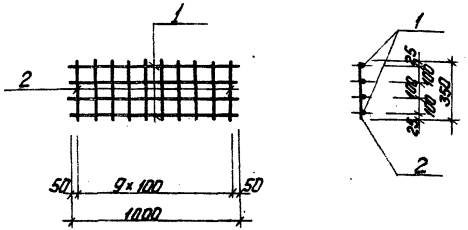

Технические условия на изготовление сетки см. лист КЖИ-ТТ.

Формат	Зона	Поз.	Обозначение	Наименование	Кол.	Примечание
				С1		
		1	ГОСТ 5781-75	Сталь арматурная Ø8 AI Rр=1000	4	1,6 кг
		2	То же	То же Ø8 AI Rр=350	10	1,4 кг

Изм.	Лист	№ докум.	Подп.
Гл. инж. пр.		Думан	
Нач. отд.		Халетов	
Гл. констр.		Андриевский	
Рук. гр.		Бартневич	
Инж.		Кузнецова	
Н. контр.		Бартневич	
Пров.		Бартневич	

Т.п. 903-1-154 КЖИ-С1

Сетка С1

Лит.	Масса	Масштаб
Р	30кг	1:20
Лист	Листов	

Госстрой Латв.ССР ЛАТГИПРОПРОМ г. Рига

Копировал: Чубанова Формат А3

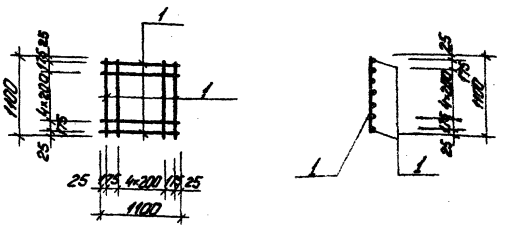

Технические условия на изготовление сетки см. лист КЖИ-ТТ.

Формат	Зона	Поз.	Обозначение	Наименование	Кол.	Примечание
				С2		
		1	ГОСТ 5781-75	Сталь арматурная Ø10 AII Rр=1100	14	9,5 кг

Изм.	Лист	№ докум.	Подп.
Гл. инж. пр.		Думан	
Нач. отд.		Халетов	
Гл. констр.		Андриевский	
Рук. гр.		Бартневич	
Инж.		Кузнецова	
Н. контр.		Бартневич	
Пров.		Бартневич	

Т.п. 903-1-154 КЖИ-С2

Сетка С2

Лит.	Масса	Масштаб
Р	95кг	1:50
Лист	Листов	

Госстрой Латв.ССР ЛАТГИПРОПРОМ г. Рига

Копировал: Чубанова 15558-07 Формат А3

Инв. № подл. | Подп. и дата | Взам. инв. № | Инв. № дубл. | Подп. и дата

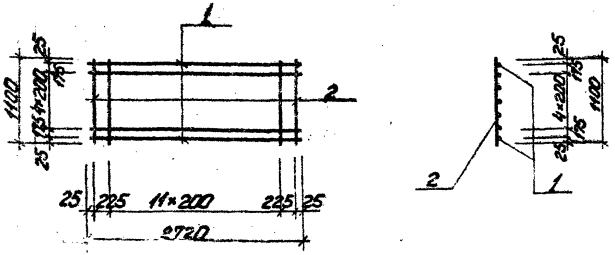

Технические условия на изготовление сетки см. лист КЖИ-ТТ.

Формат	Зона	Поз.	Обозначение	Наименование	Кол.	Примечание
				С3		
		1	ГОСТ 5781-75	Сталь арматурная ⌀10АIII ℓ=2720	7	11,8 кг
		2	То же	То же ⌀10АIII ℓ=1100	14	9,5 кг

Т.П. 903-1-154 КЖИ-С3

Сетка С3

Изм.	Лист	№ докум.	Подп.	Дата
Гл. инж. пр.		Думан		
Нач. отд.		Колетов		
Гл. конструктор		Андриевич		
Рук. гр.		Бартневич		
Инж.		Кузнецов		
Н. контр.		Бартневич		
Прав.		Бартневич		

Лит.	Масса	Масштаб
Р	21,3 кг	1:50

Лист 1 Листов 1

Госстрой Латв. ССР ЛАТГИПРОПРОМ г. Рига

Копировал: Чубанова Формат 11В

Типовой проект 903-1-154 Альбом II часть 4

Инв. № подл. | Подп. и дата | Взам. инв. № | Инв. № дубл. | Подп. и дата

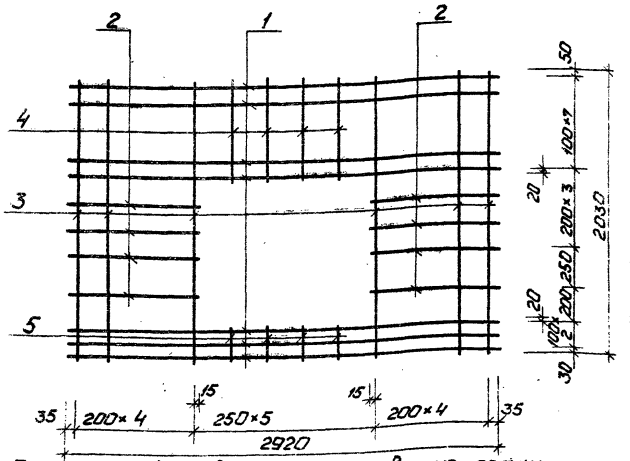

Технические условия на изготовление сетки см. лист КЖИ-ТТ.

Формат	Зона	Поз.	Обозначение	Наименование	Кол.	Примечание
		1	ГОСТ 6727-53*	Проволока ⌀5ВI, ℓ=2920	11	5,0 кг
		2	То же	То же ⌀5ВI, ℓ=850	8	1,1 кг
		3	—"—	—"— ⌀3ВI, ℓ=2030	10	1,1 кг
		4	—"—	—"— ⌀3ВI, ℓ=770	4	0,17 кг
		5	—"—	—"— ⌀3ВI, ℓ=250	4	0,06 кг
				Итого:		7,34 кг

Т.П. 903-1-154 КЖИ-С4

Сетка С4

Изм.	Лист	№ докум.	Подп.	Дата
Гл. инж. пр.		Думан		
Нач. отд.		Колетов		
Гл. конструктор		Андриевич		
Рук. гр.		Бартневич		
Конструктор		Бобрук		
Н. контр.		Бартневич		
Прав.		Бартневич		

Лит.	Масса	Масштаб
Р	7,34 кг	

Лист 1 Листов 1

Госстрой Латв. ССР ЛАТГИПРОПРОМ г. Рига

Копировал: Чубанова 15858-07 29 Формат 11В

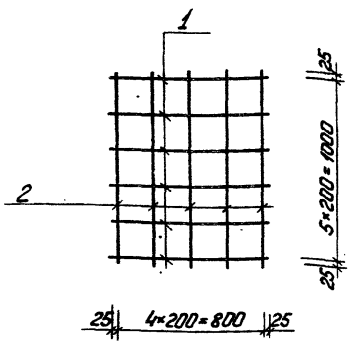

Технические условия на изготовление см. лист КЖИ-7Т

Формат	Зона	Поз.	Обозначение	Наименование	Кол.	Примечание
		1	ГОСТ 5781-75	Сталь арматурная Ø10 AII ℓ=850	6	3,2 кг
		2	ГОСТ 5781-75	Сталь арматурная Ø10 AII ℓ=1050	5	3,3 кг
				Итого		6,5 кг

Изм.	Лист	№ докум.	Подп.	Дата
Гл.инж.пр.		Думан		
Нач.отд.		Колетов		
Гл.констр.		Андриевская		
Рук.гр.		Барткевич		
Арх.		Тейше		
Н.контр.		Барткевич		
Пров.		Яковчик		

Т.П. 903-1-154 КЖИ-С5

Сетка С5

Лит.	Масса	Масштаб
Р	6,5кг	1:20

Лист 1 Листов 1

Госстрой Латв.ССР ЛАТГИПРОПРОМ г. Рига

Копировал: Чубанова Формат А4

Типовой проект 903-1-154 Альбом II часть 4

Инв.№ подл. | Подп. и дата | Взам.инв.№ | Инв.№ дубл. | Подп. и дата

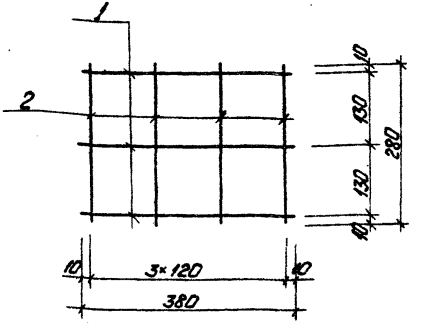

Технические условия на изготовление сеток см. лист КЖИ-7Т.

Формат	Зона	Поз.	Обозначение	Наименование	Кол.	Прим.
		1	ГОСТ 5781-75	Сталь арматурная ØбAIII ℓ=380	3	0,25 кг
		2	ГОСТ 5781-75	" ØбAIII ℓ=280	4	0,25 кг

Изм.	Лист	№ докум.	Подп.	Дата
Гл.инж.пр.		Думан		
Нач.отд.		Колетов		
Гл.констр.		Андриевская		
Рук.гр.		Барткевич		
Ст.инж.		Яковчик		
Н.контр.		Барткевич		
Пров.		Барткевич		

Т.П. 903-1-154 КЖИ-С6

Сетка С6

Лит.	Масса	Масштаб
Р	0,50кг	

Лист 1 Листов 1

Госстрой Латв.ССР ЛАТГИПРОПРОМ г. Рига

Копировал: Чубанова

15858-07 30 Формат А4

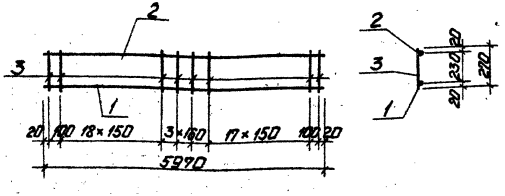

Технические условия на изготовление каркасов см. лист КЖИ-ТТ.

Формат	Зона	Поз.	Обозначение	Наименование	Кол.	Примечание
		1	ГОСТ 5781-75	Сталь арматурная ф 22 А III ℓ=5970	1	17,9 кг
		2	То же	То же ф 10 А III ℓ=5970	1	3,7 кг
		3	"	" ф 8 А I ℓ=270	41	4,5 кг

Т.п 903-1-154 КЖИ-КР2

Изм.	Лист	№ докум.	Подп.	Дата
Гл. инж. пр.		Думан		
Нач. отд.		Калетов		
Гл. констр.		Андриевский		
Рук. гр.		Бартневич		
Ст. инж.		Яковчик		
Н. констр.		Бартневич		
Пров.		Бартневич		

Каркас плоский КР 2

Лит.	Масса	Масштаб
Р	26,1 кг	

Лист 1 Листов 1

Госстрой Латв. ССР ЛАТГИПРОПРОМ г. Рига

Копировал: Чубанова Формат 11В

Типовой проект 903-1-154 Альбом II часть 4

Подп. и дата | Взам. инв. № | Инв. № дубл. | Подп. и дата | Инв. № подл.

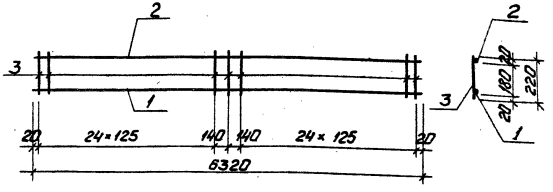

Технические условия на изготовление каркасов см. лист КЖИ-ТТ.

Формат	Зона	Поз.	Обозначение	Наименование	Кол.	Примечание
		1	ГОСТ 5781-75	Сталь арматурная ф 16 А III ℓ=6320	1	10,0 кг
		2	ГОСТ 5781-75	То же ф 10 А III ℓ=6320	1	3,9 кг
		3	ГОСТ 5781-75	" ф 8 А I ℓ=220	51	4,5 кг

Т.п. 903-1-154 КЖИ-КР1

Изм.	Лист	№ докум.	Подп.	Дата
Гл. инж. пр.		Думан		
Нач. отд.		Калетов		
Гл. констр.		Андриевский		
Рук. гр.		Бартневич		
Ст. инж.		Яковчик		
Н. констр.		Бартневич		
Пров.		Бартневич		

Каркас плоский КР 1

Лит.	Масса	Масштаб
Р	18,4 кг	

Лист 1 Листов 1

Госстрой Латв. ССР ЛАТГИПРОПРОМ г. Рига

Копировал: Чубанова 15858-07 31 Формат 11В

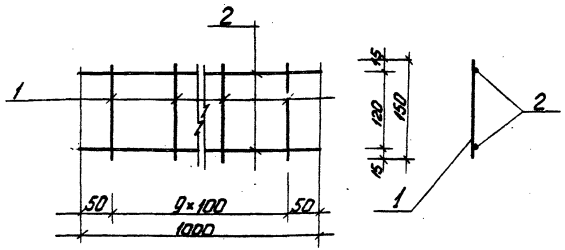

Каркас изготавливается при помощи контактно-точечной электросварки в соответствии с ГОСТ 10922-75 и СН 393-69.

Формат	Зона	Поз.	Обозначение	Наименование	Кол.	Примечание
		1	ГОСТ 5781-75	сталь арматурная Ф4АТ ℓ=150	10	0,2 кг
		2	ГОСТ 5781-75	сталь арматурная Ф6АI ℓ=1000	2	0,4 кг
				Итого		0,6 кг

Изм.	Лист	N докум.	Подп.	Дата
Гл. инж. пр.		Думан		
Нач. отд.		Калетов		
Гл. контр.		Андриевская		
Рук. гр.		Бартневич		
Арх.		Тейце		
Н. контр.		Бартневич		
Пров.		Бартневич		

Т.п 903-1-154 КЖИ-КР3

Каркас КР3

Лит.	Масса	Масштаб
Р	0,6	

Лист 1 Листов 1

Госстрой Латв. ССР ЛАТГИПРОПРОМ г. Рига

Копировал: Чубанова

Формат 11В

Типовой проект 903-1-154 Альбом II часть 4

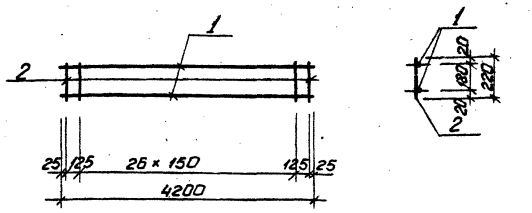

Технические требования на изготовление каркасов см. лист КЖИ-ТТ.

Формат	Зона	Поз.	Обозначение	Наименование	Кол.	Примечание
				КР4		
		1	ГОСТ 5781-75	сталь арматурная Ø12АIII ℓ=4200	2	7,5 кг
		2	То же	То же Ø6АI ℓ=220	29	1,4 кг

Изм.	Лист	N докум.	Подп.	Дата
Гл. инж. пр.		Думан		
Нач. отд.		Калетов		
Гл. контр.		Андриевская		
Рук. гр.		Бартневич		
Инж.		Кузнецова		
Н. контр.		Бартневич		
Пров.		Бартневич		

Т.п 903-1-154 КЖИ-КР4

Каркас плоский КР4

Лит.	Масса	Масштаб
Р	8,9 кг	1:50

Лист 1 Листов 1

Госстрой Латв. ССР ЛАТГИПРОПРОМ г. Рига

Копировал: Чубанова

15858-07 32

Формат 11В

Инв. N подл. | Подп. и дата | Взам. инв. N | Инв. N дубл. | Подп. и дата

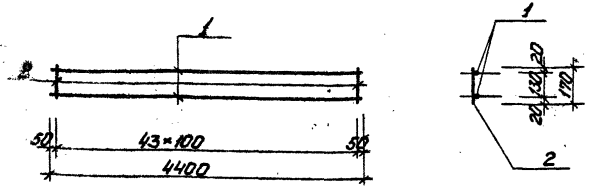

Технические требования на изготовление каркасов см. лист КЖИ-ТТ.

Формат	Зона	Поз.	Обозначение	Наименование	Кол.	Примечание
				КР5		
		1	ГОСТ 5781-75	сталь арматурная ⌀12АIII ℓ=4400	2	7,8кг
		2	То же	То же ⌀6АI ℓ=170	44	1,7кг

Изм.	Лист	№ докум.	Подп.	Дата
Гл. инж. пр.		Думан		
Нач. отд.		Калетов		
Гл. констр.		Андриевская		
Рук. гр.		Бартневич		
Инж.		Кузнецова		
Н. контр.		Бартневич		
Пров.		Бартневич		

Т.п. 903-1-154 КЖИ-КР5

Каркас плоский КР5

Лит.	Масса	Масштаб
Р	9,5кг	1:50

Лист 1 Листов 1

Госстрой Латв. ССР ЛАТГИПРОПРОМ г. Рига

Копировал: Чубанова Формат 11В

Типовой проект 903-1-154 Альбом II часть 4

Подп. и дата | Инв. № дубл. | Взам. инв. № | Подп. и дата | Инв. № подл.

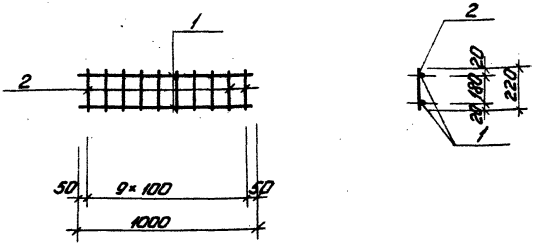

Технические требования на изготовление каркасов см. лист КЖИ-ТТ.

Формат	Зона	Поз.	Обозначение	Наименование	Кол.	Примечание
				КР6		
		1	ГОСТ 5781-75	сталь арматурная ⌀8АIII ℓ=1000	2	0,8кг
		2	То же	То же ⌀6АI ℓ=220	10	0,5кг

Изм.	Лист	№ докум.	Подп.	Дата
Гл. инж. пр.		Думан		
Нач. отд.		Калетов		
Гл. констр.		Андриевская		
Рук. гр.		Бартневич		
Инж.		Кузнецова		
Н. контр.		Бартневич		
Пров.		Бартневич		

Т.п. 903-1-154 КЖИ-КР6

Каркас плоский КР6

Лит.	Масса	Масштаб
Р	1,3кг	1:20

Лист 1 Листов 1

Госстрой Латв. ССР ЛАТГИПРОПРОМ г. Рига

Копировал: Чубанова 15858-07 33 Формат 11В

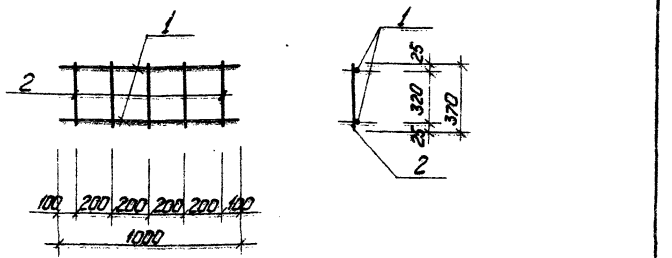

Технические требования на изготовление каркасов см. лист КЖИ-7Т.

Формат	Зона	Поз.	Обозначение	Наименование	Кол.	Примечание
				КР8		
		1	ГОСТ 5781-75	сталь арматурная Ø12AIII ℓ=1000	2	1,8кг
		2	То же	То же Ø6AI ℓ=370	5	0,4кг

Изм.	Лист	№ докум.	Подп.	Дата
Гл.инж.пр.		Думан		
Нач.отд.		Колетов		
Гл.констр.		Андриевская		
Рук.гр.		Барткевич		
Инж.		Кузнецова		
Н.контр.		Барткевич		
Провер.		Барткевич		

Т.п 903-1-154 КЖИ-КР8

Каркас плоский КР8

Лит.	Масса	Масштаб
Р	2,2кг	1:20
Лист 1	Листов 1	

Госстрой Латв.ССР ЛАТГИПРОПРОМ г.Рига

Копировал: Чубанова Формат А3

Типовой проект 903-1-154 Альбом II часть 4

Инв.№ подл. | Подп. и дата | Взам.инв.№ | Инв.№ дубл. | Подп. и дата

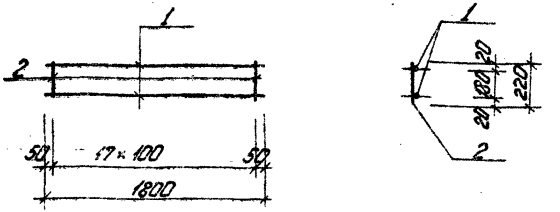

Технические требования на изготовление каркасов см. лист КЖИ-7Т.

Формат	Зона	Поз.	Обозначение	Наименование	Кол.	Примечание
				КР7		
		1	ГОСТ 5781-75	сталь арматурная Ø12AIII ℓ=1800	2	3,2кг
		2	То же	То же Ø6AI ℓ=220	18	0,9кг

Изм.	Лист	№ докум.	Подп.	Дата
Гл.инж.пр.		Думан		
Нач.отд.		Колетов		
Гл.констр.		Андриевская		
Рук.гр.		Барткевич		
Инж.		Кузнецова		
Н.контр.		Барткевич		
Провер.		Барткевич		

Т.п 903-1-154 КЖИ-КР7

Каркас плоский КР7

Лит.	Масса	Масштаб
Р	4,1кг	1:20
Лист 1	Листов 1	

Госстрой Латв.ССР ЛАТГИПРОПРОМ г.Рига

Копировал: Чубанова Формат А3

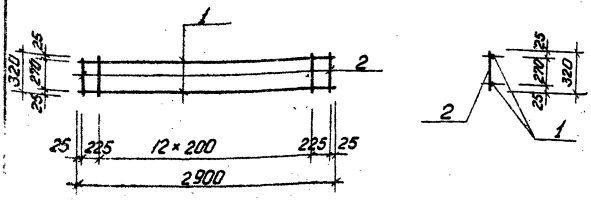

Технические требования на изготовление каркасов см. лист КЖИ-ТТ.

Формат	Зона	Поз.	Обозначение	Наименование	Кол.	Примечание
				КР9		
		1	ГОСТ 5781-75	Сталь арматурная ⌀10 А III ℓ=2900	2	3,6 кг
		2	То же	То же ⌀8 А I ℓ=320	15	1,9 кг

Т.п 903-1-154 КЖИ-КР9

Изм.	Лист	N докум.	Подп.	Дата
Гл.инж.пр.		Думан		
Нач.отд.		Калетов		
Гл.констр.		Андриевская		
Рук.гр.		Бартневич		
Ст.инж.		Кузнецов		
Техник		Бартневич		
Н.контр.		Бартневич		
Пров.		Бартневич		

Каркас плоский КР 9

Лит.	Масса	Масштаб
Р	5,5 кг	1:50

Лист 1 Листов 1

Госстрой Латв. ССР ЛАТГИПРОПРОМ г. Рига

Копировал: Чубанова

Формат 118

Типовой проект 903-1-154 Альбом II часть 4

КР 10; КР 11

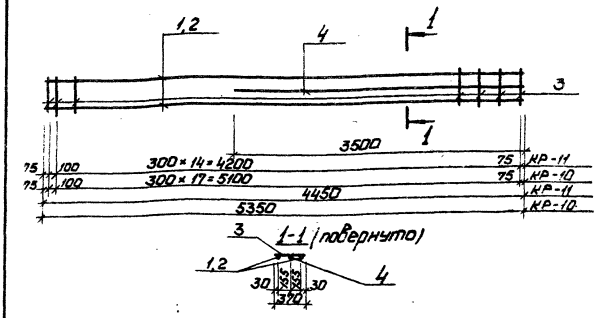

Формат	Зона	Поз.	Обозначение	Наименование	Кол.	Примечание
				КР 10		
		1	ГОСТ 5781-75	Сталь арматурная ⌀28 А III ℓ=5350	2	51,2 кг
		3	ГОСТ 5781-75	Сталь арматурная ⌀10 А I ℓ=370	19	4,75 кг
		4	ГОСТ 5781-75	Сталь арматурная ⌀22 А III ℓ=3500	1	10,4 кг
				КР 11		
		2	ГОСТ 5781-75	Сталь арматурная ⌀28 А III ℓ=4450	2	43,4 кг
		3	ГОСТ 5781-75	Сталь арматурная ⌀10 А I ℓ=370	16	4,0 кг
		4	ГОСТ 5781-75	Сталь арматурная ⌀22 А III ℓ=3500	1	10,4 кг

Т.п 903-1-154 КЖИ-КР10; КР11

Изм.	Лист	N докум.	Подп.	Дата
ГИП		Думан		
Нач.отд.		Калетов		
Гл.констр.		Андриевская		
Рук.гр.		Бартневич		
Ст.инж.		Яковчик		
Техник		Егорова		
Н.контр.		Бартневич		
Пров.		Бартневич		

Каркасы КР 10, КР 11

Лит.	Масса	Масштаб
Р	66,4 кг 57,8 кг	

Лист 1 Листов 1

Госстрой Латв. ССР ЛАТГИПРОПРОМ г. Рига

Копировал: Чубанова

Инв. N подл. | Подп. и дата | Взам. инв. N | Инв. N дубл. | Подп. и дата

15858-7-35 Формат 118

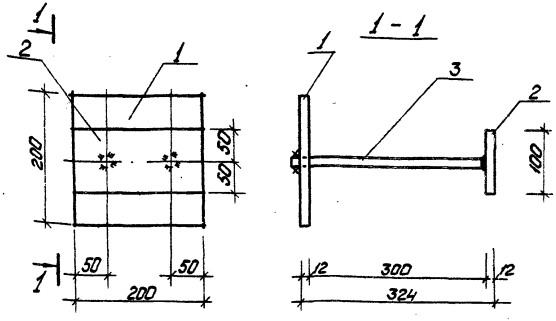

Технические условия на изготовление см. лист КЖИ-7Т.

Формат	Зона	Поз.	Обозначение	Наименование	Кол.	Примечание
		1	ГОСТ 103-76	Сталь полосовая -200×12 ℓ=200	1	3,8 кг
		2	ГОСТ 103-76	Сталь полосовая -200×12 ℓ=700	1	1,9 кг
		3	ГОСТ 5781-75	Сталь арматурная ⌀8 AI ℓ=330	2	1,0 кг
				Итого		6,7 кг

Т.П 903-1-154 КЖИ-МС1

Изм.	Лист	№ докум.	Подп.	Дата
Гл.инж.пр.		Думан		
Нач.отд.		Колетов		
Гл.констр.		Мифтейбеков		
Рук.гр.		Барткевич		
Арх.		Гейце		
Н.контр.		Барткевич		
Пров.		Яковчик		

Соединительное изделие МС1*

Лит.	Масса	Масштаб
Р	6,7 кг	1:5

Лист 1 Листов 1

Госстрой Латв. ССР ЛАТГИПРОПРОМ г. Рига

Копировал Чубанова Формат А4

Инв. № подл. | Подп. и дата | Взам. инв. № | Инв. № дубл. | Подп. и дата

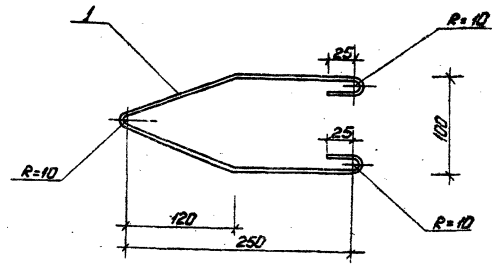

Общая длина соединительного элемента - 850 мм

Формат	Зона	Поз.	Обозначение	Наименование	Кол.	Примечание
		1	ГОСТ 5781-75	Сталь арматурная ⌀8 AI ℓ=850	1	0,3 кг

Т.П 903-1-154 КЖИ-МС2

Изм.	Лист	№ докум.	Подп.	Дата
Гл.инж.пр.		Думан		
Нач.отд.		Колетов		
Гл.констр.		Мифтейбеков		
Рук.гр.		Барткевич		
Арх.		Гейце		
Н.контр.		Барткевич		
Пров.		Барткевич		

Соединительное изделие МС2

Лит.	Масса	Масштаб
Р	0,3 кг	

Лист 1 Листов 1

Госстрой Латв. ССР ЛАТГИПРОПРОМ г. Рига

Копировал: Чубанова 15858-07 36 Формат А4

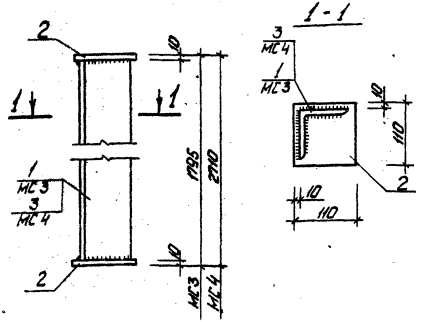

Технические условия на изготовление смотреть лист КЖИ-ТТ.

Позиция	Обозначение	Наименование	Кол.	Примечание
1	ГОСТ 8509-72	Уголок равнобокий $\frac{L\ 90\times8}{P=1.75}$	1	19,6 кг
2	ГОСТ 103-76	Сталь полосовая $\frac{-100\times10}{P=7.85}$	2	0,9 кг
3	ГОСТ 8509-72	Уголок равнобокий $\frac{L\ 50\times5}{P=2.89}$	1	29,4 кг

Т.п. 903-1-154 КЖИ-МС3; МС4

Изм. Лист № докум. Подп. Дата
Гл.инж.пр. Лиман
Нач.отд. Колетов
Гл.констр. Цифровой
Рук.гр. Портнягин
Рук. Гейше
Н.контр. Портнягин
Прод. Ухабкин

Соединительное изделие МС3; МС4

Лит.	Масса	Масштаб
Р	20,5 кг / 30,3 кг	1:5

Лист 1 Листов 1

Госстрой Латв.ССР ЛАТГИПРОПРОМ г.Рига

Копировал: Чубанова

Сертификат 118

Типовой проект 903-1-154 Альбом II ч.4

Инв.№ подл. | Подп. и дата | Взам.инв.№ | Инв.№ дубл. | Подп. и дата

Технические условия на изготовление см. лист КЖИ-ТТ.

Позиция	Обозначение	Наименование	Кол.	Примечание
1	ГОСТ 103-76	Сталь полосовая $\frac{-180\times8}{342}$	1	6,1 кг

Т.п. 903-1-154 КЖИ-МС5*

Изм. Лист № докум. Подп. Дата
Гл.инж.пр. Лиман
Нач.отд. Колетов
Гл.констр. Цифровой
Рук.гр. Портнягин
Рук. Гейше
Н.контр. Портнягин
Прод. Ухабкин

Соединительное изделие МС5*

Лит.	Масса	Масштаб
Р	6,1 кг	1:10

Лист 1 Листов 1

Госстрой Латв.ССР ЛАТГИПРОПРОМ г.Рига

Копировал: Чубанова

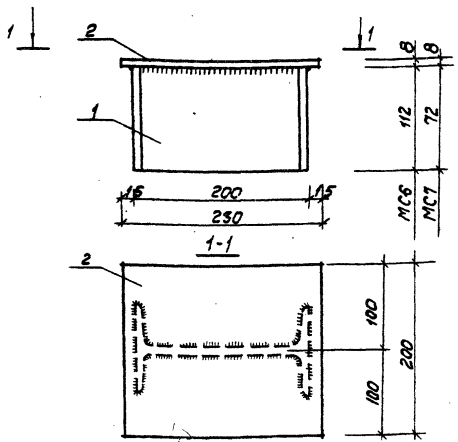

Технические условия на изготовление см. лист КЖИ-ТТ.

Формат	Зона	Поз.	Обозначение	Наименование	Кол.	Примечание
				МС6 *		
		1	ГОСТ 8239-72	Двутавр $\frac{\text{I } 20}{\ell = 112}$	1	2,4 кг
		2	ГОСТ 103-76	Сталь полосовая $\frac{-200\times8}{\ell = 230}$	1	2,9 кг
				МС7*		
		1	ГОСТ 8239-72	Двутавр $\frac{\text{I } 20}{\ell = 72}$	1	1,6 кг
		2	ГОСТ 103-76	Сталь полосовая $\frac{-200\times8}{\ell = 230}$	1	2,9 кг

Изм.	Лист	№ докум.	Подп.	Дата
Гл. инж. пр.		Думан		
Нач. отд.		Калетов		
Гл. констр.		Андриевская		
Рук. гр.		Барткевич		
Арх.		Гейце		
Н. контр.		Барткевич		
Пров.		Яковчик		

ТП 903-1-154 КЖИ МС6*; МС7*

Соединительное изделие МС6*; МС7*

Лит.	Масса	Масштаб
Р	5,3 кг	
	4,5 кг	

Лист 1 Листов 1

Госстрой Латв. ССР ЛАТГИПРОПРОМ г. Рига

Копировал Киселева Формат А4

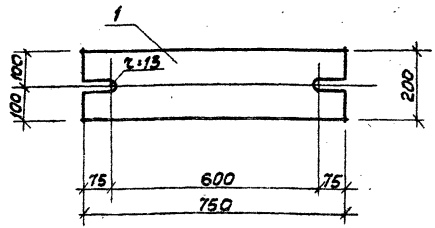

Технические условия на изготовление см. лист КЖИ-ТТ.

Формат	Зона	Поз.	Обозначение	Наименование	Кол.	Примечание
		1	ГОСТ 103-76	Сталь полосовая $\frac{-200\times20}{\ell = 750}$	1	23,6 кг

Изм.	Лист	№ докум.	Подп.	Дата
Гл. инж. пр.		Думан		
Нач. отд.		Калетов		
Гл. констр.		Андриевская		
Рук. гр.		Барткевич		
Арх.		Гейце		
Н. контр.		Барткевич		
Пров.		Яковчик		

ТП 903-1-154 КЖИ-МС8*

Соединительное изд. МС8*

Лит.	Масса	Масштаб
Р	23,6 кг	1:10

Лист 1 Листов 1

Госстрой Латв. ССР ЛАТГИПРОПРОМ г. Рига

Инв. № подл. | Подп. и дата | Взам. инв. № | Инв. № дубл. | Подп. и дата

МС 10*

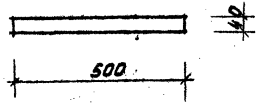

МС 9*

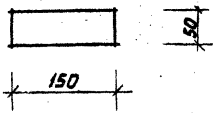

Технические условия на изготовление см. лист КЖИ-ТТ.

Формат	Зона	Поз.	Обозначение	Наименование	Кол.	Примечание
				МС 10*		
		1	ГОСТ 103-76	Сталь полосовая $\frac{-40\times8}{l=500}$	1	1,3 кг
				МС 9*		
		1	ГОСТ 103-76	Сталь полосовая $\frac{-50\times10}{l=150}$	1	0,6 кг

Изм.	Лист	№ докум.	Подп.	Дата
Гл. инж. пр.		Диман		
Нач. отд.		Колетов		
Гл. констр.		Андриевская		
Рук. гр.		Барткевич		
Арх.		Тейце		
Н. контр.		Барткевич		
Пров.		Яковчик		

ТП 903-1-154 КЖИ-МС9*; МС 10*

Соединительное изделие МС 9*; МС 10*

Лит.	Масса	Масштаб
Р	1,3 кг 0,6 кг	

Лист 1 Листов 1

Госстрой Латв.ССР
ЛАТГИПРОПРОМ
г. Рига

Копировал Киселева Формат А4

Инв. № подл. | Подп. и дата | Взам. инв. № | Инв. № дубл. | Подп. и дата

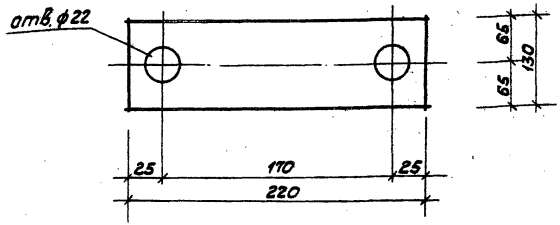

Технические условия на изготовление см. лист КЖИ-ТТ.

Формат	Зона	Поз.	Обозначение	Наименование	Кол.	Примечание
		1	ГОСТ 103-76	Сталь полосовая $\frac{-130\times10}{l=220}$	1	2,3 кг

Изм.	Лист	№ докум.	Подп.	Дата
Гл. инж. пр.		Диман		
Нач. отд.		Колетов		
Гл. констр.		Андриевская		
Рук. гр.		Барткевич		
Арх.		Тейце		
Н. контр.		Барткевич		
Пров.		Яковчик		

ТП 903-1-154 КЖИ-МС 11*

Соединительное изделие МС 11*

Лит.	Масса	Масштаб
Р	2,3 кг	

Лист 1 Листов 1

Госстрой Латв.ССР
ЛАТГИПРОПРОМ
г. Рига

 Копировал Киселева Формат А4

Типовой проект 903-1-154 Альбом V ч.4

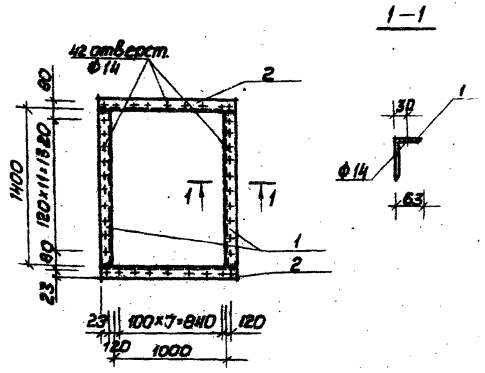

Технические условия на изготовление см. лист КЖИ-77.

Формат	Зона	Поз.	Обозначение	Наименование	Кол.	Примечание
		1	ГОСТ 8510-72	Уголок неравнобокий L 100×63×6 ℓ=1400	2	21.3кг
		2	То же	—"— L 100×63×6 ℓ=1126	2	17.2кг
				Итого		38.5кг

ТП 903-1-154 КЖИ-МС 12

Соединительное изделие МС 12

Изм.	Лист	№ докум.	Подп.	Дата
Гл.инж.пр.		Думан		
Нач.отд.		Колетов		
Гл.констр.		Андриевская		
Рук.гр.		Бартхевич		
Арх.		Тейце		
Н.контр.		Бартхевич		
Пров.		Бартхевич		

Лит.	Масса	Масштаб
Р	38.5кг	
Лист 1	Листов 1	

Госстрой Латв.ССР ЛАТГИПРОПРОМ г. Рига

Копировал Киселева Формат 11Б

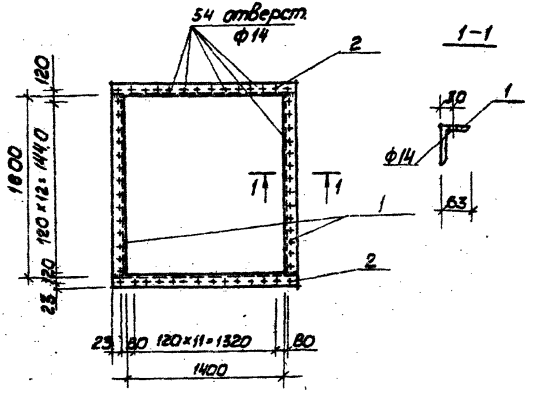

Технические условия на изготовление см. лист КЖИ-77.

Формат	Зона	Поз.	Обозначение	Наименование	Кол.	Примечание
		1	ГОСТ 8510-72	Уголок неравнобокий L 100×63×6 ℓ=1600	2	24.2кг
		2	ГОСТ 8510-72	Уголок неравнобокий L 100×63×6 ℓ=1526	2	23.2кг
				Итого		47.4кг

ТП 903-1-154 КЖИ-МС 13

Соединительное изделие МС 13

Изм.	Лист	№ докум.	Подп.	Дата
Гл.инж.пр.		Думан		
Нач.отд.		Колетов		
Гл.констр.		Андриевская		
Рук.гр.		Бартхевич		
Арх.		Тейце		
Н.контр.		Бартхевич		
Пров.		Бартхевич		

Лит.	Масса	Масштаб
Р	47.4кг	
Лист 1	Листов 1	

Госстрой Латв.ССР ЛАТГИПРОПРОМ г. Рига

Инв.№ подл. | Подп. и дата | Взам.инв.№ | Подп. и дата

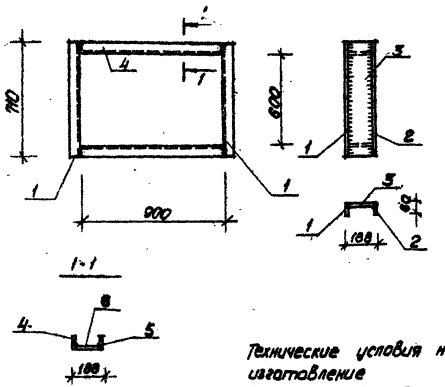

Технические условия на изготовление см. лист КЖИ-ТТ.

Формат	Зона	Поз.	Обозначение	Наименование	Кол.	Примечание
		1	ГОСТ 103-76	сталь полосовая 55×4 / l=710	2	2,4кг
		2	— " —	— " — 60×4 / l=710	2	2,7кг
		3	— " —	— " — 180×4 / l=710	2	8,0кг
		4	— " —	— " — 55×4 / l=900	2	3,0кг
		5	— " —	— " — 60×4 / l=900	2	3,4кг
		6	— " —	— " — 180×4 / l=900	2	10,2кг

ТП 903-1-154 КЖИ-МС14

Изм.	Лист	№ докум.	Подп.	Дата
Гл. инж. пр.		Думан		
Нач. отд.		Калетов		
Гл. констр.		Андриевская		
Рук. гр.		Бартькевич		
Арх.		Тейце		
Н. контр.		Бартькевич		
Пров.		Бартькевич		

Соединительное изделие МС14

Лит.	Масса	Масштаб
Р	29,7кг	1:20

Лист 1 Листов 1

Госстрой Латв. ССР ЛАТГИПРОПРОМ г. Рига

Копировал Киселева формат 11В

Типовой проект 903-1-154 Альбом II ч. 4

Подп. и дата | Инв. № дубл. | Взам. инв. № | Подп. и дата | Инв. № подл.

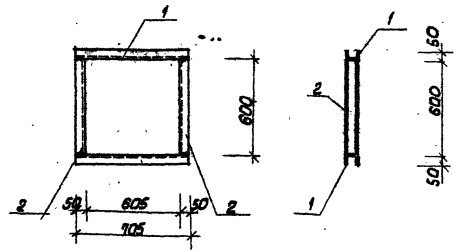

Технические условия на изготовление см. лист КЖИ-ТТ.

Формат	Зона	Поз.	Обозначение	Наименование	Кол.	Примечание
		1	ГОСТ 8278-75	гнутый профиль С 60×50×3 / l=705	2	5,0кг
		2	ГОСТ 8278-75	гнутый профиль С 60×50×3 / l=600	2	4,3
				Итого		9,3

ТП 903-1-154 КЖИ-МС 15

Изм.	Лист	№ докум.	Подп.	Дата
Гл. инж. пр.		Думан		
Нач. отд.		Калетов		
Гл. констр.		Андриевская		
Рук. гр.		Бартькевич		
Арх.		Тейце		
Н. контр.		Бартькевич		
Пров.		Бартькевич		

Соединительное изделия МС 15

Лит.	Масса	Масштаб
Р	9,3кг	1:20

Лист 1 Листов 1

Госстрой Латв. ССР ЛАТГИПРОПРОМ г. Рига

15858-07 41 Копировал Киселева формат 11В

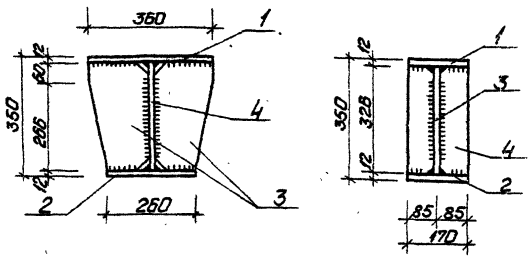

Технические условия на изготовление см. лист КЖИ-ТТ.

Формат	Зона	Поз.	Обозначение	Наименование	Кол.	Примечание
		1	ГОСТ 103-76	Сталь полосовая -170×12 l=350	1	5,8 кг
		2	"	" -170×12 l=260	1	4,2 кг
		3	"	" -170×12 l=325	2	10,4 кг
		4	"	" -170×16 l=325	1	5,2 кг
				Итого		25,6

Т.п 903-1-154 КЖИ-МС 16*

Изм.	Лист	N докум.	Подп.	Дата
Гл.инж.пр.	Думан			
Нач.отд.	Колетов			
Гл.констр.	Андриевский			
Рук.гр.	Барткевич			
Арх.	Тейше			
Н.контр.	Барткевич			
Пров.	Бабрук			

Столик МС 16*

Лит.	Масса	Масштаб
Р	25,6 кг	1:10

Лист 1 Листов 1

Госстрой Латв. ССР ЛАТГИПРОПРОМ г. Рига

Копировал: Чубанова Формат А4

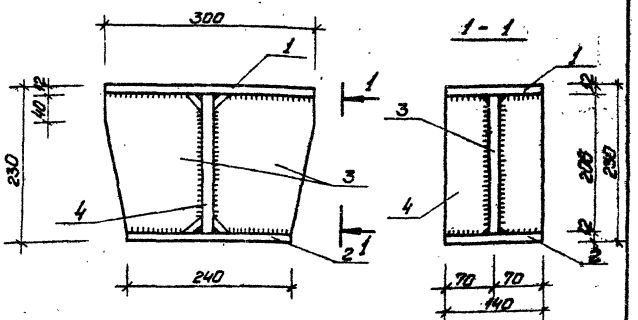

Технические условия на изготовление см. лист КЖИ-ТТ.

Формат	Зона	Поз.	Обозначение	Наименование	Кол.	Примечание
		1	ГОСТ 103-76	Сталь полосовая -140×12 l=300	1	4,0 кг
		2	"	" -140×12 l=240	1	3,2 кг
		3	"	" -140×12 l=205	2	5,4 кг
		4	"	" -140×16 l=205	1	3,8 кг
				Итого		16,2 кг

Т.п 903-1-154 КЖИ-МС 17*

Изм.	Лист	N докум.	Подп.	Дата
Гл.инж.пр.	Думан			
Нач.отд.	Колетов			
Гл.констр.	Андриевский			
Рук.гр.	Барткевич			
Арх.	Тейше			
Н.контр.	Барткевич			
Пров.	Бабрук			

Столик МС 17*

Лит.	Масса	Масштаб
Р	16,2 кг	1:5

Лист 1 Листов 1

Госстрой Латв. ССР ЛАТГИПРОПРОМ г. Рига

Инв.№ подл. | Подп. и дата | Взам.инв.№ | Инв.№ дубл. | Подп. и дата

Копировал: Чубанова 15758-07 42 Формат А4

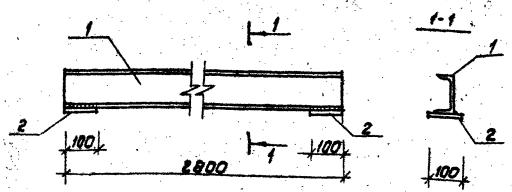

Технические условия на изготовление смотреть лист КЖИ-ТТ.

Зона	Поз.	Обозначение	Наименование	Кол.	Примечание
	1	ГОСТ 8240-72	Швеллер $\frac{\text{С 12}}{\text{l=2800}}$	1	29,2 кг
	2	ГОСТ 103-76	Сталь полосовая $\frac{-100\times10}{\text{l=100}}$	2	1,6 кг
			Итого		30,8 кг

Изм.	Лист	№ докум.	Подп.	Дата
Гл. инж. пр.		Думан		
Нач. отд.		Калетов		
Гл. констр.		Андриевская		
Рук. гр.		Барткевич		
Арх.		Гейце		
Н. контр.		Барткевич		
Пров.		Барткевич		

ТП 903-1-154 КЖИ — БМ1

Соединительное изделие БМ 1

Лит.	Масса	Масштаб
Р	30,8 кг	1:10

Лист 1 Листов 1

Госстрой Латв. ССР ЛАТГИПРОПРОМ г. Рига

Копировал Киселева формат 118

Типовой проект 903-1-154 Альбом II ч. 4

Подп. и дата | Инв. № дубл. | Взам. инв. № | Подп. и дата | Инв. № подл.

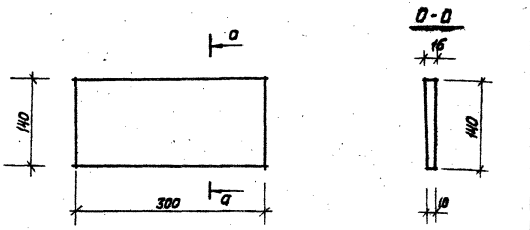

Технические условия на изготовление см. лист КЖИ-ТТ

Формат	Зона	Поз.	Обозначение	Наименование	Кол.	Примечание
			ГОСТ 103-76	Сталь полосовая $\frac{-140\times16}{\text{l=300}}$	1	5,2 кг

Изм.	Лист	№ докум.	Подп.	Дата
Гл. инж. пр.		Думан		
Нач. отд.		Калетов		
Гл. констр.		Андриевская		
Рук. гр.		Барткевич		
Арх.		Гейце		
Н. контр.		Барткевич		
Пров.		Бобрук		

ТП 903-1-154 КЖИ-МС 18

Соединительное изделие МС 18

Лит.	Масса	Масштаб
Р	5,2 кг	1:5

Лист 1 Листов 1

Госстрой Латв. ССР ЛАТГИПРОПРОМ г. Рига

15858-07 43 Копировал Киселева формат 118

Р-1 ; Р-1а

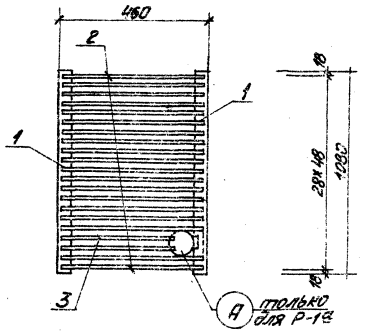

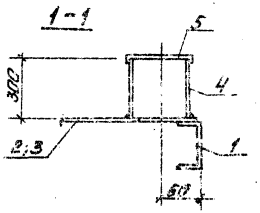

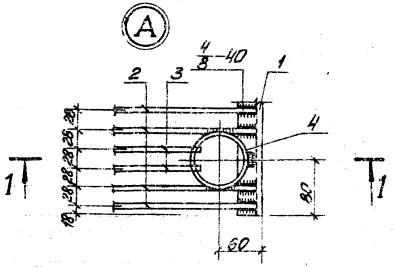

Формат	Зона	Поз.	Обозначение	Наименование	Кол.	Примечание
				Р-1		
		1	ГОСТ 3240-72	Швеллер $\frac{L\,6.5}{l=1380}$	2	8,3 кг
		2	ГОСТ 5781-75	Сталь арматурная $\frac{\phi\,8\ A\text{-}I}{l=440}$	49	0,2 кг
				Р-1а		
		1	ГОСТ 8240-72	Швеллер $\frac{L\,6.5}{l=1380}$	2	8,3 кг
		2	ГОСТ 5781-75	Сталь арматурная $\frac{\phi\,8\ A\text{-}I}{l=440}$	47	0,2 кг
		3	ГОСТ 5781-75	— " — $\frac{\phi\,8\ A\text{-}I}{l=370}$	2	0,2 кг
		4	ГОСТ 3262-75	Труба $\frac{80\times40}{l=300}$	1	2,3 кг
		5	ГОСТ 103-76	Сталь полосовая $\frac{5\times150}{l=130}$	1	0,7 кг

ТП 903-1-154 КЖИ-Р-1; Р-1а

Изм.	Лист	№ докум.	Подп.	Дата
Гл.инж.пр.		Пучкин		
Нач.отд.		Кадетова		
Гл.конструктор		Лапичев		
Рук.гр.		Бортневич		
Пров.		Трейце		
Н.контр.		Бортневич		
Пров.		Жаженцев		

Решётка Р-1, Р-1а

Лит.	Масса	Масштаб
Р	8,5 кг	
	11,7 кг	

Лист 1 Листов 1

Госстрой Латв.ССР ЛАТГИПРОПРОМ г. Рига

Копировал Макар 1588-07 44 Формат А2

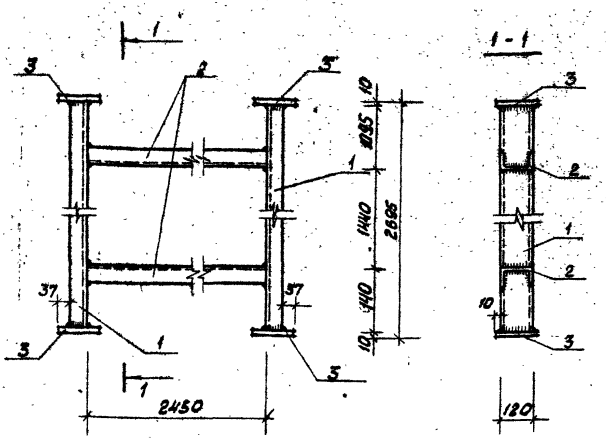

Технические условия на изготовление см. лист КЖИ-ТТ.

Формат	Зона	Поз.	Обозначение	Наименование	Кол.	Примечание
		1	ГОСТ 8240-72	швеллер $\frac{L\ 10}{l=2675}$	2	46,0кг
		2	ГОСТ 8240-72	швеллер $\frac{L\ 10}{l=2450}$	2	42,2кг
		3	ГОСТ 103-76	сталь полосовая $\frac{-120\times10}{l=120}$	4	4,4кг

Изм.	Лист	№ докум.	Подп.	Дата
Гл. инж. пр.		Диман		
Нач. отд.		Калетов		
Гл. констр.		Андриевская		
Рук. гр.		Барткевич		
Арх.		Тейце		
Н. контр.		Барткевич		
Пров.		Яковчук		

ТП 903-1-154 КЖИ-МР1

Соединительное изделие МР1

Лит.	Масса	Масштаб
Р	92,6 кг	1:10

Лист 1 Листов 1

Госстрой Латв. ССР ЛАТГИПРОПРОМ г. Рига

Копировал Киселева формат 118

Типовой проект 903-1-154 КЖИ Альбом II 4.4

Подп. и дата

Взам. инв. № | Инв. № дубл.

Инв. № подл. | Подп. и дата

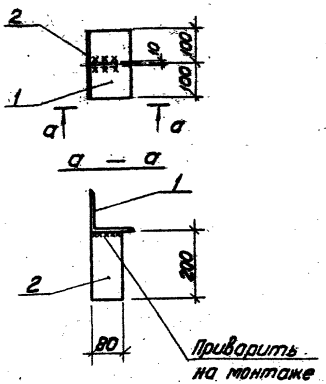

Формат	Зона	Поз.	Обозначение	Наименование	Кол.	Примечание
				НТ 1*		
		1	ГОСТ 8509-72	уголок $\frac{L\ 125\times10}{l\ 200}$	1	3,8кг
		2	ГОСТ 103-76	сталь полосовая $\frac{-80\times10}{l=200}$	1	1,3кг

Изм.	Лист	№ докум.	Подп.	Дата
Гип		Диман		
Нач. отд.		Калетов		
Гл. констр.		Андриевская		
Рук. гр.		Барткевич		
Исполн.		Егорова		
Н. контр.		Барткевич		
Пров.		Барткевич		

ТП 903-1-154 КЖИ-НТ-1*

Закладное изделие НТ 1*

Лит.	Масса	Масштаб
Р	5,1кг	1:10

Лист 1 Листов 1

Госстрой Латв. ССР ЛАТГИПРОПРОМ г. Рига

15858-07 45 Копировал Киселева формат 118

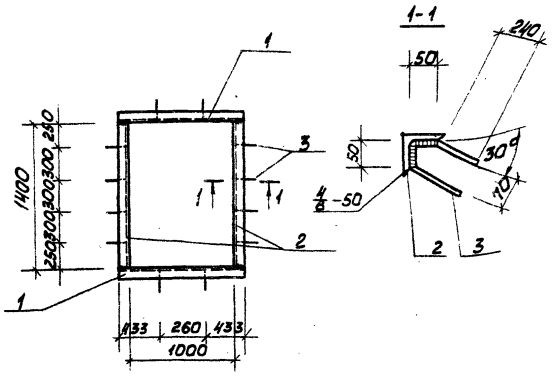

Технические условия на изготовление см. лист КЖИ-ТТ.

Формат	Зона	Поз.	Обозначение	Наименование	Кол.	Примечание
		1	ГОСТ 8509-72	Уголок равнобокий L 63×5 / l=1126	2	9,8кг
		2	ГОСТ 8509-72	—"— L 63×5 / l=1400	2	13,5кг
		3	ГОСТ 5781-75	Сталь арматурная ФВ А III / l=580	12	2,8кг
				Итого		26,1

Изм.	Лист	№ докум.	Подп.	Дата
Гл.инж.пр.		Думан		
Нач.отд.		Калетов		
Гл.констр.		Андриевская		
Рук.гр.		Барткевич		
Арх.		Тейце		
Н.контр.		Барткевич		
Пров.		Барткевич		

ТП 903-1-154 КЖИ-МН 1-1

Закладное изделие МН 1-1

Лит.	Масса	Масштаб
Р	26,1 кг	

Лист 1 Листов 1

Госстрой ЛатвССР ЛАТГИПРОПРОМ г. Рига

Копировал Киселева Формат 11Б

Типовой проект 903-1-154 Альбом II ч.4.

Подп. и дата | Инв. № дубл. | Взам. инв. № | Подп. и дата | Инв. № подл.

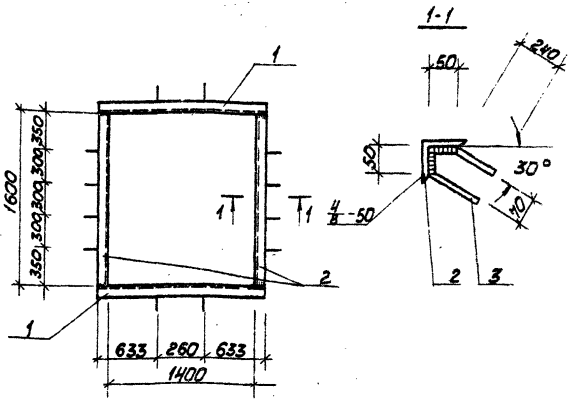

Технические условия на изготовление см. лист КЖИ-ТТ.

Формат	Зона	Поз.	Обозначение	Наименование	Кол.	Примечание
		1	ГОСТ 8509-72	Уголок равнобокий L 63×5 / l=1626	2	14,6кг
		2	ГОСТ 8509-72	—"— L 63×5 / l=1600	2	15,9кг
		3	ГОСТ 5781-75	Сталь арматурная ФВ А III / l=580	12	2,8кг
				Итого		33,3

Изм.	Лист	№ докум.	Подп.	Дата
Гл.инж.пр.		Думан		
Нач.отд.		Калетов		
Гл.констр.		Андриевская		
Рук.гр.		Барткевич		
Арх.		Тейце		
Н.контр.		Барткевич		
Пров.		Барткевич		

ТП 903-1-154 КЖИ-МН1-2

Закладное изделие МН 1-2

Лит.	Масса	Масштаб
Р	33,3 кг	

Лист 1 Листов 1

Госстрой ЛатвССР ЛАТГИПРОПРОМ г. Рига

15958-07 46 Копировал Киселева Формат 11Б

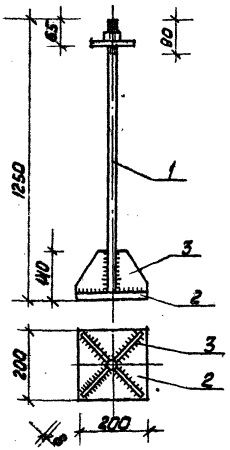

Технические условия на изготовление см. лист КЖИ-ТТ

Формат	Зона	Поз.	Обозначение	Наименование	Кол.	Примечание
		1	ГОСТ 5781-75	сталь арматурная Ф 36 АТ, ℓ=1230	1	9,8 кг
		2	ГОСТ 103-76	сталь полосовая -200×20, ℓ=300	1	6,3 кг
		3	ГОСТ 103-76	—"— -80×8, ℓ=120	4	2,8 кг
				Итого		18,9 кг

Изм.	Лист	№ докум.	Подп.	Дата
Гл. инж. пр.		Думан		
Нач. отд.		Колетов		
Гл. констр.		Андриевская		
Рук. гр.		Барткевич		
Арх.		Тейце		
Н. контр.		Барткевич		
Пров.		Ялочик		

ТП 903-1-154 КЖИ-МН1-4

Закладное изделие МН1-4

Лит.	Масса	Масштаб
Р	18,9 кг	1:10
Лист 1	Листов 1	

Госстрой Латв. ССР ЛАТГИПРОПРОМ г. Рига

Копировал: Киселева. Формат А4

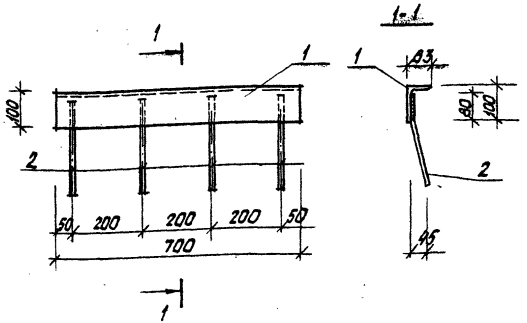

Технические условия на изготовление см. лист КЖИ-ТТ

Формат	Зона	Поз.	Обозначение	Наименование	Кол.	Примечание
		1	ГОСТ 8510-72	уголок L 100×63×6 неравнобокий ℓ=700	1	5,3 кг
		2	ГОСТ 5781-75	сталь арматурная Ф 8 АIII ℓ=280	4	0,5 кг
				Итого		5,8 кг

Изм.	Лист	№ докум.	Подп.	Дата
Гл. инж. пр.		Думан		
Нач. отд.		Колетов		
Гл. констр.		Андриевская		
Рук. гр.		Барткевич		
Арх.		Тейце		
Н. контр.		Барткевич		
Пров.		Ялочик		

ТП 903-1-154 КЖИ-МН1-5

Закладное изделие МН1-5

Лит.	Масса	Масштаб
Р	5,8 кг	
Лист 1	Листов 1	

Госстрой Латв. ССР ЛАТГИПРОПРОМ г. Рига

15868-07 47 Копировал: Киселева Формат А4

Инв. № подл. | Подп. и дата | Взам. инв. № | Инв. № дубл. | Подп. и дата

Типовой проект 903-1-154 КЖИ Альбом II-ч.4

Схема установки

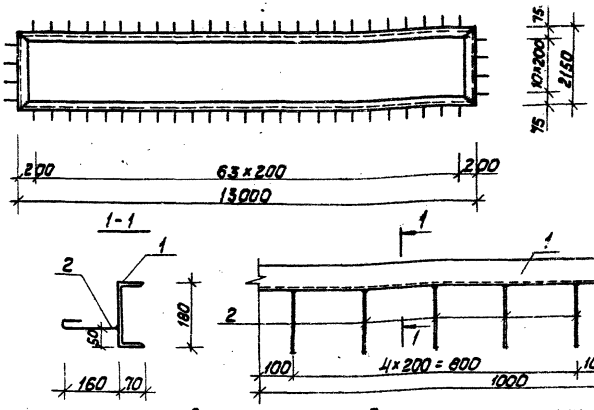

Технические условия на изготовление см. лист КЖИ-ТТ.

Формат	Зона	Поз.	Обозначение	Наименование	Кол.	Примечание
		1	ГОСТ 8240-72	Швеллер [18 / ℓ = 30300		493,9
		2	ГОСТ 5781-75	Сталь арматурная ФВ А I / ℓ = 210	150	12,6кг
				Итого		506,5кг

Изм.	Лист	№ докум.	Подп.	Дата
Гл. инж. пр.		Дымов		
Нач. отд.		Калетов		
Гл. констр.		Андриевская		
Рук. гр.		Барткевич		
Арх.		Тейце		
Н. контр.		Барткевич		
Пров.		Яковчик		

ТП 903-1-154 КЖИ-МН1-6

Закладное изделие МН1-6

Лит.	Масса	Масштаб
Р	506,5 кг	

Лист 1	Листов 1

Госстрой Латв.ССР
ЛАТГИПРОПРОМ
г. Рига

Копировал Киселева Формат А2

Инв. № подл. | Подп. и дата | Взам. инв. № | Инв. № дубл. | Подп. и дата

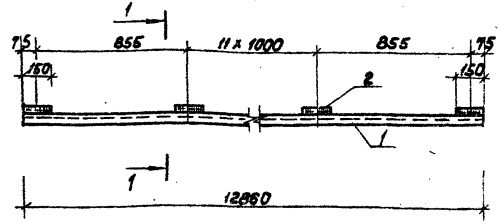

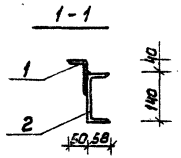

Технические условия на изготовление см. лист КЖИ-ТТ.

Формат	Зона	Поз.	Обозначение	Наименование	Кол.	Примечание
		1	ГОСТ 8510-72	Уголок неравнобокий L 75 x 50 x 6 / ℓ = 12,860	1	13,2кг
		2	ГОСТ 8240-72	Швеллер [14 / ℓ = 760	14	26,9кг
				Итого		99,1кг

Изм.	Лист	№ докум.	Подп.	Дата
Гл. инж. пр.		Дымов		
Нач. отд.		Калетов		
Гл. констр.		Андриевская		
Рук. гр.		Барткевич		
Арх.		Тейце		
Н. контр.		Барткевич		
Пров.		Яковчук		

ТП 903-1-154 КЖИ-МН1-7

Закладное изделие МН1-7

Лит.	Масса	Масштаб
Р	99,1кг	1:10

Лист 1	Листов 1

Госстрой Латв.ССР
ЛАТГИПРОПРОМ
г. Рига

15856-07 Копировал Киселева Формат А2

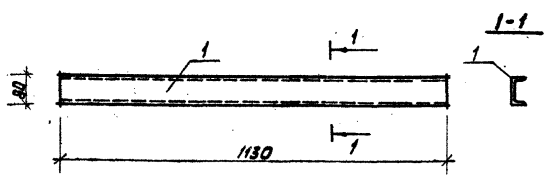

Технические условия на изготовление см. лист КЖИ-ТТ.

Формат	Зона	Поз.	Обозначение	Наименование	Кол.	Примечание
		1	ГОСТ 8240-72	швеллер $\frac{С\ В}{l = 1130}$	1	8,0 кг

Изм.	Лист	№ докум.	Подп.	Дата
Гл. инж. пр.		Думан		
Нач. отд.		Калетов		
Гл. констр.		Андриевская		
Рук. гр.		Барткевич		
Арх.		Тейце		
Н. контр.		Барткевич		
Проверил		Яковчик		

ТП 903-1-154 КЖИ-МН1-8

Закладное изделие МН1-8

Лит.	Масса	Масштаб
Р	8,0 кг	1:10

Лист 1 | Листов 1

Госстрой Латв. ССР ЛАТГИПРОПРОМ г. Рига

Копировал Киселева Формат 11В

Типовой проект 903-1-154 Альбом II ч. 4

Подп. и дата | Инв. № дубл. | Взам. инв. № | Подп. и дата | Инв. № подл.

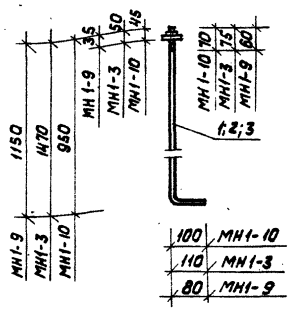

Технические условия на изготовление см. лист КЖИ-ТТ.

Формат	Зона	Поз.	Обозначение	Наименование	Кол.	Примечание
				МН1-10 (с гайкой и шайбой)		
		1	ГОСТ 5781-75	сталь арматурная $\frac{Ф\ 24\ АТ}{l = 1050}$	1	3,7 кг
				МН1-3 (с гайкой и шайбой)		
		2	ГОСТ 5781-75	сталь арматурная $\frac{Ф\ 28\ АТ}{l = 1580}$	1	7,6 кг
				МН1-9 (с гайкой и шайбой)		
		3	ГОСТ 5781-75	сталь арматурная $\frac{Ф\ 20\ АТ}{l = 1230}$	1	3,0 кг

Изм.	Лист	№ докум.	Подп.	Дата
Гл. инж. пр.		Думан		
Нач. отд.		Калетов		
Гл. констр.		Андриевская		
Рук. гр.		Барткевич		
Арх.		Тейце		
Н. контр.		Барткевич		
Проверил		Яковчик		

ТП 903-1-154 КЖИ-МН1-10; МН1-3 МН1-9

Закладное изделие МН1-10, МН1-3, МН1-9

Лит.	Масса	Масштаб
Р	3,7 кг 7,6 кг 3,0 кг	

Лист 1 | Листов 1

Госстрой Латв. ССР ЛАТГИПРОПРОМ г. Рига

15858-07 49 Копировал Киселева Формат 11В

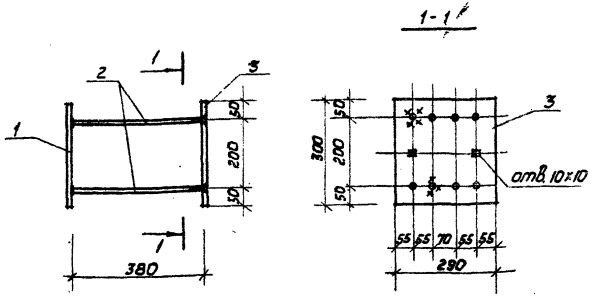

Технические условия на изготовление см. лист КЖИ-ТТ.

Формат	Зона	Поз.	Обозначение	Наименование	Кол.	Примечание
		1	ГОСТ 82-70	Сталь широкополосная -300х10 l=290	1	6,8 кг
		2	ГОСТ 5781-75	Сталь арматурная ф 14 А III l=290	8	4,0 кг
		3	ГОСТ 82-70	Сталь широкополосная -300х10 l=290	1	6,8 кг
				Итого		17,6 кг

Инв.№ подл.	Подп. и дата	Взам. инв.№	Инв.№ дубл.	Подп. и дата

Изм.	Лист	№ докум.	Подп.	Дата
Гл. инж. пр.		Думан		
Нач. отд.		Колетов		
Гл. констр.		Андреевская		
Рук. гр.		Барткевич		
Арх.		Тейце		
Н. контр.		Барткевич		
Пров.		Яковчик		

ТП 903-1-154 КЖИ-МН1-11

Закладное изделие МН1-11

Лит.	Масса	Масштаб
Р	17,6 кг	1:10

Лист 1 Листов 1

Госстрой Латв. ССР ЛАТГИПРОПРОМ г. Рига

Копировал Киселева Формат А1

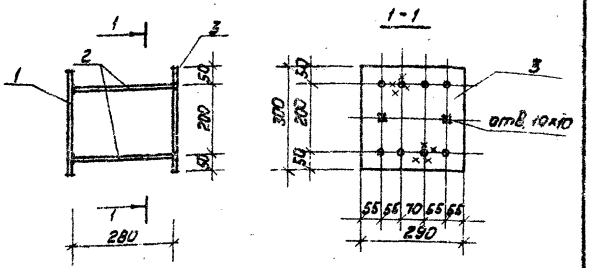

Технические условия на изготовление см. лист КЖИ-ТТ

Формат	Зона	Поз.	Обозначение	Наименование	Кол.	Примечание
		1	ГОСТ 82-70	Сталь широкополосная -300х10 l=290	1	6,8 кг
		2	ГОСТ 5781-75	Сталь арматурная ф 14 А III l=290	8	2,8 кг
		3	ГОСТ 8240	Сталь широкополосная -300х10 l=290	1	6,8 кг
				Итого		16,4 кг

Инв.№ подл.	Подп. и дата	Взам. инв.№	Инв.№ дубл.	Подп. и дата

Изм.	Лист	№ докум.	Подп.	Дата
Гл. инж. пр.		Думан		
Нач. отд.		Колетов		
Гл. констр.		Андреевская		
Рук. гр.		Барткевич		
Арх.		Тейце		
Н. контр.		Барткевич		
Пров.		Яковчик		

ТП 903-1-154 КЖИ-МН1-12

Закладное изделие МН1-12

Лит.	Масса	Масштаб
Р	16,4 кг	1:10

Лист 1 Листов 1

Госстрой Латв. ССР ЛАТГИПРОПРОМ г. Рига

15858-07 50 Копировал Киселева Формат А1

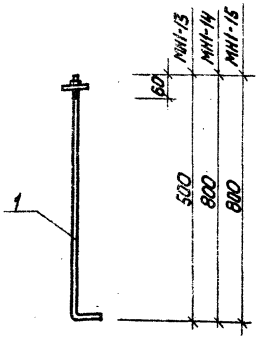

50	МН1-13	
60	МН1-14	
80	МН1-15	

Технические условия на изготовление см. лист КЖИ-ТТ

Формат	Зона	Поз.	Обозначение	Наименование	Кол.	Примеч.
				МН1-13		
		1	ГОСТ 5781-75	сталь арматурная Ф12 А-Т, ℓ=550	1	0,5 кг
				МН1-14		
		1	ГОСТ 5781-75	" Ф16 А-Т, ℓ=860	1	1,2 кг
				МН1-15		
		1	ГОСТ 5781-76	" Ф20 А-Т, ℓ=880	1	2,0 кг

Изм.	Лист	№ докум.	Подп.	Дата
Гл. инж. пр.		Думан		
Нач. отд.		Колетов		
Гл. констр.		Андриевская		
Рук. гр.		Бортневич		
Арх.		Тейце		
Н. контр.		Бортневич		
Пров.		Бодрук		

ТП 903-1-154 КЖИ-МН1-13; МН1-14 МН1-15

Закладное изделие МН1-13; МН1-14; МН1-15

Лит.	Масса	Масштаб
Р	0,5 кг 1,4 кг 2,2 кг	
Лист 1	Листов 1	

Госстрой Латв. ССР ЛАТГИПРОПРОМ г. Рига

Копировал Киселева Формат А1Б

Типовой проект 903-1-154. Альбом II ч.4

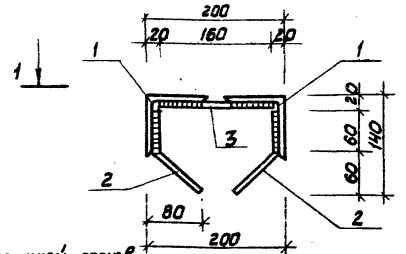

1. Приварку стержней прогиб. контактной не менее 2-х точек на стержень или дугой электроды Э50А-Ф. $h_ш$ = 4мм, $h_ш$ = 8мм сварной.
2. Технические условия на изготовление см. лист КЖИ-ТТ.

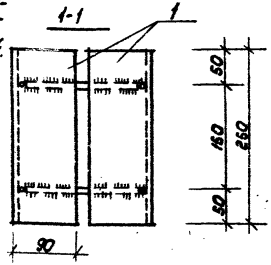

Формат	Зона	Поз.	Обозначение	Наименование	Кол.	Примечание
		1	ГОСТ 8509-72	уголок равнобокий L 90×8, ℓ=250	2	5,46 кг
		2	ГОСТ 8781-75	сталь арматурная Ф10 А-III, ℓ=160	4	0,4 кг
		3	ГОСТ 8781-75	сталь арматурная Ф10 А-III, ℓ=160	2	0,2 кг
				Итого		6,1 кг

Изм.	Лист	№ докум.	Подп.	Дата
Гл. инж. пр.		Думан		
Нач. отд.		Колетов		
Гл. констр.		Андриевская		
Рук. гр.		Бортневич		
Арх.		Тейце		
Н. контр.		Бортневич		
Пров.		Бодрук		

ТП 903-1-154 КЖИ-МН1-16*

Закладное изделие МН1-16*

Лит.	Масса	Масштаб
Р	6,1 кг	1:5
Лист 1	Листов 1	

Госстрой Латв. ССР ЛАТГИПРОПРОМ г. Рига

Инв. № подл. | Подп. и дата | Взам. инв. № | Инв. № дубл. | Подп. и дата

Копировал Киселева Формат А1Б

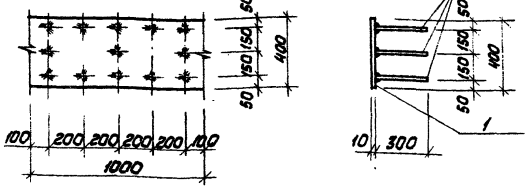

1. Технические требования по изготовлению изделия см. лист КЖИ-ТТ

Формат	Зона	Поз.	Обозначение	Наименование	Кол.	Примечание
				МН1		
		1	ГОСТ 82-70	Сталь широкополосная – 400×10	10 пм	31,4 кг
		2	ГОСТ 5781-75	Сталь арматурн. ф12 AII ℓ=300	13	3,3 кг

Изм.	Лист	№ докум.	Подп.	Дата
Гл.инж.пр.		Думан		
Нач.отд.		Колетов		
Гл.констр.		Андриевская		
Рук.гр.		Барткевич		
Инж.		Кузнецова		
Н.контр.		Барткевич		
Пров.		Барткевич		

ТП 903-1-154 КЖИ-МН1

Закладное изделие МН1

Лит.	Масса	Масштаб
Р	34,7 кг	1:20

Лист 1 Листов 1

Госстрой Латв.ССР ЛАТГИПРОПРОМ г. Рига

Копировал Киселева Формат А4

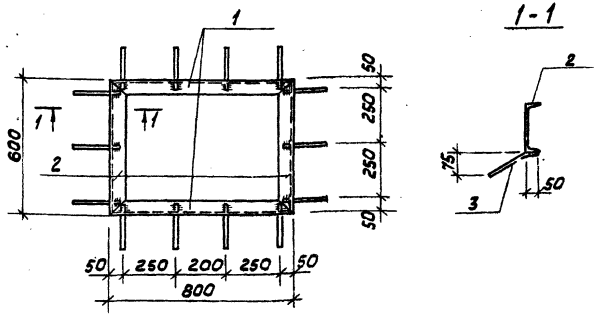

Технические требования по изготовлению изделия см. лист КЖИ-ТТ

Формат	Зона	Поз.	Обозначение	Наименование	Кол.	Примечание
				МН2		
		1	ГОСТ 8240-72	Швеллер С.14 ℓ=800	2	18,7
		2	То же	То же ℓ=600	2	14,8
		3	ГОСТ 5781-75	Сталь арматурн. Ф 12 AII ℓ=200	14	2,5

Изм.	Лист	№ докум.	Подп.	Дата
Гл.инж.пр.		Думан		
Нач.отд.		Колетов		
Гл.констр.		Андриевская		
Рук.гр.		Барткевич		
Инж.		Кузнецова		
Н.контр.		Барткевич		
Пров.		Барткевич		

ТП 903-1-154 КЖИ-МН2

Закладное изделие МН2

Лит.	Масса	Масштаб
Р	37,0 кг	1:15

Лист 1 Листов 1

Госстрой Латв.ССР ЛАТГИПРОПРОМ г. Рига

Копировал Киселева Формат А4

Инв.№ подл. | Подп. и дата | Взам.инв.№ | Инв.№ дубл. | Подп. и дата

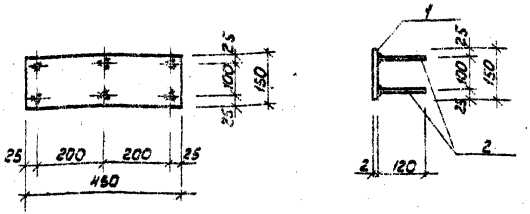

Технические требования по изготовлению изделия см. лист КЖИ-ТТ.

Формат	Зона	Поз.	Обозначение	Наименование	Кол.	Примечание
				МН2		
		1	ГОСТ 103-76	сталь полосовая-150×8 ℓ=450	1	4,4кг
		2	ГОСТ 5781-75	сталь арматурн. ф 8А III ℓ=120	6	0,8кг

ТП 903-1-154 КЖИ-МН3

Изм.	Лист	№ докум.	Подп.	Дата
Гл. инж. пр.		Думан		
Нач. отд.		Калетов		
Гл. констр.		Андриевская		
Рук. гр.		Бартневич		
Инж.		Кузнецова		
Н. контр.		Бартневич		
Подб.		Бартневич		

Закладное изделие МН3

Лит.	Масса	Масштаб
Р	5,2кг	1:10

Лист 1 Листов 1

Госстрой Латв.ССР ЛАТГИПРОПРОМ г. Рига

Копировал Киселева Формат 11В

Типовой проект 903-1-154 Альбом II часть 4

Подп. и дата | Инв. № дубл. | Взам. инв. № | Подп. и дата | Инв. № подл.

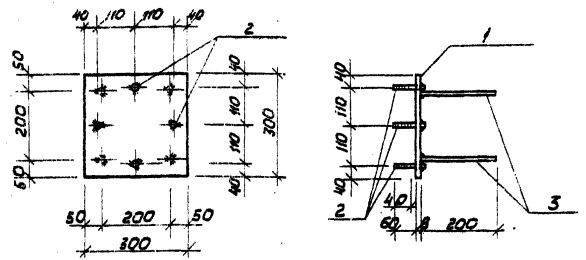

Технические требования по изготовлению изделия см. лист КЖИ-ТТ

Формат	Зона	Поз.	Обозначение	Наименование	Кол.	Примечание
				МН5		
		1	ГОСТ 103-76	сталь полосовая-300×8 ℓ=300	1	5,7кг
		2	ГОСТ 5781-75	сталь арматурн. ф 12 А I ℓ=78	4	0,4кг
		3	То же	сталь арматурн. ф 8А III ℓ=200	4	0,3кг

ТП 903-1-154 КЖИ-МН5

Изм.	Лист	№ докум.	Подп.	Дата
Гл. инж. пр.		Думан		
Нач. отд.		Калетов		
Гл. констр.		Андриевская		
Рук. гр.		Бартневич		
Инж.		Кузнецова		
Н. контр.		Бартневич		
Подб.		Бартневич		

Закладное изделие МН5

Лит.	Масса	Масштаб
Р	6,4кг	1:10

Лист 1 Листов 1

Госстрой Латв.ССР ЛАТГИПРОПРОМ г. Рига

15858-07 53 Копировал Киселева Формат 11В

МН8

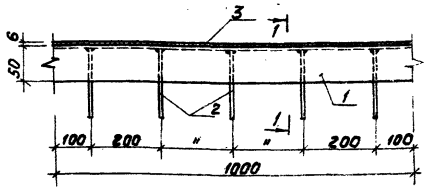

1 — 1

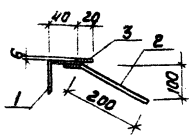

1. Технические требования по изготовлению см. лист КЖИ-ТТ.

Формат	Зона	Поз.	Обозначение	Наименование	Кол.	Примеч.
		1	ГОСТ 8509-72	Уголок L 50×5, ℓ=1000	1	3,8кг
		2	ГОСТ 5781-75	Арматурная сталь ф12А II, ℓ=240	5	1,1кг
		3	ГОСТ 103-76	Полоса - 20×6, ℓ=1000	1	0,9кг

Т.П. 903-1-154 - КЖИ-МН8

Изм.	Лист	№ докум.	Подп.	Дата
Гл.инж.пр.		Диман		
Нач.отд.		Калетов		
Гл.констр.		Андриевская		
Рук.гр.		Барткевич		
Инж.		Кузнецова		
Инж.		Полис		
Н.контр.		Барткевич		
Пров.		Барткевич		

Закладное изделие МН8

Лит.	Масса	Масштаб
	5,8кг	1:10

Лист 1 Листов 1

Госстрой Латв.ССР ЛАТГИПРОПРОМ г. Рига

Копировал Киселева формат 11В

Типовой проект 903-1-154 Альбом II ч. 4

Подп. и дата | Инв. № дубл. | Взам. инв. № | Подп. и дата | Инв. № подл.

Технические требования по изготовлению изделия см. лист КЖИ-ТТ

Формат	Зона	Поз.	Обозначение	Наименование	Кол.	Примечание
				МН9		
		1	ГОСТ 103-76	сталь полосовая-40×4 ℓ=1000	1	1,26кг
		2	ГОСТ 5781-75	сталь арматурн. ф8А III ℓ=150	5	0,3кг

ТП 903-1-154 КЖИ-МН9

Изм.	Лист	№ докум.	Подп.	Дата
Гл.инж.пр.		Диман		
Нач.отд.		Калетов		
Гл.констр.		Андриевская		
Рук.гр.		Барткевич		
Инж.		Кузнецова		
Н.контр.		Барткевич		
Пров.		Барткевич		

Закладное изделие МН9

Лит.	Масса	Масштаб
Р	1,56кг	1:10

Лист 1 Листов 1

Госстрой Латв.ССР ЛАТГИПРОПРОМ г. Рига

15858-07 54 Копировал Киселева формат 11В

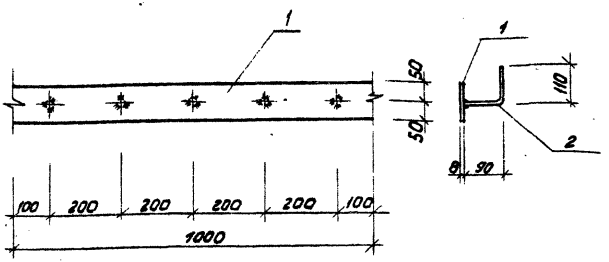

Технические требования по изготовлению изделия см. лист КЖИ-ТТ

Формат	Зона	Поз.	Обозначение	Наименование	Кол.	Примечание
				МН 10		
		1	ГОСТ 103-76	сталь полосовая - 100×8 ℓ=100	1	6,3
		2	ГОСТ 5781-75	сталь арматурн. ф 8 AIII ℓ=200	5	0,4 кг

Изм.	Лист	№ докум.	Подп.	Дата
Гл. инж. пр.		Думан		
Нач. отд.		Капетов		
Гл. констр.		Андриевская		
Рук. гр.		Барткевич		
Инж.		Кузнецова		
Инж.		Полис		
Н. контр.		Барткевич		
Пров.		Барткевич		

ТП 903-1-154 КЖИ - МН 10

Закладное изделие МН 10

Лит.	Масса	Масштаб
Р	6,7 кг	1:10

Лист 1 Листов 1

Госстрой Латв.ССР ЛАТГИПРОПРОМ г. Рига

Копировал Киселева Формат А4

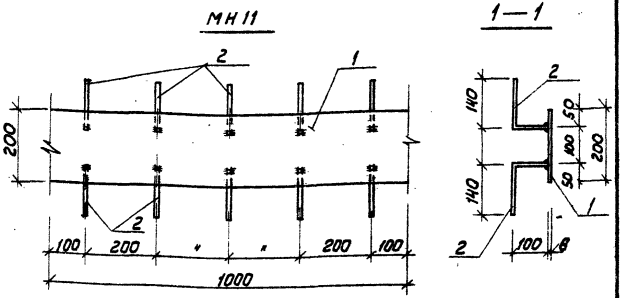

Технические требования по изготовлению изделия см. лист КЖИ-ТТ

Формат	Зона	Поз.	Обозначение	Наименование	Кол.	Примеч.
				МН 11		
		1	ГОСТ 103-76	Полоса -200×8 ℓ=1000	1	12,56 кг
		2	ГОСТ 5781-75	Арматурная сталь ф 8 AIII ℓ=2м	10	0,94 кг

Изм.	Лист	№ докум.	Подп.	Дата
Гл. инж. пр.		Думан		
Нач. отд.		Капетов		
Гл. констр.		Андриевская		
Рук. гр.		Барткевич		
Инж.		Кузнецова		
Инж.		Полис		
Н. контр.		Барткевич		
Пров.		Барткевич		

Т.П. 903-1-154 - КЖИ-МН11

Закладное изделие МН11

Лит.	Масса	Масштаб
Р	13,5 кг	1:10

Лист 1 Листов 1

Госстрой Латв.ССР ЛАТГИПРОПРОМ г. Рига

Инв. № подл. | Подп. и дата | Взам. инв. № | Инв. № дубл. | Подп. и дата

Копировал Киселева Формат А4

Формат	Зона	Поз.	Обозначение	Наименование	Кол.	Примеч.
				МН4		
		б.п.	ГОСТ 3262-75	труба газовая ф 50×3,5 l=1000	1	4.88 кг
				МН 6		
		б.п.	ГОСТ 3262-75	— " — ф 80×4, l=1000	1	8.34 кг
				МН7		
		б.п.	ГОСТ 3262-75	— " — ф 70×4 l=1000	1	7.05 кг
				МН 12		
		б.п.	ГОСТ 10704-63*	— " — ф 36×25 l=300	0,3	0,62 кг
				МН 13		
		б.п.	ГОСТ 8240-72	швеллер С 12 l=1000	1	10,4 кг

Технические условия на изготовление см. л. КЖИ-ТТ

ТП 903-1-154 КЖИ-МН4; МН6; МН7 МН 12; МН 13

Изм.	Лист	№ докум.	Подп.	Дата
Гл. инж. пр.		Диман		
Нач. отд.		Капетов		
Гл. констр.		Андриевская		
Рук. гр.		Барткевич		
Арх.		Тейце		
Н. контр.		Барткевич		
Провер.		Кизнецова		

Закладные изделия МН4; МН6; МН7; МН12; МН13

Лит.	Масса	Масштаб
Р	4.88 8.34 7.05 0.62; 10.4	

Лист 1 Листов 1

Госстрой Латв. ССР ЛАТГИПРОПРОМ г. Рига

Копировал Киселева формат 11В

Типовой проект 903-1-154 Альбом II ч. 4

Подп. и дата | Инв. № дубл. | Взам. инв. № | Подп. и дата | Инв. № подл.

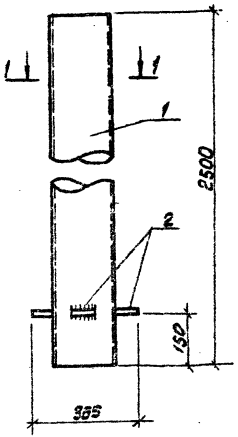

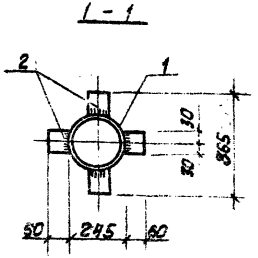

Технические условия на изготовление см. лист КЖИ-ТТ

Формат	Зона	Поз.	Обозначение	Наименование	Кол.	Примечание
		1	ГОСТ 10704-63*	Труба ф 245×5 l=2500	1	74,0 кг
		2	ГОСТ 103-76	сталь полосовая 10×60 l=6,3	4	0,3 кг
				Итого		74,3 кг

ТП 903-1-154 КЖИ-МН 14

Изм.	Лист	№ докум.	Подп.	Дата
Гл. инж. пр.		Диман		
Нач. отд.		Капетов		
Гл. констр.		Андриевская		
Рук. гр.		Барткевич		
Арх.		Тейце		
Н. контр.		Барткевич		
Провер.		Кизнецова		

Соединительное изделие МН14

Лит.	Масса	Масштаб
Р	74,3 кг	

Лист 1 Листов 1

Госстрой Латв. ССР ЛАТГИПРОПРОМ г. Рига

15958-07 56 Копировал Киселева формат 11В

МН 15

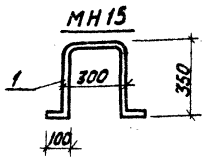

МН 16

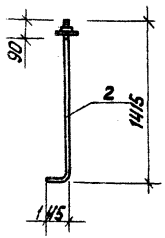

Технические условия на изготовление см. лист КЖИ-ТТ.

Формат	Зона	Поз.	Обозначение	Наименование	Кол.	Примеч.
				МН 15		
		1	ГОСТ 5781-75	сталь арматурная Ф20 А I, ℓ=1200	1	3,0 кг
				МН 16		
		2	ГОСТ 5781-75	сталь арматурная Ф16 А I, ℓ=1470	1	11,8 кг

Изм.	Лист	№ докум.	Подп.	Дата
Гл.инж.пр.		Думан		
Нач.отд.		Калетов		
Гл.констр.		Андриевская		
Рук.гр.		Балткевич		
Арх.		Тейце		
Н.контр.		Балткевич		
Пров.		Яковчук		

ТП 903-1-154 КЖИ-МН 15; МН 16

Закладные изделия МН 15; МН 16

Лит.	Масса	Масштаб
Р	3,0 кг 11,8 кг	

Лист 1 Листов 1

Госстрой Латв.ССР ЛАТГИПРОПРОМ г. Рига

Копировал Киселева Формат А4

Инв.№ подл. | Подп. и дата | Взам.инв.№ | Инв.№ дубл. | Подп. и дата

МН 17

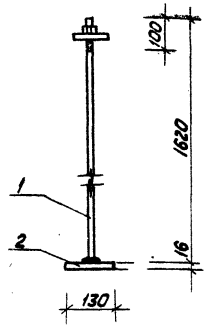

Технические условия на изготовление см. лист КЖИ-ТТ.

Формат	Зона	Поз.	Обозначение	Наименование	Кол.	Примечание
		1	ГОСТ 5781-75	сталь арматурная Ф 42 А I, ℓ=1620	1	17,7 кг
		2	ГОСТ 103-76	сталь полосовая 130 х 16, ℓ=130	1	2,1 кг
				Итого		19,8 кг

Изм.	Лист	№ докум.	Подп.	Дата
Гл.инж.пр.		Думан		
Нач.отд.		Калетов		
Гл.констр.		Андриевская		
Рук.гр.		Балткевич		
Арх.		Тейце		
Н.контр.		Балткевич		
Пробер.		Балткевич		

ТП 903-1-154 КЖИ-МН 17

Закладное изделие МН 17

Лит.	Масса	Масштаб
Р	19,8 кг	1:10

Лист 1 Листов 1

Госстрой Латв.ССР ЛАТГИПРОПРОМ г. Рига

Копировал Киселева Формат А3

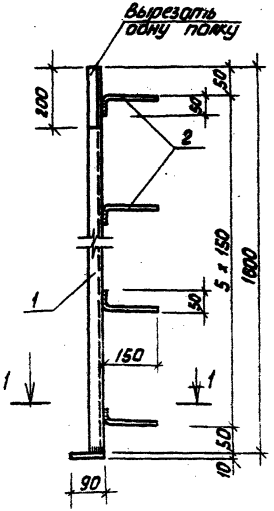

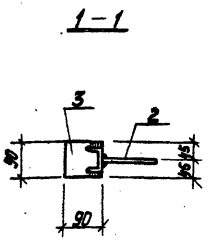

Технические требования по изготовлению изделия см. лист КЖ И - ТТ.

Формат	Зона	Поз.	Обозначение	Наименование	Кол.	Примечание
		1	ГОСТ 8240-72	Швеллер $\frac{\text{Г } 6.5}{l = 1600}$	1	9,5 кг
		2	ГОСТ 5781-75	сталь арматурная $\frac{\text{Ф 8 А III}}{200}$	8	0,6 кг
		3	ГОСТ 103-76	сталь полосовая $\frac{-90 \times 10}{l = 90}$	1	0,6 кг
				Итого		10,7 кг

Изм.	Лист	№ докум.	Подп.	Дата
Гл. инж. пр.		Думан		
Нач. отд.		Калетов		
Гл. констр.		Андриевская		
Рук. гр.		Барткевич		
Арх.		Тейце		
Н. контр.		Барткевич		
Пров.		Барткевич		

ТП 903-1-154 КЖ И-МН 18

Закладное изделие МН 18

Лит.	Масса	Масштаб
Р	10,7 кг	1:10

Лист 1 Листов 1

Госстрой Латв. ССР ЛАТГИПРОПРОМ г. Рига

Копировал Кителева Формат 118

Типовой проект 903-1-154 Альбом II ч. 4

Подп. и дата | Инв. № дубл. | Взам. инв. № | Подп. и дата | Инв. № подл.

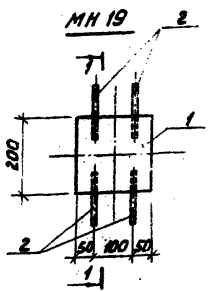

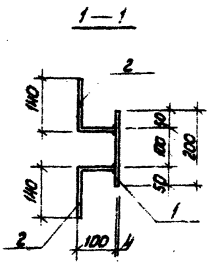

1. Технические требования по изготовлению изделия см. лист КЖ И - ТТ.

Формат	Зона	Поз.	Обозначение	Наименование	Кол.	Примеч.
				МН 19		
		1	ГОСТ 103-76	Полоса - 200 x 4, l = 200	1	1,26 кг
		2	ГОСТ 5781-75	Арматурная сталь ФВА III, l = 240	4	0,62 кг

Изм.	Лист	№ докум.	Подп.	Дата
Гл. инж. пр.		Думан		
Нач. отд.		Калетов		
Гл. констр.		Андриевская		
Рук. гр.		Барткевич		
Инж.		Кузнецова		
Инж.		Полис		
Н. контр.		Барткевич		
Пров.		Барткевич		

Т.П. 903-1-154 - КЖИ-МН 19

Закладное изделие МН 19

Лит.	Масса	Масштаб
Р	1,86 кг	1:10

Лист 1 Листов 1

Госстрой Латв. ССР ЛАТГИПРОПРОМ г. Рига

15858-07 58 Копировал Кителева Формат 118

МН 20

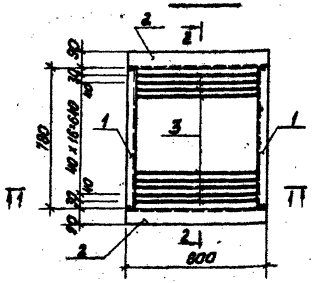

2 — 2

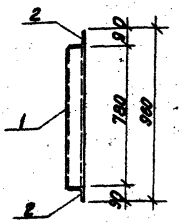

1 — 1



1. Технические требования по изготовлению изделия см. лист КЖИ-ТТ.
2. Изделие покрыть 2 слоями эмали ХВ-124 или ХВ-125 (ГОСТ 10144-74) по 2 слоям грунта ХС-010 или ФЛ-03К

Формат	Зона	Поз.	Обозначение	Наименование	Кол.	Примеч.
		1	ГОСТ 8240-72	Швеллер [10; l=780	2	13,5 кг
		2	ГОСТ 8509-72*	Уголок L 90×8 l=800	2	17,5 кг
		3	ГОСТ 103-76	Полоса - 50×5 l=705	21	29,0 кг

Изм.	Лист	№ докум.	Подп.	Дата
Гл. инж. пр.		Думан		
Нач. отд.		Колетов		
Гл. констр.		Андриевская		
Рук. гр.		Барткевич		
Инж.		Кузнецова		
Инж.		Полис		
Н. контр.		Барткевич		
Пров.		Барткевич		

ТП 903-1-154 - КЖИ-МН 20

Закладное изделие МН 20

Лит.	Масса	Масштаб
Р	60,0 кг	1:20

Лист 1 Листов 1

Госстрой Латв. ССР ЛАТГИПРОПРОМ г. Рига

Копировал Киселева Формат 118

Типовой проект 903-1-154 Альбом II ч. 4

Инв. № подл. | Подп. и дата | Взам. инв. № | Инв. № дубл. | Подп. и дата

МН 21

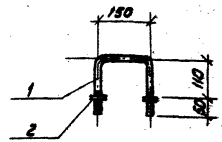

1. Технические требования по изготовлению изделия см. лист КЖИ-ТТ.

Формат	Зона	Поз.	Обозначение	Наименование	Кол.	Примеч.
		1	ГОСТ 5781-75	Арматурная сталь Ф20 А I l=470	1	1,4 кг
		2	ГОСТ 11371-68	Шайба D=37	2	0,06 кг

Изм.	Лист	№ докум.	Подп.	Дата
Гл. инж. пр.		Думан		
Нач. отд.		Колетов		
Гл. констр.		Андриевская		
Рук. гр.		Барткевич		
Инж.		Кузнецова		
Инж.		Полис		
Н. контр.		Барткевич		
Пров.		Барткевич		

Т.П. 903-1-154 КЖИ-МН21

Закладное изделие МН 21

Лит.	Масса	Масштаб
Р	1,45 кг	1:10

Лист 1 Листов 1

Госстрой Латв. ССР ЛАТГИПРОПРОМ г. Рига

15858-07 59 Копировал Киселева Формат 118

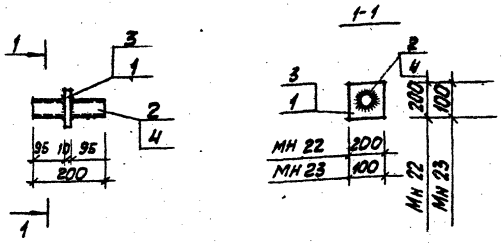

Технические условия на изготовление см. лист КЖИ-ТТ
наружные и внутренние поверхности покрыть слоем ЭП-00-10 толщ. 130 ММК.

Формат	Зона	Поз.	Обозначение	Наименование	Кол.	Примечание
				МН 22		
		1	ГОСТ 103-76	сталь полосовая $\frac{-200\times10}{l=200}$	1	3,1 кг
		2	ГОСТ 3262-75	труба $\frac{\Phi 80\times40}{l=200}$	1	1,7 кг
				МН 23		
		3	ГОСТ 103-76	сталь полосовая $\frac{-100\times10}{l=100}$	1	0,8 кг
		4	ГОСТ 3262-75	труба $\frac{\Phi 50\times3,5}{l=200}$	1	1,0 кг

Изм.	Лист	№ докум.	Подп.	Дата
Гл.инж.пр.		Думан		
Нач.отд.		Колетов		
Гл.констр.		Андриевская		
Рук.гр.		Бартневич		
Арх.		Тейце		
Н.контр.		Бартневич		
Пров.		Бартневич		

Т.П. 903-1-154 КЖИ – МН 22 МН 23

Закладное изделие МН 22; МН 23

Лит.	Масса	Масштаб
Р	4,8 кг 1,8 кг	1:10

Лист 1 Листов 1

Госстрой Латв. ССР ЛАТГИПРОПРОМ г. Рига

Копировал Киселева Формат 11А

Т.П. 903-1-154 КЖИ Альбом II ч.1

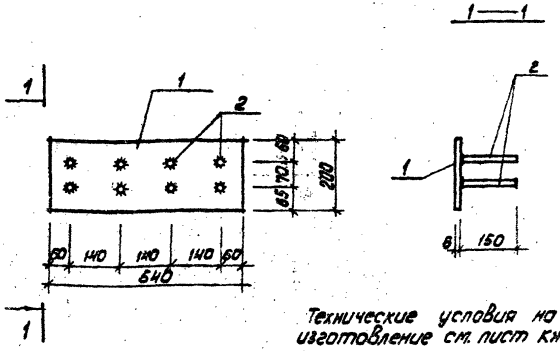

Технические условия на изготовление см. лист КЖИ-ТТ.

Формат	Зона	Поз.	Обозначение	Наименование	Кол.	Примечание
				МН 24*		
		1	ГОСТ 103-76	сталь полосовая $\frac{-200\times3}{l=540}$	1	6,28
		2	ГОСТ 5781-75	сталь арматурная $\frac{\Phi 10\ A\ III}{l=150}$	8	0,98

Изм.	Лист	№ докум.	Подп.	Дата
ГИП		Думан		
Нач.отд.		Колетов		
Гл.констр.		Андриевская		
Рук.гр.		Бартневич		
Ст.инж.		Бабрук		
Исп.		Егорова		
Н.контр.		Бартневич		
Пров.		Бартневич		

ТП 903-1-154 КЖИ – МН 24*

Закладное изделие МН 24

Лит.	Масса	Масштаб
Р	7,26	1:10

Лист 1 Листов 1

Госстрой Латв. ССР ЛАТГИПРОПРОМ г. Рига

Инв. № подл. | Подп. и дата | Взам. инв. № | Инв. № дубл. | Подп. и дата

15852-0 т. 60 Копировал Киселева Формат 11А

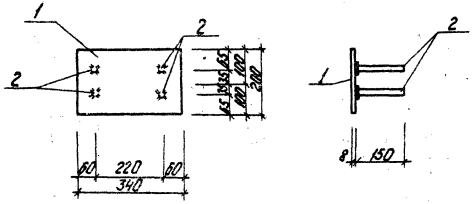

Технические условия на изготовление см. лист КЖИ-ТТ

Формат	Зона	Поз.	Обозначение	Наименование	Кол.	Примечание
				МН 25		
		1	ГОСТ 103-76	сталь полосовая $\frac{-200\times8}{P=340}$	1	4,3
		2	ГОСТ 5781-75	сталь арматурная $\frac{\varnothing 10 A II}{P=150}$	4	0,4

Изм.	Лист	№ докум.	Подп.	Дата
Гл. инж. пр.		Думан		
Нач. отд.		Капетов		
Гл. констр.		Андреевская		
Рук. гр.		Бартневич		
Ст. инж.		Бобрук		
Н. контр.		Егорова		
Пров.		Бартневич		

Закладное изделие МН 25*

Т.П. 903-1-154 КЖИ-МН 25*

Лит.	Масса	Масштаб
Р	4,7 кг	1:10

Лист 1 Листов 1

Госстрой Латв. ССР ЛАТГИПРОПРОМ г. Рига

Копировал: Чубанова

Формат 11В

Типовой проект 903-1-154 Альбом II ч.4

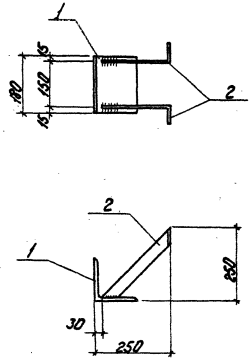

Формат	Зона	Поз.	Обозначение	Наименование	Кол.	Примеч.
				МН 26		
		1	ГОСТ 8510-72	уголок равнобокий $\frac{L\ 140\times10}{P=180}$	1	3,9 кг
		2	ГОСТ 103-76	сталь полосовая $\frac{-40\times4}{P=325}$	2	0,8 кг
				Итого:		4,7 кг

Изм.	Лист	№ докум.	Подп.	Дата
Гл. инж. пр.		Думан		
Нач. отд.		Капетов		
Гл. констр.		Андреевская		
Рук. гр.		Бартневич		
Ст. инж.		Яковчик		
Н. контр.		Бартневич		
Пров.		Бартневич		

Закладное изделие МН 26

ТП 903-1-154 КЖИ-МН 26

Лит.	Масса	Масштаб
Р	4,7 кг	1:10

Лист 1 Листов 1

Госстрой Латв. ССР ЛАТГИПРОПРОМ г. Рига

Копировал: Чубанова

15858-07

Формат 11В

ЦЕНТРАЛЬНЫЙ ИНСТИТУТ ТИПОВОГО ПРОЕКТИРОВАНИЯ
ГОССТРОЯ СССР
Москва, А-445, Смольная ул., 22
Сдано в печать 1979 г.
Заказ № 5375 Тираж 1100 экз.

gost.e-ecolog.ru