ТИПОВОЙ ПРОЕКТ
903-1-154

КОТЕЛЬНАЯ С ТРЕМЯ ВОДОГРЕЙНЫМИ КОТЛАМИ КВ-ГМ-30 И ТРЕМЯ ПАРОВЫМИ КОТЛАМИ ДЕ-25-14ГМ ДЛЯ ЗАКРЫТОЙ СИСТЕМЫ ТЕПЛОСНАБЖЕНИЯ. ТОПЛИВО-ГАЗ И МАЗУТ

АЛЬБОМ II ЧАСТЬ 3

АРХИТЕКТУРНО-СТРОИТЕЛЬНАЯ ЧАСТЬ./ВАРИАНТ ЗАКРЫТОЙ УСТАНОВКИ ДЫМОСОСОВ/

15858 - 06
ЦЕНА 1-14

gost.e-ecolog.ru

ЦЕНТРАЛЬНЫЙ ИНСТИТУТ ТИПОВОГО ПРОЕКТИРОВАНИЯ
ГОССТРОЯ СССР

Москва, А-445, Смольная ул., 22

Сдано в печать 1979 г.

Заказ № 5385 Тираж 1100 экз.

ТИПОВОЙ ПРОЕКТ 903-1-154

КОТЕЛЬНАЯ С ТРЕМЯ ВОДОГРЕЙНЫМИ КОТЛАМИ КВ-ГМ-30 И ТРЕМЯ ПАРОВЫМИ КОТЛАМИ ДЕ-25-14ГМ ДЛЯ ЗАКРЫТОЙ СИСТЕМЫ ТЕПЛОСНАБЖЕНИЯ. ТОПЛИВО-ГАЗ И МАЗУТ

АЛЬБОМ II ЧАСТЬ 3

СОСТАВ ПРОЕКТА

Альбом I часть 1	Тепломеханическая часть. Компоновка котельной. Установка оборудования неблочного исполнения. Газовоздухопроводы. Газоснабжение.
Альбом I часть 2	Тепломеханическая часть. Трубопроводы котельной. Водоподготовительная установка.
Альбом I часть 3	Блоки тепломеханического оборудования.
Альбом II часть 1	Архитектурно-строительная часть. Общие чертежи и нулевой цикл.
Альбом II часть 2	Архитектурно-строительная часть. Конструкции.
Альбом II часть 3	Архитектурно-строительная часть. (Вариант закрытой установки дымососов).
Альбом II часть 4	Архитектурно-строительная часть. Нетиповые изделия.
Альбом III часть 1	Электротехническая часть. Чертежи монтажной зоны.
Альбом III часть 2	Электротехническая часть. Механизмы, управляемые со щсу и щитов КИПиА. Схемы принципиальные.
Альбом III часть 3	Электротехническая часть. Задание заводу-изготовителю на щиты управления крупноблочные.
Альбом IV часть 1	Автоматизация.
Альбом IV часть 2	Задание заводу-изготовителю на щиты автоматики и КИП.
Альбом V	Сантехнические устройства. Тепловые сети.
Альбом VI часть 1	Металлоконструкции газопроводов и воздухопроводов котла ДЕ-25-14ГМ.
Альбом VI часть 2	Металлоконструкции газопроводов и воздухопроводов котла КВ-ГМ-30.
Альбом VI часть 3	Сочленения исполнительных механизмов с регулирующими органами.
Альбом VII	Сметы. Части 1, 2, 3.
Альбом VIII	Заказные спецификации. Части 1.2.

ПРИМЕНЕННЫЕ МАТЕРИАЛЫ

Типовой проект 907-2-83 Альбом Н2388; Н2390	Труба дымовая кирпичная $H=80$ м $Д_0=3{,}0$ м (распространяет „Теплопроект" г. Ленинград).

Разработан проектным институтом

ЛАТГИПРОПРОМ

Госстроя Латвийской ССР

Главный инженер института В. Фалимонов

Главный инженер проекта А. Думан

Технический проект

Утвержден Главпромстройпроектом Госстроя СССР

Протокол № 71 от 17 октября 1977 г.

Рабочие чертежи введены в действие Латгипропромом

Приказ № 236 от 28 сентября 1978 г.

Типовой проект 903-1-154 Альбом II часть 3

Содержание альбома

Лист	Наименование	Примеч.
	Содержание альбома	2
	Архитектурно-строительные решения	
АР-1	Общие данные /начало/	3
АР-2	Общие данные /окончание/	4
АР-3	Фрагмент плана на отм. 0,000. Разрез 2-2. Фасады 1-12; А-Е; Е-А Детали	5
	Конструкции железобетонные	
КЖ-1	Общие данные /начало/	6
КЖ-2	Общие данные /продолжение/	7
КЖ-3	Общие данные /окончание/	8
КЖ-4	Маркировочная схема фундаментов, фундаментных балок по осям „Д", „Е"	9
КЖ-5	Узлы 1÷3	10
КЖ-6	Фундаменты ФМ14; ФМ17 Опалубка и армирование	11
КЖ-7	Фундаменты ФМ19; ФМ19А Опалубка и армирование	12
КЖ-8	Маркировочные схемы колонн, балок и плит покрытия	13
КЖ-9	Узел „1" Спецификация	14
КЖ-10	Маркировочные схемы стеновых панелей	15
КЖ-11	Фрагменты „21÷28"	16
КЖ-12	Маркировочная схема монорельсов	17

Инв. № подл. | Подп. и дата

Изм.	Лист	№ докум.	Подп.	Дата	Т.п. 903-1-154
ГИП		Дымон			Котельная с тремя водотрейными котлами КВ-ТМ-30 и тремя паровыми котлами ДЕ-25-14ГМ для закрытой системы теплоснабжения
Нач. СО-1		Капетов			Лит. Р / Лист 1 / Листов 1
Гл. конс.		Андриевский			
Рук. гр.		Бартнекевич			
Техник		Егорова			Содержание альбома
					Госстрой Латв. ССР ЛАТГИПРОПРОМ г. Рига

Копировал: Чубанова 15858-06 3 Формат 22

Типовой проект 903-1-154 Альбом II часть 3

Ведомость основных комплектов

Обозначение		Наименование	Примечание
ТП 903-1-154	ГП	Генеральный план	Альб. II ч.1
ТП 903-1-154	АР	Архитектурно-строительные решения	Альб. II ч.1,3
ТП 903-1-154	КЖ	Конструкции железобетонные	Альб. II ч.1,2,3
ТП 903-1-154	КМ	Конструкции металлические	Альб. II ч.2,3
ТП 903-1-154	ВК	Внутренний водопровод и канализация	Альб. V
ТП 903-1-154	ОВ	Отопление и вентиляция	Альб. V
ТП 903-1-154	НВК	Наружные сети водоснабжения и канализации	Альб. V
ТП 903-1-154	ТС	Тепловые сети	Альб. V
ТП 903-1-154	КИП	Автоматизация	Альб. IV ч.1,2
ТП 903-1-154	ЭЛ	Электротехническая часть	Альб. III ч.1,2,3
ТП 903-1-154	ТМ	Тепломеханическая часть	Альб. I ч.1,2,3 Альб. II ч.1,2,3

Ведомость чертежей основного комплекта

Лист	Наименование	Примечание
АР-1	Общие данные /начало/	
АР-2	Общие данные /окончание/	
АР-3	Фрагмент плана на отм. 0,000, разрез 2-2, фасады 12-1, А-Е, Е-А. Детали.	

Сводная спецификация к чертежам архитектурно-строительных решений

Марка	Обозначение	Наименование	Кол. шт.	Примечание
		Изделия деревянные		
	см. АР-3 Альб. II ч.1	Ворота и двери		АР-3
НС2-94	ГОСТ 12506-67	Окна деревянные	6	
		Изделия бетонные, железобетонные и гипсобетонные, замаркированные на АР		
	см. КЖ-3			КЖ
		Изделия металлические, замаркированные на АР		
	см. КМ-2	Двери и ворота КТП		

Типовой проект разработан в соответствии с действующими нормами и правилами и предусматривает мероприятия обеспечивающие взрывную, взрыво-пожарную и пожарную безопасность при эксплуатации здания.

Главный инженер проекта: Думан

Сводная спецификация к чертежам архитектурно-строительных решений

Марка	Обозначение	Наименование	Кол. шт.	Примечание
	см. КМ-	Стальные элементы подвесного потолка		
М3-33	1.472-3	Шкафы гардеробные	33	
М3-40	1.472-2	Шкафы гардеробные	2	
1,5×1,8 Щ	1.431-10 Вып. 0,1	Перегородки консольные сетчатые стальные	18	
1,0×1,8 Щ	"	"	5	
0,75×1,8 ДЩ-П	"	"	3	
0,75×1,8 ДЩ-1	"	"	3	
1,8С	"	То же	16	
1,8С-А	"	"	10	
1,8С-Б	"	"	4	
ПОС-60-18	1.436-4 Вып. 1	Оконная панель обойная спаренная створная	9	
ПОС-60-18	"	Оконная панель обыкновенная створная	15	
ПРГ-30-18	"	Оконная панель обойная разделная глухая	3	
ПРС-15-18	"	Оконная панель обойная разделная створная	7	
МП-4	2.436-2 Вып. 1,2	Детали крепления оконных переплётов	443	
МП-18	2.436-2 Вып. 1,2	Детали крепления оконных переплётов	10	
МП-5	"	"	127	
МП-16	"	"	8	
МП-20	"	"	39	
МП-22	"	"	26	
МП-34	"	"	17	
	"	Труба 060×3,0×2	19,5	м
НС-2	"	Нащельник	18	
К1	"	Слив	48	
К2	"	Слив	6	
К4	"	Слив	14	
6-6 тип НПТ 16-111.2	1.436-4 Вып. 0,12	Труба	43	м
В71-33	"	Распределитель	6	
	"	Пневмоцилиндр	6	
МК-5	2.430-3 Вып. 3	Детали крепления кирпичных стен	74	
МК-6	"	"	74	
МС-11	1.431-6	Детали крепления кирпичных перегородок	9	
МС-12	"	"	9	
ф12 А1			6,5	м2
	АР-6-13 Альб. II ч.1	Детали проёмов вентканалов		

Сводная спецификация к чертежам архитектурно-строительных решений

Марка	Обозначение	Наименование	Кол. шт.	Примечание
		Асбестоцементные изделия		
	ГОСТ 18124-75	Асбестоцементная непрессованная плита	102	м2
		Асбестоцементное ребро из плита УВ-6	24	
		Стекло		
С1	ГОСТ 111-65* Стекло толщиной 4мм 2.436-2 Вып. 2	1080×1435	60	
С2	"	1020×1380	21	
С3	"	970×1330	160	
С4	"	915×1270	18	
С5	"	550×1435	115	
С6	"	490×1380	43	
НС2-94	ГОСТ 12506-67 Стекло триплекс 3мм	3×625×1575	12	склад соли

Таблица №2

Расчётная наружная температура	Стены: Производственные помещения: Панельные	Стены: Производственные помещения: Кирпичные обыкновенные	Стены: Административно-быт. помещения КИП, лаборатория: Панельные	Стены: Административно-быт. помещения КИП, лаборатория: Обыкн. кирпич.	Утеплитель: Ячеистый бетон γ=500 кг/м3: Кровли: Произв. помещ.	Утеплитель: Ячеистый бетон γ=500 кг/м3: Кровли: Адм.-быт. помещ.	Утеплитель: Минераловатные плиты γ=300 кг/м3: Стены адм.-быт. помещений, КИП, лаборатории: Панельные	Утеплитель: Минераловатные плиты γ=300 кг/м3: Стены адм.-быт. помещений, КИП, лаборатории: Кирпичные
-40°С	200	380	200	380	100	180	40 дет. 1 АР5 Ал. II ч. 1	110 дет. 1 АР3 Ал. II ч. 1

Изм.	Лист	№ докум.	Подп.	Дата	ТП 903-1-154 АР		
ГИП		Думан			Котельная с тремя водогрейными котлами КВ-ГМ-30 и тремя паровыми котлами Е-25-14ГМ для закрытой системы теплоснабжения		
Нач. СО.1		Калетов				Лит.	Листов
Гл. арх.		Дубовитс				Р	1 3
Гл. констр.		Мирошенко			Общие данные /начало/	Госстрой Латв. ССР ЛАТГИПРОПРОМ г. Рига	
Рук. гр.		Бортевой					
Ст. инж.		Бике					
Арх.		Блогорова					
Н. контр.		Дубовитс					
Пров.		Бике					

Согласовано: Гл. арх. Черкашин, Гл. конструктор

Инв. № подл. | Подп. и дата | Взам. инв. №

Копировал: Макр

15858-06 4 Формат 22Г

Котельная

План кровли м 1:400

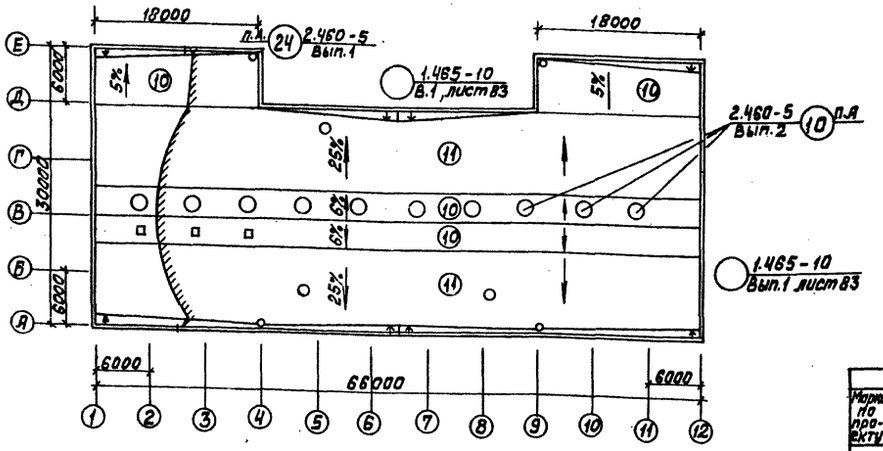

Фрагмент плана пола на отм. 0.000

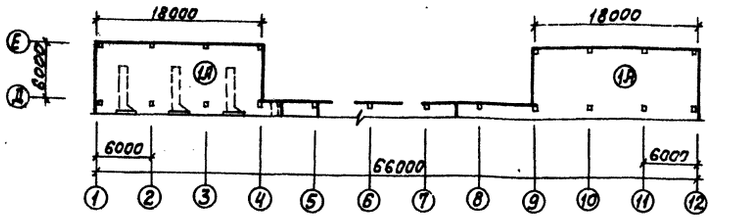

Ведомость перемычек

Марка по проекту	Перемычки: Схема сечения	Кол. мест	Элементы перемычки: Марка	Обозначение	Кол.
ПР-1 ПР-2	См. „Ведомость перемычек" лист АР-3 альб. II ч.1	—	—	—	—
ПР-3	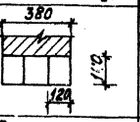	3	Б-15	Серия 1.139-1 Вып.1	9
ПР-11		1	Б-27	— " —	3
ПР-4 ÷ ПР-10	См. „Ведомость перемычек" лист АР-3 альб. II ч.1	—	—	—	—
ПР-12	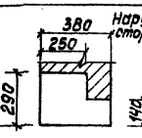	2	БП3-1	Серия КЭ-01-58 Вып 2	2

Спецификация заполнения оконных проемов

Марка	Обозначение	Наименование	Кол.	Примеч.
		Проем ОК-1	9	
ПСС 6,0х1,8	Серия 1.432-4 Вып.1	Оконная панель двойная спаренная створная	1	
	— " —	Нащельник НС2	1	
	— " —	Слив К1	2	
		Проем ОК-2	15	
ПОС 6,0х1,8	— " —	Оконная панель одинарная створная	1	
	— " —	Нащельник НС2	1	
	— " —	Слив К1	2	
		Проем ОК-3	3	
ПРГ 3,0х1,8	— " —	Оконная панель двойная раздельная глухая	1	
	— " —	Слив К2	2	
		Проем ОК-4	7	
ПРС 1,5х1,8	— " —	Оконная панель двойная раздельная створная	1	
	— " —	Слив К4	2	
		Проем ОК-5	2	
ЯС2-94	ГОСТ 12506-67	Оконный блок	3	

Типовой проект 903-1-154 Альбом II часть 3

Согласовано

Инв. № подл. | Подп. и дата | Взам. инв. №

Изм.	Лист	№ докум.	Подп.	Дата	ТП 903-1-154 АР		
ГИП		Думан			Котельная с тремя водогрейными котлами КВ-ГМ-30 и тремя паровыми котлами ДЕ-25-14 ГМ для закрытой системы теплоснабжения		
Нач. СО-1		Калетов					
Гл. арх.		Буйвите					
Гл. конст.		Андриевская				Лит.	Лист	Листов
Рук. гр.		Барткевич				Р	2	
Ст. арх.		Бике						
Арх.		Бледоне			Общие данные /окончание/	Госстрой Латв. ССР ЛАТГИПРОПРОМ г. Рига		
Н. контр.		Буйвите						
Пров.		Бике						

15858-06 5 Копировал: Волкова Формат 22

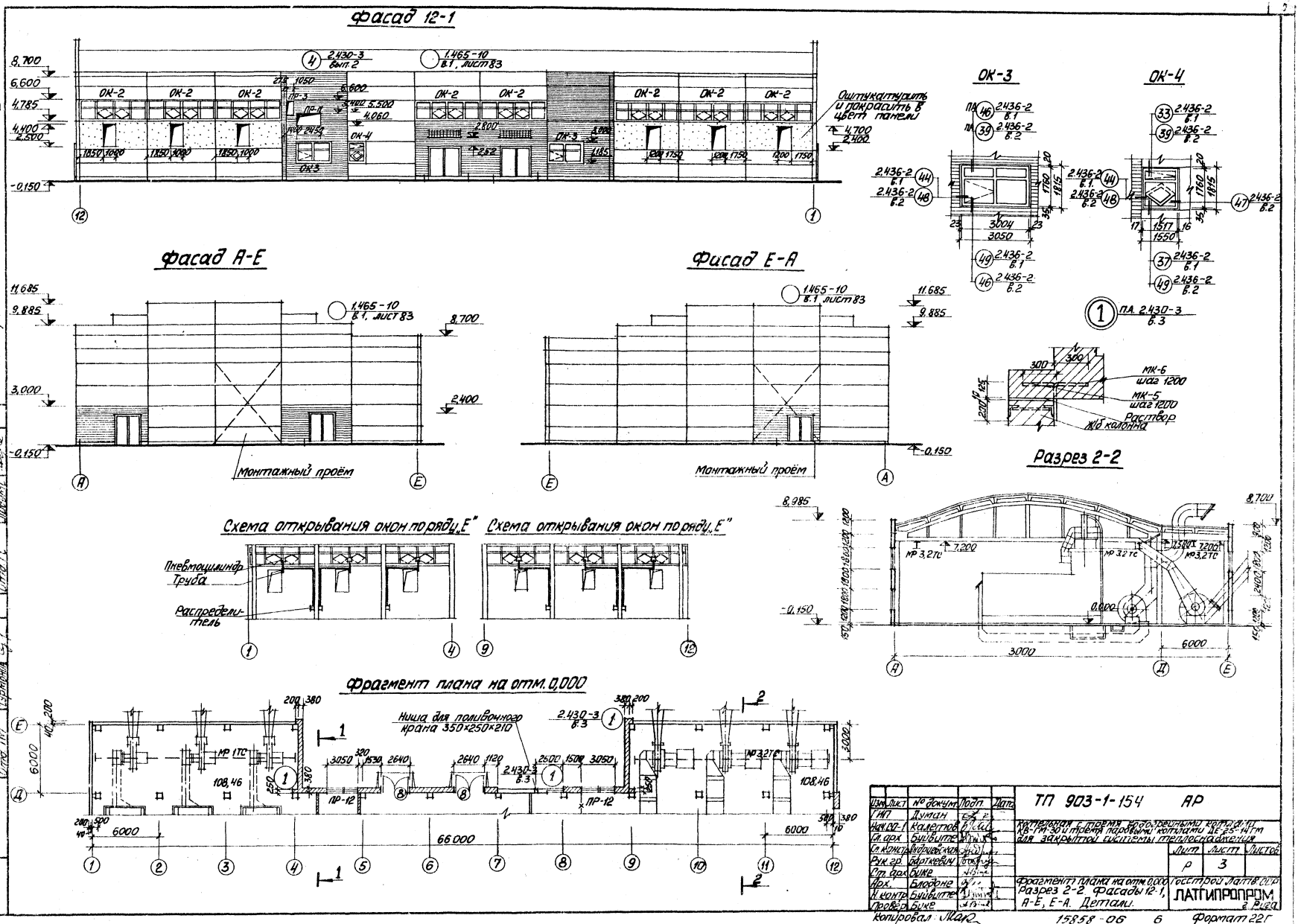

Изм.	Лист	№ докум.	Подп.	Дата
ГИП		Думан		
Нач.СО-1		Калетов		
Гл. арх.		Буйвите		
Гл. констр.		Андриевская		
Рук. гр.		Бартневич		
Ст. арх.		Бике		
Арх.		Блодоне		
Н. контр.		Буйвите		
Провер.		Бике		

ТП 903-1-154 АР

Котельная с тремя водогрейными котлами КВ-ГМ-30 и тремя паровыми котлами ДЕ-25-14 ГМ для закрытой системы теплоснабжения

Лит.	Лист	Листов
Р	3	

Фрагмент плана на отм. 0,000 Разрез 2-2. Фасады 12-1, А-Е, Е-А. Детали.

Госстрой Латв. ССР ЛАТГИПРОПРОМ г. Рига

Копировал: Мак

15858-06 6 Формат 22Г

Типовой проект 903-1-154 Альбом II часть 3

Согласовано

Типовой проект 903-1-154 Альбом II ч.3

Ведомость основных комплектов

Обозначение		Наименование	Примечание
т.п. 903-1-154	ГП	Генеральный план	Альб. II. ч. 1
т.п. 903-1-154	АР	Архитектурно-строительные реш.	Альб. II. ч. 1,3
т.п. 903-1-154	КЖ	Конструкции железобетонные	Альб. II. ч. 1,2,3
т.п. 903-1-154	КМ	Конструкции металлические	Альб. II ч. 1
т.п. 903-1-154	ВК	Внутренние водопровод и канализация	Альб. V
т.п. 903-1-154	ОВ	Отопление и вентиляция	Альб. V
т.п. 903-1-154	НВК	Наружные сети водопровод и канализация	Альб. V
т.п. 903-1-154	ТС	Тепловые сети	Альб. V
т.п. 903-1-154	КИП	Автоматизация	Альб. IV ч. 1,2
т.п. 903-1-154	ЭЛ	Электротехническая часть	Альб. III ч. 1,2,3
т.п. 903-1-154	ТМ	Тепломеханическая часть	Альб. I ч. 1,2,3 Альб. VI ч. 1,2,3

Ведомость чертежей основного комплекта

Лист	Наименование	Примечание
КЖ-1	Общие данные (начало)	
КЖ-2	Общие данные (продолжение)	
КЖ-3	Общие данные (окончание)	
КЖ-4	Маркировочная схема фундаментов и фундаментных балок по осям „Д", „Е"	
КЖ5	Узлы 1÷3	
КЖ6	Фундаменты ФМ14; ФМ17 опалубка и армирование.	
КЖ7	Фундаменты ФМ18; ФМ19А Опалубка и армирование	
КЖ8	Маркировочные схемы колонн, балок и плит покрытия.	
КЖ9	Узел „1" Спецификация	
КЖ10	Маркировочные схемы стеновых панелей	
КЖ11	Фрагменты „21÷28"	
КЖ12	Маркировочная схема монорельсов	

Типовой проект разработан в соответствии с действующими нормами и правилами и предусматривает мероприятия обеспечивающие взрывную, взрывопожарную и пожарную безопасность при эксплуатации здания.

Главный инженер пр-та [подпись] /Думан/

Ведомость примененных и ссылочных документов (начало)

Обозначение	Наименование	Примечание
1.415-1 вып. 1	Железобетонные фундаментные балки для стен производственных зданий	
1.412-1, вып. I-1	Монолитные железобетонные фундаменты под типовые колонны прямоугольного сечения одноэтажных промышленных зданий.	
1.412-1, вып. I-2		
1.412-1, вып. I-3		
1.412-1, вып. I-4	Материалы для проектирования	
1.412-1, вып. II	Арматурные изделия	
1.412-1, вып. III		
1.423-3, вып. 0-1	Железобетонные колонны прямоугольного сечения для одноэтажных производственных зданий без мостовых кранов высотой до 9,6м	
1.423-3, вып. 1		
1.423-3 вып. 2		
Шифр 460-75. вып. 1-1	Железобетонные фахверковые колонны прямоугольного сечения для одноэтажных производственных зданий.	
Шифр 460-75 вып. 1-2		
Шифр 460-75 вып. 0	Колонны торцового фахверка материалы проектирования	
ИИ 24-8	Предварительно напряженные железобетонные плиты перекрытия шириной 3м. Укладываемые на полки ригелей.	
ИИ 24-9	Предварительно напряженные железобетонные плиты перекрытия шириной 1,5м и ненапряженные плиты шириной 0,75м укладываемые на полки ригелей.	
Дополнение к ИИ 20-1/70 и ИИ-20-2/70	Материалы для проектирования зданий с сеткой колонн 6х6м и 9х6м с перекрытиями типа 1 из плит, опирающихся на полки ригелей.	
1.465-7 вып. 1 часть 1	Сборные железобетонные предварительно, напряженные плиты для покрытий производственных зданий	
1.465-7 вып. 3 часть 1		
1.465-10 вып. 1	Комплексные железобетонные плиты покрытий одноэтажных промышленных зданий	
1.463-3 вып. I	Железобетонные предварительно напряженные безраскосные фермы пролетом 18 и 24м	
1.463-3 вып. IV, V		
2.460-15 вып. 0	Типовые узлы покрытий промышленных зданий	
1.494-24 вып. 1	Стаканы для крепления крышных вентиляторов, дефлекторов и зонтов.	
1.400-7	Стальные изделия для сопряжения сборных железобетонных конструкций одноэтажных промышленных зданий.	

Ведомость примененных и ссылочных документов (продолжение)

Обозначение	Наименование	Примечание
1.459-2 вып. 2	Лестницы, переходные площадки и ограждения из холодногнутых профилей с настилом и ступенями из элементов штампованного и решетчатого типов	
1.432-5 вып. 0;1	Стеновые панели керамзитобетонные для производственных зданий с шагом колонн 6м	
2.430-4 вып. 1	Рабочие чертежи типовых монтажных деталей	
1.439-1	Стальные изделия крепления панельных стен одноэтажных производственных зданий с железобетонным каркасом	
3.400-6	Унифицированные закладные детали сборных железобетонных конструкций инженерных сооружений промышленных предприятий	
1.426-1 вып. 3	Стальные подкрановые балки балки путей подвесного транспорта пролетом 6м	
КЭ-01-58 вып. 1; 2	Сборные железобетонные обвязочные балки и перемычки для промышленных зданий обвязочные балки	
2.460-2. вып. 1	Рабочие чертежи типовых монтажных деталей несущих конструкций	
2.460-2, вып. 2	Рабочие чертежи типовых монтажных деталей плит и температурных швов	
т.п. 903-1-154 альб. II ч.4 -КЖИ-К12-5а -К12-5л	Колонны	
т.п. 903-1-154 альб. II ч.4 -КЖИ-К12-5б -К12-5в	то же	
т.п. 903-1-154 альб. II ч.4 -КЖИ-К12-5г -К12-5к	—"—	
т.п. 903-1-154 альб. II ч.4 -КЖИ-К12-5д	—"—	
т.п. 903-1-154 альб. II ч.4 -КЖИ-К12-5е -К12-5ж	—"—	

Изм	Лист	№ докум	Подп.	Дата
ГИП		Думан	[подпись]	
Нач. СО		Калетов	[подпись]	
Гл. конс.		Андриевская	[подпись]	
Рук. гр.		Барткевич	[подпись]	
Ст. инж.		Бобрук	[подпись]	
Техн.		Егорова	[подпись]	
Н. контр.		Барткевич	[подпись]	
Провер.		Бобрук	[подпись]	

Т.П. 903-1-154 КЖ

Котельная с тремя водогрейными котлами КВ-ГМ-30 и тремя паровыми котлами ДЕ-25-14ГМ для закрытой системы теплоснабжения

Лит	Лист	Листов
Р	1	12

Общие данные (начало)

Госстрой Латв. ССР ЛАТГИПРОПРОМ г. Рига

Копировал [подпись] 15858-06 7 Формат 22Г

Подп. и дата | Б.N подл.

Типовой проект 903-1-154 Альбом II ч.3

Ведомость примененных и ссылочных документов (окончание)

Обозначение	Наименование	Примечание
т.п. 903-1-154 альб. II ч.4 -кжи-К72-5[и] -К72-5[м]	Колонны	
т.п. 903-1-154 альб. II ч.4 -кжи-К72-5[н]	То же	
т.п. 903-1-154 альб. II ч.4 -кжи-К30-1[а] -К36-2[а]	—"—	
т.п. 903-1-154 альб. II ч.4 -кжи-Кф23-1[а] -Кф23-1[б] -Кф23-1[в]	—"—	
т.п. 903-1-154 альб. II ч.4 -кжи-Кф26-1[а]	—"—	
т.п. 903-1-154 альб. II ч.4 кжи-К72-4-1	—"—	
т.п. 903-1-154 альб. II ч.4 -кжи-К72-4-2; К72-4-3	—"—	
т.п. 903-1-154 альб. II ч.4 -кжи-К72-5-1; К72-5-2	—"—	
т.п. 903-1-154 альб. II ч.4 -кжи-К72-5-3; К72-5-4; К72-5-5	—"—	
т.п. 903-1-154 альб. II ч.4 -кжи-Б6-6Ат V-4; Б6-4Ат V-1; Б6-5Ат V-1 Б6-7Ат V-1	Балки	
т.п. 903-1-154 альб. II ч.4 кжи-$\frac{ПАТ V}{3х6}$-2,3,4-10Я-1	Плиты	
т.п. 903-1-154 альб. II ч.4 -кжи-ФБ24III-6В[а]	Фермы	
т.п. 903-1-154 альб. II ч.4 -кжи-ФБ24IV-9В[а]	То же	
т.п. 903-1-154 альб. II ч.4 -кжи-ФБ24IV-9В[б]	—"—	
т.п. 903-1-154 альб. II ч.4 -кжи-ФБ24III-7В[б] ФБ24II-4В[а]	—"—	
т.п. 903-1-154 альб. II ч.4 -кжи-МР1	Соединительные изделия	
т.п. 903-1-154 альб. II ч.4 кжи-МС1; МС3-МС11 МС-16; МС-18	То же	
т.п. 903-1-154 альб. II ч.4 -кжи-НТ1	—"—	
т.п. 903-1-154 альб. II ч.4 -кжи-КР1; КР2	Каркасы	
т.п. 903-1-154 альб. II ч.4 -кжи-МН1-3; МН1-5-МН1-10; МН1-8	Закладные изделия	
т.п. 903-1-154 альб. II ч.4 -кжи-С5; С6; С4	Сетки	

Сводная спецификация бетонных и железобетонных конструкций (начало)

Марка	Обозначение	Наименование	Кол.	Примеч.
		Сборные бетонные и железобетонные конструкции для t=-40°		
БФ1	1.415-1 вып.1	Фундаментные балки ФБ6-41	17	0,7т
БФ2	То же	То же ФБ6-12	7	1,5т
БФ3	—"—	—"— ФБ6-43	4	0,6т
БФ4	—"—	—"— ФБ6-42	2	0,7т
БФ5	—"—	—"— ФБ6-13	2	1,4т
	1.423-3 вып.1 т.п. 903-1-154			
К1	-кжи-К72-5[а]; К72-5[л] альбом II ч.4	Колонна К72-5[а]	1	3,3т
К2	То же т.п. 903-1-154 -кжи-К72-5[б]	То же К72-5[б]	3	3,3т
К3	альб. II ч.4 -кжи-К72-5[в]	—"— К72-5[в]	1	3,3т
К4	" т.п. 903-1-154 К72-5[к] кжи-К72-5[г]; альб. II ч.4	—"— К72-5[г]	2	3,3т
К5	" т.п. 903-1-154 альб. II ч.4 кжи-К72-5[д]	—"— К72-5[д]	3	3,3т
К6	" т.п. 903-1 кжи-К72-5[е]	—"— К72-5[е]	1	3,3т
К7	альб. II ч.4 кжи-К72-5[ж]	—"— К72-5[ж]	1	3,3т
К8	" т.п. 903-1-154 К72-5[м] кжи-К72-5[и]; альб. II ч.4	—"— К72-5[и]	3	3,3т
К9	Шифр 460-75 т.п. 903-1-154 альб. II ч.4 вып. 1-1 -кжи-Кф23-1[а]	—"— Кф23-1[а]	1	3,63т
К10	" т.п. 903-1-154 альб. II ч.4 -кжи-Кф26-1[а]	—"— Кф26-1[а]	2	3,75т
К11	—"— т.п. 903-1-154 -кжи-Кф23-1[д] -кжи-Кф23-1[в]	—"— Кф23-1[б]	2	3,63т
К12	альб. II ч.4	—"— Кф23-1[в]	1	3,63т
К13	1.423-3 вып.1 т.п. 903-1-154 альб. II ч.4 -кжи-К72-5[е]; К72-5[к]	—"— К72-5[к]	1	3,3т
К14	" т.п. 903-1-154 альб. II ч.4 -кжи-К72-5[а]; К72-5[л]	—"— К72-5[л]	1	3,3т
К15	1.423-3 вып.1-1 т.п. 903-1-154 альб. II ч.4 -кжи-К72-5[и]; К72-5[м]	Колонна К72-5[м]	—	3,3т
К16	То же -кжи-К72-5[н]	То же К72-5[н]	—	3,3т
К17	Шифр 460-75 вып. 1-1 -кжи-К36-2[а]	—"— К36-2[а]	4	1,0т
К18	т.п. 903-1-154 альб. II ч.4 -кжи-К30-1[а]	—"— К30-1[а]	4	0,85т
К19	1.423-3 в.1 т.п. 903-1-154 -кжи-К72-4-1 альб. II ч.4	—"— К72-4-1	6	3,3т
К20	—"— т.п. 903-1-154 кжи-К72-4-2;	—"— К72-4-2	1	3,3т
К21	К72-43 альб II ч.4	—"— К72-4-3	1	3,3т
К22	—"— т.п. 903-1-154 кжи-К72-5-1;	—"— К72-5-1	1	3,3т
К23	К72-5-2, альб. II ч.4	—"— К72-5-2	1	3,3т
К24	—"— т.п. 903-1-154 -кжи-К72-	—"— К72-5-3	2	3,3т
К25	-5-3; К72-5-4; К72-5-5	—"— К72-5-4	2	3,3т
К26	альб. II ч.4	—"— К72-5-5	1	3,3т
Ф1	1.463-3 вып. IV альб. II ч.4 т.п. 903-1- -кжи-ФБ24III-6В[а]	Ферма ФБ24III-6В[а]	1	11,7т
Ф2	То же альб. II ч.4 -кжи-ФБ24IV-9В[а]	То же ФБ24IV-9В[а]	3	14,2т
Ф3	—"— альб. II ч.4 -кжи-ФБ24IV-9В[б]	—"— ФБ24IV-9В[б]	4	14,2т
Ф4	—"— т.п. 903-1-154 кжи-ФБ24III-4В[а]	—"— ФБ24III-7В[б]	3	11,7т
Ф5	ФБ24III-7В[б] альб. II ч.4	—"— ФБ24II-5В[б]	1	10,5т

Сводная спецификация бетонных и железобетонных конструкций (продолжение)

Марка	Обозначение	Наименование	Кол.	Примеч.
Б1	1.462-10 в.1	Балка Б6-5Ат V-1	4	1,15т
Б2	т.п. 903-1-154 -кжи- -Б6-6Ат V-4; Б6-4Ат V-1;	—"— Б6-7Ат V-1	3	1,15т
Б3	Б6-5Ат V-1; Б6-7Ат V-1; ал. II ч.4	—"— Б6-4Ат V-1	1	1,15т
П1-1	ИИ 24-8	Плита перекрытия $\frac{П6-2}{А III б}$	12	4,6т
П2-1	ИИ 24-9	То же П3-1	6	1,5т
П1	1.465-7 вып.1 ч.1; 1.415-10	Плита покрытия $\frac{ПАТ V}{3х6}$-3-10Я[а]	17	3,47т
П2	То же	То же $\frac{ПАТ V}{3х6}$-3-10Я[в]	4	3,47т
П3	—"—	—"— $\frac{ПАТ V-4}{3х6}$-3-10Я[а]	1	3,47т
П4	—"—	—"— $\frac{ПАТ V}{3х6}$-3-10Я[б]	13	3,47т
П5	—"—	—"— $\frac{ПАТ V-14}{3х6}$-3-10Я[б]	2	3,47т
П6	—"—	—"— $\frac{ПАТ V-14}{3х6}$-3-10Я	11	3,47т
П7	—"—	—"— $\frac{ПАТ V-7}{3х6}$-3-10Я	1	3,47т
П8	—"—	—"— $\frac{ПАТ V}{3х6}$-3-10Я	46	3,47т
П9	—"—	—"— $\frac{ПАТ V-4}{3х6}$-3-10Я	1	3,47т
П10	1.465-7 вып.3 ч.1	—"— $\frac{ПАТ V}{1,5х6}$-1	1	1,5т
П11	1465-7 вып.1 ч.1 1.465-10	—"— $\frac{ПАТ V-4}{3х6}$-3-10Я[б]	1	3,47т
П12	—"— т.п. 903-1-154 кжи $\frac{ПАТ V}{3х6}$-3-10Я-1	—"— $\frac{ПАТ V}{3х6}$-3-10Я-1	2	3,47т

Изм.	Лист	№ докум.	Подп.	Дата
Г.И.П.		Думан		
Нач.отд.		Калетов		
Гл.конст.		Андриевская		
Рук.гр.		Барткевич		
Исполн.		Бобрук		
Н.контр.		Андриевская		
Провер.		Барткевич		

Т.П. 903-1-154 КЖ

Котельная с тремя водогрейными котлами КВ-ГМ-30 и тремя паровыми котлами ДЕ-25-14ГМ для закрытой системы теплоснабжения

Лит	Лист	Листов
Р	2	

Общие данные (продолжение)

Госстрой Латв.ССР ЛАТГИПРОПРОМ г. Рига

Копировал [illegible] 15858-06 8 формат 22Г

Инв. № подл. | Подп. и дата

Сводная спецификация бетонных и железобетонных конструкций (окончание)

Марка	Обозначение	Наименование	Кол.	Примеч.
СБ14Б-1	1.494-24 вып. 1	Стакан СБ14Б-1	10	0,46т
СБ4Б-1	То же	То же СБ 4Б-1	3	0,16т
СБ7Б-3	1.494-24 вып. 1	Стакан СБ7Б-3	1	0,34т
БП3-1	КЭ-01-58 вып. 2	Перемычка БП3-1	2	0,80т
Б13	1.139-1 вып. 1	То же Б13	20	0,025т
Б15	То же	То же Б15	20	0,065т
Б19	—"—	—"— Б19	6	0,085т
Б24	—"—	—"— Б24	15	0,105т
Б31	—"—	—"— Б31	12	0,205т
БУ15	—"—	—"— БУ15	2	0,105т
БУ24б	—"—	—"— БУ24б	3	0,160т
БУ27б	—"—	—"— БУ27б	3	0,180т
Б27	—"—	—"— Б27	3	
Б02-1	КЭ-01-58 вып. 1	—"— Б02-1	2	2,5т
КВ14-4	ИИ-03-02 Л15-64	—"— КВ14-4	1	1,130т
ПС1	1.432-5 вып. 1	Стеновая панель ПСЛ20/1,2х6 -121	14	1,9т
ПС2	То же	То же ПСЛ20/1,2х6 -212	9	1,9т
ПС3	—"—	—"— ПСЛ20/1,2х6 -211	29	1,9т
ПС4; ПС16	—"—	—"— ПСЛ20/1,8х6 -212	4	2,8т
ПС5	—"—	—"— ПСЛ20/1,8х6 -211	6	2,8т
ПС6; ПС21	—"—	—"— ПСЛ20/1,2х6 -112	14	1,9т
ПС7; ПС15	—"—	—"— ПСЛ20/1,8х6 -112	16	2,8т
ПС8	—"—	—"— ПСЛ20/1,2х6 -111	11	1,9т
ПС9	—"—	—"— ПСЛ20/1,8х6 -111	15	2,8т
ПС10	—"—	—"— ПСЛ20/0,9х6 -211	–	1,4т
ПС11	—"—	—"— ПСЛ20/1,8х3 -121	1	1,4т
ПС12	—"—	—"— ПСЛ20/0,9х3 -121	4	0,7т
ПС13	—"—	—"— ПСЛ20/0,9х6 -111	4	1,4т
ПС14	—"—	—"— ПСЛ20/0,9х6 -112	6	1,4т
ПС17	—"—	—"— ПСЛ20/1,8х1,5 -021	6	0,7т
ПС18	—"—	—"— ПСЛ20/1,8х0,75 -022	1	0,35т
ПС19	—"—	—"— ПСЛ20/1,8х6 -311	4	2,8т
ПС20	—"—	—"— ПСЛ20/1,2х6 -311	3	1,9т
ПС22	—"—	—"— ПСЛ20/0,9х6 -721	6	1,4т
	—"—			
БЛ-6	—"—	Угловой блок БЛ-6	4	0,05т
БЛ-24	—"—	То же БЛ-24	9	0,06т
БЛ-42	—"—	—"— БЛ-42	22	0,09т
ППГ-1 5,98х2,86	1.431-14 вып. 0	Панель из гипсобетона	1	
ППГ-16-1 5,98х2,86	То же	То же	2	
ППГ-2 5,98х1,78	—"—	—"—	2	

Марка	Обозначение	Наименование	Кол.	Примеч.
		Монолитные железобетонные конструкции		
Фм1;13;18	1.412-1 вып. I-2; II т.п. 903-1-154 КЖ-7 альб. II ч.1	Фундамент ФА25	13	
Фм2;15	То же	То же ФА31	8	
Фм3;16	—"—	—"— ФА27	4	
Фм4;4А	—"— КЖ-8 альб. II ч.1	—"— ФАТ31	4	
Фм19;19А	1.412-1 в. I-2; II КЖ-7	—"— ФАТ25	2	
Фм6	—"— КЖ-8 альб. II ч.1	—"— Фм5	6	
Фм6;10	—"— КЖ-9 альб. II ч.1	—"— ФА1	14	
Фм7;9	КЖ-9 альб. II ч.1	—"— Фм7	5	
Фм7-1	КЖ-9 альб. II ч.1	—"— Фм7-1	3	
Фм8	—"—	—"— Фм8	5	
Фм9	КЖ-10 альб. II ч.1	—"— ФА7	18	
Фм11	КЖ-9 альб. II ч.1	—"— Фм11	3	
Фм12	КЖ-10 альб. II ч.1	—"— Фм12	2	
Фм14	1.412-1 в. I-2; II КЖ6	—"— ФА43	1	
Фм17	То же	—"— ФА51	1	
Ум1	КЖ-18 альб. II ч.1	Монолитный участок Ум1	4	
Ум2	КЖ-18 альб. II ч.1	То же Ум2	1	
Ум2а	КЖ-18 альб. II ч.1	—"— Ум2а	1	
Ум3	КЖ-18 альб. II ч.1	—"— Ум3	1	
Ум3а	КЖ-18 альб. II ч.1	—"— Ум3а	1	
Ум4	КЖ-19 альб. II ч.1	—"— Ум4	1	
Ум5	КЖ-19 альб. II ч.1	—"— Ум5	3	
Ум6	КЖ-20 альб. II ч.1	—"— Ум6	1	
Ум7	КЖ-19 альб. II ч.1	—"— Ум7	1	
		Стальные элементы		
СФ-8	1.439-1 в. 1	Фахверковая стойка СФ-8	4	
СФ7	1.439-1 в. 1	—"— СФ7	2	
НУ3	То же	Насадка НУ3	2	
НУ-4	То же	—"— НУ4	4	
НФ-4	—"—	—"— НФ-4	2	
НФ-8	—"—	—"— НФ-8	2	
НФ-9	—"—	—"— НФ-9	2	
У-1	—"—	Соединительный элемент У-1	4	
ТК2	—"—	Опорный столик ТК2	13	
РК2	—"—	То же РК2	27	
МС-1	т.п. 903-1-154 КЖИ-МС1 альб. II ч.4	Соединительное издел. МС-1	8	
МС3	т.п. 903-1-154 КЖИ-МС3 альб. II ч.4	То же МС3	10	
МС4	т.п. 903-1-154 КЖИ-МС4 альб. II ч.4	—"— МС4	1	
МС5	т.п. 903-1-154 КЖИ-МС5 альб. II ч.4	—"— МС5	6	
МС6	т.п. 903-1-154 КЖИ-МС6 альб. II ч.4	—"— МС6	2	
МС7	т.п. 903-1-154 КЖИ-МС7 альб. II ч.4	—"— МС7	4	
МС8	т.п. 903-1-154 КЖИ-МС8 альб. II ч.4	—"— МС8	6	
МС9	т.п. 903-1-154 КЖИ-МС9 альб. II ч.4	Соединительный элем. МС9	6	

Марка	Обозначение	Наименование	Кол.	Примеч.
МС10	т.п. 903-1-154 КЖИ-МС10 альб. II ч.4	Соединительный элемент МС10	2	
МС11	т.п. 903-1-154 КЖИ-МС11 альб. II ч.4	—"— МС11	26	
МС16	т.п. 903-1-154 КЖИ-МС альб. II ч.4	Импост МС16	8	
МС18	т.п. 903-1-154 КЖИ-МС альб. II ч.4	То же МС18	8	
МР1	т.п. 903-1-154 КЖИ-МР1 альб. II ч.4	Рама МР1	1	
ПП1	1.459-2 вып. 2	Ограждения площадок ПП1	1	0,012т
ПП2	То же	То же ПП2	3	0,013т
ПП3	—"—	—"— ПП3	3	0,016т
ПП9	—"—	—"— ПП9	5	0,040т
ПП10	—"—	—"— ПП10	2	0,045т
ПП12	—"—	—"— ПП12	2	0,056т
МИ4-25*	3.400-6	Закладное изделие МИ4-25*	33	п.м
МН1-6	т.п. 903-1-154 КЖИ-МН1-6 альб. II ч.4	То же МН1-6	30,3	п.м
МН1-7	т.п. 903-1-154 КЖИ-МН1-7 альб. II ч.4	" МН1-7	2	
МН1-8	т.п. 903-1-154 КЖИ-МН1-8 альб. II ч.4	" МН1-8	14	
Соединительные элементы крепления стен см. лист КЖ-11				
ФС7-1	1.431-14 вып. 3	Фахверковая стойка ФС7-1	4	Длиной 4080мм
Соединительные элементы крепления сб. перегородок см. лист АР-8 альб. II ч.1				
ММ2	КЭ-01-58 в. 1	Монтажный элемент ММ2	8	
ММ29	1.400-7	—"— ММ29	24	
МС-1	2.460-15 в. 0	—"— МС-1	56	

Примечание.

1. Исходные данные для проектирования и указания по применению проекта приведены в пояснительной записке.
2. За относительную отметку 0.000 принят уровень пола котельной.
3. Монолитные бетонные и железобетонные конструкции выполнить в соответствии с указаниями СНиП III В-15-70.
4. Монтаж сборного железобетона выполнить согласно СНиП III-16-73, СНиП III-А-11-70, СН 319-65 а также в соответствии с указаниями примененных серий.
5. Изготовление и установку закладных деталей производить в соответствии с указаниями СН 319-65*, СН393-69 и ГОСТ 14098-68.
6. Все открытые поверхности стальных закладных и монтажных деталей, кроме оцинкованных, после установки их на место окрасить 2-мя слоями эмали ПФ-115 по слою грунта ГФ-020.
7. Зазоры между плитами покрытия и перекрытия заполнить бетоном М200 на мелком заполнителе.

Типовой проект 903-1-154 Альбом II ч.3

Согласовано: Гл. спец. т.о. Маукина; Отв. ВК Мореуль; Отл. ТС Лидумс

Согласовано: Гл. арх. т/о Берзиньш; Гл. конструктор Трейс; Отв. ТМ Сурмонин

Инв. № подл. | Подп. и дата

Изм.	Лист	№ докум.	Подп.	Дата
Гип		Думан		
Нач. отд.		Калетов		
Гл. конст.		Андриевская		
Рук. гр.		Барткевич		
Исполн.		Блодоне		
Н. контр.		Андриевская		
Провер.		Яковчик		

Т.П. 903-1-154 КЖ-

Котельная с тремя водогрейными котлами КВ-ГМ-30 и тремя паровыми котлами ДЕ-25-14ГМ для закрытой системы теплоснабжения

Лит	Лист	Листов
Р	3	

Общие данные (окончание)

Госстрой Латв. ССР ЛАТГИПРОПРОМ г. Рига

15858-06 9 Копировал Формат 22Г

Маркировочная схема фундаментов и фундаментных балок по осям Д, Е

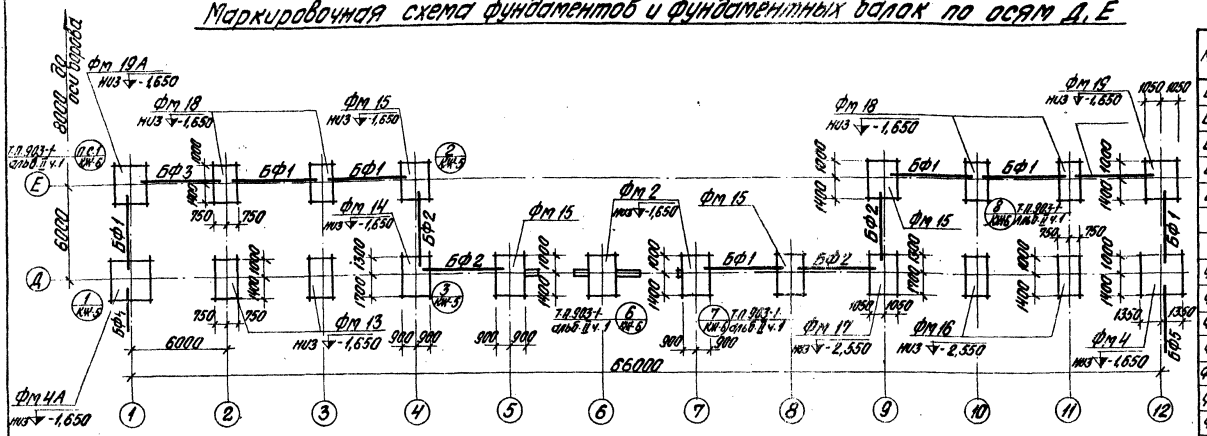

Спецификация элементов к маркировочной схеме, расположенной на листе

Марка	Обозначение	Наименование			Кол.	Примеч.
БФ1	1.415-1 в.1	Фундаментные балки ФБ6-41			18	0,7т
БФ2	То же	То же	ФБ6-12		6	1,5т
БФ3	"	"	ФБ6-43		4	0,6т
БФ4	"	"	ФБ6-42		2	0,7т
БФ5	"	"	ФБ6-13		2	1,4т
		при ветровой нагрузке	I, II р-ны	III р-н		
ФМ1	1.412-1 в.1-2; II КЖ-7 Альб. II ч.1	Фундамент	ФА25		8	
ФМ2	То же	"	ФА31		4	
ФМ3	"	"	ФА27		—	
ФМ4	1.412-1 в.1-4 КЖ-8 Альб. II ч.1	"	ФАТ31		2	
ФМ4А	То же	"	ФАТ31		2	
ФМ5	КЖ-9 Альб. II ч.1	"	ФМ5		6	
ФМ6	1.412-1 в.1-2; II КЖ-9 Альб. II ч.1	"	ФА1		8	
ФМ7	КЖ-9 Альб. II ч.1	"	ФМ7		5	
ФМ7-1	КЖ-9 Альб. II ч.1	"	ФМ7-1		3	
ФМ8	То же	"	ФМ8		5	
ФМ9	1.412-1 в.1-2; II КЖ-10 Альб. II ч.1	"	ФА7		18	
ФМ10	КЖ-9 Альб. II ч.1	"	ФМ6		6	
ФМ11	То же	"	ФМ11		3	
ФМ12	КЖ-9 Альб. II ч.1	"	ФМ12		2	
ФМ13	КЖ-9 Альб. II ч.1	"	ФМ1		2	
ФМ14	1.412-1 в.1-2; II КЖ-6	"	ФА43		1	
ФМ15	КЖ-7 Альб. II ч.1	"	ФМ2		4	
ФМ16	То же	"	ФМ3		2	
ФМ17	1.412-1 в.1-2; I КЖ-6	"	ФА51		1	
ФМ18	КЖ-7 Альб. II ч.1	"	ФМ1	ФМ2	4	
ФМ19	1.412-1 в.1-2; II КЖ-8 Альб. II ч.1; КЖ-7	"	ФАТ25	ФМ4	1	
ФМ19А	То же	"	ФАТ25	ФМ4А	1	

Расход материала:
бетон марки 150 - 4,45 м³

Таблица нагрузок на фундаменты на отм. -0,150

Наименование фундаментов	Усилия	При снеговой нагрузке по IV району и ветровой нагрузке по районам						При снеговой нагрузке до IV района и ветровой нагрузке по IV району	
		I район		II район		III район		IV район	
		При основных сочетаниях нормативных нагрузок	При основных сочетаниях расчетных нагрузок	При основных сочетаниях нормативных нагрузок	При основных сочетаниях расчетных нагрузок	При основных сочетаниях нормативных нагрузок	При основных сочетаниях расчетных нагрузок	При основных сочетаниях нормативных нагрузок	При основных сочетаниях расчетных нагрузок
ФМ 19, ФМ 19А, ФМ 18	N тс	21,50	26,35	21,50	26,35	21,50	26,35	21,50	26,35
	Nx тсм	7,63	8,69	7,95	10,22	10,20	11,88	11,30	13,32
	Ny тсм	0	0	0	0	0	0	0	0
	Qx тс	1,40	1,59	1,69	1,94	1,98	2,32	2,34	2,77
	Qy тс	0	0	0	0	0	0	0	0
ФМ 13, ФМ 16	N тс	51,10	68,02	51,10	68,02	51,10	68,02	51,10	68,02
	Nx тсм	4,41	5,92	4,41	5,92	4,41	5,92	4,41	5,92
	Ny тсм	0	0	0	0	0	0	0	0
	Qx тс	0,60	0,81	0,60	0,81	0,60	0,81	0,60	0,81
	Qy тс	0	0	0	0	0	0	0	0
ФМ 14, ФМ 17	N тс	70,50	84,60	70,50	84,60	70,50	84,60	70,50	84,60
	Nx тсм	18,98	22,80	19,72	23,70	20,18	24,20	21,07	25,25
	Ny тсм	0	0	0	0	0	0	0	0
	Qx тс	0,26	0,31	0,27	0,32	0,28	0,33	0,29	0,34
	Qy тс	0	0	0	0	0	0	0	0
ФМ 15	N тс	38,80	70,50	58,80	70,50	58,80	70,50	58,80	70,50
	Nx тсм	11,33	13,60	12,07	14,50	12,53	15,05	13,42	16,10
	Ny тсм	0	0	0	0	0	0	0	0
	Qx тс	0,15	0,18	0,16	0,20	0,17	0,21	0,18	0,22
	Qy тс	0	0	0	0	0	0	0	0

1. Общие указания см. лист КЖ-3.
2. Маркировочную схему фундаментов по осям „А", „Б", „В" и „Г" см. лист КЖ-4 Т.П. 903-1- Альб. II ч.1.
3. Спецификация элементов дана на маркировочные схемы всего здания.
4. В виду незначительного различия значений моментов и нормативных сил подбор фундаментов для III снегового района принимать по IV снеговому району.
5. Сочетание нагрузок IV снегового района и III ветрового района проектом не предусматривается.
6. Таблицу нагрузок на фундаменты ФМ1÷ФМ10 см. лист КЖ-5 Т.П. 903-1- Альб. II ч. 1.
7. Под монолитные фундаменты здания выполнить щебеночную подготовку толщиной 100 мм с заливкой цементным раствором М50.
8. Фундаментные балки укладывать на цементный раствор М200 толщ. 20 мм зазоры между торцами фундаментных балок и фундаментами заделать бетоном М200.

Схема нагрузок

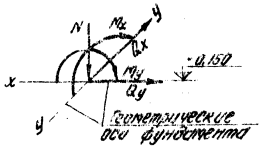

(направление оси Х-Х соответствует буквенным осям)

Изм.	Лист	№ докум.	Подп.	Дата	ТП 903-1-154 КЖ				
Гл. инж. пр.		Думон			Типовой проект 903-1-154 Альбом III ч. 3				
Нач. отд.		Калотов			Железобетонные фундаменты зданий каркасных АБ-25 м для закрытых систем теплоснабжения				
Гл. констр.		Андреевский				Лит.	Лист	Листов	
Рук. гр.		Воротников				Р	4		
Ст. инж.		Бодрик			Маркировочная схема фундаментов и фундаментные балки по осям „Д и Е"	Госстрой СССР ЛАТГИПРОПРОМ 2 Рига			
Н. контр.		Антонович							
Пров.		Воротников							

Копировал Бралинга 15858-06 1С Формат 22 Г

Типовой проект 903-1-154 Альбом III ч. 3

Инв. № подл. | Подп. и дата | Взам. инв. №

Альбом II ч.3

Типовой проект 903-1-154

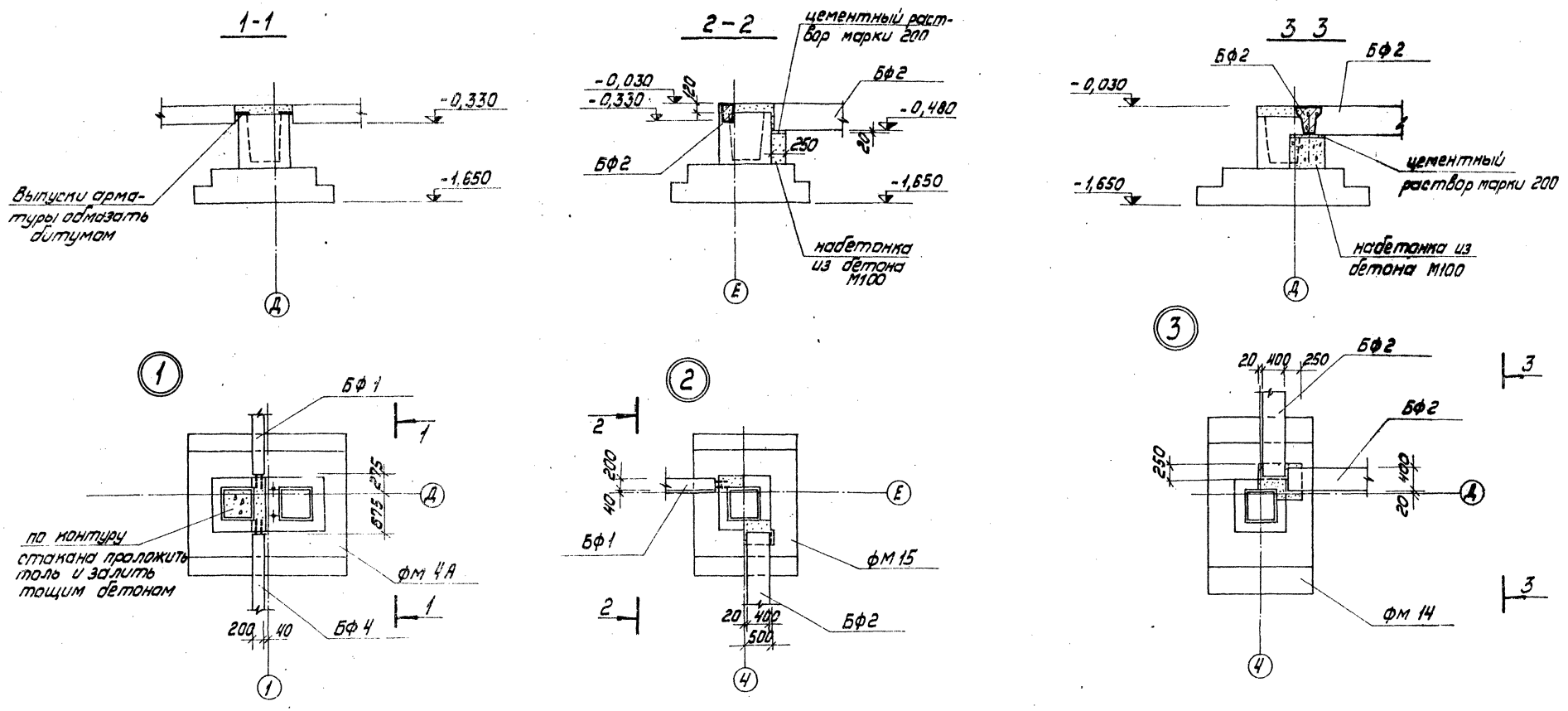

				ТП 903-1-154 КЖ	
изм.	лист	N докум.	Подпись	Дата	Котельная с тремя водогрейными котлами КВ-ГМ-30 и тремя паровыми котлами ДЕ-25-14 ГМ по Б
ГИП		Думан			
Нач.отд.		Калетов			Лит. Р / Лист 5 / Листов
Гл.констр.		Андриевская			
Рук. гр.		Бартневич			Госстрой Латвии
Ст. инж.		Бобрук			
Н. контр.		Бартневич			Узлы „1÷3"
Провер.		Бартневич			

Формат 22Г

Копировал Дубкова

1-1

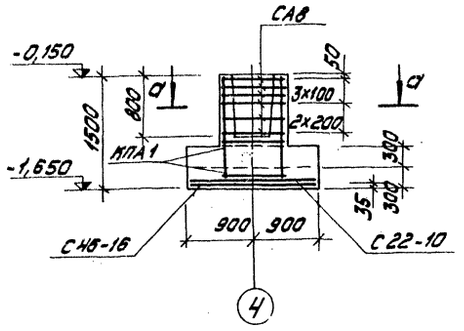

2-2

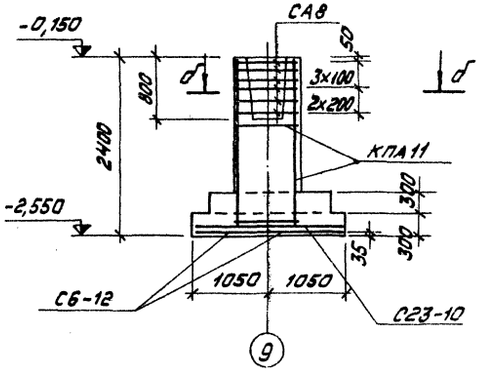

Формат	Зона	Поз.	Обозначение	Наименование	Кол-во на испол.					Прим.
				Сборочные единицы и детали						
			1.412-1 В.II	Каркас КПА1	1					
			То же	То же КПА11		1				
			"	Сетка СА8	6	6				
			"	То же С6-12		2				
			"	" С22-10	2					
			"	" С23-10		2				
			"	" С46-16	1					
				Материалы:						
				Бетон М200	3,28	4,03				м³
				Марка элт.	фм14р	фм17р				

фм 14

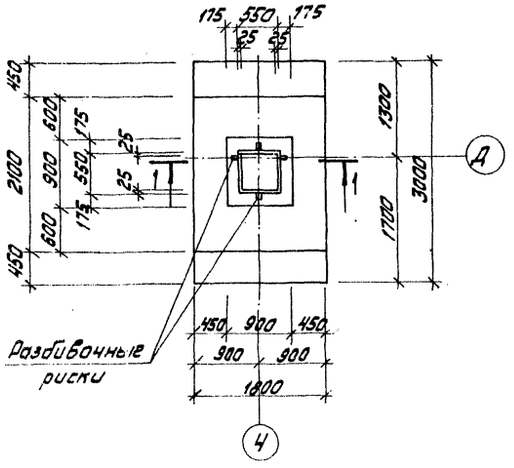

фм 17

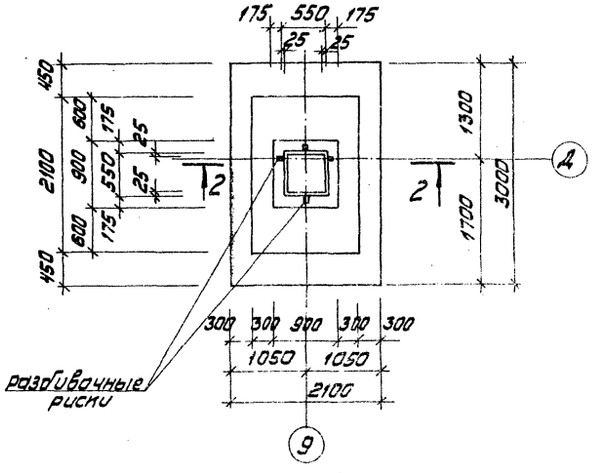

Выборка стали на один элемент, кг

Марка эл-та	Арматурные изделия										Всего
	Арматурная сталь по ГОСТ 5781-75										
	Класс AI					Класс AII					
	ф мм				Итого	ф мм				Итого	
	6	8				10	12	16			
фм 14	5,6	19,5			25,1	17,2	17,8	42,0		77,0	95,1
фм 17	12,8	16,2			29,0	20,2	60,6	—		80,8	109,8

а - а
б - б

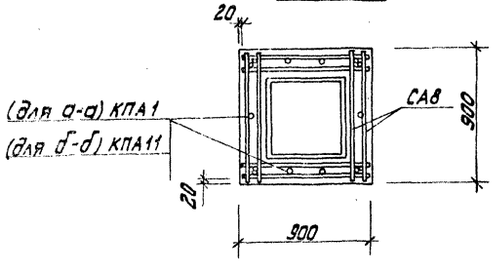

Раскладка сеток подошвы фм14

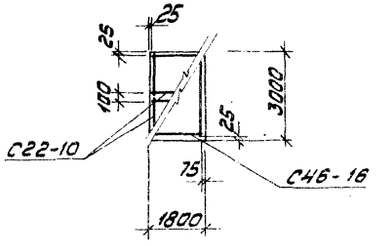

Раскладка сеток подошвы фм 7

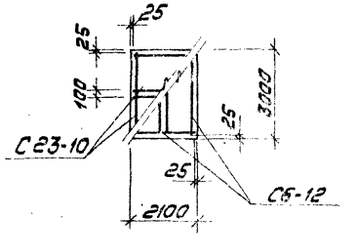

					ТП 903-1-154 КЖ		
Изм.	Лист	№ докум.	Подпись	Дата	Котельная с тремя водогрейными котлами КВ-ГМ-30 и тремя паровыми котлами ДЕ-25-14ГМ		
ГИП		Ауман				Лит.	Лист	Листов
Нач. отд.		Калетов				С	6	
Гл. констр.		Андриевский						
Рук. гр.		Бартлевич						
Ст. инж.		Бафун			Фундаменты ФМ14, ФМ17. Спецификация и эскизы.	Автор проекта: г. Рига ЛАТГИПРОПРОМ	
Н. контр.		Бартлевич					
Гл. инж.		Бартлевич					

Копировал Журавлева 13858-06 12 Формат А2

Типовой проект 903-1-154 Альбом III ч.1

Инв.№ подл. | Подпись и дата | Взам.инв.№

1-1

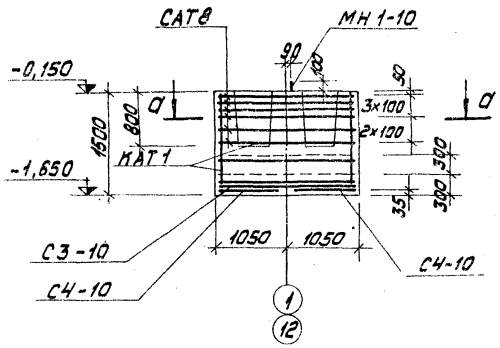

а - а

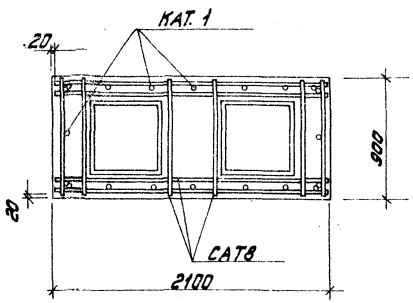

фм 19А

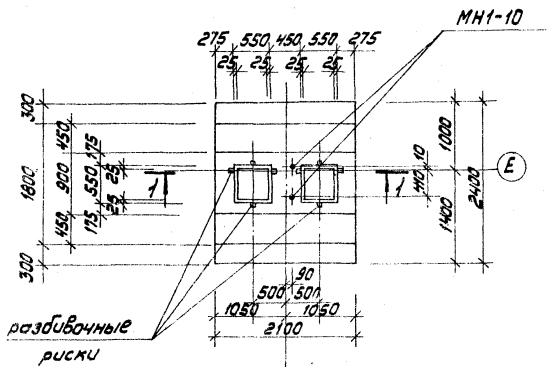

фм 19

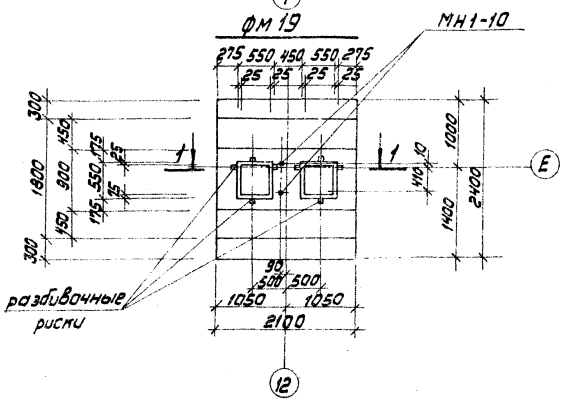

Раскладка сеток подошвы фм 19; фм 19А

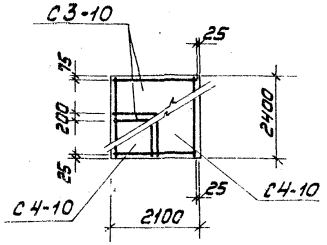

Формат	Зона	Поз.	Обозначение	Наименование	Кол-во на испол.				Примеч.
				Сборочные единицы и детали					
			1.412-1 в. III	Каркас КАТ 1	1	1			
			То же	Сетка САТ8	6	6			
			"	" С3-10	2	2			
			"	" С4-10	2	2			
			т.п. 903-1-КЖИ-МН1-10, МН1-3, МН1-9 Ал. II ч.4	Заклад. эл-нт МН1-10	2	2			
				Материалы:					
				Бетон М200	3,92	3,92			м³
				Марка эл-та	ФМ19	ФМ19А			

Выборка стали на один элемент, кг

Марка эл-та	Арматурные изделия. Арматурная сталь по ГОСТ 5781-75 класс А I, ф мм 6	8	Итого	класс А II, ф мм 10	12	18	Итого	Закладные изделия. Арматурная сталь ГОСТ 5781-75 ф мм 24	Итого	Всего
фм19; фм19А	6,0	37,4	43,4	32,6	7,6	40,0	80,2	7,4	7,4	131,0

Изм.	Лист	N докум.	Подпись	Дата
ГИП		Думан		
Нач.отд.		Налетов		
Гл.констр.		Андрейкин		
Рук.гр.		Бартлевич		
Ст.инж.		Бобрик		
Н.контр.		Бартлевич		
Провер.		Бартлевич		

ТП 903-1-154 КЖ

Котельная с тремя водогрейными котлами КВ-ГМ-30 и тремя паровыми котлами ДЕ-25-14ГМ

Фундаменты фм 19, фм 19А. Опалубка и армирование.

Лит. | Лист | Листов: р | 7

Гастрой Латвэнерго ЛАТГИПРОПРОМ г. Рига

Копировал: Пайкова

15838-06 13 Формат А2г

Типовой проект 903-1-154 Альбом II часть 3

Ведомость основных комплектов

Обозначение		Наименование	Примечание
ТП 903-1-154	ГП	Генеральный план	Альб. II ч. 1
ТП 903-1-154	АР	Архитектурно-строительные решения	Альб. II ч. 1,3
ТП 903-1-154	КЖ	Конструкции железобетонные	Альб. II ч. 1,2,3
ТП 903-1-154	КМ	Конструкции металлические	Альб. II ч. 2,3
ТП 903-1-154	ВК	Внутренний водопровод и канализация	Альб. V
ТП 903-1-154	ОВ	Отопление и вентиляция	Альб. V
ТП 903-1-154	НВК	Наружные сети водоснабжения и канализации	Альб. V
ТП 903-1-154	ТС	Тепловые сети	Альб. V
ТП 903-1-154	КИП	Автоматизация	Альб. IV ч. 1,2
ТП 903-1-154	ЭЛ	Электротехническая часть	Альб. III ч. 1,2,3
ТП 903-1-154	ТМ	Тепломеханическая часть	Альб. I ч. 1,2,3 Альб. II ч. 1,2,3

Ведомость чертежей основного комплекта

Лист	Наименование	Примечание
АР-1	Общие данные (начало)	
АР-2	Общие данные (окончание)	
АР-3	Фрагмент плана на отм. 0,000, разрез 2-2, фасады 12-1, А-Е, Е-А. Детали.	

Сводная спецификация к чертежам архитектурно-строительных решений

Марка	Обозначение	Наименование	Кол. шт.	Примечание
		Изделия деревянные		
	см. АР-3 Альб. II ч. 1	Ворота и двери		АР-3
НС 2-94	ГОСТ 12506-67	Окна деревянные	6	
		Изделия бетонные, железобетонные и гипсобетонные, замаркированные на АР		
	см. КЖ-3			КЖ
		Изделия металлические, замаркированные на АР		
	см. КМ-2	Двери и ворота КТП		

Согласовано
Гл. арх. ТО Брезинский
Гл. конструктор Трейс

Инв. № подл. | Подп. и дата

Типовой проект разработан в соответствии с действующими нормами и правилами и предусматривает мероприятия обеспечивающие взрывную, взрыво-пожарную и пожарную безопасность при эксплуатации здания.

Главный инженер проекта: [подпись] (Думан)

Сводная спецификация к чертежам архитектурно-строительных решений

Марка	Обозначение	Наименование	Кол. шт.	Примечание
	см. КМ-	Стальные элементы подвесного потолка		
М3-33	1.472-3	Шкафы гардеробные	33	
М3-40	1.472-2	Шкафы гардеробные	2	
1,5×1,8 щ	1.431-10 Вып. 0,1	Перегородки консольные сетчатые стальные	18	
1,0×1,8 щ	—"—	—"—	5	
0,75×1,8 ДЩ-П	—"—	—"—	3	
0,75×1,8 ДЩ-1	—"—	—"—	3	
1,8С	—"—	То же	16	
1,8С-А	—"—	—"—	10	
1,8С-Б	—"—	—"—	4	
ПСС-6,0-1,8	1.436-4 Вып. 1	Оконная панель двойная спаренная створная	9	
ПОС-6,0-1,8	—"—	Оконная панель одинарная створная	15	
ПРГ-3,0-1,8	—"—	Оконная панель двойная раздельная глухая	3	
ПРС-1,5-1,8	—"—	Оконная панель двойная раздельная створная	7	
МП-4	2.436-2 Вып. 1,2	Детали крепления оконных переплётов	143	
МП-18	2.436-2 Вып. 1,2	Детали крепления оконных переплётов	10	
МП-5	—"—	—"—	127	
МП-16	—"—	—"—	8	
МП-20	—"—	—"—	39	
МП-22	—"—	—"—	26	
МП-34	—"—	—"—	17	
	—"—	Труба 060×30×2	19,5	м
НС-2	—"—	Нащельник	18	
К1	—"—	Слив	48	
К2	—"—	Слив	6	
К4	—"—	Слив	14	
6-6 ПНМ МП79 05-918-6	1.436-4 Вып. 0,12	Труба	43	м
В71-33	—"—	Распределитель	6	
	—"—	Пневмоцилиндр	6	
МК-5	2.430-3 Вып. 3	Детали крепления кирпичных стен	74	
МК-6	—"—	—"—	74	
МС-11	1.431-6	Детали крепления кирпичных перегородок	9	
МС-12	—"—	—"—	9	
ф12 А I	—"—	—"—	6,5	кг
	АР-6-13 Альб. II ч. 1	Детали проёмов венткамер		

Сводная спецификация к чертежам архитектурно-строительных решений

Марка	Обозначение	Наименование	Кол. шт.	Примечание
		Асбестоцементные изделия		
	ГОСТ 18124-75	Асбестоцементная непрессованная плита	102	м²
		Асбестоцементное ребро из листа УВ-6	24	
		Стекло		
С1	ГОСТ 111-65* Стекло толщиной 4мм 2.436-2 Вып. 2	1080 × 1435	60	
С2	—"—	1020 × 1380	21	
С3	—"—	970 × 1330	160	
С4	—"—	915 × 1270	18	
С5	—"—	550 × 1435	115	
С6	—"—	490 × 1380.	43	
НС2-94	ГОСТ 12506-67 Стекло толщ. 3мм	3×625×1575	12	склад соли

Таблица №2

Расчётная наружная температура	Стены: Производственные помещения: Панельные	Стены: Производственные помещения: Кирпичные обыкнов.	Стены: Административно-быт. помещения КИП, лаборатория: Панельные	Стены: Административно-быт. помещения КИП, лаборатория: обыкн. кирпич.	Утеплитель: Ячеистый бетон γ=500 кг/м³, Кровли: Произв. помещ.	Утеплитель: Ячеистый бетон γ=500 кг/м³, Кровли: Адм.-быт. помещ.	Утеплитель: Минераловатные плиты γ=300 кг/м³, стены адм.-быт. помещений, КИП, лаборатории: Панельные	Утеплитель: Минераловатные плиты γ=300 кг/м³, стены адм.-быт. помещений, КИП, лаборатории: Кирпичные
-40°С	200	380	200	380	100	180	40 дет. 1 АР-5 Ал. II ч. 1	40 дет. 1 АР-5 Ал. II ч. 1

Изм.	Лист	№ докум.	Подп.	Дата
ГИП		Думан	[подпись]	
Нач. сп. 1		Калетов	[подпись]	
Гл. арх.		Буйвите	[подпись]	
Гл. констр.		Андриевский	[подпись]	
Рук. гр.		Барткевич	[подпись]	
Ст. арх.		Бике	[подпись]	
Арх.		Блодоне	[подпись]	
А. контр.		Буйвите	[подпись]	
Пров.		Бике	[подпись]	

ТП 903-1-154 АР

Котельная с тремя водогрейными котлами КВ-ГМ-30 и тремя паровыми котлами ДЕ-25-14ГМ для закрытой системы теплоснабжения

Лит	Листов	Листов
Р	1	3

Общие данные (начало)

Госстрой Латв. ССР ЛАТГИПРОПРОМ г. Рига

Копировал: [подпись]

15858-06 4

Формат 22Г

Типовой проект 903-1-154 Альбом II ч.3

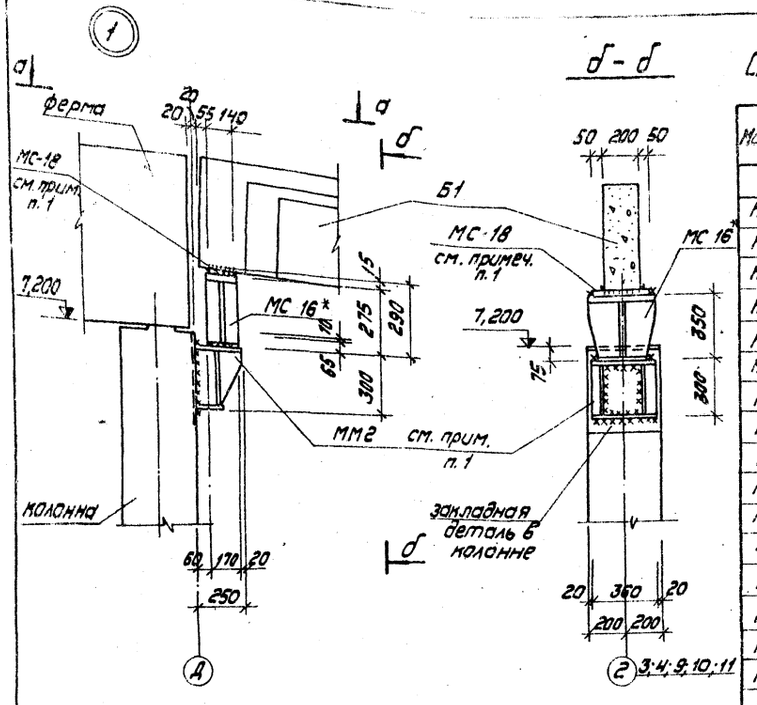

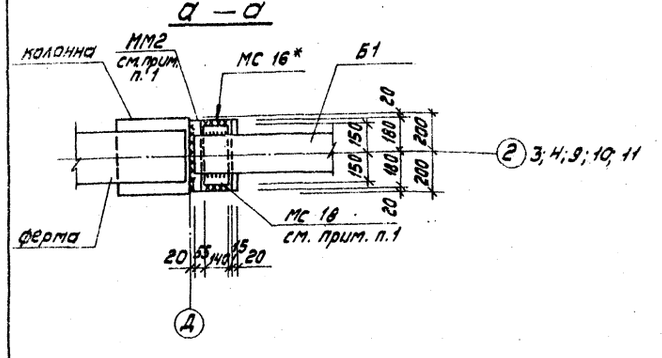

Спецификация элементов к маркировочным схемам, расположенным на листе КЖ-8

Марка	Обозначение	Наименование			Кол.	Примеч.
		Ветровые районы				
		I	II	III	IV	
К1	1.423-3 В.1 тп 903-1-154 К72-5а К72-5л Ал. II ч.4	колонна К72-5а	колонна К72-7а	колонна К72-9а	1	3,3т
К2	тп 903-1-154 КЖИ-5б;	К72-5б	К72-7б	К72-9б	3	3,3т
К3	К72-5в, Ал. II ч.4	К72-5в	К72-7в	К72-9в	1	3,3т
К4	тп 903-1-154 КЖИ-К72-5г К72-5к Ал. II ч.4	К72-5г	К72-7г	К72-9г	2	3,3т
К5	" тп 903-1-154 КЖИ-К72-5д Ал. II ч.4	К72-5д	К72-7д	К72-9д	3	3,3т
К6	тп 903-1-154 КЖИ-К72-5е	К72-5е	К72-7е	К72-9е	1	3,3т
К7	К72-5ж Ал. II ч.4	К72-5ж	К72-7ж	К72-9ж	1	3,3т
К8	" тп 903-1-154 КЖИ-К72-5н К-72-5м Ал. II ч.4	К72-5н	К72-7н	К72-9н	3	3,3т
К9	Ш 460-75 В.1-1 тп 903-1-154 КЖИ-Кф23-1а	Кф23-1а	Кф23-2а		1	3,63т
К10	тп 903-1-154 КЖИ-Кф26-1а	Кф26-1а	Кф26-2а		2	3,75т
К11	тп 903-1-154 КЖИ-Кф23-1б;	Кф23-1б	Кф23-2б		2	3,63т
К12	Кф23-1в Ал. II ч.4	Кф23-1в	Кф23-2в		1	3,63т
К13	" тп 903-1-154 КЖИ-К72-5г К72-5к Ал. II ч.4	К72-5к	К72-7к	К72-9к	1	3,3т
К14	" тп 903-1-154 КЖИ-К72-5а К72-5л Ал. II ч.4	К72-5л	К72-7л	К72-9л	1	3,3т
К15	тп 903-1-154 КЖИ-К72-5н К72-5м Ал. II ч.4	К72-5м	К72-7м	К72-9м	–	3,3т
К16	тп 903-1-154 КЖИ-К72-5н Ал. II ч.4	К72-5н	К72-7н	К72-9н	–	3,3т
К17	тп 903-1-154 КЖИ-К30-1а К36-2а	К36-2а			4	1,0т
К18	Ал. II ч.4	К30-1а			4	0,85т
К19	1.423-3 В.1 тп 903-1-154 КЖИ-К72-4-1 Ал. II ч.4	К72-4-1	К72-5-6		6	3,3т
К20	тп 903-1-154 КЖИ-К72-4-2;	К72-4-2	К72-5-7		1	3,3т
К21	К72-4-3 Ал. II ч.4	К72-4-3	К72-5-8		1	3,3т
К22	тп 903-1-154 КЖИ-К72-5-1;	К72-5-1	К72-7-1		1	3,3т
К23	К72-5-2; Ал. II ч.4	К72-5-2	К72-7-2		1	3,3т
К24	тп 903-1-154 КЖИ-	К72-5-3	К72-7-3		2	3,3т
К25	-К72-5-3; К72-5-4;	К72-5-4	К72-7-4		2	3,3т
К26	К72-5-5 Ал. II ч.4	К72-5-5	К72-7-5		1	3,3т
		Снеговые районы				
		I	II	III	IV	
ФС1	1.463-3 В.IV тп 903-1-154 КЖИ-ФБ24III-68а	ФБ24III-58а	ФБ24III-68а	ФБ24III-98а	1	10,5т 14,2т
ФС2	тп 903-1-154 КЖИ-ФБ24III-98а Ал. II ч.4	ФБ24III-78а	ФБ24III-98а	ФБ24III-98а	3	11,7т 14,2т
ФС3	тп 903-1-154 КЖИ-ФБ24III-98б Ал. II ч.4	ФБ24III-78б	ФБ24III-98б	ФБ24III-98б	4	11,7т 14,2т
ФС4	тп 903-1-154 КЖИ-ФБ24II-48а	ФБ24III-78а	ФБ24III-78а		3	11,7т
ФС5	ФБ24III-78б Ал. II ч.4	ФБ-24II-48а	ФБ24III-58б		1	10,5т
Б1	1.462-10 В.1 тп 903-1-154- КЖИ-	Б6-5АтV-1		Б6-5АтV	4	1,15т
Б2	-Б6-6АтV-4; Б6-4АтV-1; Б6-5АтV-1; Б6-7АтV-1	Б6-7АтV-1		Б6-8АтV	3	1,15т
Б3	Ал. II ч.4	Б6-4АтV-1		Б6-4АтV	1	1,15т
ММ-29	1.400-7	То же		ММ29	24	
МС 5	тп 903-1-154 КЖИ-МС 5 Ал. II ч.4	"		МС-5	5	6,1кг
МС 6	тп 903-1-154	"		МС-6	2	5,3кг
МС 7	-КЖИ-МС6, МС 7 Ал. II ч.4	"		МС-7	4	4,5кг
МС 8	тп 903-1-154 -КЖИ-МС 8 Ал. II ч.4	"		МС-8	6	23,6кг
П1-1	ИИ24-8	Плита ПБ-2 АШВ			12	4,6т
П2-1	ИИ24-9	" П3-1			6	1,5т
1	2	3			4	5

1	2	3	4	5
ПП-1	1.459-2 В.2	ограждение площадок ПП1	1	0,012 т
ПП2	То же	То же ПП2	3	0,013 т
ПП3	"	" ПП3	1	0,016 т
ПП9	"	" ПП9	5	0,040 т
ПП10	"	" ПП10	2	0,045 т
ПП12	"	" ПП12	2	0,056 т
Ум1	КЖ-18 Ал. II ч.1	монолитный участок Ум1	4	
Ум2	То же	То же Ум2	1	
Ум2а	"	" Ум2а	1	
Ум3	"	" Ум3	1	
Ум3а	"	" Ум3а	1	
ММ2	КЭ-01-58 В.1	Монтажный элемент ММ2	8	30,4 кг
МС 16*	тп 903-1-154 КЖИ-МС-16; Ал. II ч.4	—"— МС 16*	8	25,6 кг
МС-18	тп 903-1-154 КЖИ-МС-18 Ал. II ч.4	—"— МС-18	8	5,0 кг
МС1	2.460-15 В.0	—"— МС 1	52	

1. Монтажные элементы приварить до подъема железобетонных конструкций - ММ2 к закладной в колонне и МС18 к балке.
2. Высота монтажных сварных швов принята h=10мм.
3. Сварку производить электродами типа Э-42А по ГОСТ 9467-75.

Изм.	Лист	№ докум.	Подпись	Дата
ГИП		Думан		
Нач.отд.		Калетов		
Гл. констр.		Андриевская		
Рук. гр.		Барткевич		
Ст.инж.		Бобрук		
Н. контр.		Барткевич		
Провер.		Барткевич		

ТП 903-1-154 КЖ

Котельная с тремя водогрейными котлами КВ-ГМ-30 и тремя паровыми котлами ДЕ-25-14ГМ

Лит.	Лист	Листов
Р	9	

Узел „1"
Спецификация.

Госстрой Латвийской ССР
ЛАТГИПРОПРОМ
г. Рига

Инв. № подл. | Подпись и дата

копировал

15858-06 15 формат 22Г

Маркировочные схемы стеновых панелей по оси „Е"

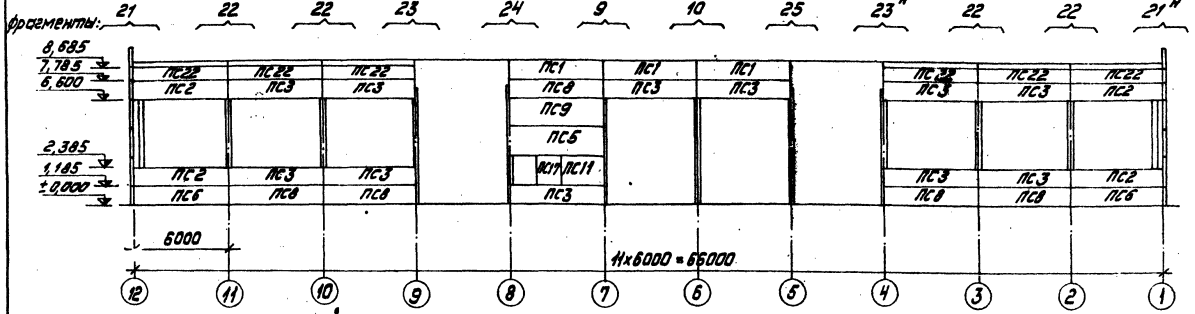

По оси „12"

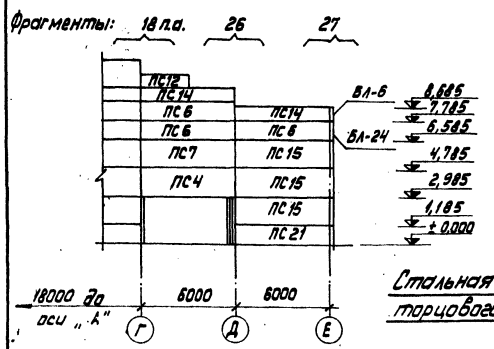

По оси „1"

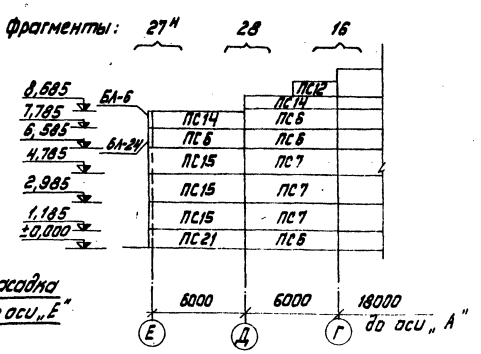

Стальная стойка и насадка торцового фахверка по оси „Е"

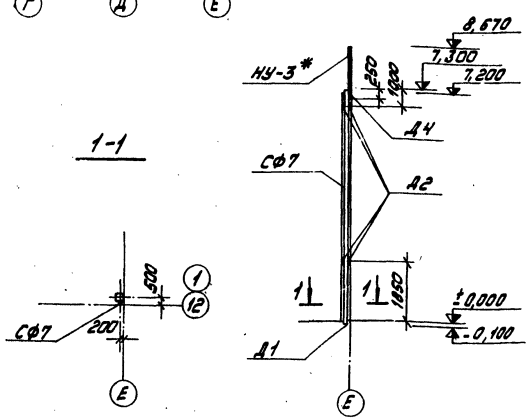

1. Перед монтажом стеновые панели и угловые блоки, обозначенные одной маркой на схеме, соединить между собой по узлу К20 на л.11 серии 2.430-4 в.1.
2. Крепление стеновых панелей, опорных консолей, стоек и насадок фахверка производить по серии 2.430-4 в.1.
3. Монтажную сварку выполнять электродами Э-42 ГОСТ 9467-75.
4. Соединительные элементы и опорные консоли оцинковать слоем цинка толщиной 0,15мм, нанесенным способом металлизации согласно СНиП II-28-73. Стальные стойки и насадки фахверка окрасить эмалью ПФ-115 в два слоя по слою грунта ГФ-020 общей толщиной 55мкм.
5. Заполнение швов см. детали на листе 19 по серии 2.430-4 в.1.

Швы заполнить упругими синтетическими прокладками (поропзол, гермит и т.д.) и герметизирующей мастикой УМС-50.

Спецификация элементов к маркировочным схемам, расположенным на листе

Марка	Обозначение	Наименование	Кол.	Примеч.
ПС1	1.432-5 в.1	стеновая панель ПСЛ20 1,2х6 -721	14	1,9т
ПС2	То же	" ПСЛ20 1,2х6 -212	9	1,9т
ПС3	"	" ПСЛ20 1,2х6 -211	29	1,9т
ПС4	"	" ПСЛ20 1,2х6 -212	3	2,8т
ПС5	"	" ПСЛ20 1,2х6 -211	6	2,8т
ПС6	"	" ПСЛ20 1,2х6 -112	12	1,9т
ПС7	"	" ПСЛ20 1,2х6 -112	5	2,8т
ПС8	"	" ПСЛ20 1,2х6 -111	11	1,9т
ПС9	"	" ПСЛ20 1,2х6 -111	15	2,8т
ПС10	"	" ПСЛ20 1,2х6 -211	--	1,4т
ПС11	"	" ПСЛ20 1,2х6 -121	1	1,4т
ПС12	"	" ПСЛ20 0,9х6 -121	4	0,7т
ПС13	"	" ПСЛ20 0,9х6 -111	4	1,4т
ПС14	"	" ПСЛ20 0,9х6 -112	6	1,4т
ПС15	"	и блок" БЛ-42 ПСЛ20 1,4х6 -112	11	2,86т
ПС16	"	и блок" БЛ-42 ПСЛ20 1,4х6 -212	1	2,86т
ПС17	"	" ПСЛ20 1,4х1,2 -621	6	0,7т
ПС18	"	" ПСЛ20 1,4х0,75 -422	1	0,35т
ПС19	"	" ПСЛ20 1,2х6 -311	4	2,8т
ПС20	"	" ПСЛ20 1,2х6 -211	3	1,9т
ПС21	"	и блок" БЛ-24 ПСЛ20 1,2х6 -112	2	1,96т
ПС22	"	" ПСЛ20 0,9х6 -121	6	1,4т
БЛ-6	"	угловой блок БЛ-6	4	0,05т
БЛ-24	"	То же БЛ-24	7	0,06т
БЛ-42	"	" БЛ-42	1	0,09т

Изм.	Лист	№ докум.	Подпись	Дата
ГИП		Думан		
Нач. отд.		Палеткова		
Гл. инженер		Пучковская		
Рук. гр.		Бортневич		
Ст. инж.		Бобрик		
Н. контр.		Бортневич		
Провер.		Бортневич		

ТП 903-1-154 КЖ

Котельная с тремя водогрейными котлами КВ-ГМ-30 и тремя паровыми котлами ДЕ-25-ГМ

	Лит.	Лист	Листов
	Р	10	

Маркировочные схемы стеновых панелей

Госстрой Латвийской ССР ЛАТГИПРОПРОМ г. Рига

Калировал: Дубинова 15858-08 16 Формат А2 г

Типовой проект 903-1-154 Альбом II часть 3

Инв.№ подл. | Подп. и дата | Взам.инв.№

Фрагмент 21, 21″
Всего 1+1

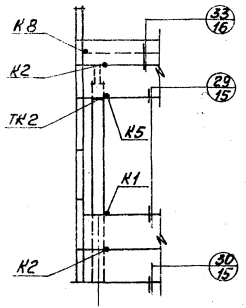

Фрагмент 22
Всего 4

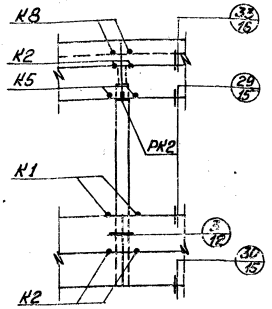

Фрагмент 23, 23″
Всего 1+1

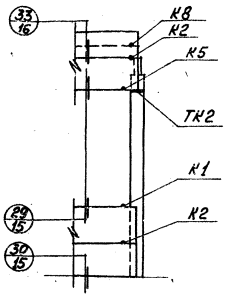

Фрагмент 24
Всего 1

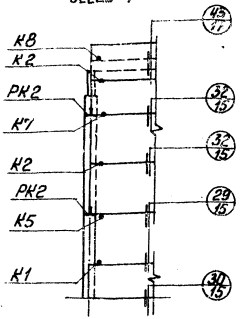

Фрагмент 25
Всего 1

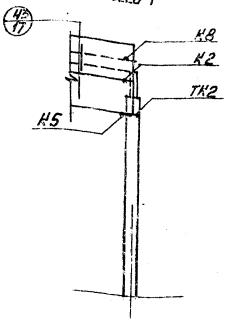

Фрагмент 26
47/17 по типу
Всего 1

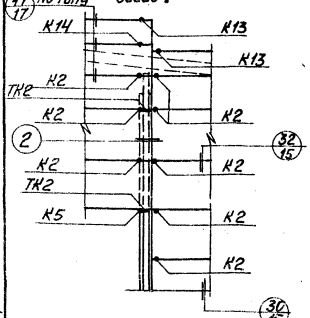

Фрагмент 27, 27″
Всего 1+1

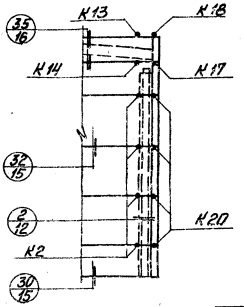

Фрагмент 28
Всего 1

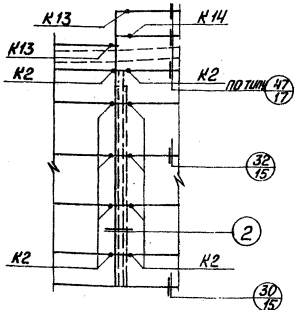

1. Все узлы замаркированы на фрагментах по серии 2.430-4 вып.1
2. Расход материалов по узлу „2" составляет: ℓ24 – 72 кг.

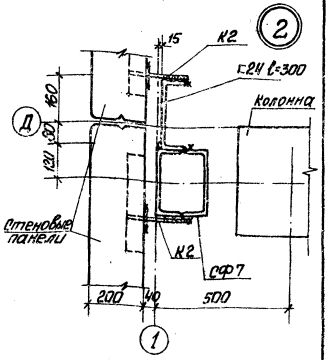

Спецификация элементов к маркировочным схемам расположенным на листах КЖ-10,11 и КЖ-14;15;16 см. лист 4

Марка	Обозначение	Наименование	Кол.	Примечание
1	2	3	4	5
СФ7	1.439-1 в.1	Фахверковая стойка СФ7	2	
СФ8	То же	То же СФ8	4	
НУ3*	"	Насадка НУ3	2	
НУ4	"	То же НУ4	4	
НФ4	"	" НФ4	4	
НФ8	"	" НФ8	2	
НФ9	"	" НФ9	2	
У1	"	Соединит. элемент У1	5	
Т1	"	То же Т1	185	
Т2	"	" Т2	157	
Т5	"	" Т5	120	

1	2	3	4	5
Т6	1.439-1	Соединит. элемент Т6	40	
Т9	То же	То же Т9	36	
Т12	"	" Т12	20	
Т14	"	" Т14	3	
Т15	"	" Т15	4	
Т16	"	" Т16	36	
Т18	"	" Т18	41	
НТ1*	Т.П. 903-1-154 КЖИ-НТ1* отв. II ч. 4	" НТ1*	6	
ТК2	1.439-1	Опорный столик ТК2	13	
РК2	То же	То же РК2	27	
МС9	Т.П. 903-1-154 см. II КЖИ-МС9	Соединит. элемент МС9	6	
МС10	Т.П. 903-1-154 см. II КЖИ-МС10	То же МС10	2	
МС11	Т.П. 903-1-154 см. II КЖИ-МС11	" МС11	26	
—	ГОСТ 7798-70*	Болт М12, ℓ=40	12	
—	ГОСТ 5915-70*	Гайка М12	12	

Изм.	Лист	№ докум.	Подп.	Дата
ГИП		Думан		
Нач. отд.		Кадетов		
Гл. констр.		Андриевский		
Рук. гр.		Бартковец		
Ст. инж.		Бобрик		
Н. контр.		Бадтиева		
Пробр.		Бадтиева		

ТП 903-1-154 КЖ

Металлическая стяжка вертикальная каркасной ТС-35-1ч/1м для закрытой системы двухскатных покрытий

Лит.	Лист	Листов
Р	11	

Фрагменты 21÷28″

Госстрой Латв ССР ЛАТГИПРОПРОМ г. Рига

Копировал Макет

15858-06 Формат 22Г

Типовой проект 903-1-154 Альбом II часть 3

Маркировочная схема монорельсов

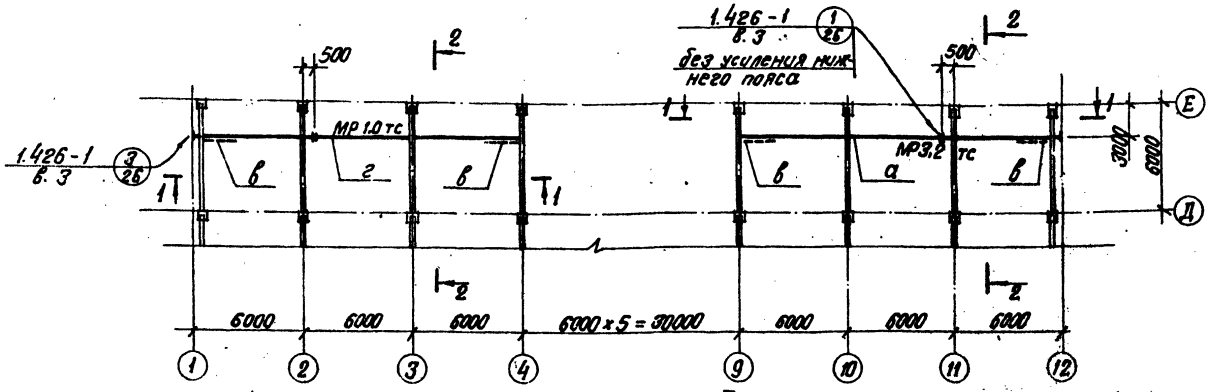

Ведомость элементов

Марка	Сечение: Эскиз	Сечение: поз.	Сечение: Состав	Опорные усилия: M, тс.м	Опорные усилия: N, тс	Опорные усилия: Q, тс	Группа конструкций	Марка металла	Примечан.
а	I	–	30 м	1.426-1 в.3 л.3			III	ВСт3пс6 по гост 380-71*	Таль ручная
б	216	1	60×32×3	0.08	5.20	–	III		
в	L	–	63×5	по гибкости λ≤400			IV	ВСт3кп2 гост 380-71*	
г	I	–	20	1.426-1 в.3 л.3			III	ВСт3пс6 гост 380-71*	Таль ручная

1. Настоящий лист разработан в стадии „КМ".
2. Монтажные схемы монорельсов в осях „А÷Д" см. на листах КМ Альб. II ч.1
3. Конструкции монорельсов приняты по серии 1.426-1 в.3, все указания по монтажу и рекомендации по сварке см. пояснительную записку серии.

1 — 1

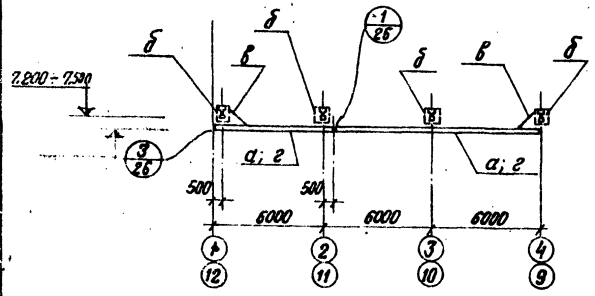

2 — 2

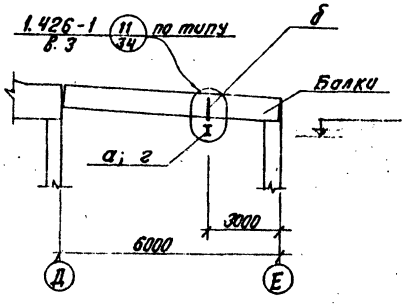

Техническая спецификация стали

Вид профиля и гост ТУ	Марка металла и гост	Обозначение и размер профиля	№ п.п	Код: марки металла	Код: вида профиля	Код: размер профиля	количество шт.	длина мм	масса металла по элементам к-ции: монорельсовые пути и балки	общая масса т	Масса потребности в металле по кварталам т: I	II	III	IV	Заполняет ВЦ
Балки двутавровые для подвесных путей гост 19425-74	ВСт3пс6 гост 380-71*	I 30 м	1						0,90	0,90					
	Итого		2	12300					0.90	0,90					
Всего профиля			3		53805				0,90	0,90					
Балки двутавровые гост 8239-72*	ВСт3пс6 гост 380-71*	I 20	4						0,38	0,38					
	Итого		5	12300					0.38	0,38					
Всего профиля			6		24007				0,38	0,38					
Швеллеры гнутые равнополочные гост 8278-75	ВСт3пс6 гост 380-71*	С 60 × 32 × 3	7						0,08	0,08					
	Итого		8	12300					0,08	0,08					
Всего профиля			9		73007				0,08	0,08					
Угловая равнополочная гост 8509-72*	ВСт3пс6 гост 380-71*	L 63×5	10						0,02	0,02					
	Итого		11	12300					0,02	0,02					
	ВСт3кп2 гост 380-71*	L 50×5	12						0,02	0,02					
		L 100×7	13						0,02	0,02					
	Итого		14	11240					0,04	0,04					
Всего профиля			15		21113				0,06	0,06					
Листовая холоднокатаная гост 19904-74	ВСт3пс6 гост 380-71*	-δ=10	16						0,03	0,03					
		-δ=14	17						0,04	0,04					
	Итого		18	12300					0,07	0,07					
	ВСт3кп2 гост 380-71*	-δ=6	19						0,09	0,09					
		-δ=8	20						0,13	0,13					
	Итого		21	11240					0,22	0,22					
Всего профиля			22		71110				0,29	0,29					
Всего масса металла			23						2.07	2,07					
В том числе по маркам	ВСт3пс6		24	12300					1.45	1.45					
	ВСт3кп2		25	11240					0,62	0,62					

Изм.	Лист	№ докум.	Подп.	Дата
Гл.инж.пр.		Думан		
Нач.отд.		Калетов		
Гл.констр.		Андриевская		
Рук. гр.		Барткевич		
Ст.инж.		Бодрук		
Н.контр.		Барткевич		
Провер.		Барткевич		

ТП 903-1-154 КЖ

Котельная с тремя водогрейными котлами КВ-ГМ-30 и тремя паровыми котлами ДЕ-25-14ГМ для закрытой системы теплоснабжения

Лит.	Лист	Листов
Р	12	

Маркировочная схема монорельсов

Госстрой Латв. ССР ЛАТГИПРОПРОМ г. Рига

Согласовано: Отд. ТМ Сурманин

Подп. и дата

Инв. № п

Копир. В.Бурей 15858-06 (18) Формат 22 г

gost.e-ecolog.ru