ТИПОВОЙ ПРОЕКТ
903-1-154

КОТЕЛЬНАЯ

с 3 водогрейными котлами КВ-ГМ-30
и 3 паровыми котлами ДЕ-25-14ГМ
для закрытой системы теплоснабжения
топливо - газ и мазут

Альбом II Часть 2

15858-05
ЦЕНА 2-46

gost.e-ecolog.ru

ТИПОВОЙ ПРОЕКТ 903-1-154

КОТЕЛЬНАЯ С ТРЕМЯ ВОДОГРЕЙНЫМИ КОТЛАМИ КВ-ГМ-30 И ТРЕМЯ ПАРОВЫМИ КОТЛАМИ ДЕ-25-14ГМ ДЛЯ ЗАКРЫТОЙ СИСТЕМЫ ТЕПЛОСНАБЖЕНИЯ. ТОПЛИВО-ГАЗ И МАЗУТ

АЛЬБОМ II ЧАСТЬ 2

СОСТАВ ПРОЕКТА

Альбом I часть 1	Тепломеханическая часть. Компоновка котельной. Установка оборудования неблочного исполнения. Газовоздухопроводы. Газоснабжение.
Альбом I часть 2	Тепломеханическая часть. Трубопроводы котельной. Водоподготовительная установка.
Альбом I часть 3	Блоки тепломеханического оборудования.
Альбом II часть 1	Архитектурно-строительная часть. Общие чертежи и нулевой цикл.
Альбом II часть 2	Архитектурно-строительная часть. Конструкции.
Альбом II часть 3	Архитектурно-строительная часть. (Вариант закрытой установки дымососов).
Альбом II часть 4	Архитектурно-строительная часть. Нетиповые изделия.
Альбом III часть 1	Электротехническая часть. Чертежи монтажной зоны.
Альбом III часть 2	Электротехническая часть. Механизмы управляемые со щсу и щитов КИПиА. Схемы принципиальные.
Альбом III часть 3	Электротехническая часть. Задание заводу-изготовителю на щиты управления крупноблочные.
Альбом IV часть 1	Автоматизация.
Альбом IV часть 2	Задание заводу-изготовителю на щиты автоматики и КИП.
Альбом V	Сантехнические устройства. Тепловые сети.
Альбом VI часть 1	Металлоконструкции газопроводов и воздухопроводов котла ДЕ-25-14ГМ.
Альбом VI часть 2	Металлоконструкции газопроводов и воздухопроводов котла "КВ-ГМ-30".
Альбом VI часть 3	Сочленения исполнительных механизмов с регулирующими органами.
Альбом VII	Сметы. Части 1, 2, 3.
Альбом VIII	Заказные спецификации. Части 1, 2.

ПРИМЕНЕННЫЕ МАТЕРИАЛЫ

Типовой проект 907-2-83 Альбом Н2398; Н2390	Трубы дымовая кирпичная Н=80 м Дв=3,0 м (распространяет „Теплопроект" г. Ленинград).

Разработан проектным институтом

ЛАТГИПРОПРОМ

Госстроя Латвийской ССР

Главный инженер института В. Фалитанов

Главный инженер проекта А. Думан

Технический проект утвержден Главпромстройпроектом Госстроя СССР

Протокол №71 от 17 октября 1977 г.

Рабочие чертежи введены в действие Латгипропромом

Приказ №235 от 28 сентября 1978 г.

Содержание альбома

Лист	Наименование	Примеч.
	Содержание альбома	2
	Конструкции железобетонные	
КЖ-1	Общие данные (начало)	3
КЖ-2	Общие данные (продолжение)	4
КЖ-3	Общие данные (окончание)	5
КЖ-4	Маркировочный план подземного хозяйства в осях „1÷5" и „А"÷Д".	6
КЖ-5	Маркировочный план подземного хозяйства в осях „5÷12" и „А-Д"	7
КЖ-6	Маркировочный план подземного хозяйства, схема закладных деталей и перекрытие каналов на отм. 0,000 в осях „1÷5" и „Д÷Е". Разрезы 3-3 ÷ 5-5.	8
КЖ-7	Маркировочная схема закладных деталей на отм. 0,000 в осях „7÷12" и „Д÷Е". Разрезы 3-3 ÷ 5-5.	9
КЖ-8	Маркировочная схема закладных деталей и перекрытие каналов на отм. 0,000 в осях „1÷5" и „А÷Д"	10
КЖ-9	Маркировочная схема закладных деталей и перекрытие каналов на отм. 0,000 в осях „5÷12" и „А-Д"	11
КЖ-10	Подземное хозяйство Разрезы 6-6 ÷ 17-17	12
КЖ-11	Подземное хозяйство Разрезы 18-18 ÷ 29-29.	13
КЖ-12	Подземное хозяйство. Элемент плана №3. Разрез 30-30	14
КЖ-13	Подземное хозяйство. Элемент плана №1 Разрезы 1-1, 2-2.	15
КЖ-14	Подземное хозяйство. Элемент плана №1 Разрезы 3-3 ÷ 7-7.	16
КЖ-15	Подземное хозяйство. Элемент плана №1 Разрезы 8-8 ÷ 14-14. Узел 12.	17
КЖ-16	Подземное хозяйство. Элемент плана №1 Узлы 1 ÷ 14.	18
КЖ-17	Подземное хозяйство. Элемент плана №2 Разрезы 1-1 ÷ 3 ÷ 3.	19
КЖ-18	Подземное хозяйство Элемент плана №2, №3.	20
КЖ-19	Подземное хозяйство. Элемент плана №2.3. Разрезы 4-4 ÷ 7-7.	21
КЖ-20	Подземное хозяйство. Элемент плана №2.3. Разрезы 8-8 ÷ 13-13.	22
КЖ-21	ПРм 2. ПРм 3. Опалубка и армирование.	23
КЖ-22	ПРм 4. Опалубка и армирование.	24
КЖ-23	ПРм 4. Опалубка и армирование.	25
КЖ-24	ФОм 1. Бн 1. ФОм 7. ФО №9. ФОм 10. ФОм 14. Опалубка и армирование.	26
КЖ-25	ФОм 8. ФОм 11. ФОм 12. ФОм 15	27
КЖ-26	ФОм 5. Опалубка и армирование.	28
КЖ-27	ФОм 5. ФОм 6. Опалубка и армирование.	29
КЖ-28	Склад серной кислоты Маркировочные схемы фундаментов, подземного хозяйства и плит покрытия.	30
КЖ-29	Склад серной кислоты. ПЛм 1. ПРм 6. ФОм 16 КНм 11. КНм 12. Опалубка и армирование.	31
КЖ-30	Склад серной кислоты ПРм 5 Опалубка и армирование.	32
КЖ-31	Склад серной кислоты. ФОм 17. ФОм 18. Опалубка и армирование.	33
КЖ-32	Боров. Маркировочная схема колонн, балок, плит перекрытия и покрытия.	34
КЖ-33	Боров Разрез 1-1 Ум 1 ÷ Ум 3. Опалубка и армирование.	35
КЖ-34	Боров Ум 4 ÷ Ум 8. Опалубка и армирование	36
КЖ-35	Боров Ум 9, Ум 10. Опалубка и армирование. Спецификации.	37
КЖ-36	Эстакада трубопроводов Маркировочная схема фундаментов, опор и траверс.	38
КЖ-37	Эстакада трубопроводов. Фм 1, Фм 2, Фм 2-1. Опалубка и армирование.	39

Типовой проект 903-1-154 Альбом II часть 2

Инв. № подл. | Подп. и дата

Изм.	Лист	№ докум.	Подп.	Дата
ГИП		Думан		
Нач. отд.		Калетов		
Гл. конст.		Андриевская		
Рук. гр.		Барткевич		
Ст. техн.		Замураева		

Т.П. 903-1-154

Котельная с тремя водогрейными котлами КВ-ГМ-30, и тремя паровыми котлами ДЕ-25-14ГМ для закрытой системы теплоснабжения

Лит	Лист	Листов
Р	1	1

Содержание альбома.

Госстрой Латв. ССР ЛАТГИПРОПРОМ г. Рига

копировал: Давыдова 15858-05 3 формат 22 Г

Типовой проект 903-1-154 Альбом II часть 2

Ведомость основных комплектов

Обозначение	Наименование	Примечание
Т.п 903-1-154 ГП	Генеральный план	Альбом II ч.1
Т.п 903-1-154 АР	Архитектурно-строительные решения	Альбом II ч.1,3
Т.п 903-1-154 КЖ	Конструкции железобетонные	Альбом II ч.2,3
Т.п 903-1-154 КМ	Конструкции металлические	Альбом II ч.1.
Т.п 903-1-154 ВК	Внутренние водопровода и канализации	Альбом V
Т.п 903-1-154 ОВ	Отопление и вентиляция	Альбом V
Т.п 903-1-154 НВК	Наружные сети водоснабжения и канализации	Альбом V
Т.п 903-1-154 ТС	Тепловые сети	Альбом V
Т.п 903-1-154 КиП	Автоматизация	Альбом IV ч.1,2
Т.п 903-1-154 Эл.	Электротехническая часть	Альбом III ч.1,2,3
Т.п 903-1-154 ТМ	Тепломеханическая часть	Альбом I ч.1,2,3 Альбом VI ч.1,2,3

Ведомость чертежей основного комплекта

Лист	Наименование	Примечание
1	Общие данные (начало)	
2	Общие данные (продолжение)	
3	Общие данные (окончание)	
4	Маркировочный план подземного хозяйства в осях „1÷5" и „А÷Д"	
5	Маркировочный план подземного хозяйства в осях „5÷12" и „А-Д"	
6	Маркировочный план подземного хозяйства, схема закладных деталей и перекрытие каналов на отм. 0,000 в осях „1÷5", „Д-Е" Разрезы 1-1, 2-2	
7	Маркировочная схема закладных деталей на отм. 0,000 в осях „7÷12" и „Д-Е". Разрезы 3-3 ÷ 5-5	
8	Маркировочная схема закладных деталей и перекрытие каналов на отм. 0,000 в осях „1÷5" и „А÷Д"	
9	Маркировочная схема закладных деталей и перекрытие каналов на отм. 0,000 в осях „5÷12" и „А÷Д"	
10	Подземное хозяйство. Разрезы 6-6 ÷ 17-17	

Типовой проект разработан в соответствии с действующими нормами и правилами и предусматривает мероприятия обеспечивающие взрывную, взрывопожарную и пожарную безопасность при эксплуатации здания.

Главный инженер проекта [подпись] (Думан)

Ведомость чертежей основного комплекта

Формат	Лист	Наименование	Примечание
	11	Подземное хозяйство. Разрезы 18-18 ÷ 29-29	
	12	Подземное хозяйство. Элемент плана N3 Разрез 30-30	
	13	Подземное хозяйство. Элемент плана N1 Разрезы 1-1, 2-2	
	14	Подземное хозяйство. Элемент плана N1 Разрезы 3-3 ÷ 7-7.	
	15	Подземное хозяйство. Элемент плана N1 Разрезы 8-8 ÷ 14-14. Узел 12	
	16	Подземное хозяйство. Элемент плана N1 Узлы 1 ÷ 14	
	17	Подземное хозяйство. Элемент плана N2 Разрезы 1-1 ÷ 3-3.	
	18	Подземное хозяйство. Элемент плана N2; N3	
	19	Подземное хозяйство. Элемент плана N2,3 Разрезы 4-4 ÷ 7-7	
	20	Подземное хозяйство. Элементы плана N2,3 Разрезы 8-8 ÷ 13-13	
	21	ПРм2, ПРм3 Опалубка и армирование	
	22	ПРм4 Опалубка и армирование	
	23	ПРм4 Опалубка и армирование	
	24	ФОм1, Бм1, ФОм7, ФОм9, ФОм10, ФОм14 Опалубка и армирование	
	25	ФОм8, ФОм11, ФОм12, ФОм15 Опалубка и армирование	
	26	ФОм5. Опалубка и армирование	
	27	ФОм5, ФОм6 Опалубка и армирование	
	28	Склад серной кислоты Маркировочные схемы фундаментов, подземного хозяйства и плит покрытия	
	29	Склад серной кислоты Плм1, ПРм6, ФОм16, КНм11, КНм12 Опалубка и армирование	
	30	Склад серной кислоты. ПРм5. Опалубка и армирование	
	31	Склад серной кислоты ФОм17, ФОм18. Опалубка и армирование	
	32	Боров. Маркировочная схема колонн, балок, плит перекрытия и покрытия.	
	33	Боров. Разрез 1-1. Ум1 ÷ Ум3. Опалубка и армирование	
	34	Боров Ум4 ÷ Ум8. Опалубка и армирование	
	35	Боров Ум9, Ум10. Опалубка и армирование Спецификации.	
	36	Эстакада трубопроводов. Маркировочная схема фундаментов, опор и траверс	
	37	Эстакада трубопроводов. Фм1, Фм2, Фм2-1. Опалубка и армирование.	

Ведомость примененных и ссылочных документов (начало)

Обозначение	Наименование	Примечание
1.112-1 Вып.1	Плиты железобетонные для ленточных фундаментов	
1.116-1 Вып.1	Блоки бетонные для стен подвала	
ГОСТ 8478-66	Сетки арматурные для армирования железобетонных конструкций.	
ИС-01-04 Вып.2	Унифицированные сборные железобетонные каналы	
3.400-6	Унифицированные закладные детали сборных железобетонных конструкций инженерных сооружений промышленных предприятий.	
3.900-3 Вып.7 ч.1	Сборные железобетонные конструкции емкостных сооружений для водоснабжения и канализации.	
3.015-1 Вып. II-2, Вып. III Вып.1	Унифицированные отдельно стоящие опоры под технологические трубопроводы.	

Согласовано:
Отд. ТМ Сумманин
Отд. ЭЛ Вилманис
Отд. ВК Маргуль
Отд. ОВ Креер
Отд. ТС Лидумс

Изм.	Лист	N докум.	Подп.	Дата
Гл. инж. пр.		Думан		
Нач. отд.		Калетов		
Гл. конструкт.		Андриевский		
Рук. гр.		Бартжевич		
Инж.		Кузнецова		
Н. контр.		Андриевская		
Пров.		Барг		

Т.п 903-1-154 КЖ

Котельная с тремя водогрейными котлами КВ-ГМ-30 и тремя паровыми котлами ДЕ-25-14 ГМ для закрытой системы теплоснабжения

Лит.	Лист	Листов
Р.	1	37

Общие данные. (начало)

Госстрой Латв. ССР ЛАТГИПРОПРОМ г. Рига

Копировал: Рубанова 15858-05 4 Формат 22 г.

Ведомость применяемых и ссылочных документов

Обозначение	Наименование	Примечание
1.459-2 Вып. 2	Стальные лестницы переходные площадки и ограждения	
1.412-1 Вып. I-1, Вып. II	Монолитные железобетонные фундаменты под типовые колонны прямоугольного сечения одноэтажных промышленных зданий.	
1.465-7 Вып. 0 Вып. 1 ч. 1, Вып. 3 ч. 1	Сборные железобетонные предварительно напряженные плиты для покрытий производственных зданий. Размером 3х6 и 1,5х6.	
1.465-10 Вып. 0 Вып. 1 ч. 1 Вып. 3 ч. 1	Комплексные железобетонные плиты покрытий одноэтажных промышленных зданий	
1.494-24 Вып. 1	Стаканы для крепления крышных вентиляторов, дефлекторов и зонтов.	
3.400-3 Вып. 1	Сборные железобетонные подпорные стенки.	
1.400-6 Вып. I	Унифицированные закладные детали сборных железобетонных конструкций зданий промышленных предприятий	
ГОСТ 3634-61	Люки чугунные для смотровых колодцев	
ТП 903-1-154 КЖИ-КЖ5-КЖ9 альбом II ч. 4	Каркасы	
ТП 903-1-154 КЖИ-КЖИ-КЖИ4 альбом II ч. 4	Закладные изделия	
ТП 903-1-154 КЖИ-С1÷С3 альбом II ч. 4	Сетки	

Сводная спецификация бетонных и железобетонных конструкций. /начало/

Марка	Обозначение	Наименование	К-во	Примечание
		Сборные бетонные и железобетонные конструкции		
ФС4	1.116-1 Вып. 1	Блоки стен подвала ФС4	12	1,30т
ФС4-8	То же	То же ФС4-8	18	0,42т
ФС3	—"—	—"— ФС3	18	0,975т
ФС3-8	—"—	—"— ФС3-8	6	0,31т

Сводная спецификация бетонных и железобетонных конструкций. /начало/

Марка	Обозначение	Наименование	К-во	Примечание
КЦ-7-3	3.900-3 Вып. 7 ч. 1	Кольцо стеновое КЦ-7-3	2	0,13т
КЦО-1	То же	Кольцо опорное КЦО-1	2	0,05т
П1д	МС-01-04 Вып. 2	Ковровые плиты перекрытия П1д	115	0,10т
П2	То же	То же П2	144	0,85т
П2д	—"—	—"— П2д	16	0,18т
П3д	—"—	—"— П3д	3	0,23т
П4д	—"—	—"— П4д	1	0,33т
		Склад серной кислоты		
Ф1	1.116-1 Вып. 1	Блоки стен подвала ФС4	22	1,3т
Ф2	То же	То же ФС4-8	22	0,42т
Ф3	1.112-1 Вып. 1	Фундаментная плита Ф6	13	1,04т
" 4	То же	То же Ф8	1	1,40т
ПФ2-1	3.400-3 Вып. 1	Фундам. плита подпорн. стенки ПФ2-1	8	4,6т
ПЛ2-2	То же	Плита подпорной стенки ПЛ2-2	4	1,8т
П1	1.465-7 Вып. 1 ч. 1, М65-108.1	Плиты покрытия ПАтУ-4 3х6 3-8Я	2	3,32т
П2	То же	То же ПАтУ-4 3х6 3-8Я	2	3,32т
П3	—"—	—"— ПАтУ-4 3х6 -1	1	1,5т
П2	МС-01-04 Вып. II	Ковровые плиты перекрытия П2	7	0,85т
П2д	То же	То же П2д	2	0,18т
СБ4Б-1	1.494-24 Вып. 1	Стакан СБ4Б-1	2	0,16т
		Бороб		
К1	3.015-2 Вып. II-4.	Колонна К27-4	32	2,5т
Б1	1.462-10 Вып. 1 ТП 903-1-154 КЖИ-Б6-БАтУ-1-1, -2, -3 альбом II ч. 4	Балка Б6-БАтУ-1	3	1,15т
Б2		То же Б6-БАтУ-2	2	1,15т
Б3		—"— Б6-БАтУ-3	1	1,15т
Б4	ТП 903-1-154 КЖИ-Б6-БАтУ-4; Б6-9АтУ-1 альб. II ч. 4	—"— Б6-БАтУ-4	2	1,15т
Б5	1.462-10 Вып. 1	—"— Б6-9АтУ	4	1,15т

Марка	Обозначение	Наименование	К-во	Примечание
П5д	МС-01-04 Вып. 2	Ковровые плиты перекрытия П5д	12	0,23т
П5д	То же	То же П5д	4	0,58т
П5	—"—	—"— П5	32	1,25т
П4д	—"—	—"— П4д	3	0,33т
		Эстакада трубопроводов		
К1	3.015-1 Вып. II-2 ТП 903-1-154 КЖИ-КЭ1-1-1 Лл. II ч. 4	Колонны К32-1-1	16	2,2т
К2	КЖИ-КЭ1-1-2 Лл. II ч. 4	То же К32-1-2	8	1,8т
Т1	3.015-1 Вып. II-2	Траверса Т71	12	0,8т
		Монолитные бетонные и железобетонные конструкции		
КНм1	КЖ-19÷КЖ-20	Канавы КНм1	3	
КНм2	То же	То же КНм2	1	
КНм3	КЖ-13÷КЖ-16	—"— КНм3	1	
КНм4	КЖ-4÷КЖ-12	—"— КНм4	1	
КНм5	То же	—"— КНм5	3	
КНм6	—"—	—"— КНм6	1	
КНм7	—"—	—"— КНм7	1	
КНм8	—"—	—"— КНм8	1	
КНм9	—"—	—"— КНм9	1	
КНм10	—"—	—"— КНм10	1	
КНм11	КЖ-4÷КЖ-12, КЖ-29	—"— КНм11	1	
КНм12	То же	—"— КНм12	1	
КНм13	КЖ-4÷КЖ-12	—"— КНм13	1	

Гл. инж. пр.	Ю. Дорохин			ТП 903-1-154 КЖ
Нач. отд.	А. Ирмин			Каркасы и закладные детали для сборных железобетонных конструкций одноэтажных производственных зданий с мостовыми кранами грузоподъемностью 10 т. Для заводов сборного железобетона
Гл. констр.	Е. Кулетов			
Рук. гр.	Г. Шаповалов			
Испол.	Г. Кузнецова			
Н. контр.	Г. Шаповалов			
Пров.	Г. Шаповалов			Общие данные /продолжение/

Лит. Р | Листов 2 | Листов

Госстрой СССР Гл. упр. по делам строительства ЛАТГИПРОПРОМ г. Рига

Калировал бланков 15858-05 5 Формат А4

Инв. № подл. | Подп. и дата | Взам. инв. №

Типовой проект 903-1-154 альбом II ч.2

Ведомая спецификация бетонных и железобетонных элементов (окончание)

Марка	Обозначение	Наименование		К-во	Примечание
ФМ1	КЖ-24	Фундаменты под оборудование	ФМ1	6	
ФМ2	КЖ-17÷КЖ-20	То же	ФМ2	6	
ФМ3	То же	—"—	ФМ3	18	
ФМ4	—"—	—"—	ФМ4	3	
ФМ5	КЖ-26, КЖ-27	—"—	ФМ5	3	
ФМ6	То же	—"—	ФМ6	3	
ФМ7	КЖ-24	—"—	ФМ7	3	
ФМ8	КЖ-25	—"—	ФМ8	1	
ФМ9	КЖ-24	—"—	ФМ9	1	
ФМ10	То же	—"—	ФМ10	1	
ФМ11	КЖ-25	—"—	ФМ11	4	
ФМ12	То же	—"—	ФМ12	1	
ФМ13	КЖ-17÷КЖ-20	—"—	ФМ13	3	
ФМ14	КЖ-24	—"—	ФМ14	6	
ФМ15	КЖ-25	—"—	ФМ15	3	
ПРМ1	КЖ-17÷КЖ-20	Приямки	ПРМ1	3	
ПРМ2	КЖ-21	То же	ПРМ2	1	
ПРМ3	То же	—"—	ПРМ3	1	
ПРМ4	КЖ-22-23	—"—	ПРМ4	1	
БМ1	КЖ-24	Балка	БМ1	6	
		Склад серной кислоты			
ПРМ5	КЖ-30	Приямок	ПРМ5	1	
ПРМ6	КЖ-29	То же	ПРМ6	1	
ФМ16	КЖ-29	Фундаменты под оборудование	ФМ16	8	
ФМ17	КЖ-31	То же	ФМ17	1	
ФМ18	То же	—"—	ФМ18	1	
ПЛМ1	КЖ-29	Подпорная стенка	ПЛМ1	2	
		Боров			
УМ1	КЖ-33	Монолитный участок	УМ1	1	
УМ2	То же	То же	УМ2	1	
УМ3	—"—	—"—	УМ3	2	
УМ4	КЖ-34	—"—	УМ4	3	
УМ5	То же	—"—	УМ5	3	
УМ6	—"—	—"—	УМ6	3	
УМ7	—"—	—"—	УМ7	3	

Марка	Обозначение	Наименование		К-во	Примечание
УМ8	КЖ-34	Монолитный участок	УМ8	3	
УМ9	КЖ-35	То же	УМ9	3	
УМ10	То же	—"—	УМ10	3	
		Эстакада трубопроводов			
ФМ1	КЖ-37	Фундамент	ФМ1	24	
ФМ2	То же	То же	ФМ2	2	
ФМ2-1	—"—	—"—	ФМ2-1	1	
		Стальные элементы			
МИ3-2	3.400-6	Закладное изделие	МИ3-2	56	
МИ2-9	То же	То же	МИ2-9	12	
МИ4-3	—"—	—"—	МИ4-3	12	
МИ4-8	—"—	—"—	МИ4-8	18	
МИ4-10	—"—	—"—	МИ4-10	36	
МИ4-13	—"—	—"—	МИ4-13	24,3	п.м
МИ4-25	—"—	—"—	МИ4-25	5,2	п.м
МИ3-38	—"—	—"—	МИ3-38	4	
МИ-4-1	1.400-6 Вып.1	—"—	МИ4-4-1	14	
МН2	т.п. 903-1-154 альбом II ч.4 КЖИ-МН2	—"—	МН2	1	
МН3	т.п. 903-1-154 альбом II ч.4 КЖИ-МН3	—"—	МН3	10	
МН4	т.п. 903-1-154 альбом II ч.4 КЖИ-МН4	—"—	МН4	10,2	п.м
МН5	т.п. 903-1-154 альбом II ч.4 КЖИ-МН5	—"—	МН5	3	
МН6	т.п. 903-1-154 альбом II ч.4 КЖИ-МН6	—"—	МН6	21,3	п.м
МН7	т.п. 903-1-154 альбом II ч.4 КЖИ-МН7	—"—	МН7	51,0	п.м
МН8	т.п. 903-1-154 альбом II ч.4 КЖИ-МН8	—"—	МН8	39,8	п.м
МН14	т.п. 903-1-154 альбом II ч.4 КЖИ-МН14	—"—	МН14	19,3	п.м
С1	т.п. 903-1-154 альбом II ч.4 КЖИ-С1	Арматурная сетка	С1	636,0	п.м
С2	ГОСТ 8478-66	Сетка рулонная 200/200/3/3 2500		196,0	п.м
	ГОСТ 103-76	Сталь полосовая -60×8		123,0	п.м
	ГОСТ 8568-77	Сталь рифленная δ=5мм		26,7	м²
	То же	То же δ=6мм		101,4	м²
	ГОСТ 8509-72	Сталь угловая равнополочная L 50×5		8,0	п.м
Р1	т.п. 903-1-154 КЖИ-Р1, Р1А альбом III ч.4	Решётка	Р1	6	8,5 кг
Р1А	То же	То же	Р1А	2	11,7 кг
ЛП2	1.459-2 Вып.2	Перила	ЛП2	9	13,0 кг
С1	То же	Стремянка	С1	3	36,0 кг
Люк Л	ГОСТ 3634-61	Люк чугунный легкий	Люк Л	2	0,07 т

Марка	Обозначение	Наименование		К-во	Примечание
		Склад серной кислоты			
БМ1	ИС-01-04 Вып.2	Балка	БС-2	1	0,018т.
	ГОСТ 5781-75	Сталь круглая арматурная ф10 AIII Ry=1500		5	4,7кг
	т.п. 903-1-154 КЖИ-МН8 альбом II ч.4	Изделие закладное	МН8	12,5	п.м
	т.п. 903-1-154 КЖИ-С1 альбом II ч.4	Сетка арматурная	С1	12,5	п.м
		Сталь рифленая	δ=6мм	6,6	м²
		Сталь полосовая	-60×8	8,0	п.м
		Эстакада трубопроводов			
ОП1	3.015-1 Вып. III	Опора	ОП1220	2	2,03т
ОП2	То же	То же		1	1,53т.
Т2	—"—	Траверса	Т2	17	0,336т
Т3	—"—	То же	Т3	6	0,114т
Б1	—"—	База	Б45	4	0,085т
Б2	—"—	То же	Б50	8	0,090т

1. Исходные данные по проектированию и указания по примечанию проекта приведены в пояснительной записке.
2. За относительную отметку 0,000 принят уровень пола котельной.
3. Монолитные бетонные и железобетонные конструкции выполнить в соответствии с указаниями СНиП III-15-76.
4. Монтаж сборного железобетона выполнить согласно СНиП III-16-73 СНиП III-А-II-70 снип 319-65, а также в соответствии с указаниями примененных серий.
5. Изготовление и установку закладных деталей производить в соответствии с указаниями СН 319-65* СН 393-69 и ГОСТ 14098-68.
6. Открытые поверхности закладных и монтажных деталей покрыть:
   а) внутри котельной - 2 слоями эмали ПФ-115 по слою грунта ГФ-020
   б) снаружи - 2 слоя ХС-010 или ФЛ-03К, 2 слоя эмали ХВ-124 или ХВ-125 (ГОСТ 10144-74) общей толщиной слоя 110 мкм.
7. В основании фундаметтов под оборудование и каналов устраивается подготовка из щебня, втрамбованного в грунт толщиной 100мм.

Изм. Лист. № докум. Подп.		Т.П. 903-1-154 КЖ	
Гл.инж.пр. Думин		Котельная с тремя водогрейными котлами КВ-ГМ-30 и тремя паровыми котлами Е-1,0-13-ГМ с открытой системой теплоснабжения	
Нач.отд. Калетов			
Гл.инж. Чудновская		Лит.	Лист.	Листов
Рук.гр. Бартковский		Р	3	
Инж. Иезинькова				
Гл.инж. Антоновская		Общие данные (окончание)	Гипростроймат. Латв.ССР ЛАТГИПРОПРОМ г.Рига
Пров. Бартковский			

Копировал: Чубанова 15858-05 6 Формат 22Г

Типовой проект 903-1-154 альбом II часть 2

Маркировочный план подземного хозяйства в осях „1÷5 и „А÷Д"

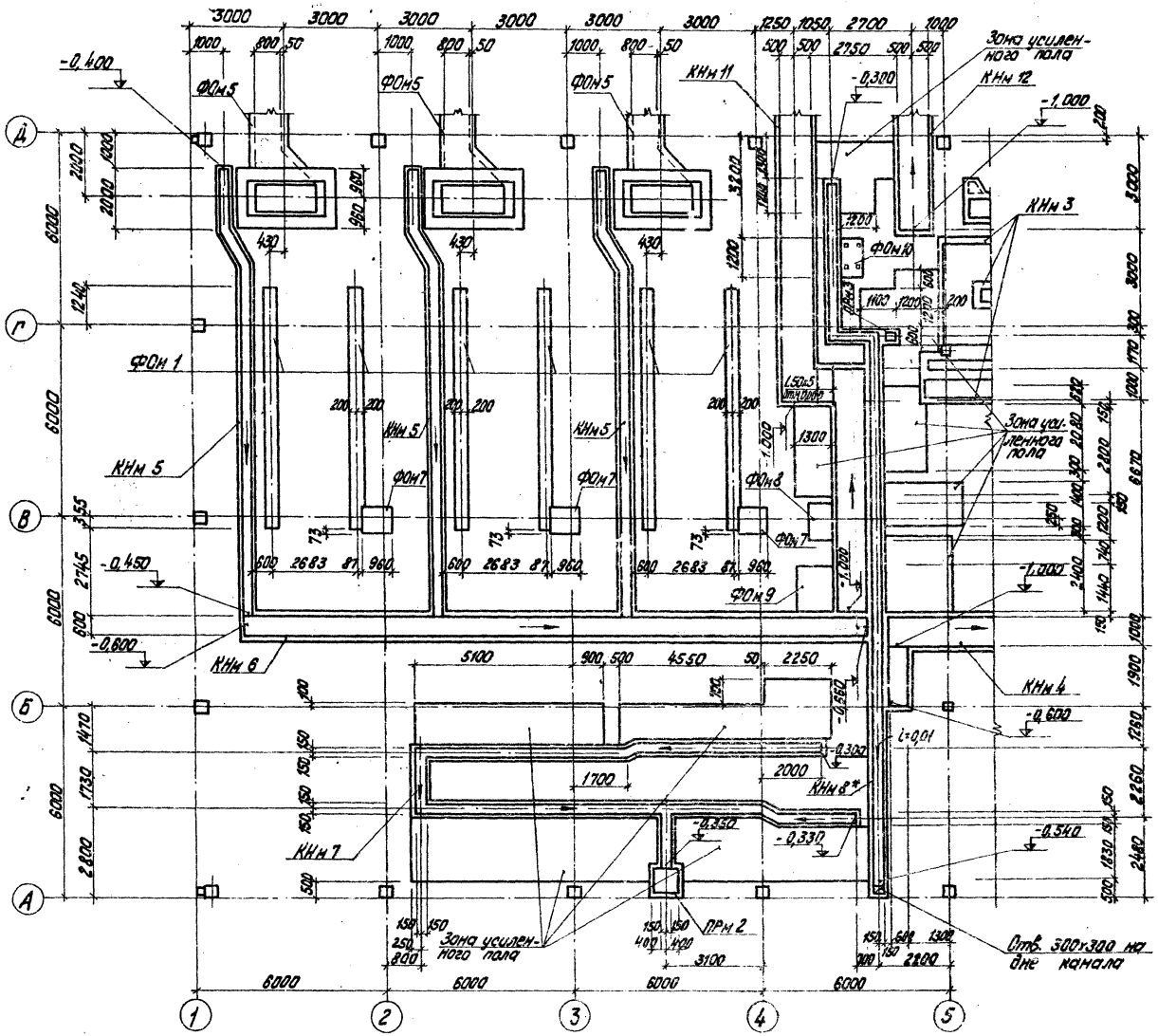

Спецификация элементов к маркировочным схемам расположенным на листах КЖ-4÷6 (начало)

Марка	Обозначение	Наименование		К-во	Примечание
		Маркировочный план подземного хозяйства			
ФОм1	КЖ-24	Фундаменты под оборудование	ФОм1	6	
ФОм2	КЖ-17÷КЖ-20	То же	ФОм2	6	
ФОм3	То же	—"—	ФОм3	18	
ФОм4	—"—	—"—	ФОм4	3	
ФОм5	КЖ-26, КЖ-27	—"—	ФОм5	3	
ФОм6	То же	—"—	ФОм6	3	
ФОм7	КЖ-24	—"—	ФОм7	3	
ФОм8	КЖ-25	—"—	ФОм8	1	
ФОм9	КЖ-24	—"—	ФОм9	1	
ФОм10	То же	—"—	ФОм10	1	
ФОм11	КЖ-25	—"—	ФОм11	4	
ФОм12	То же	—"—	ФОм12	1	
ФОм13	КЖ-17÷КЖ-20	—"—	ФОм13	3	
ФОм14	КЖ-24	—"—	ФОм14	6	
ФОм15	КЖ-25	—"—	ФОм15	3	
ПРм1	КЖ-17÷КЖ-20	Приямок	ПРм1	3	
ПРм2	КЖ-21	То же	ПРм2	1	
ПРм3	То же	—"—	ПРм3	1	
ПРм4	КЖ-22, 23	—"—	ПРм4	1	

* Внутренние поверхности канала покрыть шпаклевкой ЭП-00-10 (ГОСТ 10277-75).

Изм	Лист	№ докум.	Подп.	Дата	ТП 903-1-154 КЖ
Гл. инж. пр.		Думан			Котельная с тремя водогрейными котлами КВ-ГМ-30 и тремя паровыми котлами ДЕ-6-14 ГМ для закрытой системы теплоснабжения
Нач. отд.		Калетов			Лит. / Лист / Листов
Гл. констр.		Андриевская			Р / 4
Рук. гр.		Барткевич			
Инж.		Кузнецова			Маркировочный план подземного хозяйства в осях „1÷5" и „А÷Д"
Н. контр.		Андриевская			Госстрой Латв. ССР ЛАТГИПРОПРОМ г. Рига
Пров.		Барткевич			

Копировал: Тук...

15858-05 7

Формат 22

Маркировочный план подземного хозяйства в осях „5÷12" и „А÷Д"

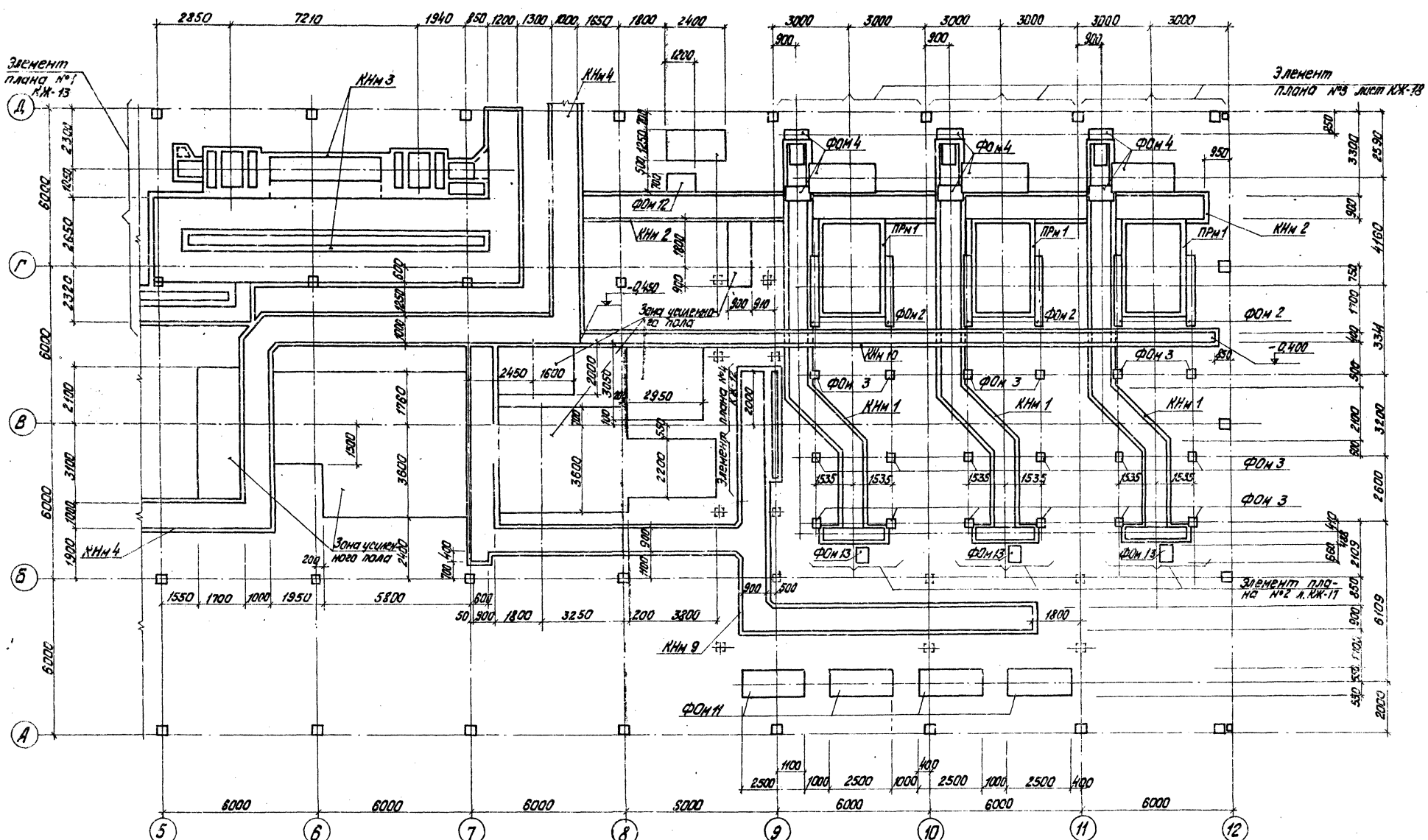

Типовой проект 903-1-154 Альбом II часть 2

Согласовано:
Отд. ТМ Сурмонова
Отд. 3 Викманов

Изм.	Лист	№ докум.	Подп.	Дата
Гл. инж. пр.	Думан			
Нач. отд.	Калетов			
Гл. констр.	Андриевская			
Рук. гр.	Барткевич			
Инж.	Кузнецова			
Н. контр.	Андриевская			
Пров.	Барткевич			

ТП 903-1-154 КЖ

Котельная с тремя водогрейными котлами КВ-Гм-30 и тремя паровыми котлами ДЕ-25-14 ГМ для закрытой системы теплоснабжения

Лит.	Лист	Листов
Г	5	

Маркировочный план подземного хозяйства в осях „5÷12" и „А÷Д"

Госстрой Латв. ССР ЛАТГИПРОПРОМ г. Рига

Копировал Тукин

15858-05 8

Формат 22г

Типовой проект 903-1-154 альбом II ч.2

Маркировочный план подземного хозяйства, схема закладных деталей и перекрытие каналов на отм. 0,000 в осях „1-5", „Д-Е"

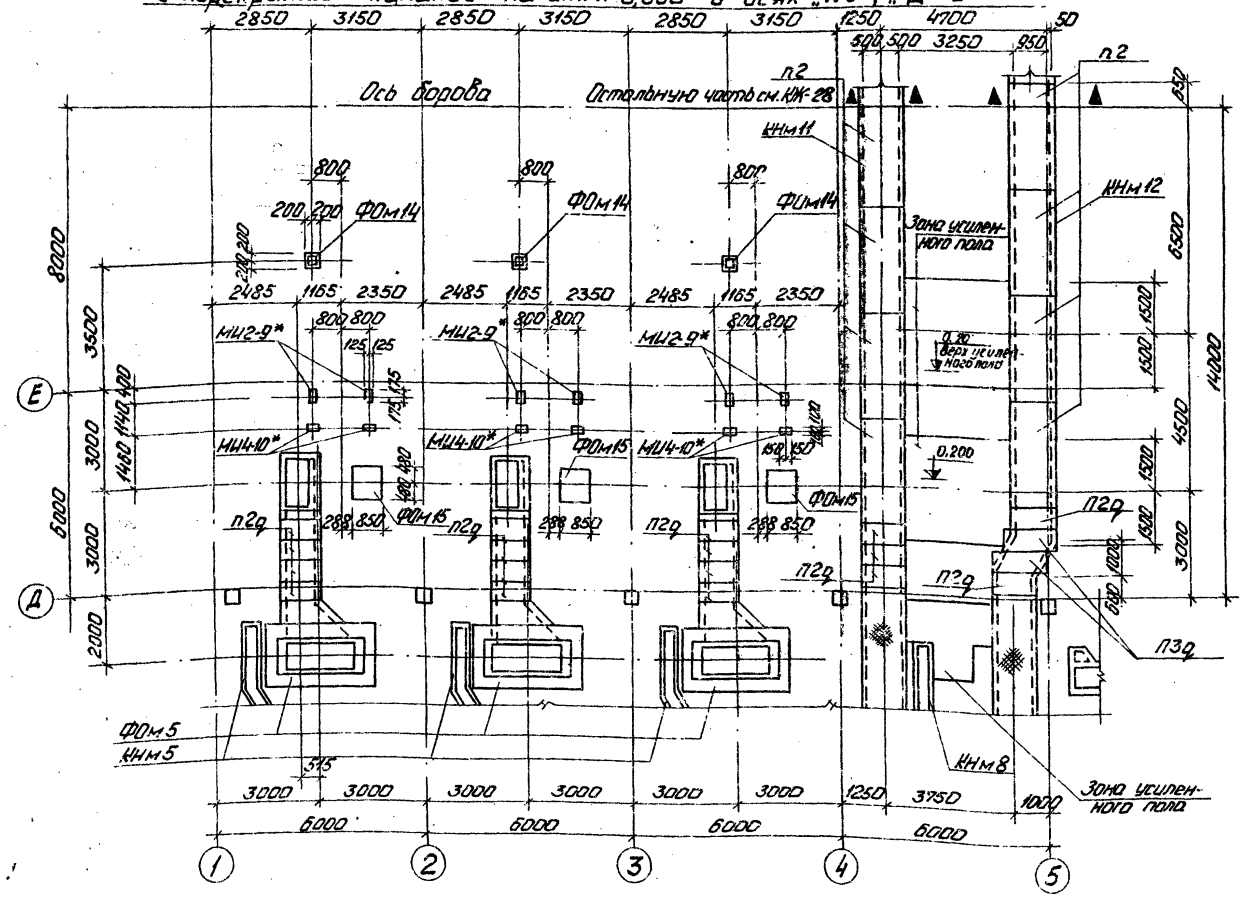

1 — 1

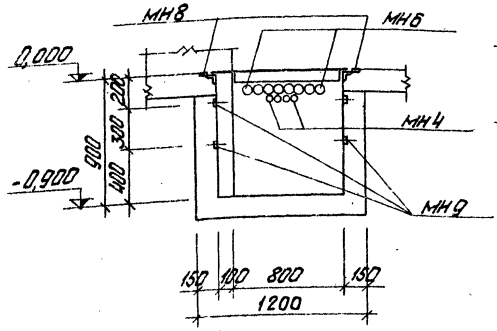

2 — 2

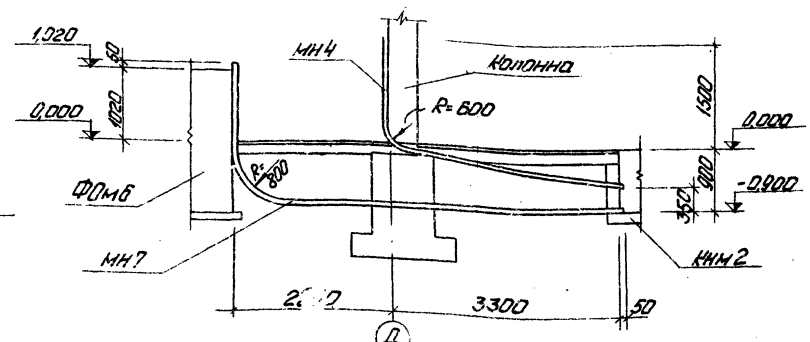

Спецификация элементов к маркировочным схемам расположенным на листах КЖ-4÷6 (продолжение)

Марка	Обозначение	Наименование		Кво	Примечание
		Маркировочный план подземного хозяйства			
КНм1	КЖ-17÷КЖ-20	Каналы	КНм1	3	
КНм2	То же	То же	КНм2	1	
КНм3	КЖ-13÷КЖ-16	—"—	КНм3	1	
КНм4	КЖ-4÷КЖ-12	—"—	КНм4	1	
КНм5	То же	—"—	КНм5	3	
КНм6	—"—	—"—	КНм6	1	
КНм7	—"—	—"—	КНм7	1	
КНм8*	—"—	—"—	КНм8*	1	
КНм9	—"—	—"—	КНм9	1	
КНм10	—"—	—"—	КНм10	1	
КНм11	КЖ-4÷КЖ-6, КЖ-29	—"—	КНм11	1	
КНм12	То же	—"—	КНм12	1	
КНм13	КЖ-4÷КЖ-12	—"—	КНм13	1	
П1д	Серия ИС-01-04 Вып.2	Канальные плиты перекрытий	П1д	115	0,10т.
П2	То же	То же	П2	114	0,85т.
П2д	—"—	—"—	П2д	16	0,18т.
П3д	—"—	—"—	П3д	5	0,23т.
П4д	—"—	—"—	П4д	1	0,33т.

* См. примечание на л. КЖ-7.

Согласовано:
Отдел ТМ Хомяков
Отдел ЭЗ Куликова

					ТП 903-1-154 КЖ	
Гл.инж.пр.	Дьякон				Котельная с тремя паровыми котлами ДЕ-24-14ГМ для закрытой системы тепл. снабжения	
Нач.отд.	Колетов					Стадия / Лист / Листов
Гл.констр.	Андреева					Р / 6
Рук.гр.	Подгорная					
Инж.	Казнецова				Маркировочный план подземного хозяйства, схема закладных деталей и перекрытие каналов на отм. 0,000 в осях 1-5, Д-Е. Разрезы 1-1, 2-2.	Госстрой СССР ЛАТГИПРОПРОМ г. Рига
Н.контр.	Андреева					
Проб.	Подгорная					
Гл.инженер	Цветаева				15858-05	Формат А2

Маркировочная схема закладных деталей на отм. 0,000 в осях „7÷12 и „Д-Е"

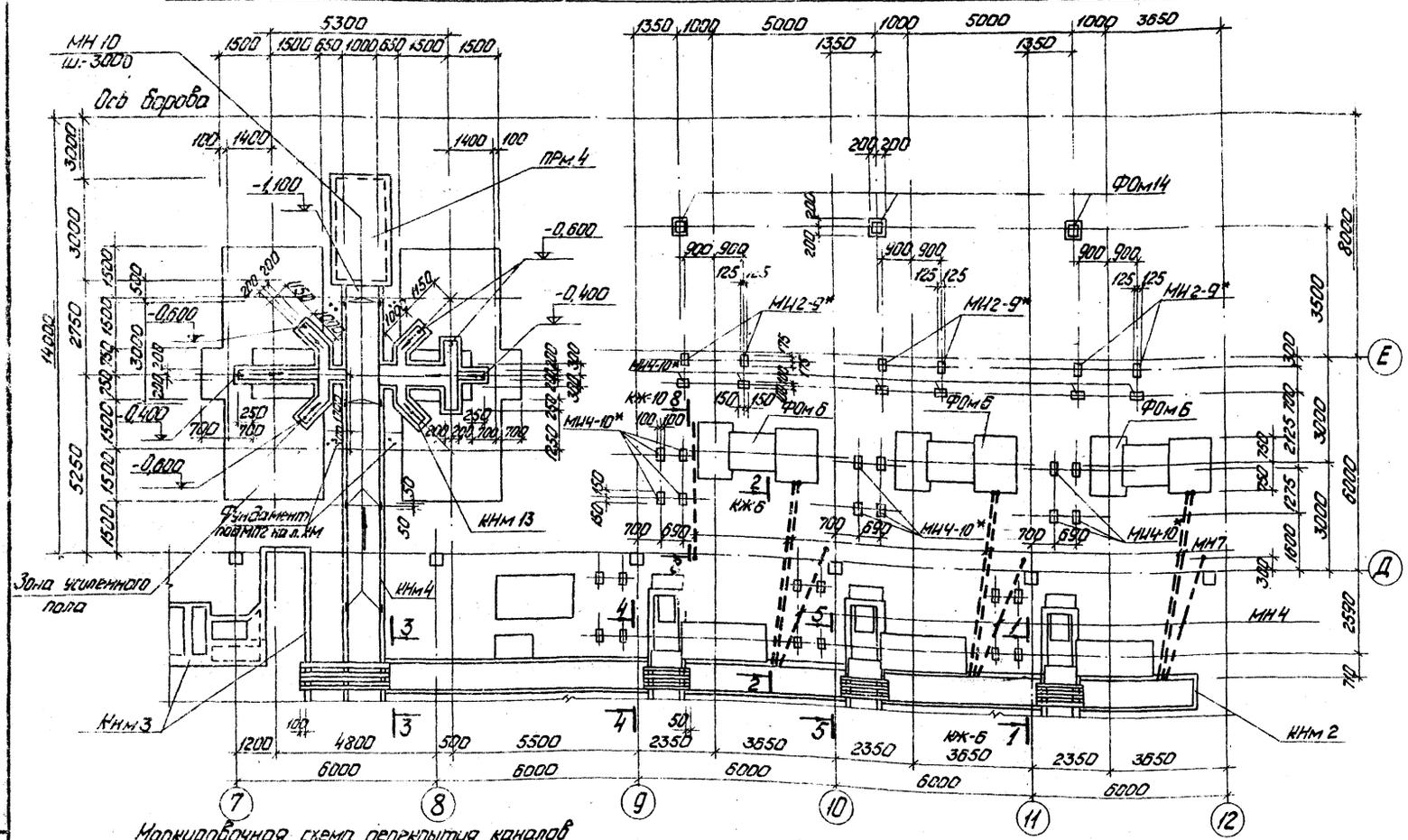

3 — 3

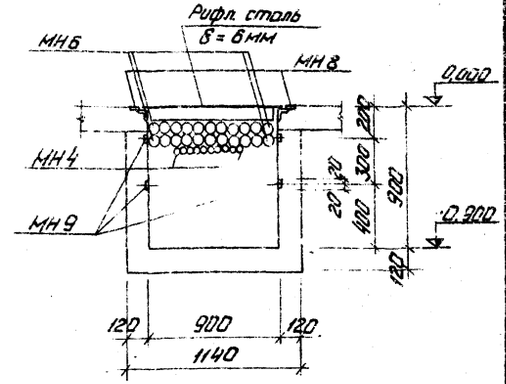

4 — 4

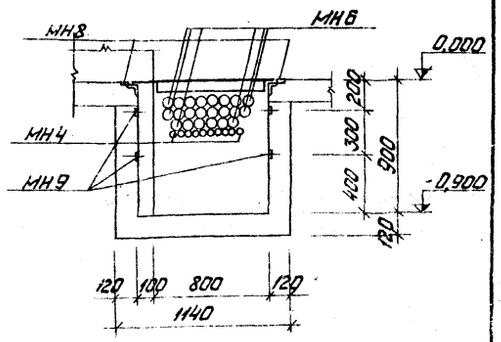

*Закладные детали в осях „1÷12", „Д-Е" при наружной температуре -40° закладывать в полу на отм. 0,000 в остальных случаях на отм. -0,150.

Маркировочная схема перекрытия каналов на отм. 0,000 в осях „7-8" и „Д-Е"

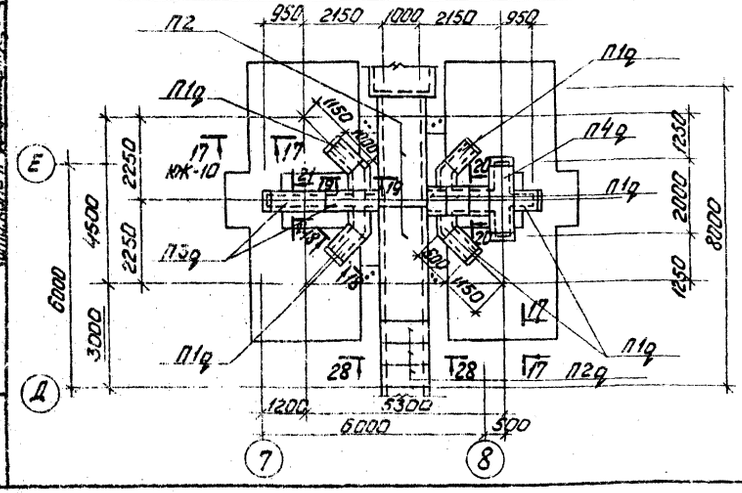

5 — 5

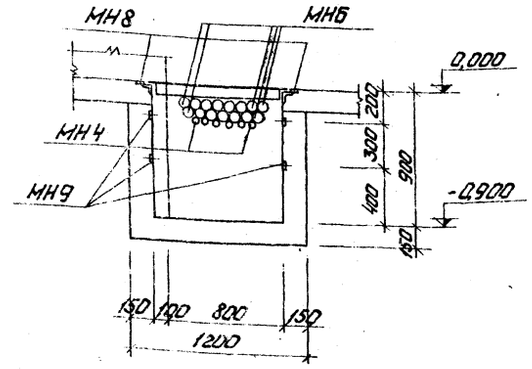

Изм.	Лист	№ докум.	Подп.	Дата	Т.п. 903-1-154 КЖ
Гл. инж. пр.		Думан			Котельная стремя водогрейными котлами КВ-ГМ-30 и тремя паровыми котлами ДЕ-25-14ГМ для закрытой системы теплоснабжения
Нач. отд.		Калетов			Лит. Р / Лист 7 / Листов
Гл. констр.		Андреевская			
Рук. гр.		Барткевич			
Инж.		Кузнецова			Маркировочная схема закладных деталей на отм. 0,000 в осях „7÷12" и „Д-Е" Разрезы 3-3 ÷ 5-5.
Н. контр.		Андреевская			Госстрой Латв. ССР ЛАТГИПРОПРОМ г. Рига
Пров.		Барткевич			

Копировал: Чубанова 15858-05 10 Формат 22 г.

Инв. № подл. | Дата и подп. | Отдел ТМ | Отдел Э | Отд. КиПи А | Рукомонтаж | Рукомонтаж

Типовой проект 903-1-154 альбом Ч. 2

Маркировочная схема закладных деталей и перекрытие каналов на отм. 0,000 в осях „1-5" и „А-Д"

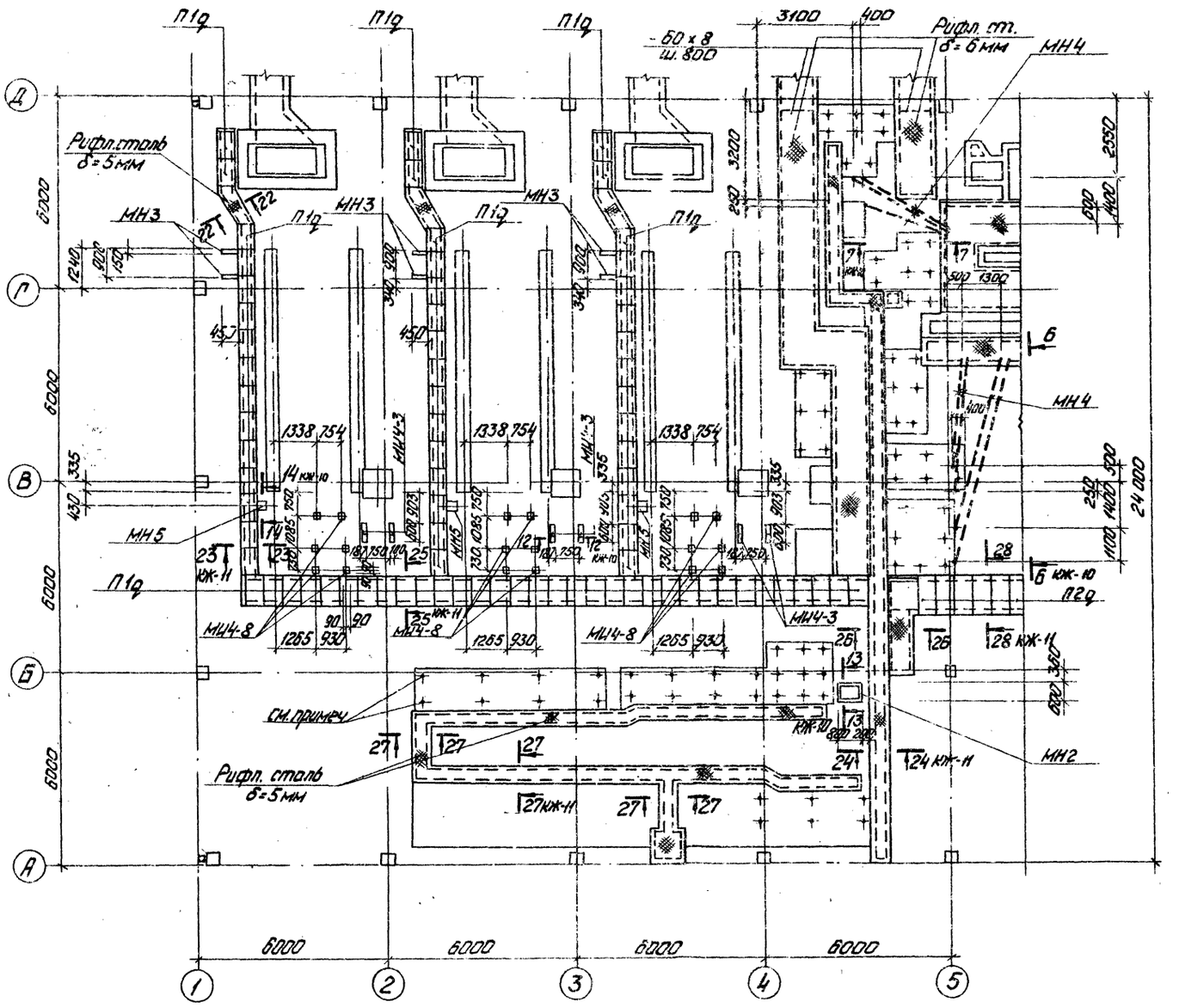

Спецификация элементов к маркировочным схемам расположенным на листах КЖ- (окончание)

Марка	Обозначение	Наименование	К-во	Примечание
ПП2	1.459-2 Вып. 2	Перила ПП2	9	13,0 кг
С1	То же	Стремянка С1	3	33,0 кг
МИ2-9	3.400-6	Закладное изделие МИ2-9	12	
МИ3-2	То же	То же МИ3-2	30	
МИ4-3	— " —	— " — МИ4-3	12	
МИ4-8	— " —	— " — МИ4-8	18	
МИ4-10	— " —	— " — МИ4-10	35	
МЧ-4-1	1.400-6 Вып. 1	— " — МЧ-4-1	14	4,0 кг
МН2	Т.П. 903-1-154 КЖИ-МН2 альбом II ч. 4	— " — МН 2	1	
МН3	Т.П. 903-1-154 КЖИ-МН3 альбом II ч. 4	— " — МН 3	10	
МН4	Т.П. 903-1-154 КЖИ-МН4 альбом II ч. 4	— " — МН 4	102,4	п.м
МН5	Т.П. 903-1-154 КЖИ-МН5 альбом II ч. 4	— " — МН 5	3	
МН6	Т.П. 903-1-154 КЖИ-МН6 альбом II ч. 4	— " — МН 6	218,3	п.м
МН7	Т.П. 903-1-154 КЖИ-МН7 альбом II ч. 4	— " — МН 7	51,0	п.м
МН8	Т.П. 903-1-154 КЖИ-МН8 альбом II ч. 4	— " — МН 8	265,0	п.м
МИ4-13	3.400-6	— " — МИ4-13	213,0	п.м
С1	Т.П. 903-1-154 КЖИ-С1 альбом II ч. 4	Арматурная сетка С1	479,0	п.м
С2	ГОСТ 8478-66	Сетка рулонная 2000/2000/18 2500	198,0	п.м
	ГОСТ 103-75	Сталь полосовая -60×8	75,0	п.м
	ГОСТ 8568-77	Рифленая сталь δ=5мм	22,6	м²
	То же	То же δ=6мм	58,4	м²

Отверстия в полу сверлить после получения оборудования. Болты устанавливать на эпоксидном клее согласно инструкции СН 471-75.

Согласовано: Отдел ТМ Комарин; Отдел ЭМ Комарин

Инв. № подл. | Дата и подп. | Взам. инв. №

Гл. инж. пр.	Думан			Т.П. 903-1-154 КЖ
Нач. отд.	Колетов			Котельная с тремя водогрейными котлами КВ-ГМ-30 и тремя паровыми котлами ДЕ-25-14ГМ для закрытой системы теплоснабжения
Гл. констр.	Антропов			Стадия: Р; Лист: 8; Листов:
Рук. гр.	Барлиевич			
Инж.	Кузнецова			
Н. контр.	Антропов			Маркировочная схема закладных деталей и перекрытие каналов на отм. 0,000 в осях „1-5" и „А-Д"
Проб.	Барлиевич			Госстрой СССР ЛАТГИПРОПРОМ Рига

Копировал Чубанова | 15858-05 11 | Формат А2

Типовой проект 903-1-154 альбом II ч.2

Маркировочная схема закладных деталей и перекрытие каналов на отм. 0,000 в осях „5÷12" и „А÷Д"

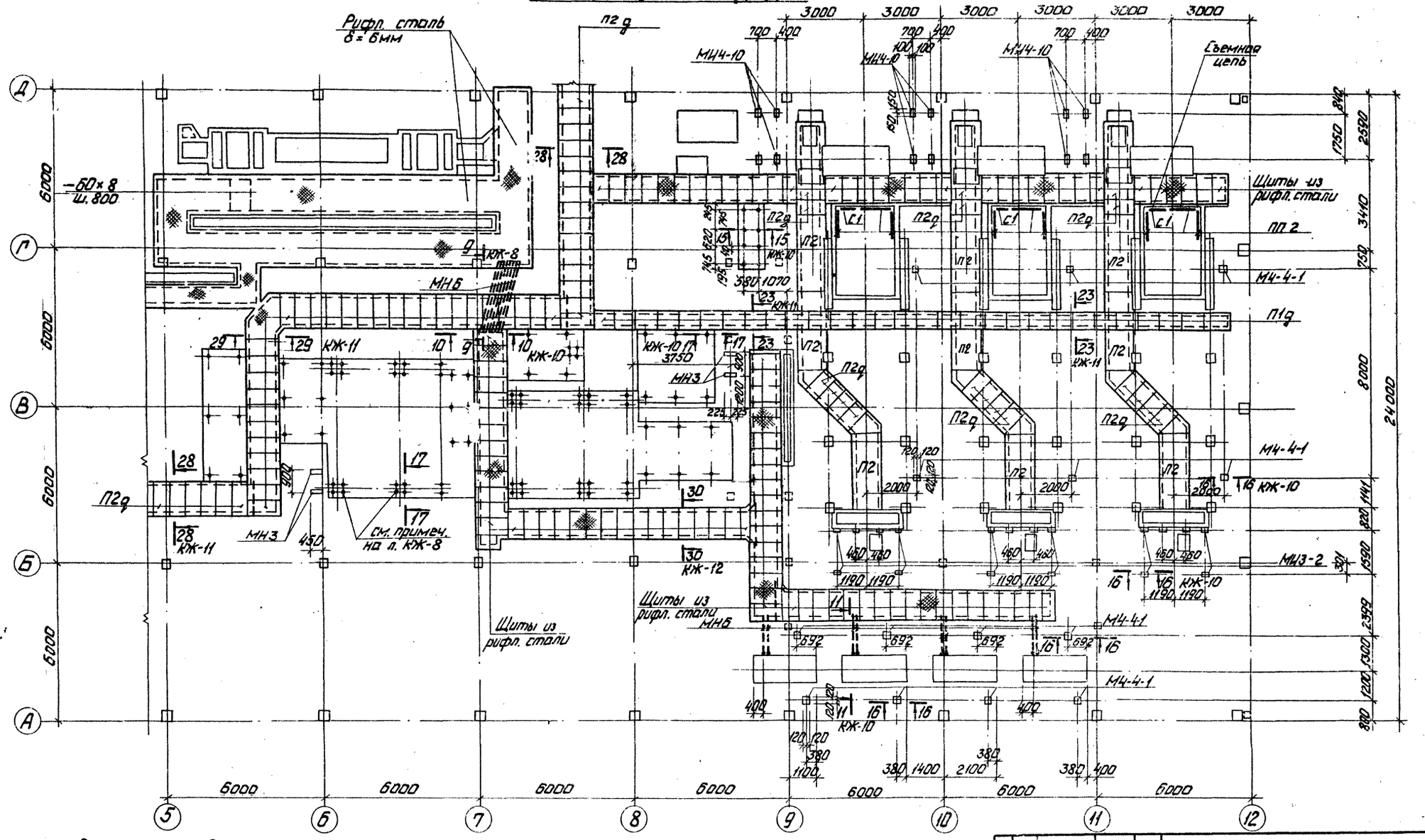

Съемный щит для перекрытия каналов (пример решения)

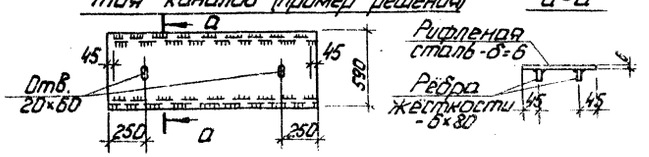

Согласовано:
Отдел СМ Сурманин
Отдел Эл. Викманов

Инж.	Лист	№ докум.	Подп.	Дата
Гл. инж. пр.		Думан		
Нач. отд.		Калетов		
Гл. констр.		Андриевская		
Рук. гр.		Барткевич		
Инж.		Кузнецова		
Н. контр.		Андриевская		
Пров.		Барткевич		

Т.п. 903-1-154 КЖ-

Котельная с тремя водогрейными котлами КВ-ГМ-30 и тремя паровыми котлами ДЕ-25-14 ГМ для закрытой системы теплоснабжения.

Лит.	Лист	Листов
Р	9	

Маркировочная схема закладных деталей и перекрытие каналов на отм. 0,000 в осях „5÷12" и „А÷Д"

Госстрой Латв. ССР ЛАТГИПРОПРОМ г. Рига

Копировал: Чубанова 16858-05 12 Формат 22

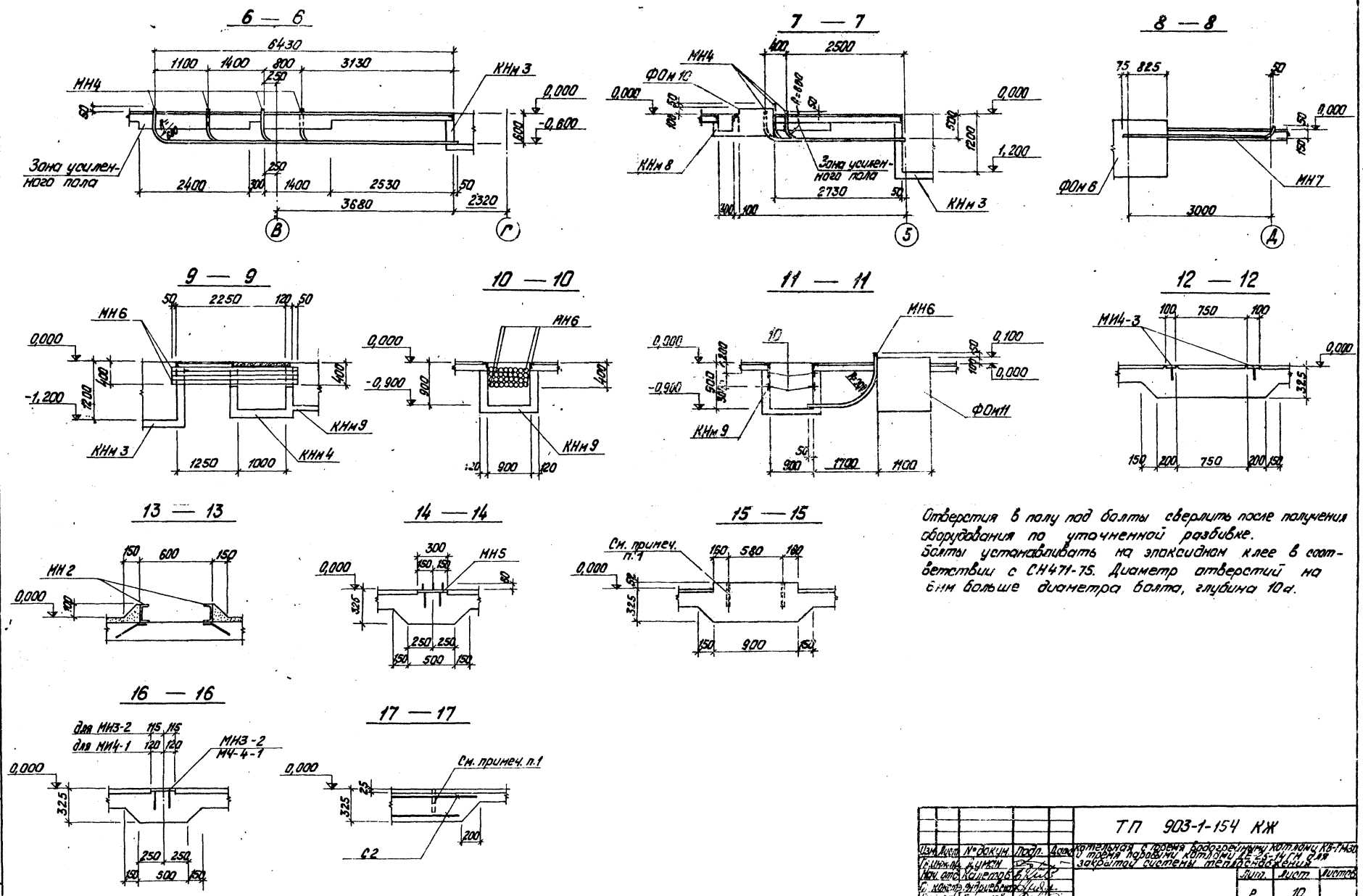

Отверстия в полу под болты сверлить после получения оборудования по уточненной разбивке.
Болты устанавливать на эпоксидном клее в соответствии с СН471-75. Диаметр отверстий на 6мм больше диаметра болта, глубина 10d.

Типовой проект 903-1-154 Альбом II часть 2

Изм.	Лист	№ докум.	Подп.	Дата	ТП 903-1-154 КЖ
Гл. инж. пр.		Кумин			Котельная с тремя водогрейными котлами КВ-ГМ30 и тремя паровыми котлами ДЕ-25-14ГМ для закрытой системы теплоснабжения
Нач. отд.		Калетов			Лит. Р / Лист 10 / Листов
Гл. конструктор		Андриевский			
Инж. гр.		Бартkевич			
Инж.		Кузнецова			Подземное хозяйство. Разрезы 6-6 ÷ 17-17.
Н. контр.		Андриевский			Госстрой Латв. ССР ЛАТГИПРОПРОМ г. Рига
Пров.		Бартkевич			

Копировал: Тук 15858-05 13 Формат 22г

Инв. № подл. | Подп. и дата

Типовой проект 903-1-154 альбом II часть 2

Согласовано: ГИ спец ТО Изумцева

Инв. № подл. | Подп. и дата | Взам. инв. №

18 — 18

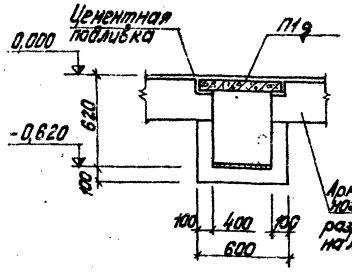

19 — 19

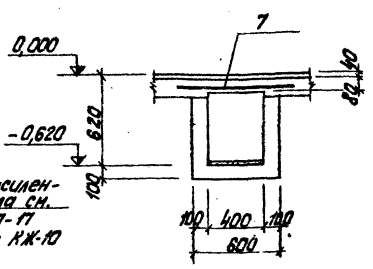

20 — 20

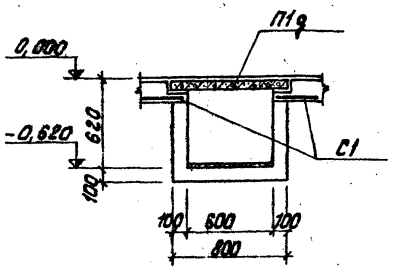

21 — 21

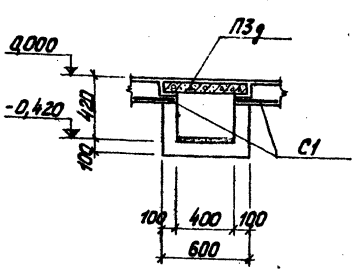

22 — 22

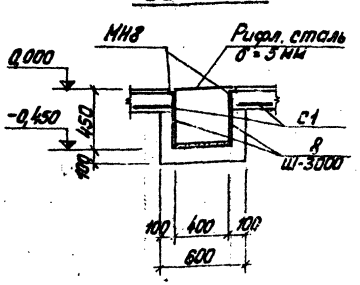

23 — 23

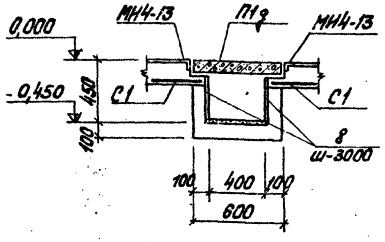

24 — 24

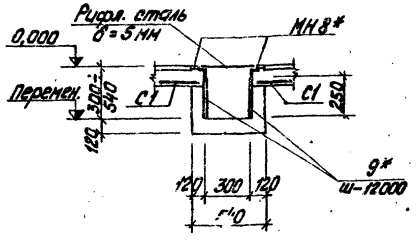

25 — 25

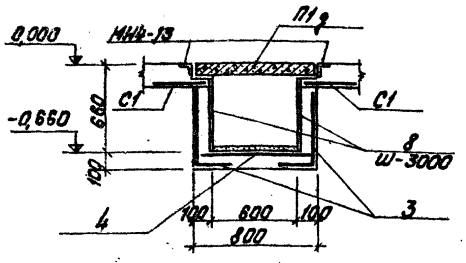

26 — 26

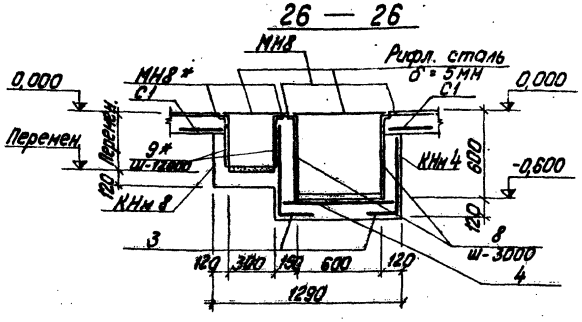

27 — 27

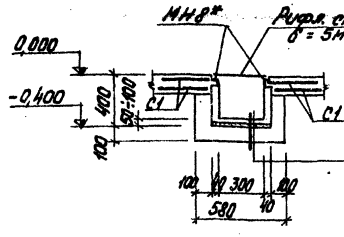

Керамическая плитка на кислотоупорной силикатной замазке с разделкой швов типа „арзамит-5" — 25 мм
3х слойная битумно-рулонная изоляция - 15мм
Цементно-песчаная стяжка по уклону 10÷60 мм
Бетон М-200 - 100 мм

28 — 28

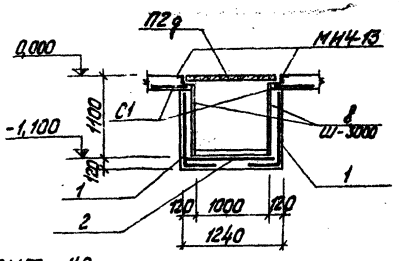

29 — 29

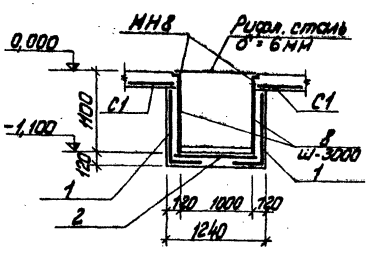

Наружные поверхности изделий отмеченных * покрыть шпаклевкой ЭП-00-10 ГОСТ 10277-76 (покрытие каналов КНм-7, КНм-8 - с обеих сторон) общей толщиной слоя 130 мкм.

Выборка стали на один элемент, кг.

Марка элемента	Арматурные изделия: Закладная арматура по ГОСТ 6727-53 Класс В I Ø мм 4	5	Итого	Арматурная сталь ГОСТ 5781-75 Класс А I Ø мм 6	Итого	Класс А III Ø мм 8	12	Итого	Закладные изделия: Продольная сталь δ=4	δ=5	δ=10	Арматурная сталь ГОСТ 5781-75 Ø мм и класс 8А III	12А II	Итого	Всего
КНм 4	104,3	8,0	112,3												112,3
КНм 5										36,2		2,3		38,5	38,5
КНм 6	25,5	75,2	100,7							58,3		3,7		62,0	162,7
КНм 8										18,9		1,4		20,3	20,3
КНм 9	63,6		63,6	15,4	15,4	334,0	22,5	356,5	203,0		9,6	48,9	1,8	263,3	698,8
КНм 10										45,4		3,0		48,4	48,4
КНм 13	1,0		1,0			6,0		6,0							7,0

Гип. Лист	№ докум.	Подп.	Дата	ТП 903-1-154 КЖ	
Гл. инж. пр.	Думан			Котельная с тремя водогрейными котлами КВ-ГМ-30 и тремя паровыми котлами ДЕ-16-14 ГМА для закрытой системы теплоснабжения	
Нач. отд.	Капетов				Лит. Р / Лист 11 / Листов
Гл. констр.	Андриевская				
Рук. гр.	Бартковец			Подземное хозяйство. Разрезы 18-18 ÷ 29-29	Госстрой Латв. ССР ЛАТГИПРОПРОМ г. Рига
Инж.	Кузнецова				
Н. контр.	Бартковец				
Пров.	Бартковец				
Копировал: Тукк				15858-05 14	Формат А2Г

Типовой проект 903-1-154 альбом II часть 2

Инв. № подл. | Подп. и дата | Взам. инв. №

Согласовано:
Отд. ЗД Ильинский

Элемент плана №4

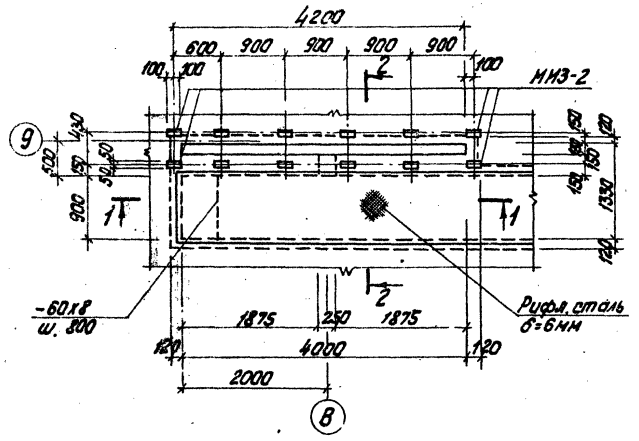

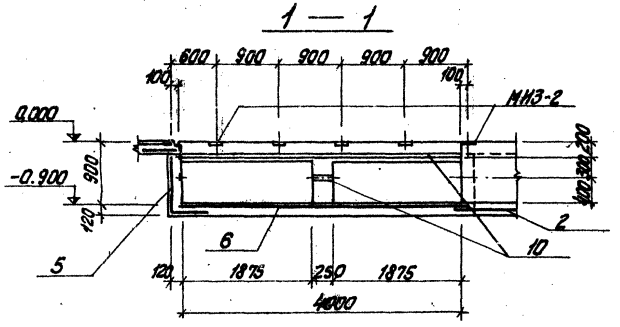

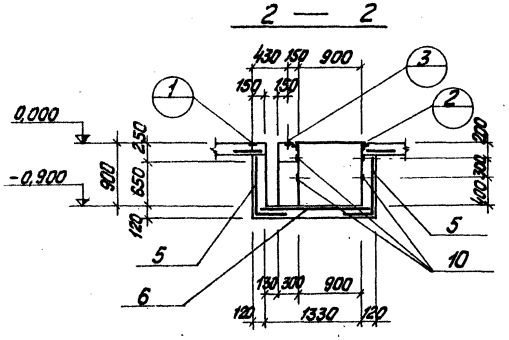

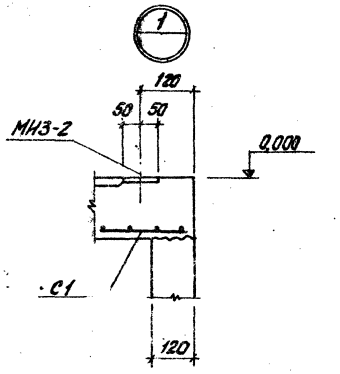

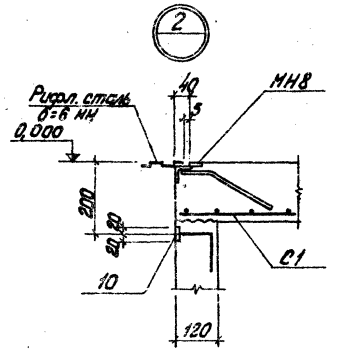

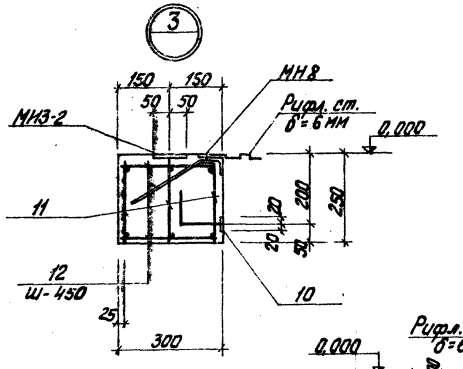

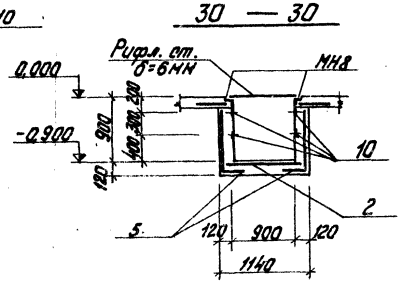

Взам. инв. №	Подп. и дата	Инв. № подл.	Поз.	Обозначение	Наименование	Кол. на исполнение								Примечание
					Документация:									
					Сборочный чертёж									
					Сборочные единицы и детали									
			1	ГОСТ 8478-66	Сетка рулонная 250/200/4/8 2300	7,10								М
			2	То же	То же 250/200/4/8 1700	35,5				35,0				М
			3	—	— 250/150/4/5 900	4,7	41,0							М
			4	—	— 250/150/4/5 1300	1,9	20,5							М
			5	—	— 250/200/4/8 1300					82,0				М
			6	—	— 250/200/4/8 2300					4,3				М
			7	—	— 250/200/4/8 900							3,0		М
			8	Т.П 903-1-154 альбом II ч. 4 КЖИ-МН10	Закладное изделие МН10		5,6	9,2			7,2			М
			9	альбом II ч. 4 КЖИ-МН11	То же МН11				1,5					М
			10	альбом II ч. 4 КЖИ-МН9	— МН9					162,4				М
			11	альбом II ч. 4 КРЧ	Каркас КР4					3				
			12	ГОСТ 5781-75	Стержни арматурные ф 6АI-С=250					20				
				3.400-6	Закладное изделие МИ3-2					6				
					Материалы:									
					Бетон М-200	16,04	2,02	3,82	3,36	3,34	13,53	3,13	1,77	м³
					Марка элемента	КЖИ 4	КЖИ 5	КЖИ 6	КЖИ 7	КЖИ 8	КЖИ 9	КЖИ 10	КЖИ 13	

Изм.	Лист	№ докум.	Подп.	Дата	Т.П 903-1-154 КЖ				
Гл. инж. пр.		Думан			Котельная с тремя водогрейными котлами КВ-ГМ-20 и тремя паровыми котлами ДЕ-25-14ГМ для закрытой системы теплоснабжения				
Нач. отд.		Кветтер				Лит.	Лист	Листов	
Гл. конст.		Андриевская				Р	12		
Рук. гр.		Барткевич			Подземное хозяйство. Элемент плана №4 Разрез 30-30.	Госстрой Латв. ССР ЛАТГИПРОПРОМ г. Рига			
Инж.		Кузнецова							
Н. контр.		Барткевич							
Пров.		Барткевич							

Копировал: Тун

15858-05 15

Формат А2

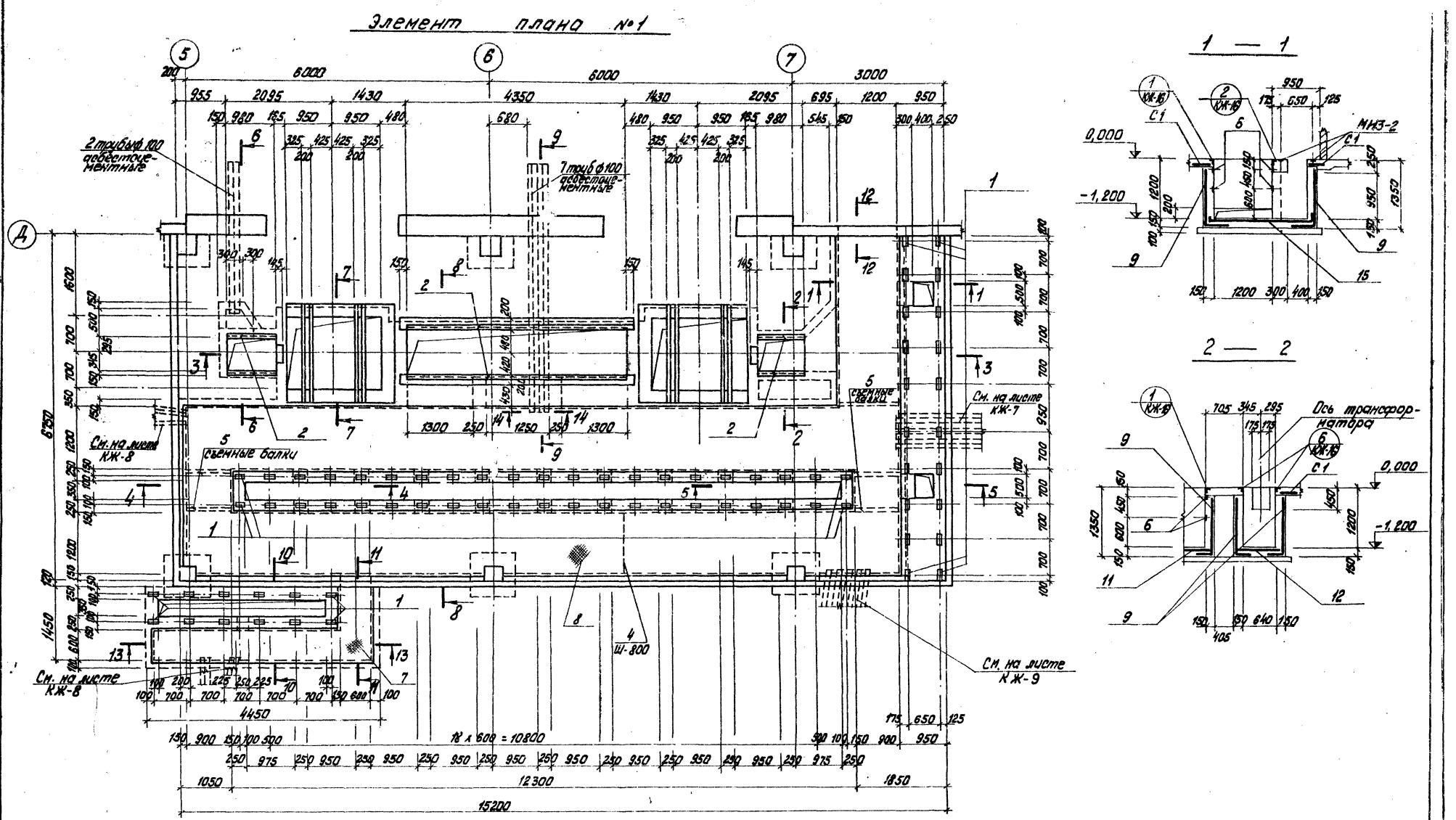

Типовой проект 903-1-154 альбом II часть 2

Согласовано:

Изм.	Лист	№ докум.	Подп.	Дата
Гл. инж. пр.		Думан		
Нач. отд.		Калетов		
Гл. констр.		Андриевский		
Рук. гр.		Бартневич		
Инж.		Кузнецова		
Н. контр.		Андриевский		
Пров.		Бартневич		

ТП 903-1-154 КЖ

Котельная с тремя водогрейными котлами КВ-ГМ-30 и тремя паровыми котлами ДЕ-25-14-ГМ для закрытой системы теплоснабжения

Лит.	Лист	Листов
Р	13	

Подземное хозяйство. Элемент плана №1 Разрезы 1-1, 2-2.

Госстрой Латв. ССР ЛАТГИПРОПРОМ г. Рига

Копировал: Тук

15858-05 16 Формат 22г

Типовой проект 903-1-154 альбом II часть 2

Инв. № подл. | Подпись и дата | Взам. инв. №

3 — 3

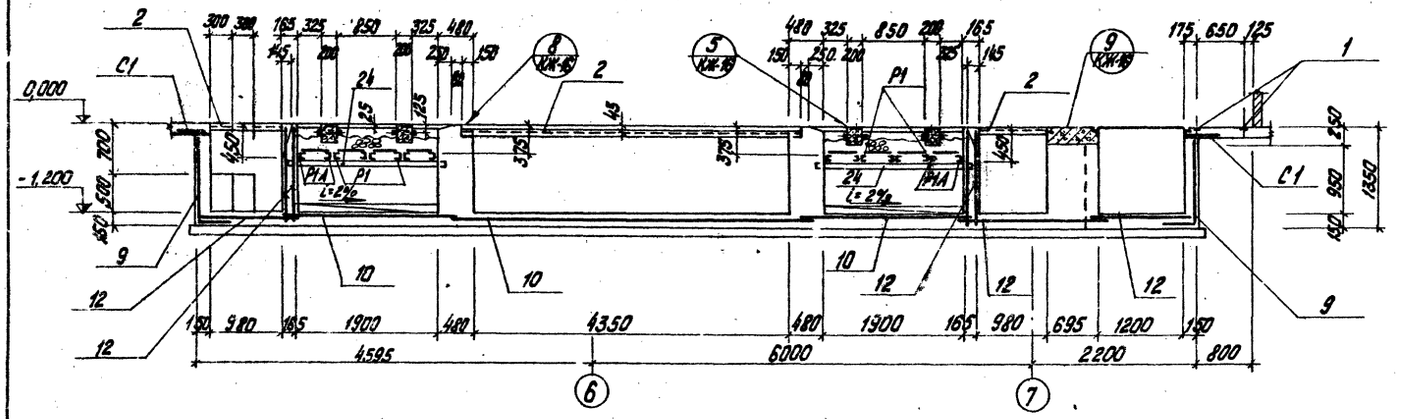

4 — 4

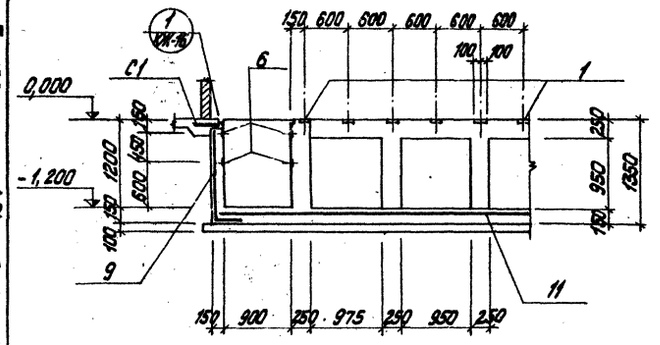

5 — 5

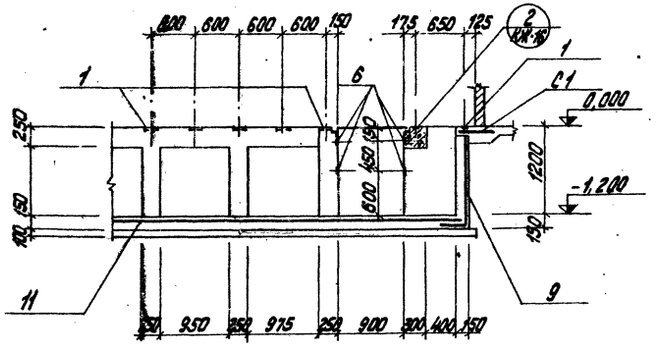

6 — 6

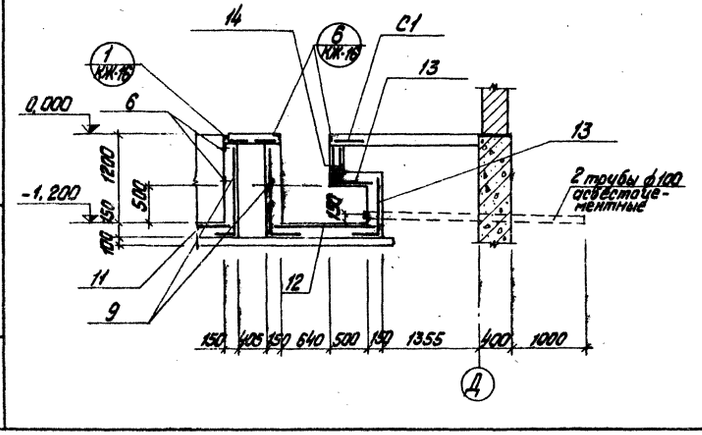

7 — 7

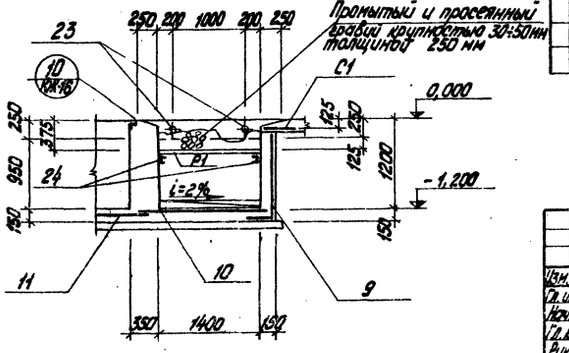

Формат	Зона	Поз.	Обозначение	Наименование	Кол.	Примеч.
				Документация		
				Сборочный чертёж		
				Сборочные единицы и детали		
				Пол / КНм 3		
			Т.П 903-1-154 альбом II ч. 4 КЖИ-С1	Арматурная сетка С1	112,0	М
		1	3.400-6	Закладное изделие МИ3-2	25/0,8	
		2	То же	То же МИ4-13	12,7	М
		3	Т.П 903-1-154 альбом II ч. 4 КЖИ-МИ8	—"— МИ 8	79,6	М
		4	ГОСТ 103-76	Сталь полосовая -60х8	46,0	М
		5	ГОСТ 8509-72	Сталь угловая равнополочная L50х5	8,0	М
		6	ТП 903-1-154 КЖИ-МИ9 альбом II ч. 4	Закладное изделие МИ9	13,0	М
		7	ГОСТ 8568-77	Сталь рифленая δ=5 мм	3,8	м²
		8	То же	То же δ=6 мм	44,0	м²
			Т.П 903-1-154 КЖИ-Р1, Р1А. альбом II ч. 4	Решетка Р1	6	
			То же	То же Р1А	2	
				КНм 3		
		9	ГОСТ 8478-66	Сетка рулонная 250/200/4/8 1800	31,2	М
		10	То же	То же 250/200/4/8 1700	10,2	М
		11	—"—	—"— 250/200/4/8 3500	15,0	М
		12	—"—	—"— 250/200/4/8 1300	14,0	М
		13	—"—	—"— 250/200/4/8 900	5,0	М
		14	—"—	—"— 250/200/4/8 2000	2,0	М
		15	—"—	—"— 250/200/4/8 2300	2,0	М
		16	—"—	—"— 100/100/3/8 2300	2,0	М
		17	—"—	—"— 250/150/3/4 900	8,0	М
		18	—"—	—"— 250/150/3/4 1700	5,0	М
		19	Т.П 903-1-154 альбом II ч. 4 КЖИ-КР5	Каркас плоский КР5	3	
		20	Т.П 903-1-154 альбом II ч. 4 КЖИ-КР6	То же КР6	93,0	М
		21	Т.П 903-1-154 альбом II ч. 4 КЖИ-КР7	—"— КР7	8	
		22	3.400-6	Закладное изделие МИ1-8	7,6	М
		23	Т.П 903-1-154 альбом II ч. 4 КЖИ-МИ12	То же МИ 12	8	
		24	Т.П 903-1-154 альбом II ч. 4 КЖИ-МИ13	—"— МИ 13	9,2	М
			КЖ-16	Стержни арматурные конт.		
				Материалы:		
				Бетон М-200	23,76	м³

Гл. инж. пр.	Дунчан			ТП 903-1-154 КЖ		
Нач. отд.	Каретов			Каталожная стальная бороздчатая котлована КВ-ГМ-30 изгиб. параметры котлована ДЕ-25-14 ГМ 018		
Гл. констр.	Кнтрачевский					
Рук. гр.	Бортневич				Лит.	Лист	Листов
Инж.	Кузнецова				Р	14	
Н. контр.	Андриевский			Подземное хозяйство. Элемент плана N 1 Разрезы 3-3÷7-7	Госстрой Латв. ССР ЛАТГИПРОПРОМ г. Рига		
Проб.	Бортневич						

Копировал: Тур

15858-05 17

Формат А2

Типовой проект 903-1-154 альбом II ч.2

8 - 8

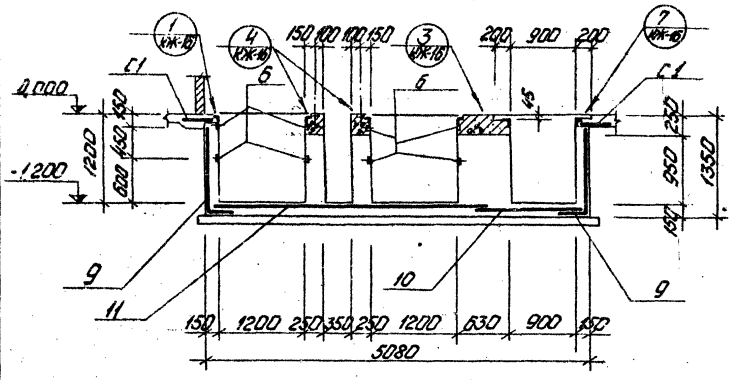

9 - 9

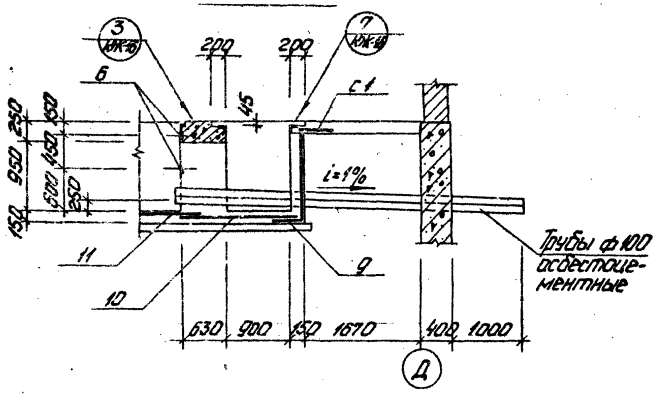

12 - 12

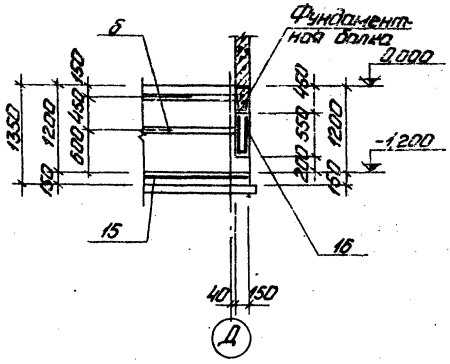

10 — 10

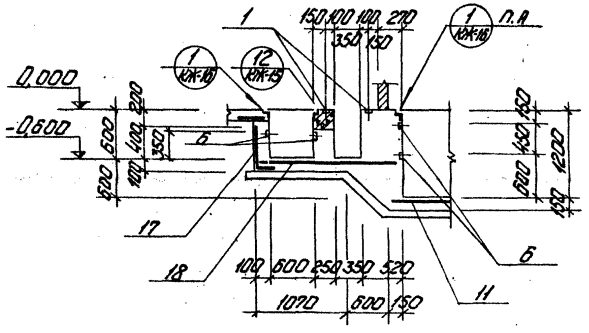

11 — 11

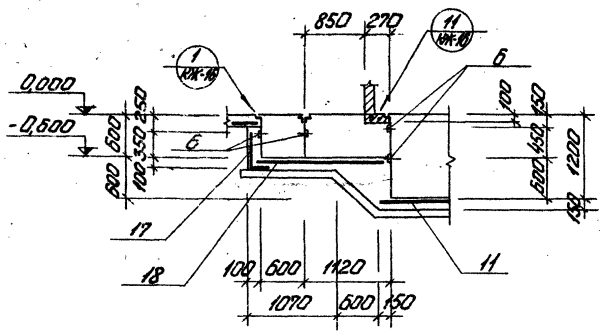

14 - 14

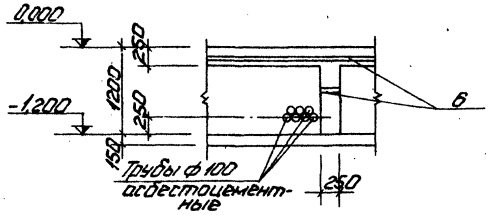

13 — 13

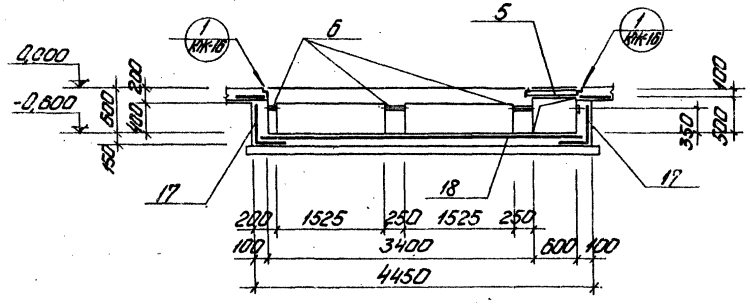

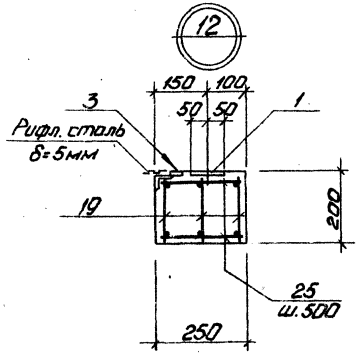

Изм.	Лист	№ докум.	Подп.	Дата	Т.П. 903-1-154 КЖ
Гл. инж. пр.		Думан			котельная стремя бодагрейными котлами КВ-ГМ-30 и тремя паровыми котлами ДЕ-25-14ГМ для закрытой системы теплоснабжения
Нач. отд.		Калетов			Лит. Р / Лист 15 / Листов
Гл. констр.		Андриевская			
Рук. гр.		Барткевич			
Инж.		Кузнецова			Подземное хозяйство. Элемент плана 1. Разрезы 8-8÷14-14. Узел 12.
Н. контр.		Андриевская			Госстрой Латв. ССР ЛАТГИПРОПРОМ г. Рига
Пров.		Барткевич			

Копировал: Чибанова 15858-05 18 Формат 22Г

Инв. № подл. | Дата и подп.

Типовой проект 903-1-154 · альбом II ч. 2

Инв. № подл. | Подп. и дата | Взам. инв. №

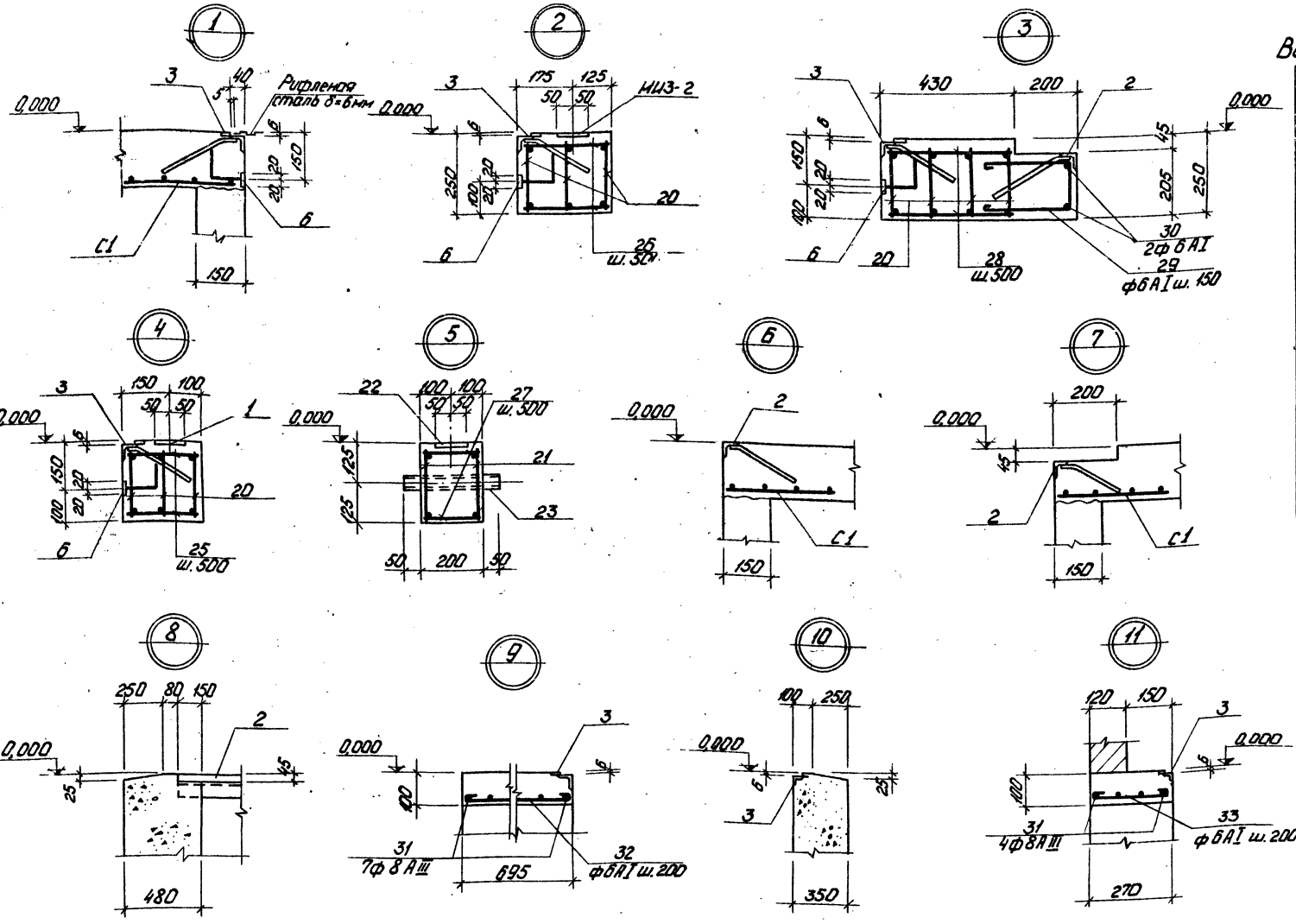

Ведомость стержней на один элемент

Марка	Поз.	Эскиз или сечение	ф мм	Длина мм	Кол.
КНм 3	25	220	6 AI	220	68
	26	270	6 AI	270	8
	27	170	6 AI	170	32
	28	400	6 AI	400	20
	29	350 / 150 / 350	6 AI	970	30
	30	4750	6 AI	4870	2
	31	3800	8 AIII	3800	7
	32	670	6 AI	790	18
	33	240	6 AI	360	4

Выборка стали на один элемент кг

Марка элемента	Арматурные изделия: Холоднотянутая арматурная проволока ГОСТ 6727-53 Класс BI ф мм 3	4	Итого	Арматурная сталь ГОСТ 5781-75 Класс AI ф мм 6	Итого	Класс AIII ф мм 8	12	Итого	Закладные изделия: Профильная сталь δ4	δ8	δ10	С12	Труба ø38×3	Арматурная сталь ГОСТ 5781-75 ф мм и класс 8 AIII	12 AII	Итого	Всего
КНм 3	3,3	77,9	81,2	19,0	19,0	429,7	49,0	478,7	172,0	48,1	76,8	95,6	4,8	49,0	14,4	460,7	1039,6

| | | |

Типовой проект 903-1-154 альбом II ч. 2

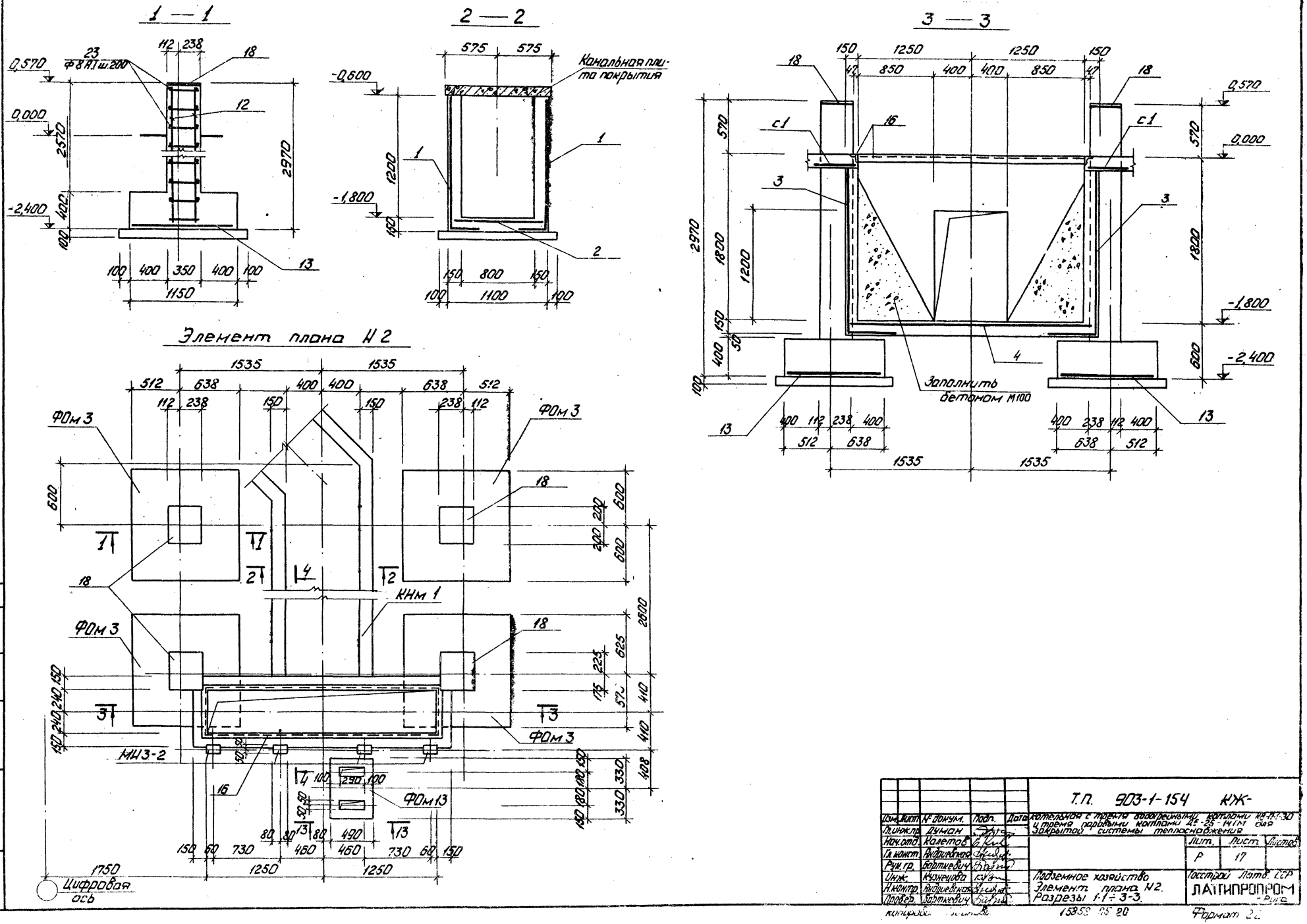

Изм.	Лист	№ докум.	Подп.	Дата	Т.П. 903-1-154 КЖ-
Гл. инж. пр.		Думан			Котельная с тремя водогрейными котлами КВ-Г-1-30 и тремя паровыми котлами ДЕ-25-14ГМ для закрытой системы теплоснабжения
Нач. отд.		Калетов			Лит. Р / Лист 17 / Листов
Гл. конст.		Андриевская			
Рук. гр.		Бортнкевич			
Инж.		Кузнецова			Подземное хозяйство. Элемент плана N2. Разрезы 1-1 ÷ 3-3.
Н. контр.		Андриевская			Госстрой Латв. ССР ЛАТГИПРОПРОМ Рига
Провер.		Бортнкевич			

Копировал

15858 05 20

Формат 2

Согласовано: Отд. ТМ Сурманин

Инв. № подл. | Дата и подп.

Типовой проект 903-1-154 Альбом II ч.2

Элемент плана №3

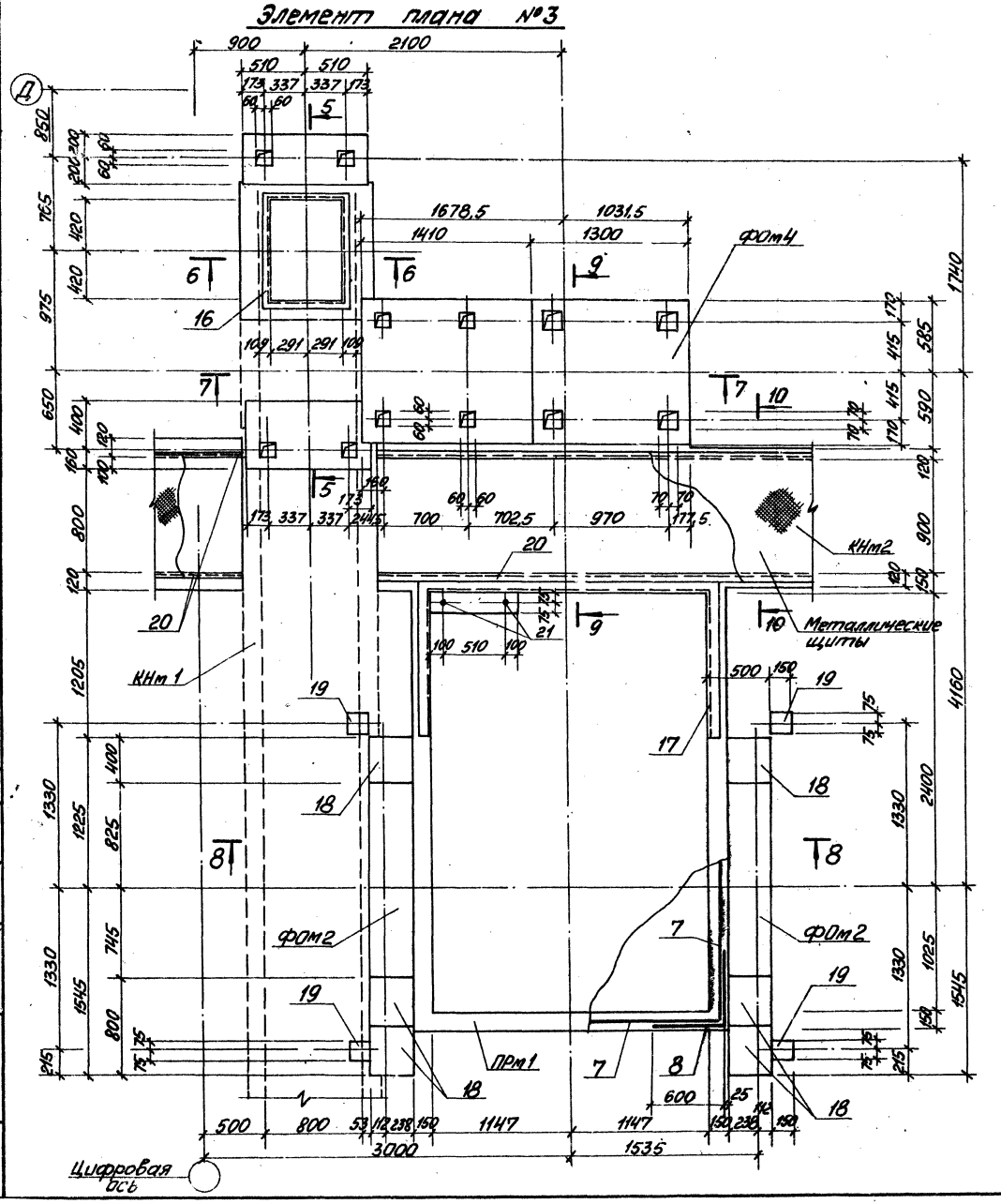

Формат	Зона	Поз.	Обозначение	Наименование	Кол-во на исполнение									Примечание
				Документация										
				Сборочный чертёж										
				Сборочные единицы и детали										
		1	ГОСТ 8478-66	Сетка рулонная 250/200/4/8 1700							29,5			м
		2	То же	То же 250/200/4/8 900							17,5			м
		3	—"—	—"— 250/200/4/8 2300							9,0			м
		4	—"—	—"— 250/200/4/8 1300/2							3,0			м
		5	—"—	—"— 250/200/4/8 1100						21,5	4,5			м
		6	—"—	—"— 250/200/4/8 2900							1,2			м
		7	—"—	—"— 250/200/4/8 2100								12,5		м
		8	—"—	—"— 250/200/4/8 2900/2								5,0		м
		9	—"—	—"— 250/200/4/8 2500								3,6		м
		10	—"—	—"— 200/200/5/5 1100				5,0						м
		11	—"—	—"— 250/200/4/8 1300						43,0				м
		12	Т.П. 903-1-154 альбом II ч.4 КЖИ-КР9	Каркас КР9		14	2							
		13	Т.П. 903-1-154 альбом II ч.4 КЖИ-С2	Сетка С2			1							
		14	Т.П. 903-1-154 альбом II ч.4 КЖИ-С3	То же С3		1								
		15	Т.П. 903-1-154 альбом II ч.4 КЖИ-МН9	Закладное изделие МН9						86,0				м
		16	3.400-6	То же МИ4-13	16,8									м
		17	То же	—"— МИ4-25	5,2									м
		18	—"—	—"— МИ3-28		3	1							
		19	—"—	—"— МИ3-38	4									
		20	Т.П. 903-1-154 альбом II ч.4 КЖИ-МН8	—"— МН8	43,0									м
		21	Т.П. 903-1-154 альбом II ч.4 КЖИ-МН13-15	—"— МН1-13								2		
		22	ГОСТ 5781-75	Сталь арматурная ф8АI ℓ=2740		16								
		23	То же	То же ф8АI ℓ=370			32							
			Т.П. 903-1-154 альбом II ч.4 КЖИ-С1	Сетка арматурная С1	45,0									м
				Материалы:										
				Бетон М-200		3,19	0,80	7,27	0,10	6,96	9,46	3,35		м³
				То же М-100				0,92			0,7			

Марка	Литер	Пол	ФОм2	ФОм3	ФОм4	ФОм13	КНм2	КНм1	ПРм1		

Изм.	Лист	№ докум.	Подп.	Дата
Гл. инж. пр.		Думан		
Нач. отд.		Калетов		
Гл. констр.		Андриевская		
Рук. гр.		Бартневич		
Инж.		Кузнецова		
Н. контр.		Андриевская		
Провер.		Бартневич		

ТП 903-1-154 КЖ

Котельная с тремя водогрейными котлами КВ-ГМ-30 и тремя паровыми котлами ДЕ-24-14ГМ для закрытой системы теплоснабжения

Лит.	Лист	Листов
Р	18	

Подземное хозяйство. Элемент плана №2, №3.

Госстрой Латв. ССР ЛАТГИПРОПРОМ г. Рига

Копировал: Макс

15858-05 21

Формат 22Г

Согласовано
Отд. ТМ Сумский
Инв. № подл. Подп. и дата

Типовой проект 903-1-154 Альбом III 4.2

Согласовано

Инв. № подл. | Подп. и дата | Взам. инв. №

4—4

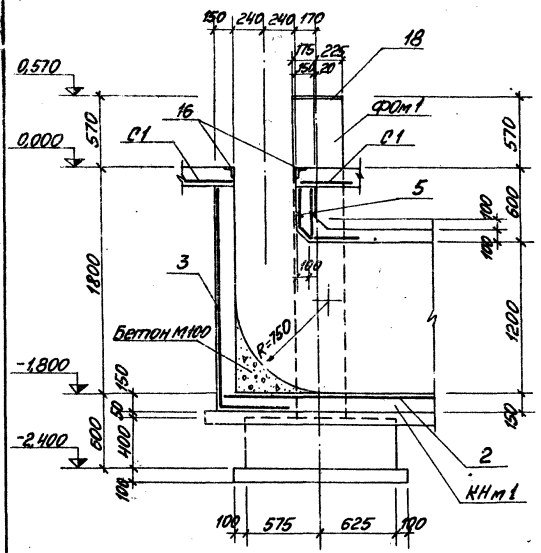

5—5

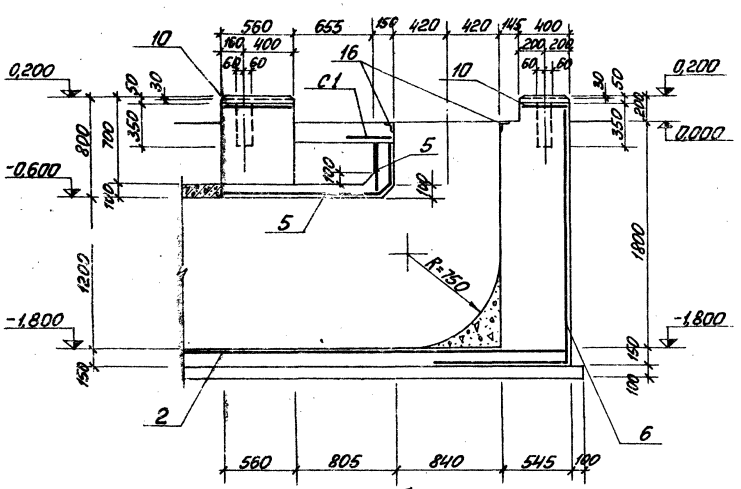

6—6

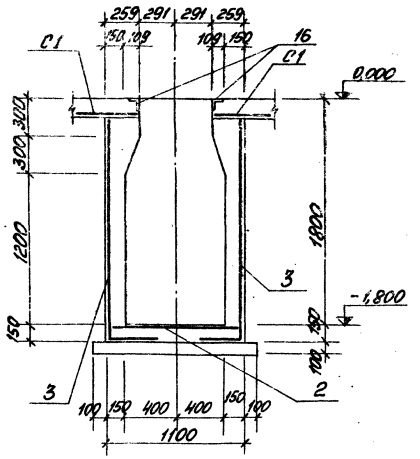

7—7

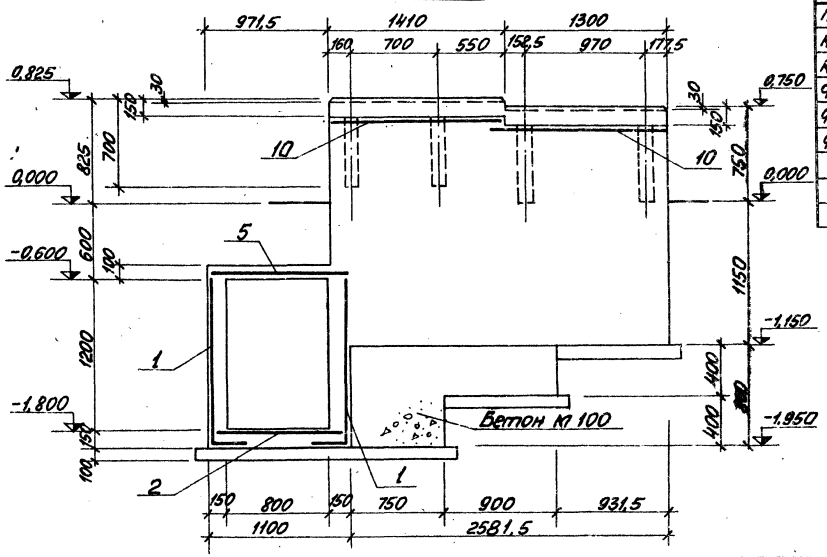

Выборка стали на один элемент, кг

Марка эл-та	Арматурные изделия: Горизонтальная арматурная сетка Зака ГОСТ 8478-81 Класс В I ф мм 4	5	Итого	Арматурная сталь ГОСТ 5781-75 Класс А II ф мм 6	8	Итого	Класс А III ф мм 8	10	Итого	Закладные изделия: Профильная сталь б10	б14	Арматурная сталь ГОСТ 5781-75 ф мм и класс 8 А II	12 А II	12 А III	Итого	Всего
ПРм1	24,1		24,1				109,4		109,4				1,0		1,0	134,5
КНм2	35,4		35,4				175,0		175,0		109,2	25,8			135,0	345,4
КНм1	43,7		43,7				193,5		193,5							237,2
ФОм2				141,1		141,1		71,7	71,7	33,0				9,6	42,6	158,4
ФОм3				8,5		8,5		16,7	16,7	11,0				3,2	14,2	39,4
ФОм4		9,8	9,8													9,8

Изм.	Лист	№ докум.	Подп.	Дата	ТП 903-1-154 КЖ				
Гл. инж. пр.		Дунтан			Каркасная с плоскими фундаментами для зданий с подвалом. Конструкции КЖ-25-14 для зданий с подвалом. Подземное хозяйство. Элементы. План на отм. -0,150. Разрезы 4-4 ÷ 7-7.				
Нач. отд.		Кадетова				Литер	Лист	Листов	
Гл. констр.		Мартиевская				Р	19		
Рук. гр.		Бартенева							
Инж.		Кузнецова							
Н. контр.		Мартиевская							
Пров.		Бартенева							
Копировал: Лада					15858-05 82				Формат А2Г

Ленгипропром

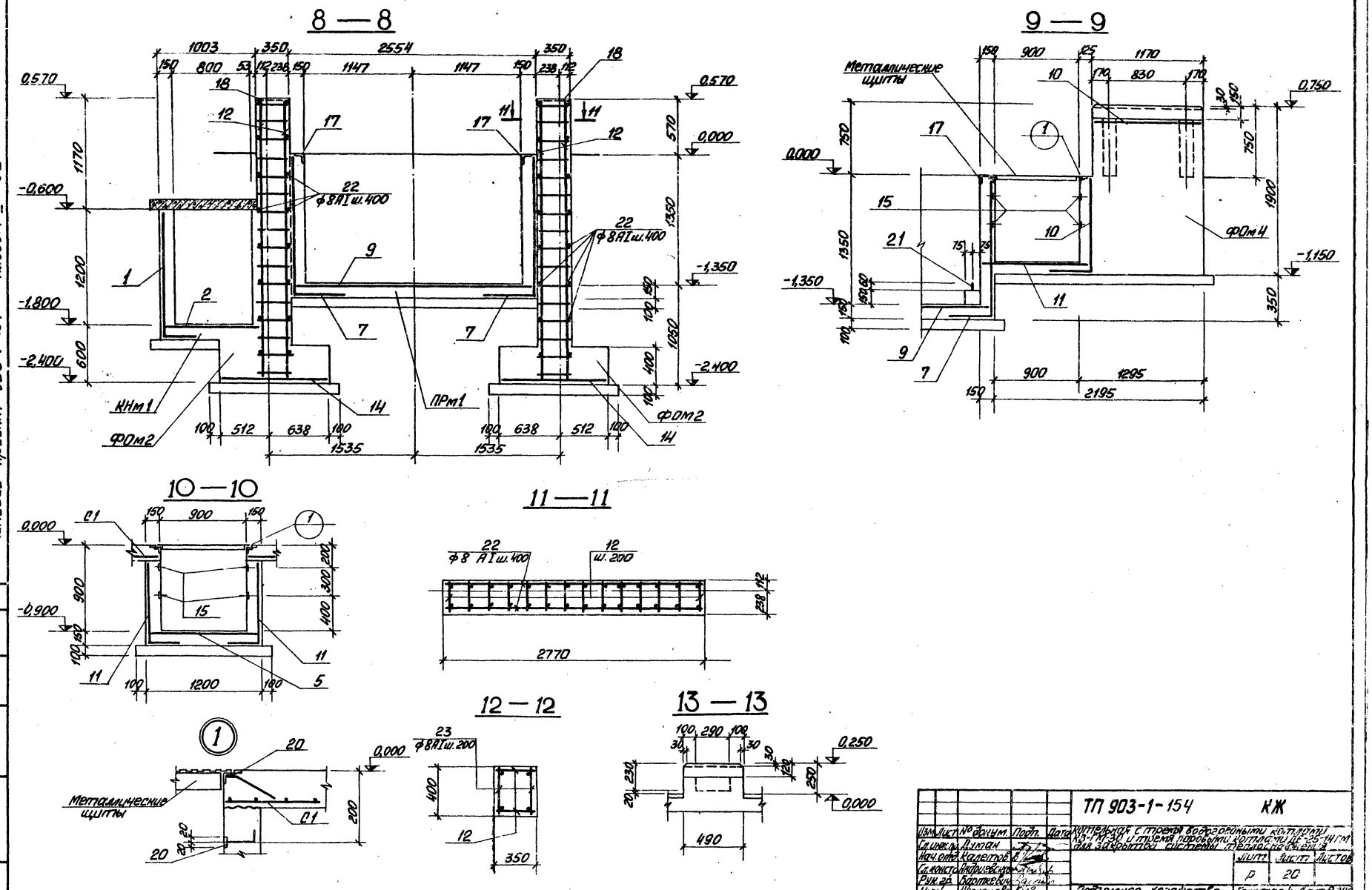
8 — 8
9 — 9
10 — 10
11 — 11
12 — 12
13 — 13
Металлические щиты
КНм1
ФОм2
ПРм1
ФОм4
ФОм2
ф8АIш.400
ф8АIш.200
ф8 АIш.400
ш.200
Согласовано
Отд. ТМ
Инв. № подл.
Дата и подп.
Типовой проект 903-1-154 Альбом II ч.2
ТП 903-1-154 КЖ
Изм. Лист № докум. Подп. Дата
Гл. инж. пр. Думан
Нач. отд. Калетов
Гл. констр. Андриевский
Рук. гр. Бартневич
Инж. Кузнецова
Н. контр. Андриевский
Провер. Бартневич
Котельная с тремя водогрейными котлами КЗ-ГМ-30 и тремя паровыми котлами ДЕ-25-14ГМ для закрытой системы теплоснабжения
Лит. Лист Листов
Р 20
Подземное хозяйство. Элементы плана №2.3. Разрезы 8-8 ÷ 13-13.
Госстрой Латв. ССР
ЛАТГИПРОПРОМ г. Рига
Копировал
15858-05 23
Формат 22Г

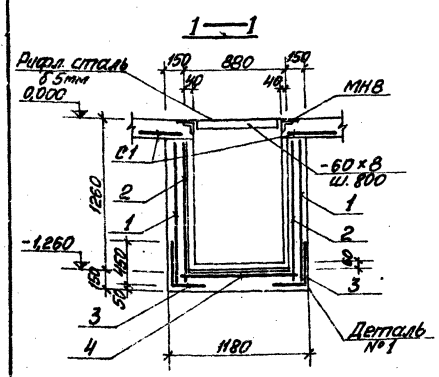

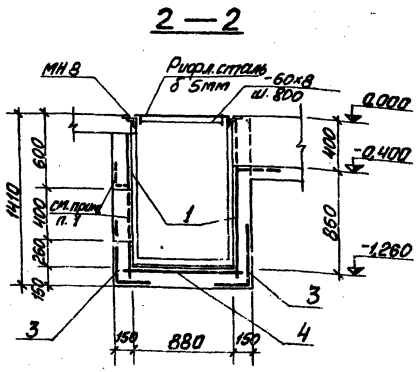

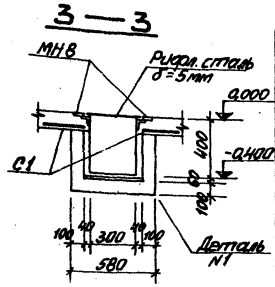

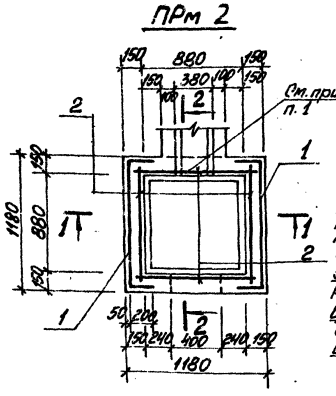

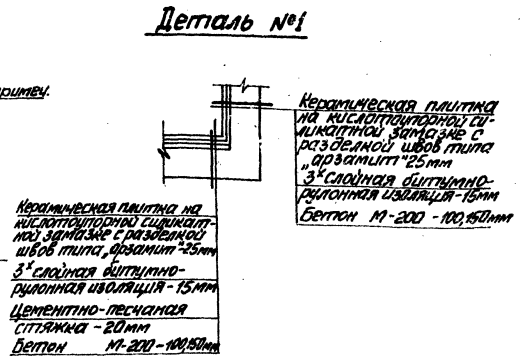

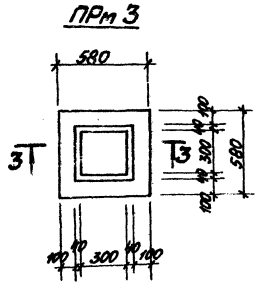

Формат	Зона	Поз.	Обозначение	Наименование	Кол.	Примечание
				Документация		
				Сборочный чертёж		
				Сборочные единицы и детали		
				ПРм 2		
		1	ГОСТ 8478-66	Сетка рулонная 150/150/7/7 1400×1150	2	
		2	То же	То же 150/150/7/7 2300/2×900	4	
		3	—"—	—"— 150/150/7/7 1500/2×1050	4	
				Материалы:		
				Бетон М-200	0,95	м³
				ПРм 3		
				Материалы:		
				Бетон М-200	0,14	м³
				Пол.		
			ГОСТ 8568-77	Сталь рифлёная δ=5мм	0,24	м³
			То же	То же δ=6 мм	1,0	м³
			ГОСТ 103-76	Сталь полосовая -60×8	2,0	м.
			Т.П. 903-1-154 альбом II ч.4 ЖЖИ-МН8	Закладное изделие МН8	5,2	м

1. Арматуру сетки перерезать и отогнуть по месту.

Выборка стали на один элемент

Марка элемента	Арматурные изделия: Холоднотянутая арматурная проволока ГОСТ 6727-53*, Класс ВI, ф мм 7		Итого	Всего
ПРм 2	34,4		34,4	34,4

Изм.	Лист	№ докум.	Подп.	Дата
Гл. инж. пр.		Думан		
Нач. отд.		Калетов		
Гл. конт.		Андриевский		
Рук. гр.		Бартковский		
Инж.		Кузнецова		
Н. контр.		Бартковский		
Пров.		Бартковский		

ТП 903-1-154 КЖ

Котельная с тремя водогрейными котлами КВ-ГМ-30 и тремя паровыми котлами ДЕ-16ГМ для закрытой системы теплоснабжения

Лит.	Лист	Листов
Р	21	

ПРм 2, ПРм 3
Опалубка и армирование

Госстрой Латв. ССР
ЛАТТИПРОПРОМ
г. Рига

Типовой проект 903-1-154 Альбом II ч.2

Инв. № подл. | Дата и подп.

Копировал: [illegible] 15858-05-24 Формат [illegible]

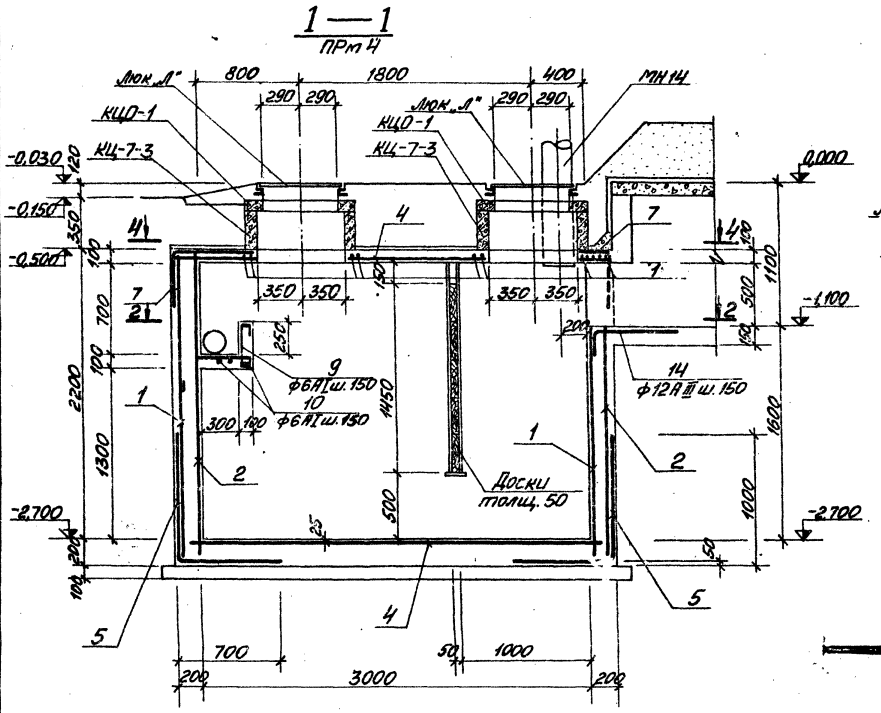

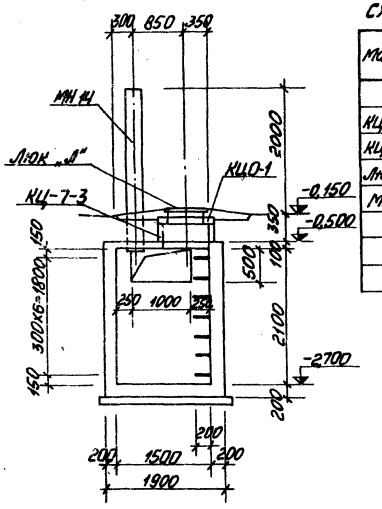

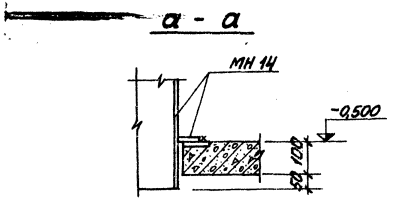

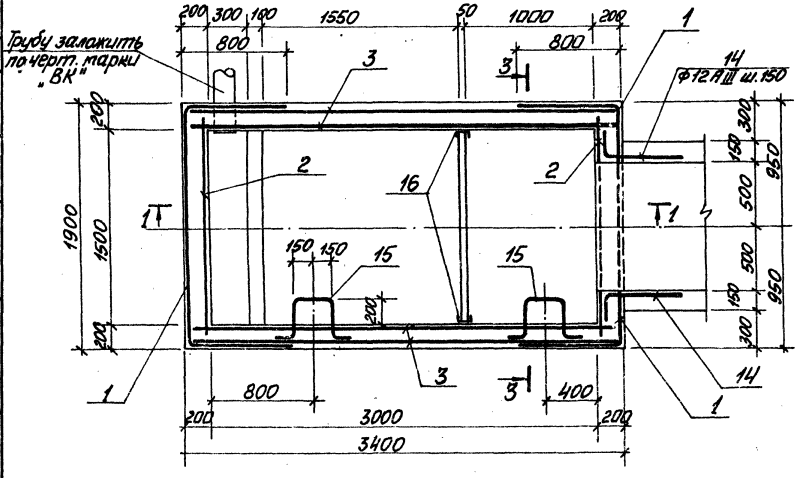

Спецификация элементов к маркировочным схемам, расположенным на листах КЖ-22

Марка	Обозначение	Наименование	Кол.	Примечание
КЦ-7-3	3.900-3 Вып. 7 ч.1	Кольцо стеновое КЦ-7-3	2	0,13 т
КЦО-1	То же	Кольцо опорное КЦО-1	2	0,05 т
Люк „Л"	ГОСТ 3634-61	Люк чугунный лёгкий Люк „Л"	2	0,07 т
МН 14	Т.П. 903-1-154 КЖИ-МН14 альбом II ч.4	Закладное изделие МН 14	1	79,3 кг

Типовой проект 903-1-154 Альбом II ч.2

Инв. № подл. | Подп. и дата | Взам. инв. №

Гл. инж.	Котлярова	
Отд. ТМ	Цуман	
Отд. ВК	Корчина	
Гл. спец.		

Изм.	Лист	№ докум.	Подп.	Дата
Гл. инж. пр.	Цуман			
Нач. отд.	Каретов			
Гл. констр.	Мартиевич			
Рук. гр.	Барткевич			
Инж.	Кузнецова			
Н. контр.	Мартиевич			
Пров.	Барткевич			

ТП 903-1-154 КЖ

Котельная с тремя водогрейными котлами КВ-ГМ-30 и тремя паровыми котлами ДЕ-25-14ГМ для закрытой системы теплоснабжения

Стадия	Лист	Листов
Р	22	

ПРм 4
Опалубка и армирование

Госстрой Латв. ССР
ЛАТГИПРОПРОМ
г. Рига

Копировал:

15858-05 25

Формат А2

4—4

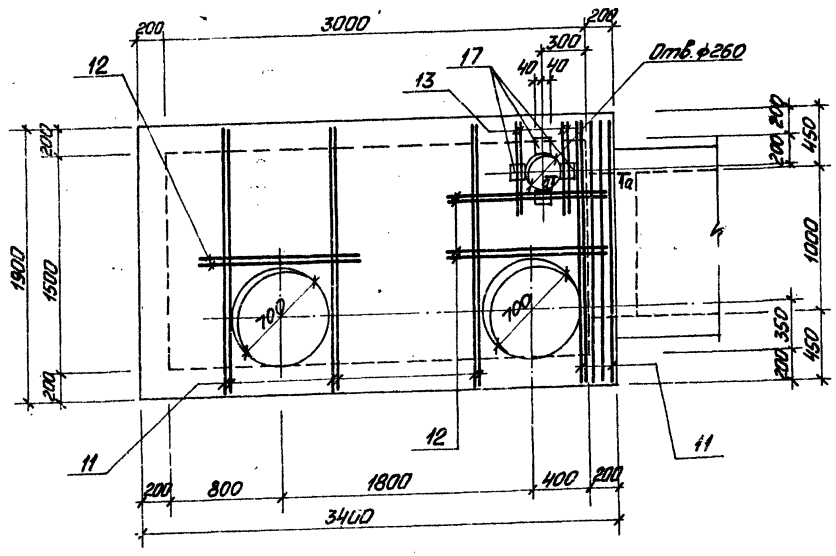

Ведомость стержней на один элемент

Поз.	Эскиз	ф мм	Длина мм	К-во шт
9	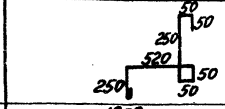	6AI	1260	11
10	1850	6AI	1930	10
11	1850	12AIII	1850	11
12	1300	12AIII	1300	6
13	1000	12AIII	1000	4
14	150 550	12AIII	700	16

Формат	Зона	Поз.	Обозначение	Наименование	К-во шт.	Примечан.
				Документация:		
				Сборочный чертёж		
				Сборочные единицы и детали		
		1	ГОСТ 8478-66	сетка рулонная 150/150/7Г7 2300/3400	2	
		2	То же	То же 150/150/7Г7 2300/1700	2	
		3	— " —	— " — 150/150/7Г7 2300/3200	4	
		4	— " —	— " — 150/150/7Г7 1700/3200	1	
		5	— " —	— " — 150/150/7Г7 1700/1500	2	
		6	— " —	— " — 150/150/7Г7 1100/3300	2	
		7	— " —	— " — 150/150/7Г7 1300/1800	2	
		8	— " —	— " — 150/150/7Г7 1500/3300	2	
			КЖ-23	Стержни одиночные комплект		
		15	ТП 903-1-154 альбом II ч4 КЖИ-МН15	Закладное изделие МН15	14	
		16	ТП 903-1-154 альбом II ч4 КЖИ-МН16	То же МН18	2	
		17	3.400-6	— " — МИ2-3	4	
				Материалы:		
				Бетон марки 200	9,97	м³

5—5

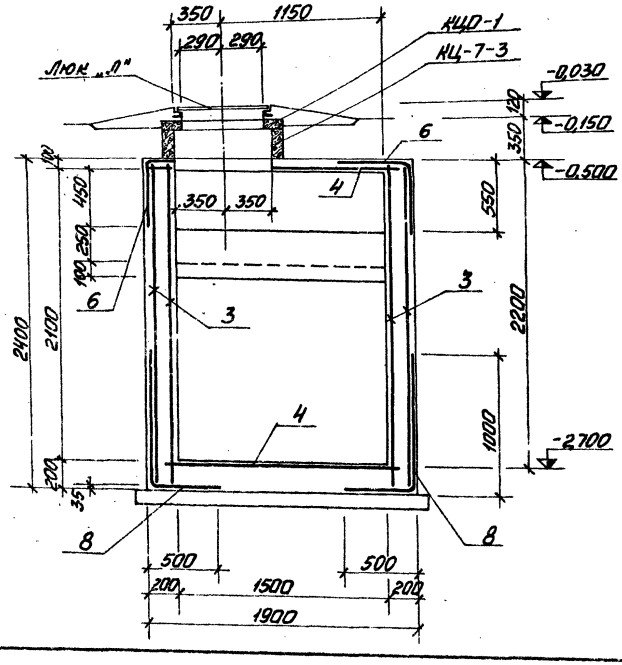

Выборка стали на один элемент кг

Марка элементов	Арматурные изделия: Холоднотянутая арматурная проволока ГОСТ 6727-53* Класс В I ф мм 7	Итого	Арматурная сталь ГОСТ 5781-75 Класс AI ф мм 6	Итого	Класс AIII 12	Итого	Закладные изделия: Арматурная сталь ГОСТ 5781-75 Класс и ф мм 20AI	8AIII			Профильная сталь Профиль С6,5	б6	б10	Итого	Всего
ПРм4	362,5	362,5	7,5	7,5	38,8	38,8	42,0	2,4			19,0	1,6	1,2	66,2	475,0

Типовой проект 903-1-154 Альбом II ч.2

Инв.№подл. | Подп. и дата | Взам.инв.№

Изм.	Лист	№ докум.	Подп.	Дата	ТП 903-1-154 КЖ
Гл.инж.пр.		Лукман			Железобетонные стержни без закладных изделий для 36-метровых напорных котлов АЭС-мягкой для закрытой системы теплоснабжения
Нач.отд.		Калетор			
Гл.конструк.		Андриевская			Лит. Р, Лист 23, Листов
Рук.гр.		Барткевич			ПРм 4. Опалубка и армирование
Инж.		Кузнецов			ГОССТРОЙ СССР ЛАТГИПРОПРОМ 2 РИГА
Н.контр.		Андриевская			15858-05 26
Пров.		Барткевич			Формат А2Г

Копировал. Маев

Типовой проект 903-1-154 Альбом II ч.2

Инв. № подл. | Подп. и дата | Взам. инв. №

Инв. № дубл. | Подп. и дата

1 — 1

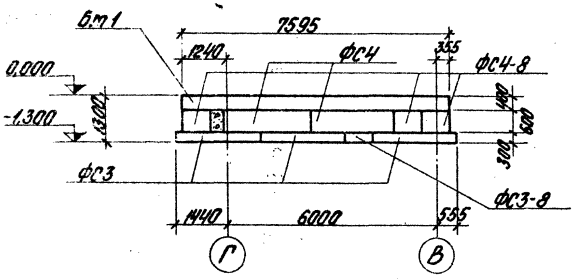

2 — 2

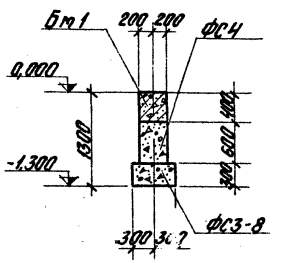

3 — 3

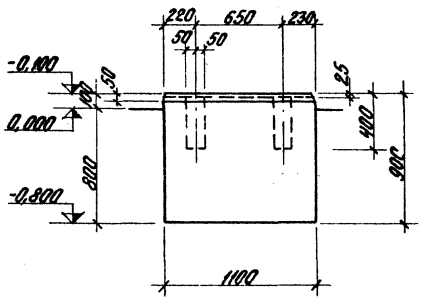

ФОм 1

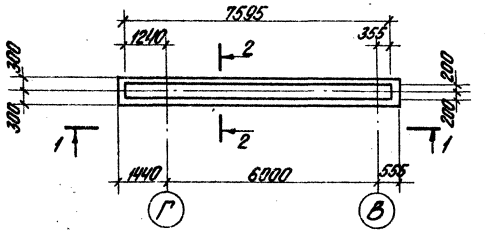

Бм1

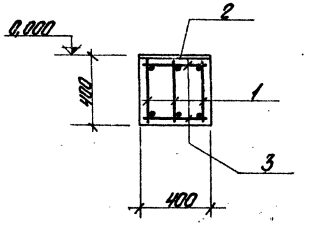

ФОм 9

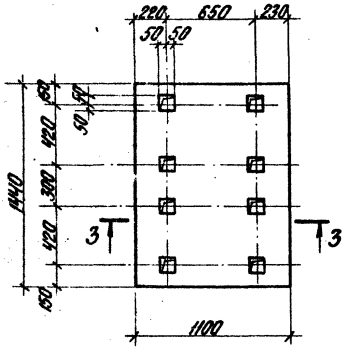

4 — 4

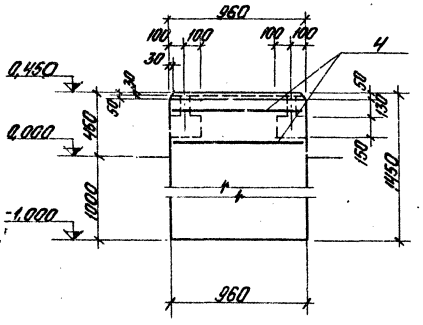

5 — 5

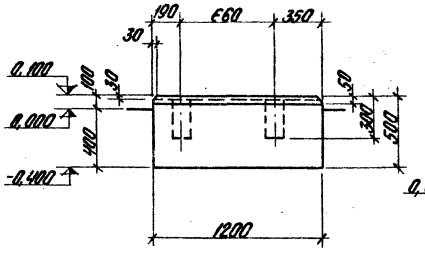

6 — 6

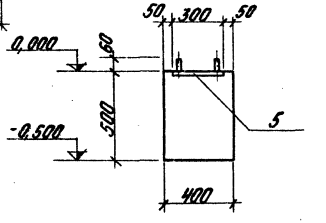

ФОм 7

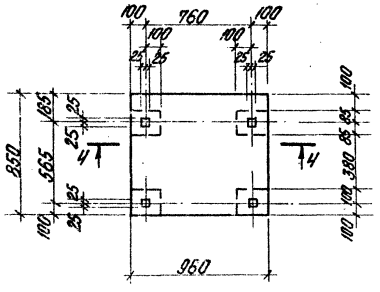

ФОм 10

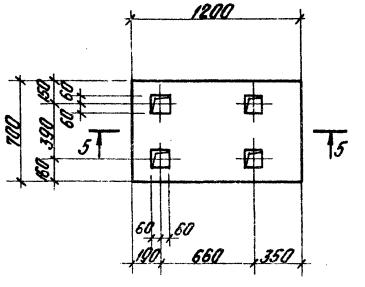

ФОм 14

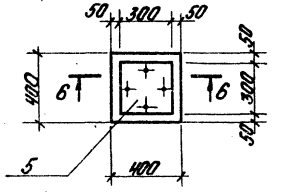

Формат	Зона	Поз.	Обозначение	Наименование		Кол.	Примечание
				Документация:			
				Сборочный чертеж			
				Сборочные единицы и детали			
				ФОм 1			
			1.116-1 Вып 1	Блоки стен подвала	ФС4	2	1,30т
			То же	То же	ФС4-8	3	0,42т
			—"—	—"—	ФС3	3	0,975т
			—"—	—"—	ФС3-8	1	0,31т
			КЖ-24	Балка	Бм1	1	—
				Бм1			
		1	ТП 903-1-154 альбом II ч.4 КЖИ-КР8	Каркас	КР8	22,8	м
		2	ТП 903-1-154 альбом II ч.4 КЖИ-МН1	Закладное изделие	МН1	7,6	м
		3	ГОСТ 5781-75	Стержни одиночные	ф6AI - l=350	40	
				Материалы:			
				Бетон М-200		1,22	м³
				ФОм 7			
		4	ГОСТ 8478-66	сетка рулонная 2500×2000×4/8 300×800		2	
				Материалы: Бетон М-200		1,17	м³
				ФОм 9			
				Материалы: Бетон М-150		1,42	м³
				ФОм 10			
				Материалы: Бетон М-150		0,41	м³
				ФОм 14			
		5	ТП 903-1-154 альбом II ч.4 КЖИ-МН5	Закладное изделие	МН5	1	
				Материалы: Бетон М-150		0,08	м³

Изм.	Лист	№ докум.	Подп.	Дата	ТП 903-1-154 КЖ		
Гл. спец.		Дуплов			Котлован, стены подвала, каркасы КЖ-25, КЖ-30 и стены подвала, каркасы КЖ-25, КЖ-30 для закрытых систем теплоснабжения		
Нач. отд.		Колетов				Лит.	Лист 211	Листов
Гл. констр.		Андреевская				Р		
Рук. гр.		Барткевич			ФОм 1, Бм 1, ФОм 7, ФОм 9, ФОм 10, ФОм 14. Планировка и спецификация.	Госстрой Латв. ССР ЛАТГИПРОПРОМ г. Рига	
Пров.		Кузнецова					
Н. контр.		Барткевич					

Копировал Бронина 15858-05 27 Формат А2 г

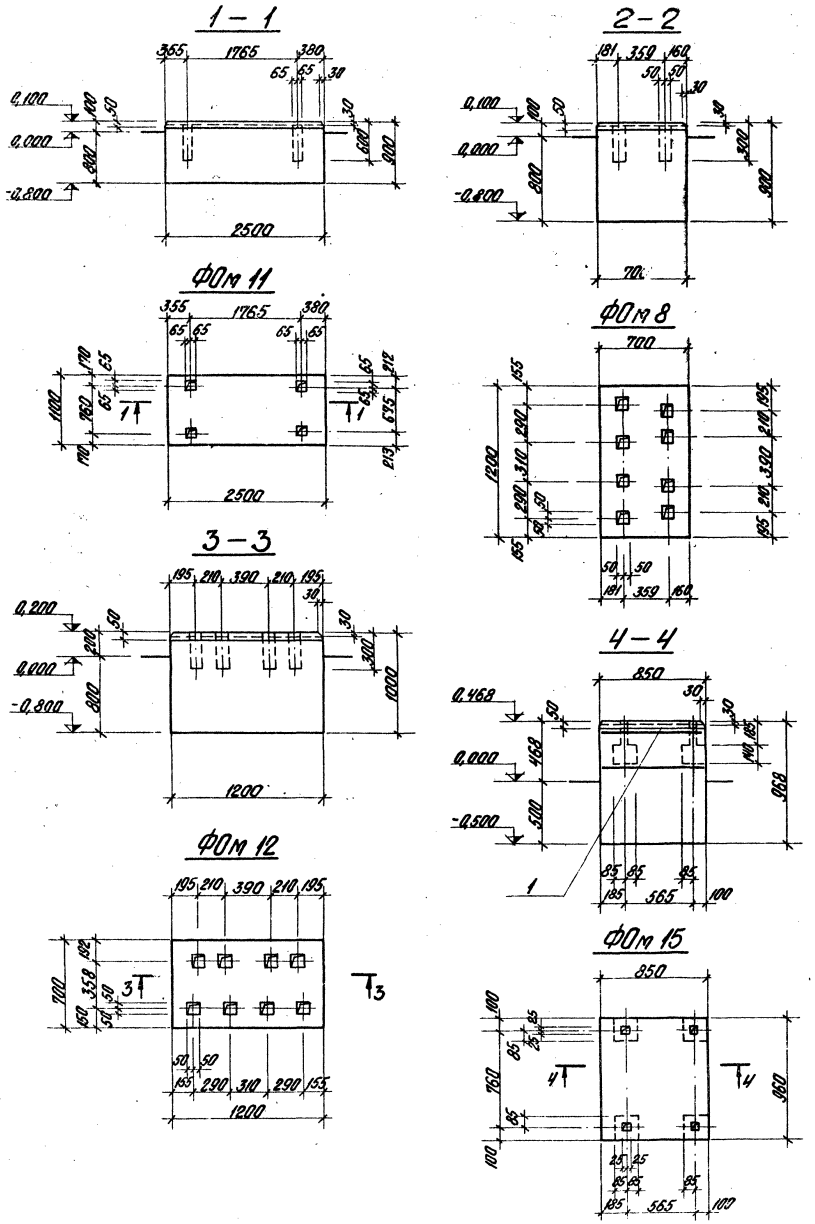

Поз.	Обозначение	Наименование	К-во на исполнение						Примечание
		Документация:							
		Сборочный чертеж							
		Сборочные единицы и детали							
	1	ГОСТ 8478-66 Сетка рулонная 250/200/4/8 900/800				2			
		Материалы:							
		Бетон М-200	0,75	2,42	0,83	0,90			м³
		Масса, кг: ФОм 8	ФОм 11	ФОм 12	ФОм 15				

Выборка стали на один элемент, кг

Марка элемента	Арматурные изделия: арматурная сталь горячекатаная периодического профиля ГОСТ 5781-75* Класс А-III, ф мм			Арматурная сталь ГОСТ 5781-75 Класс А-I, ф мм			Арматурная сталь ГОСТ 5781-75 Класс А-III, ф мм			Закладные изделия: прокатная сталь		Арматурная сталь ГОСТ 5781-75 ф мм и класс			Итого	Всего
	4		Итого	6		Итого	12	8	Итого	Б10	Б8	12 АII	8 АIII	12 АI		
Бм 1				12,3		12,3	41,0		41,0	238,0		29,0			267,0	320,3
ФОм 7	1,0		1,0					3,4	3,4							4,4
ФОм 14											5,7		0,3	0,4		6,4
ФОм 15	1,0		1,0					3,4	3,4							4,4

Изм.	Лист	№ докум.	Подп.	Дата	ТП 903-1-154 КЖ				
Гл. инж. пр.		Думан			Котлован с отсыпкой водоохлаждаемой котлован КВ-ТП-32 и плиты подвала, ограждаемой АЕ-25-ДТМ ВАЗ и закрытой системой вентиляционных				
Нач. отд.		Колетов					Лит.	Лист	Листов
Гл. констр.		Алдаженко					Р	25	
Рук. гр.		Баратов			ФОм 8, ФОм 11, ФОм 12, ФОм 15. Опалубка и армирование.		Госстрой Латв. ССР ЛАТГИПРОПРОМ г. Рига		
Инж.		Каменова							
Т. контр.		Баратов							
Пров.		Баратов							

Альбом III. ч. 2

Типовой проект 903-1-154

Инв. № подл. | Подп. и дата | Взам. инв. № | Инв. № дубл. | Подп. и дата

Копировал Ерлина 15858-05 28 Формат А2Г

Типовой проект 903-1-154 Альбом V ч.2

А–А

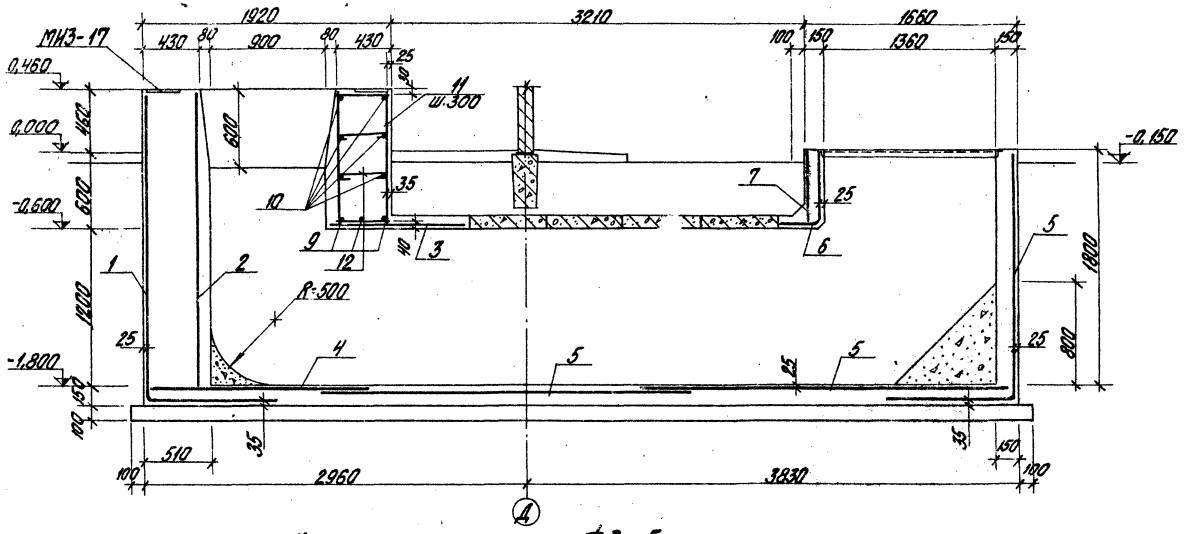

Фм5

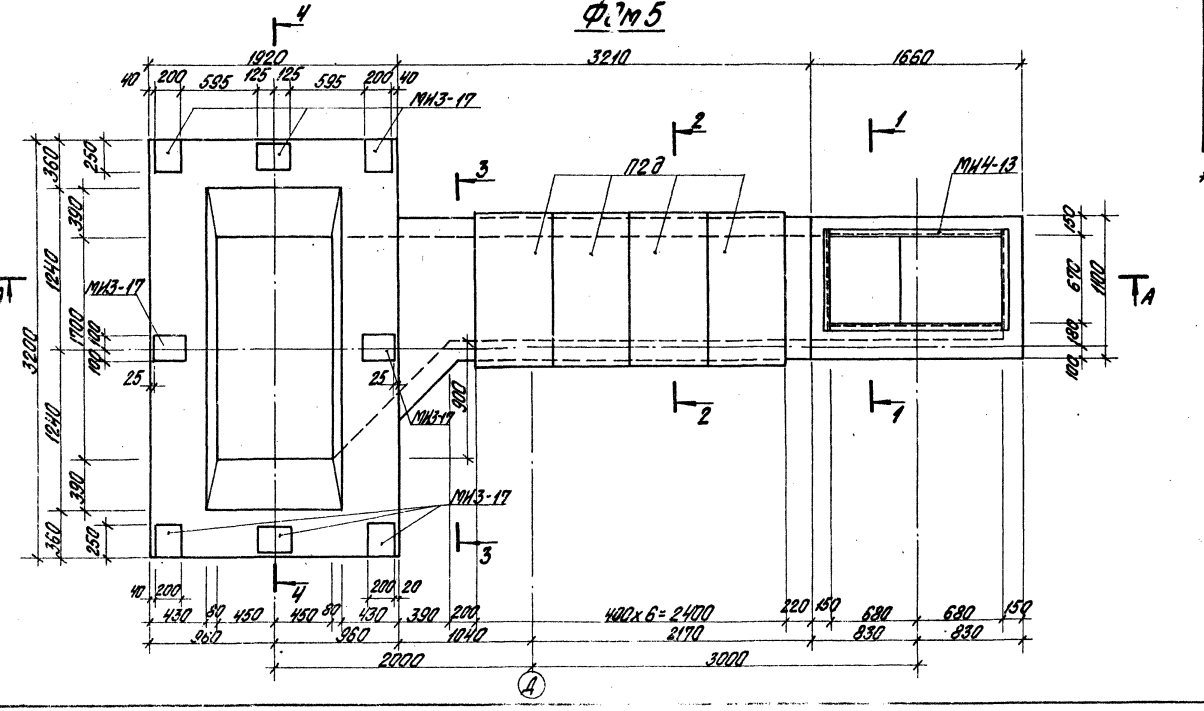

Формат	Зона	Поз.	Обозначение	Наименование	Кол.	Примеч.
				ФОм5		
				Сборные единицы и детали		
		1	ГОСТ 8478-66	Сетка рулонная 250/150/5/9 В=3400	8,95	м
		2	То же	То же 250/150/5/9 В=2300	6,35	м
		3	— " —	— " — 250/150/5/9 В=900	1,95	м
		4	— " —	— " — 250/150/5/9 В=1700	9,57	м
		5	— " —	— " — 250/150/5/9 В=2900	1,95	м
		6	— " —	— " — 250/150/5/9 В=500	1,05	м
		7	— " —	— " — 250/150/5/9 В=1100/2	1,05	м
		8	— " —	— " — 250/150/5/9 В=1400/2	1,6	м
			Сер. 3.400-6	Изделие закладное КИ3-17	8	
			— " —	То же МИ4-13	4,3	м
		9-12	КИ-27	Стержни одиночные холп.		
				Материалы		
				Бетон М200 *	16,92	м³
				ФОм6		
				Сборные единицы и детали		
		13	ГОСТ 8478-66	Сетка рулонная 150/150/7/7 В=900	1,6	м
		14	То же	То же 150/150/7/7 В=1100	1,3	м
		15	— " —	— " — 150/150/7/7 В=2500/2	1,45	м
				Материалы:		
				Бетон М200	9,35	м³

* Согласно инструкции СН 482-76 табл. 9 бетон для фундамента экономайзера - обычный на портландцементе (шлакопортландцементе), заполнители:
гранитовые, доломитовые, плотные известняковые, сиенитовые, плотные пески.

Гип Лист	№ докум.	Подп.	Дата	ТП 903-1-154 КЖ				
Гл. инж. пр.	Думон			Котельная с 4-мя водогрейными котлами КВ-ГМ-30 с				
Нач. отд.	Капитов			паровым котлом ДЕ-10-14ГМ для закрытой системы теплоснабжения				
Гл. конст.	Андреев				Лит.	Лист	Листов	
Рук. гр.	Бортник				Р	26		
Инж.	Кононов							
Инж.	Попов			ФОм5. Опалубка и армирование.	Госстроя СССР ЛАТИГИПРОПРОМ г. Рига			
Н. контр.	Бортник							
Пров.	Кононов							

Согласовано:
Инв. № подл. | Подп. и дата | Взам. инв. №

Типовой проект 903-1-154 Альбом II Кн 2

Инв. № подл. | Подп. и дата | Взам. инв. №

Составлено:

5–5

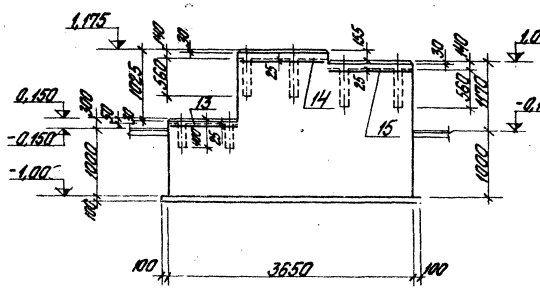

1–1

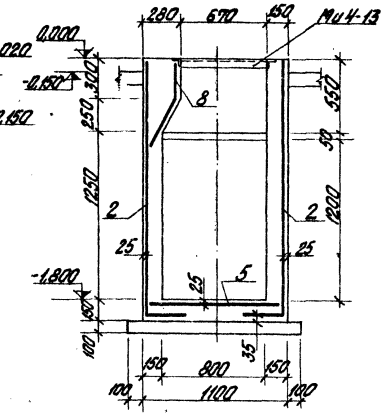

2–2

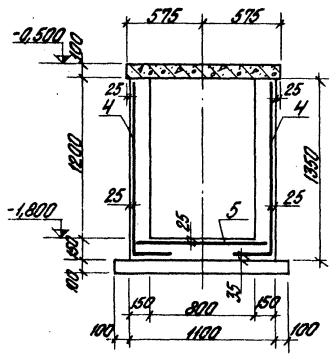

3–3

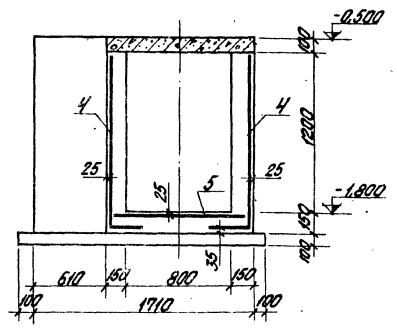

Ведомость стержней на один элемент

Марка	Поз.	Эскиз или сечение	ф мм	Длина мм	К-во
ФОМ5	9	2200	12 AIII	2200	3
	10	2200	10 AIII	2200	6
	11	1060 / 990 / 380 / 480	6 AI	2890	8
	12	380	6 AI	470	16

ФОМ 6

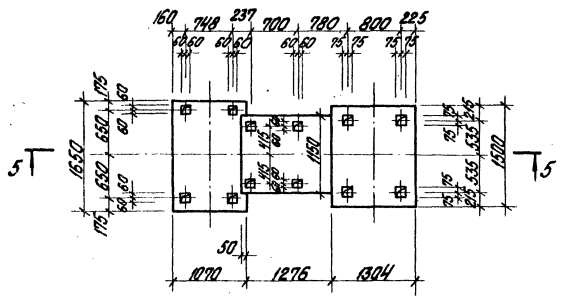

4–4

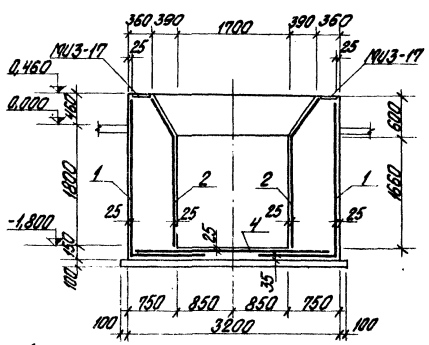

Выборка стали на 1 элемент кг

Марка эл-та	Арматурные изделия: Арматурная сталь ГОСТ 5781-75								Итого	Закладные изделия: Прокатная сталь			Армат. изделия ГОСТ 5781-75		Всего
	AI	Класс AIII				Класс B-I				-200 x10	L-50\ x5		AI	AIII	
	ф	ф мм			Всего	ф мм	7	Всего					ф	ф	
	6	9	10	12	20	5		20					12	8	
ФОМ5	6,7	223	8,1	5,9	239,0	45,1		45,1	288,8	31,2	16,3		12,8	1,7	350,8
ФОМ6							21,5	21,5	21,5						21,5

Изм.	Лист	№ докум.	Подп.	Дата
Гл. инж. пр.		Дунаев		
Нач. отд.		Колатов		
Гл. конст.		Андреевский		
Рук. гр.		Братковец		
Инж.		Кузнецова		
Инж.		Попис		
Н. контр.		Братковец		
Гл. спец.		Кузнецова		

ТП 903-1-154 КЖ

Типовой каталог железобетонных элементов КЗ-ПГ-30 с торцевой поперечной арматурой. АЕ 25-14 ГПИ Оргэнергострой системы Госстроя СССР

Лит.	Лист	Листов
Р	27	

ФОМ5, ФОМ6. Опалубка и армирование.

Госстрой СССР ГПИ Оргэнергострой ЛАТГИПРОПРОМ г. Рига

Копировал Брагина 15858-05 30 Формат А2 г

Маркировочная схема фундаментов и подземного хозяйства

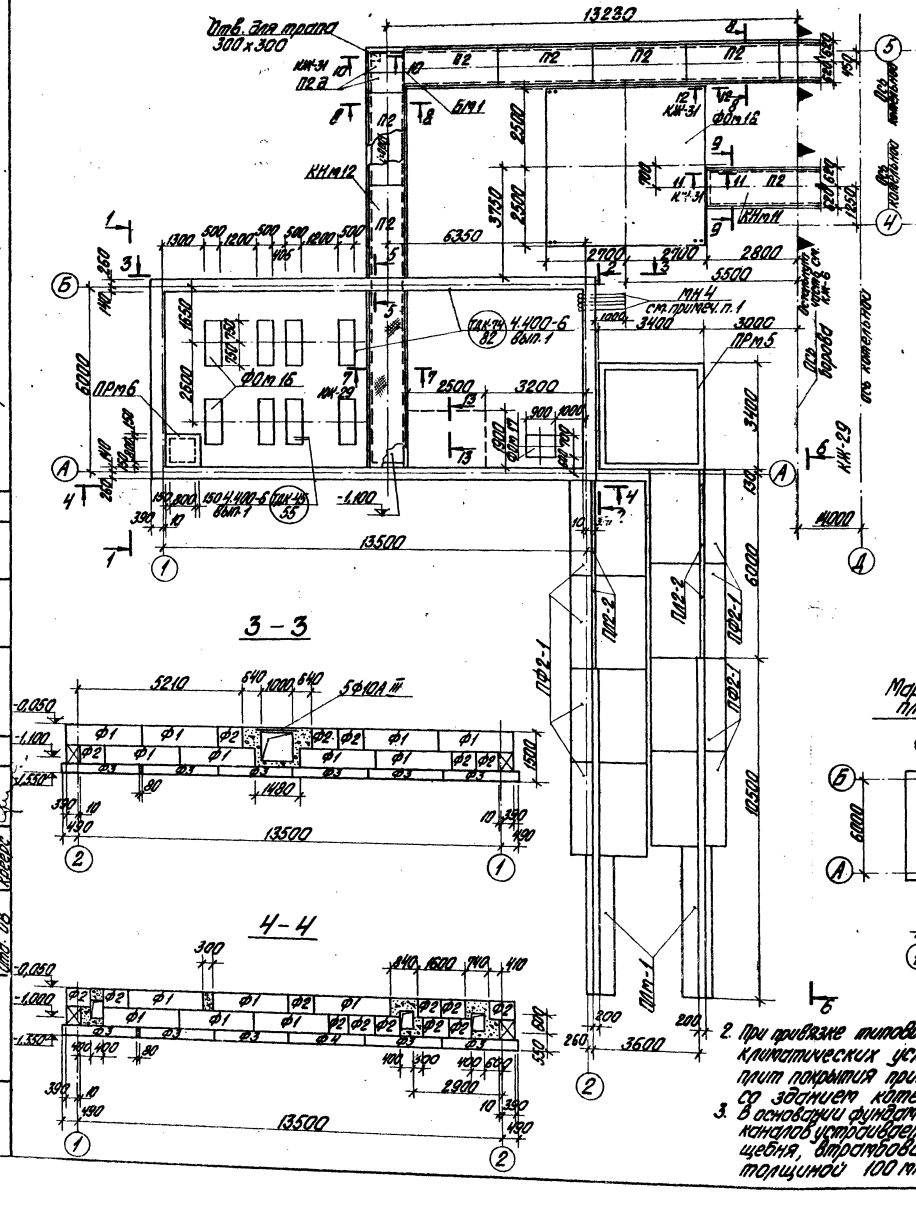

Спецификация элементов, маркированных на плане

Марка	Обозначение	Наименование	Кол.	Примеч.
		Сборные железобетонные конструкции		
Ф1	Сер. 1.115-1, в.1	Фундаментный блок ФС4	22	1,3т
Ф2	——— " ———	——— " ——— ФС4-8	22	0,42т
Ф3	Сер. 1.112-1, в.1	Фундаментная плита Ф6	15	1,04т
Ф4	——— " ———	——— " ——— Ф8	1	1,40т
ПФ2-1	Сер. 3.400-3 в.1	Фундплита подпорной стенки	8	4,6т
ПЛ2-2	——— " ———	Лицевая плита подпорной стенки	4	1,8т
П1	Сер.1.465-7, в.14.1; 1.465-10 в.1	Плита покрытия ПАт т-4 3-8А3	2	3,32т
П2	——— " ———	——— " ——— ПАт т-4 3-8А3	2	3,32т
П3	Сер. 1.465-7 в.3 ч.1	——— " ——— ПАт т-4,5×6-1	1	1,5т
П2	Сер. ИС-01-04, в. II	Плита перекрытия канала П2	7	0,85т
П2д	——— " ———	——— " ——— П2д	2	0,18т
СБ4Б-1	Сер. 1.494-24 в.1	Стакан СБ4Б-1	2	0,16т
		Монолитные конструкции		
ПРт5	КЖ-30	Приямок ПРт5	1	
ПРт6	КЖ-29	——— " ——— ПРт6	1	
ФОт16	КЖ-29	Фундамент под оборудование	8	
ФОт17	КЖ-31	——— " ———	1	
ФОт18	КЖ-31	——— " ———	1	
ПЛт1	КЖ-29	Подпорная стенка ПЛт1	2	
КНт11	КЖ-29	Канал КНт11	1	
КНт12	КЖ-29	——— " ——— КНт12	1	
		Металлические конструкции		
БМ1	Сер. ИС-01-04, в.2	Балка БС-2	1	0,018т
МН4	т.п. 903-1-153 альбом II ч.4	Изделие закладное МН4	8	м
	ГОСТ 5781-75	Сталь круглая Ø10 А-III 2-Б500	5	4,44кг

1. Закладные изделия МН4 вывести на 200 мм выше пола склада серной кислоты.

2. При привязке типового проекта в иных климатических условиях маркировку плит покрытия принимать по аналогии со зданием котельной.
3. В основании фундаментов под оборудование и каналов устраивается подготовка из щебня, втрамбованного в грунт толщиной 100 мм.

Изм.	Лист	№ докум.	Подп.	Дата	ТП 903-1-154 КЖ
Гл. инж. пр.		Дунтин			Марки и схема маркировки фундаментов и подземного хозяйства
Нач. отд.		Колетов			
Гл. констр.		Войтович			
Рук. гр.		Боратович			
Инж.		Канцерова			
Инж.		Толис			Склада серной кислоты. Маркировочная схема фундаментов под оборудование, подземного хозяйства и плит покрытия
Н. контр.		Боратович			
Пров.		Канцерова			

Литер: Р | Лист: 28 | Листов:

Госстрой СССР ЛАТГИПРОПРОМ г. Рига

Копировал оригинал 15858-05 31 Формат А2 г

Типовой проект 903-1-154 Альбом II часть 2

Инв. № подл. | Подп. и дата | Взам. инв. №

5-5

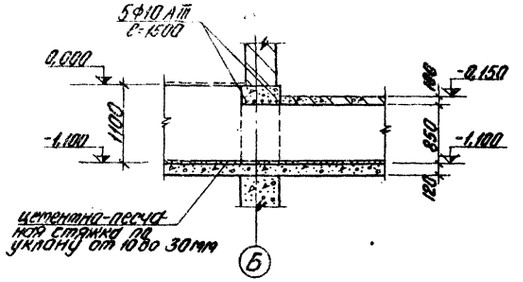

а-а

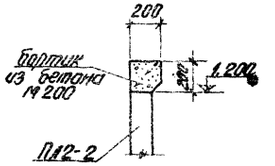

7-7

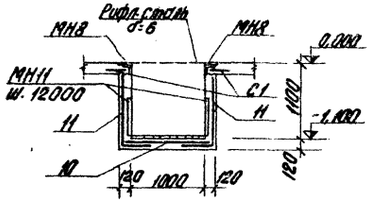

9-9

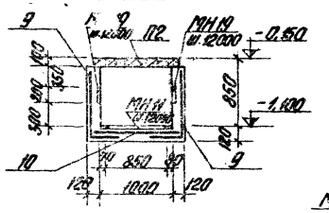

8-8

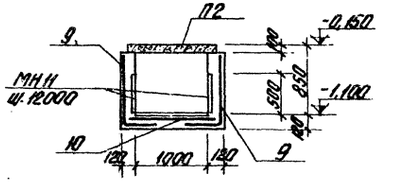

б-б

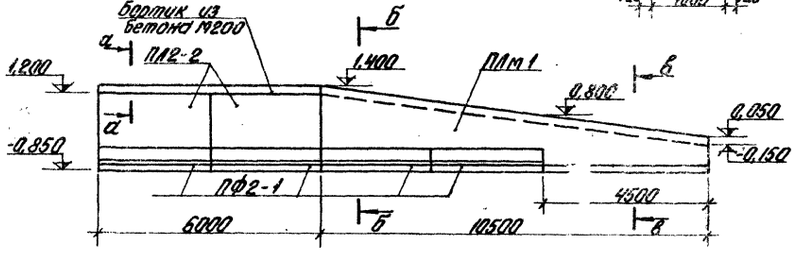

ПРм6

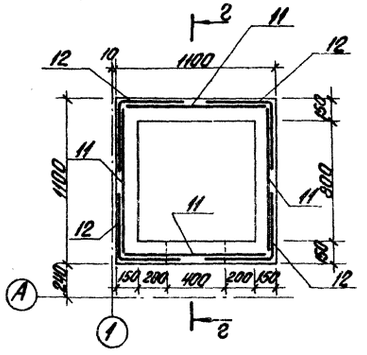

б-б

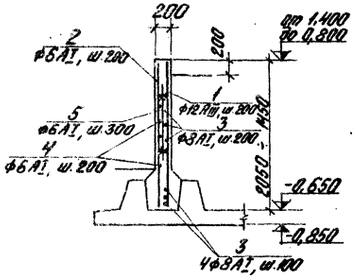

в-в

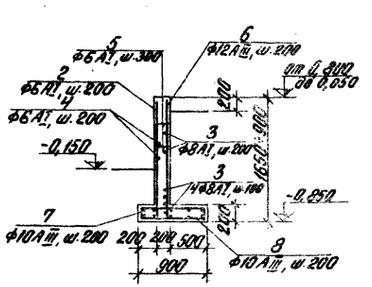

Ф0м 16

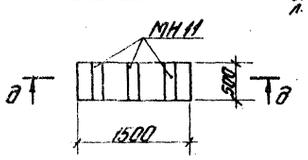

д-д

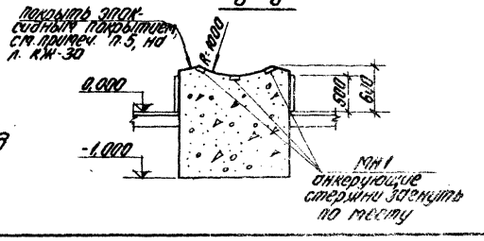

г-г

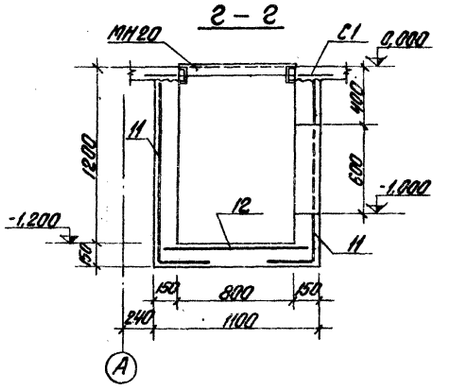

Формат	Зона	Поз.	Обозначение	Наименование	Кол.	Приме-чание
				ПЛм1		
				Сборочные единицы и детали		
		1-8	КЖ-31	Стержни одиночные		
				Материалы		
				Бетон М200	3,91	м³
				КНм11		
				Сборочные единицы и детали		
		9	ГОСТ 8478-66	Сетка рулонная 250/150/5/9 В=1300	69,2	м
		10	То же	То же, 250/150/5/9, В=1100	34,6	м
			Т.П.903-1-154 КЖИ-МН19 альбом II ч.4	Изделие закладное МН19	8	
			Т.П.903-1-154 КЖИ-МН11 сл. II ч.4	Изделие закладное МН11	3,4	м
				Материалы		
				Бетон М200	11,53	м³
				КНм12		
				Сборочные единицы и детали		
		9	ГОСТ 8478-66	Сетка рулонная 250/150/5/9 В=1300	89,6	м
		10	ГОСТ 8478-66	Сетка рулонная 250/150/5/9 В=1100	44,8	м
		11	То же	То же, 250/150/5/9, В=1700	11,4	м
			ТП 903-1-154 КЖИ-МН11 сл. II ч.4	Изделие закладное МН11	5,0	м
				Материалы:		
				Бетон М-200	14,91	м³
				ФОм16		
			ТП 903-1-154 КЖИ-МН11 альбом II ч.4	Изделие закладное МН11	1,5	м
				Материалы:		
				Бетон М-150	1,2	м³
				ПРм6		
				Сборочные единицы и детали		
		11	ГОСТ 8478-66	Сетка рулонная 250/150/5/9 В=1700; L=1050	4,2	м
		12	То же	То же 250/150/5/9 В=900 L=1300	6,5	м
			ТП 903-1-154 КЖИ-МН20 сл. II ч.4	Закладное изделие МН20	1	
				Материалы		
				Бетон М200	0,95	м³
				Пол		
			ТП 903-1-154 КЖИ-МН8 альбом II ч.4	Изделие закладное МН8	12,5	м
			ТП 903-1-154 КЖИ-С1 альбом II ч.4	Сетка арматурная С1	14,5	м
			ГОСТ 8568-77	Сталь рифленая δ=6 мм	6,6	м²
			ГОСТ 103-76	Сталь полосовая -60х8	8,0	м

						ТП 903-1-154 КЖ	
Изм.	Лист	№ докум.	Подп.	Дата			
Гл. инж. пр.		Дутмон			Типовой проект железобетонного каркаса одноэтажного производственного здания с мостовыми кранами грузоподъемностью до 10 т включительно для закрытой системы теплоснабжения		
Нач. отд.		Колотов					
Гл. констр.		Антоновский				Лит.	Лист	Листов
Рук. гр.		Бортневич				Р	23	
Спец.		Кузнецова			Склад серной кислоты ПЛм1, ПРм6, ФОм16, КНм11, КНм12 Опалубка и армирование	Госстрой ПЛТ-ГПО ЛАТГИПРОПРОМ г. Рига	
Н. контр.		Бортневич					
Проф.		Кузнецова					

Копировал: Бортнева 15858-05 32. Формат А2Г

ПРм 5

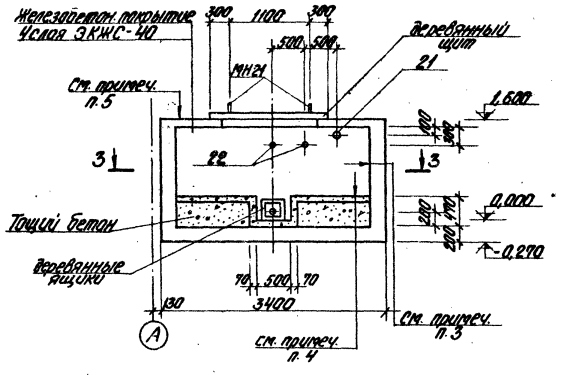

1-1

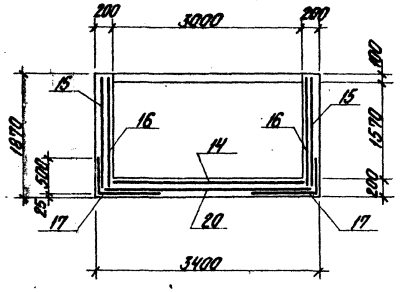

2-2

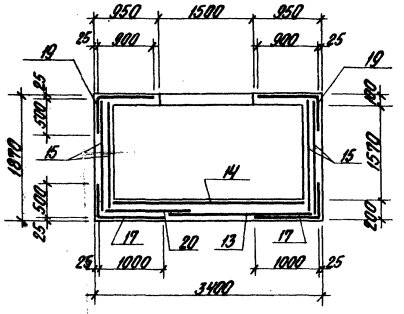

3-3

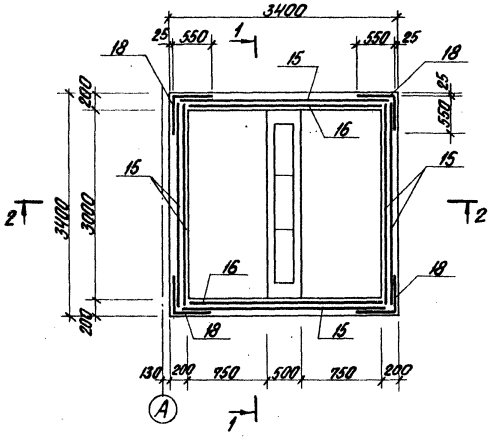

Деревянный щит

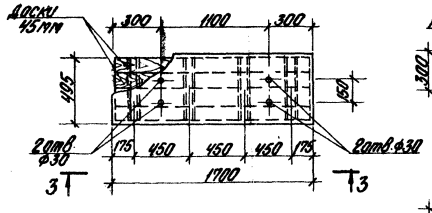

Деревянный ящик

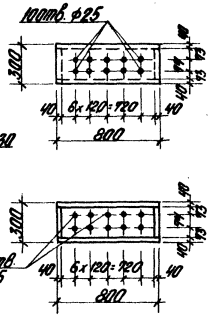

3-3

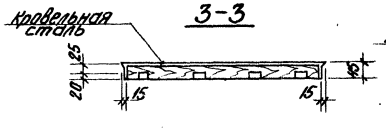

Формат	Зона	Поз.	Обозначение	Наименование	Кол.	Примеч.
				ПРм 5		
				Сборочные единицы и детали		
		13	ГОСТ 8478-66	Сетка рулонная 150/150/7/7, В=2300; Е=3350	1	32,0 кг
		14	То же	То же, 150/150/7/7, В=2900; Е=3050	1	36,6 кг
		15	То же	То же, 150/150/7/7, В=1700; Е=3200	6	138,0 кг
		16	То же	То же, 150/150/7/7, В=1100; Е=3050	2	28,8 кг
		17	То же	То же, 150/150/7/7, В=1500; Е=3300	4	85,0 кг
		18	То же	То же, 150/150/7/7, В=1100; Е=1800	4	34,0 кг
		19	То же	То же, 150/150/7/7, В=1400; Е=3300	2	39,2 кг
		20	То же	То же, 150/150/7/7, В=1300; Е=3350	1	19,2 кг
		21	ТП 903-1-154 КЖИ-МН22 альбом II ч.4	Закладное изделие МН22	1	4,8 кг
		22	ТП 903-1-154 КЖИ-МН23 альбом II ч.4	То же, МН23	2	1,8 кг
			ТП 903-1-154 КЖИ-МН21 альбом II ч.4	— " — МН21	2	1,45 кг
				Материалы		
				Бетон марки 200	7,05	м³

1. Деревянные щиты изготовлять из досок толщиной 45 мм при помощи шпонок и оббить кровельной сталью. Расход древесины: на деревянный ящик - 0,040 м³, на деревянный щит - 0,038 м³.
2. Кровельную сталь защитить с наружной и внутренней сторон эпоксидным покрытием.
3. Внутренние поверхности стенки покрыть огрунтовкой на основе эпоксидной шпаклевки ЭП-00-10 (ГОСТ 10277-76).
4. Армированное покрытие на основе эпоксидной шпаклевки ЭП-00-10 со стеклотканью марки АСТТ/Б/-С₂ согласно сборника инструкций по защите от воздействия высокоагресивных сред ВСН 214-74 Москва - 1975 г.

5. Наружные поверхности покрасить шпаклевкой ЭП-00-10 (ГОСТ 10277-76).

Изм.	Лист	№ докум.	Подп.	Дата
Гл. инж. пр.		Диман		
Нач. отд.		Калетов		
Гл. констр.		Андриевская		
Рук. гр.		Бартекевич		
Инж.		Кузнецова		
Инж.		Полис		
Н. контр.		Андриевская		
Пров.		Кузнецова		

ТП 903-1-154

Котельная с тремя водогрейными котлами КВ-СМ-30 и тремя паровыми котлами ДЕ-25-14 ГМ для закрытой системы теплоснабжения

Лит.	Лист	Листов
Р	30	

Склад серной кислоты ПРм 5. Опалубка и армирование.

Госстрой Латв ССР ЛАТГИПРОПРОМ г. Рига

Типовой проект 903-1-154 Альбом II ч. 2

Согласовано: Гл. спец. ТО Наумкина; Отд. ТМ Шкене; Отд. ВК Моргуль

Инв. № подл. | Подп. и дата

Типовой проект 903-1-154 Альбом II и 2

Инв. № подл. | Подп. и дата | Взам. инв. №

А-А

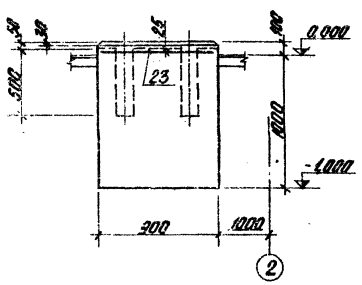

Б-Б

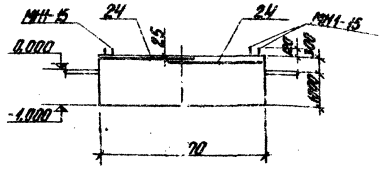

10-10

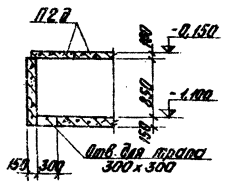

ФОМ 17

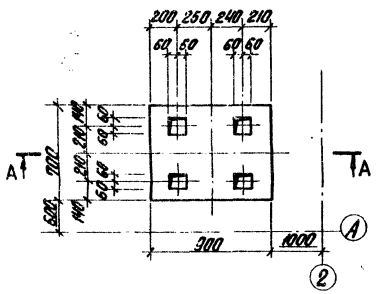

ФОМ 18

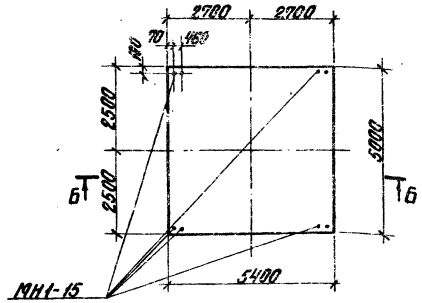

11-11

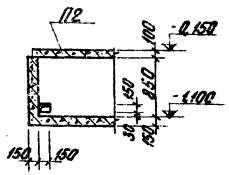

13-13

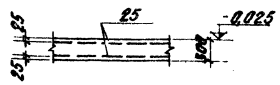

12-12

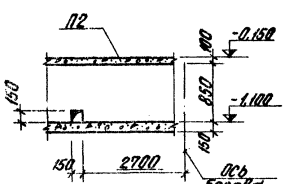

Формат	Поз.	Обозначение	Наименование	Кол.	Приме-чание
			ФОМ 17		
			Сборочные единицы и детали		
	23	ГОСТ 8478-66	Сетка рулонная 200/200/5/5 А-2000, L-4050	1	18 кг
			Материалы		
			Бетон М200	0,68	м³
			ФОМ 18		
			Сборочные единицы и детали		
	24	ГОСТ 8478-66	Сетка рулонная 200/200/5/5 А-2700, L-4050	2	22,1 кг
		ТП 903-1-154 вып. 4	Закладное изделие МН1-15 (или МН1-13, МН1-14)	8	2,0 кг
			Материалы		
			Бетон М150	35,3	м³
	25	ГОСТ 8478-66	Сетка рулонная 200/200/5/5 А-2500, L-1850	2	15,2 кг

Ведомость стержней на один элемент

Марка эл-та	Поз.	Эскиз или сечение	ф мм	Длина мм	Кол.
ПМ1	1	2030÷1430	12 AIII	сред. 1730	31
	2	2030÷350	6 AI	сред. 1520	53
	3	рассред.	8 AI	160000	—
	4	рассред.	6 AI	85000	—
	5	130	6 AI	210	215
	6	1600÷850	12 AIII	сред. 1555	22
	7	850	10 AIII	1170	23
	8	850	10 AIII	850	23

Выборка стали на один элемент, кг

Марка элемента	Арматурные изделия: Арматурная сталь ГОСТ 5781-85, Класс A III, ф мм: 5	7	9	10	12	Итого	Класс A I, ф мм: 6	8	Итого	Закладные изделия: Профильная сталь: С18	∟50×5	∟90×6	∟80×6	∟32×5	∟200×8	Листовая сталь ГОСТ 5781-75: толщина 16 мм	12 мм	8 мм	Итого	Всего
ПМ1				31,0	78,5	109,5	48,0	63,5	111,5											221,0
ПРМ5		412,8				412,8										1,4			1,4	414,2
ПРМ6	8,5		46,5			55,0				13,5		17,5		29,0					60,0	115,0
КНМ11	89,1		448,0			537,1									31,5			10,3	41,8	578,9
КНМ12	127,6		548,0			715,6				43,4		10,3			31,5			10,3	7,0	102,3	878,9
ФОМ16															9,5			2,4	11,9	11,9
ФОМ17	1,0					1,0														1,0
ФОМ18	22,1					22,1										8,0				30,1

| | | | | | | | | | | | | | | |

Маркировочная схема плит покрытия

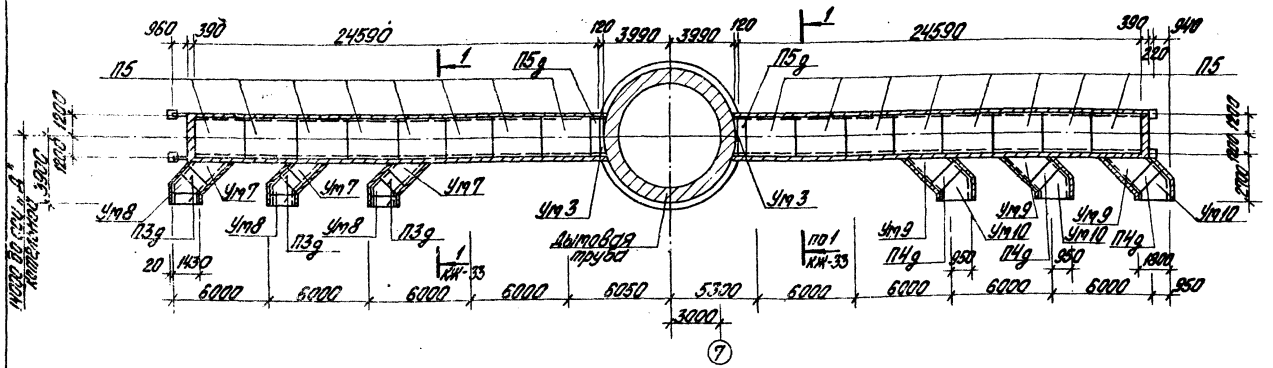

Маркировочная схема плит перекрытия

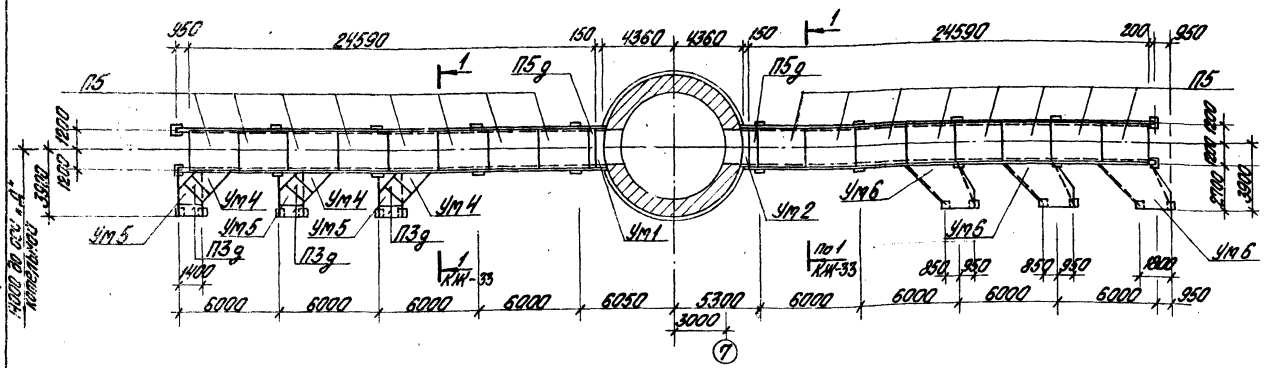

Маркировочная схема колонн и балок

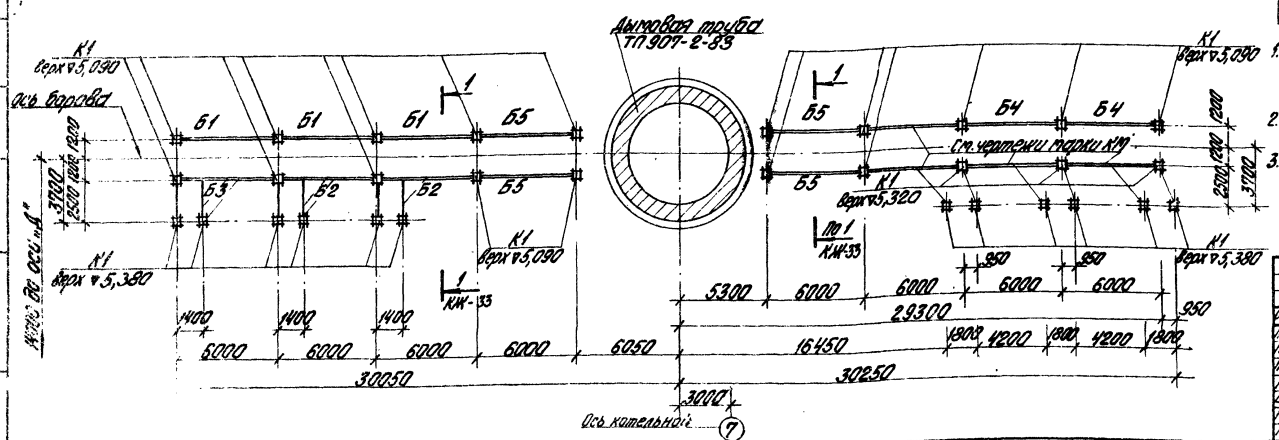

Спецификация элементов к маркировочным схемам расположенным на листе

Марка	Обозначение	Наименование		Кол.	Примеч.
		Маркировочная схема колонн и балок			
		Лист с правой полвязи по рядам	3 ряд / 4 ряд	2 ряд / 1 ряд	
К1	3.015-2 В.II-4	К 27-4	К 27-7	32	2,5т
Б1	1.462-10 В.1	Балка	Б6-6АтV-1	3	1,15т
Б2	ТП 903-1-КЖИ-Б6-6АтV-1, Б6-6АтV-2; Б6-6АтV-3 Альб. II ч.4	То же	Б6-6АтV-2	2	1,15т
Б3		"	Б6-6АтV-3	1	1,15т
Б4	ТП 903-1-154-КЖИ Б6-6АтV-1, Альб. II Б6-7АтV-1, V-4	"	Б6-6АтV-4	2	1,15т
Б5	1.462-10 В.1	"	Б6-7АтV	4	1,15т
		Маркировочная схема плит перекрытия			
ПЗд	ИС-01-04 В.2	Плита	ПЗд	6	0,23т
П5д	То же	То же	П5д	2	0,58т
П5	"	"	П5	16	1,25т
Ум1	КЖ-33; КЖ-35	Монолитный участок	Ум1	1	
Ум2	То же	То же	Ум2	1	
Ум4	КЖ-34; КЖ-35	"	Ум4	3	
Ум5	То же	"	Ум5	3	
Ум6	"	"	Ум6	3	
МС16	ТП 903-1-154 КЖИ-МС16 Альбом II ч.4	Соединительное изделие МС16		4	26кг
С1	ГОСТ 8478-66	Сетка 100100 12,12 3,1100		49,2	м
		Маркировочная схема плит покрытия			
ПЗд	ИС-01-04 В.2	Плита	ПЗд	6	0,23т
ПЧд	То же	То же	ПЧд	3	0,33т
П5д	"	"	П5д	2	0,58т
П5	"	"	П5	16	1,25т
Ум3	КЖ-33; КЖ-35	Монолитный участок	Ум3	2	
Ум7	КЖ-34; КЖ-35	То же	Ум7	3	
Ум8	То же	"	Ум8	3	
Ум9	КЖ-35	"	Ум9	3	
Ум10	То же	"	Ум10	3	

1. Сборные и монолитные железобетонные элементы покрытия бурова изготовить из тяжелого жаростойкого бетона плотной структуры класса В 3 марки 200 на портландцементе и заполнителей из боя глиняного обыкновенного кирпича (состав 8 № 100 ГОСТ 4832-75).
2. Геометрические размеры дымовой трубы уточняются при привязке.
3. Плиты перекрытия и покрытия укладывать на цементном растворе марки 200 швы тщательно заполнить бетоном марки 200 на мелком заполнителе.

								ТП 903-1-154 КЖ			
Изм.	Лист	№ докум.	Подп.	Дата							
Гл. инж. пр.		Дупон			Котельная с паровыми котлами ДЕ-25-14ГМ и ГМ-50-14 для горячего водоснабжения закрытой системы теплоснабжения						
Нач. отд.		Кочетов							Лит.	Лист.	Листов
Гл. констр.		Ананьев							Р	32	
Рук. гр.		Бартлевич									
Ст. инж.		Бобрик			Бородин. Маркировочная схема колонн, балок, плит перекрытия и покрытия				Госстрой Латв. ССР ЛАТГИПРОПРОМ г. Рига		
Н. констр.		Ананьева									
Пров.		Бартлевич									

Альбом II и 2

Типовой проект 903-1-154

Инв. № подл. | Подп. и дата | Взам. инв. №

Копировал Брагинец 1685R-05 35 Формат А2Г

Разрез 1-1
/лист КЖ-32/

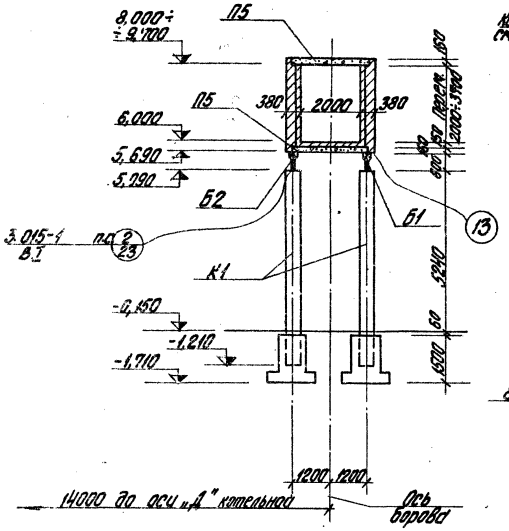

Ум3

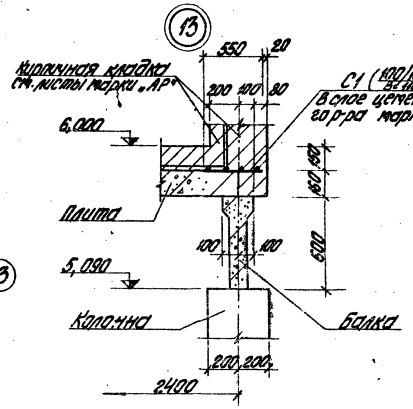

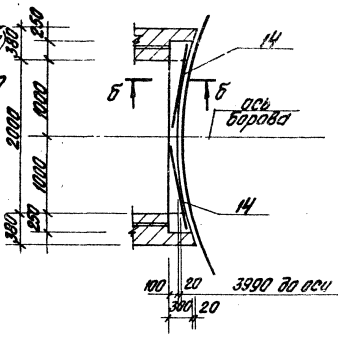

Б-Б

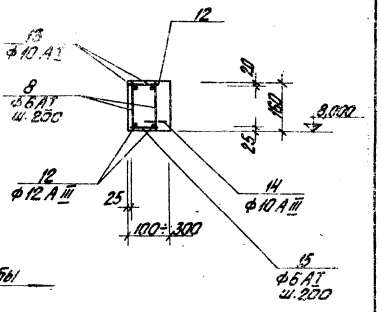

а — а

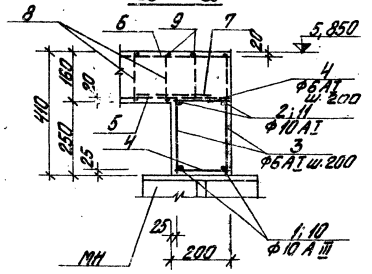

1. См. примеч. п. 1 на л. КЖ-32

Ум1; Ум2

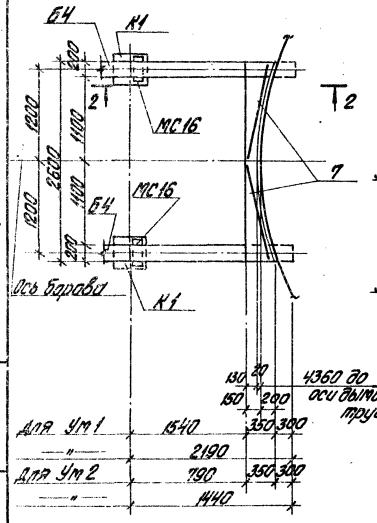

2 — 2

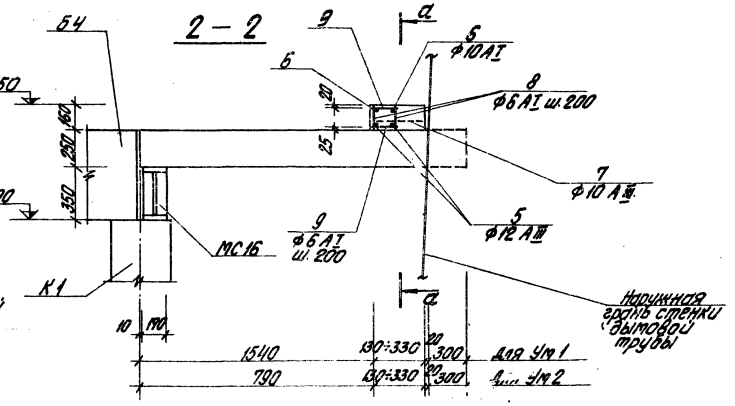

Обозначение	Наименование	Кол	Примечание
	Ум1		
	сборочные единицы и детали		
КЖ-33	Стержни одиночные	1	компл.
	Материалы		
	Бетон марки 200	0,32	м³
	Ум2		
	сборочные единицы и детали		
КЖ-33	Стержни одиночные	1	компл.
	Материалы		
	Бетон марки 200	0,24	м³
	Ум3		
	сборочные единицы и детали		
КЖ-33	Стержни одиночные	1	компл.
	Материалы		
	Бетон марки 200	0,08	м³

ТП 903-1-154 КЖ

Комплекты стальных перекрестно-стержневых плоских каркасов для железобетонных конструкций закрытых систем. Рабочие чертежи

Борозд. Разрез 1-1. Ум1÷Ум3. Опалубка и армирование.

Стадия Р | Лист 33 | Листов

ЛАТГИПРОПРОМ г. Рига

Копировал Блатнова 15858-05 86 Формат А2 Г

Ум 4; Ум 5

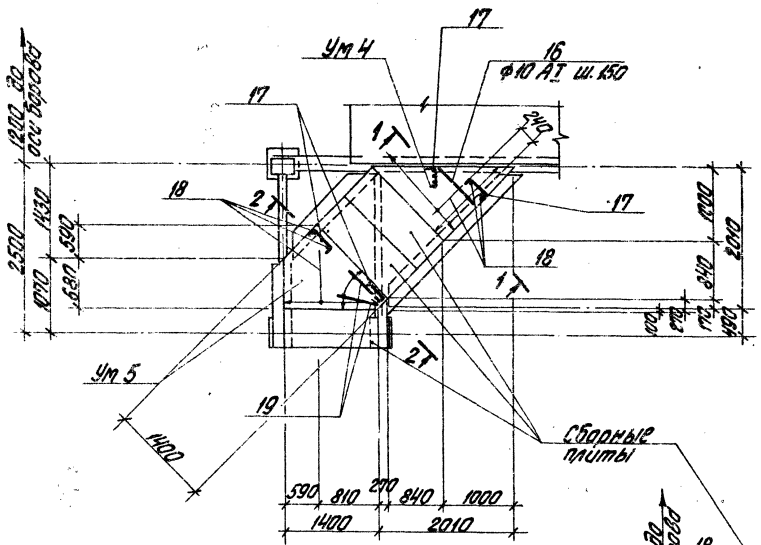

Ум 6

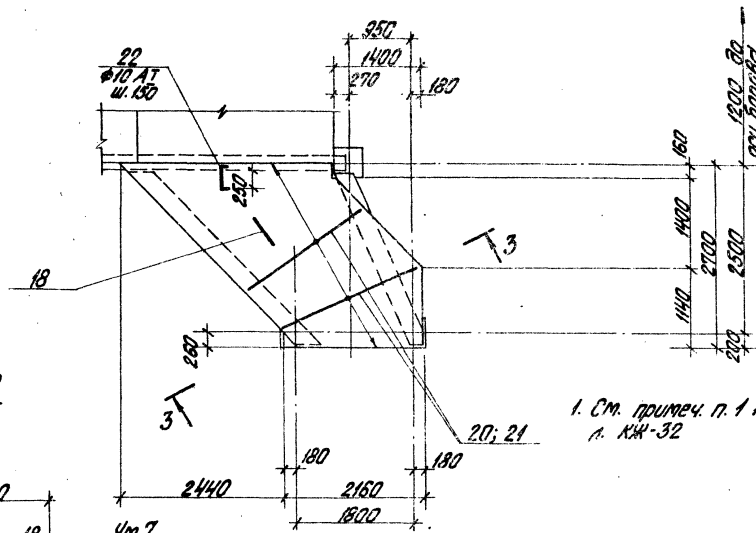

1. См. примеч. п. 1 на л. КЖ-32

Ум 7; Ум 8

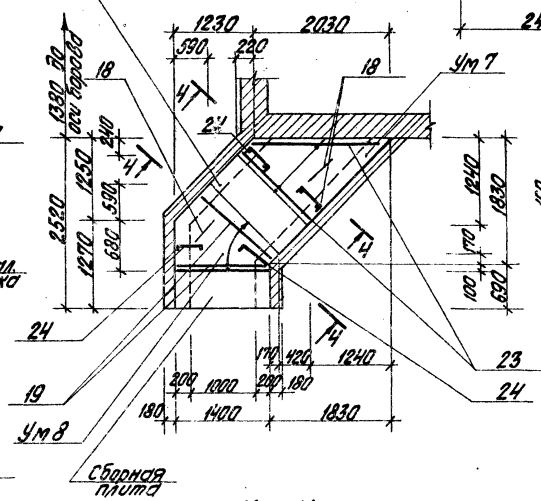

1 – 1

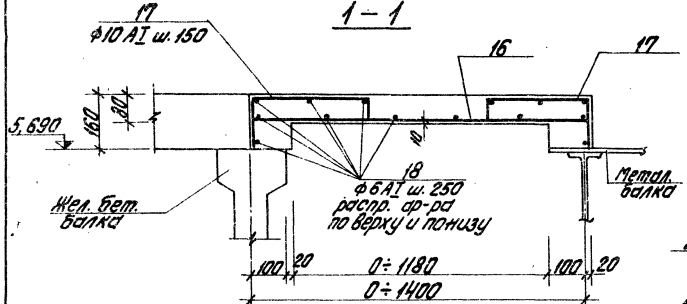

3 – 3

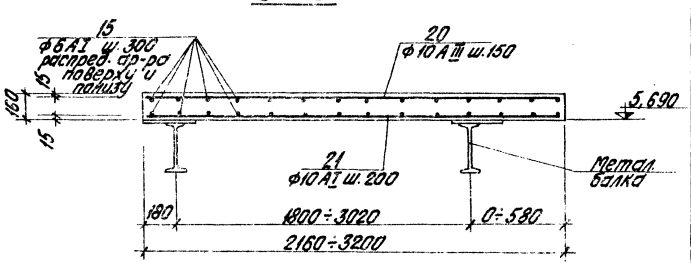

2 – 2

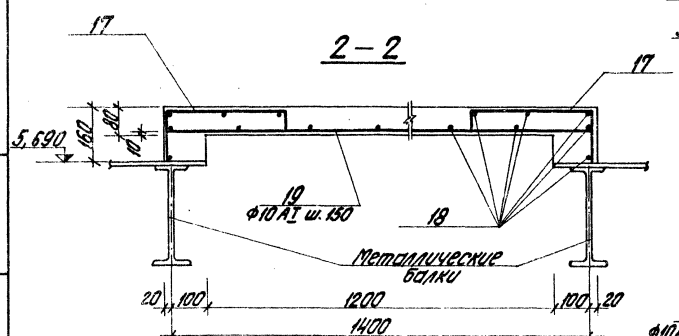

4 – 4

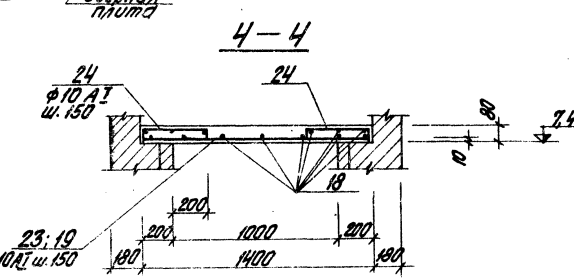

						ТП 903-1-154	КЖ
Изм.	Лист	№ докум.	Подп.	Дата	Конструкции сборного водоприемного колодца тип 3а и 3б с плоской плитовой крышкой для закрытой системы теплоснабжения		
Гл. инж. пр.		Дуплин					
Нач. отд.		Кулетов				Стр.	Лист	Листов
Гл. констр.		Андреевский				Р	34	
Рук. гр.		Баранкевич						
Ст. инж.		Бабрик			Буров. Ум 4 ÷ Ум 8. Опалубка и армирование	Госстрой Нато ССР ЛАТГИПРОПРОМ г. Рига	
Н. контр.		Андреевский					
Пров.		Баранкевич					

Типовой проект 903-1-154 Альбом III ч.2

Инв. № подл. | Подп. и дата

Копировал Баллина 15858-05 37 Формат 22Г

Ум 9 ; Ум 10

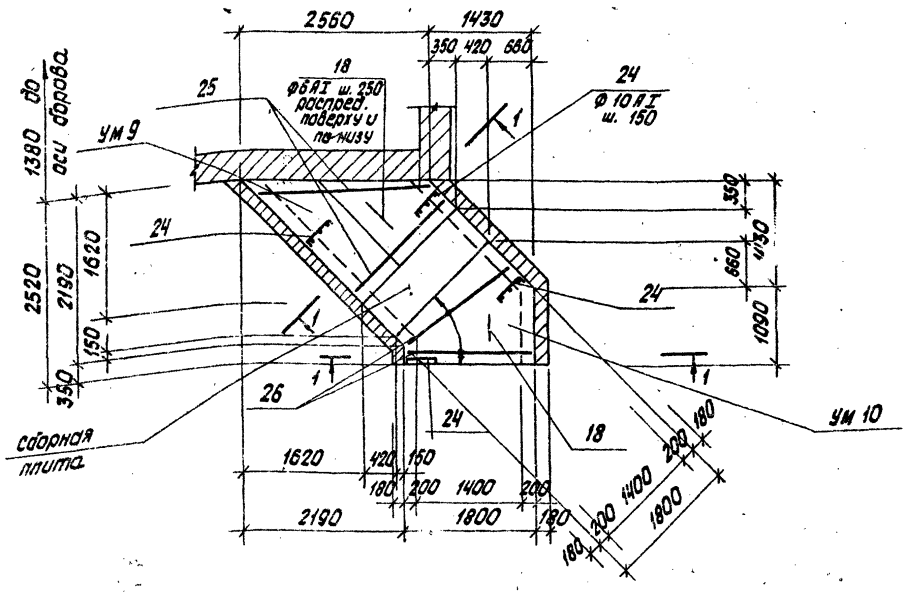

1 – 1

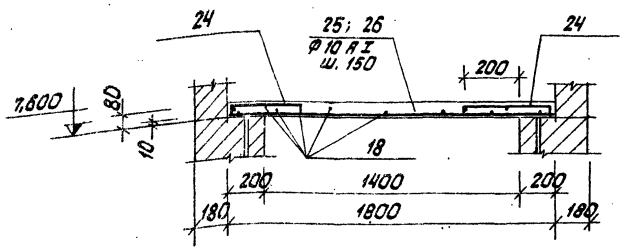

1. См. примеч. п. 1 на л. КЖ-32

Выборка стали на один элемент

Марка эл-та	Арматурные изделия: Арматурная сталь ГОСТ 5781-75												Итого	Всего
	Класс A I, ф мм					Итого	Класс A III, ф мм					Итого		
	8	10					10	12						
Ум 1	11,65	8,54				20,19	6,96	4,58				11,54	31,73	31,73
Ум 2	10,02	6,69				16,71	5,11	4,58				9,69	26,40	26,40
Ум 3	5,47	3,06				9,53	2,50	4,40				6,90	16,43	16,43
Ум 4	4,26	13,27				17,56							17,56	17,56
Ум 5	2,89	17,47				20,36							20,36	20,36
Ум 6	14,65	35,22				49,87	35,54					35,54	85,41	85,41
Ум 7	15,40	17,49				32,89							32,89	32,89
Ум 8	2,26	14,81				17,07							17,07	17,07
Ум 9	2,49	27,86				30,35							30,35	30,35
Ум 10	2,13	22,19				24,32							24,32	24,32

Ведомость стержней на один элемент

Марка эл-та	Поз.	Эскиз и сечение	ф мм	Длина мм	Кол.
Ум 1	1		10AIII	2170	4
	2		10AI	2170	4
	3		6AI	280	48
	4		6AI	180	48
	5		12AIII	2580	2
	6		10AI	2580	2
	7		10AIII	1300	2
	8		6AI	140	28
	9	110 ÷ 310	6AI	ℓср. = = 210	28
Ум 2	3	см. Ум 1	6AI	280	32
	4	то же	6AI	180	32
	5	— " —	12AIII	2580	2
	6	— " —	10AI	2580	2
	7	— " —	10AIII	1300	2
	8	— " —	6AI	140	28
	9	— " —	6AI	ℓср. = = 210	28
	10		10AIII	1420	4
	11		10AI	1420	4
Ум 3	3	см. Ум 1	6AI	140	28
	12		12AIII	2480	2
	13		10AI	2480	2
	14		10AIII	1250	2
	15	80 ÷ 280	6AI	ℓср. = 200	28
Ум 4	16	280 ÷ 1380	10AI	ℓср. = = 830	10
	17	70 [330] 150	10AI	550	24
	18	распред.	6AI	общ.дл.	19,2пм
Ум 5	17	см. Ум 4	10AI	ℓср. = 830	15
	18	то же	6AI	общ.дл.	13,0пм
Ум 6	19	1380 ÷ 1530	10AI	ℓср. = = 1460	11
	20	1780 ÷ 3020	10AIII	ℓср. = = 2400	24
	21	1780 ÷ 3020	10AI	ℓср. = = 2400	18
	18	см. Ум 4	6AI	общ.дл.	66,0пм
	22	150 [340] 150	16AI	640	22
Ум 7	23	1380 ÷ 2010	10AI	ℓср. = = 1720	12
	24	70 [390] 70	10AI	530	15
	18	см. Ум 4	6AI	общ.дл.	15,4пм
Ум 8	19	см. Ум 5	10AI	ℓср. = = 1460	11
	24	см. Ум 7	10AI	530	15
	18	см. Ум 4	6AI	общ.дл.	10,2пм
Ум 9	25	1780 ÷ 2540	10AI	ℓср. = = 2160	16
	24	см. Ум 7	10AI	530	20
	18	см. Ум 4	6AI	общ.дл.	11,2пм
Ум 10	26	1780 ÷ 1920	10AI	ℓср. = 1850	14
	24	см. Ум 7	10AI	530	19
	18	см. Ум 4	6AI	общ.дл.	9,5пм

Формат	Зона	Поз.	Обозначение	Наименование	Кол.	Примечание
				Ум 4		
				сборочные единицы и детали		
		16-18	КЖ-34	Стержни одиночные	1	компл.
				Материалы		
				Бетон марки 200	0,08	м³
				Ум 5		
				сборочные единицы и детали		
		17-19	КЖ-34	Стержни одиночные	1	компл.
				Материалы		
				Бетон марки 200	0,10	м³
				Ум 6		
				сборочные единицы и детали		
		18; 20-22	КЖ-34	Стержни одиночные	1	компл.
				Материалы		
				Бетон марки 200	1,27	м³
				Ум 7		
				сборочные единицы и детали		
		18; 23,24	КЖ-34	Стержни одиночные	1	компл.
				Материалы		
				Бетон марки 200	0,12	м³
				Ум 8		
				сборочные единицы и детали		
		8-19 24	КЖ-34	Стержни одиночные	1	компл.
				Материалы		
				Бетон марки 200	0,08	м³
				Ум 9		
				сборочные единицы и детали		
		18; 25,25	КЖ-35	Стержни одиночные	1	компл.
				Материалы		
				Бетон марки 200	0,19	м³
				Ум 10		
				сборочные единицы и детали		
		18 22-26	КЖ-35	Стержни одиночные	1	компл.
				Материалы		
				Бетон марки 200	0,17	м³

Изм.	Лист	№ докум.	Подп.	Дата	ТП 903-1-154 КЖ
Гл.инж.пр.		Думан			Котельная с тремя вертикальными жаротрубными водогрейными котлами ДЕ-25-14ГМ и двумя пароводяными подогревателями ПП1-0,3-3
Нач.отд.		Капетов			
Гл.констр.		Андриевская			
Рук.гр.		Балтовенич			
Ст.инж.		Бобрик			Бобров. Ум9, Ум10. Опалубка и армирование. Спецификации.
Н.контр.		Андриевская			
Пров.		Балтовенич			

Стадия	Лист	Листов
Р	35	

Госстрой Каз.ССР ПАТГИПРОПРОМ г. Рига

Альбом II ч. 2 ТП 903-1-154 Типовой проект

Инв. № подл. | Подп. и дата

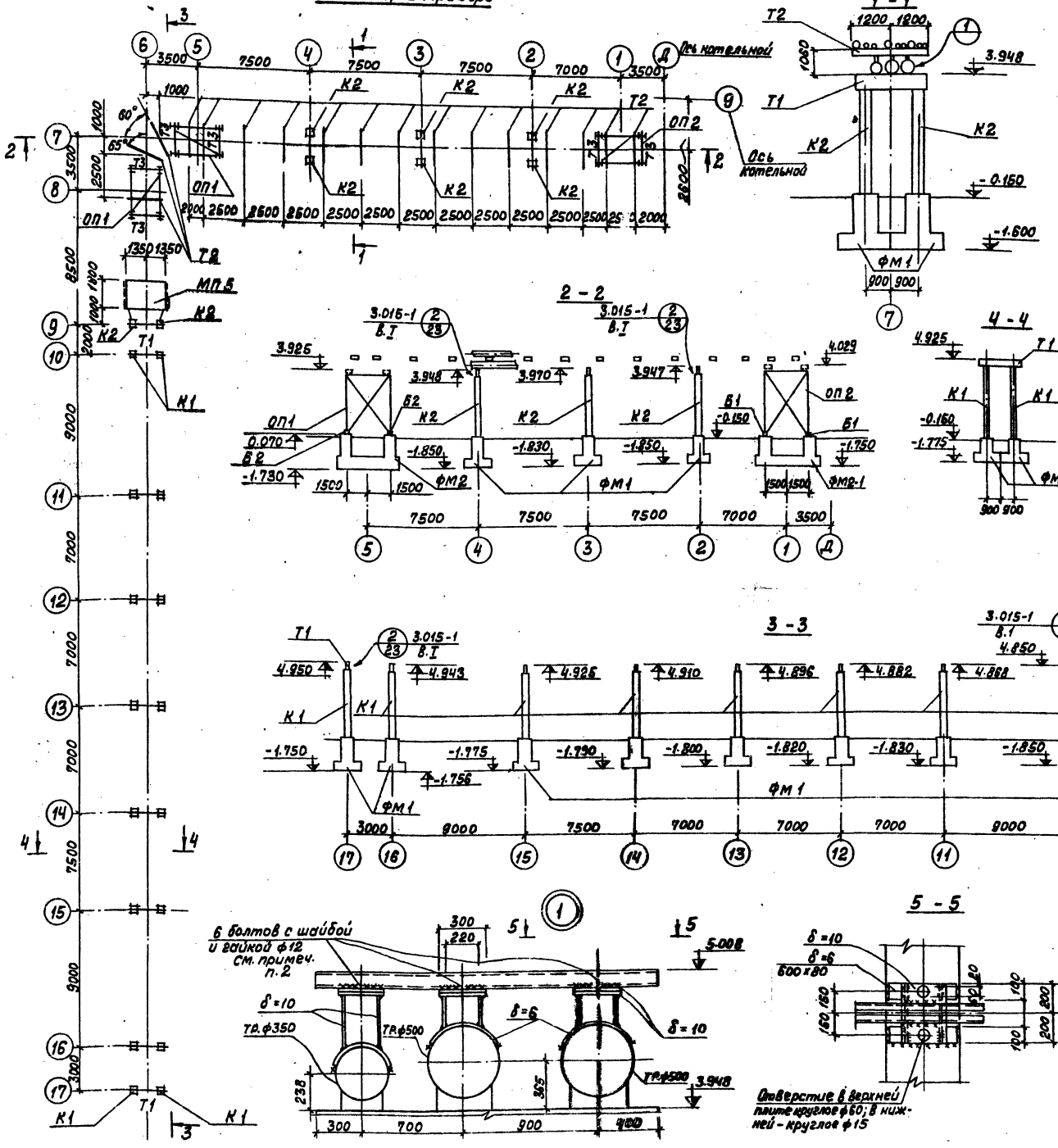

Спецификация элементов на лист

Марка элем-та	Обозначение	Наименование	Кол.	Прим.
	Сборные железобетонные элементы			
К1	Сер 3.015-1 в. II-2 Т.П 903-1- кжи К32-1-1;	Колонна К32-1-1	16	2,2т
К2	К32-1-2	" К32-1-2	8	1,8
Т1	Серия 3.015-1 в. II-2	Траверса Т7-1	12	0,8т
	Монолитные железобетонные элементы			
ФМ1	КЖ-37	Фундамент ФМ1	24	
ФМ2	"	" ФМ2	2	
ФМ2-1	"	" ФМ2-1	1	
	Металлические опоры			
ОП1	3.015-1, в. III	Опора ОП122а	2	Короче на 1350 2,23т
ОП2	"	Опора ОП117а	1	Короче на 1220 Р=1,63т
Т3	"	Траверса ТБ	6	0,114т
Б1	"	База Б45	4	0,085т
Б2	"	" Б50	8	0,090т
Т2	Серия 3.015-2 в. III	Траверса Т2	17	0,336т
МП5	КМ-15	Металлическая площадка МП5	1	
	ГОСТ 82-70	Сталь широкополосная δ=10 мм	1,8	т
	ГОСТ 103-76	Сталь полосовая δ=6	0,1	т

1. Нормативная нагрузка от трубопроводов на 1м трассы
   в осях 1÷8 - 1,43 т.с
   в осях 8÷17 - 1,2 т.с
2. Болты не притягивать.
3. В основании фундаментов выполняется подготовка из щебня, втрамбованного в грунт толщиной 100 мм пролитая цементным раствором М-50.

Изм	Лист	№ докум.	Подп.	Дата
Гл.инж.пр.		Думан		
Нач.отд.		Калетов		
Гл.конст.		Андриевская		
Рук. гр.		Барткевич		
Инжен.		Болотова		
Н.контр.		Андриевская		
Пров.		Барткевич		

ТП 903-1-154 КЖ

Котельная с тремя водогрейными котлами ТВ-ГМ-30 и тремя паровыми котлами ДЕ-25-14ГМ для закрытой системы теплоснабжения.

Лит	Лист	Листов
Р	36	

Эстакада трубопроводов. Маркировочная схема фундаментов, опор и траверс.

Госстрой Латв. ССР ЛАТГИПРОПРОМ г. Рига

Копировал: Волкова 15858-05 39 Формат 2

Типовой проект 903-1-154 Ал.II ч.2

Согласовано: Отд. ВК, Моргуль

Согласовано: Отд. ТМ, Сурмонин; Отд. ТС, Лидумс; ОПП, Бродский

Инв. № подл. | Подп. и дата

Типовой проект 903-1-154 ал. II ч.2

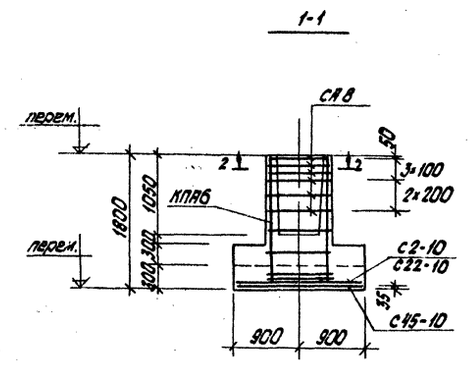

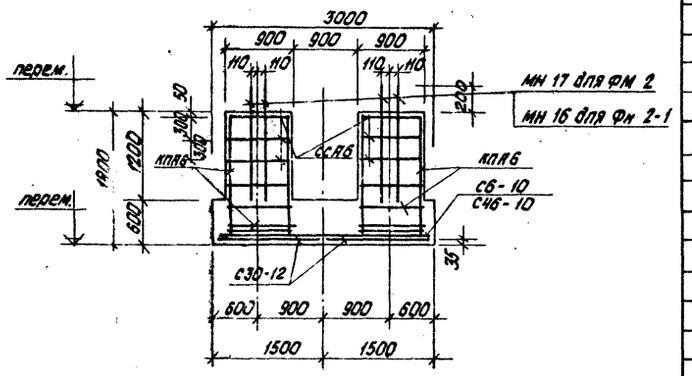

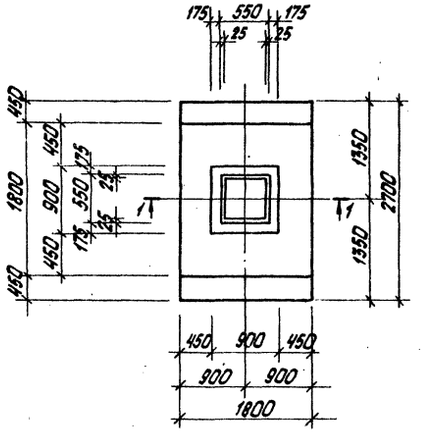

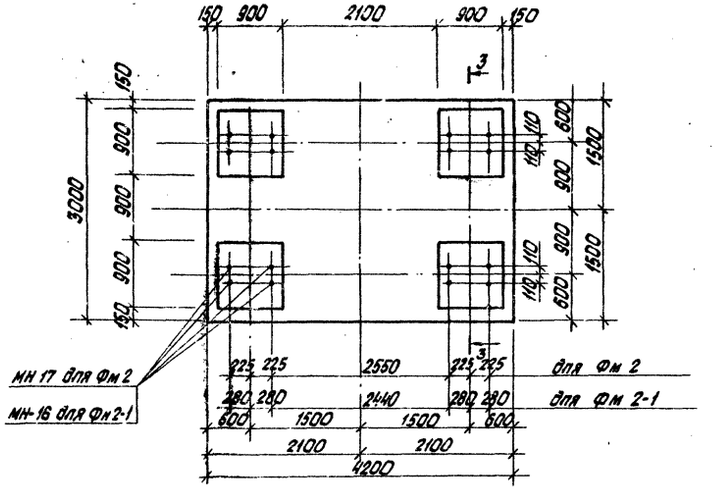

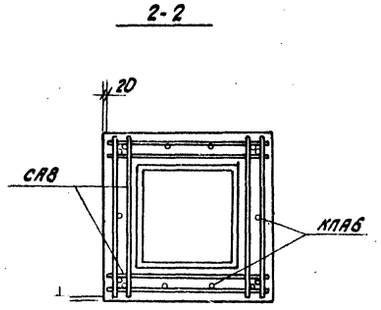

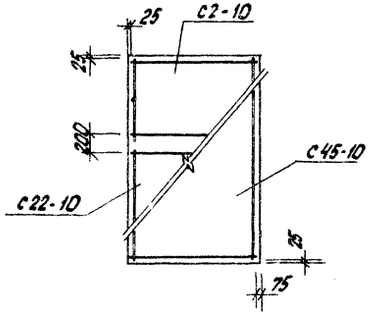

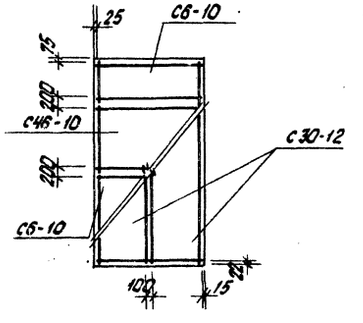

Формат	Зона	Поз.	Обозначение	Наименование	Кол-во на исполнение			Примеч.
				Сборочные единицы и детали				
			1.412-1 В. II	Каркас КПА6	1	4	4	
			"	Сетка СА8	6			
			"	" СС А6		12	12	
			"	" С2-10	1			
			"	" С6-10		2	2	
			"	" С22-10	1			
			"	" С45-10	1			
			"	" С46-10		1	1	
			"	" С30-12		2	2	
			Т.П. 903-1-154 КЖИ-МН17 альб. II ч. 4	Закладное изделие МН17		16		
			Т.П. 903-1-154 КЖИ-МН16 альб. II ч. 4	" МН16			16	
				Материалы				
				Бетон М 200	3,15	11,5	11,5	м³
				Лит	Р	Р	Р	
				Марка	Фм 1	Фм 2	Фм 2-1	

Выборка стали на один элемент, кг.

Марка элемента	Арматурные изделия							Закладные издел.				Всего
	Арматурная сталь ГОСТ 5781-75									проф. сталь	итого	
	Класс А I				Класс А II			Класс А I				
	Ф, мм			итого	Ф, мм		итого	Ф, мм		-8-16		
	6	8			10	12		36	42			
ФМ-1	7,4	16,2		23,6	29,8	21,4	51,2					74,8
ФМ-2	56,4			56,4	38,0	144,8	182,8		283,2	33,6	316,8	556,0
ФМ 2-1	56,4			56,4	38,0	144,8	182,8	188,8			188,8	428,0

Изм.	Лист	№ докум.	Подп.	Дата
Гл. инж. пр.		Думан		
Нач. отд.		Калетов		
Гл. констр.		Андриевская		
Рук. гр.		Барткевич		
Инж.		Болотова		
Норм. конт.		Барткевич		
Пров.		Барткевич		

Т.П. 903-1-154 КЖ

Котельная с тремя водогрейными котлами КВ-ГМ-30 и тремя паровыми котлами ДЕ-25-14ГМ для закрытой системы теплоснабжения

Лит	Лист	Листов
Р	37	

Эстакада трубопроводов Фм 1, Фм 2, Фм 2-1, опалубка и армирование

Госстрой латв. ССР ЛАТГИПРОПРОМ г. Рига

Подп. и дата

Инв. № подл.

gost.e-ecolog.ru