ТИПОВОЙ ПРОЕКТ

903-1-220.86

ПОЛНОСБОРНАЯ КОТЕЛЬНАЯ

С 4 КОТЛАМИ ДЕ-16-14ГМ

ДЛЯ СЕЛЬСКОХОЗЯЙСТВЕННОГО СТРОИТЕЛЬСТВА.

ТОПЛИВО-ГАЗ, РЕЗЕРВ-МАЗУТ.

СИСТЕМА ТЕПЛОСНАБЖЕНИЯ ЗАКРЫТАЯ.

Альбом 9

ЗАДАНИЕ ЗАВОДУ-ИЗГОТОВИТЕЛЮ

21057-11

ЦЕНА 2-05

gost.e-ecolog.ru

ЦЕНТРАЛЬНЫЙ ИНСТИТУТ ТИПОВОГО ПРОЕКТИРОВАНИЯ
ГОССТРОЯ СССР

Москва, А-445, Смольная ул., 22

Сдано в печать IV 1986 г.

Заказ № 4951 Тираж 300 экз.

Типовой проект

903-1-220.86

Полносборная котельная с 4 котлами ДЕ-16-14ГМ

для сельскохозяйственного строительства.
Топливо - газ, резерв - мазут.
Система теплоснабжения закрытая

Альбом 9

Задание заводу-изготовителю
низковольтных комплектных
устройств.

Разработан
Государственным проектным институтом
Горьковский Сантехпроект
Главстройпроекта
Госстроя СССР

Утвержден Минсельхозом СССР
приказ № 60-3Г от 7.09.85г.
Введен в действие
ГПИ Горьковский Сантехпроект
приказ № 5 от 9.01.86г.

Главный инженер Ю.П.Фалалеев
Главный инженер проекта Т.Г.Гусева

Содержание альбома

Лист	Наименование	Примечание
	Содержание альбома	с2
	Чертежи задания заводу-изготовителю НКУ (марка ЭМЗ)	
1	Низковольтные комплектные устройства управления. Задание заводу-изготовителю. Опись чертежей.	с3
2	Перечень комплектных устройств	с3
3	Щит открытый 1Щ (2Щ, 3Щ, 4Щ). Технические данные аппаратов	с3
4	Щит открытый 1Щ, (2Щ; 3Щ; 4Щ) Общий вид	с4
5	Щит открытый 1Щ (2Щ; 3Щ; 4Щ) Общий вид. Панель 1.	с4
6	Щит открытый 1Щ (2Щ; 3Щ; 4Щ) Схема соединений и подключений. Панель 1.	с5
7	Щит открытый 1Щ (2Щ; 3Щ; 4Щ) Перечень надписей	с6
8.1÷8.5	Щит открытый 5Щ Технические данные аппаратов	с6 с7
9	Щит открытый 5Щ. Общий вид	с8
10	Щит открытый 5Щ; Общий вид Панель 1.	с9
11	Щит открытый 5Щ. Общий вид. Панель 2.	с9
12	Щит открытый 5Щ. Общий вид. Панель 3.	с10
13	Щит открытый 5Щ. Общий вид. Панель 4.	с10
14	Щит открытый 5Щ. Общий вид. Панель 5.	с11
15	Щит открытый 5Щ. Общий вид. Панель 6.	с11
16.1 16.2	Щит открытый 5Щ. Схема соединений и подключений. Панель 1.	с12 с21
17	Щит открытый 5Щ. Схема соединений и подключений. Панель 2.	с13
18.1 18.2	Щит открытый 5Щ. Схема соединений и подключений. Панель 3.	с14 с21
19	Щит открытый 5Щ. Схема соединений и подключений. Панель 4.	с15
20	Щит открытый 5Щ. Схема соединений и подключений. Панель 5	с16
21	Щит открытый 5Щ. Схема соединений и подключений. Панель 6.	с17
22.1÷22.4	Щит открытый 5Щ. Перечень надписей.	с.7 с8
23	Ящик S1 Технические данные аппаратов	с18
24	Ящик S1 Общий вид.	с18
25	Ящик S1 Схема соединений и подключений	с18
26	Ящик S4 Перечень надписей	с18
27	Ящик S2 Технические данные аппаратов	с19
28	Ящик S2 Общий вид	с19
29	Ящик S2 Схема соединений и подключений	с19
30	Ящик S2 Перечень надписей	с21
31	Ящик S3 Технические данные аппаратов	с20
32	Ящик S3 Общий вид	с20
33	Ящик S3 Схема соединений и подключений	с20
34	Ящик S3 Перечень надписей	с21
	Прилагаемые материалы	
	К марке ЭМ1	
ЭМ1.Н1	Ведомость изделий МЭЗ	с22
ЭМ1.Н2	Ведомость изделий и материалов для изготовления изделий МЭЗ	с23
	К марке ЭО	
ЭО.Н1	Ведомость изделий МЭЗ	с24
ЭО.Н2	Ведомость изделий и материалов для изготовления изделий МЭЗ	с25

Лист	Наименование	Примечание
2	Перечень комплектных устройств	С3
3	Щит открытый 1Щ(2Щ;3Щ;4Щ) Технические данные аппаратов	С3
4	Щит открытый 1Щ(2Щ;3Щ;4Щ) Общий вид	С4
5	Щит открытый 1Щ(2Щ;3Щ;4Щ) Общий вид. Панель 1.	С4
6	Щит открытый 1Щ(2Щ;3Щ;4Щ) Схема соединений и подключений. Панель 1.	С5
7	Щит открытый 1Щ(2Щ;3Щ;4Щ) Перечень надписей.	С6
8.1–8.5	Щит открытый 5Щ. Технические данные аппаратов.	С6 С7
9	Щит открытый 5Щ. Общий вид.	С8
10	Щит открытый 5Щ. Общий вид. Панель 1.	С9
11	Щит открытый 5Щ. Общий вид. Панель 2.	С9
12	Щит открытый 5Щ. Общий вид. Панель 3.	С10
13	Щит открытый 5Щ. Общий вид. Панель 4.	С10
14	Щит открытый 5Щ. Общий вид. Панель 5.	С11
15	Щит открытый 5Щ. Общий вид. Панель 6.	С11
16.1 16.2	Щит открытый 5Щ. Схема соединений и подключений. Панель 1.	С12 С21
17	Щит открытый 5Щ. Схема соединений и подключений. Панель 2.	С13
18.1 18.2	Щит открытый 5Щ. Схема соединений и подключений. Панель 3	С14 С21
19	Щит открытый 5Щ. Схема соединений и подключений. Панель 4.	С15
20	Щит открытый 5Щ. Схема соединений и подключений. Панель 5.	С16
21	Щит открытый 5Щ. Схема соединений и подключений. Панель 6.	С17
22.1–22.4	Щит открытый 5Щ. Перечень надписей.	С7 С8
23	Ящик S1 Технические данные аппаратов.	С18
24	Ящик S1 Общий вид	С18
25	Ящик S1 Схема соединений и подключений.	С18
26	Ящик S1 Перечень надписей.	С18
27	Ящик S2. Технические данные аппаратов.	С19
28	Ящик S2. Общий вид	С19
29	Ящик S2. Схема соединений и подключений.	С19
30	Ящик S2. Перечень надписей.	С21
31	Ящик S3. Технические данные аппаратов.	С20
32	Ящик S3. Общий вид.	С20
33	Ящик S3. Схема соединений и подключений.	С20
34	Ящик S3 Перечень надписей.	С21

Привязан:

Инв.№

ТП 903-1-220.86 -ЭМ.3

ГИП	Гусева	
Нач.отд.	Латынцев	
Н.контр.	Крейчер	
Гл.спец.	Крейчер	
Рук.гр.	Боброва	
Ст.инж.	Иванова	

Полносборная котельная с 4 котлами ДЕ-16-14ГМ для сельского строительства. Топливо-газ, резерв-мазут.

Низковольтные комплектные устройства управления. Задание заводу-изготовителю. Опись чертежей.

Литер	Масса	Масштаб

Лист	Листов
1	

Госстрой СССР ГПИ Горьковский САНТЕХПРОЕКТ

Наименование	Кол. шкафов	Кол. привязанных панелей	Обозначение таблицы аппаратов	Примечание
Щит 1Щ	1	2	ТП 903-1-220.86 -ЭМ.3, лист-3	
Щит 2Щ	1	2	ТП 903-1-220.86 -ЭМ.3, лист-3.	
Щит 3Щ	1	2	ТП 903-1-220.86 -ЭМ.3, лист-3	
Щит 4Щ	1	2	ТП 903-1-220.86 -ЭМ.3, лист-3	
Щит 5Щ	1	10	ТП 903-1-220.86 -ЭМ.3, лист-8.1÷8.5	
Ящик S1	1	1	ТП 903-1-220.86 -ЭМ.3, лист-23.	
Ящик S2	1	1	ТП 903-1-220.86 -ЭМ.3, лист-27.	
Ящик S3	1	1	ТП 903-1-220.86 -ЭМ.3, лист-31.	
Итого:	8	21		

Привязан:

Инв.№

ТП 903-1-220.86 -ЭМ.3

ГИП	Гусева	
Нач.отд.	Латынцев	
Н.контр.	Крейчер	
Гл.спец.	Крейчер	
Рук.гр.	Боброва	
Ст.инж.	Иванова	

Полносборная котельная с 4 котлами ДЕ-16-14ГМ для сельского строительства. Топливо-газ, резерв-мазут.

Перечень комплектных устройств.

Литер	Масса	Масштаб

Лист	Листов
2	

Госстрой СССР ГПИ Горьковский САНТЕХПРОЕКТ

Альбом IX

№ чит.	Зона	Поз.	Обозначение	Наименование	Кол.	Примечание
				Документация		
12			ТП 903-1-220.86 -ЭМ.3, лист 4	Общий вид	1	
				Общий вид		
12			ТП 903-1-220.86 -ЭМ.3, лист 5	Панель 1	1	
				Схема соединений и		
22			ТП 903-1-220.86 -ЭМ.3, лист 6	подключений. Панель 1	1	
11			ТП 903-1-220.86 -ЭМ.3, лист 7	Перечень надписей	1	
				Сборочные единицы		
				Блоки и панели:		
	1	01		БОУ 5130-3574 УХЛ4Б	01	
	1	02		БОУ 5130-3574 УХЛ4Б	01	
				Блок из 3 зажимов типа ЗН-24 на ток 100А	04	
				Блок зажимов БЗ-24 из 10 зажимов на ток 25А	02	

Привязан:

Инв.№

ТП 903-1-220.86 -ЭМ.3

ГИП	Гусева	
Нач.отд.	Латынцев	
Н.контр.	Крейчер	
Гл.спец.	Крейчер	
Рук.гр.	Боброва	
Ст.инж.	Иванова	

Полносборная котельная с 4 котлами ДЕ-16-14ГМ для сельского строительства. Топливо-газ, резерв-мазут. Щит открытый 1Щ(2Щ;3Щ;4Щ) Технические данные аппаратов.

Литер	Лист	Листов
	3	

Госстрой СССР ГПИ Горьковский САНТЕХПРОЕКТ

Инв.№ подл. | Подп. и дата | Взам.инв.№ | Инв.№ дубл. | Подп. и дата

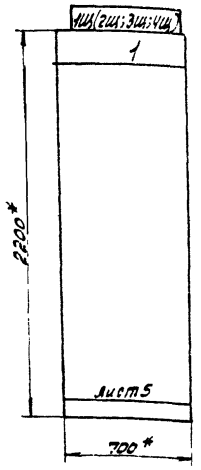

Надписи на обрамлении

Строка	1	1К(2К;3К;4К)-котёл
	2	А- дымосос
	3	Б-дутьев вентил.
	4	
Панель		1
Строка	1	
	2	
	3	
	4	
Панель		

Вид А*
М 1:50

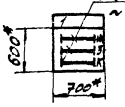

Таблица

Котло-агрегат	Щит	Номер электропривода	
		А	Б
1К	1Щ	1К1	1К2
2К	2Щ	2К1	2К2
3К	3Щ	3К1	3К2
4К	4Щ	4К1	4К2

1.*- Размеры для справок.

2- Неуказанные предельные отклонения размеров по .....

3. Технические данные аппаратов- лист-3.

4. Шит станций управления выполнить глубиной 600мм.
Шит одностороннего обслуживания.

5. По данному чертежу изготовить 4щита. Номера электроприводов в зависимости от номера щита по проекту приведены в таблице.

Привязан:

Инв.№

		ТП 903-1-220.86	-ЭМ.3
		Полносборная котельная с 4котлами ДЕ-16-14ГМ для сельского строительства. Топливо-газ, резерв.-мазут.	Литер / Масса / Масштаб
		Щит открытый 1Щ(2Щ;3Щ;4Щ). Общий вид.	Лист4 / Листов
Гип	Гусева		Госстрой СССР ГПИ Горьковский САНТЕХПРОЕКТ
Нач.отд.	Латынцев		
Н.контр.	Крейчер		
Гл.спец.	Крейчер		
Рук.гр.	Боброва		
Ст.инж.	Иванова		

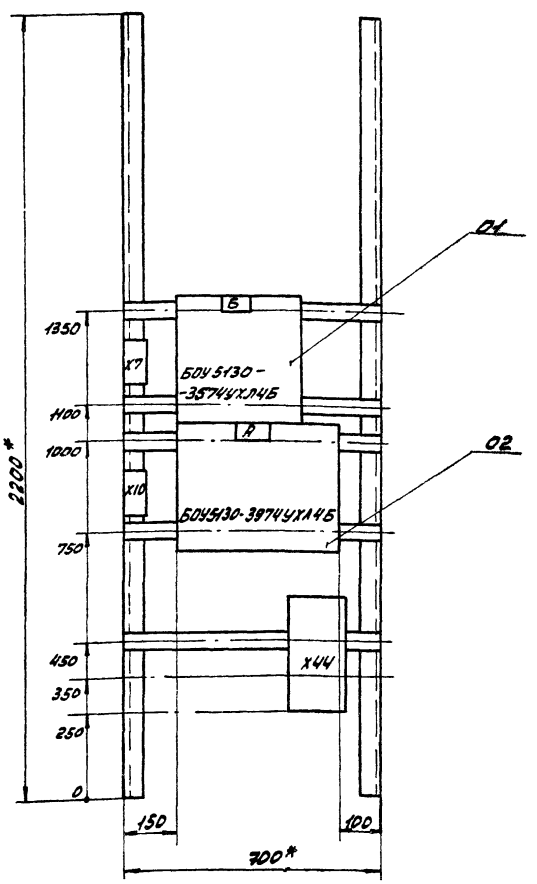

Таблица

Котло-агрегат	Щит	Номер электропривода	
		А	Б
1К	1Щ	1К1	1К2
2К	2Щ	2К1	2К2
3К	3Щ	3К1	3К2
4К	4Щ	4К1	4К2

1.*- Размеры для справок.

2. - Неуказанные предельные отклонения размеров по....

3. Технические данные аппаратов- лист 3.

Привязан:

Инв.№

		ТП 903-1-220.86	-ЭМ.3
		Полносборная котельная с 4котлами ДЕ-16-14ГМ для сельского строительства. Топливо-газ, резерв.-мазут.	Литер / Масса / Масштаб
		Щит открытый 1Щ(2Щ;3Щ;4Щ). Общий вид. Панель 1.	Лист5 / Листов
Гип	Гусева		Госстрой СССР ГПИ Горьковский САНТЕХПРОЕКТ
Нач.отд.	Латынцев		
Н.контр.	Крейчер		
Гл.спец.	Крейчер		
Рук.гр.	Боброва		
Ст.инж.	Иванова		

Копировала: Красовская

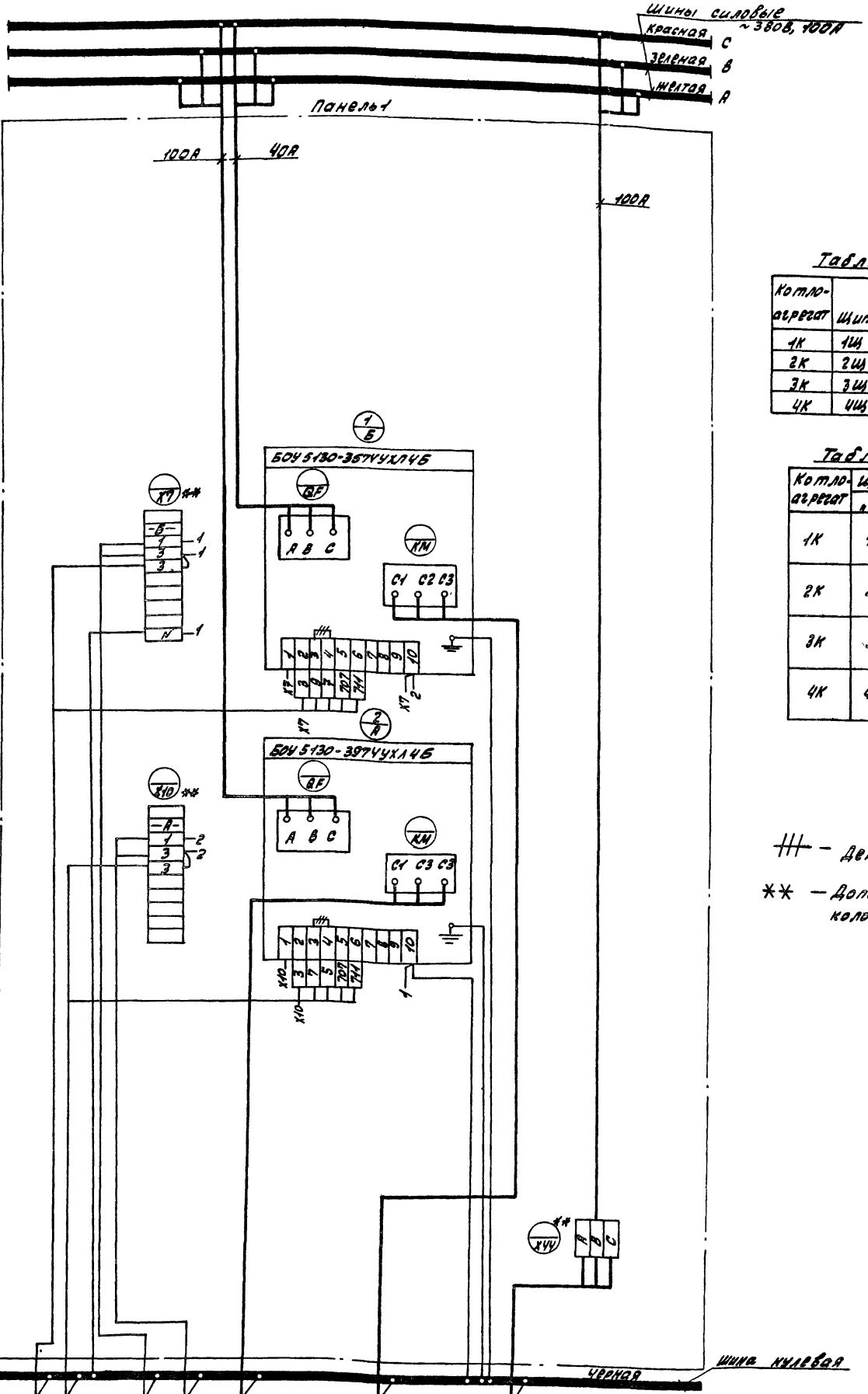

Таблица 1

Котло-агрегат	Щит	Номер электро-привода А	Номер электро-привода Б	Щит управл. котлом
1К	1Щ	1К1	1К2	4
2К	2Щ	2К1	2К2	6
3К	3Щ	3К1	3К2	7
4К	4Щ	4К1	4К2	9

Таблица 2

Котло-агрегат	Щит „В"	Ввод ~380/220В
1К	1Щ	КТП Щит н.н шкаф №1
2К	2Щ	КТП Щит н.н шкаф №3
3К	3Щ	КТП Щит н.н шкаф №5
4К	4Щ	КТП Щит н.н шкаф №6

– Демонтировать

** – Дополнительные колодки зажимов.

Привязан

Инв. №

ТП 903-1-220.86 - ЭМ.3

Полносборная котельная с 4 котлами ДЕ-16-14ГМ для сельского строительства. Топливо-газ, резерв. мазут

Щит открытый 1Щ (2Щ; 3Щ; 4Щ). Схема соединений подключений. Панель 1

Литер | Масса | Масштаб

Листов | Листов

Госстрой СССР ГПИ Горьковский САНТЕХПРОЕКТ

ГИП	Гусева	
Нач.отд.	Латышев	
Н.контр.	Креймер	
Гл.спец.	Креймер	
Рук.гр.	Боброва	
Ст.инж.	Сорокина	

21057-11 6 Копировала: Красовская

Панель	Строка	Надпись	Поз. обозначение	Место надписи	Текст	Кол	Вид монтажа	Заготовка
1	1			Верхнее обрамление	Котел 1К (2К; 3К; 4К)			
	2				А - Дымосос	1		
	3				Б - Дутьев. вент.	1		
1				Таблички	А	1		
				— " —	Б	1		

Таблица применения

Котлоагрегат	Щит	Номер электропривода	
		А	Б
1К	1Щ	1К1	1К2
2К	2Щ	2К1	2К2
3К	3Щ	3К1	3К2
4К	4Щ	4К1	4К2

Привязан:

Инв. №

ГИП	Гусева		ТП 903-1-220.86 -ЭМ.3
Нач. отд.	Латышев		Полносборная котельная с 4 котлами ДЕ-16-14ГМ для сельского строительства. Топливо-газ, резерв-мазут. Щит открытый 1Щ; 2Щ; 3Щ; 4Щ. Перечень надписей.
Н. контр.	Креймер		Литер: — Лист: 7 Листов: —
Гл. спец.	Креймер		Госстрой СССР ГПИ Горьковский САНТЕХПРОЕКТ
Рук. гр.	Боброва		
Ст. инж.	Иванова		

Альбом II

Формат	Зона	Поз.	Обозначение	Наименование	Кол.	Примечание
				Документация		
12			ТП 903-1-220.86 -ЭМ.3 лист 8	Общий вид	1	
				Общий вид		
12			ТП 903-1-220.86 -ЭМ.3 лист 10	Панель 1	1	
				Общий вид		
12			ТП 903-1-220.86 -ЭМ.3 лист 11	Панель 2	1	
				Общий вид		
12			ТП 903-1-220.86 -ЭМ.3 лист 12	Панель 3	1	
				Общий вид		
12			ТП 903-1-220.86 -ЭМ.3 лист 13	Панель 4	1	
				Общий вид		
12			ТП 903-1-220.86 -ЭМ.3 лист 14	Панель 5	1	
				Общий вид		
12			ТП 903-1-220.86 -ЭМ.3 лист 15	Панель 6	1	
				Схема соединений		
22			ТП 903-1-220.86 -ЭМ.3 лист 16; 16/1; 16/2	и подключений. Панель 1	1	
				Схема соединений		
22			ТП 903-1-220.86 -ЭМ.3 лист 17	и подключений. Панель 2	1	
				Схема соединений и		
22			ТП 903-1-220.86 -ЭМ.3 лист 18; 18/1; 18/2	подключений. Панель 3.	1	
				Схема соединений и		
22			ТП 903-1-220.86 -ЭМ.3 лист 19	подключений. Панель 4	1	

Инв. № подл. | Подпись и дата | Взам. инв. № | Инв. № дубл. | Подпись и дата

Привязан:

Инв. №

ГИП	Гусева		ТП 903-1-220.86 -ЭМ.3
Нач. отд.	Латышев		Полносборная котельная с 4 котлами ДЕ-16-14ГМ для сельского строительства. Топливо-газ, резерв-мазут. Щит открытый 3Щ. Технические данные аппаратов.
Н. контр.	Креймер		Литер: — Лист: 8.1 Листов: 3
Гл. спец.	Креймер		Госстрой СССР ГПИ Горьковский САНТЕХПРОЕКТ
Рук. гр.	Боброва		
Ст. инж.	Иванова		

Формат	Зона	Поз.	Обозначение	Наименование	Кол.	Примечание
22			ТП 903-1-220.86 -ЭМ.3 лист 20	Схема соединений и подключений. Панель 5.	1	
22			ТП 903-1-220.86 -ЭМ.3 лист 21	Схема соединений и подключений. Панель 6.	1	
14			ТП 903-1-220.86 -ЭМ.3 лист 22.1-22.4	Перечень надписей		
				Сборочные единицы		
				Блоки:		
	1	1				
	6	01		БОУ5130-3А7У УХЛ4Б	02	
	1	2				
	2	02		БОУ5130-3274ПУХЛ4Б	02	
	1	3				
	2	03		БОУ5130-2А74ПУХЛ4Б	03	
	1	04		БОУ5130-2874ПУХЛ4Б	01	
	1	05		БОУ5437-3274ПУХЛ4Б	02	
	1	06		БОУ5438-3074ПУХЛ4Б	01	
	1	7				
	6	07		БОУ5130-3674 УХЛ4Б	07	
	1	5				
	5	08		БОУ5130-3574УХЛ4Б	02	
	2	4				
	4	09		БОУ5130-2674ПУХЛ4Б	02	
	2	5				
	5	10		БОУ5130-2074 УХЛ4Б	03	
	3	11				
	3	12		БОУ5130-2674УХЛ4Б	04	
	4	13		БОУ5130-4174 УХЛ4Б	03	
	5	14		БОУ5130-1874ПУХЛ4Б	01	
	5	15		БОУ5130-2274ПУХЛ4Б	02	
				БОУ5130-2274 УХЛ4Б	01	

Альбом IX

Формат	Зона	Поз.	Обозначение	Наименование	Кол.	Примечание
	1			Н1 01		
				Реле РПУ-2-3622037У3Б		≠10К1 ≠17К1
	16			V~220В; К2з, 2Р	05	≠28К ≠28К
				Реле РПУ2-3647203У3Б		
	17			V~220В; К.4з, 2Р	02	≠10К2 ≠17К2
	2			Н2 01		
				Выключатель А63-4У3		1GF
	18			V~380В; Iр-6,3А; отс1,5/Н	03	2GF 3GF
	3			Н3 01		
				Реле РПУ-2-3622037У3Б		≠1К1 ≠2К1
	16			V~220В; К.2з, 2Р	04	≠6К1 ≠40К
				Реле РПУ-2-3647203У3Б		≠1К2
	17			V~220В; К.4з, 2Р	03	≠2К2 ≠5К2
	4			Н4 01		
				Выключатель А63-4У3		4GF; 5GF
	18			V~380В; Iр-6,3А; отс1,5/Н	04	6GF; 7GF
				Реле ВС-10-63 УХЛ4		
	19			V~230В К.6П	01	КТ1
				Реле РП12-УХЛ4		
	20			V~220В; п.п; К.1з, 1р, 2П	01	К3
				Реле РПУ-2-3680037У3Б		
	21			V~220В; К.8з	01	К4
				Реле РПУ-2-3622037У3Б		≠7К1; ≠11К1
	16			V~220В, К.2з, 2Р	03	≠12К1
	17			Реле РПУ-2-3647203У3Б V~220В, К.4з; 2Р	03	≠7К2; ≠11К2 ≠12К2

Инв. № подл. | Подпись и дата | Взам. инв. № | Инв. № дубл. | Подпись и дата

ТП 903-1-220.86 -ЭМ.3 Лист 8.2

ТП 903-1-220.86 -ЭМ.3 Лист 8.3

Формат	Зона	Поз.	Обозначение	Наименование	Кол.	Примечание
	5			Н5 01		
				Выключатель АЕ2045М-100-		
				-00У3Б; V~380В; 50Гц		
		22		Iр-31.5А; отс. 12/Н	01	8QF
				Реле РПУ-2-362203У3Б		
		16		V~220В, К, 2з, 2Р	01	≠18К1
				Реле РПУ-2-364203У3Б		
		17		V~220В, К, 4з, 2Р	01	≠18К2
	6			Н6 01		
				Реле РПУ-2-362203У3Б		
		16		V~220В; К, 2з, 2Р	02	≠41К ≠3К1
				Реле РПУ-2-364203У3Б		
		17		V-220В, К, 4з, 2Р	01	≠3К2
				Выключатель АЕ2045М-100-		
				-00У3Б; V~380В, ~50Гц		
		23		Iр-10А, отс-12/Н	01	9QF
	6	18		Выключатель А63-МУ3		
				V~380В; Iр-6.3А, отс 1.5/Н	01	10SF2
				Реле РПУ-2-362203У3Б		
		16		V~220В; К, 2з, 2Р	01	К1
				Реле РВП72-3121-00У4		
		24		V~220В	01	КТ2
				Блок из 7ми зажимов		
				типа ЗН-24 на ток 160А	03	
				Блок из 6ти зажимов		
				типа ЗН-24 на ток 100А	02	

ТП903-1-220.86 -ЭМ.3 Лист 8.4

Альбом IX

Формат	Зона	Поз.	Обозначение	Наименование	Кол.	Примечание
				Блок из 4х зажимов		
				типа ЗН-24 на ток 63А	06	
				Блок 63-24 из 10		
				зажимов на ток 25А	47	
				Блок 63-24 из 5ти		
				зажимов на ток 25А	15	

Подпись и дата | Инв. № подл. | Взам. инв. № | Подпись и дата

ТП903-1-220.86 -ЭМ.3 Лист 8.5

Панель	Строка	Надпись	Поз. обозначение	Место надписи	Текст	Кол	Вид шрифта	Заготовка
1				Верхнее	Насосы:			
				обрамле-	≠10-Гор. вод. №1, ≠17-Рабоч. вод. №1			
				ние	≠20; ≠19-Взрыхления, ≠25-Раств.			
					соли; ≠26, ≠27, ≠28-Задвижки			
2				Верхнее	Ввод ~380/220В; Насосы:			
				обрамле-	≠4-Пит. №1; ≠21-Взрыхления №2			
				ние	≠8-конд. №1; ≠22-Дозатор №1;			
					≠33÷≠35-Аппар. магн.			
3	1			Верхнее	≠1, ≠2-Насосы сет. вод. №1; 2			
	2			обрамле-	Насосы: ≠13-Исходн. вод. №1			
	3			ние	≠6-подп. №1; ≠15-декарб. вод №1			
	4				≠40-Оборот. водоснаб. №1			
4	1			Верхнее	Насосы:			
	2			обрам-	≠11, ≠12-Гор. вод. №2, 3, ≠7-подп. №2,			
	3			ление	≠9-конд. №2, ≠16-декарб; ≠42-вен-			
	4				тил. В-1; ≠30, ≠31, ≠32-Аппар. маг. обр.			
5	1			Верхнее	Ввод ~380/220В Насосы:			
	2			обрамле-	≠5-пит; ≠18-Раб. вод. №2			
	3			ние	≠23, ≠24-дозаторы №2, 3			
	4				≠29; ≠43; ≠44-Вент. рад. В-2; В-3			

Привязан:

Инв. №

ТП903-1-220.86 -ЭМ.3

ГИП	Гусева	
Нач. отд.	Латынцев	
Н. контр.	Крейнер	
Гл. спец.	Крейнер	
Рук. эрчп.	Боброва	
Ст. инж.	Иванова	

Полносборная котельная с 4 котлами ДЕ-16-14ГМ для сельского строительства. Топливо-газ резерв-мазут. Щит открытый 5Щ. Перечень надписей

Литер	Лист	Листов
	22.1	4

Госстрой СССР ГПИ Горьковский САНТЕХПРОЕКТ

Альбом IX

Панель	Строка	Надпись	Поз. обозначение	Место надписи	Текст	Кол.	Вид шрифта	Заготовка
6	1			Верхнее	≠3-Насос-сетев №3. Насосы:			
	2			обрамле-	≠14-Исх. вод; ≠41-обор. водосн.			
	3			ние	ШС-Шкаф сигнал. СОСВ			
	4				Блок АВР для питан. задв.			
1				Табличка	≠10К1			
				—"—	≠10К2			
				—"—	≠17К1			
				—"—	≠17К2			
				—"—	≠26К			
				—"—	≠27К			
				—"—	≠28К			
				—"—	АВР			
				—"—	≠20			
				—"—	≠19			
				—"—	≠25			
				—"—	≠26			
				—"—	≠27			
				—"—	≠28			
				—"—	≠10			
				—"—	≠17			
2		1	1QF	Табличка	≠33-Аппар. магн. обр. вод №4			
		2	2QF	—"—	≠34-Аппар. магн. обр. вод. №5			
		3	3QF	—"—	≠35-Аппар. магн. обр. вод. №6			
				—"—	≠8			
				—"—	≠22			
				—"—	≠21			
				—"—	≠4			

Подпись и дата | Инв. № подл. | Взам. инв. № | Подпись и дата

ТП903-1-220.86 -ЭМ.3 Лист 22.2

Копировала: Красов 21057-11 8

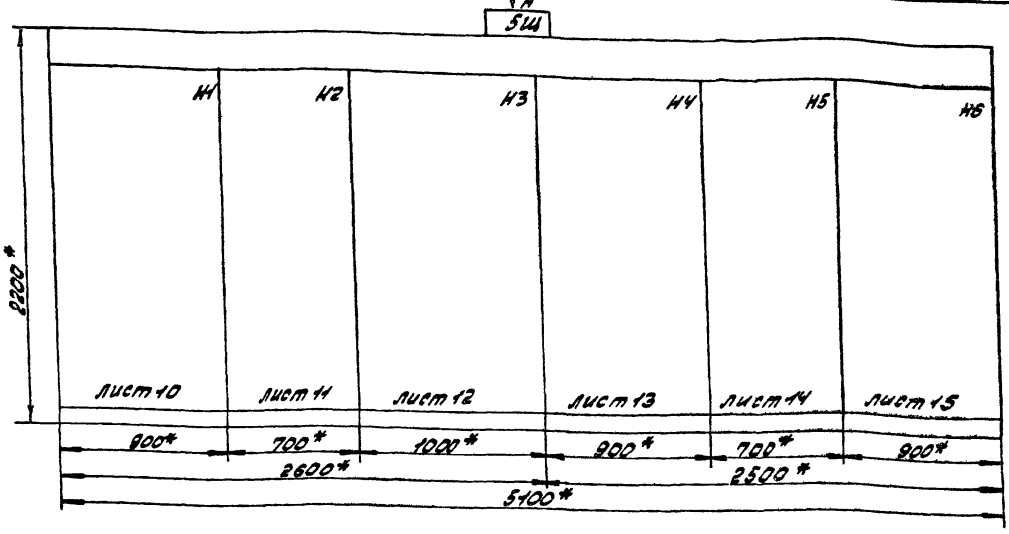

1. *- Размеры для справок.
2. Неуказанные предельные отклонения размеров по..... .
3. Технические данные аппаратов - лист 8.1÷8.5.
4. Щит станций управления выполнить глубиной 600 мм.
5. Щит одностороннего обслуживания.

Надписи на обрамлении

Строка 1	Насосы:	ВС-2 3Р/220В; Насосы	≠1÷≠2-Насосы сет. вод. №1,2	Насосы:	ВВод 3Ф/380В Насосы:	≠3-нас. сетев. №3 Насосы:
Строка 2	≠10-Доп. водн.1÷≠17-подпит. водн.	≠11-ЛЛН1÷≠21-ВЗРЫВ1÷2	Насосы: ≠13-уклон. вод. №1	≠11,12-Гор. вод. 2, 3÷≠7 подп. №2	≠5-Пит.÷≠18-раз. вод. №2	≠44-Исх. вод ≠41-обор. водосн.
Строка 3	≠20÷≠19-Взрывлин.≠25-Раств.	НИЖН1÷≠8-конден.	≠27-30-≠6-подп.№1, ≠15-декорд. вод.	≠9-конд. №2, ≠16-декорд. №1 ≠42	≠23÷≠24-дозаторы №1,2	ШС-Шкаф сигнал. СОЗ В.
Строка 4	сопл.; ≠26 ≠27÷≠28-Заряд. линия	ВЗРЫВ1; ≠33÷≠35 Вакуумн.	≠40-оборот. водосн. вод. №1	Вспом. 1-1; ≠30÷≠31÷≠32-Дренаж. и от. обор.	≠43÷≠44-1 вент. рад. В-1, В-3	Блок АВР для питан. Заряд.
Панель	1	2	3	4	5	6
Строка 1						
Строка 2						
Строка 3						
Строка 4						
Панель						

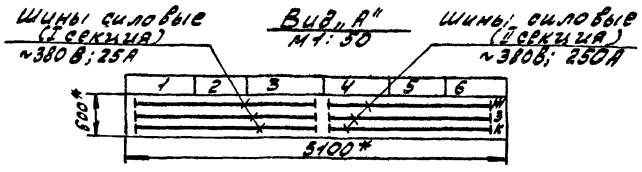

Привязан:

Инв. №

		ТП 903-1-220.86	-ЭМ.3
		Полносборная котельная с 4 котлами ДЕ-16-14ГМ для сельского строительства	Литер / Масса / Масштаб
ГИП	Гусева	Топливо - газ, резерв. мазут	Лист 7 / Листов
Нач. отд.	Лапшинев		Госстрой СССР НПО Промоченергопроект
Н. контр.	Крейнер	Щит открытый 5Ш. Общий вид	САНТЕХПРОЕКТ
Гл. спец.	Крейнер		
Рук. гр-п	Боброва		
Ст. инж.	Иванова		

Панель	Строка	Надпись	Поз. обозн.	Место надписи	Текст	Кол.	Вид шрифта	Заготовка
3				Табличка	≠1К1			
				—"—	≠1К2			
				—"—	≠2К1			
				—"—	≠2К2			
				—"—	≠6К1			
				—"—	≠6К2			
				—"—	≠40К			
				—"—	≠13			
				—"—	≠6			
				—"—	≠15			
				—"—	≠40			
				—"—	≠1			
				—"—	≠2			
4		4	4QF	Табличка	≠30 - Аппарат. магн. обр. водн1			
		5	5QF	—"—	≠31 - Аппар. магн. обр. водн2			
		6	6QF	—"—	≠32 - Аппар. магн. обр. воды №3			
		7	7SF1	—"—	Общие цепи нас. горяч. водосн.			
				—"—	К1			
				—"—	К3			
				—"—	≠7К1			
				—"—	≠7К2			
				—"—	≠11К1			
				—"—	≠11К2			
				—"—	≠12К1			
				—"—	≠12К2			
				—"—	≠7			
				—"—	≠16			
				—"—	≠9			
				—"—	≠42			
				—"—	≠11			
				—"—	≠12			

5				Табличка	≠47			
		8	8QF	—"—	Компрессор			
				—"—	≠18К1			
				—"—	≠18К2			
				—"—	≠23			
				—"—	≠24			
				—"—	≠44			
				Табличка	≠18			
				—"—	≠29			
				—"—	≠5			
6				Табличка	≠41К			
				—"—	≠3К1			
				—"—	≠3К2			
				—"—	≠41			
		9	9QF	—"—	ШС-Шкаф сигнал. СОЗВ			
		10	10SF2	—"—	Общие цепи нас.обор.водосн.			
				—"—	К1			
				—"—	К2			
				—"—	≠3			
				—"—	АВР			
				—"—	≠14			

Альбом IX

Инв.№ подл. | Подп. и дата | Взам. инв.№ | Инв.№ дубл. | Подпись и дата

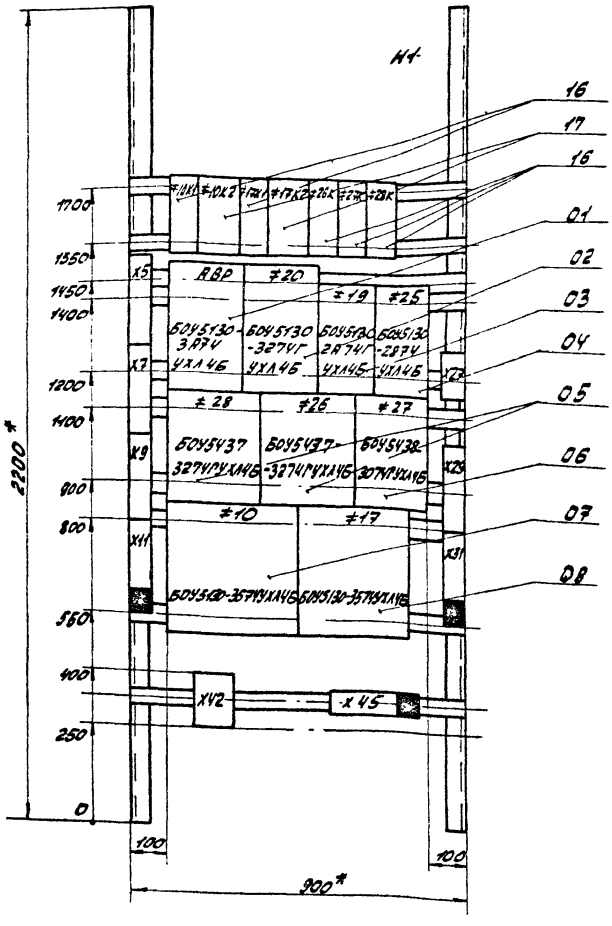

1.*- Размеры для справок.
2. Неуказанные предельные отклонения размеров по ..... .
3. Технические данные аппаратов, лист 8.1÷8.5.

привязан:

инв. №

			ТП 903-1-220.86		-ЭМ.3
			Полносборная котельная с 4 котлами ДЕ-16-14ГМ для сельского строительства. Топливо-газ, резерв-мазут	Литер	Масса	Масштаб
ГИП	Гусева					
Нач.отд.	Латыпиев			Лист 10	Листов	
Н.контр.	Крейдер			госстрой СССР ГПИ Горьковский САНТЕХПРОЕКТ		
Гл.спец.	Крейдер		Щит открытый 5Щ. Общий вид. Панель 1.			
Рук.гр.уп.	Боброва					
Ст.инж.	Иванова					

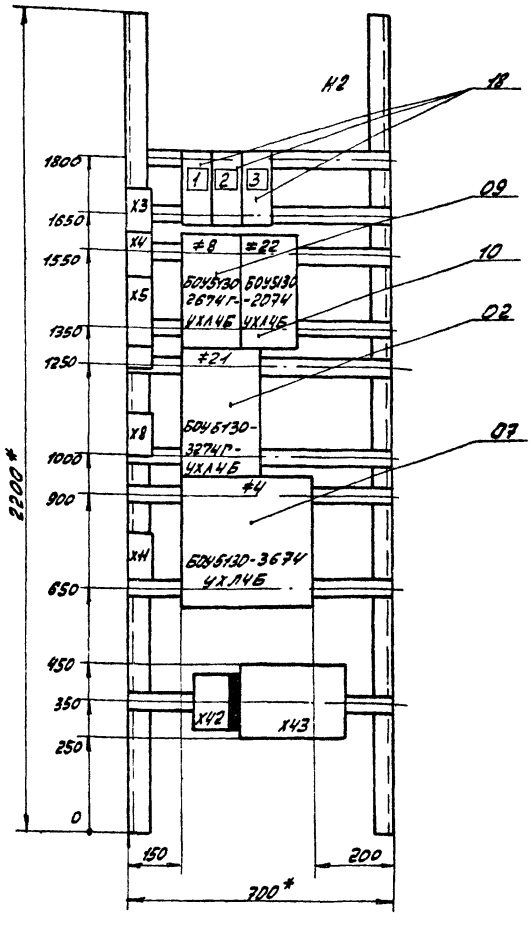

1.*- Размеры для справок.
2. Неуказанные предельные отклонения размеров по .....
3. Технические данные аппаратов лист 8.1÷8.5.

привязан:

инв. №

			ТП 903-1-220.86		-ЭМ.3
			Полносборная котельная с 4 котлами ДЕ-16-14ГМ для сельского строительства. Топливо-газ, резерв-мазут	Литер	Масса	Масштаб
ГИП	Гусева					
Нач.отд.	Латыпиев			Лист 11	Листов	
Н.контр.	Крейдер			госстрой СССР ГПИ Горьковский САНТЕХПРОЕКТ		
Гл.спец.	Крейдер		Щит открытый 5Щ. Общий вид Панель 2			
Рук.гр.	Боброва					
Ст.инж.	Иванова					

Копировал: Арасе

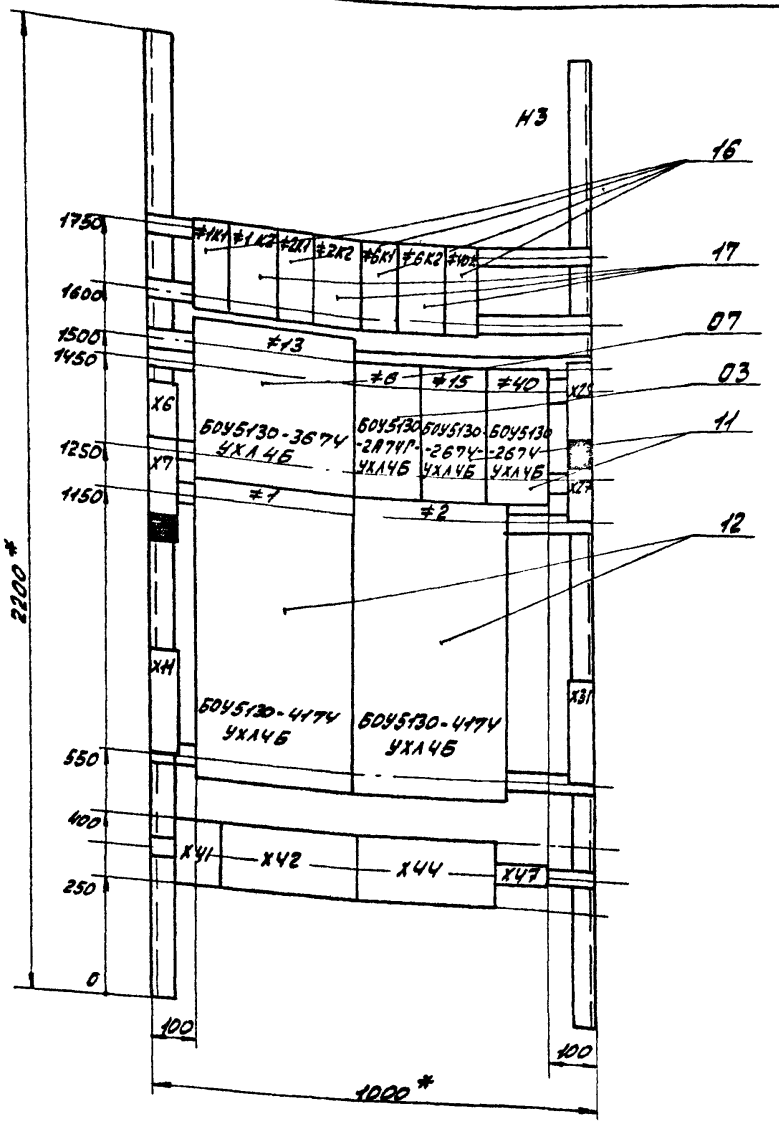

1*- Размеры для справок.
2. Неуказанные предельные отклонения размеров по..... .
3. Технические данные аппаратов, лист 8.1÷8.5.

Привязан:

Инв. №

ТП 903-1-220.86			-ЭМ.3
Полносборная котельная с 4 котлами ДЕ-16-14 ГМ для сельского строительства. Топливо-газ, резерв-мазут.		Литер	Масса	Масштаб
		Лист 12	Листов 8
Щит открытый 5Щ. Общий вид. Панель 3.		Госстрой СССР ГПИ Горьковский САНТЕХПРОЕКТ	
ГИП	Гусева		
Нач. отд.	Латынцев		
Н. контр.	Креймер		
Гл. спец.	Креймер		
Рук. груп.	Боброва		
Ст. инж.	Иванова		

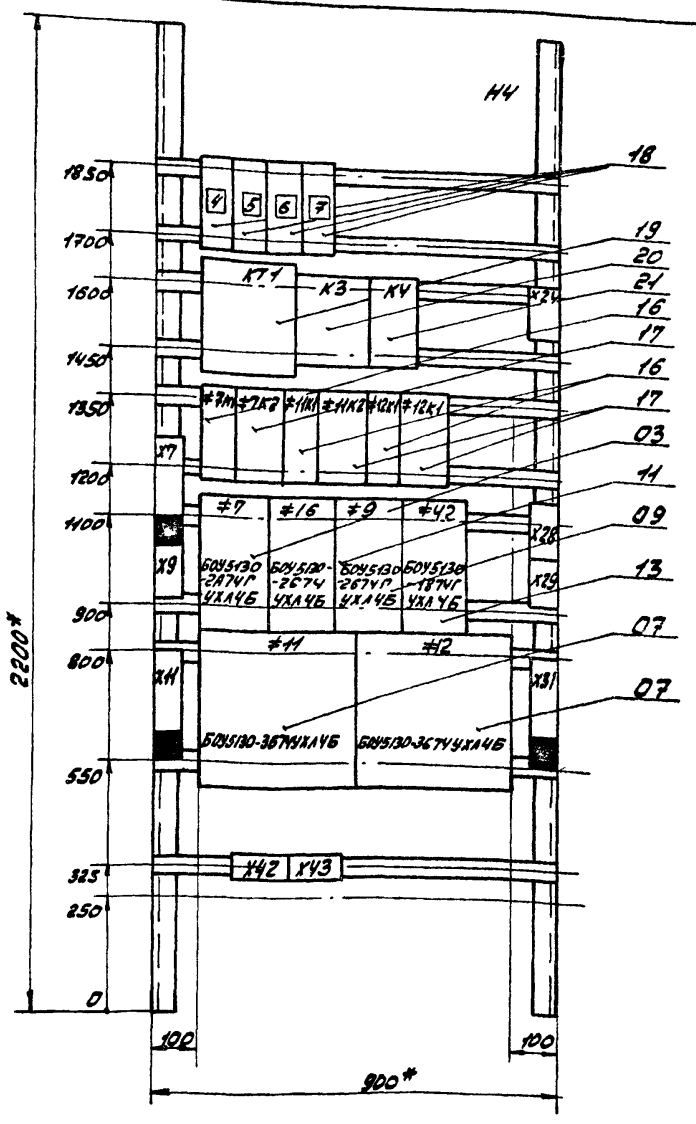

1. *- Размеры для справок.
2. Неуказанные предельные отклонения размеров по.... .
3. Технические данные аппаратов лист-8.1÷8.5.

Привязан:

Инв. №

ТП 903-1-220.86			-ЭМ.3
Полносборная котельная с 4 котлами ДЕ-16-14ГМ для сельского строительства. Топливо-газ, резерв-мазут.		Литер	Масса	Масштаб
		Лист 13	Листов
Щит открытый 5Щ. Общий вид. Панель 4		Госстрой СССР ГПИ Горьковский САНТЕХПРОЕКТ	
ГИП	Гусева		
Нач. отд.	Латынцев		
Н. контр.	Креймер		
Гл. спец.	Креймер		
Рук. груп.	Боброва		
Ст. инж.	Иванова		

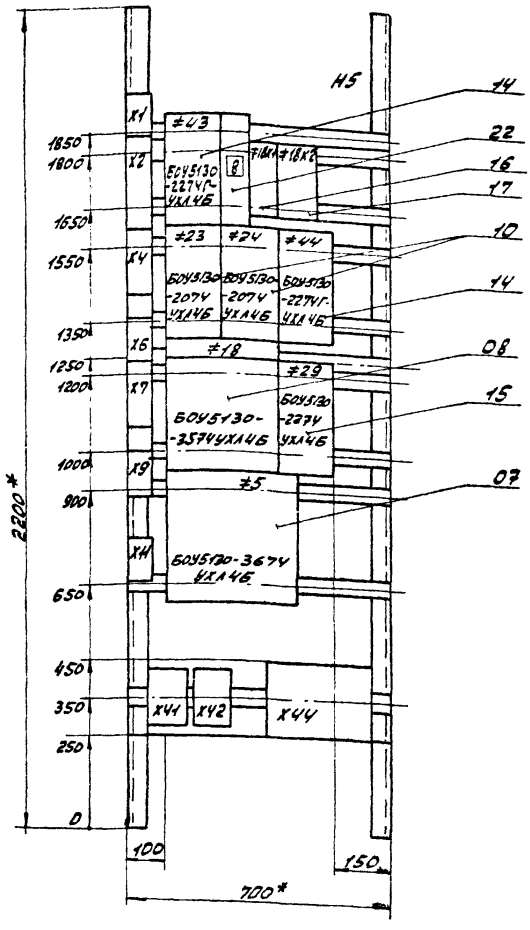

1*- Размеры для справок.

2. Неуказанные предельные отклонения размеров по ....

3. Технические данные аппаратов, лист 8.1÷8.5.

Привязан:

Инв.№

			ТП 903-1-220.86	-ЭМ.3
			Полносборная котельная с 4 котлами ДЕ-16-14ГМ для сельского строительства. Топливо-газ, резерв-мазут	Литер / Масса / Масштаб
ГИП	Гусева			
Нач.отд	Латынцев			Лист 14 Листов
Н.контр.	Крейдер			
Гл.спец.	Крейдер		Щит открытый 5Щ. Общий вид. Панель 5.	Госстрой СССР ГПИ Горьковский САНТЕХПРОЕКТ
Рук.гр.	Боброва			
Ст.инж.	Иванова			

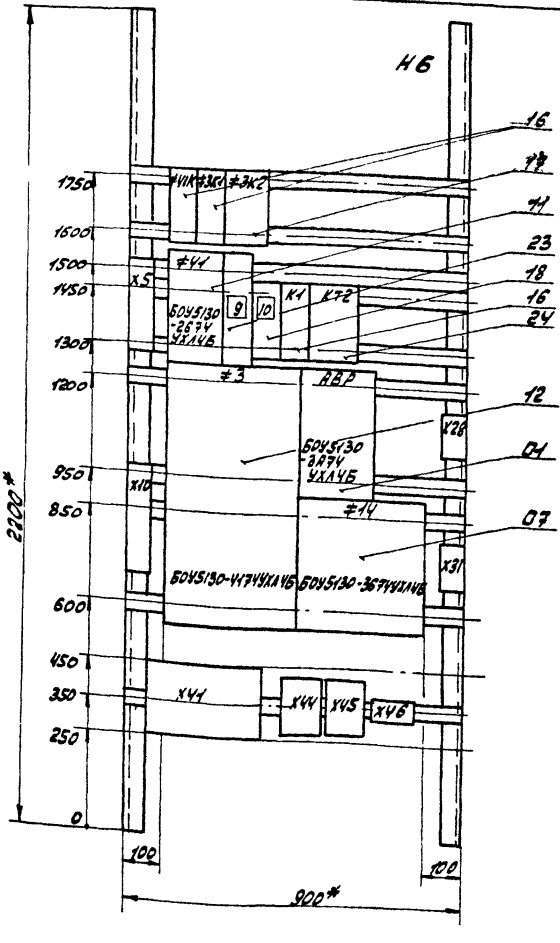

1*- Размеры для справок.

2. Неуказанные предельные отклонения размеров по ....

3. Технические данные аппаратов, лист 8.1÷8.5.

Привязан:

Инв.№

			ТП 903-1-220.86	-ЭМ.3
			Полносборная котельная с 4 котлами ДЕ-16-14ГМ для сельского строительства. Топливо-газ; резерв-мазут	Литер / Масса / Масштаб
ГИП	Гусева			
Нач.отд	Латынцев			Лист 15 Листов
Н.контр.	Крейдер			
Гл.спец.	Крейдер		Щит открытый 5Щ. Общий вид. Панель 6.	Госстрой СССР ГПИ Горьковский САНТЕХПРОЕКТ
Рук.гр.	Боброва			
Ст.инж.	Иванова			

Копировала: Красоль

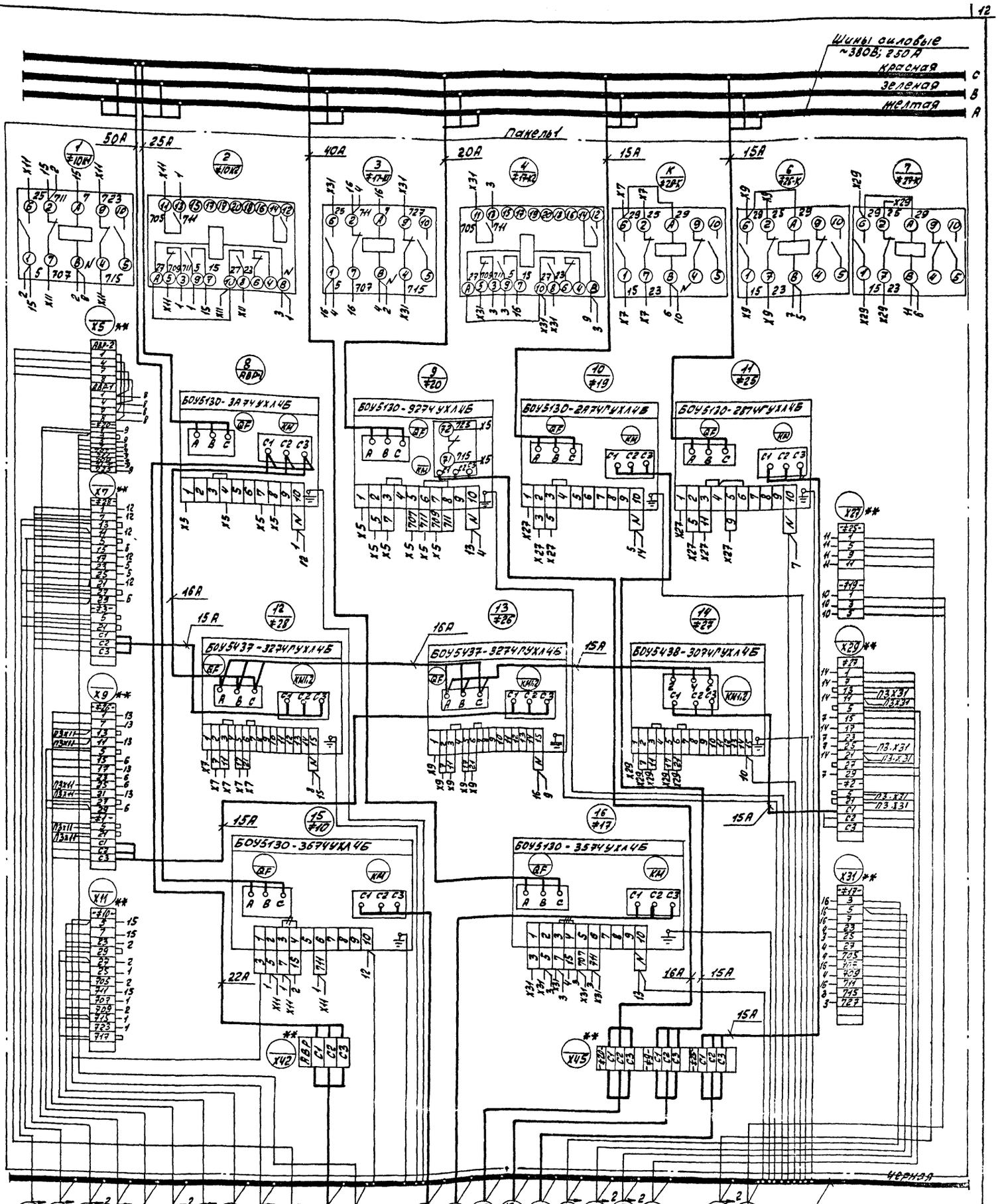

* - Депонтировать.

** - Дополнительные колодки зажимов.

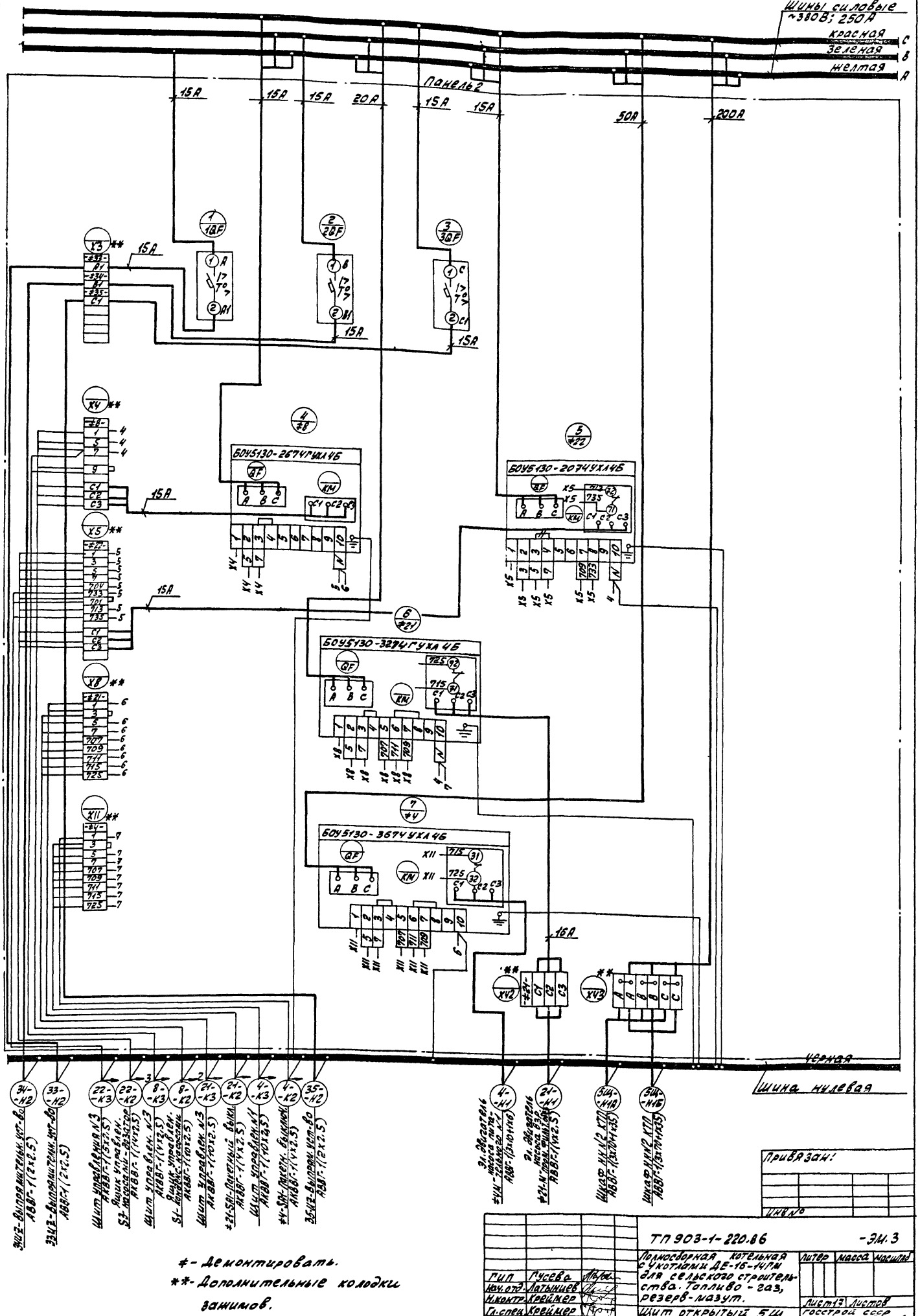

* - Демонтировать.

** - Дополнительные колодки зажимов.

ГИП	Гусева	
Нач.отд.	Латышев	
Н.контр.	Крейчер	
Гл.спец.	Крейчер	
Рук.груп.	Боброва	
Ст.инж.	Сорокина	

ТП 903-1-220.86 -ЭМ.3

Полносборная котельная с 4 котлами ДЕ-16-14ГМ для сельского строительства. Топливо - газ, резерв - мазут.

Щит открытый 5Ш. Схема соединений и подключений. Панель 2.

Литер	Масса	Масштаб

Лист 13 Листов

Госстрой СССР ГПИ Горьковский САНТЕХПРОЕКТ

Привязан:

Инв.№

Копировал: Красов 21057-11 14

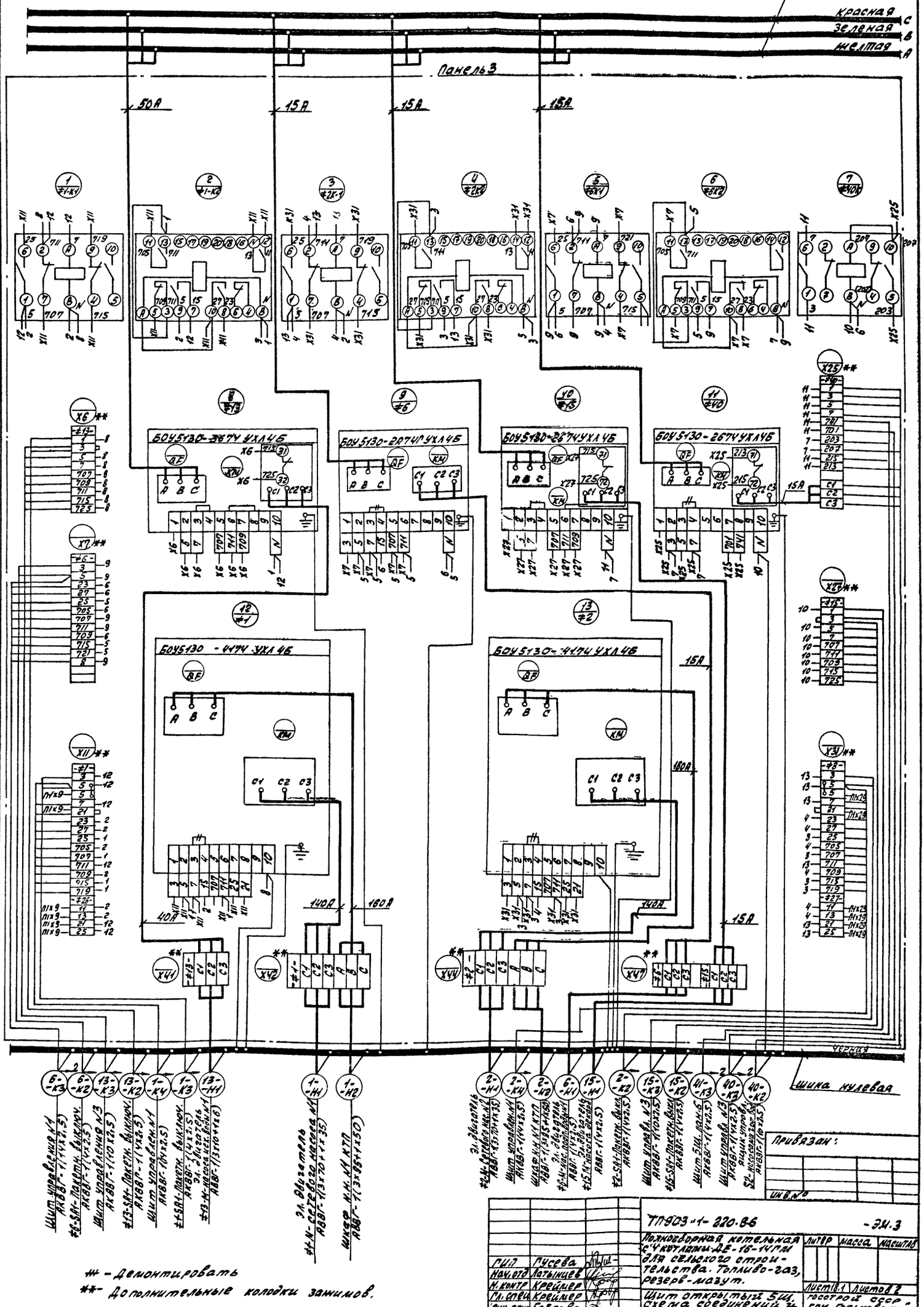

** - Демонтировать

**- Дополнительные колодки зажимов.

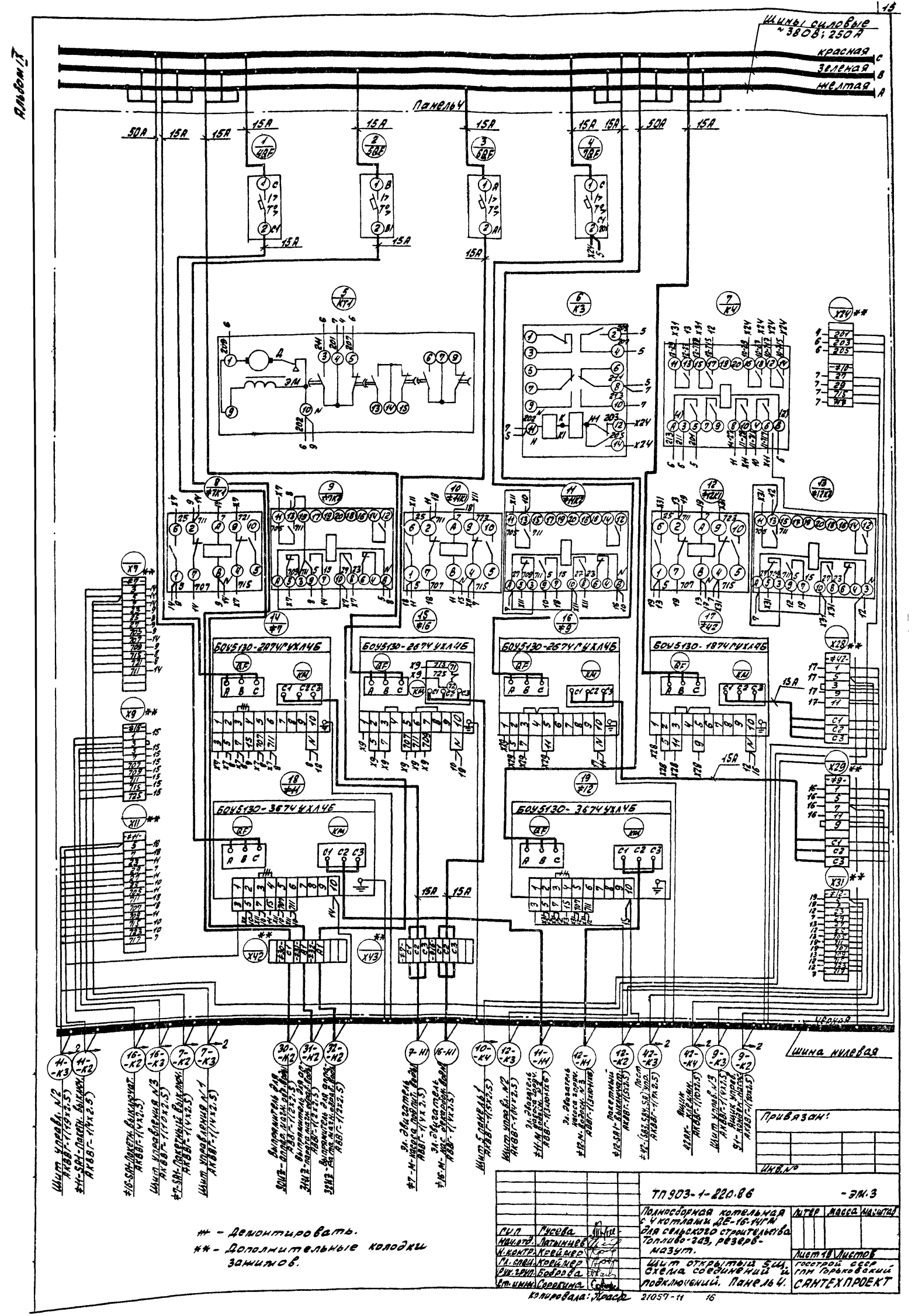
Альбом IX
Шины силовые ~380В; 250А
красная
зеленая
желтая
Панель 4
БОУ5130-2А74ГУХЛ4Б
БОУ5130-2Б74УХЛ4Б
БОУ5130-2Б74ГУХЛ4Б
БОУ5130-1В74ГУХЛ4Б
БОУ5130-3Б74УХЛ4Б
БОУ5130-3Б74УХЛ4Б
Шина нулевая
Привязан:
Инв.№
ТП903-1-220.86
-ЭМ.3
Полносборная котельная с 4 котлами ДЕ-16-14ГМ для сельского строительства Топливо-газ, резерв-мазут.
Лит. Масса Масштаб
Лист 18 Листов
Щит открытый 5 ш. Схема соединений и подключений. Панель 4.
госстрой СССР ГПИ Горьковский САНТЕХПРОЕКТ
Гип Гусева
Нач.отд. Латынцев
Н.контр. Крейнер
Гл.спец. Крейнер
Рук.груп. Боброва
Ст.инж. Сорокина
Копировала: Краск
21057-11 16
- Демонтировать.
** - Дополнительные колодки зажимов.

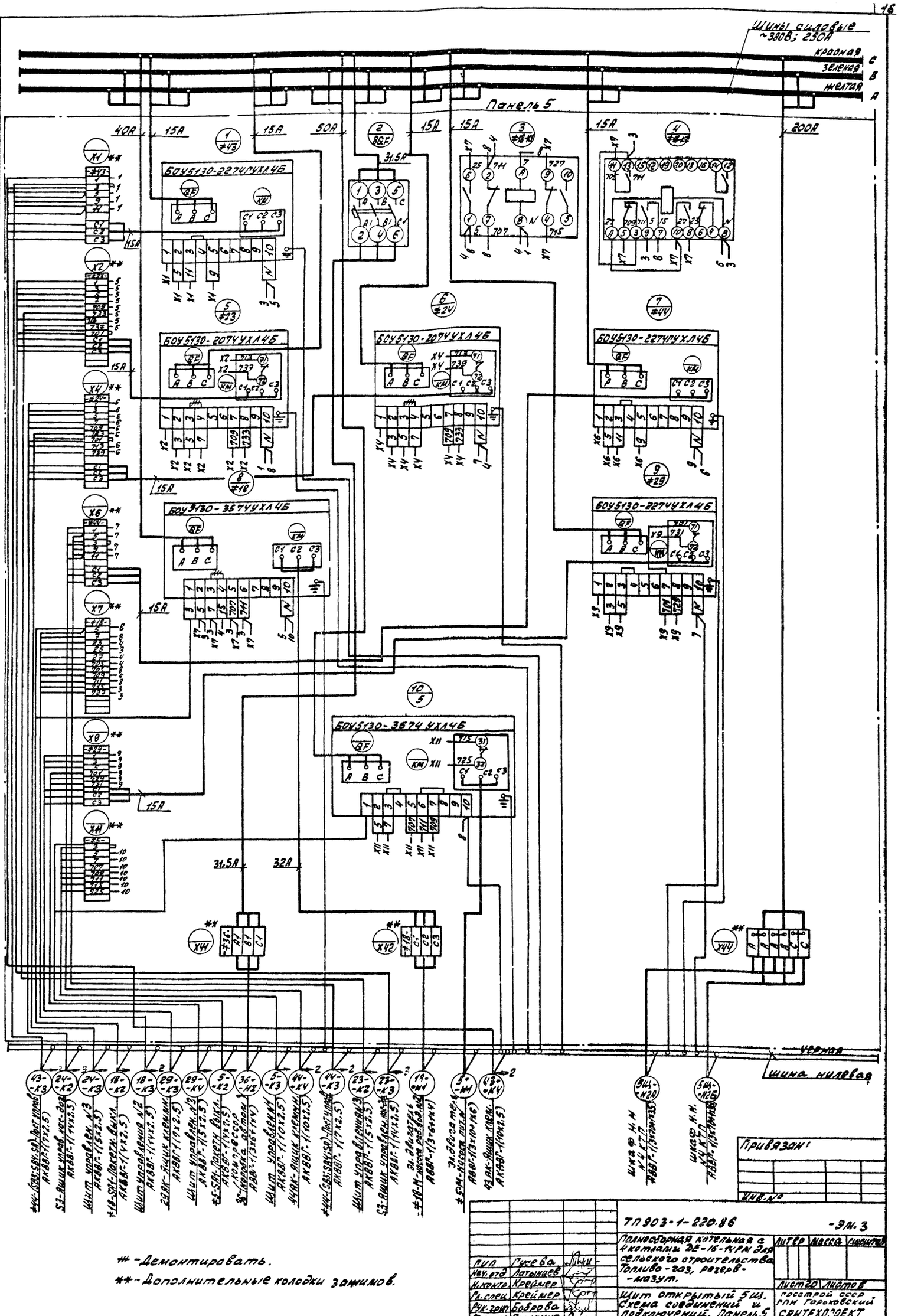

** - Демонтировать.

** - Дополнительные колодки зажимов.

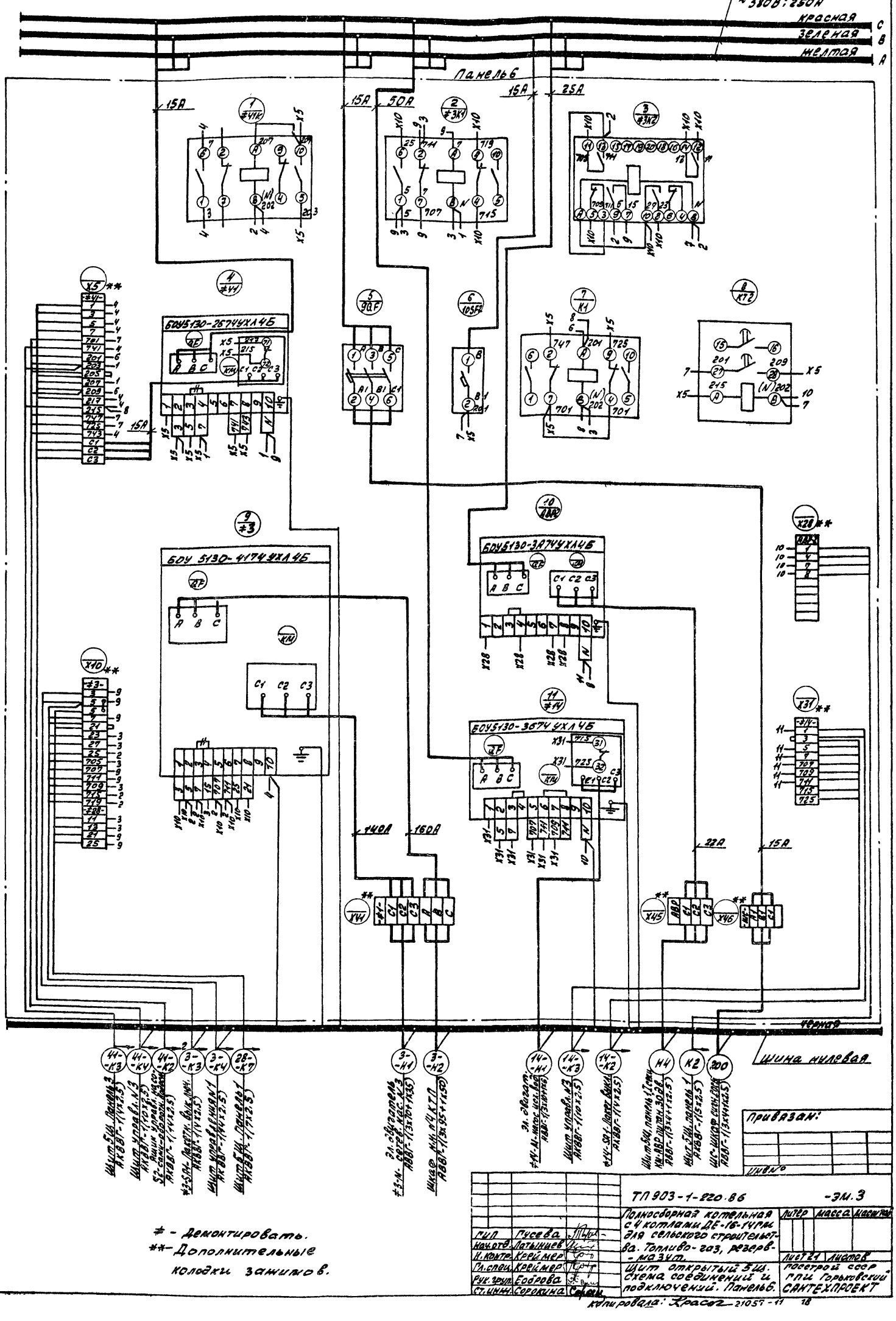
Шины силовые ~380В; 250А
красная
зеленая
желтая
С
В
А
Панель 6
15А
50А
25А
1 ≠4К
2 ≠3К1
3 ≠3К2
4 ≠У1
5 ЭДЕ
6 105Ф4
7 К1
8 К72
9 ≠3
10 ДДК
11 ≠У4
БОУ5130-2674УХЛ4Б
БОУ 5130-4174УХЛ4Б
БОУ5130-3А74УХЛ4Б
БОУ5130-3674УХЛ4Б
140А
160А
22А
15А
Черная
Шина нулевая
Привязан:
Инв.№
ТП 903-1-220.86
-ЭМ.3
Полносборная котельная с 4 котлами ДЕ-16-14ГМ для сельского строительства. Топливо-газ, резерв-мазут.
Щит открытый 3Ш. Схема соединений и подключений. Панель 6.
Лит Р
Масса
Масштаб
Лист 21
Листов
ГПИ Горьковский Сантехпроект
ГИП Гусева
Нач.отд. Латышев
Н.контр. Крейчер
Гл.спец. Крейчер
Рук.гр.п. Егорова
Ст.инж. Сорокина
- Демонтировать.
- Дополнительные колодки заземлв.
Копировал: Красов 21057-11 18

Формат	Зона	Поз	Обозначение	Наименование	Кол	Примечание
				Документация		
11			ТП 903-1-220.86 -ЭМ.3, лист 25	Общий вид		
11			ТП 903-1-220.86 -ЭМ.3, лист 26	Схема соединений и подключений		
11			ТП 903-1-220.86 -ЭМ.3, лист 27	Перечень надписей		
				Сборочные единицы		
	1			H51 D1		
				Пост управления кнопочный		
	01			КЕ-011, исп. 5	02	≠8SB1 ≠9SB1
				Пост управления кнопочный		
	02			КЕ-011, исп. 4	02	≠8SB2 ≠9SB2
				Переключатель		
	03			УП 5311-С23	02	≠8SA ≠9SA
				Блок зажимов БЗ-24		
				из 10 зажимов на ток 25А	02	

Привязан:

Инв. №

Гип	Гусева	
Нач. отд.	Латынцев	
Н. контр.	Креймер	
Гл. спец.	Креймер	
Рук. груп.	Боброва	
Ст. инж.	Иванова	

ТП 903-1-220.86 - ЭМ.3

Полносборная котельная с 4 котлами ДЕ-16-14ГМ для сельского строительства. Топливо - газ, резерв - мазут.

Ящик S1. Технические данные аппаратов

Литер | Лист 23 | Листов

Госстрой СССР ГПИ Горьковский САНТЕХПРОЕКТ

Альбом IX

Вид спереди (Дверь не показана)

Дверь ящика (Вид спереди)

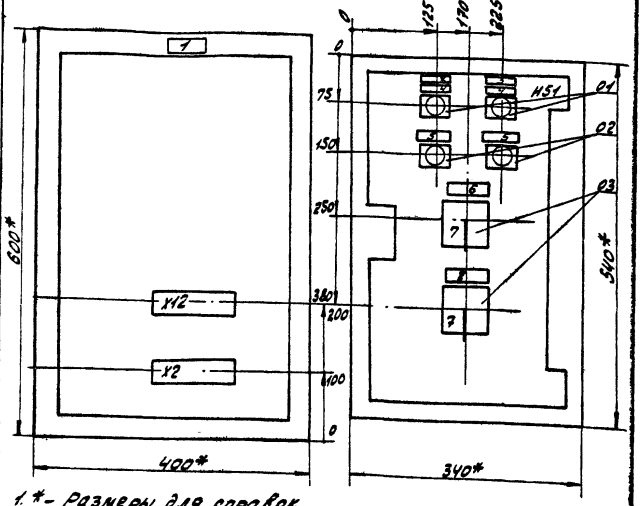

1. *- Размеры для справок.
2. Неуказанные предельные отклонения размеров по .....
3. В контуре табличек и аппаратов указаны номера надписей по перечню надписей, лист 26.
4. Ящик ЯУЭ-0643, глубиной 360 мм ОСТ. 16.0684.116-74.

Привязан:

Инв. №

Гип	Гусева	
Нач. отд.	Латынцев	
Н. контр.	Креймер	
Гл. спец.	Креймер	
Рук. груп.	Боброва	
Ст. инж.	Иванова	

ТП 903-1-220.86 - ЭМ.3

Полносборная котельная с 4 котлами ДЕ-16-14ГМ для сельского строительства. Топливо - газ, резерв - мазут

Ящик S1 Общий вид

Литер | Масса | Масштаб

Лист 24 | Листов

Госстрой СССР ГПИ Горьковский САНТЕХПРОЕКТ

Ящик S1 Вид спереди

Дверь ящика. (Вид со стороны монтажа)

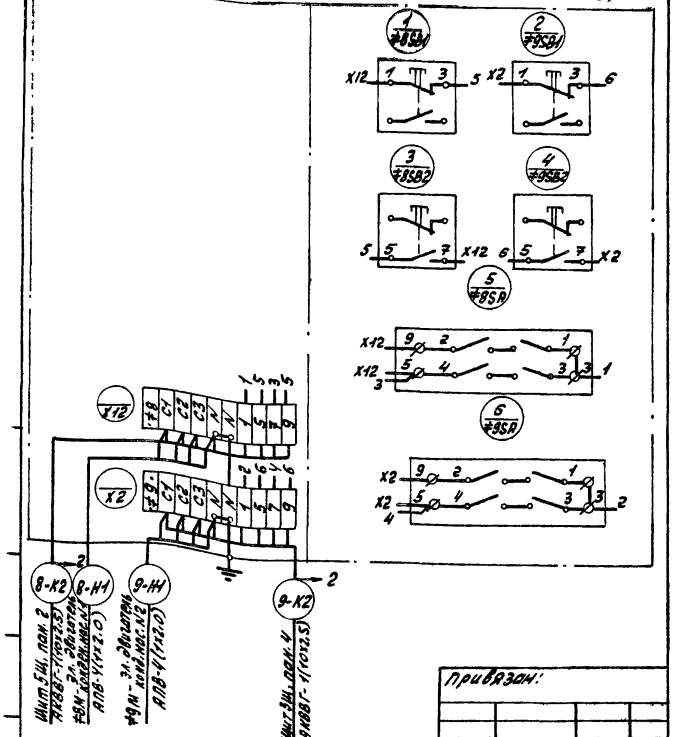

Привязан:

Инв. №

Гип	Гусевой	
Нач. отд.	Латынцев	
Н. контр.	Креймер	
Гл. спец.	Креймер	
Рук. груп.	Боброва	
Ст. инж.	Иванова	

ТП 903-1-220.86 - ЭМ.3

Полносборная котельная с 4 котлами ДЕ-16-14ГМ для сельского строительства. Топливо - газ, резерв - мазут.

Ящик S1. Схема соединений и подключений.

Литер | Масса | Масштаб

Лист 25 | Листов

Госстрой СССР ГПИ Горьковский САНТЕХПРОЕКТ

Альбом IX

Панель	Сторона	Надпись	Поз. обозначение	Место надписи	Текст	Кол	Вид шрифта	Заметка
		1	—	Табличка	S1	1		
		2		—"—	≠8 - Насос N1	1		
		3		—"—	≠9 - Насос N2	1		
		4	≠8SB1	—"—	„Стоп"	2		
			≠9SB1	—"—				
		5	≠8SB3	—"—	„Пуск"	2		
			≠9SB3	—"—				
		6	≠9SA	Табличка	≠8SA - Управлен. нас. N1	1		
		7	≠8SA	на ключе	мест - откл - автом.	2		
			≠9SA	—"—				
		8	≠9-SA	Табличка	≠9-SA - Управл. нас. N2	1		

Привязан:

Инв. №

Гип	Гусева	
Нач. отд.	Латынцев	
Н. контр.	Креймер	
Гл. спец.	Креймер	
Рук. груп.	Боброва	
Ст. инж.	Иванова	

ТП 903-1-220.86 - ЭМ.3

Полносборная котельная с 4 котлами ДЕ-16-14ГМ для сельского строительства. Топливо - газ, резерв - мазут.

Ящик S1. Перечень надписей

Литер | Лист 26 | Листов

Госстрой СССР ГПИ Горьковский САНТЕХПРОЕКТ

Копировала:

Альбом IX

Формат	Зона	Поз.	Обозначение	Наименование	Кол.	Примечание
				Документация		
11			ТП 903-1-220.86 -ЭМ3, лист 28	Общий вид		
				Схема соединений		
12			ТП 903-1-220.86 -ЭМ3, лист 29	и подключений		
			ТП 903-1-220.86 -ЭМ3, лист 30	Перечень надписей		
				Сборочные единицы		
				Н51 01		
				Пост управления кно-		
		02		почный КЕ-011 исп. 5	02	#40-SB1 #41-SB1
				Пост управления кнопоч-		
		02		ный КЕ-011, исп 4	02	#40-SB2 #41-SB2
				Переключатель		
		02		УП5312-Ф509	02	#40-SA #41-SA
				Блок зажимов Б3-24		
				из 10 зажимов на ток 25А	02	
				Блок зажимов Б3-24		
				из 5 зажимов на ток 25А	02	

Привязан:

Инв. №

ГИП	Гусева		ТП 903-1-220.86 -ЭМ.3
Нач. отд.	Латынцев		Полносборная котельная с 4 котлами ДЕ-16-14ГМ для сельского строительства. Топливо-газ, резерв-мазут. Ящик S2. Технические данные аппаратов
Н. контр.	Креймер		Литер / Лист 27 / Листов
Гл. спец.	Креймер		Госстрой СССР ГПИ Горьковский САНТЕХПРОЕКТ
Рук. групп.	Боброва		
Ст. инж.	Иванова		

Взам. инв. № | Подпись и дата | Инв. № подл.

Вид спереди (Дверь не показана) **Дверь ящика** (Вид спереди)

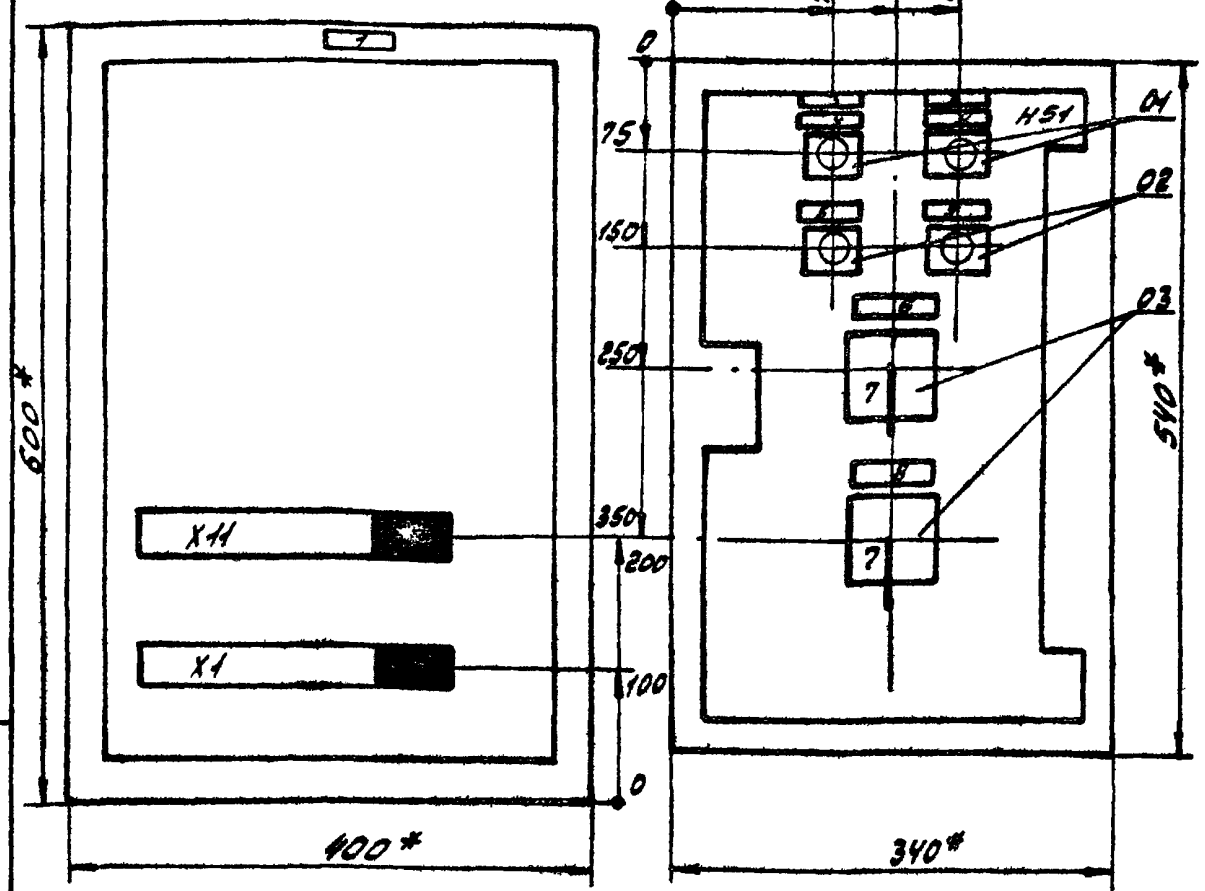

1.* Размеры для справок.
2. Неуказанные предельные отклонения размеров по...
3. В контуре табличек и аппаратов указаны номера надписей по перечню надписей, лист 30.
4. Ящик ЯУЭ-0643, глубиной 360 мм ОСТ16.0684.116-74.

Привязан:

Инв. №

ГИП	Гусева		ТП 903-1-220.86 -ЭМ.3
Нач. отд.	Латынцев		Полносборная котельная с 4 котлами ДЕ-16-14ГМ для сельского строительства. Топливо-газ, резерв-мазут. Ящик S2. Общий вид
Н. контр.	Креймер		Литер / Масса / Масштаб
Гл. спец.	Креймер		Лист 28 / Листов
Рук. гр.	Боброва		Госстрой СССР ГПИ Горьковский САНТЕХПРОЕКТ
Ст. инж.	Иванова		

Ящик S2. Вид спереди

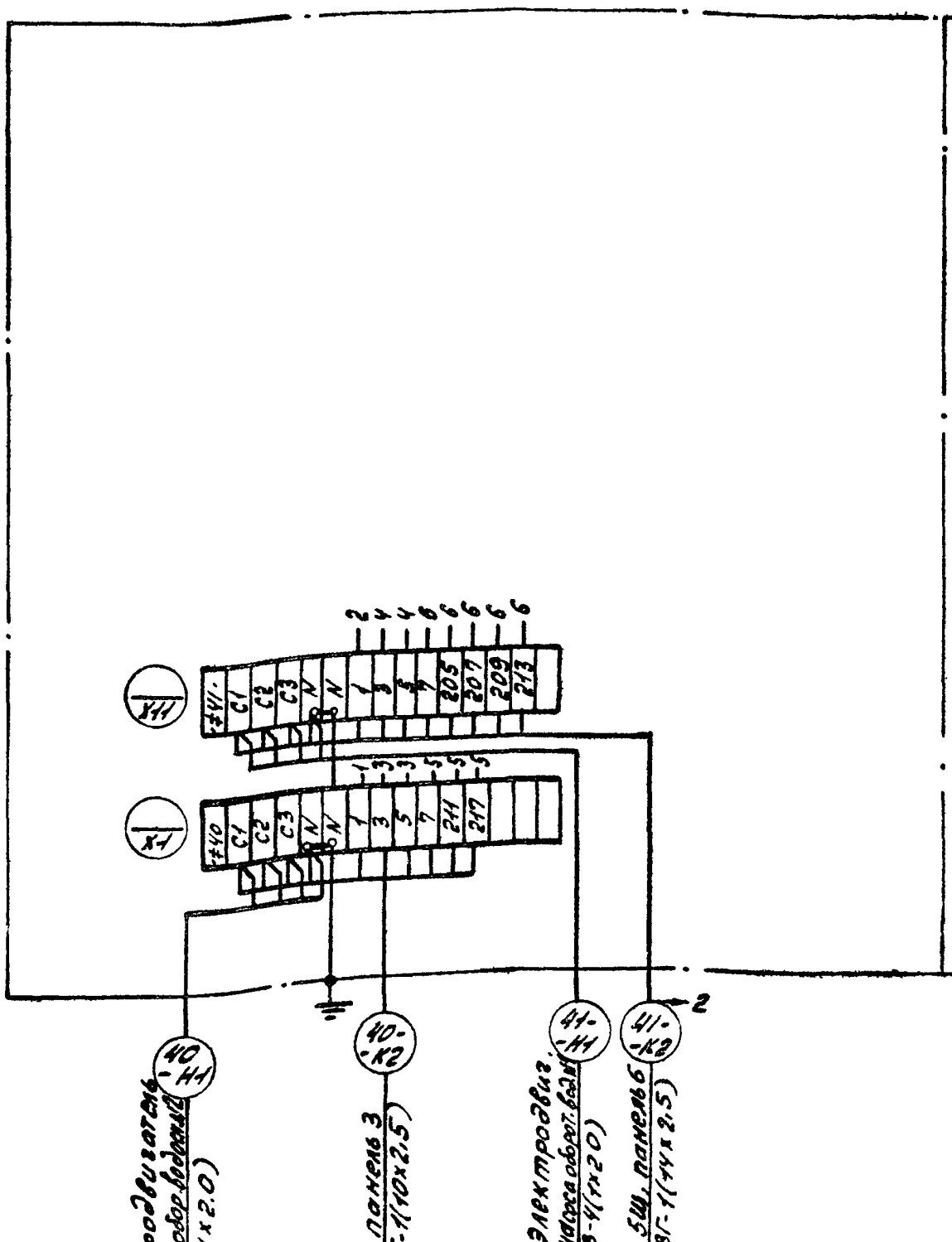

Дверь ящика (Вид со стороны монтажа)

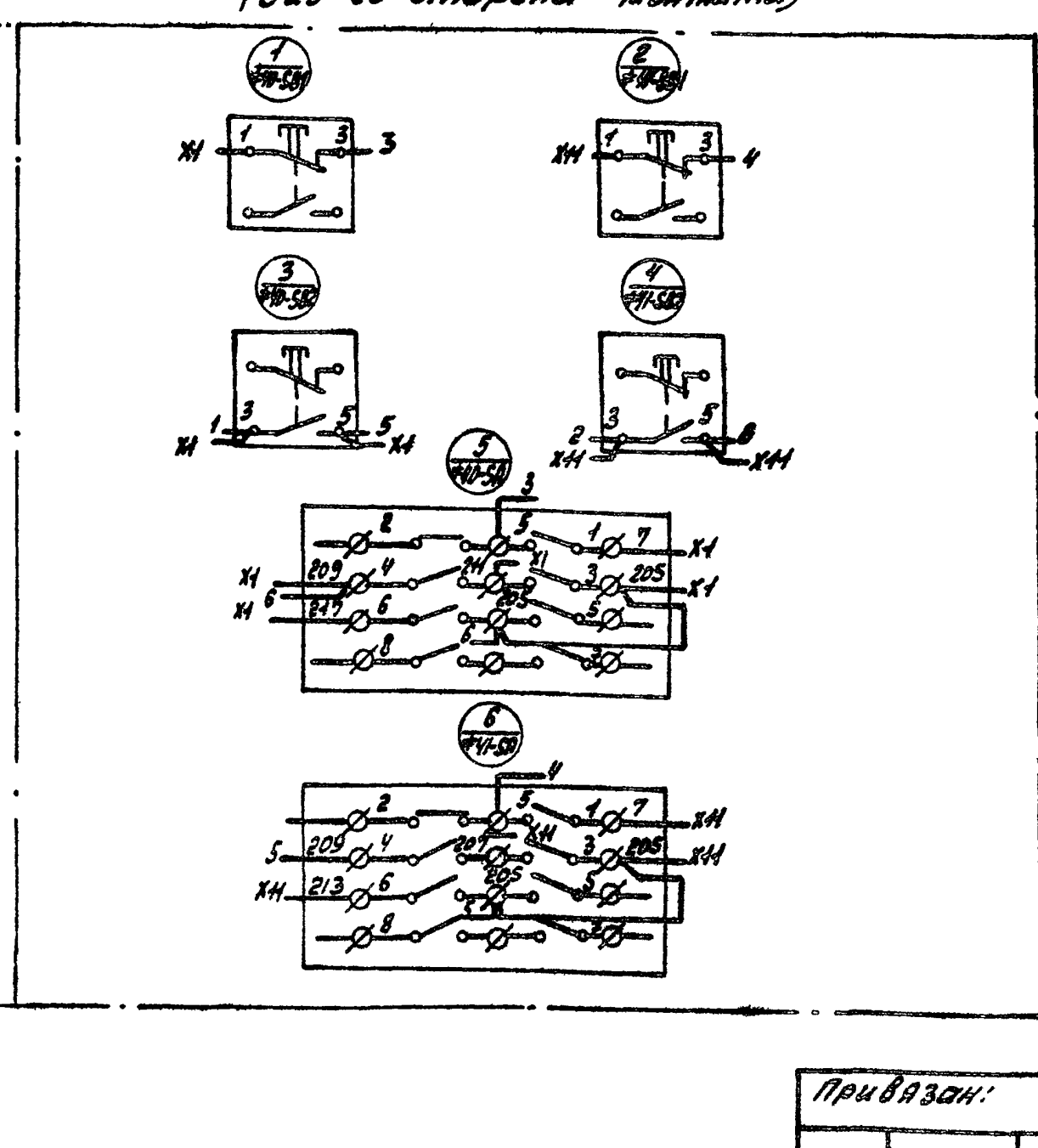

Привязан:

Инв. №

ГИП	Гусева		ТП 903-1-220.86 -ЭМ.3
Нач. отд.	Латынцев		Полносборная котельная с 4 котлами ДЕ-16-14ГМ для сельского строительства. Топливо-газ, резерв-мазут. Ящик S2. Схема соединений и подключения
Н. контр.	Креймер		Литер / Масса / Масштаб
Гл. спец.	Креймер		Лист 29 / Листов
Рук. гр.	Боброва		Госстрой СССР ГПИ Горьковский САНТЕХПРОЕКТ
Ст. инж.	Иванова		

Позиция	Зона	Поз.	Обозначение	Наименование	Кол.	Примечание
				Документация		
11			ТП 903-1-220.86-ЭМ.3, лист 32	Общий вид		
12			ТП 903-1-220.86-ЭМ.3, лист 33	Схема соединений и подключений		
14			ТП 903-1-220.86-ЭМ.3, лист 34	Перечень надписей		
				Сборочные единицы:		
	1			КБ1 01		
				Переключатель		
				УП 5313-9541		
				Револьверная		#22-SA #23-SA #24-SA
		01		рукоятка	03	
				Блок зажимов		
				Б3-24 из 10 зажимов		
				на ток 25А	03	
				Блок зажимов Б3-24		
				из 3 зажимов на ток 25А	03	

Привязан:

Инв. №

			ТП 903-1-220.86 -ЭМ.3			
ГИП	Гусева		Полносборная котельная с 4 котлами ДЕ-16-14ГМ для сельского строительства. Топливо-газ, резерв-мазут. Ящик Я3 Технические данные аппарата	Литер	Лист 31	Листов
Нач. отд.	Латышев					
Н. контр.	Крейчер					
Гл. спец.	Крейчер					
Рук. гр.	Боброва					
Ст. инж.	Иванова			Госстрой СССР ГПИ Горьковский САНТЕХПРОЕКТ		

Альбом IX

Вид спереди (дверь не показана)

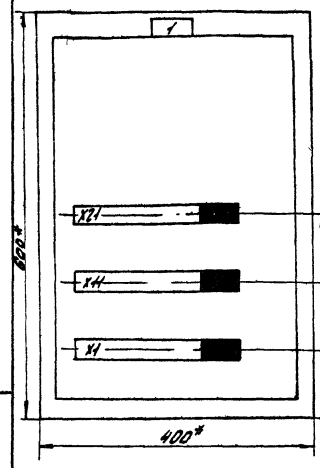

Дверь ящика (Вид спереди)

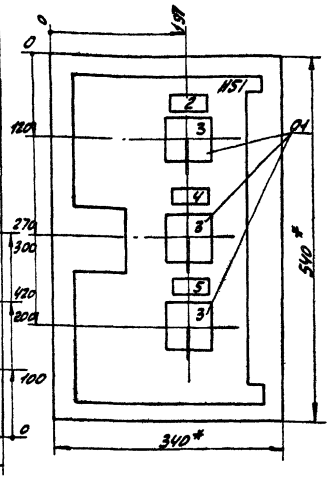

1. * Размеры для справок
2. Неуказанные предельные отклонения размеров по...
3. В контуре табличек и аппаратов указаны номера надписей по перечню надписей, лист 34.
4. Ящик 9493-0643, глубина 380 мм. ОСТ 16 0.684.116-74.

Привязан:

Инв. №

			ТП 903-1-220.86 -ЭМ.3			
ГИП	Гусева		Полносборная котельная с 4 котлами ДЕ-16-14ГМ для сельского строительства. Топливо-газ, резерв-мазут. Ящик Я3 Общий вид	Литер	Масса	Масштаб
Нач. отд.	Латышев					
Н. контр.	Крейчер				Лист 32	Листов
Гл. спец.	Крейчер					
Рук. гр.	Боброва			Госстрой СССР ГПИ Горьковский САНТЕХПРОЕКТ		
Ст. инж.	Иванова					

Вид спереди

Дверь ящика (Вид со стороны монтажа)

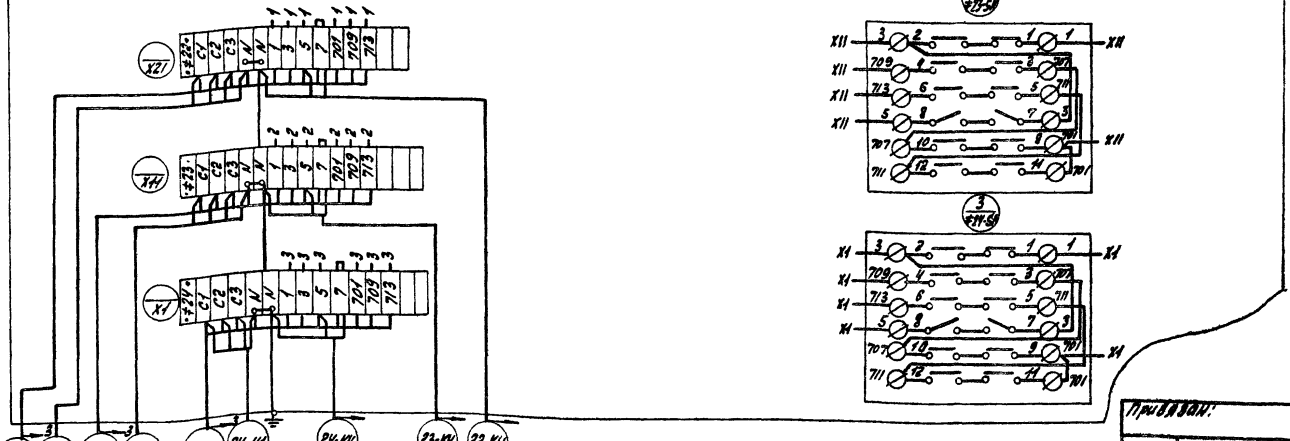

Привязан:

Инв. №

			ТП 903-1-220.86 -ЭМ.3			
ГИП	Гусева		Полносборная котельная с 4 котлами ДЕ-16-14ГМ для сельского строительства. Топливо-газ, резерв-мазут. Ящик Я3 Схема соединений и подключения	Литер	Масса	Масштаб
Нач. отд.	Латышев					
Н. контр.	Крейчер				Лист 33	Листов
Гл. спец.	Крейчер					
Рук. гр.	Боброва			Госстрой СССР ГПИ Горьковский САНТЕХПРОЕКТ		
Ст. инж.	Иванова					

Копировал:

Панель	Строка	Надпись	Поз обозначения	Место надписи	Текст	Кол	Вид шрифта	Заготовка
		1	—	Табличка	S2	1		
		2	—	— " —	#40 - Насос N1	1		
		3	—	— " —	#41 - Насос N2	1		
		4	#40-SB1	— " —	„Стоп"	2		
		—	#41-SB1	— " —				
		5	#40-SB2	— " —	„Пуск"	2		
		—	#41-SB2	— " —				
		6	#40-SA	Табличка	#40-SA - Управлен. нас N1	1		
		7	#40-SA	На ключе	опроб - раб нас - откл - рез - нас	2		
			#41-SA					
		8	#41-SA	Табличка	#41-SA - Управлен нас. N2	1		

Привязан:

Инв. №

Гип	Гусева	
Нач. отд	Латынцев	
Н. контр	Креймер	
Гл. спец.	Креймер	
Рук. груп.	Боброва	
Ст. инж	Иванова	

ТП 903-1-220.86 -ЭМ.3

Полносборная котельная с 4 котлами ДЕ-16-14 ГМ для сельского строительства. Топливо-газ, резерв-мазут. Ящик S2. Перечень надписей

Литер	Лист	Листов
	30	

Госстрой СССР ГПИ Горьковский САНТЕХПРОЕКТ

Альбом IX

Панель	Строка	Надпись	Поз. обозначения	Место надписи	Текст	Кол.	Вид шрифта	Заготовка
		1	—	Табличка	S3	1		
		2	#22-SA	— " —	#22-SA - Управлен. нас. N1	1		
		3	#22-SA	на ключе	откл - вкл - вкл - откл - Т6	3		
			#23-SA					
			#24-SA					
		4	#23-SA	Табличка	#23SA - Управлен. нас. N2	1		
		5	#24-SA	— " —	#24-SA - Управлен. нас. N3	1		

Подпись и дата | Инв. № дубл. | Взам. инв. № | Подпись и дата | Инв. № подл.

Привязан:

Инв. №

Гип	Гусева	
Нач. отд	Латынцев	
Н. контр	Креймер	
Гл. спец	Креймер	
Рук. груп	Боброва	
Ст. инж	Иванова	

ТП 903-1-220.86 -ЭМ.3

Полносборная котельная с 4 котлами ДЕ-16-14 ГМ для сельского строительства. Топливо-газ, резерв-мазут. Ящик S3. Перечень надписей

Литер	Лист	Листов
	34	

Госстрой СССР ГПИ Горьковский САНТЕХПРОЕКТ

Откуда идет			Куда поступает			Генеральная маркировка	Откуда идет			Куда поступает			Генеральная маркировка
Панель	Колодка	Зажим	Панель	Колодка	Зажим		Панель	Колодка	Зажим	Панель	Колодка	Зажим	
1	X9	#26-13	3	X11	#26-13	#26-13	1	X9	#1-5	3	X11	#1-5	#1-5
1	X9	#26-11	3	X11	#26-11	#26-11	1	X9	#1-21	3	X11	#1-21	#1-21
1	X9	#26-21	3	X11	#26-21	#26-21	1	X29	#2-5	3	X31	#2-5	#2-5
1	X9	#26-25	3	X11	#26-25	#26-25	1	X29	#2-21	3	X31	#2-21	#2-21
1	X29	#27-11	3	X31	#27-11	#27-11							
1	X29	#27-13	3	X31	#27-13	#27-13							
1	X29	#27-21	3	X31	#27-21	#27-21							
1	X29	#27-25	3	X31	#27-25	#27-25							

Откуда идет			Куда идет			Генеральная маркировка	Откуда идет			Куда идет			Генеральная маркировка
Панель	Колодка	Зажим	Панель	Колодка	Зажим		Панель	Колодка	Зажим	Панель	Колодка	Зажим	
3	X11	#26-11	1	X9	#26-11	#26-11	3	X11	#1-5	1	X9	#1-5	#1-5
3	X11	#26-13	1	X9	#26-13	#26-13	3	X11	#1-21	1	X9	#1-21	#1-21
3	X11	#26-21	1	X9	#26-21	#26-21	3	X31	#2-5	1	X29	#2-5	#2-5
3	X11	#26-25	1	X9	#26-25	#26-25	3	X31	#2-21	1	X29	#2-21	#2-21
3	X31	#27-11	1	X29	#27-11	#27-11							
3	X31	#27-13	1	X29	#27-13	#27-13							
3	X31	#27-21	1	X29	#27-21	#27-21							
3	X31	#27-25	1	X29	#27-25	#27-25							

Подпись и дата | Инв. № дубл. | Взам. инв. № | Подпись и дата | Инв. № подл.

Изм	Лист	№ докум	Подп	Дата	ТП 903-1-220.86 -ЭМ.3	Лист 16.2

Изм	Лист	№ докум	Подп	Дата	ТП 903-1-220.86 -ЭМ.3	Лист 18.2

Альбом IX

Обозначение чертежа	Наименование	Кол.	Примечание
4.407-235-002 Исп.6, вариант 2	Настенная установка однофидерного ящика серии ЯВШ-3-100	1	шифр А397
4.407-265-10 Исп. 2	Настенная установка ящика управления S3 (лист ТП903-1- -ЭМ3 л.32 ал.IX) завода ХЭМЗ типа ЯУ-0643	1	шифр А416
4.407-265-38	Настенная установка клеммной коробки типа У614А (ввод проводников снизу)	1	шифр А416
4.407-035-026 Исп.1	Настенная установка кнопочного поста управления серии ПКЕ-222-2У3	1	шифр А397
5.407-10 В1 лист 12. Исп.2 (применительно)	Установка комплекта с одним кнопочным постом управления типа ПКЕ-222-2У3 и клеммной коробки типа У614А на стойке	3	шифр А420
5.407-10 В1 лист 12. Исп.1 (применительно)	Установка комплекта с одним кнопочным постом управления типа ПКЕ-212-2У3 и клеммной коробки типа У614А на стойке	1	
4.407-235-025 Исп.1	Настенная установка кнопочного поста управления серии ПКЕ-212-2У3 (ввод проводников сверху)	1	шифр А397
4.407-235-027 Исп.5	Настенная установка кнопочного поста управления серии ПКУ15-19. 131-40У3 (ввод проводников сверху)	1	шифр А397
4.407-235-027 Исп.6	Настенная установка кнопочного поста управления серии ПКУ15-19 131-34У2 (ввод проводников сверху)	3	шифр А397
ТП903-1- -ЭМ.1 лист 18; 19 ал. VIII	Участки стальных труб по трубозаготовительной ведомости		

Обозначение чертежа	Наименование	Кол.	Примечание
5.407-17. В.1 лист 13	Фланец с асбестоцементным патрубком	17	тип. пр.
5.407-17 В1, лист 14	Фланец с асбестоцементными патрубками	12	5.407-17
7.407-42 (выпуск 2) Л11, исп. 12	Конструкция кабельная одиночная с полками для каналов глубиной 1200 мм	23	тип. пр.
7.407-4.2 (выпуск 2) Л20. исп. 5	Конструкция кабельная одиночная с подвесками для каналов глубиной 1200 мм	7	7.407-4.2 выпуск 2
7.407-4.2 (выпуск 2) Л6 исп. 7	Конструкция кабельная одиночная с полками для канала глубиной 600 мм	2	
4.407-255-039 Исп. 1	Настенный блок из стоек и кабельных полок, h=420 мм	11	
4.407-255-001 Исп. 5	Настенная одиночная кабельная конструкция высотой 400 мм с полками	56	
4.407-255-015 Исп. 4	Потолочная одиночная двухсторонняя кабельная конструкция высотой 420	24	
4.407-255-042 Исп. 1	Потолочный двухсторонний блок из стоек и кабельных полок, h=430 мм	4	
4.407-255-001 Исп. 11	Настенная одиночная кабельная конструкция высотой 400 мм с полками	13	шифр А155
4.407-255-039 Исп. 3	Настенный блок из стоек и кабельных полок, высотой 820 мм	3	
4.407-255-003 Исп. 13	Настенная одиночная кабельная конструкция, высотой 800 мм, с полками	18	
4.407-255-039 Исп. 4	Настенный блок из стоек и кабельных полок, высотой 1020 мм	2	
4.407-255-004 Исп. 11	Настенная одиночная кабельная конструкция, высотой 1000 мм, с полками	12	

Обозначение чертежа	Наименование	Кол.	Примечание
4.407-255-052 Исп. 5	Кронштейн для вертикальной прокладки кабелей	12	
4.407-255-052 Исп. 2	Кронштейн для вертикальной прокладки кабелей	23	шифр А155
4.407-255-052 Исп. 4	Кронштейн для вертикальной прокладки кабелей	8	
—	Лист асбестоцементный δ=8 мм размерами 400×1500	15	
—	Лист асбестоцементный δ=8 мм, размерами 200×1200	66	
—	Лист асбестоцементный δ=8 мм размерами 400×1200	36	
4.407-255-047, исп. 4	Кожух для защиты кабелей	1	шифр А155
4.407-255-047, исп. 2	Кожух для защиты кабелей	6	
4.407-255-047, исп. 1	Кожух для защиты кабелей	2	
5.407-11, лист 59 исполнение 8	Перемычка	77	
5.407-11. лист 10	Соединение металлического корпуса с трубой электропроводки	75	
5.407-11, лист 56	Заземлитель вертикальный стержневой	4	

Привязан:

Инв. №

Гип	Гусева	
Нач.отд.	Латынцев	
Н.контр.	Креймер	
Гл.спец.	Креймер	
Рук.груп.	Боброва	
Ст. инж.	Сорок	

ТП 903-1-220.86 ЭМ1. Н1

Полносборная котельная с 4 котлами ДЕ-16-14ГМ для сельского строительства. Топливо-газ, резерв-мазут.

Стадия	Лист	Листов
РП		1

Ведомость изделий М93

Госстрой СССР ГПИ Горьковский САНТЕХПРОЕКТ

Копировала: Красин

Инв. № подл. | Подпись и дата | Взам. инв. №

21057-11 23

22

Альбом 17

N п.п.	Наименование и техническая характеристика изделия, материала	Тип, марка	Ед. изм.	Потребность по проекту
	Электрооборудование			
	Пост управления кнопочный			
	1-КУ, Ч, 1з+1р, „Пуск"			
	2-КУ, К, 1з+1р, „Стоп"			
	3-ПФ2: 1з+1р, „Маст-дист"			
1	ТУ16-526.333-80	ПКУ15-1313-54У3	шт	1
	Пост управления кнопочный			
	1-КУ, Ч, 1з+1р, „Пуск",			
	2-КУ, К, 1з+1р, „Стоп"			
	3-ПФ2, 1з+1р, „Маст-дист."	ПКУ15-1331-		
2	ТУ16-526.333-80	-54У2	шт	3
	Пост для крепления к ровной поверхности, 3/4"			
	№1 - Ч, Ч, 1з+1р, „Пуск"			
	№2- Ч, К, 1з+1р, „Стоп"	ПКЕ-212-		
3	ТУ16-526.216-78	-2У3	шт	3
	Пост для крепления к ровной поверхности, 3/4"			
	№1 - Ч, Ч, 1з+1р, „Пуск"			
	№2- Ч, К, 1з-1р, „Стоп"	ПКЕ-222-		
4	ТУ16-526.216-78	-2У3	шт	4
	Ящик однофидерный переменного тока 380В, 100А			
5		ЯВШ-3-100	шт	1
6	Ящик ЕЗ	ТП 903-1-ЭМ.3 лист 32	шт	1
	Прокат черных металлов			
	Уголок равнополочный ГОСТ8509-72 размерами			
7	32х32х3		т	0.007
8	50х50х5		т	0.890
9	63х63х6		т	0.178
	Полоса, ГОСТ 103-76, размерами			
10	4х25		т	0.001
11	4х30		т	0.005
12	4х40		т	0.070
13	5х40		т	0.007
14	5х50		т	0.002

N п.п.	Наименование и техническая характеристика изделия, материала	Тип, марка	Ед. изм.	Потребность по проекту
	Круг, ГОСТ 2590-71, диаметром			
15	8		т	0.018
16	12		т	0.018
	Лист горячекатанный, ГОСТ 19903-74			
17	1.5		т	0.090
18	2		т	0.033
	Металлоизделия промышленного назначения			
	Лента, ГОСТ 6009-74			
19	3х20		т	0.001
20	3х30		т	0.025
21	3х40		т	0.002
	Канаты стальные			
	Канат стальной (трос)			
22	ф 8.1		т	0.030
	Трубы стальные			
	Труба легкая водогазопроводная с полностью сплющенным гратом, с резьбой и муфтой, ГОСТ 3262-75			
23	М-Р-20х2.5		км / т	0.014 / 0.013
24	М-Р-25х2.8		км / т	0.003 / 0.014
25	М-Р-65х3.2		км / т	0.033 / 0.132
	Труба электросварная, ГОСТ 10704-76 с плоскостью допуском по наружному диаметру, с полностью сплющенным гратом, термически обработанная, с наружным диаметром и толщиной стенки			
26	Т18х1.6		км / т	0.034 / 0.025
27	Т25х1.6		км / т	0.138 / 0.125
28	Т33х2		км / т	0.009 / 0.014
29	Т48х2		км / т	0.001 / 0.008
30	Т60х2		км / т	0.016 / 0.042

N п.п.	Наименование и техническая характеристика изделия, материала	Тип, марка	Ед. изм.	Потребность по проекту
	Материалы строительные			
	Труба асбестоцементная			
31	безнапорная, ГОСТ 1839-72, ф100 мм		м	27
	Лист асбестоцементный			
	плоский, прессованный, ГОСТ 18124-75			
32	размерами 1200х800х8		шт	35
33	1200х1500х8		шт	4
	Изделия заводов ГЭМ			
34	Стойка	К313У3	шт	4
	Коробка клеммная, количество			
35	зажимов 10	У614Л	шт	4
	Стойка кабельная окрашенная			
36	высотой 400 мм	К1150У3	шт	129
37	600 мм	К1151У3	шт	14
38	800 мм	К1152У3	шт	19
39	1200 мм	К1153У3	шт	23
	Полка окрашенная, длиной			
40	450 мм	К1163У3	шт	300
41	250 мм	К1161У3	шт	168
42	Подвеска закладная	К342У2	шт	70
43	Полоса монтажная	К106У2	шт	1
44	Профиль Z-образный	К238У2	шт	3
45	Профиль Z-образный	К239У2	шт	2
46	Полоса монтажная	К107У2	шт	2
47	Профиль монтажный (швеллер)	К235У2	шт	8
48	Швеллер (профиль монтажный)	К347У2	шт	7

Привязан:

ТП 903-1-220.86 -ЭМ1.НЗ

Трансформаторная котельная с 4 котлами ДЕ-16-14ГМ для сельского строительства. Топливо-газ, резерв-мазут.

ГИП	Гусева		
Нач.отд	Латынцев		
Н.контр.	Крейнер		
Гл.спец.	Крейнер		
Рук.гр.	Боброва		
Ст.инж.	Сорокина		

Стадия	Лист	Листов
РП		1

Ведомость изделий и материалов для изготовления изделий НЗЗ

Госстрой СССР ГПИ Горьковский САНТЕХПРОЕКТ

Инв.№ подл. | Подпись и дата | Взам.инв.№

2057-11 24

Альбом IX

Обозначение чертежа	Наименование	Кол.	Примечание
4.407-265-62, исп.4	Настенная установка распре-		
(применительно)	делительного пункта пр11	5	
4.407-265-52, исп.1	Настенная установка ящи-		
(применительно)	ка типа ЯТП-0,25	16	
	Установка светильника НСПО2×100		
5.407-19, л.15	на ответвительной коробке	4	
	Линия L=36м из коробов КЛ-1		
4.407-236-070	с 8-ю светильниками ЛСПО2-2×40		
исполнение 6	Провод АПВ	1	
	Линия L=36м из коробов КЛ-1 с		
4.407-236-070	7-ю светильниками ЛСПО2-2×40		
исполнение 6	Провод АПВ-2(1×4)	2	
	Линия L=34м из коробов КЛ-1		
4.407-236-070	с 6-ю светильниками ЛСПО2-2×40		
исп.6(применительно)	Провод АПВ	2	
	Линия L=30м из коробов КЛ-1		
4.407-236-070	с 5-ю светильниками ЛСПО2-2×40		
исполнение 5	Провод АПВ	1	
	Линия L=20м из коробов КЛ-1 с		
4.407-236-070	4-мя светильниками ЛСПО2-2×40		
исп.4(применительно)	Провод АПВ	1	
	Линия L=12м из коробов КЛ-1 с		
4.407-236-070	3-мя светильниками ЛСПО2-2×40		
исполнение 2	Провод АПВ	1	
	Линия L=12м из коробов КЛ-1 с		
4.407-236-070	3-мя светильниками ЛПО02-2×40		
исполнение 2	Провод АПВ	2	
	Линия L=6м из коробов КЛ-1 с		
4.407-236-070	3-мя светилниками ЛПО02-2×40		
исполнение 1	Провод АПВ2(1×4)	2	
	Линия L=6м из коробов КЛ-1 с		
4.407-236-070	2-мя светильниками ЛПО02-2×40		
исполнение 1	Провод АПВ2(1×4)	2	

Обозначение чертежа	Наименование	Кол.	Примечание
4.407-236-030	Крепление коробов КЛ-1 со светильниками		
исполнение 2	ЛСПО2-2×40 на подвесе L=12м к сборному железобет.	18	
4.407-236-030	Крепление коробов КЛ-1 со светильниками ЛСПО2-2×40		
исполнение 2	на подвесе L=1.5м к сборному железобетону	35	
4.407-236-030	Крепление коробов КЛ-1 со светильниками ЛСПО2-2×40		
исполнение 2	на подвесе L=1.5-2м к сборному железобетону	7	
4.407-236-030	Крепление коробов КЛ-1 со светильниками		
исполнение 2	на подвесе L=2.5м к сборному железобетону	48	
4.407-236-030	Крепление коробов КЛ-1 со светильниками ЛПО02-2×40		
исполнение 2	на подвесе L=2.7м к сборному железобетону	4	
4.407-236-030	Крепление коробов КЛ-1 со светильниками ЛПО02-2×40		
исполнение 2	на подвесе L=2.8м к сборному железобетону	15	
4.407-236-030	Крепление коробов КЛ-1 со светильниками ЛСПО2-2×40		
исполнение 2	на подвесе L=2.9м к сборному железобетону	11	
4.407-236-030	Крепление коробов КЛ-1 со светильниками ЛСПО2-2×40		
исполнение 2	на подвесе L=3.4м к сборному железобетону	19	
4.407-236-064	Подвес L=1200мм	18	
4.407-236-064	Подвес L=1500мм	35	
4.407-236-064	Подвес L=1500-2000мм	7	
4.407-236-064	Подвес L=2500мм	48	
4.407-236-064	Подвес L=2700мм	4	
4.407-236-064	Подвес L=2800мм	15	
4.407-236-064	Подвес L=2900мм	11	
4.407-236-064	Подвес L=3400мм	19	
4.407-236-032, исп.4	Подвод питания	11	
4.407-236-032, исп.3	Подвод питания	3	

Инв. № подл. | Подпись и дата | Взам. инв. №

ГИП	Гусева		
Нач.отд.	Латынцев		
Н.контр.	Креймер		
Гл.спец.	Креймер		
Рук.гр.	Боброва		
Ст.инж.	Иванова		

Привязан:

Инв. №

ТП903-1-220.86 -ЭО.Н1

Полносборная котельная с 4 котлами ДЕ-16-14ГМ для сельского строительства. Топливо-газ, резерв-мазут

Ведомость изделий МЭЗ

Стадия	Лист	Листов
РП		1

Госстрой СССР
ГПИ Горьковский
САНТЕХПРОЕКТ

N п.п.	Наименование и техническая характеристика изделия, материала	Тип, марка	Ед. изм.	Потребность по проекту
	Электрооборудование			
	Пункт распределительный на 660В переменного тока с фидерными выключателями типа АЕ2036-10 с тепловым и электромагнитным расцепителем			
1	на 20А - 4шт.	ПР11-3011-21У3	шт	1
	Пункт распределительный на 660В переменного тока с фидерными выключателями типа АЕ2034-10 с тепловым			
2	и электромагнитным расцепителем на 16А	ПР11-3003-21У3	шт	1
	Пункт распределительный на 660В переменного тока с фидерными выключателями типа АЕ2034-10 с тепловым			
3	и электромагнитным расцепителем на 16А	ПР11-3001-21У3	шт	3
	Ящик с понижающим трансформатором			
4	220/12В	ЯТП-0.25 У3	шт	16
	Светильник 220В, подвесной бесстартерного зажигания, с отверстием в отражателе с металлической			
	решеткой, коэффициент мощности 0.92	ЛСП02-		
5	2х40Вт	2х40/Д00-07	шт	46
	Светильник 220В потолочный			
	стартерного зажигания, коэффи-	АП002-		
6	циент мощности 0.92	2х40/П-01	шт	16
	Светильник подвесной	НСП02х100/		
7	до 100Вт	Р51-04	шт	4
	Кабельные изделия			
	Провод с алюминиевой жилой			
	ГОСТ 6323-79*			
8	1х2.0-380	АПВ	км	0.350
9	1х4-380	АПВ	км	0.620

N п.п.	Наименование и техническая характеристика изделия, материала	Тип, марка	Ед. изм.	Потребность по проекту
	Электромонтажные изделия			
	заводов ГЭМ			
	Короб для светильников с			
	люминесцентными лампами			
	для однорядной подвески			
10	светильников	КЛ-1У3	шт	129
11	Заглушка для торца короба КЛ-1У3	КЛ-3У3	шт	86
	Подвес тросовый для гибкой			
12	подвески коробов КЛ-1У3	КЛ-ПТУ3	шт	157
	Прокат черных металлов			
	Полоса, ГОСТ 103-76, размерами			
13	4х40		кг	27
	Лента, ГОСТ 6009-74 размерами:			
14	3х30		кг	260
	Круг, ГОСТ 2590-71,			
15	диаметром 12		кг	2
	Трубы стальные и			
	принадлежности к ним			
	Ниппель для труб,			
	ГОСТ 8958-75			
16	25		шт	4

Альбом IX

Инв. № подл. | Подпись и дата | Взам. инв. № | 26

21057-11

gost.e-ecolog.ru

Привязан

ГИП	Гусева	
Нач.отд.	Латыниев	
Н.контр.	Крейнер	
Гл.спец.	Крейнер	
Рук.гр.	Боброва	
Стадия	Иванова	

ТП 903-1-220.86 -90.Н2

Полносборная котельная с 4 котлами ДЕ-16-14ГМ для сельского строительства. Топливо-газ, резерв-мазут.

Стадия	Лист	Листов
РП		1

Ведомость изделий и материалов для изготовления изделий МЭЗ

Госстрой СССР ГПИ Горьковский САНТЕХПРОЕКТ