Типовой проект

903-1-220.86

Полносборная котельная

с 4 котлами ДЕ-16-14 гм.

для сельскохозяйственного строительства.

Топливо-газ, резерв-мазут.

Система теплоснабжения закрытая.

Альбом 7.

21057-09

цена 2-66

gost.e-ecolog.ru

ЦЕНТРАЛЬНЫЙ ИНСТИТУТ ТИПОВОГО ПРОЕКТИРОВАНИЯ
ГОССТРОЯ СССР
Москва, А-445, Сиольная ул., 22
Сдано в печать IV 1956г.
Заказ № 4944 Тираж 300 экз.

ТИПОВОЙ ПРОЕКТ

903-1-220.86

ПОЛНОСБОРНАЯ КОТЕЛЬНАЯ С 4 КОТЛАМИ ДЕ-16-14ГМ

ДЛЯ СЕЛЬСКОХОЗЯЙСТВЕННОГО СТРОИТЕЛЬСТВА. ТОПЛИВО - ГАЗ, РЕЗЕРВ - МАЗУТ. СИСТЕМА ТЕПЛОСНАБЖЕНИЯ ЗАКРЫТАЯ.

СОСТАВ ПРОЕКТА:

№ альбомов	Наименование альбомов
1	Пояснительная записка.
2	Теплотехнические решения.
3	Водоподготовка. Газооборудование. Мазутоснабжение.
4 части 1,2,3	Чертежи нетиповых технологических конструкций. Технологическое оборудование.
5	Архитектурные решения. Конструкции железобетонные. Конструкции металлические. Отопление и вентиляция. Внутренний водопровод и канализация.
6	Строительные изделия.
7	Силовое электрооборудование. Электрическое освещение. Связь и сигнализация.
8	Силовое электрооборудование. Схемы управления электродвигателями.
9	Задание заводу-изготовителю низковольтных комплектных устройств управления.
10	Автоматизация. Схемы функциональные.
11	Автоматизация. Схемы электрические принципиальные.
12	Задание заводу-изготовителю щитов управления.
13 части 1,2	Спецификация оборудования.
14 части 1,2,3,4,5	Сметы.
15	Ведомость потребности материалов.

ПРИМЕНЕННЫЕ МАТЕРИАЛЫ

Типовой проект 903-2-18 Альбомы 1.1÷1.5; 2.1; 2.2; 3.1; 3.2; 4.3; 4.6; 6.1; 6.3; 7.1÷7.3 8.1÷8.6; 9.1÷9.3; 10	Установка мазутоснабжения Q=3,25 и 6,5 м³/час с резервуарами 2×100; 2×250 (200); 2×500 (400 м³). Поставщик: Казахский филиал ЦИТП г. Алма-Ата.
Типовой проект 704-1-159.83 Альбомы I, II, VI, VII, VIII	Резервуар стальной горизонтальный цилиндрический для хранения нефтепродуктов емкостью 5м³. Поставщик: Казахский филиал ЦИТП г. Алма-Ата.
Типовой проект 704-1-52 Альбомы I, III, VII.	Стальной вертикальный цилиндрический резервуар для нефти и нефтепродуктов емкостью 400м³. Поставщик: Казахский филиал ЦИТП г. Алма-Ата.
Типовой проект 901-4-58.83 Альбомы III, VII, VIII.	Резервуары для воды прямоугольные железобетонные сборные емкостью от 100 до 250 м³. Поставщик: Тбилисский филиал ЦИТП.
Типовой проект 901-4-63.83 Альбомы I, IV, V, VI.	Резервуары для воды прямоугольные железобетонные сборные емкостью от 12000 до 20000 м³. Поставщик: Тбилисский филиал ЦИТП.
Типовой проект 902-2-339 Альбомы I, II, III, IV.	Очистные сооружения замазученных дождевых сточных вод производительностью 10л/сек. для установок мазутоснабжения котельных. Поставщик: ЦИТП г. Москва.
Типовой проект 907-2-252.84 Альбомы I, II, III.	Трубы дымовая металлическая H=45м, Д=1.8м. для котельных установок с установкой экономайзеров контактного типа. Поставщик: ЦИТП г. Москва.

АЛЬБОМ 7

УТВЕРЖДЕН МИНСЕЛЬХОЗОМ СССР
ПРИКАЗ № 60-3Г от 7.09.85г.
ВВЕДЕН В ДЕЙСТВИЕ
ГПИ ГОРЬКОВСКИЙ САНТЕХПРОЕКТ
ПРИКАЗ № 5 от 9.01.86г.

РАЗРАБОТАН
Государственным проектным институтом
Горьковский Сантехпроект
Главстройпроекта
Госстроя СССР

Главный инженер — Ю.П. Фалалеев
Главный инженер проекта — Т.Г. Гусева

Привязан:

Инв.№

Содержание альбома

Лист	Наименование	Примечание (стр)
	Содержание альбома	2
	Марка ЭМ1	
1	Силовое электрооборудование Общие данные (начало)	3
2	Силовое электрооборудование Общие данные (окончание)	4
3	КТП-2×400кв·А, I секция Схема принципиальная однолинейная	5
4	КТП-2×400кв·А, II секция Схема принципиальная однолинейная	6
5	Щит 1Щ (2Щ, 3Щ, 4Щ) Схема принципиальная однолинейная	7
6	Щит 5Щ, I секция Схема принципиальная однолинейная	8
7	Щит 5Щ, II секция Схема принципиальная однолинейная	9
8	1ШР÷3ШР Распределительная сеть ~380/220В Схема принципиальная однолинейная	10
9	Кабельный журнал (начало)	11
10	Кабельный журнал (продолжение 1)	12
11	Кабельный журнал (продолжение 2)	13
12	Кабельный журнал (окончание)	14
13	Установка оборудования и прокладка кабелей. План (начало)	15
14	Установка оборудования и прокладка кабелей. План (продолжение 1)	16
15	Установка оборудования и прокладка кабелей. План (продолжение 2) Разрезы	17
16	Установка оборудования и прокладка кабелей. План (продолжение 3) Разрезы	18
17	Установка оборудования и прокладка кабелей. Разрезы	19
18	Установка оборудования и прокладка кабелей. Спецификация.	20
19	Трубозаготовительная ведомость (начало)	21
20	Трубозаготовительная ведомость (окончание)	22
21	Таблица заполнения труб кабелями	22
22	План прокладки труб (начало)	23
23	План прокладки труб (окончание)	24
24	Заземление. План (начало)	25
25	Заземление. План (окончание) Спецификация	26
26	КТП и ПСУ Установка оборудования. План	27
	Марка ЭО	
1	Электроосвещение. Общие данные	28
2	Электроосвещение. План на отм. 0.000 в осях 1-6	29
3	Электроосвещение. План на отм. 0.000 в осях 7-11	30
4	Электроосвещение. План на отм. 3.300	31
5	Электроосвещение. Питающая сеть. План на отм. 0.000. Схема принципиальная однолинейная.	32
	Марка СС	
1	Общие данные План прокладки сетей	33

Альбом VII

Ведомость чертежей основного комплекта марки ЭМ1

Лист	Наименование	Примечание (стр.)
1	Силовое электрооборудование Общие данные (начало)	3
2	Силовое электрооборудование Общие данные (окончание)	4
3	КТП-2×400 кВ·А I секция Схема принципиальная однолинейная	5
4	КТП-2×400 кВ·А II секция Схема принципиальная однолинейная	6
5	Щит 1Щ (2Щ; 3Щ, 4Щ) Схема принципиальная однолинейная	7
6	Щит 5Щ, I секция Схема принципиальная однолинейная	8
7	Щит 5Щ, II секция Схема принципиальная однолинейная	9
8	1Шр÷3Шр. Распределительная сеть ~380/220 В. Схема принципиальная однолинейная	10
9	Кабельный журнал (начало)	11
10	Кабельный журнал (продолжение)	12
11	Кабельный журнал (продолжение)	13
12	Кабельный журнал (окончание)	14
13	Установка оборудования и прокладка кабелей. План. (начало)	15
14	Установка оборудования и прокладка кабелей. План (продолжение1)	16
15	Установка оборудования и прокладка кабелей. План (продолжение2) Разрезы	17
16	Установка оборудования и прокладка кабелей. План (продолжение 3) Разрезы	18
17	Установка оборудования и прокладка кабелей. Разрезы	19
18	Установка оборудования и прокладка кабелей. Спецификация.	20
19	Трубозаготовительная ведомость (начало)	21
20	Трубозаготовительная ведомость (окончание)	22
21	Таблица заполнения труб кабелями	22
22	План прокладки труб (начало)	23
23	План прокладки труб (окончание)	24
24	Заземление. План (начало)	25
25	Заземление. План (окончание) Спецификация	26
26	КТП и ПСУ Установка оборудования. План	27

Типовой проект разработан в соответствии с действующими нормами и правилами и предусматривает мероприятия, обеспечивающие взрывную, взрывопожарную и пожарную безопасность при эксплуатации здания

Гл. инж. проекта Т.Г. Гусева

Ведомость прилагаемых и ссылочных документов

Обозначение	Наименование	Примечание
Прилагаемые документы		
ТП 903-1-220.86-ЭМ1.ВМ	Ведомость изделий М93	Альбом IX стр 22
ТП 903-1-220.86-ЭМ1.ВМ2	Ведомость изделий и материалов для изготовления изделий М93	Альбом IX стр.23
ТП 903-1-220.86-ЭМ3	Щит открытый 1Щ (2Щ, 3Щ, 4Щ) Задание заводу-изготовителю	Альбом IX л. 3÷7
ТП 903-1-220.86-ЭМ3	Щит открытый 5Щ Задание заводу-изготовителю	Альбом IX л. 8÷22
ТП 903-1-220.86-ЭМ3	Ящик S1 Задание заводу-изготовителю	Альбом IX л. 23÷26
ТП 903-1-220.86-ЭМ3	Ящик S2 Задание заводу-изготовителю	Альбом IX л. 27÷30
ТП 903-1-220.86-ЭМ3	Ящик S3 Задание заводу-изготовителю	Альбом IX л. 31÷34
ТП 903-1-220.86-ЭМ.СО	Спецификация оборудования	Альбом XIV
ТП 903-1-220.86-ЭМ.ВМ	ВМ по рабочим чертежам основного комплекта марки ЭМ	Альбом XV
ТП 903-1-220.86-ЭМ1.ОЛ	КТП-2×400 кВ·А Опросный лист	Альбом XII
Ссылочные документы (начало)		
ОЛХ 684.002-82	Устройства комплектные низковольтные управления электродвигателями Руководящие материалы по проектированию	
Инструкция ОЛХ 684.009-82	Электрические аппараты и приборы Монтажные символы	
Рабочий проект ОЛХ Д 84.214 ВНИИР г. Чебоксары	Нормализованная серия блоков управления асинхронными двигателями с короткозамкнутым ротором 6ОУ5030	
ОСТ 160.800.485-77	Устройства комплектные на напряжение до 1000 В. Состав и оформление проектной документации передаваемой предприятию-изготовителю	
Инструкция ОЛМ 684.000-78	Комплектные устройства на напряжение до 1000 В. Формализованный язык записи аппаратов и приборов	
Инструкция ОЛМ 684.003-78	Формализованный язык записи типовых комплектных устройств, блоков и панелей управления	

Ведомость прилагаемых и ссылочных документов (продолжение)

Обозначение	Наименование	Примечание
Ссылочные документы (окончание)		
4.407-192 ВНИПИ ТПЭП	Строительные задания Установка комплектных трансформаторных п/ст 6-10/0,4 кВ Хмельницкого завода трансформаторных подстанций	
5.407-17 ВНИПИ ТПЭП, 81г	Установки открытых щитов станций управления ревунного исполнения глубиной 600 мм с односторонним обслуживанием	
4.407-255 (А155) ВНИПИ ТПЭП, 79г	Узлы и детали для прокладки кабелей	
5.407-11 ВНИПИ ТПЭП, 81г	Заземление и зануление электроустановок	
5.407-24 ВНИПИ ТПЭП, 81г	Прокладка проводов и кабелей в полиэтиленовых трубах	
(А420, А420-1) 5.407-108 1 ВНИПИ ТПЭП, 80г	Установка кнопок ПКЕ и ПКУ и переключателей ПП на стойках и тумбах Вып. 1 Вып 2 Чертежи монтажные Чертежи изделий	
(А397) 4.407-235 ВНИПИ ТПЭП 1977г	Установка одиночных ящиков с рубильниками, автоматов, кнопок ПКЕ, ПКУ и сигнальных аппаратов	
(А406) 4.407-249 ВНИПИ ТПЭП, 1978г	Установка комплектов из ящиков с рубильниками, автоматов, кнопок ПКЕ, ПКУ и токоподводы	
(А416) 4.407-265 ВНИПИ ТПЭП 1979г	Установка навесных и протяжных ящиков, клеммных коробок, щитков освещения и токоподводы	
(А172; А172-1; А172-2) 7.407-4 ВНИПИ ТПЭП 1980г	Прокладка кабелей в каналах (металлоконструкции для прокладки кабелей) Вып. 1 Чертежи монтажные Вып. 2 Чертежи изделий	
(А159) 4.407-260 ВНИПИ ТПЭП, 1979г	Прокладка кабелей на конструкциях	

Ведомость основных комплектов рабочих чертежей марки ЭМ

Обозначение	Наименование комплекта	Примечание
ТП 903-1-220.86-ЭМ1	Силовое электрооборудование	Альбом VII
ТП 903-1-220.86-ЭМ2	Схемы управления	Альбом VIII

Альбом VII

Инв. № подл. | Подп. и дата | Взам. инв. №

Инв. №

Привязан:

ТП 903-1-220.86 -ЭМ1

Полносборная котельная с 4 котлами ДЕ-16-14ГМ для сельского строительства Топливо-газ, резерв-мазут

			Стадия	Лист	Листов
ГИП	Гусева		РП	1	26
Нач.отд	Латынцев				
Н.контр.	Крейнер				
Гл.спец.	Крейнер				
Рук.гр.	Боброва				
Ст.инж.	Иванова				

Силовое электрооборудование. Общие данные (начало)

Госстрой СССР ГПИ Горьковский Сантехпроект

Колир. Салынова

21057-09 4

Формат А2

Альбом VII

Общие указания

Электроприемники котельной по надежности электроснабжения отнесены ко II-ой категории и, частично, к I категории.

К I категории относятся: светоограждение дымовой трубы, аварийное электроосвещение, пожарная сигнализация мазутонасосной

Питание котельной напряжением 6(10)кв должно осуществляться от двух независимых источников питания и решается при привязке проекта к конкретным условиям.

Проектом предусмотрена встроенная в здание котельной комплектная трансформаторная подстанция КТП-2х400кВ·А Хмельницкого завода трансформаторных подстанций. На стороне низкого напряжения, КТП предусмотрен учет активной и реактивной электроэнергии и компенсация реактивной мощности до нормируемой величины.

Распределение электроэнергии по электроприемникам на напряжении 380/220В предусмотрено со щитов станций управления 1Щ ÷ 5Щ, укомплектованных пускозащитными аппаратами на блоках станций управления реечного исполнения типа БОУ5130 и БОУ5430, и силовых распределительных пунктов 1ШР ÷ 3ШР. Напряжение силовых цепей - 380В, цепей управления - 220В переменного тока частотой 50Гц.

Питание рабочего и аварийного электроосвещения предусмотрено с разных секций щита низкого напряжения КТП При отсутствии второго источника питания аварийное освещение обеспечивается аккумуляторными фонарями

При заказе и установке пульта приемной пожарной сигнализации (решается при привязке проекта мазутонасосной) в помещении мазутонасосной рабочее питание 220В переменного тока предусматривается от резервного автомата щита станций управления мазутонасосной.

В качестве второго источника предусмотреть аккумуляторную батарею на 24В, которая заряжается от выпрямительного устройства ВСА-5М и автоматически должна подать резервное питание 24В постоянного тока на пульт приемной пожарной сигнализации при исчезновении рабочего напряжения.

Примечание

Пояснительную записку см. альбом I, схемы управления электродвигателями - альбом VII;
прилагаемые документы - альбом IX;
спецификации оборудования, ведомости материалов по рабочим чертежам основного комплекта марки ЭМ, ЭО - альбом XIV; XVI.

Указания по привязке проекта

При привязке альбома необходимо:

1. Решить вопросы внешнего электроснабжения
2. Решить светоограждение и молниезащиту дымовой трубы.
3. При привязке проекта взависимости от удельного электрического сопротивления грунта необходимо выбрать вариант выполнения заземляющего устройства

I Вариант расчитан для грунта с удельным сопротивлением $2{,}55 \cdot 10^4$ Ом см. Для грунтов с другим удельным сопротивлением скорректировать количество электродов согласно расчета

II Вариант основан на использовании железобетонных колонн, фундаментных балок (см. строительную часть проекта, альбом IV, т.п. 903-1-

Не допускается использовать в качестве заземлителей:
- железобетонные фундаменты при воздействии на них средне и сильноагрессивных сред;
- железобетонные фундаменты при расположении их в песках и скальных грунтах с влажностью менее 3%

При выборе любого варианта необходимо определить расчетное сопротивление растеканию тока заземляющего устройства Если сопротивление заземляющего устройства больше допустимого из условий ПУЭ-85г, глава 1.7, то вдоль трансформаторной подстанции по расчету дополнительно забить стержневые заземлители.

4. На площадке сооружений котельной необходимо обеспечить молниезащиту деаэраторной вышки, предусмотреть внутриплощадочные кабельные сети и наружное электроосвещение в соответствии с расположением объектов на генплане и заказать необходимое количество оборудования, кабеля и материалов.
5. Заполнить технические данные в прямоугольниках на чертежах.
6. В случае, если при привязке типового проекта необходимо будет учесть строительство котельной очередями, щиты 1Щ и 3Щ подключить на I секцию, а 2Щ и 4Щ - на II секцию щита низкого напряжения КТП.

Привязан	ГИП	Гусева		тп 903-1-220.86 -ЭМ1	
	Нач.отд.	Латынцев		Полносборная котельная с 4 котлами ДЕ-16-14ГМ для сельского строительства, Топливо-газ, резерв-мазут	
	н.контр.	Креймер			Стадия / Лист / Листов
	Гл.спец.	Креймер			Рп / 2
	Рук.гр.	Боброва		Силовое электрооборудование. Общие данные (окончание)	Госстрой СССР ГПИ Горьковский СОНТЕХПРОЕКТ
Инв.№	ст.инж.	Иванова			
	Копир. Сальнова				

Инв.№ подл. | Подп. и дата | Взам.инв.№

21057-09 5 Формат 22

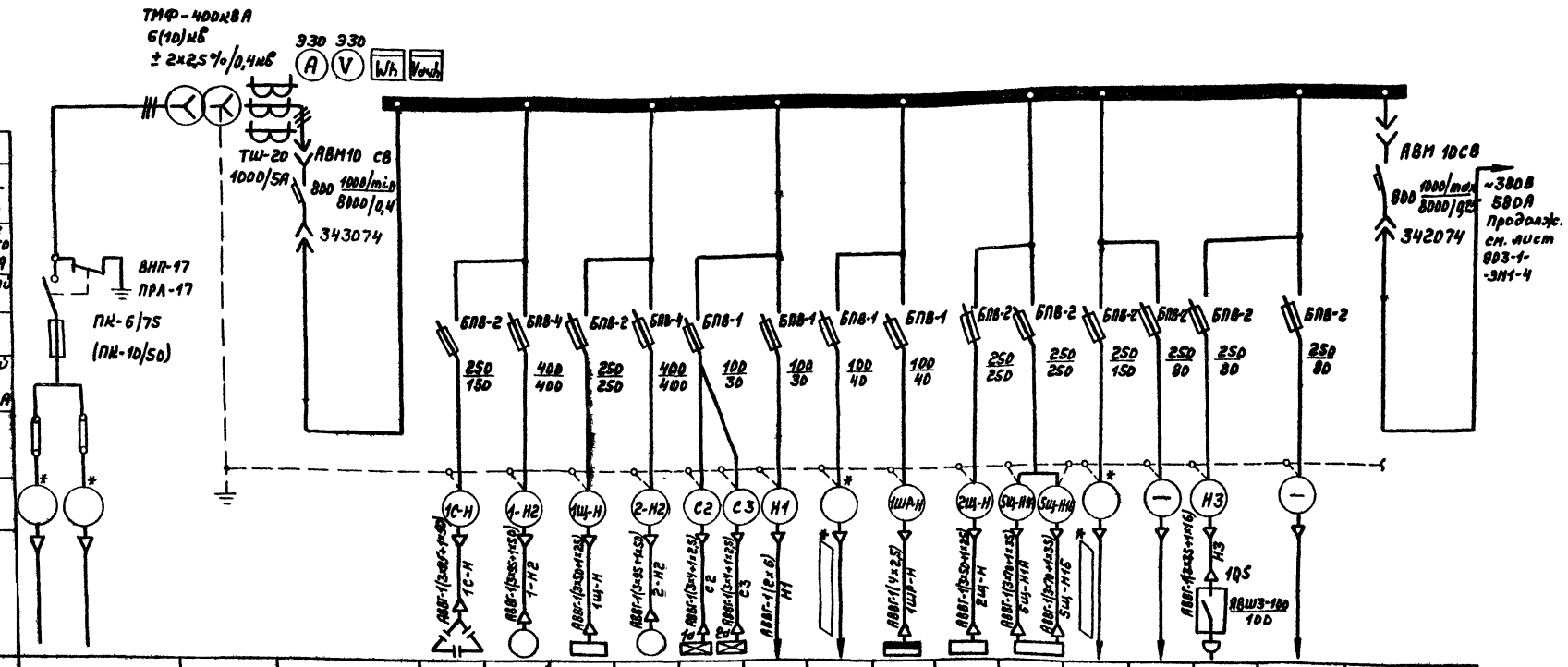

Автомат	Тип																		
	Ток	По шкале замедленного срабатыв. А																	
		По шкале мгновенного срабатыв. А																	
	Каталожный номер																		
Блок предохранитель-выключатель	Тип																		
	Номинальный ток предохранит. А																		
	Ток плавкой вставки, А																		
Маркировка кабеля																			
Марка и сечение жил кабеля																			
N линии			1	2	3	4	5	6	7	8	9	10	11	12	13	14	Секционный автомат
Наименование линии	Ввод №1	Трансформатор 1Тр	Ввод от трансформатора 1Тр	УКН-0,38 -75У3 75кВар	1-Насос. сетевой №1 4А250S2У3 75кВт (щит 2Щ, пом. 3)	Щит 1Щ	2-Насос. сетевой №2 4А250S2У3 75кВт (щит 5Щ, пом. 3)	Аварийное электроосвещение	Щит управления №1 (Ввод №1)	Светорассеивающий трубчатый ТСП 07-2х20-02 Т2	1Шр-шкаф распределительный	Щит 2Щ	Щит 5Щ, п.2 Тсвеч.	Мазутонасосная (Ввод №1) т.пр. 903-2-13	Резерв	Рубильник сварочного аппарата	Резерв	
Расчетный ток линии, А			762	148	140	93	140	6,3	25,4	0,8	10,4	93	145	99	—	58,2	—	580
№° шкафа	Шкаф ввода №1		1					2				3				4		
Тип шкафа	ВВ-2	ТМФ-400	КБ-2					КБ-5В				КБ-5Д				КБ-4		
N чертежа элементной схемы			ОВП 306.038															

1.* Маркировка, марка, сечение и длина кабеля решаются при привязке проекта

2. При аварийном режиме на КТП отключить: один котел ДЕ-16-14ГМ (дымосос - 45кВт, дутьевой вентилятор - 22кВт), насос раствора соли - 3кВт, насосы взрыхления - 4кВт и 7,5кВт, насос перекачки конденсата-15кВт
При отключенных вышеперечисленных электроприемниках полные расчетные нагрузки составляют:
Руст = 577,5кВт
Рм = 486 кВт
Qм = 116 квар
Sм = 449,7кВА
Iм = 762 А
при cos φ = 0,872

3. В нормальном рабочем режиме полные расчетные нагрузки на I секцию КТП составляют:
Руст = 454,8 кВт
Рм = 358,5 кВт
Qм = 126,9 квар
Sм = 380 кВА
Iм = 580 А
при cos φ = 0,943

Инв.№ подл. | Подп. и дата | Взам. инв.№

Привязан

Инв.№

ГИП	Гусева	
Нач. отд.	Латынцев	
Н. контр.	Крейнер	
Гл. спец.	Крейнер	
Рук. гр.	Бобрев	
Ст. инж.	Иванова	
Н. пр.	Сольнова	

ТП 903-1-220.86 ЭМ1

Полносборная котельная с 4 котлами ДЕ-16-14ГМ для сельского строительства. Топливо-газ, резерв-мазут

Стадия	Лист	Листов
Р	3	

КТП-2×400кВ.А, I секц. Схема принципиальная однолинейная

Госстрой СССР ГПИ Горьковский Сантехпроект

Альбом VII

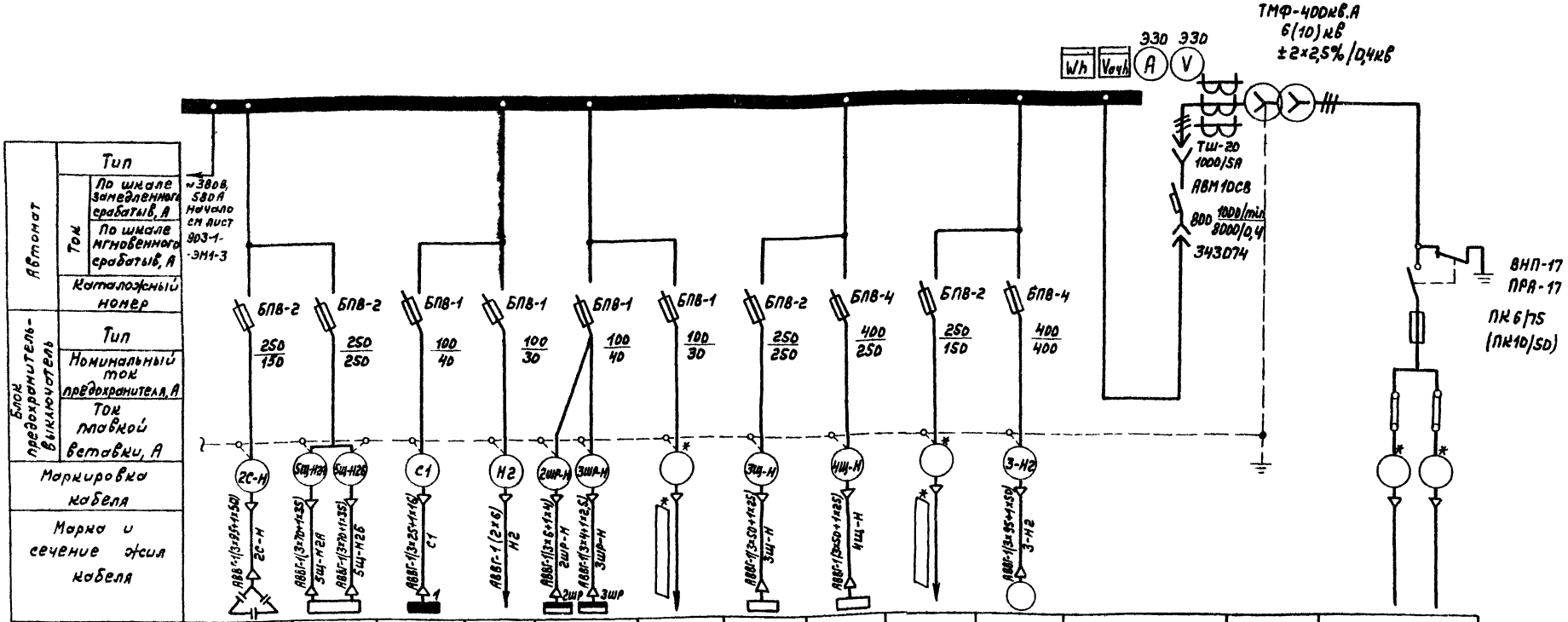

N линии	15	16	17	18	19	20	21	22	23	24	Ввод от трансформатора 2Тр	Трансформатор 2Тр	Ввод N2
Наименование линии	УКН-0,38-75 У3 75кВар	Щит 5Щ, панель 5 II секц.	Рабочее электроосвещение	Щит управления N1 (ввод N2)	2ШР, 3ШР-шкафы распределительные	Светоограждение дымовой трубы (ввод N2) (т пр 907-02-222 А12)	Щит 3Щ	Щит 4Щ	Мазутонасосная (ввод N2) т. пр. 903-2-18	3-Насос сетевой N3 4А250S2У3 75кВт щит 5Щ, пан 6			
Расчетный ток линии, А	148	186	** 28.4 23.8	25,4	39,8	0,8	93	93	99	140			
N° шкафа	4		5				6						Шкаф ввода N2
Тип шкафа	КБ-4		КБ-5б				КБ-3					ТМФ-400	ВВ-2
N чертежа элементной схемы	ОВП. 306. 038												

1* Маркировка, марка, сечение и длина кабеля решаются при привязке проекта

2** В числителе данные для варианта с наземными резервуарами, в знаменателе – с подземными резервуарами

3 При аварийном режиме на КТП отключить.
один котел ДЕ-16-14ГМ (дымосос – 45кВт, дутьевой вентилятор – 22кВт)
насос раствора соли – 3кВт, насосы взрыхления – 4кВт и 7,5кВт,
насос перекачки конденсата – 1,5кВт
При отключенных выше перечисленных электроприемниках полные расчетные нагрузки составляют:

$P_{уст}$ = 577,5кВт
$P_м$ = 486кВт
$Q_м$ = 116 квар
$S_м$ = 449,7кВА
$I_м$ = 762А
при $\cos\varphi$ = 0,972

4 В нормальном рабочем режиме полные расчетные нагрузки на II секцию КТП составляют:

$P_{уст}$ = 425,7кВт
$P_м$ = 344кВт
$Q_м$ = 112квар
$S_м$ = 362кВА
$I_м$ = 552А
при $\cos\varphi$ = 0,951

Привязан:	ГИП	Гусева	
	Нач.отд	Латынцев	
	Н.контр	Креймер	
	Гл.спец	Креймер	
	Рук.гр.	Боброва	
Инв.N°	Ст.инж	Иванова	
	Копир	Сальнова	

ТП 903-1-220.86 -ЭМ1

Полносборная котельная с 4 котлами ДЕ-16-14ГМ для сельского строительства. Топливо-газ, резерв-мазут

Стадия	Лист	Листов
РП	4	

КТП-2×400кВа, II секция
Схема принципиальная однолинейная

Госстрой СССР
ГПИ Горьковский
Сантехпроект

21057-09 7

Формат 22

Инв.N° подл. | Подп. и дата | Взам.инв.N°

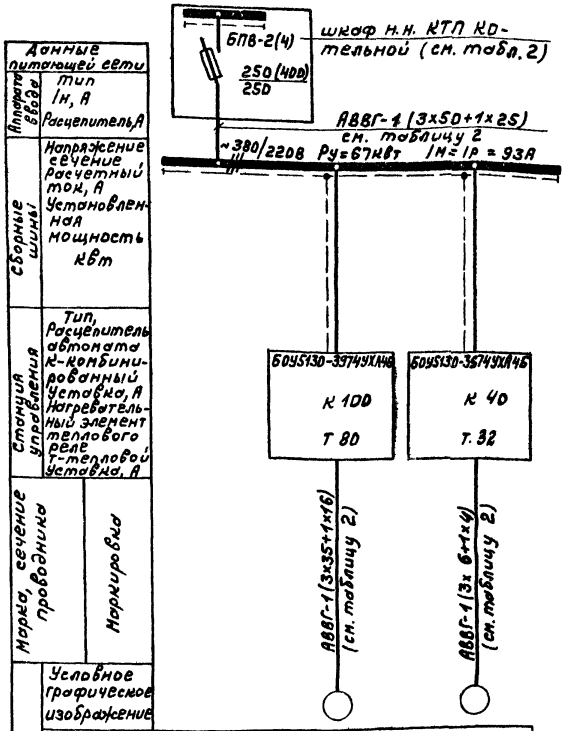

Данные питающей сети					
Аппарат ввода	Тип				
	Iн, А				
	Расцепитель А				
Сборные шины	Напряжение сечение расчетный ток, А Установленная мощность кВт				
Станция управления	Тип, Расцепитель автомата к-комбинированный Уставка, А Нагревательный элемент теплового реле Т-тепловой Уставка, А		К 100 Т 80		К 40 Т. 32
Марка, сечение проводника	Маркировка				
Электроприемник	Условное графическое изображение				
	Номер щита	Щ			
	Номер по плану			А	Б
	Тип			4А200L4У3	4А160S4У3
	Рн, кВт		Рр-55,25	45	15
	Ток Iн		93	82,6	29,2
	Ток Iп		621,3	580	208,1
	Наименование механизма		Ввод ~380/220В	Дымосос	Дутьевой вентилятор

Таблица 1

Котлоагрегат	Щит	Номер электропривода А	Б
1К	1Щ	1К1	1К2
2К	2Щ	2К1	2К2
3К	3Щ	3К1	3К2
4К	4Щ	4К1	4К2

Таблица 2

Котлоагрегат	Маркировка кабелей электропривода А	Б	Маркировка кабеля питания	Питание
1К	1К1-Н1	1К2-Н1	1Щ-Н	КТП, БПВ-2 шкаф н.н. №1
2К	2К1-Н1	2К2-Н1	2Щ-Н	КТП, БПВ-2 шкаф н.н. №3
3К	3К1-Н1	3К2-Н1	3Щ-Н	КТП, БПВ-2 шкаф н.н. №6
4К	4К1-Н1	4К2-Н1	4Щ-Н	КТП, БПВ-4 шкаф н.н. №6

1. Номер электропривода по плану взависимости от номера котлоагрегата приведены в таблице 1.
2. Маркировку электрокабелей смотреть таблицу 2.
3. Кабельный журнал смотреть листы ТП 903-1-220.86 ЭМ1-9 ÷ ЭМ1-12

Привязан:	ГИП	Гусева		ТП 903-1-220.86 ЭМ1	
	Нач.отд	Литынцев		Полносборная котельная с чугунами ДЕ-16-14ГМ для сельского строительства. Топливо-газ, резерв-мазут	
	Н.контр.	Крейнер		Стадия Р	Лист 5
	Гл.спец.	Крейнер		Щит 1Щ (2Щ, 3Щ, 4Щ) Схема принципиальная однолинейная	Госстрой СССР ГПИ Горьковский Сантехпроект
Инв.№	Рук.гр.	Соброва			
	Ст.инж.	Иванова			
	Копир. Сальнова				

Альбом ТП 903-1-220.86 Ч.II

Взам. инв.№ | Подп. и дата | Инв.№ подл.

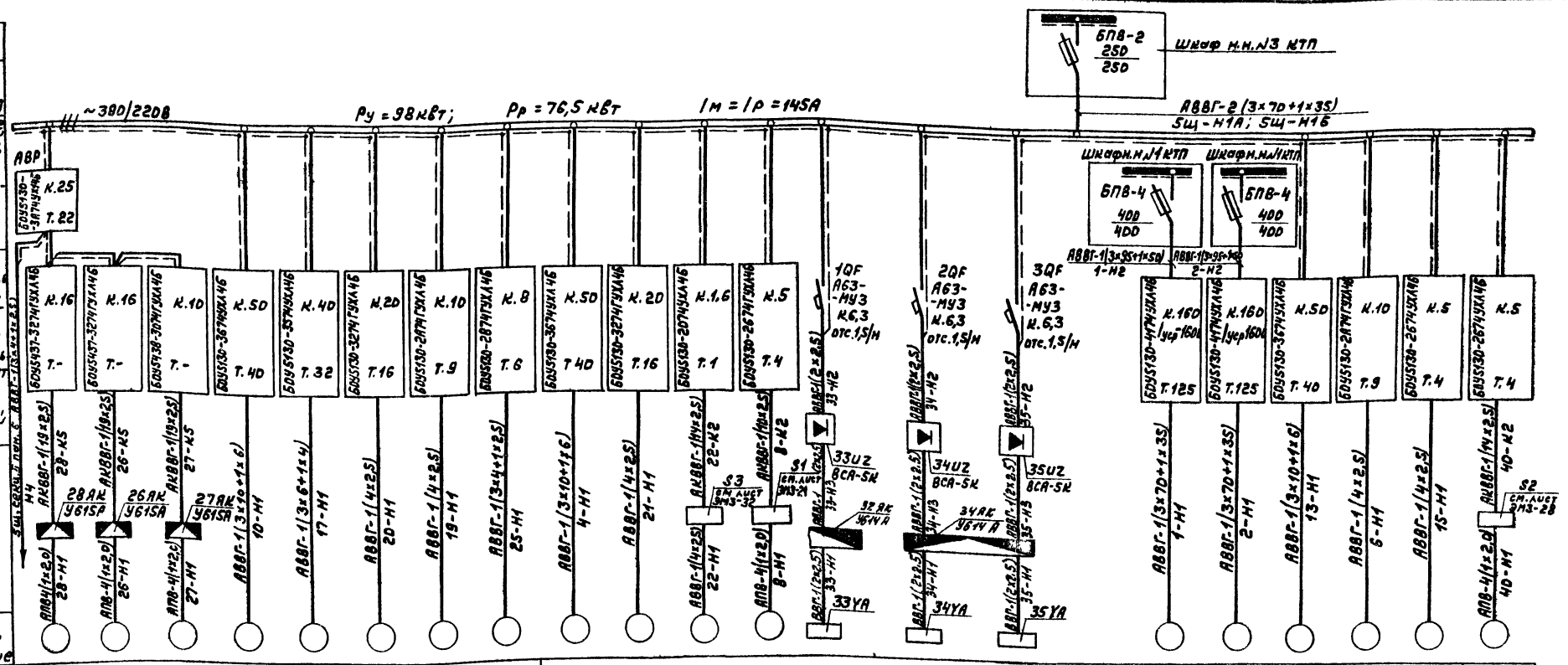

Электроприемник	Номер панели щита	1								2								3						
	Номер по плану	≠28	≠26	≠27	≠10	≠17	≠20	≠19	≠25	≠4	≠21	≠22	≠8	≠33	≠34	≠35	—	≠1	≠2	≠13	≠6	≠15	≠40	
	Тип	8А0А-13-4	8АДА13-4	8АДА-13-4	4А18ОS2У3	4А16ОS2У3	4АМ12М2У3	4А100S2У3	АО2-31-2	4А18ОS2У3	4А112А2У3	МРВ0,2-0,27/85	4А80А2У3	АМО-25УХЛ4	АМО-25УХЛ4	АМО-25УХЛ4	—	4А250S2У3	4А250S2У3	4А160М2У3	4А100S2У3	4А80А2У3	4А80А2У3	
	Рн, кВт	1,5	1,5	1,5	22	15	7,5	4	3	22	7,5	0,27	1,5	0,36	0,36	0,36	Ру-162	75	75	18,5	4	1,5	1,5	
	Ток Iн, А / Iп, А	6 / 36	6 / 36	6 / 36	41,6 / 312	28,5 / 199,5	14,9 / 111,5	7,8 / 58,5	6 / 42	41,6 / 312	14,9 / 111,5	0,86 / 2,6	3,3 / 21,45	4,6 / —	4,6 / —	4,6 / —	Ір-242 / 580	140 / 1050	140 / 1050	34,5 / 258,5	7,8 / 58,6	3,3 / 21,45	3,3 / 21,45	
	Наименование механизма по плану	Задвижка на трубопроводе после сетевого насоса №3	Задвижка на трубопроводе после сетевого насоса №1	Задвижка на трубопроводе после сетевого насоса №2	Насос горячего водоснабжения №1	Насос рабочей воды №1	Насос взрыхления фильтров обезжелезивания №1	Насос взрыхления Na-катионных фильтров	Насос раствора соли	Насос питательный №1	Насос взрыхления фильтров обезжелезивания №2	Насос-дозатор №1	Насос конденсатный №1	Аппарат для магнитной обработки воды	Аппарат для магнитной обработки воды	Аппарат для магнитной обработки воды	Ввод №1 ~380/220В	Насос сетевой №1	Насос сетевой №2	Насос исходной воды №1	Насос подпиточный №1	Насос декарбонизированной воды №1	Насос оборотного водоснабжения №1	

1. Кабельный журнал смотреть листы ТП 903-1-220.86 ЭМ1-9÷ЭМ1-12

Привязан:	ГИП	Гусева	
	Нач.отд.	Антышев	
	Н.контр.	Крейнер	
	Гл.спец.	Крейнер	
	Рук.гр.	Боброва	
Инв.№	Ст.инж.	Иванова	
	Копир.	Сальнова	

ТП 903-1-220.86 - ЭМ1

Полносборная котельная с 4 котлами ДЕ-16-14ГМ для сельского строительства. Топливо-газ, резерв-мазут

Стадия	Лист	Листов
РП	6	

Щит 5Щ, I секция. Схема принципиальная однолинейная

Госстрой СССР ГПИ Горьковский Сантехпроект

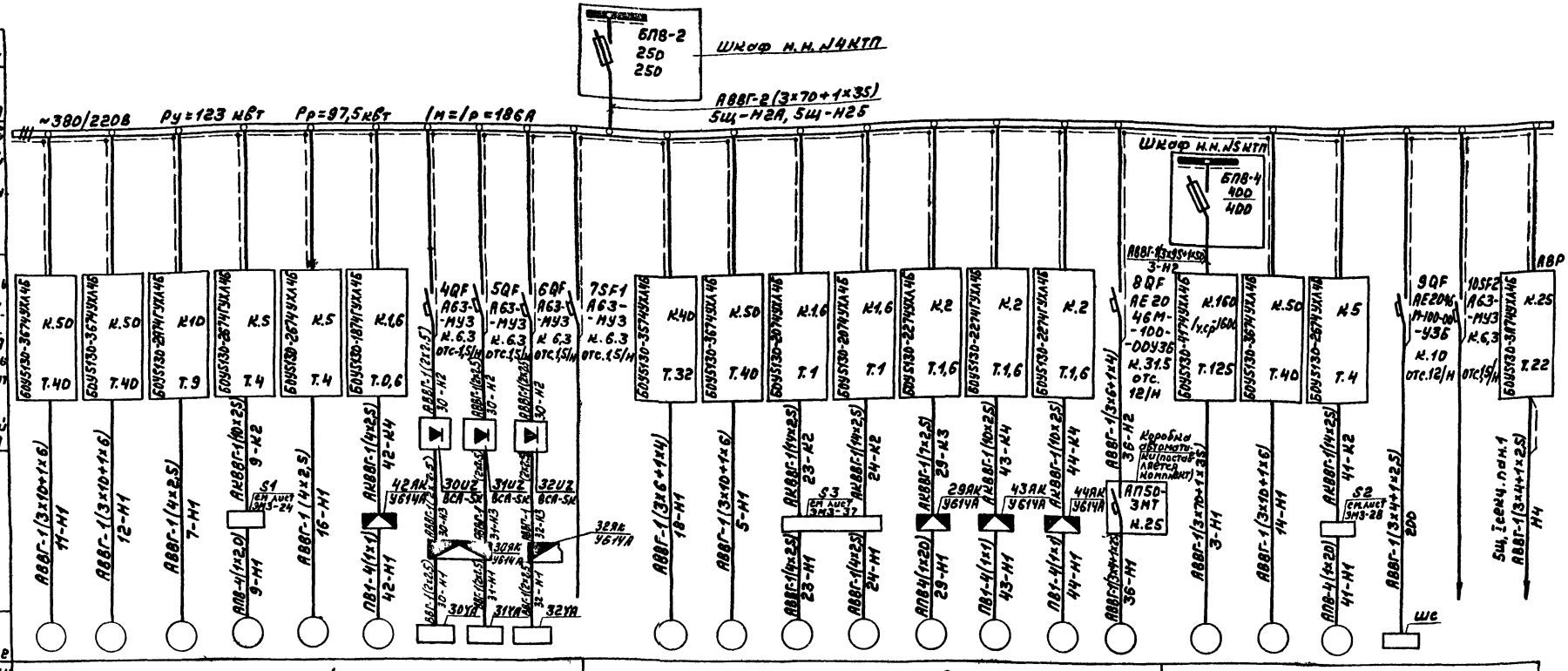

Электроприемник	Номер панели щита	4										5										6					
	Номер по плану	≠11	≠12	≠7	≠9	≠16	≠42	≠30	≠31	≠32	—		≠18	≠5	≠23	≠24	≠29	≠43	≠44	≠36	≠3	≠14	≠41	шс	—	
	Тип	4А180S2У3	4А180S2У3	4А100S2У3	4А80А2У3	4А200А2У3	4АА56А4	АМО-25УХЛ4	АМО-25УХЛ4	АМО-25УХЛ4	—	Ру-16г	4А160 S2У3	4А180S2У3	МРВД2-027/85	МРВД2-027/85	4АА63 82У3	4АА63-82У3	4АА63 84У3	АО2-52-4	4А225О82У3	4А160-М2У3	4А80А2У3	тип 902-2-336	—	
	Рн, кВт	22	22	4	1,5	1,5	0,12	0,36	0,36	0,36	—	Iр-252	15	22	0,27	0,27	0,55	0,55	0,37	10	75	18,5	1,5	0,24	—	
	Ток Iн, А / Iп, А	41,6 / 312	41,6 / 312	7,8 / 58,6	3,3 / 21,45	3,3 / 21,45	0,44 / 2,2	4,6 / —	4,6 / —	4,6 / —	—	580	28,5 / 199,5	41,6 / 312	0,86 / 2,6	0,86 / 2,6	1,33 / 5,98	1,33 / 5,98	1,2 / 6,0	19,4 / 136	140 / 1050	34,5 / 258,5	3,3 / 21,45	0,36	—	
Наименование механизма по плану		Насос горячего водоснабжения №2	Насос горячего водоснабжения №3	Насос подпиточный №2	Насос конденсатный №2	Насос дегазированной воды №2	Вытяжной вентилятор системы В-1	Аппарат магнитной обработки воды №1	Аппарат магнитной обработки воды №2	Аппарат магнитной обработки воды №3	Общие для чертежей насосов горячего водоснабжения	Насос рабочей воды №2	Насос питательный №2	Насос - дозатор №2	Насос - дозатор №3	Вентилятор к декомбонизатору	Вытяжной вентилятор системы В-3	Вытяжной вентилятор системы В-2	Компрессорная установка КХ-411	Насос сетевой №3	Насос исходной воды №2	Насос оборотного водоснабжения №2	шс-шкаф сигнализации внешних сооружений зданий и сооружений, стояков Т.Р. 902-2-336	Общие для насосов оборотного водоснабжения	Блок АВР для питания задвижек	

Привязан:	ГИП	Гусева		ТП 903-1-220.86 -ЭМ1
	Нач.отд	Латынчев		Полносборная котельная с 4 котлами ДЕ-16-14ГМ для сельского строительства. Топливо-газ, резерв-мазут
	Н.контр.	Крейнер		Стадия: РП; Лист: 7; Листов:
	Гл.спец.	Крейнер		Щит 5Щ, II секция. Схема принципиальная однолинейная
Инв.№	Рук.гр.	Боброва		Госстрой СССР ГПИ Горьковский Сантехпроект
	Ст.инж.	Иванова		
	Копир.	Сельнова		

Инв.№ подл. | Подп. и дата | Взам.инв.№

Альбом VII

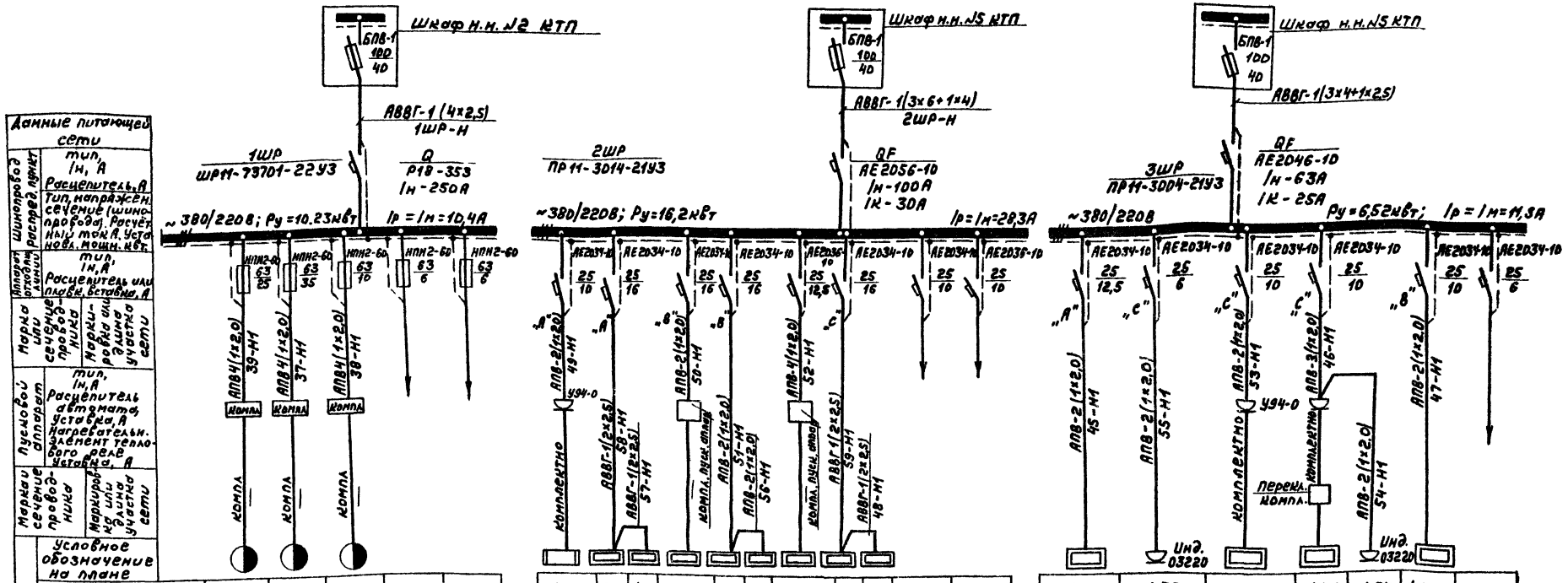

Данные питающей сети	
Шинопровод распред. пункт	тип, Iн, А; Расцепитель, А; Тип, напряжен. сечение (шинопровода). Расчетный ток А. Установл. мощн. кВт.
Аппарат отходящ. линий	тип, Iн, А; Расцепитель или плавк. вставка, А
Марка или сечение проводника	Маркировка или длина участка сети
Пусковой аппарат	тип, Iн, А; Расцепитель автомата, Уставка, А; Нагревательн. элемент теплового реле, Уставка, А
Марка и сечение проводника	Маркировка или длина участка сети

Электроприемник

Условное обозначение на плане																							
Номер по плану		≠39	≠37	≠38			≠49	≠58	≠57	≠50	≠51	≠56	≠52	≠59	≠48			≠45	≠55	≠53	≠46	≠54	≠47	
Тип		компл	компл	компл			—	ER-3		ЭП42-20/220	ER-3		КНЭ-25	ER-3				СНОЛ-3,5	—	—	—	—	ER-3	
Рн, кВт		4+0,125	2,8/4,6	1,5			1,6	1,6		2	1,6		3	1,6				2,4	0,06	1,6	0,8	0,06	1,6	
Ток	Iн	8,3+0,38	8/9,8	3,2			7,26	7,26		9,1	7,26		7,8	7,26				10,9	0,3	72,6	3,6	0,3	7,26	
	Iп	58,1+1,52	56/68,6	22,4			—	—		—	—		—	—				—	—	—	—	—	—	
Наименование механизма по плану		Станок вертикально-сверлильный 2Н135	Станок точильно-шлифовальный 36634	Пылеулавливающий агрегат ЗНЛ-900м	Резерв	Резерв	Холодильник бытовой ~220В	Электрополотенце ~220В		Плитка электрическая ~220В	Электрополотенце ~220В		Электрокипятильник ~380В	Электрополотенце ~220В		Резерв	Резерв	Электрошкаф СНОЛ-3,5 ~220В	Шкаф вытяжной ШВ-23 ~220В	Холодильник бытовой ~220В	Плитка электрическая бытовая ~220В	Стол лабораторный химический СТХ-8-ОН-11-УП/3-1,2,3 ~220В	Электрополотенце ~220В	Резерв

1. Кабельный журнал смотреть листы ТП 903-1-220.86 ЭМ1-9 ÷ ЭМ1-12

Привязан:	ГИП	Гусева		ТП903-1-220.86 - ЭМ
	Нач. отд.	Латынцев		Полносборная котельная с 4 котлами АЕ-16-14ГМ для сельского хозяйства. Топливо-газ, резерв-мазут.
	Н. контр.	Крейнер		Стадия: РП; Лист: 8; Листов:
	Гл. спец.	Крейнер		1ШР+3ШР. Распределительная сеть ~380/220В схема принципиальная однолинейная
	Рук. гр.	Боброва		Госстрой СССР ГПИ Горьковский Сантехпроект
Инв. №	Ст. инж.	Иванова		
	Копир.	Сальнова		21057-09 11

формат 22

Инв. № подл. | Подп. и дата | Взам. инв. №

Альбом VII

Марка кабеля	Трасса: Начало	Трасса: Конец	Кабель по проекту: Марка	Кабель по проекту: Количество кабелей, число и сечение жил, напряжение	Кабель по проекту: Длина, м	Кабель проложен: Марка	Кабель проложен: Количество кабелей, число и сечение жил, напряжение	Кабель проложен: Длина, м
		Кабели 6000 (10000) вольт						
#/		КТП, шкаф 6/ввод №1						
#/		КТП, шкаф 6/ввод №2						
		Кабели до 1000 вольт						
1С-Н	КТП, Щит н.н. шкаф №1	1С - статические конденсаторы	АВВГ	1(3×95+1×50) ~1000В	11			
1-Н2	— " —	Щит 5Щ, панель 3	АВВГ	1(3×95+1×50) ~1000В	26			
1Щ-Н	— " —	Щит 1Щ, панель 1	АВВГ	1(3×50+1×25) ~1000В	28			
2-Н2	— " —	Щит 5Щ, панель 3	АВВГ	1(3×95+1×50) ~1000В	25			
С2	КТП, Щит н.н. шкаф №2	1а - Щиток аварийного электроосвещения	АВВГ	1(3×4+1×2,5) ~660В	см. листы марки 903-1-30			
С3	КТП, Щит н.н. шкаф №2	2а - щиток аварийного электроосвещения	АВВГ	1(3×4+1×2,5) ~660В	см. листы марки 903-1-30			
Н1	— " —	Щит управления №1 Ввод №1	АВВГ	1(2×6) ~660В	31			
+/	— " —	светораспределение дымовой трубы ввод №1	АВВГ		учесть во внутриплощадочных сетях			
1ШР-Н	— " —	1ШР - Шкаф распределительный	АВВГ	1(4×2,5) ~660В	21			
2Щ-Н	КТП, Щит н.н. шкаф №3	Щит 2Щ, панель 1	АВВГ	1(3×50+1×25) ~1000В	26			
5Щ-Н1А	— " —	Щит 5Щ, панель 2	АВВГ	1(3×70+1×35) ~1000В	24			
5Щ-Н1Б	— " —	Щит 5Щ, панель 2	АВВГ	1(3×70+1×35) ~1000В	24			
*/	— " —	Мазутонасосная ввод №1	АВВГ		учесть во внутриплощадочных сетях			
Н3	КТП, Щит н.н. шкаф №4	1ВБ5 - рубильник сварочного трансформ.	АВВГ	1(3×35+1×16) ~660В	23			
5Щ-Н2А	— " —	Щит 5Щ, панель 5	АВВГ	1(3×70+1×35) ~1000В	26			
5Щ-Н2Б	— " —	Щит 5Щ, панель 5	АВВГ	1(3×70+1×35) ~1000В	26			
2С-Н	— " —	2С - статические конденсаторы	АВВГ	1(3×95+1×50) ~1000В	22			
К1	— " —	Щит управления №3	АКВВГ	4×2,5	33			
С1	КТП, Щит н.н. шкаф №5	1 - Щиток рабочего эл. освещения	АВВГ	3×25+1×16	см. листы марки 903-1-30			
Н2	— " —	Щит управления №1 Ввод №2	АВВГ	1(2×6) ~660В	29			
2ШР-Н	— " —	2ШР - Шкаф распределительный	АВВГ	1(3×6+1×4) ~660В	57			
3ШР-Н	— " —	3ШР - Шкаф распределительный	АВВГ	1(3×4+1×2,5) ~660В	64			
*/	— " —	светоограждение дымовой трубы ввод №2	АВВГ		учесть во внутриплощадочных сетях			
*/	КТП, Щит н.н. шкаф №6	Мазутонасосная ввод №2	АВВГ		учесть во внутриплощадочных сетях			
3-Н2	— " —	Щит 5Щ, панель 6	АВВГ	1(3×35+1×50) ~1000В	26			
3Щ-Н	— " —	Щит 3Щ, панель 1	АВВГ	1(3×50+1×25) ~1000В	24			
4Щ-Н	— " —	Щит 4Щ, панель 1	АВВГ	1(3×50+1×25) ~1000В	23			
		Щит станций управления 1Щ						
1Щ-Н	1Щ, панель 1	КТП, Щит н.н. шкаф №1	АВВГ	1(3×50+1×25) ~1000В	см. выше КТП, шкаф №1			
1К1-Н1	— " —	1К1-Н - Эл. двигатель дымососа котла №1	АВВГ	1(3×35+1×16) ~660В	86			
1К1-К2	— " —	1К1-SA1 - Пакетный выключатель	АКВВГ	1(4×2,5)	89			
1К1-К3	— " —	Щит управления котла №1	АКВВГ	1(7×2,5)	27			
1К2-Н1	— " —	1К2-Н - Эл. двигатель вытяжного вентилят. №1	АВВГ	1(3×6+1×4) ~660В	67			
1К2-К2	— " —	1К2-SA1 - Пакетный выключатель	АКВВГ	1(4×2,5)	69			
1К2-К3	— " —	Щит управления котла №1	АКВВГ	1(7×2,5)	27			
		Щит станций управления 2Щ						
2Щ-Н	2Щ, панель 1	КТП, Щит н.н. шкаф №3	АВВГ	1(3×50+1×25) ~1000В	см. выше КТП, шкаф №3			
2К1-Н1	— " —	2К1-Н - Эл. двигатель дымососа котла №2	АВВГ	1(3×35+1×16) ~660В	94			
2К1-К2	— " —	1К1-SA1 - Пакетный выключатель	АКВВГ	1(4×2,5)	96			

Марка кабеля	Трасса: Начало	Трасса: Конец	Кабель по проекту: Марка	Кабель по проекту: Количество кабелей, число и сечение жил, напряжение	Кабель по проекту: Длина, м	Кабель проложен: Марка	Кабель проложен: Количество кабелей, число и сечение жил, напряжение	Кабель проложен: Длина, м
2К1-К3	2Щ, панель 1	Щит управления котла №2	АКВВГ	1(7×2,5)	29			
2К2-Н1	— " —	2К2-Н - Эл. двигатель вытяжного вент. котла №2	АВВГ	1(3×6+1×4) ~660В	74			
2К2-К2	— " —	2К2-SA1 - Пакетный выключатель	АКВВГ	1(4×2,5)	76			
2К2-К3	— " —	Щит управления котла №2	АКВВГ	1(7×2,5)	29			
		Щит станций управления 3Щ						
3Щ-Н	3Щ, панель 1	КТП, Щит н.н. шкаф №6	АВВГ	1(3×50+1×25) ~1000В	см. выше КТП шкаф 6			
3К1-Н1	— " —	3К1-Н - Эл. двигатель дымососа котла №3	АВВГ	1(3×35+1×16) ~660В	100			
3К1-К2	— " —	3К1-SA1 - Пакетный выключатель	АКВВГ	1(4×2,5)	102			
3К1-К3	— " —	Щит управления котла №3	АКВВГ	1(7×2,5)	31			
3К2-Н1	— " —	3К2-Н - Эл. двигатель вытяжного вентил. котла №3	АВВГ	1(3×6+1×4)	80			
3К2-К2	— " —	3К2-SA1 - Пакетный выключатель	АКВВГ	1(4×2,5)	82			
3К2-К3	— " —	Щит управления котла №3	АКВВГ	1(7×2,5)	31			
		Щит станций управления 4Щ						
4Щ-Н	4Щ, панель 1	КТП, Щит н.н. шкаф №6	АВВГ	1(3×50+1×25) ~1000В	см. выше КТП шкаф №6			
4К1-Н1	— " —	4К1-Н - Эл. двигатель дымососа котла №4	АВВГ	1(3×35+1×16) ~660В	107			
4К1-К2	— " —	4К1-SA1 - Пакетный выключатель	АКВВГ	1(4×2,5)	109			
4К1-К3	— " —	Щит управления котла №4	АКВВГ	1(7×2,5)	32			
4К2-Н1	— " —	4К2-Н - Эл. двигатель вытяжного вент. котла №4	АВВГ	1(3×6+1×4) ~660В	87			
4К2-К2	— " —	4К2-SA1 - Пакетный выключатель	АКВВГ	1(4×2,5)	89			
4К2-К3	— " —	Щит управления котла №4	АКВВГ	1(7×2,5)	32			
		Щит станций управления 5Щ						
10-Н1	5Щ, панель №1	#10-Н - Эл. двигатель насоса горячего водосн. №1	АВВГ	1(3×10+1×6) ~660В	65			
10-К2	— " —	#10-SA1 Пакетный выключатель	АКВВГ	1(4×2,5)	67			
10-К3	— " —	Щит управления №2	АКВВГ	1(14×2,5)	18			
10-К4	— " —	Щит 5Щ, панель 4	АКВВГ	1(5×2,5)	17			
17-Н1	— " —	#17-Н - Эл. двигатель насоса рабоч. воды №1	АВВГ	1(3×6+1×4) ~660В	70			
17-К2	— " —	#17-SA1 - Пакетный выключатель	АКВВГ	1(4×2,5)	72			
17-К3	— " —	Щит управления №2	АКВВГ	1(14×2,5)	18			
19-Н1	— " —	#19-Н - Эл. двигатель насоса взрыхл. №а-мат. фильт.	АВВГ	1(4×2,5) ~660В	66			
19-К2	— " —	#19-(SB1; SB2) - Кнопка управления	АКВВГ	1(4×2,5)	60			
20-Н1	— " —	#20-Н - Эл. двигатель нас. взрыхл. фильтр. обезж. №1	АВВГ	1(4×2,5) ~660В	66			
Н4	— " —	Щит 5Щ, панель 6 Резерв КН-АВР питан. здан.	АВВГ	1(3×4+1×2,5) ~660В	19			
К2	— " —	Щит 5Щ, панель 6	АКВВГ	1(5×2,5)	19			

Инв. № подл. | Подп. и дата | Взам. инв. №

Привязан:

Инв. №

ГИП	Гусева	
Нач. отд.	Латынцев	
Н. контр.	Крейнер	
Гл. спец.	Крейнер	
Рук. гр.	Егорова	
Ст. инж.	Сорокина	
Нормир.	Сальнова	

ТП 903-1-220.86. -ЭМ1

Полносборная котельная с 4 котлами ДЕ16-14ГМ для сельского строительства. Топливо-газ, резерв-мазут

Стадия	Лист	Листов
РП	9	

Кабельный журнал (начало)

Госстрой СССР, ГПИ Горьковский Сантехпроект

21057-09 12

Формат А2

Маркировка кабеля	Трасса: Начало	Трасса: Конец	Кабель: По проекту: Марка	По проекту: Количество кабелей, число и сечение жил, напряжение	По проекту: Длина, м	Проложен: Марка	Проложен: Количество кабелей, число и сечение жил, напряжение	Проложен: Длина, м
20-К2	5Щ, панель 1	≠26-SA1-Пакетный выключатель	АКВВГ	1(4х2,5)	61			
20-К3	——— " ———	Щит управления N3	АКВВГ	1(10х2,5)	16			
25-Н1	——— " ———	≠25-Н-Эл.Двигатель Насоса раствора соли	АВВГ	1(3х4+1х2,5)	89			
25-К4	——— " ———	25АЯ-Ящик клеммный	АКВВГ	1(7х2,5)	13			
26-К5	——— " ———	26АЯ-Ящик клеммный	АКВВГ	1(19х2,5)	35			
26-К6	——— " ———	Щит управления N1	АКВВГ	1(4х2,5)	18			
27-К5	——— " ———	27АЯ-Ящик клеммный	АКВВГ	1(19х2,5)	39			
27-К6	——— " ———	Щит управления N1	АКВВГ	1(4х2,5)	15			
28-К5	——— " ———	28АЯ-Ящик клеммный	АКВВГ	1(19х2,5)	40			
28-К6	——— " ———	Щит управления N1	АКВВГ	1(4х2,5)	18			
28-К7	——— " ———	Щит 5Щ, панель 6	АКВВГ	1(7х2,5)	19			
5Щ-Н1А	КТП, шкаф НН N3	Щит 5Щ, панель 2	АВВГ	1(3х70+1х35)~1000В	см. выше КТП шкаф N3			
5Щ-Н1Б	——— " ———	——— " ———	АВВГ	1(3х70+1х35) ~660В	см. выше КТП шкаф N3			
4-Н1	Щит 5Щ, панель 2	≠4-Н-Эл. Двигатель насоса питат. N1	АВВГ	1(3х10+1х6) ~660В	70			
4-К2	——— " ———	≠4-SA1-Пакетный выключатель	АКВВГ	1(4х2,5)	72			
4-К3	——— " ———	Щит управления N1	АКВВГ	1(10х2,5)	20			
8-К2	——— " ———	S1-Ящик управления конденс. насосами	АКВВГ	1(10х2,5)	58			
8-К3	——— " ———	Щит управления N3	АКВВГ	1(4х2,5)	18			
21-Н1	——— " ———	≠21-Н-Эл.Двигатель нас. взрыхл. фильтр. обвяз N2	АВВГ	1(4х2,5)~660В	66			
21-К2	——— " ———	≠21-SA1-Пакетный выключатель	АКВВГ	1(4х2,5)	69			
21-К3	——— " ———	Щит управления N3	АКВВГ	1(10х2,5)	18			
22-К2	——— " ———	S3-Ящик управления насосами дозатор	АКВВГ	1(14х2,5)	54			
22-К3	——— " ———	Щит управления N3	АКВВГ	1(5х2,5)	18			
33-Н2	——— " ———	≠33-U2-Выпрямительное устройство	АВВГ	1(2х2,5)~660В	69			
34-Н2	——— " ———	≠34-U2-Выпрямительное устройство	АВВГ	1(2х2,5)~660В	69			
35-Н2	——— " ———	≠35-U2-Выпрямительное устройство	АВВГ	1(2х2,5)~660В	69			
1-Н1	Щит 5Щ, панель 3	≠1-Н-Эл.Двигатель сетевого насоса N1	АВВГ	1(3х70+1х35) ~1000В	34			
1-Н2	——— " ———	КТП, шкаф Н.Н.N1	АВВГ	1(3х95+1х50) ~1000В	см. выше КТП шкаф N1			
1-К3	——— " ———	≠1-SA1-Пакетный выключатель	АКВВГ	1(4х2,5)	36			
1-К4	——— " ———	Щит управления N1	АКВВГ	1(14х2,5)	19			
2-Н1	——— " ———	≠2-Н-Эл.Двигатель сетевого насоса N2	АВВГ	1(3х70+1х35) ~1000В	36			
2-Н2	——— " ———	КТП, шкаф Н.Н.N1	АВВГ	1(3х95+1х50) ~1000В	см. выше КТП шкаф N1			
2-К3	——— " ———	≠2-SA1-Пакетный выключатель	АКВВГ	1(4х2,5)	38			
2-К4	——— " ———	Щит управления N1	АКВВГ	1(14х2,5)	18			
6-Н1	——— " ———	≠6-Н-Эл.Двигатель насоса подпиточ. N1	АВВГ	1(4х2,5)	58			
6-К2	——— " ———	≠6-SA1-Пакетный выключатель	АКВВГ	1(4х2,5)	60			
6-К3	——— " ———	Щит управления N1	АКВВГ	1(14х2,5)	19			
13-Н1	——— " ———	≠13-Н-Эл.Двигатель насоса исходн. воды N1	АВВГ	1(3х10+1х6) ~660В	57			
13-К2	——— " ———	≠13-SA1-Пакетный выключатель	АКВВГ	1(4х2,5)	59			
13-К3	——— " ———	Щит управления N3	АКВВГ	1(10х2,5)	20			
15-Н1	——— " ———	≠15-Н-Эл.Двигатель насоса декарб. воды N1	АВВГ	1(4х2,5)	42			
15-К2	——— " ———	≠15-SA1-Пакетный выключатель	АКВВГ	1(4х2,5)	43			
15-К3	——— " ———	Щит управления N3	АКВВГ	1(10х2,5)	20			
40-К2	——— " ———	S2-Ящик управления насосами оборотного водоса	АКВВГ	1(10х2,5)	47			

Маркировка кабеля	Трасса: Начало	Трасса: Конец	Кабель: По проекту: Марка	По проекту: Количество кабелей, число и сечение жил, напряжение	По проекту: Длина, м	Проложен: Марка	Проложен: Количество кабелей, число и сечение жил, напряжение	Проложен: Длина, м
40-К3	5Щ, панель 3	Щит управления N3	АКВВГ	1(4х2,5)	20			
41-К3	——— " ———	Щит 5Щ, панель 6	АКВВГ	1(4х2,5)	17			
7-Н1	5Щ, панель 4	≠7-Н-Эл двигатель подпиточн насоса N2	АВВГ	1(4х2,5)~660В	59			
7-К2	——— " ———	≠7-SA1-Пакетный выключатель	АКВВГ	1(4х2,5)	62			
7-К3	——— " ———	Щит управления N1	АКВВГ	1(14х2,5)	21			
9-К2	——— " ———	S1-Ящик управления конденс. насосами	АКВВГ	1(10х2,5)	62			
9-К3	——— " ———	Щит управления N3	АКВВГ	1(4х2,5)	22			
11-Н1	——— " ———	≠11-Н-Эл.Двигатель насоса гор. воды N2	АВВГ	1(3х10+1х6) ~660В	72			
11-К2	——— " ———	≠11-SA1-Пакетный выключатель	АКВВГ	1(4х2,5)	72			
11-К3	——— " ———	Щит управления N2	АКВВГ	1(19х2,5)	23			
12-Н1	——— " ———	≠12-Н-Эл.Двигатель насоса гор. воды N3	АВВГ	1(3х10+1х6) ~660В	72			
12-К2	——— " ———	≠12-SA1-Пакетный выключатель	АКВВГ	1(4х2,5)	71			
12-К3	——— " ———	Щит управления N2	АКВВГ	1(14х2,5)	22			
10-К4	——— " ———	Щит 5Щ, панель 1	АКВВГ	1(5х2,5)	см.	выше 5Щ, панель 1		
16-Н1	——— " ———	≠16-Н-Эл.Двигатель насоса декарб. воды N2	АВВГ	1(4х2,5)	45			
16-К2	——— " ———	≠16-SA1-Пакетный выключатель	АКВВГ	1(4х2,5)	45			
16-К3	——— " ———	Щит управления N3	АКВВГ	1(10х2,5)	22			
30-Н2	——— " ———	≠30-U2-Выпрямительн. устройство	АВВГ	1(2х2,5)	52			
31-Н2	——— " ———	≠31-U2-Выпрямительн. устройство	АВВГ	1(2х2,5)	52			
32-Н2	——— " ———	≠32-U2-Выпрямительн. устройство	АВВГ	1(2х2,5)	69			
42-К3	——— " ———	≠42-(SB3, SB4, SA)-Пост управления	АКВВГ	1(7х2,5)	88			
42-К4	——— " ———	42АЯ-Ящик клеммный	АКВВГ	1(10х2,5)	89			
5Щ-Н2А	5Щ, панель 5	КТП, шкаф НН N4	АВВГ	1(3х70+1х35) ~1000В	см.	выше КТП		
5Щ-Н2Б	——— " ———	——— " ———	АВВГ	1(3х70+1х35) ~1000В		шкаф НН N4		
5-Н1	——— " ———	≠5-Н-Эл.Двигатель питательного насоса N2	АВВГ	1(3х10+1х6) ~660	74			
5-К2	——— " ———	≠5-SA1-Пакетный выключатель	АКВВГ	1(4х2,5)	76			
5-К3	——— " ———	Щит управления N1	АКВВГ	1(10х2,5)	26			
18-Н1	——— " ———	≠18-Н-Эл.Двигатель насоса дозировки воды N2	АВВГ	1(3х6+1х4)~660В	78			
18-К2	——— " ———	≠18-SA1-Пакетный выключатель	АКВВГ	1(4х2,5)	80			
18-К3	——— " ———	Щит управления N2	АКВВГ	1(14х2,5)	25			
23-К3	——— " ———	Щит управления N3	АКВВГ	1(5х2,5)	24			
23-К2	——— " ———	S3-Ящик управления насосами-дозаторы	АКВВГ	1(14х2,5)	59			
24-К2	——— " ———	S3-Ящик управления насосами-дозаторами	АКВВГ	1(14х2,5)	59			
24-К3	——— " ———	Щит управления N3	АКВВГ	1(5х2,5)	24			

Инв.№ подл. | Подп. и дата | Взам.инв.№

Привязан:

Инв.№

ГИП	Гусева		
Нач.отд.	Латынцев		
Н.контр.	Креймер		
Гл.спец.	Креймер		
Рук.гр.	Боброва		
Ст.инж.	Сорокина		

ТП 903-1-220.86 -ЭМ1

Полносборная котельная с 4 котлами АЕ-16-14ГМ для сельского строительства. Топливо-газ, резерв-мазут

Стадия	Лист	Листов
РП	10	

Кабельный журнал (продолжение)

Госстрой СССР ГПИ Горьковский Сантехпроект

Копир. Сальнова

21057-09 13

Альбом VII

Маркировка кабеля	Трасса: Начало	Трасса: Конец	Кабель: По проекту: Марка	Кабель: По проекту: Количество кабелей, число и сечение жил, напряжение	Кабель: По проекту: Длина, м.	Кабель: Проложен: Марка	Кабель: Проложен: Количество кабелей, число и сечение жил, напряжение	Кабель: Проложен: Длина, м
29-К3	5Щ, панель 5	29АК - Ящик клеммный	АКВВГ	1(7×2,5)	48			
29-К4	— " —	Щит управления №3	АКВВГ	1(5×2,5)	24			
36-Н2	— " —	‡36-Компрессор (коробка автомат)	АВВГ	1(3×6+1×4) ~ 660	58			
43-К3	— " —	‡43-(SB3;SB4;SA) - пост управления	АКВВГ	1(7×2,5)	55			
43-К4	— " —	43АК - Ящик клеммный	АКВВГ	1(10×2,5)	91			
44-К3	— " —	‡44(SB3;SB4;SA) - Пост управления	АКВВГ	1(7×2,5)	61			
44-К4	— " —	44АК - Ящик клеммный	АКВВГ	1(10×2,5)	91			
3-Н1	5Щ, панель 6	‡3-М - Эл. двигатель сетевого насоса №3	АВВГ	1(3×70+1×35) ~ 1000	47			
3-Н2	— " —	КТП шкаф ННЛБ	АВВГ	1(3×95+1×50) ~ 1000	см.	выше	КТП шкаф ННЛБ	
3-К3	— " —	‡3-SA1 - Пакетный выключатель	АКВВГ	1(4×2,5)	48			
3-К4	— " —	Щит управления №1	АКВВГ	1(14×2,5)	27			
14-Н1	— " —	‡14-М - Эл. двигатель насоса исходной воды №2	АВВГ	1(3×10+1×6) ~ 660	60,5			
14-К2	— " —	‡14-SA1 - Пакетный выключатель	АКВВГ	1(4×2,5)	64			
14-К3	— " —	Щит управления №3	АКВВГ	1(10×2,5)	26			
41-К2	— " —	S2 - Ящик управления насос. обротн. воды	АКВВГ	1(14×2,5)	53			
41-К3	— " —	Щит 5, панель 3	АКВВГ	1(4×2,5)	см.	выше	5Щ, панель 3	
41-К4	— " —	Щит управления №3	АКВВГ	1(10×2,5)	25			
200	— " —	ШС - Шкаф сигнализации	АВВГ	1(3×4+1×2,5)	29			
Н4	— " —	Щит 5Щ, панель 1 I секц. КМ-АВР питан задв.	АВВГ	1(3×4+1×2,5) ~ 660В	см.	выше	5Щ, панель 1	
К2	— " —	Щит 5Щ, панель 1	АКВВГ	1(5×2,5)	см.	выше	5Щ, панель 1	
28-К7	— " —	Щит 5Щ, панель 1	АКВВГ	1(7×2,5)	см.	выше	5Щ, панель 1	
Шкаф распределительный 1ШР								
37-Н1	1ШР - Шкаф распределительный	‡37 - Станок точильно-шлифовальный	АПВ	4(1×2,0)~380	7			
38-Н1	— " —	‡38 - Пылеулавливающий агрегат	АПВ	4(1×2,0)~380	8			
39-Н1	— " —	‡39 - Станок вертикально-сверлильный	АПВ	4(1×2,0)~380	5			
Шкаф распределительный 2ШР								
49-Н1	2ШР - Шкаф распределительн.	‡49 - Холодильник бытовой компрессор	АПВ	2(1×2,0)~380	7			
50-Н1	— " —	‡50 - Плитка электрическая	АПВ	2(1×2,0)~380	6			
51-Н1	— " —	‡51 - Электрополотенце	АПВ	2(1×2,0)~380	6			
56-Н1	‡57 - Электрополотенце	‡56 - Электрополотенце	АПВ	2(1×2,0)~380	1			
52-Н1	2ШР - Шкаф распределительный	‡52 - Электрокитятильник	АПВ	4(1×2,0)~380	5			
58-Н1	— " —	‡58 - Электрополотенце	АВВГ	1(2×2,5)	18			
57-Н1	‡58 - Электрополотенце	‡57 - Электрополотенце	АВВГ	1(2×2,5)	7			
59-Н1	2ШР - Шкаф распределительный	‡59 - Электрополотенце	АВВГ	1(2×2,5)	13			
48-Н1	‡59 - Электрополотенце	‡48 - Электрополотенце	АВВГ	1(2×2,5)	12			
Шкаф распределительный 3ШР								
45-Н1	3ШР - Шкаф распределительный	‡45 - Электрошкаф	АПВ	2(1×2,0)~380	5			
46-Н1	— " —	‡46 - Плитка электрическая	АПВ	3(1×2,0)~380	12			
53-Н1	— " —	‡53 - Холодильник ЗИЛ-Москва	АПВ	2(1×2,0)~380	4			
54-Н1	‡46 - Плитка электрическая	‡54 - Стол лабораторный химический	АПВ	2(1×2,0)~380	3			
55-Н1	3ШР - Шкаф распределительный	‡55 - Шкаф вытяжной ШВ-23	АПВ	2(1×2,0)~380	10			
47-Н1	— " —	‡47 - Электрополотенце	АПВ	2(1×2,0)~380	9			

Маркировка кабеля	Трасса: Начало	Трасса: Конец	Кабель: По проекту: Марка	Кабель: По проекту: Количество кабелей, число и сечение жил, напряжение	Кабель: По проекту: Длина, м	Кабель: Проложен: Марка	Кабель: Проложен: Количество кабелей, число и сечение жил, напряжение	Кабель: Проложен: Длина, м.
Ящик управления S1								
8-К2	S1 - Ящик управления конденсатн. насосами	Щит 5Щ, панель 2	АКВВГ	1(10×2,5)	см. выше 5Щ, панель 2			
8-Н1	— " —	‡8-Н - Эл. двигатель конденсатн. насоса №1	АПВ	4(1×2,0)~380	2			
9-К2	— " —	Щит 5Щ, панель 4	АКВВГ	1(10×2,5)	см. выше 5Щ, панель 4			
9-Н1	— " —	‡9-М - Эл. двигатель конденсатн. насоса №2	АПВ	4(1×2,0)~380	2,5			
Ящик управления S2								
40-К2	S2 - Ящик управления насосами оборотн. водоснаб.	Щит 5Щ, панель 3	АКВВГ	1(10×2,5)	см. выше 5Щ, панель 3			
40-Н1	— " —	‡40-М - Эл. двигатель насоса оборотного водоснаб.	АПВ	4(1×2,0)~380	3			
41-К2	— " —	Щит 5Щ, панель 6	АКВВГ	1(14×2,5)	см. выше 5Щ, панель 6			
41-Н1	— " —	‡41-М - Эл. двигатель насоса оборотного водосн.	АПВ	4(1×2,0)~380	2,5			
Ящик управления S3								
22-Н1	S3 - Ящик управления насосами-дозаторами	‡22-М - Эл. двигатель насоса-дозатора №1	АВВГ	1(4×2,5)~660	7			
22-К2	— " —	Щит 5Щ, панель 2	АКВВГ	1(14×2,5)	см. выше 5Щ, панель 2			
22-К4	— " —	‡22-SP - Эл. конт. манометр	АКВВГ	1(4×2,5)	9			
23-Н1	— " —	‡23-Н - Эл. двигатель насоса дозатора №2	АВВГ	1(4×2,5)~660	6,5			
23-К2	— " —	Щит 5Щ, панель 5	АКВВГ	1(14×2,5)	см. выше 5Щ, панель 5			
23-К4	— " —	‡23-SP - Эл. контактный манометр	АКВВГ	1(4×2,5)	8,5			
24-Н1	— " —	‡24-М - Эл. двигатель насоса дозатора №3	АВВГ	1(4×2,5)~660	6			
24-К2	— " —	Щит 5Щ, панель 5	АКВВГ	1(14×2,5)	см. выше 5Щ, панель 5			
24-К4	— " —	‡24-SP - Эл. контактный манометр	АКВВГ	1(4×2,5)	8			
Ящики клеммные								
25-К4	25АК - Ящик клеммный	Щит 5Щ, панель 1	АКВВГ	1(7×2,5)	см. выше 5Щ, панель 1			
25-К3	— " —	‡25-(SB3;SB4) Пост управления кнопочный	АКВВГ	1(2×2,5)	90			
25-К2	— " —	‡25-(SB1;SB2;SA) - Пост управления	АКВВГ	1(7×2,5)	59			
26-Н1	26АК - Ящик клеммный	‡26-М - Эл. двигатель задвижки на труб сет нас. №1	АПВ	4(1×2,0)~380	2			
26-К2	— " —	‡26(SQ1;SQ2,SP) Конечные выключатели	ПВ1	7(1×1)~380	2			
26-К3	— " —	‡26-(SB1;SB2,SB3) - Пост управления кнопочный	АПВ	7(1×2,0)~380	1			
26-К4	— " —	‡26-SA2 - Переключатель	АПВ	8(1×2,0)~380	1			
26-К5	— " —	Щит 5Щ, панель 1	АКВВГ	1(19×2,5)	см. выше 5Щ, панель 1			
27-Н1	27АК - Ящик клеммный	‡27-М - Эл. двигатель задвижки на тр-де сет нас. №2	АПВ	4(1×2,0)~380	2			
27-К2	— " —	‡27-(SQ1;SQ2,SP) - Конечные выключатели.	ПВ1	7(1×1)~380	2			

Взам. инв. №

Подп. и дата

Инв. № подл.

Привязан:

Инв. №

ГИП	Гусева	
Нач. отд.	Латынцев	
Н. контр.	Креймер	
Гл. спец.	Креймер	
Рук. гр.	Боброва	
Ст. инж.	Сорокина	

копир. Сальнова

ТП 903-1-220.86 -ЭМ1

Полносборная котельная с 4 котлами ДЕ-16-14ГМ для сельского строительства. Топливо-газ, резерв-мазут

Стадия	Лист	Листов
РП	11	

Кабельный журнал (Продолжение 2)

Госстрой СССР ГПИ Горьковский Сантехпроект

21057-09 14

Альбом VII

Маркировка кабеля	Трасса: Начало	Трасса: Конец	Кабель: По проекту: Марка	Кабель: По проекту: Количество кабелей, число и сечение жил, напряжение	Кабель: По проекту: Длина, м	Кабель: Проложен: Марка	Кабель: Проложен: Количество кабелей, число и сечение жил, напряжение	Кабель: Проложен: Длина, м
27-К3	27ЯК-Ящик клеммный	‡27-(SB1;SB2;SB3)-Пост управления кнопочный	АПВ	7(1×2,0)~380	1			
27-К4	——"——	‡27-SA2-Переключатель	АПВ	8(1×2,0)~380	1			
27-К5	——"——	Щит 5Щ, панель 1	АКВВГ	1(19×2,5)	см. выше 5Щ, панель 1			
28-Н1	28ЯК-Ящик клеммный	‡28-М-Эл. двигатель задвижки на труб. сет. нас. №2	АПВ	4(1×2,0)~380	2			
28-К2	——"——	‡28(SQ1;SQ2,SP)-1 Кнопочные выключатели	ПВ1	7(1×1)~380	2			
28-К3	——"——	‡28-(SB1;SB2;SB3)-Пост управления кнопочный	АПВ	7(1×2,0)~380	1			
28-К4	——"——	‡28-SA2-Переключатель	АПВ	8(1×2,0)~380	1			
28-К5	——"——	Щит 5Щ, панель 1	АКВВГ	1(19×2,5)	см. выше 5Щ панель 1			
29-Н1	29ЯК-Ящик клеммный	‡29-Н-Эл. двигатель вентилятора к декарб.	АПВ	4(1×2,0)~380	2			
29-К2	——"——	‡29-(SB1;SB2)-Пост управления кнопочный	АПВ	4(1×2,0)~380	1			
29-К3	——"——	Щит 5Щ, панель 2	АКВВГ	1(7×2,5)	см. выше 5Щ, панель 5			
42-Н1	42ЯК-Ящик клеммный	‡42-Н-Эл. двигатель вытяжного вентил. сист. В-1	ПВ1	4(1×1)~380	15			
42-К2	——"——	‡42-(SB1;SB2)-Пост управления кнопочный	АПВ	5(1×2,0)~380	1			
42-К4	——"——	Щит 5Щ, панель 4	АКВВГ	1(10×2,5)	см. выше 5Щ, панель 4			
43-Н1	43ЯК-Ящик клеммный	‡43-Н-Эл. двигатель вытяжного вентил. сист. В-3	ПВ1	4(1×1)~380	1,5			
43-К2	——"——	‡43-(SB1,SB2)-Пост управления кнопочный	АПВ	5(1×2,0)~380	1			
43-К4	——"——	Щит 5Щ, панель 5	АКВВГ	1(10×2,5)	см. выше 5Щ, панель 5			
44-Н1	44ЯК-Ящик клеммный	‡44-Н-Эл. двигатель вытяжного вент. сист. В-2	ПВ1	4(1×1)~380	1,5			
44-К2	——"——	‡44-(SB1;SB2)-Пост управления кнопочный	АПВ	5(1×2,0)~380	1			
44-К4	——"——	Щит 5Щ, панель 5	АКВВГ	1(10×2,5)	см. выше 5Щ, панель 5			
30-Н3	30-ИZ выпрямительное устройство	30ЯК-Ящик клеммный	АВВГ	1(2×2,5)~660	5			
30-Н1	30ЯК-Ящик клеммный	‡30УА-Аппарат магнитной обработ. воды	ВВГ	1(2×2,5)~660	1			
30-Н2	30-ИZ выпрямительное устройство	5Щ, панель 1	АВВГ	1(2×2,5)~660	см. выше 5Щ панель 1			
31-Н1	31ЯК-Ящик клеммный	‡31УА-Аппарат магнитной обработки воды	ВВГ	1(2×2,5)~660	1			
31-Н2	31-ИZ выпрямительное устройство	5Щ, панель 1	АВВГ	1(2×2,5)~660	см. выше 5Щ, панель 1			
32-Н1	32ЯК-Ящик клеммный	‡32УА-Аппарат магнитной обработки воды	ВВГ	1(2×2,5)~660	1			
32-Н2	32-ИZ-Выпрямительное устройство	5Щ, панель 1	АВВГ	1(2×2,5)~660	см. выше 5Щ, панель 1			
33-Н1	33ЯК-Ящик клеммный	‡33УА-Аппарат магнитной обработки воды	ВВГ	1(2×2,5)~660	1			
33-Н2	33-ИZ-Выпрямительное устройство	5Щ, панель 5	АВВГ	1(2×2,5)~660	см. выше 5Щ, панель 5			
34-Н1	34ЯК-Ящик клеммный	‡34УА-Аппарат магнитной обработки воды	ВВГ	1(2×2,5)~660	1			
34-Н2	34-ИZ-Выпрямительное устройство	5Щ, панель 5	АВВГ	1(2×2,5)~660	см. выше 5Щ, панель 5			
35-Н1	34ЯК-Ящик клеммный	‡35УА-Аппарат магнитной обработки воды	ВВГ	1(2×2,5)~660	1			
35-Н2	35-ИZ-Выпрямительное устройство	5Щ, панель 5	АВВГ	1(2×2,5)~660	см. выше 5Щ, панель 5			
31-Н3	31-ИZ-Выпрямительное устройство	30ЯК-Ящик клеммный	АВВГ	1(2×2,5)~660	6			
32-Н3	32-ИZ-Выпрямительное устройство	32ЯК-Ящик клеммный	АВВГ	1(2×2,5)~660	13			
33-Н3	33-ИZ-Выпрямительное устройство	32ЯК-Ящик клеммный	АВВГ	1(2×2,5)~660	14			
34-Н3	34-ИZ-Выпрямительное устройство	34ЯК-Ящик клеммный	АВВГ	1(2×2,5)~660	13			
35-Н3	35-ИZ-Выпрямительное устройство	34ЯК-Ящик клеммный	АВВГ	1(2×2,5)~660	14			
200	ШС-Шкаф сигнали-	5Щ, панель 5	АВВГ	1(3×4+1×2,5)~660	см. выше 5Щ, панель 5			
* 201	зации СОСВ (т.пр. 902-2-339)	СК-соединительная коробка КИПиА (т.пр. 902-2-339)	АКВВГ	1(14×2,5)	Учесть во внутриплощадочных сетях при привязке			
** 36	Щит управления №2 котельной	Щит управления №1 мазутонасосной	АКВВГ	1(4×2,5)	Учесть во внутриплощадочных сетях при привязке			
36-Н1	‡36-Компрессор (коробка автоматики)	‡36-М-Эл. двигатель компрессора	АВВГ	1(3×4+1×2,5)~660	4			

Сводка кабелей и проводов, учтенных кабельным журналом - длина, м

Позиция	Число жил, сечение, напряжение	Марка: АВВГ	Марка: ВВГ	Марка: АКВВГ	Марка: ПВ1	Марка: АПВ
88	1×1-380В				60	
87	1×2,0-380В					365
77;86	2×2,5-0,66кВ	500	6			
78	4×2,5-0,66кВ	445				
79	3×4+1×2,5-0,66кВ	210				
80	2×6-0,66кВ	60				
81	3×6+1×4-0,66кВ	575				
82	3×10+1×6-0,66кВ	470				
83	3×35+1×16-0,66кВ	410				
84	3×50+1×25-0,66кВ	105				
124	3×70+1×35-1кВ	220				
85	3×95+1×50-1кВ	120				
89	4×2,5			2070		
90	5×2,5			135		
91	7×2,5			675		
92	10×2,5			645		
93	14×2,5			410		
94	19×2,5			140		

* ▭ — Решается при привязке проекта

** — Кабель КИПиА

Привязан:

Инв. №

ГИП	Гусева	
Нач. отд.	Латынцев	
Н. контр.	Креймер	
Гл. спец.	Креймер	
Рук. гр.	Боброва	
Ст. инж.	Сорокина	

Копир. Сальнова

ТП 903-1-220.86 -ЭМ1

Полносборная котельная с чкотлами ДЕ-16-14ГМ для сельского строительства. Топливо-газ, резерв-мазут.

Стадия	Лист	Листов
РП	12	

Кабельный журнал (окончание)

Госстрой СССР ГПИ Горьковский сантехпроект

21057-09 15

Инв. № подл. | Подп. и дата | Взам. инв. №

Альбом VIII

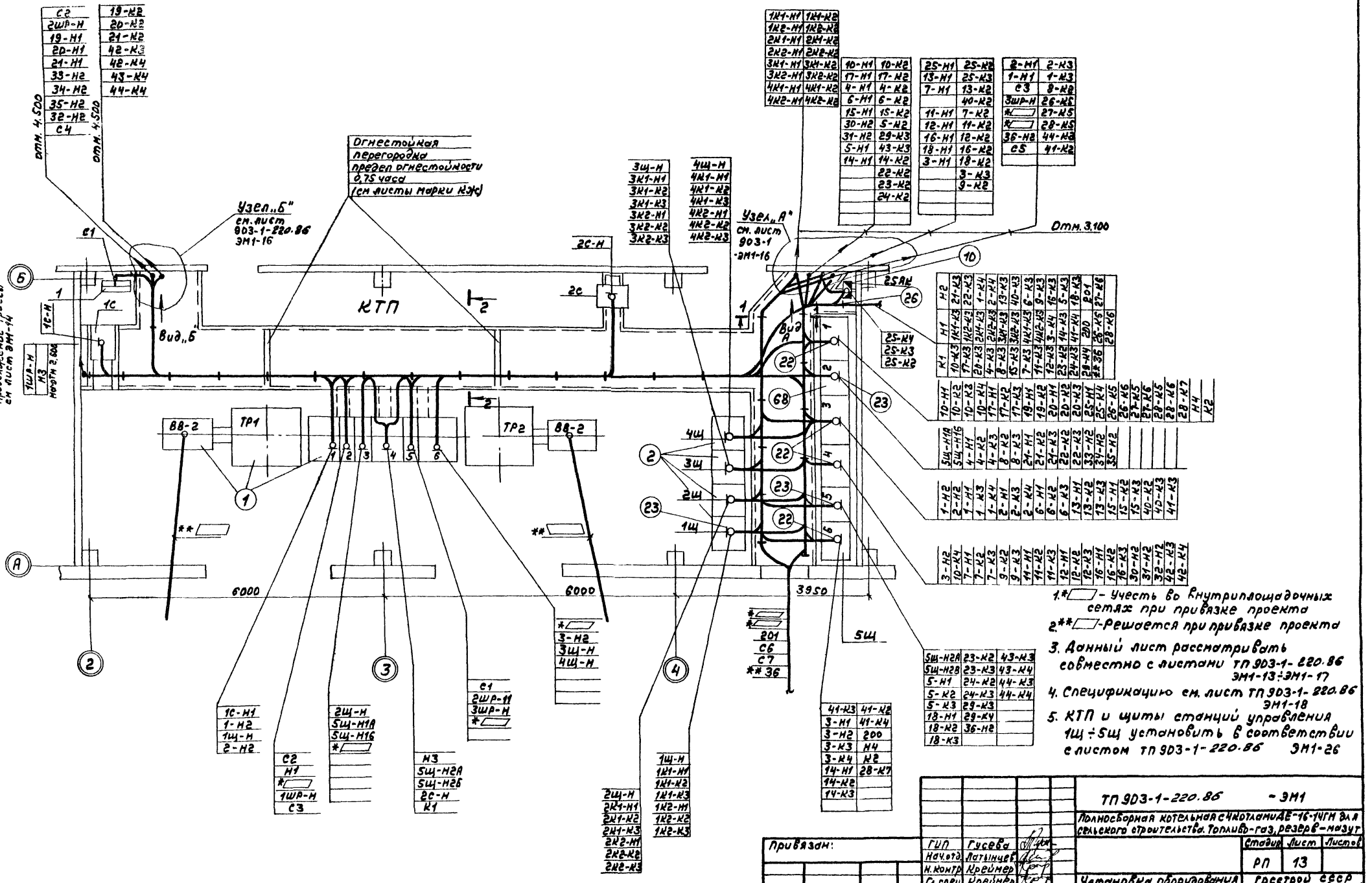

1.* ☐ - Учесть во внутриплощадочных сетях при привязке проекта

2.** ☐ - Решается при привязке проекта

3. Данный лист рассматривать совместно с листами ТП 903-1-220.86 ЭМ1-13 ÷ ЭМ1-17

4. Спецификацию см. лист ТП 903-1-220.86 ЭМ1-18

5. КТП и щиты станций управления 1Щ ÷ 5Щ установить в соответствии с листом ТП 903-1-220.86 ЭМ1-26

ГИП	Гусева		ТП 903-1-220.86 - ЭМ1
Нач.отд.	Латынцев		Полносборная котельная с 4 котлами ДЕ-16-14ГМ для сельского строительства. Топливо-газ, резерв-мазут
Н.контр.	Крейнер		Стадия: РП; Лист: 13; Листов:
Гл.спец.	Крейнер		Установка оборудования и прокладка кабелей. План. (начало).
Рук.гр.	Боброва		Госстрой СССР ГПИ Горьковский сантехпроект
Ст.инж.	Сорокина		
Копир.	Сальнова		

Привязан:

Инв.№

2.10.57-09 16

Формат А2

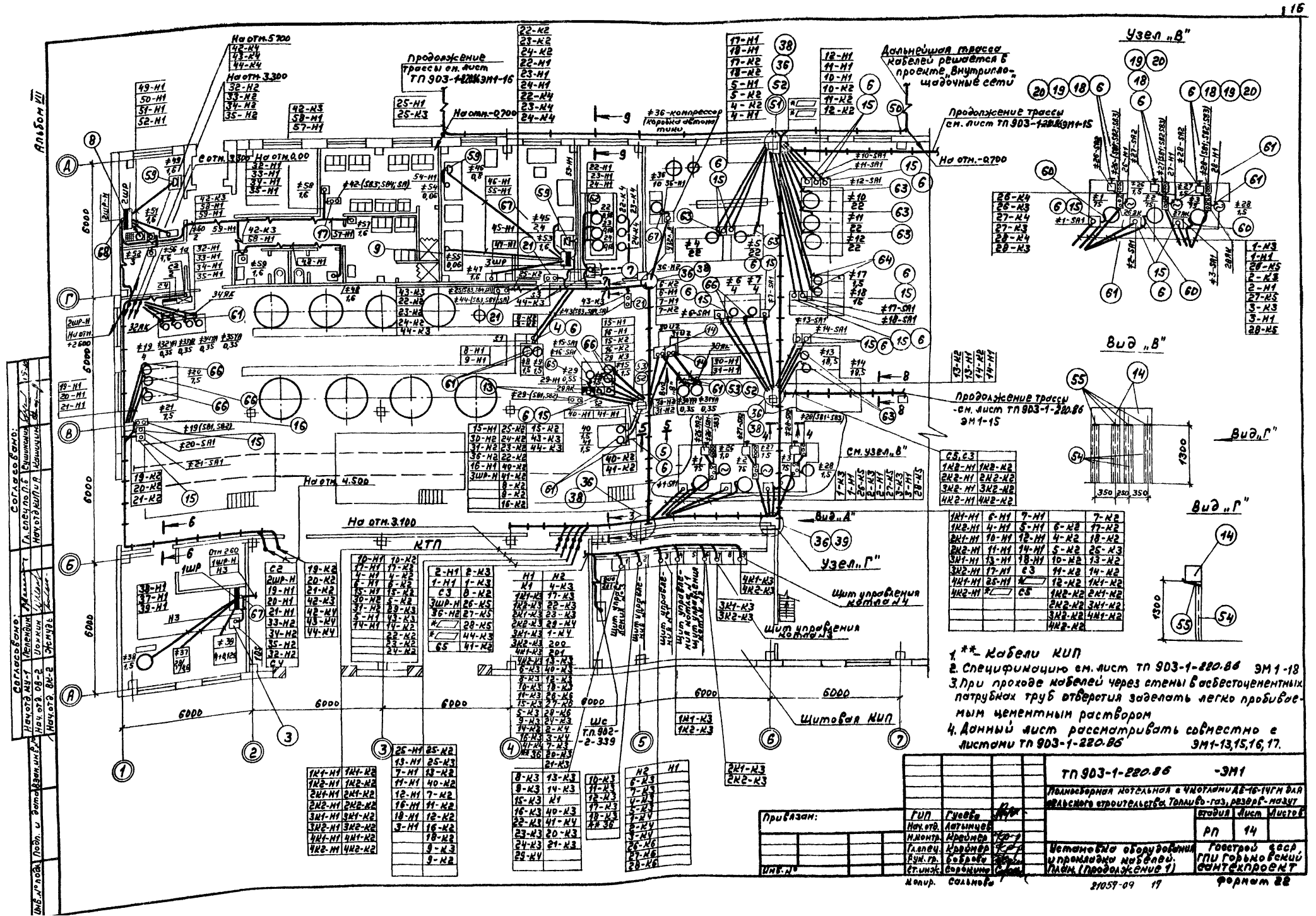

1. **- Кабели КИП
2. Спецификацию см. лист ТП 903-1-220.86 ЭМ1-18
3. При проходе кабелей через стены в асбестоцементных патрубках труб отверстия заделать легко пробиваемым цементным раствором
4. Данный лист рассматривать совместно с листами ТП 903-1-220.86 ЭМ1-13,15,16,17.

Альбом VII

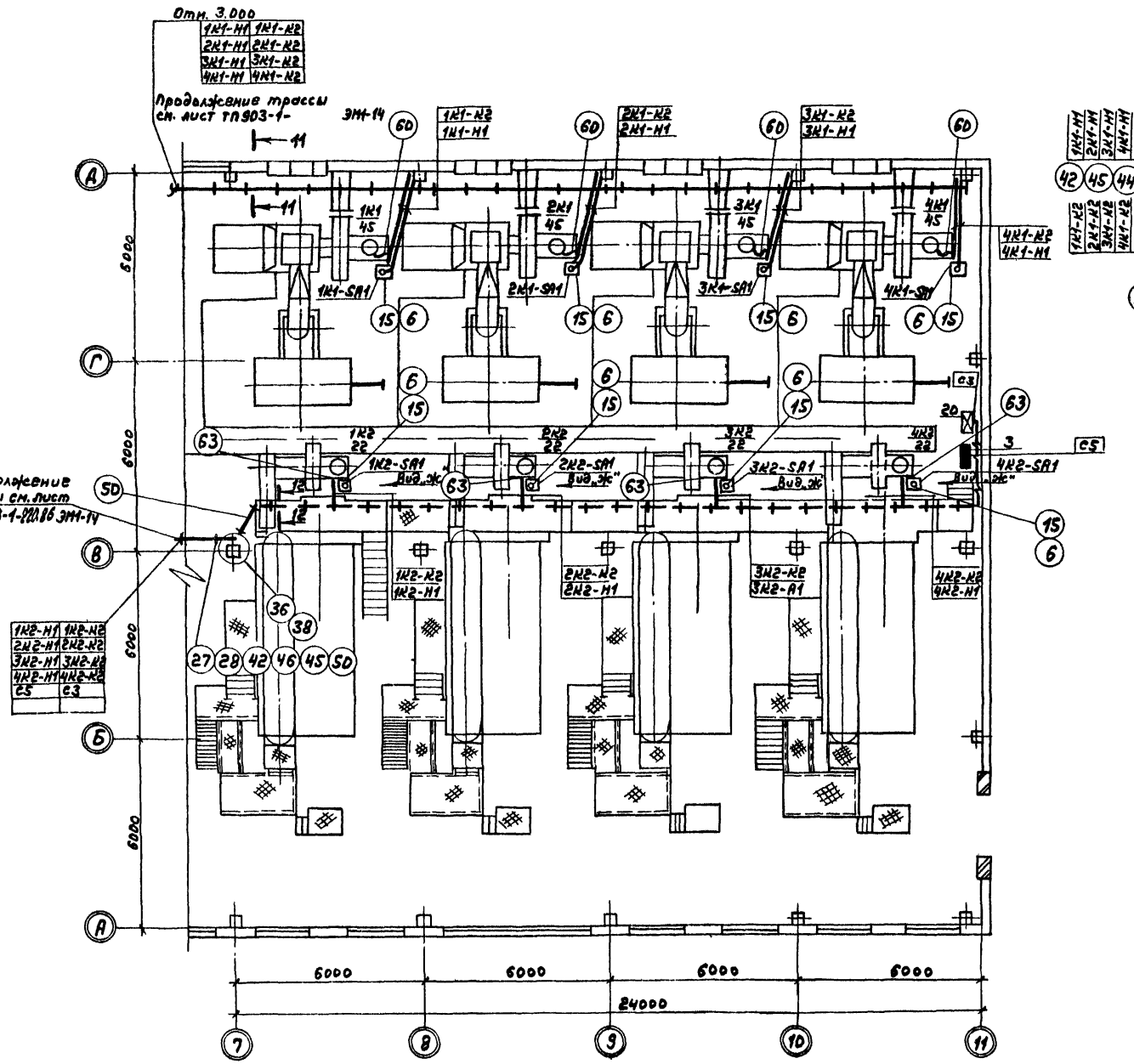

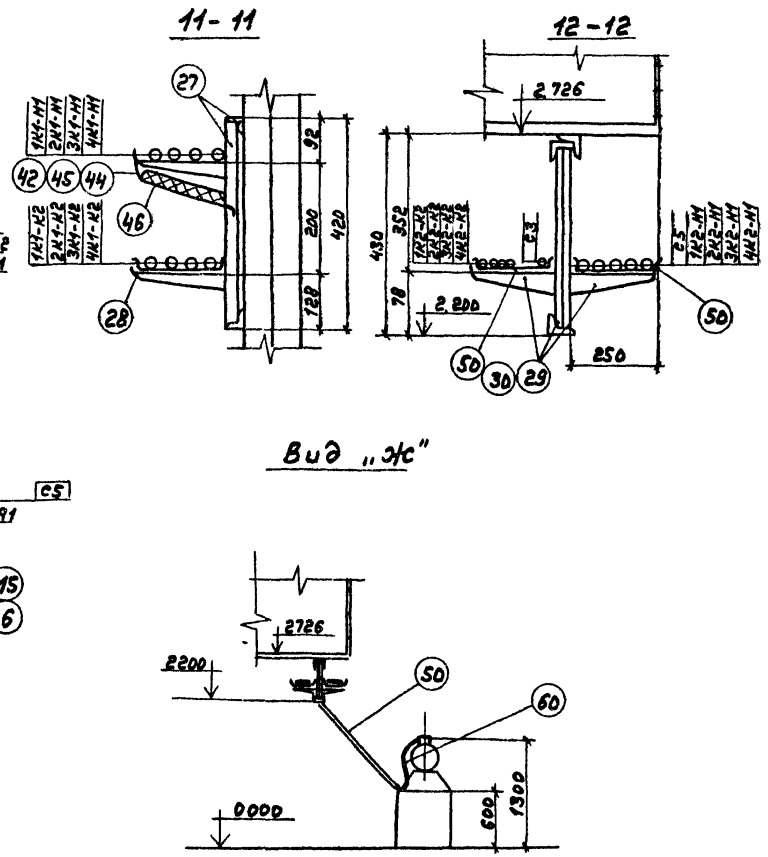

1. Данный лист рассматривать совместно с листами ТП 903-1-220.86 ЭМ1-13, 14.
2. Спецификацию см. лист ТП 903-1-220.86 ЭМ1-18.

ТП 903-1-220.86 -ЭМ1			
Полносборная котельная с 4 котлами ДЕ-16-14ГМ для сельского строительства. Топливо-газ, резерв-мазут			
	Стадия	Лист	Листов
	РП	15	
Установка оборудования и прокладка кабелей. План (продолжение 2) Разрезы	Госстрой СССР, ГПИ Горьковский Сантехпроект		

Привязан:

Инв. №

ГИП	Гусева	
Нач. отд.	Латынцев	
Н. контр.	Крейнер	
Гл. спец.	Крейнер	
Рук. гр.	Боброва	
Ст. инж.	Сорокина	
Копир.	Сальнова	

21057-09 18

формат 22

Согласовано: Нач. отд. КУ-1 Лепендин; Нач. отд. ОВ-2 Ионкин; Нач. отд. ВК-2 Жмудь

Согласовано: Гл. спец. по ПБ Сушинский; Нач. отд. КИПиА Кощинский

Инв. № подл. | Подп. и дата | Взам. инв. №

Альбом VIII

Склад соли

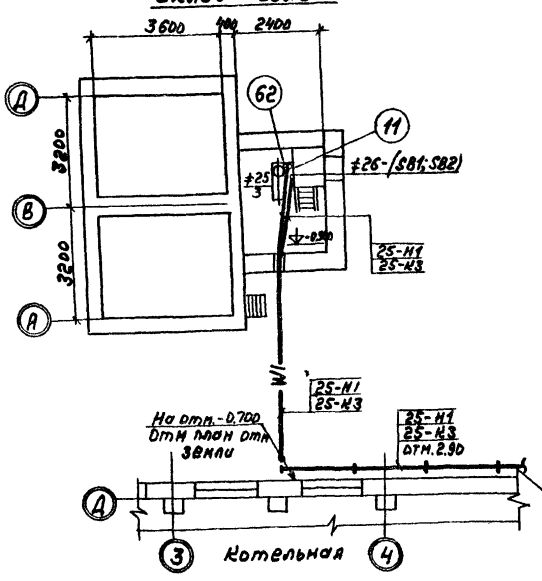

Вид „А"

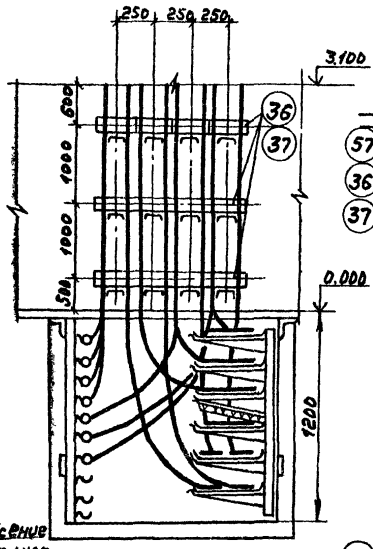

Узел „А"

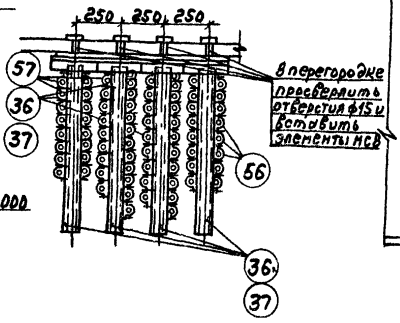

Вид „Б"

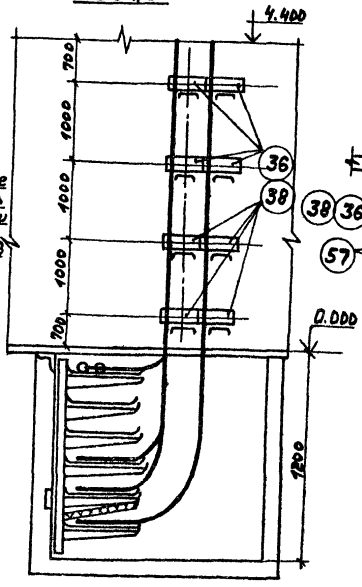

Узел „Б"

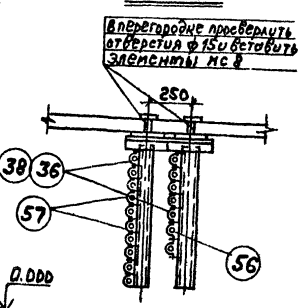

Фрагмент плана на отм. 3.300
М 1:100

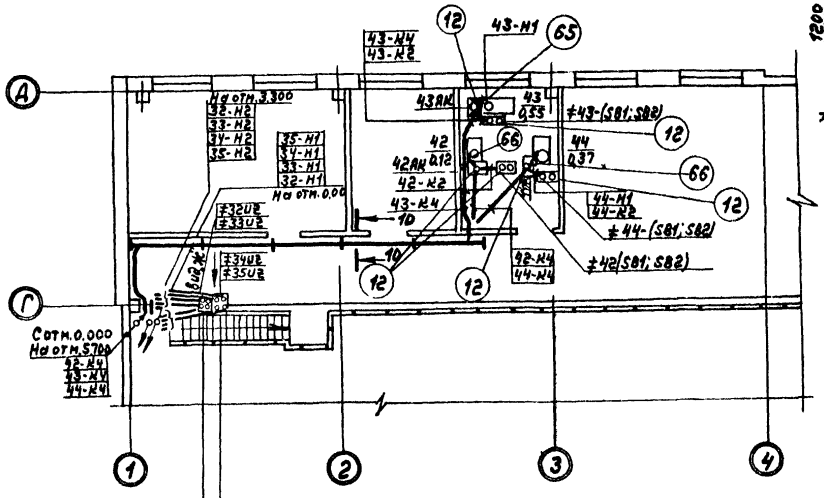

1-1

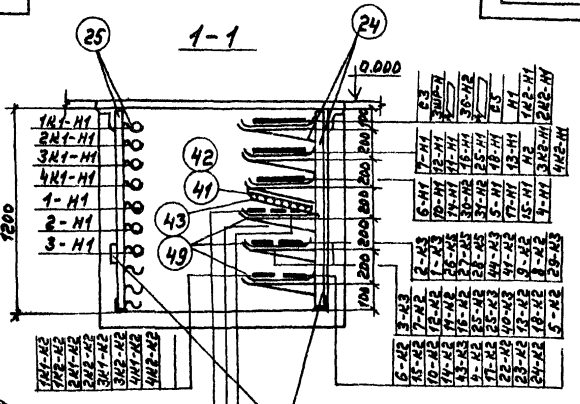

2-2

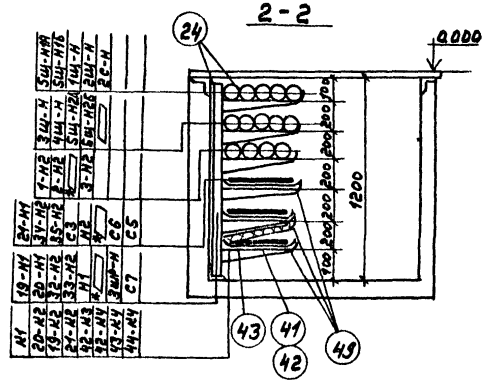

Закладная деталь МН№101 (см. строительную часть проекта марки КЖ)

1. Спецификацию см. лист т.п 903-1-220.86 ЭМ1-18
2. Данный лист рассматривать совместно с листами т.п. 903-1-220.86 ЭМ1-13; 14; 17.

Согласовано:
Нач. отд. КИП-1 Пономарев
Нач. отд. 08-2 Шонин
Нач. отд. 82-2 Жежнов

Инв. № подл. | Подп. и дата | Взам. инв. №

ГИП	Гусева	
Нач. отд	Латынцев	
Н. контр.	Крейнер	
Гл. спец.	Крейнер	
Рук. гр.	Боброва	
Сл. инж.	Сорокина	
Копир.	Сальнова	

Привязан:

Инв. №

ТП 903-1-220.86 -ЭМ1

Полносборная котельная с 4 котлами ДЕ-16-14ГМ для сельского строительства. Топливо-газ, резерв-мазут.

Стадия	Лист	Листов
РП	16	

Установка оборудования и прокладка кабелей. План (продолжение 3) Разрезы

Госстрой СССР ГПИ Горьковский сантехпроект

21057-09 19

Формат А2

Альбом VII

3-3

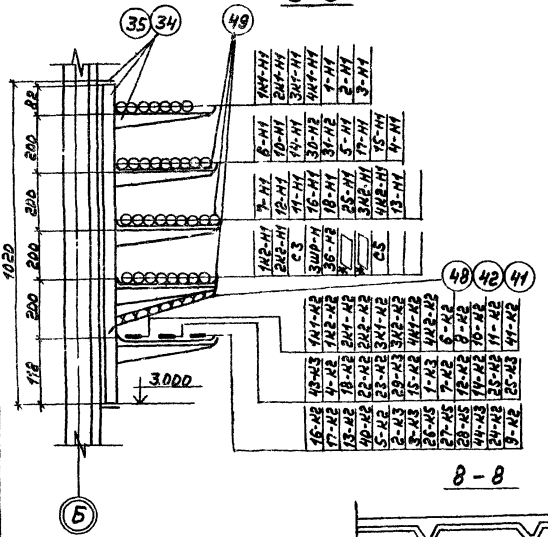

4-4

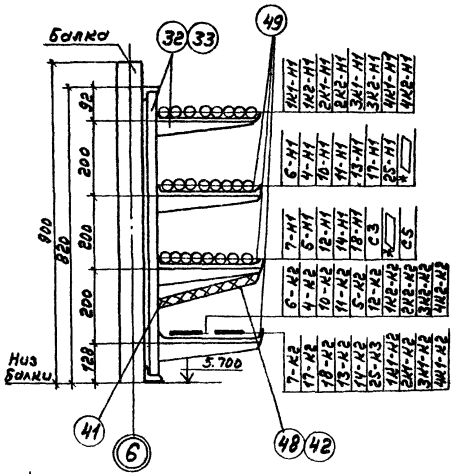

5-5

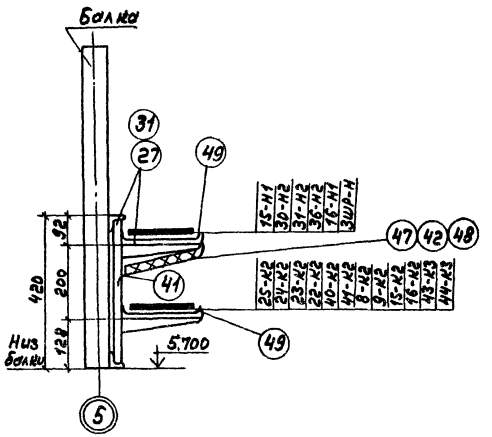

6-6

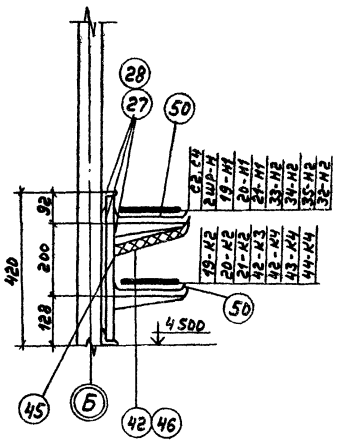

8-8

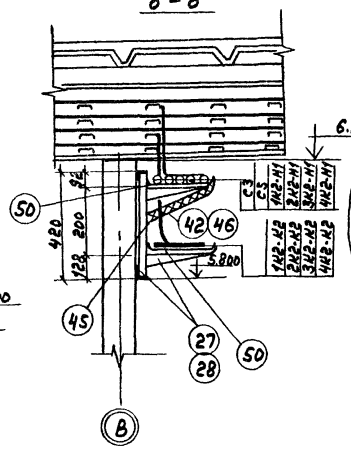

9-9

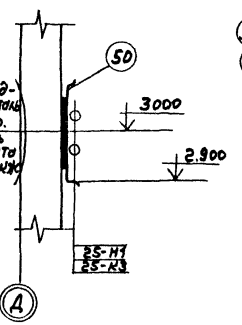

7-7

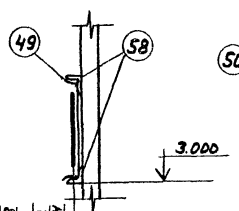

Вид Д

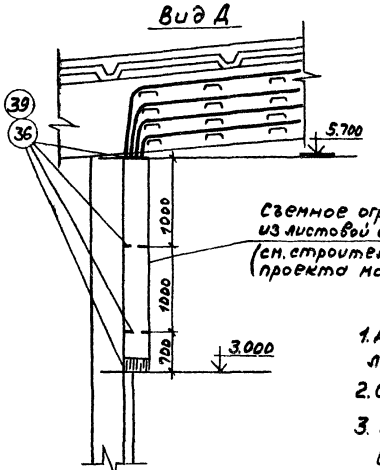

Съемное ограждение из листовой стали (см. строительную часть проекта марки КМ

Вид Ж

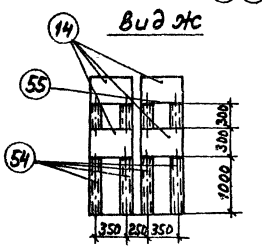

1. Данный лист рассматривать совместно с листами ТП 903-1-220.86 ЭМ1-13,14
2. Спецификацию см. лист ТП 903-1-220.86 ЭМ1-18
3. Узел „Д" вместо „Г-5" для прокладки кабелей выполняется аналогично узлу „Г" Съемное ограждение из листовой стали см. строительную часть проекта марки КМ

Узел „Г"

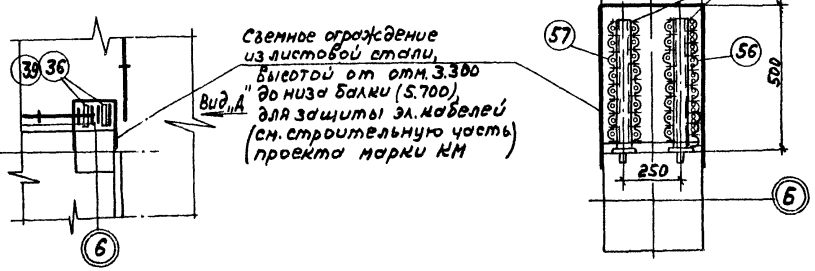

10-10

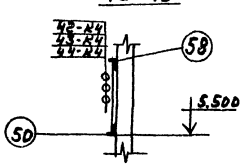

Привязан:

Инв. № подл. | Подп. и дата | Взам. инв. № | Инв. № дубл. | Подп. и дата

Согласовано:
Нач. отд. КУ-1 Пивоваров
Нач. отд. ОВ-2 Юдкин
Нач. отд. ЭС-1 Эйсмонт

Согласовано:
Гл. спец. по ПБ Сухинина
Нач. отд. КИПиА Кошинский

ГИП	Гусева	
Нач. отд	Латышев	
Н. контр.	Крейнер	
Гл. спец	Крейнер	
Рук. гр.	Боброва	
Ст. инж.	Сорокина	
Копир. Сальнова		

ТП 903-1-220.86 ЭМ1

Полносборная котельная с 4 котлами ДЕ-16-14ГМ для сельского строительства. Топливо-газ, резерв-мазут

Стадия	Лист	Листов
РП	17	

Установочные оборудования и прокладка кабелей. Разрезы.

Госстрой СССР ГПИ Горьковский Сантехпроект

21057-09 20

Формат А2

Альбом VII

Поз. марка	Обозначение или тип изделия	Наименование	Кол.	Примечание
		Оборудование		
1	Опросный лист альб. XIV лист ТП903-1-220.86ЭМ10	Комплектная трансформаторная подстанция КТП-2×400 кв·А; 6(10)/0,4 кв	1	
2	Общий вид альб. IX лист 4 ТП903-1-220.86-ЭМ3	Щиты станций управления открытые реечного исполнения 1Щ (2Щ, 3Щ, 4Щ)	4	
68	Общий вид альб. IX лист 9 ТП903-1-220.86-ЭМ3	Щит станций управления открытый реечного исполнения 5Щ панелей 6	1	
4	Общий вид - лист 24 ТП903-1-220.86ЭМ3 ал. IX	Ящик управления S1	1	
5	Общий вид - лист 2 ТП903-1-220.86ЭМ3 ал. IX	Ящик управления S2	1	
8	ПР11-3014-21У3	Шкаф распределительный	1	
9	ПР11-3004-21У3	Шкаф распределительный	1	
14	ВГА-5К	Выпрямитель	6	Поставл. с техмол. оборуд.
15	ПВ2-10/У5	Пакетный выключатель	27	
18	ПКЕ-212-3У3	Пост управления кнопочный	3	
19	ПКУ3-38С3031У3	Переключатель кулачковый универсальн.	3	
		Сборочные единицы		
3	4.407-235-002 Исп. 6, вариант 2	Настенная установка однофидерного ящика серии АВШ-3-100 (поз 69)	1	шифр А397
7	4.407-265-10 Исп. 2	Настенная установка ящика управления S3 (поз 70) завода ХЭМЗ типа АУ-0643. Общий вид лист ТП903-1-ЭМ3 лист 32 ал. IX	1	шифр А416
10	4.407-265-38	Настенная установка клеммной коробки типа У614А (поз. 71) (Ввод проводников снизу)	1	шифр А416
11	4.407-235-026 Исп. 1	Настенная установка кнопочного поста управления серии ПКЕ-222-2У3 (поз. 72)	1	шифр А397
12	5.407-10.81 лист 12 Исп. 2 (применительно)	Установка комплекта с одним кнопочным постом управления типа ПКЕ-222-2У3 (поз. 72) и клеммной коробки типа У614А (поз. 71) на стойке	6	шифр А420
13	5.407-10.81 лист 12 Исп. 1 (применительно)	Установка комплекта с одним кнопочным постом управления типа ПКЕ-212-2У3 (поз. 73) и клеммной коробки типа У614А (поз. 71) на стойке	1	
16	4.407-235-025 Исп. 1	Настенная установка кнопочного поста управления серии ПКЕ-212-2У3 (поз. 73) (Ввод проводников сверху)	1	шифр А397
17	4.407-235-027 Исп. 5	Настенная установка кнопочного поста управления серии ПКУ15-19 131-40У3 (Ввод проводников сверху)	1	шифр А397
21	4.407-235-027 Исп. 6	Настенная установка кнопочного поста управления серии ПКУ15-19 131-54У2 (Ввод проводников сверху)	3	шифр А397
22	5.407-17.81 лист 13	Фланец с асбоцементным патрубком	17	т. пр. 5.407-17
23	5.407-17.81 лист 14	Фланец с асбоцементными патрубками	12	т. пр. 7.407-17
24	7.407-42 (Выпуск 2) л. 11 Исп. 12	Конструкция кабельная одиночная с полками для каналов глубиной 1200 мм	23	
25	7.407-42 (Выпуск 2) л. 20 Исп. 5	Конструкция кабельная одиночная с подвесками для каналов глубиной 1200	7	
26	7.407-4.2 (Выпуск 2) л. 6. Исп. 7	Конструкция кабельная одиночная с полками для канала глубиной 600 мм	2	
28	4.407-255-001 Исп. 5	Настенная одиночная кабельная конструкция высотой 400 мм с полками	56	
30	4.407-255-015 Исп. 4	Потолочная одиночная двухсторонняя кабельная конструкция высотой 420 мм	24	
31	4.407-255-001 Исп. 11	Настенная одиночная кабельная конструкция высотой 400 мм с полками	13	
27	4.407-255-039 Исп. 1	Настенный блок из стоек и кабельных полок h=420 мм.	11	
29	4.407-255-042 Исп. 1	Потолочный двухсторонний блок из стоек и кабельных полок h=430 мм	4	шифр А155
32	4.407-255-039 Исп. 3	Настенный блок из стоек и кабельных полок, h=820 мм.	3	
34	4.407-255-039 Исп. 4	Настенный блок из стоек и кабельных полок, h=1020 мм	2	
36	4.407-260-023	Вертикальная прокладка кабелей. Вариант 1	6	шифр А159
37	4.407-255-052 Исп. 5	Кронштейн для вертикальной прокладки кабелей	12	
38	4.407-255-052 Исп. 2	Кронштейн для вертикальной прокладки кабелей	23	шифр А155
39	4.407-255-052 Исп. 4	Кронштейн для вертикальной прокладки кабелей	8	
40	7.407-41 (Выпуск 1) л. 21 Исп. 4	Установка несгораемой перегородки на конструкциях	23	
44	4-407-260-037 Исп. 2	Установка разделительной перегородки	104	шифр А159
47	4.407-260-037 Исп. 4	Установка разделительной перегородки	11	
51	4.407-255-047 Исп. 4	Кожух для защиты кабелей	1	шифр А155
52	4.407-255-041 Исп. 2	Кожух для защиты кабелей	6	
53	4.407-255-047 Исп. 1	Кожух для защиты кабелей	2	
33	4.407-255-003 Исп. 13	Настенная одиночная кабельная конструкция высотой 800 мм. с полками	18	
35	4.407-255-004 Исп. 11	Настенная одиночная кабельная конструкция высотой 1000 мм с полками	12	
		Изделия ГЭМ		
6	К310М УХЛ2	Стойка для напольной установки	40	
20		Клеммная коробка У615А	3	
41		Подвеска К1167У3	67	
42		Соединитель перегородок К168У3	340	
45		Подвеска К1165У3	104	
49		Лоток прямой НЛ40-П2У3	128	
50		Лоток прямой НЛ20-П2У3	88	
55		Полка кабельная К1161	12	
56		Скоба К731У2	600	
57		Скоба К254У2	500	
63		Ввод гибкий К1087У3	11	
64		Ввод гибкий К1084У3	2	
65		Ввод гибкий К1082У3	1	
66		Ввод гибкий К1081У3	11	
		Стандартные изделия		
59		Розетка штепсельная У-94-0 с заземляющими ножами	3	
		Материалы		
43		Лист асбестоцементный δ=8 мм. ГОСТ 18124-75 размерами 400×1500	15	
46		Лист асбестоцементный δ=8 ГОСТ 18124-75 размерами 200×1200	66	
48		Лист асбестоцементный δ=8 мм. ГОСТ 18124-75 размерами 400×1200	36	
54		Швеллер №10	80кг	
58		Сталь угловая 50×50×5, e=6000 мм ГОСТ 8509-72	60кг	
60		Рукав металлический Р3-Ц-А-75	9м	
61		Рукав металлический Р3-Ц-ХШ-22	20м	
62		Рукав металлический Р2-Ц-А-25	5м	
67		Труба стальная Ф33 ГОСТ 10704-76	2м	

Инв. № подл. | Подп. и дата | Взам. инв. №

Привязан:

Инв. №

ГИП	Гусева	
Нач. отд.	Латынцев	
Н. контр.	Крейнер	
Гл. спец.	Крейнер	
Рук. гр.	Боброва	
Ст. инж.	Сорокина	

Копир. Сальнова

ТП 903-1-220.86 -ЭМ1

Полносборная котельная с 4 котлами ДЕ-16-14ГМ для сельского строительства. Топливо-газ, резерв-мазут

Стадия	Лист	Листов
РП	18	

Установка оборудования и прокладка кабелей. Спецификация.

Госстрой СССР ГПИ Горьковский Сантехпроект

21057-09 21 формат 22

Альбом VII

Труба: Маркировка	Полиэтиленовая: Обознач. (ДН)	Полиэтиленовая: Длина, м.	Стальная: Обозначение по гост	Стальная: Длина, м	Трасса: Начало	Трасса: Конец	Участки трассы трубы (линейные размеры, м)					Примечание
Т1К1-Н1	63	3,0	М-Р-65	4,7	Колонна Д-8	Электродвигатель	с 1,8	90° 0,8	3,0	90° 0,8	с 0,4	
Т1К1-К2	25	3,0	Т25×1,6	4,3	Колонна Д-8	Пакетный выключатель	с 1,8	90° 0,2	3,0	90° 0,2	с 1,3	
Т2К1-Н1	63	3,0	М-Р-65	4,7	Колонна Д-9	Электродвигатель	с 1,8	90° 0,8	3,0	90° 0,8	с 0,4	
Т2К1-К2	25	3,0	Т25×1,6	4,3	Колонна Д-9	Пакетный выключатель	с 1,8	90° 0,2	3,0	90° 0,2	с 1,3	
Т3К1-Н1	63	3,0	М-Р-65	4,7	Колонна Д-10	Электродвигатель	с 1,8	90° 0,8	3,0	90° 0,8	с 0,4	
Т3К1-К2	25	3,0	Т25×1,6	4,3	Колонна Д-10	Пакетный выключатель	с 1,8	90° 0,2	3,0	90° 0,2	с 1,3	
Т4К1-Н1	63	3,0	М-Р-65	4,7	Колонна Д-11	Электродвигатель	с 1,8	90° 0,8	3,0	90° 0,8	с 0,4	
Т4К1-К2	25	3,0	Т25×1,6	4,3	Колонна Д-11	Пакетный выключатель	с 1,8	90° 0,2	3,0	90° 0,2	с 1,3	
Т1-Н1	75	3,0	М-Р-65	4,5	Колонна Б-5	Электродвигатель	с 1,8	90° 0,8	3,0	90° 0,8	с 0,2	
Т1-К3	25	3,3	Т25×1,6	4,3	Колонна Б-5	Пакетный выключатель	с 1,8	90° 0,2	3,3	90° 0,2	с 1,3	
Т2-Н1	75	4,5	М-Р-65	4,5	Колонна Б-5	Электродвигатель	с 1,8	90° 0,8	4,5	90° 0,8	с 0,2	
Т2-К3	25	4,6	Т25×1,6	4,3	Колонна Б-5	Пакетный выключатель	с 1,8	90° 0,2	4,6	90° 0,2	с 1,3	
Т3-Н1	75	1,5	М-Р-65	4,5	Колонна Б-6	Электродвигатель	с 1,8	90° 0,8	1,5	90° 0,8	с 0,2	
Т3-К3	25	1,9	Т25×1,6	4,3	Колонна Б-6	Пакетный выключатель	с 1,8	90° 0,2	1,9	90° 0,2	с 1,3	
Т4-Н1	40	4,6	Т48×2	1,7	Колонна Д-6	Электродвигатель	—	90° 0,3	4,6	90° 0,3	с 0,2	
Т4-К2	25	4,5	Т25×1,6	2,5	Колонна Д-6	Пакетный выключатель	—	90° 0,2	4,5	90° 0,2	с 1,3	
Т5-Н1	40	4,2	Т48×2	1,7	Колонна Д-6	Электродвигатель	—	90° 0,3	4,2	90° 0,3	с 0,2	
Т5-К2	25	4,5	Т25×1,6	2,5	Колонна Д-6	Пакетный выключатель	—	90° 0,2	4,5	90° 0,2	с 1,3	
Т6-Н1	25	4,6	Т25×1,6	2,2	Колонна В-6	Электродвигатель	—	90° 0,2	4,6	90° 0,2	с 0,2	
Т6-К2	25	5,0	Т25×1,6	2,5	Колонна В-6	Пакетный выключатель	—	90° 0,2	5,0	90° 0,2	с 1,3	
Т7-Н1	25	4,1	Т25×1,6	2,2	Колонна В-6	Электродвигатель	—	90° 0,2	4,1	90° 0,2	с 0,2	
Т7-К2	25	4,1	Т25×1,6	2,5	Колонна В-6	Пакетный выключатель	—	90° 0,2	4,1	90° 0,2	с 1,3	
Т8-К2	40	3,8	Т48×2	4,6	Стена Г-4-5	Ящик управления	с 1,8	90° 0,3	3,8	90° 0,3	с 1,3	
Т9-К2	40	3,8	Т48×2	4,6	Стена Г-4-5	Ящик управления	с 1,8	90° 0,3	3,8	90° 0,3	с 1,3	
Т10-Н1	40	2,6	Т48×2	1,7	Колонна Д-6	Электродвигатель	—	90° 0,3	2,6	90° 0,3	с 0,2	
Т10-К2	25	2,5	Т25×1,6	2,5	Колонна Д-6	Пакетный выключатель	—	90° 0,2	2,5	90° 0,2	с 1,3	
Т11-Н1	40	3,6	Т48×2	1,7	Колонна Д-6	Электродвигатель	—	90° 0,3	3,6	90° 0,3	с 0,2	
Т11-К2	25	2,7	Т25×1,6	2,5	Колонна Д-6	Пакетный выключатель	—	90° 0,2	2,7	90° 0,2	с 1,3	
Т12-Н1	40	4,2	Т48×2	1,7	Колонна Д-6	Электродвигатель	—	90° 0,3	4,2	90° 0,3	с 0,2	
Т12-К2	25	3,0	Т25×1,6	2,5	Колонна Д-6	Пакетный выключатель	—	90° 0,2	3,0	90° 0,2	с 1,3	
Т13-Н1	40	2,0	Т48×2	1,7	Колонна В-6	Электродвигатель	—	90° 0,3	2,0	90° 0,3	с 0,2	
Т13-К2	25	2,8	Т25×1,6	2,5	Колонна В-6	Пакетный выключатель	—	90° 0,2	2,8	90° 0,2	с 1,3	
Т14-Н1	40	2,0	Т48×2	1,7	Колонна В-6	Электродвигатель	—	90° 0,3	2,0	90° 0,3	с 0,2	
Т14-К2	25	3,0	Т25×1,6	2,5	Колонна В-6	Пакетный выключатель	—	90° 0,2	3,0	90° 0,2	с 1,3	
Т15-Н1	25	2,0	Т25×1,6	1,4	Колонна В-5	Электродвигатель	—	90° 0,2	2,0	90° 0,2	с 0,2	
Т15-К2	25	1,8	Т25×1,6	2,5	Колонна В-5	Пакетный выключатель	—	90° 0,2	1,8	90° 0,2	с 1,3	
Т16-Н1	25	1,8	Т25×1,6	1,4	Колонна В-5	Электродвигатель	—	90° 0,2	1,8	90° 0,2	с 0,2	
Т16-К2	25	1,8	Т25×1,6	2,5	Колонна В-5	Пакетный выключатель	—	90° 0,2	1,8	90° 0,2	с 1,3	
Т17-Н1	32	6,5	Т33×2	1,4	Колонна Д-6	Электродвигатель	—	90° 0,2	6,5	90° 0,2	с 0,2	
Т17-К2	25	7,2	Т25×1,6	2,5	Колонна Д-6	Пакетный выключатель	—	90° 0,2	7,2	90° 0,2	с 1,3	
Т18-Н1	32	7,1	Т33×2	1,4	Колонна Д-6	Электродвигатель	—	90° 0,2	7,1	90° 0,2	с 0,2	
Т18-К2	25	7,2	Т25×1,6	2,5	Колонна Д-6	Пакетный выключатель	—	90° 0,2	7,2	90° 0,2	с 1,3	

Труба: Маркировка	Полиэтиленовая: Обознач. (ДН)	Полиэтиленовая: Длина, м	Стальная: Обозначение по гост	Стальная: Длина, м	Трасса: Начало	Трасса: Конец	Участки трассы трубы (линейные размеры, м)					Примечание
Т19-Н1	25	1,8	Т25×1,6	3,2	Колонна В-1	Электродвигатель	с 1,8	90° 0,2	1,8	90° 0,2	с 0,2	
Т20-Н1	25	2,1	Т25×1,6	3,2	Колонна В-1	Электродвигатель	с 1,8	90° 0,2	2,1	90° 0,2	с 0,2	
Т21-Н1	25	2,7	Т25×1,6	3,2	Колонна В-1	Электродвигатель	с 1,8	90° 0,2	2,7	90° 0,2	с 0,2	
Т22-К4	25	3,2	М-Р-20	3,6	Стена склада кислоты	Электроконтактный манометр	с 1,1	90° 0,2	3,2	90° 0,2	с 1,3	
Т23-К4	25	3,7	М-Р-20	3,6	Стена склада кислоты	Электроконтактный манометр	с 1,1	90° 0,2	3,7	90° 0,2	с 1,3	
Т24-К4	25	4,2	М-Р-20	3,6	Стена склада кислоты	Электроконтактный манометр	с 1,1	90° 0,2	4,2	90° 0,2	с 1,3	
Т25-Н1	32	2,3	М-Р-25	1,6	Стена склада соли	Электродвигатель	с 0,3	90° 0,2	2,3	90° 0,2	с 0,1	
Т25-К3	32	2,3	М-Р-25	3,2	Стена склада соли	Пост управления кнопочный	с 0,3	90° 0,2	2,3	90° 0,2	с 1,3	
Т26-К5	50	4,0	Т60×2	5,1	Колонна Б-5	Ящик клеммный	с 1,8	90° 0,4	4,0	90° 0,4	с 1,3	
Т27-К5	50	2,1	Т60×2	5,1	Колонна Б-6	Ящик клеммный	с 1,8	90° 0,4	2,1	90° 0,4	с 1,3	
Т28-К5	50	2,1	Т60×2	5,1	Колонна Б-6	Ящик клеммный	с 1,8	90° 0,4	2,1	90° 0,4	с 1,3	
Т29-К3	32	2,0	Т33×2	1,4	Колонна В-5	Ящик клеммный	—	90° 0,2	2,0	90° 0,2	с 1,3	
Т30-Н1	25	2,3	Т25×1,6	2,8	Выпрямитель	Аппарат магнитной обработки воды	—	90° 0,2	2,3	90° 0,2	с 1,6	
Т30-Н2	25	2,3	Т25×1,6	2,5	Колонна В-5	Выпрямитель	—	90° 0,2	2,3	90° 0,2	с 1,3	
Т31-Н1	25	2,0	Т25×1,6	2,8	Выпрямитель	Аппарат магнитной обработки воды	—	90° 0,2	2,0	90° 0,2	с 1,6	
Т31-Н2	25	2,7	Т25×1,6	2,5	Колонна В-5	Выпрямитель	—	90° 0,2	2,7	90° 0,2	с 1,3	
Т32-Н1	25	1,4	Т25×1,6	2,9	Выпрямитель	Перекрытие отм.330	с 1,3	90° 0,2	1,4	90° 0,2	с 0,4	
	25	2,2	Т25×1,6	4,6	Стена Г-1	Аппарат магнитной обработки воды	с 1,8	90° 0,2	2,2	90° 0,2	с 1,6	
Т32-Н2	25	1,3	Т25×1,6	4,0	Колонна Г-1	Выпрямитель	с 1,5	90° 0,2	1,3	90° 0,2	с 1,3	
Т33-Н1	25	1,3	Т25×1,6	2,9	Выпрямитель	Перекрытие отм.330	с 1,3	90° 0,2	1,3	90° 0,2	с 0,4	
	25	2,5	Т25×1,6	4,6	Стена Г-1	Аппарат магнитной обработки воды	с 1,8	90° 0,2	2,5	90° 0,2	с 1,6	
Т33-Н2	25	1,3	Т25×1,6	4,0	Колонна Г-1	Выпрямитель	с 1,5	90° 0,2	1,3	90° 0,2	с 1,3	
Т34-Н1	25	1,8	Т25×1,6	2,9	Выпрямитель	Перекрытие отм.330	с 1,3	90° 0,2	1,8	90° 0,2	с 0,4	
	25	2,8	Т25×1,6	4,6	Стена Г-1	Аппарат магнитной обработки воды	с 1,8	90° 0,2	2,8	90° 0,2	с 1,6	
Т34-Н2	25	2,0	Т25×1,6	4,0	Колонна Г-1	Выпрямитель	с 1,5	90° 0,2	2,0	90° 0,2	с 1,3	

Инв.№ подл. | Подп. и дата | Взам.инв.№

Привязан:

Инв.№

ГИП	Гусева	
Нач.отд.	Латынцев	
Н.контр.	Креймер	
Гл.спец.	Креймер	
Рук.гр.	Боброва	
Ст.инж.	Иванова	
Копир.	Сальнова	

ТП903-1-220.86 -ЭМ1

Полносборная котельная с 4 котлами ДЕ-16-14ГМ для сельского строительства. Топливо-газ, резерв-мазут

Стадия	Лист	Листов
РП	19	

Трубозаготовительная ведомость. (начало).

Госстрой СССР ГПИ Горьковский Сантехпроект

21057-09 22

формат 22

Альбом VII

Труба					Трасса		Участки трассы трубы (линейные размеры, м.)					Примечание
Маркировка	Полиэтиленовая		Стальная		Начало	Конец						
	Обознач. (Дн)	Длина, м	Обозначение по ГОСТ	Длина, м.								
Т35-Н1	25	1,7	Т25×1,6	2,9	Выпрямитель	Перекрытие отм.3.30	с 1,3	90° 0,2	1,7	90° 0,2	с 0,4	
	25	3,0	Т25×1,6	4,6	Стена Г-1	Аппарат магнитной обработки воды	с 1,8	90° 0,2	3,0	90° 0,2	с 1,6	
Т35-Н2	25	2,0	Т25×1,6	4,0	Колонна Г-1	Выпрямитель	с 1,5	90° 0,2	2,0	90° 0,2	с 1,3	
Т36-Н2	32	35	Т33×2	4,3	Колонна Г-3	Коробка автоматики	с 1,8	90° 0,2	3,5	90° 0,2	с 1,3	
Т37-Н1	20	1,5	Т18×1,6	2,8	1ШР-шкаф распредел.	Станок вертикально-сверлильный	с 1,1	90° 0,2	1,5	90° 0,2	с 0,5	
Т38-Н1	20	3,4	Т18×1,6	2,8	1ШР-шкаф распредел.	Станок точильно-шлифовальный	с 1,1	90° 0,2	3,4	90° 0,2	с 0,5	
Т39-Н1	20	4,5	Т18×1,6	2,8	1ШР-шкаф распредел.	Пылеулавливающий агрегат	с 1,1	90° 0,2	4,5	90° 0,2	с 0,5	
Т40-К2	40	1,7	Т48×2	2,8	Колонна В-5	Ящик местного управления	—	90° 0,3	1,7	90° 0,3	с 1,3	
Т41-К2	40	1,7	Т48×2	2,8	Колонна В-5	Ящик местного управления	—	90° 0,3	1,7	90° 0,3	с 1,3	
Т42-К4	40	1,7	Т48×2	4,6	Стена вентканеры	Ящик клеммный	с 1,8	90° 0,3	1,7	90° 0,3	с 1,3	
Т43-К4	40	1,3	Т48×2	4,6	Стена вентканеры	Ящик клеммный	с 1,8	90° 0,3	1,3	90° 0,3	с 1,3	
Т44-К4	40	2,3	Т48×2	4,6	Стена вентканеры	Ящик клеммный	с 1,8	90° 0,3	2,3	90° 0,3	с 1,3	
Т45-Н1	20	2,0	Т18×1,6	3,2	Стена лаборатории ВПУ	Настенная розетка	с 1,3	90° 0,2	2,0	90° 0,2	с 0,7	
Т46-Н1	20	7,6	Т18×1,6	3,2	Стена лаборатории ВПУ	Настенная розетка	с 1,3	90° 0,2	7,6	90° 0,2	с 0,7	
Т47-Н1	20	3,7	Т18×1,6	3,2	Стена лаборатории ВПУ	Розетка для электрополотенца	с 1,3	90° 0,2	3,7	90° 0,2	с 0,7	
Т49-Н1	20	3,1	Т18×1,6	3,2	Стена комнаты приема пищи	Розетка для холодильника	с 1,3	90° 0,2	3,1	90° 0,2	с 0,7	
Т50-Н1	20	2,8	Т18×1,6	3,2	Стена комнаты приема пищи	Розетка для плитки электрической	с 1,3	90° 0,2	2,8	90° 0,2	с 0,7	
Т51-Н1	20	1,6	Т18×1,6	3,2	Стена комнаты приема пищи	Розетка для электрополотенца	с 1,3	90° 0,2	1,6	90° 0,2	с 0,7	
Т52-Н1	20	0,9	Т18×1,6	3,2	Стена комнаты приема пищи	Розетка для электрокипятильника	с 1,3	90° 0,2	0,9	90° 0,2	с 0,7	
Т55-Н1	20	6,2	Т18×1,6	3,2	Стена лаборатории ВПУ	Настенная розетка	с 1,3	90° 0,2	6,2	90° 0,2	с 0,7	

Сводка труб

Труба									
Полиэтиленовая	Обозначение Дн ГОСТ 18599-73	ПВД (ПНП) 20с	ПВД (ПНП) 25с	ПВД (ПНП) 32с	ПВД (ПНП) 40с	ПВД (ПНП) 50с	ПНД (ПВП) 63с	ПНД (ПВП) 75с	
	Длина, м	38	135	24	40	9	12	9	
Стальная	Обозначение по ГОСТ	Т18×1,6	Т25×1,6	Т33×2	Т48×2	Т60×2	М-Р-20	М-Р-25	М-Р-65
		ГОСТ 10704-76					ГОСТ 3262-75		
	Длина, м	34	136	9	41	16	11	5	33

Привязан:

Инв. № подл. | Подп. и дата | Взам. инв. №

ГИП	Гусева	
Нач. отд.	Латынцев	
Н. контр.	Креймер	
Гл. спец.	Креймер	
Рук. гр.	Боброва	
Ст. инж.	Иванова	

ТП 903-1-220.86 -ЭМ1

Полносборная котельная с 4 котлами ДЕ-16-14ГМ для сельского строительства. Топливо-газ, резерв-мазут.

Стадия	Лист	Листов
Р	20	

Трубозаготовительная ведомость (окончание)

Госстрой СССР ГПИ Горьковский Сантехпроект

Альбом VII

Таблица заполнения труб кабелями

Маркировка:					
Труба	Кабель	Труба	Кабель	Труба	Кабель
Т1к1-Н1	1к1-Н1	Т13-Н1	13-Н1	Т33-Н1	33-Н1
Т1к1-К2	1к1-К2	Т13-К2	13-К2	Т33-Н2	33-Н2
Т2к1-Н1	2к1-Н1	Т14-Н1	14-Н1	Т34-Н1	34-Н1
Т2к1-К2	2к1-К2	Т14-К2	14-К2	Т34-Н2	34-Н2
Т3к1-Н1	3к1-Н1	Т15-Н1	15-Н1	Т35-Н1	35-Н1
Т3к1-К2	3к1-К2	Т15-К2	15-К2	Т35-Н2	35-Н2
Т4к1-Н1	4к1-Н1	Т16-Н1	16-Н1	Т36-Н2	36-Н2
Т4к1-К2	4к1-К2	Т16-К2	16-К2	Т37-Н1	37-Н1
Т1-Н1	1-Н1	Т17-Н1	17-Н1	Т38-Н1	38-Н1
Т1-К3	1-К3	Т17-К2	17-К2	Т39-Н1	39-Н1
Т2-Н1	2-Н1	Т18-Н1	18-Н1	Т40-К2	40-К2
Т2-К3	2-К3	Т18-К2	18-К2	Т41-К2	41-К2
Т3-Н1	3-Н1	Т19-Н1	19-Н1	Т42-К4	42-К4
Т3-К3	3-К3	Т20-Н1	20-Н1	Т43-К3	43-К3
Т4-Н1	4-Н1	Т21-Н1	21-Н1	Т44-К4	44-К4
Т4-К2	4-К2	Т22-К4	22-К4	Т45-Н1	45-Н1
Т5-Н1	5-Н1	Т23-К4	23-К4	Т46-Н1	46-Н1
Т5-К2	5-К2	Т24-К4	24-К4	Т47-Н1	47-Н1
Т6-Н1	6-Н1	Т25-Н1	25-Н1	Т49-Н1	49-Н1
Т6-К2	6-К2	Т25-К3	25-К3	Т50-Н1	50-Н1
Т7-Н1	7-Н1	Т26-К5	26-К5	Т51-Н1	51-Н1
Т7-К2	7-К2	Т27-К5	27-К5	Т52-Н1	52-Н1
Т8-К2	8-К2	Т28-К5	28-К5	Т55-Н1	55-Н1
Т9-К2	9-К2	Т29-К3	29-К3		
Т10-Н1	10-Н1	Т30-Н1	30-Н1		
Т10-К2	10-К2	Т30-Н2	30-Н2		
Т11-Н1	11-Н1	Т31-Н1	31-Н1		
Т11-К2	11-К2	Т31-Н2	31-Н2		
Т12-Н1	12-Н1	Т32-Н1	32-Н1		
Т12-К2	12-К2	Т32-Н2	32-Н2		

Данный лист рассматривать совместно с листами 903-1-220.86 ЭМ1-22, 23.

Привязан:

Инв. № подл. | Подп. и дата | Взам. инв. №

ГИП	Гусева	
Нач. отд.	Латынцев	
Н. контр.	Креймер	
Гл. спец.	Креймер	
Рук. гр.	Боброва	
Ст. инж.	Иванова	

ТП 903-1-220.86 -ЭМ1

Полносборная котельная с 4 котлами ДЕ-16-14ГМ для сельского строительства. Топливо-газ, резерв-мазут

Стадия	Лист	Листов
РП	21	

Таблица заполнения труб кабелями

Госстрой СССР ГПИ Горьковский Сантехпроект

Копир. Сальнова

Альбом VIII

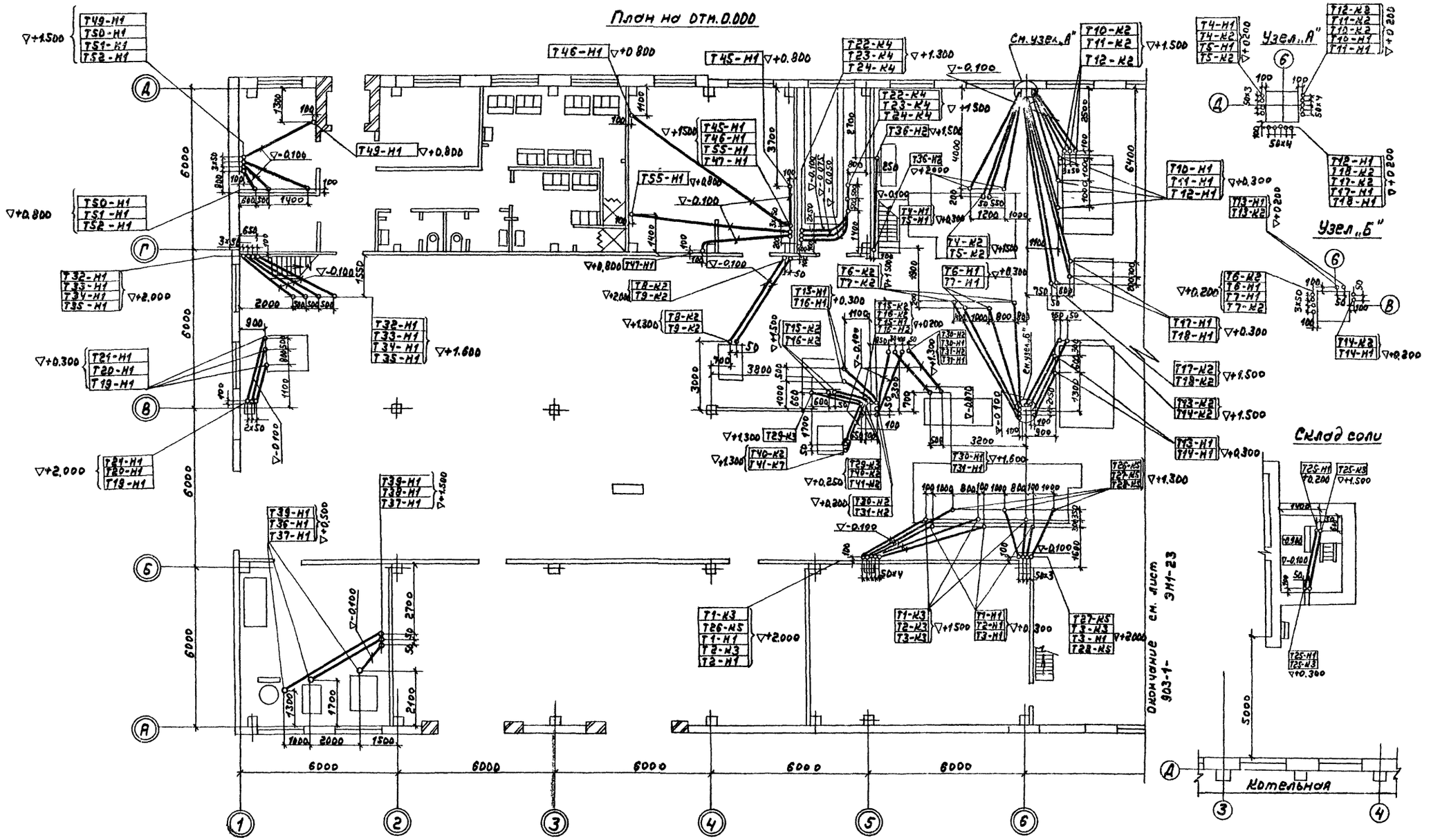

ГИП	Гусева		
Нач. отд.	Латынчев		
Н. контр.	Крейнер		
Гл. спец.	Крейнер		
Рук. гр.	Боброва		
Ст. инж.	Иванова		
Копир.	Сальнова		

Привязан:

Инв. №

ТП 903-1-220.86 ЭМ1

Полносборная котельная с установками ДЕ-16-14ГМ для сельского строительства. Топливо-газ, резерв-мазут

Стадия	Лист	Листов
РП	22	

План прокладки труб (начало)

Госстрой СССР, ГПИ Горьковский сантехпроект

Формат А2

Инв. № подл. | Подп. и дата | Взам. инв. №

Альбом VII

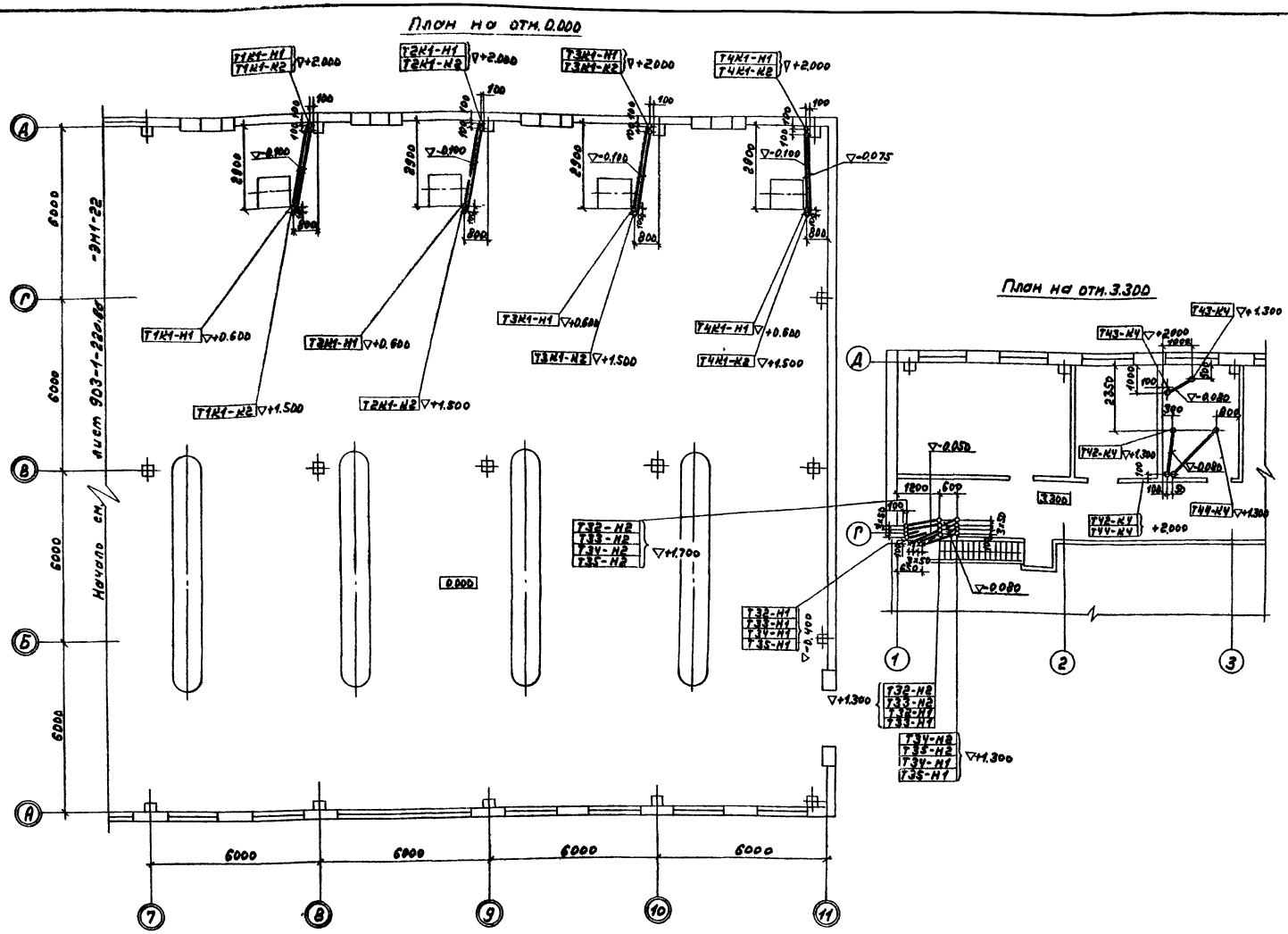

1. Элементы из стальных труб при выходе к электродвигателям присоединить перемычками к заземленным электродвигателям или к внутреннему контуру заземления
2. Прокладку полиэтиленовых труб выполнить в соответствии с требованиями ВСН 370-76 „Инструкция по монтажу электропроводок в трубах" и типового проекта 5.407-24 (шифр А-428; А-428-1) ВНИПИ „Тяжпромэлектропроект."
3. Трубы нарезать по трубозаготовительной ведомости - лист 903-1-220-86 ЭМ1-19, 20
4. Таблица заполнения труб кабелями - лист 903-1-220.86 ЭМ1-21.

Привязан:	ГИП	Гусева		ТП 903-1-220.86 ЭМ1	
	Нач.отд.	Латынцев		Полносборная котельная с 4 котлами ДЕ-16-14ГМ для сельского строительства. Топливо-газ, резерв-мазут	
	Н.контр.	Креймер		Стадия	Лист	Листов
	Гл.спец.	Креймер		РП	23	
Инв.№	Рук.гр.	Боброва		План прокладки труб (окончание)	Госстрой СССР ГПИ Горьковский Сантехпроект	
	Ст.инж.	Иванова				
	Копир.	Сальнова				

Инв.№ подл. | Подп. и дата | Взам. инв.№

Альбом VII

План на отм. 0.000 в осях „1÷6"
М1:100

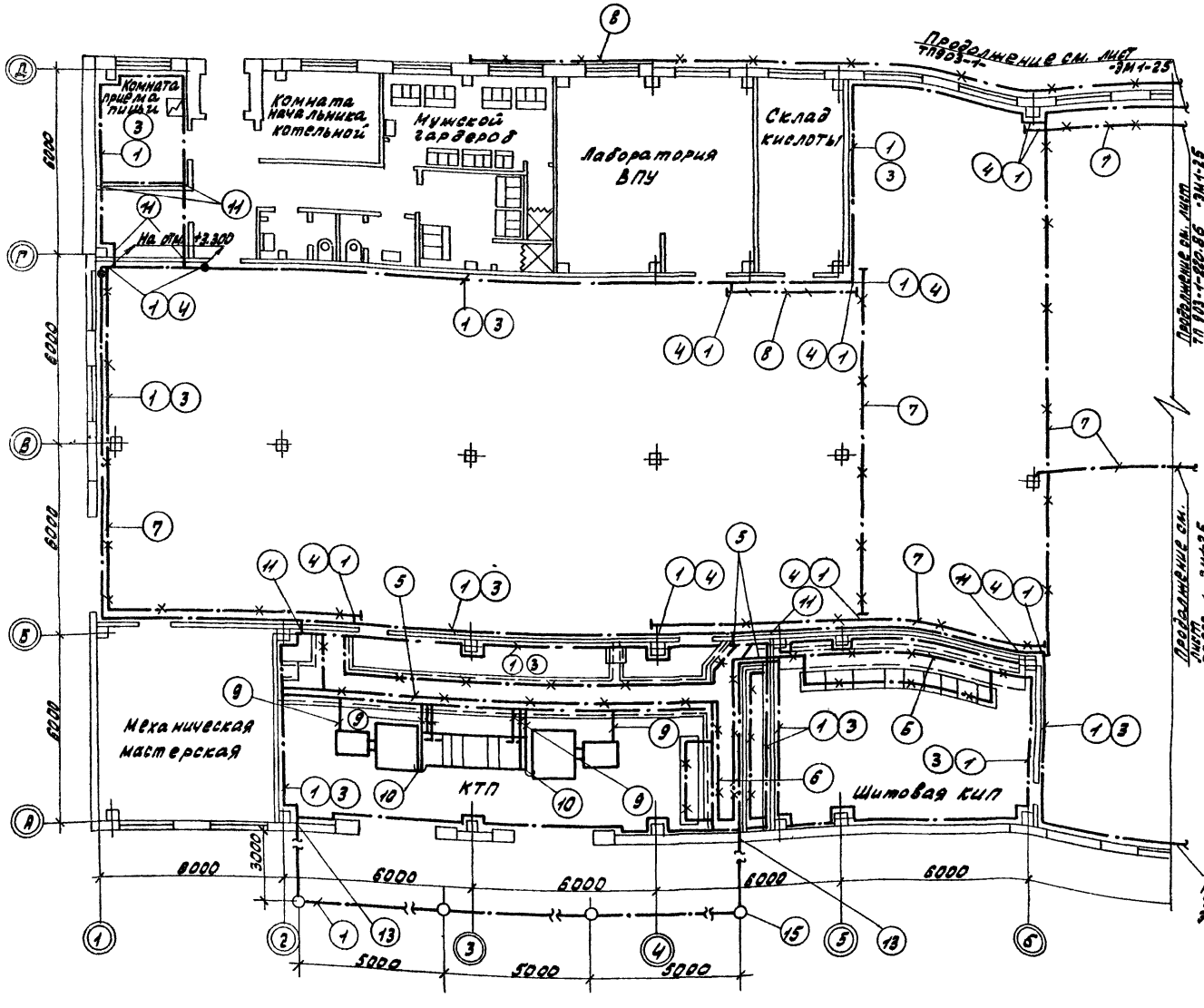

Фрагмент плана на отм. 3.300
М1:100

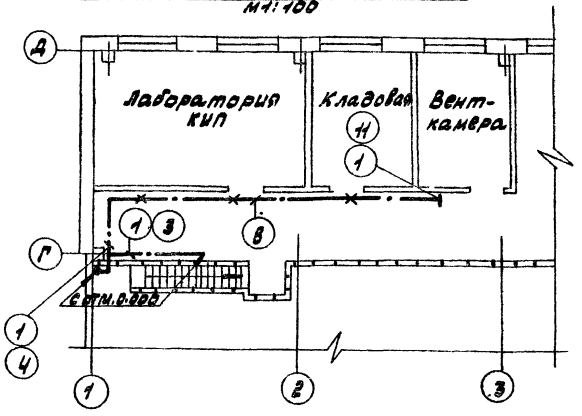

Данный лист рассматривать совместно с листом 903-1-220.86 ЭМ1-25.

ТП 903-1-220.86					-ЭМ1
Полносборная котельная с 4 котлами ДЕ-16-14ГМ для сельского строительства. Топливо - газ, резерв - мазут.					
				Стадия	Лист	Листов
				РП	24	
Заземление План (начало)				Госстрой СССР ГПИ Горьковский САНТЕХПРОЕКТ		
Привязан:						
Инв. №						
ГИП	Гусева					
Нач.отд.	Латышев					
Н.контр.	Креймер					
Гл.спец.	Креймер					
Рук.гр.	Боброва					
Ст.инж.	Иванова					

Инв. № подл. | Подп. и дата | Взам. инв. №

Альбом VII

План на отм. 0.000 в осях „7÷11"
М1:100

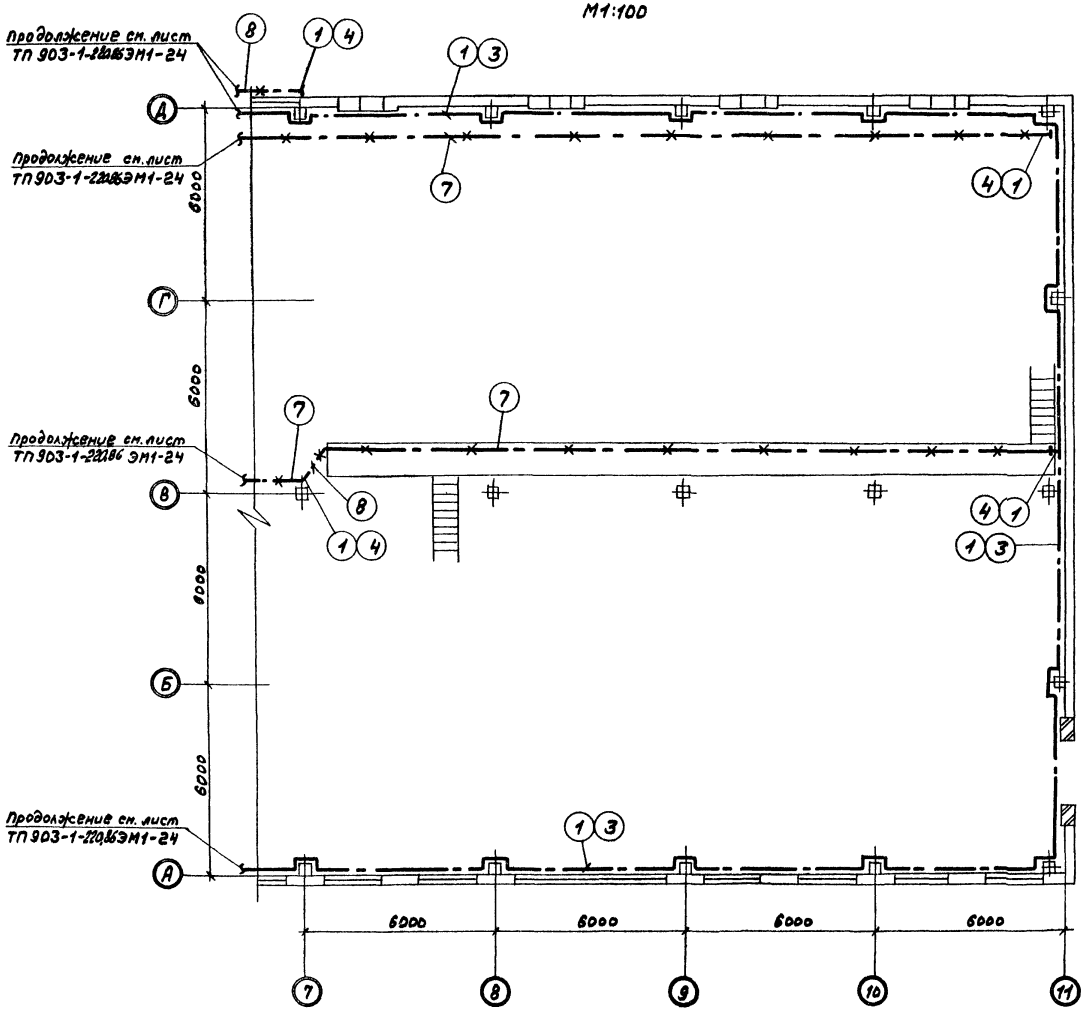

Марка	Обозначение или тип изделия	Наименование	Кол.	Примечание
		Материалы		
1	—	Полоса, ГОСТ 103-76, 4×40	735 кг	
2	—	Полоса, ГОСТ 103-76, 4×25	245 кг	
		Сборочные единицы		
3	5.407-11 лист 28	Прокладка заземляющих, нулевых		
	Вариант 1	защитных проводников по стене	—	
4	5.407-11 лист 30	Ответвления от магистрали		
	Вариант 1	заземления, зануления (прокладка по стене)	—	
5	5.407-11 лист 24	Заземление, зануление одиночных		
	Вариант 1	кабельных конструкций в канале	—	
6	5.407-11 лист 24	Заземление, зануление одиночных		
	Вариант 2	кабельных конструкций в канале	—	
7	5.407-11 лист 20	Заземление, зануление блочных		
	Вариант 1	кабельных конструкций	—	
8	5.407-11 лист 21	Заземление, зануление сварных		
		лотков, проложенных по стене	—	
9	5.407-11 лист 7	Заземление и зануление КТП	—	
10	5.407-11 лист 59 (исп. 8)	Перемычка	77	
	5.407-11 лист 36	Обходы заземляющим, нулевым защитным		
	Вариант 3	проводником дверных проемов	—	
11	5.407-11 лист 36	Проход заземляющего, нулевого за-		
	Вариант 2	щитного проводника через стену	—	
12	5.407-11 лист 38	Проход заземляющего, нулевого за-		
		щитного проводника через перекрытие	—	
13	5.407-11 лист 39	Ввод заземляющего проводника в здание	—	
14	5.407-11 лист 10	Соединение металлического кор-		Изделия
		пуса с трубой электропроводки	70	МЭЗ
15	5.407-11 лист 56	Заземлитель вертикальный стержневой	4	

Данный лист рассматривать совместно с листом 903-1- ЭМ1-24

Привязан:	ГИП	Гусева		ТП 903-1-220.86 -ЭМ1
	Нач. отд.	Латынцев		Полносборная котельная с 4 котлами ДЕ-16-14ГМ для сельского строительства. Топливо-газ, резерв-мазут
	Н. контр.	Креймер		Стадия: РП; Лист: 25; Листов:
	Гл. спец.	Креймер		Заземление. План (окончание). Спецификация
Инв. №	Рук. гр.	Боброва		Госстрой СССР ГПИ Горьковский Сантехпроект
	Ст. инж.	Иванова		
	Копир.	Сальнова		

Инв. № подл. | Подп. и дата | Взам. инв. №

21057-09 27

Формат 22

Альбом VII

План на отм. 0.000

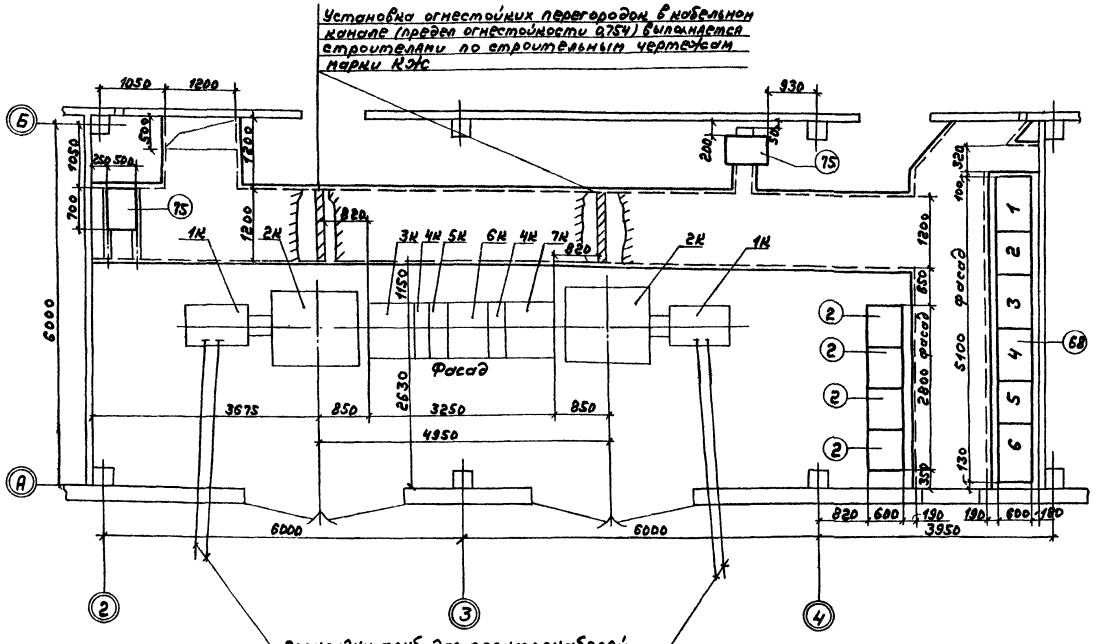

Спецификация

Поз. Марка	Обозначение или тип изделия	Наименование	Кол	Примечание
		Оборудование		
	КТП-2×400кВА	Комплектная трансформаторная		
	6(10)/0,4кВ	п/ст. Хмельницкого завода		
1К	ВВ-2	Шкаф высоковольтного ввода	2	
	ТМФ-400У1кВА	Трансформатор		
2К	6(10)±(2×2,5)%0,4кВ	силовой	2	
3К	КБ-2	Шкаф ввода н.н. левый	1	
4К	КБ-5б	Шкаф отходящих линий н.н.	2	
5К	КБ-5а	Шкаф отходящих линий н.н.	1	
6К	КБ-4	Шкаф секционный н.н.	1	
7К	КБ-3	Шкаф ввода н.н. правый	1	
75	УКН-0,38-75У3	Конденсаторная установка	2	
2	1щ	Щит станций управления	1	
2	2щ	Щит станций управления	1	
2	3щ	Щит станций управления	1	
2	4щ	Щит станций управления	1	
68	5щ	Щит станций управления	1	

1. Принципиальную однолинейную схему КТП смотреть лист 903-1-220.86 ЭМ1-3,4
2. Принципиальную однолинейную схему щитов станций управления 1щ, 2щ, 3щ, 4щ 5щ - смотреть листы 903-1-220.86 ЭМ1-5,6,7.

Инв. № подл. | Подп. и дата | Взам. инв. №

Привязан:

Инв. №

ГИП	Гусева	
Нач. отд.	Латынцев	
Н. контр.	Крейнер	
Гл. спец.	Крейнер	
Рук. гр.	Боброва	
Ст. инж.	Иванова	

Копир. Сальнова

ТП 903-1-220.86 ЭМ1

Полносборная котельная с 4 котлами ДЕ-16-14ГМ для сельского строительства. Топливо-газ, резерв-мазут

Стадия	Лист	Листов
РП	26	

КТП и ПСУ
Установка оборудования
План

Госстрой СССР
СПИ Горьковский
Сантехпроект

21057-09 28 Формат 22

Альбом VII

Ведомость чертежей основного комплекта марки ЭО

Лист	Наименование	Примечание (стр.)
1.	Электроосвещение Общие данные	28
2	Электроосвещение План на отм. 0.000 в осях 1-6	29
3	Электроосвещение План на отм. 0.000 в осях 7-11	30
4	Электроосвещение План на отм. 3.300	31
5	Электроосвещение. Питающая сеть. План на отм. 0.000 Схема принципиальная однолинейная	32

Ведомость ссылочных и прилагаемых документов

Обозначение	Наименование	Примечание
	Ссылочные документы	
4.407-265 УГПИ ТПЭП	Установка навесных и протяжных ящиков, клеммных коробок, щитков освещения и токопроводы	
5.407-19 ВНИПИ ТПЭП	Установка одиночных светильников с лампами накаливания	
А142 4.407-236	Установка светильников с люминесцентными лампами на железобетонных фермах и перекрытиях	

Обозначение	Наименование	Примечание
	Прилагаемые документы	
ТП 903-1-220.86 -ЭО,СО	Спецификация оборудования	Альбом XIV
ТП 903-1-220.86 -ЭО,ВМ	ВМ- по рабочим чертежам основного комплекта марки ЭО	Альбом XVI
ТП 903-1-220.86 -ЭО,Н1	Ведомость изделий МЭЗ	Альбом IX стр. 24
ТП 903-1-220.86 -ЭО,Н2	Ведомость изделий и материалов для изготовления изделий МЭЗ	Альбом IX стр. 25

1. Полезная площадь освещаемых помещений - 1495 кв. м
2. Установленная мощность рабочего освещения 16,83*/14,08 кВт; аварийного - 3,7 кВт.
3. Количество светильников, освещаемых полезную площадь - 191 шт.

*- В числителе данные для варианта с наземными резервуарами, в знаменателе - с подземными.

Типовой проект разработан в соответствии с действующими нормами и правилами и предусматривает мероприятия, обеспечивающие взрывную, взрывопожарную и пожарную безопасность при эксплуатации здания
Главный инженер проекта /Т.Г. Гусева/

Согласовано:
Нач. отд. КУ-1 Лепендин
Взам. инв. №
Подп. и дата
Инв. № подл.

Привязан:

Инв. №

ТП 903-1-220.86 ЭО

Полносборная котельная с 4 котлами ДЕ-16-14ГМ для сельского строительства. Топливо-газ, резерв-мазут

ГИП	Гусева		Стадия	Лист	Листов
Нач. отд.	Латынцев		РП	1	5
Н. контр.	Креймер				
Гл. спец.	Креймер				
Рук. гр.	Боброва				
Ст. инж.	Иванова				

Электроосвещение
Общие данные

Госстрой СССР
ГПИ Горьковский
САНТЕХПРОЕКТ

Копир.

Альбом VIII

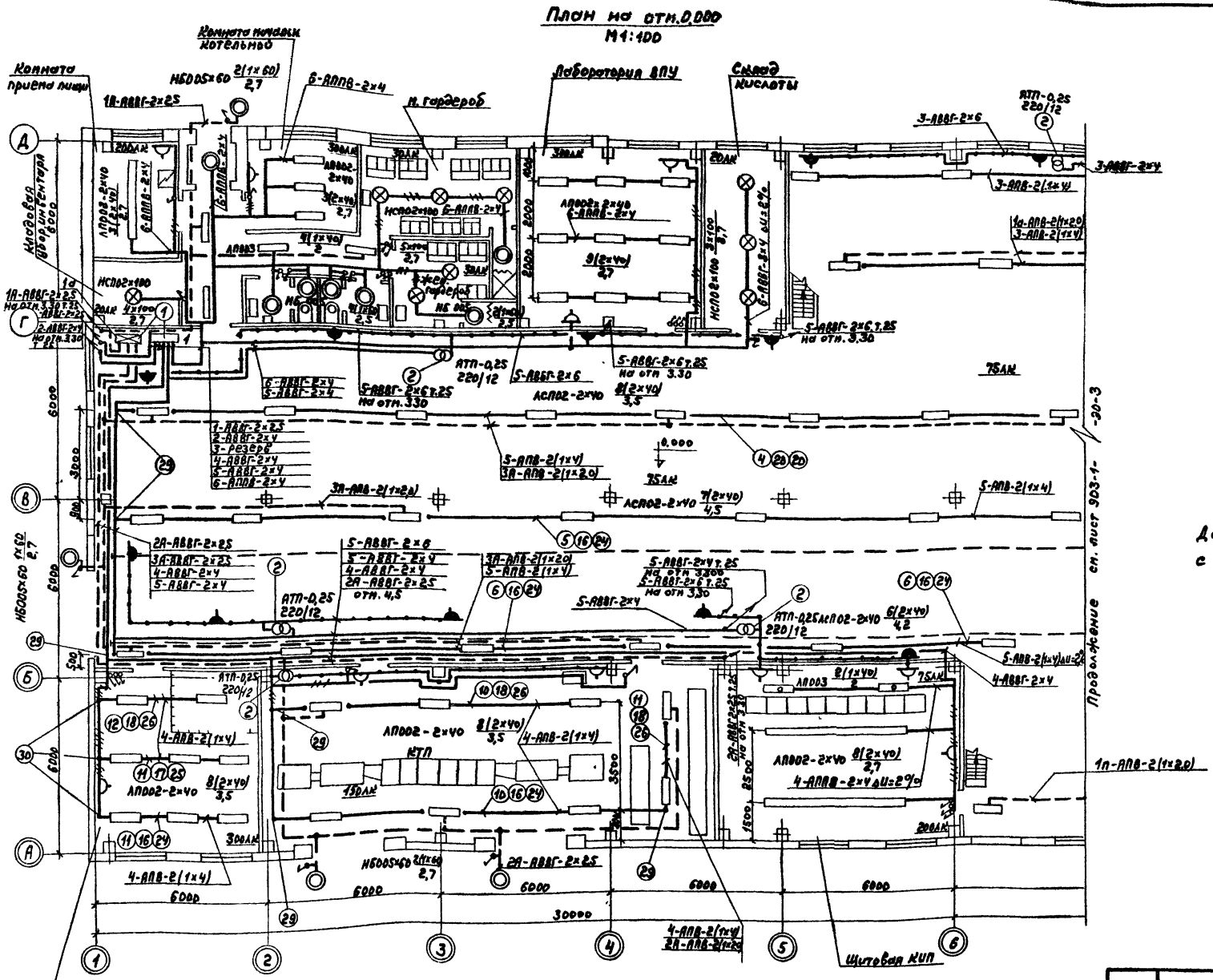

Данный лист рассматривать совместно с листами 903-1-220.86-30-3,4

Привязан:	ГИП	Гусев		ТП 903-1-220.86 ЭО		
	Нач.отд.	Латынин		Полносборная котельная с 4 котлами ДЕ-16-14ГМ для сельского строительства. Топливо-газ, резерв-мазут		
	Н.контр.	Крейнин				
	Гл.спец.	Крейнин			стадия	лист	листов
	Рук.гр.	Боброва			РП	2	5
Инв.№	Ст.инж.	Иванова		Электроосвещение План на отм. 0.000 в осях 1-6	Госстрой СССР ГПИ Горьковский Сантехпроект	
Копир Сальнова				21057-09 30	Формат А2	

Инв.№подл. | Подп. и дата | Взам.инв.№

Альбом VII

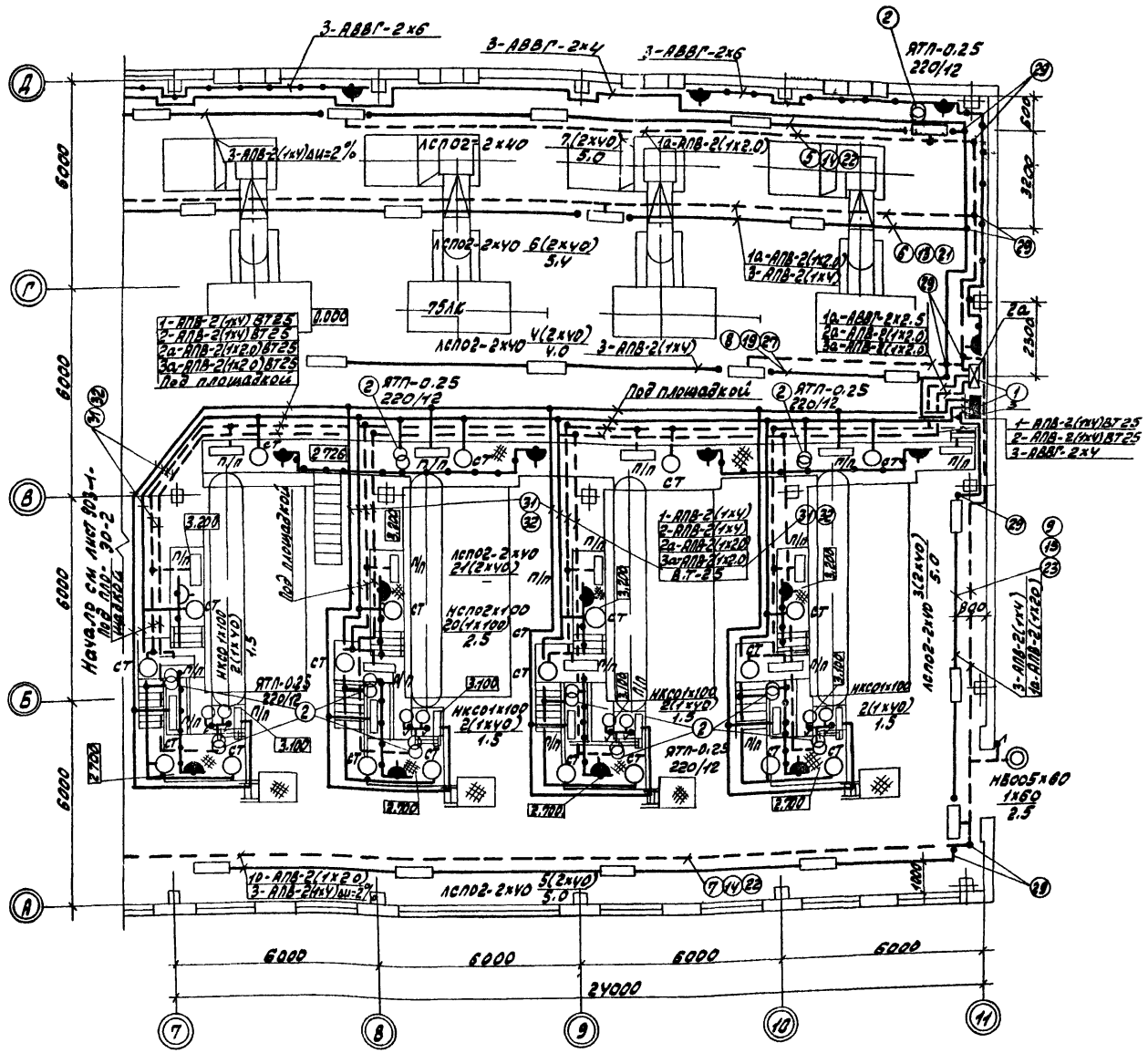

Данный лист рассматривать совместно с листами 903-1-220.86 30-2,4,5.

Ведомость узлов установки электрического оборудования на плане расположения

Поз	Обозначение	Наименование	Кол.	Примечания
		Сборочные единицы		
1	4.407-265-62, исп. 4 (применительно)	Настенная установка распределительного пункта ПР11 (поз. 33÷35)	5	
2	4.407-265-52, исп. 1 (применительно)	Настенная установка ящика типа ЯТП-0.25 (поз. 66÷67)	16	
3	5.407-19, л15	Установка светильника НСПО2х100 (поз. 38) на ответвительной коробке	4	
4	4.407-236-070 исп. 6	Линия L=3,6м из коробов КЛ (поз. 68) с 8-10 светильниками ЛСПО2-2х40 (поз. 43)	1	
5	4.407-236-070 исп. 6	Линия L=36м из коробов КЛ-1 (поз. 68) с 7-ю светильниками ЛСПО2-2х40 (поз. 43).	2	
6	4.407-236-070, исп. 6 (применительно)	Линия L=34м из коробов КЛ-1 (поз 63) с 6-ю светильниками ЛСПО2-2х40 (поз 43).	2	
7	4.407-236-070 исп. 5	Линия L=30м из коробов КЛ-1 (поз 68) с 5-ю светильниками ЛСПО2-2х40 (поз. 43).	1	
8	4.407-236-070, исп. 4 (применительно)	Линия L=20м. из коробов КЛ-1 (поз. 68) с 4-мя светильниками ЛСПО2-2х40 (поз. 43).	1	
9	4.407-236-070 исп. 2	Линия L=12м из коробов КЛ-1 (поз. 68) с 3-мя светильниками ЛСПО2-2х40 (поз. 43).	1	
10	4.407-236-070 исп. 2	Линия L=12м из коробов КЛ-1 (поз. 68) с 3-мя светильниками ЛПОО2-2х40 (поз. 41).	2	
11	4.407-236-070 исп. 1	Линия L=6м из коробов КЛ-1 (поз. 68) с 3-мя светильниками ЛПОО2-2х40 (поз. 41)	2	
12	4.407-236-070 исп. 1	Линия L=6м из коробов КЛ-1 (поз. 68) с 2-мя светильниками ЛПОО2-2х40 (поз. 41).	2	
13	4.407-236-030 исп. 2	Крепление коробов КЛ-1 (поз. 68) со светильниками ЛСПО2-2х40 (поз. 43) на подвесе L=1.2м	18	
14	4.407-236-030 исп. 2	Крепление коробов КЛ-1 (поз. 68) со светильниками ЛСПО2-2х40 (поз. 43) на подвесе L=1.5м	35	
15	4.407-236-030 исп. 2	Крепление коробов КЛ-1 (поз. 68) со светильниками ЛСПО2-2х40 (поз. 43) на подвесе L=1.5-2м.	7	
16	4.407-236-030 исп. 2	Крепление коробов КЛ-1 (поз. 68) со светильниками на подвесе L=2.5м.	48	
17	4.407-236-030 исп. 2	Крепление коробов КЛ-1 (поз 68) со светильниками ЛПОО2-2х40 (поз 41) на подвесе L=2.7м	4	
18	4.407-236-030 исп. 2	Крепление коробов КЛ-1 (поз. 68) со светильниками ЛПОО2-2х40 (поз. 41) на подвесе L=2.8м.	15	
19	4.407-236-030 исп. 2	Крепление коробов КЛ-1 (поз 68) со светильниками ЛСПО2-2х40 (поз. 43) на подвесе L=2.9м.	11	
20	4.407-236-030 исп. 2	Крепление коробов КЛ-1 (поз 68) со светильниками ЛСПО2-2х40 (поз 43) на подвесе L=3.4м	19	
21	4.407-236-064	Подвес L=1200 мм	18	
22	4.407-236-064	Подвес L=1500 мм	35	
23	4.407-236-064	Подвес L=1500-2000 мм	7	
24	4.407-236-064	Подвес L=2500 мм	48	
25	4.407-236-064	Подвес L=2700 мм	4	
26	4.407-236-064	Подвес L=2800 мм	15	
27	4.407-236-064	Подвес L=2900 мм	11	
28	4.407-236-064	Подвес L=3400 мм	19	
29	4.407-236-032, исп 4	Подвод питания	11	
30	4.407-236-032, исп. 3	Подвод питания	3	
		Изделия заводов ГЭМ		
31	НЛ 20-П2	Лоток сварной	10	
		Материалы		
32	50х50х5	Уголок равнополочный, кг	116	

Привязан:			
Инв. №			

ГИП	Гусева	
Нач. отд.	Латыниев	
Н. контр.	Креймер	
Гл. спец.	Креймер	
Рук. гр.	Боброва	
Ст. инж.	Иванова	
Копир.	Красовская	

ТП 903-1-220.86 30

Полносборная котельная с 4 котлами ДЕ-16-14ГМ для сельского строительства. Топливо-газ, резерв-мазут.

Стадия	Лист	Листов
РП	3	5

Электроосвещение. План на отм. 0.000 в осях 7-11

Госстрой СССР ГПИ Горьковский САНТЕХПРОЕКТ

21057-09 31 Формат А2

Инв. № подл. | Подп. и дата | Взам. инв. №

Альбом VIII

План на отм. 3.300
М1:100

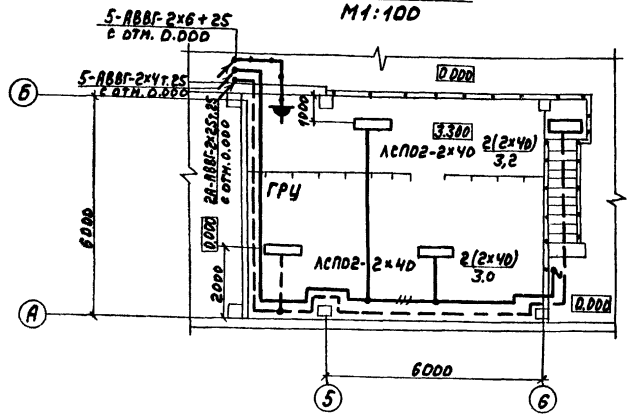

План на отм. 3.300
М1:100

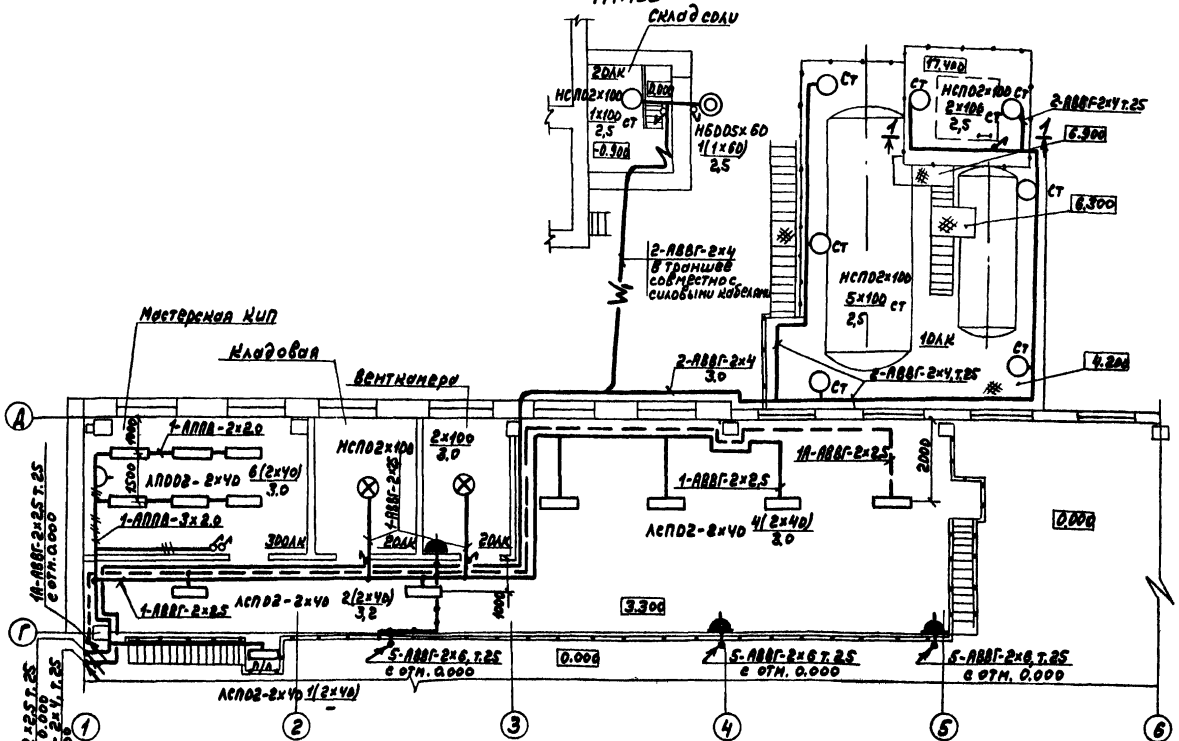

1-1

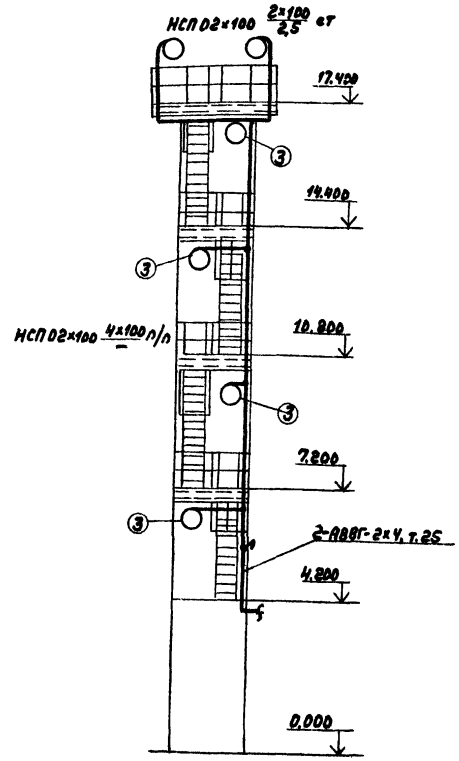

Данный лист рассматривать совместно с листами 903-1-220.86 302,3

Привязан	ГИП	Гусева	
	Нач.отд.	Латынцев	
	Н.контр.	Крейнер	
	Гл.спец.	Крейнер	
	Рук.гр.	Боброва	
Инв.№	Ст.инж.	Иванова	
	Копир.	Сальнова	

ТП 903-1-220.86 -ЭО

Полносборная котельная с 4 котлами ДЕ-16-14ГМ для сельского строительства. Топливо-газ, резерв-мазут

Стадия	Лист	Листов
РП	4	5

Электроосвещение
План на отм. 3.300

Госстрой СССР ГПИ Горьковский Сантехпроект

21057-09 32

Формат А2

Инв.№ подл. | Подп. и дата | Взам. инв.№

Альбом VII

План на отм. 0.000 (м 1:200)

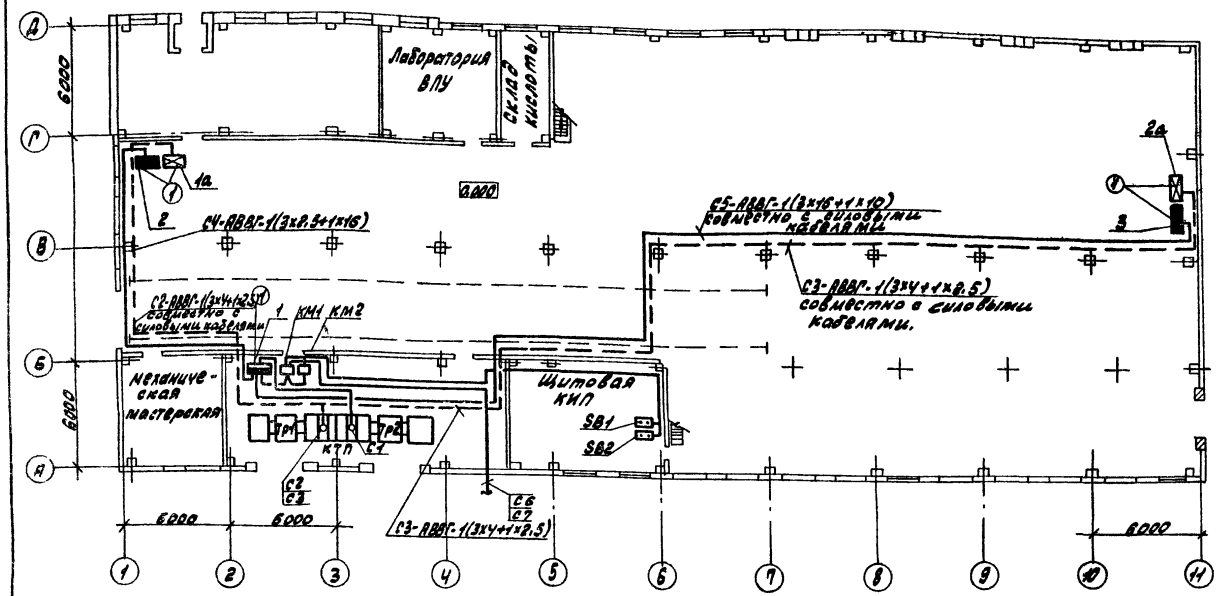

Питающая сеть
Схема принципиальная однолинейная

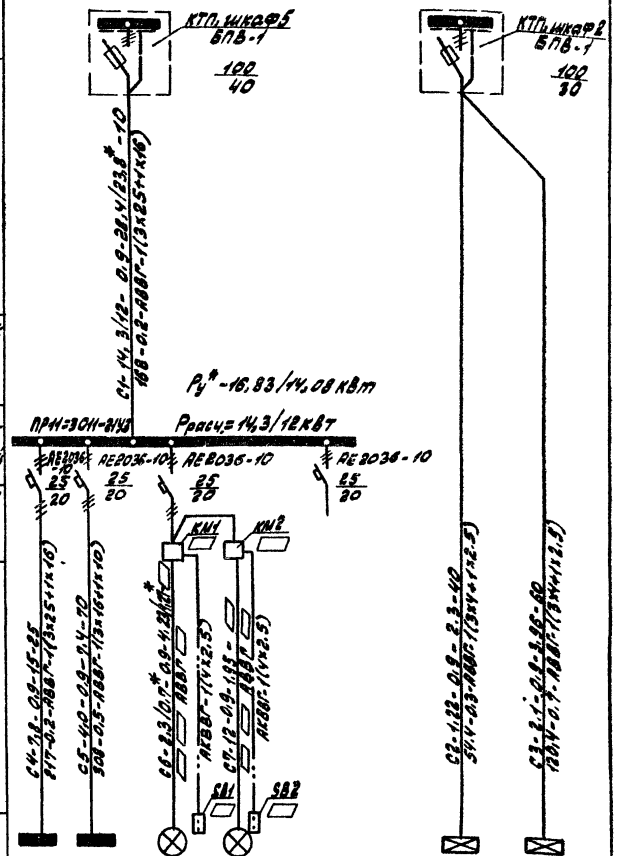

Источник питания	
Маркировка - расчетная нагрузка, кВт - коэффициент мощности - расчетный ток, А - длина участка, м	Момент нагрузки, кВт.м - потеря напряжения %-марка, сечение проводника - способ прокладки.
Распределительный пункт; номер, тип; установленная и расчетная мощность, кВт. Аппарат на вводе; тип; ток, А.	
Выключатель автоматический или предохранитель; тип; ток расцепителя или плавкой вставки, А.	
Пускатель магнитный; тип; ток нагревательного элемента, А	
Маркировка - расчетная нагрузка, кВт - коэффициент мощности - расчетный ток, А - длина участка, м.	Момент нагрузки, кВт.м - потеря напряжения %-марка, сечение проводника - способ прокладки.
Щиток групповой; аппарат на вводе; тип; номинальный ток, А.	

Номер по схеме расположения на плане	2	3	Освещение территории		резерв	1а	2а
Установленная мощность, кВт.	8.68	4.4	2,50/0,75*	1.25		1.36	2.34
Потеря напряжения до щитка, %.	2.5	2.5	▭	▭		1.5	2.7

▭ - Заполняется при привязке проекта.
* - В числителе данные для варианта с наземными резервуарами, в знаменателе - с подземными резервуарами.
Данный лист рассматривать совместно с листами 903-1-220.86 -ЭО-3, 903-1-220.86 -ЭМ-14÷17.

Данные о групповых щитках с автоматическими выключателями.

Номер щитка	Тип	Установленная мощность, кВт.	Номера автоматических выключателей: Однополюсные: Занятые	Однополюсные: Резервные	Трехполюсные: Занятые	Трехполюсные: Резервные	Ток расцепителя, А: На вводе	На линиях
1	ПР11-3011-2143	16,83* / 14.08	—	—	1-3	4	—	20
2	ПР11-3003-2143	8.68	1,2,4,5,6	3	—	—	—	16
3	ПР11-3001-2143	4,4	1-3	—	—	—	—	16
1а	ПР11-3001-2143	1,36	1-3	—	—	—	—	16
2а	ПР11-3001-2143	2.34	1-3	—	—	—	—	16

Инв. № подл. | Подп. и дата | Взам. инв. №

Привязан:

Инв. №

ГИП	Гусева	
Нач. отд.	Латышев	
Н. контр.	Креймер	
Гл. спец.	Креймер	
Рук. гр.	Боброва	
Ст. инж.	Иванова	
Копир.	Красовская	

ТП 903-1-220.86 -ЭО

Полносборная котельная с укотлами ДЕ-16-14ГМ для сельского строительства. Топливо - газ, резерв - мазут.

Стадия	Лист	Листов
РП	5	5

Электроосвещение. Питающая сеть. План на отм. 0.000. Схема принципиальная однолинейная.

Госстрой СССР ГПИ Горьковский САНТЕХПРОЕКТ

Ведомость чертежей основного комплекта марки СС

Лист	Наименование	Примечание (стр.)
	Общие данные	
1	План прокладки сетей	

Ведомость прилагаемых и ссылочных документов

Обозначение	Наименование	Примечание
Прилагаемые документы		
ТП 903-1-220.86 СС.СО	Спецификация оборудования	Альбом VIII
Ссылочные документы		
ГОСТ 21.603.80	Система проектной документации и строительства. Связь и сигнализация. Рабочие чертежи.	
ГОСТ 2753.79	Единая система конструкторской документации. Обозначения условные графические в схемах.	

Монтажные указания

Для телефонизации котельной предусматривается установка телефонных аппаратов типа ТФ-72Н-АТС. Телефонная сеть выполняется кабелем марки ТППп ТРП, который прокладывается по стенам открыто. В котельной предусматривается установка электровторичных часов, которые подключаются к электропервичным часам, устанавливаемые в помещении КИП. Питание часов осуществляется от блока питания БПС-24/1. Линии радиофикации выполняются проводом марки ПТПШ, который прокладывается по стенам открыто. В котельной устанавливаются абонентские громкоговорители типа „Тайга-304". Радиосеть внутри здания выполняется проводом марки ПТПШ, выполняется проводом марки ПТПШ, который прокладывается по стенам скрыто. Для оповещения о возникновении пожара в котельной устанавливается пожарный извещатель типа ПКИЛ-9. В котельной предусматривается установка приборов громкоговорящей связи типа ПГС.

Типовой проект разработан в соответствии с действующими нормами и правилами и предусматривает мероприятия, обеспечивающие взрывную, взрыво пожарную и [illegible] опасность при эксплуатации

Главный инженер проекта Гусева

Отм. 3.300

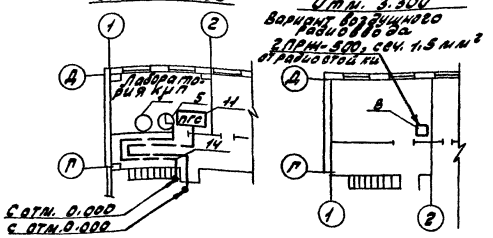

Вариант воздушного радиоввода

Отм. 0.000

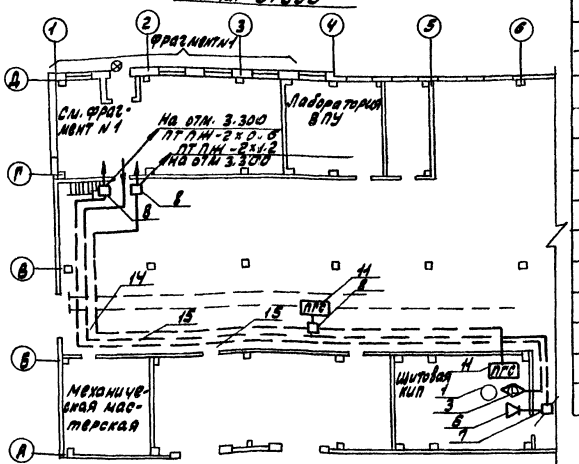

Фрагмент N1

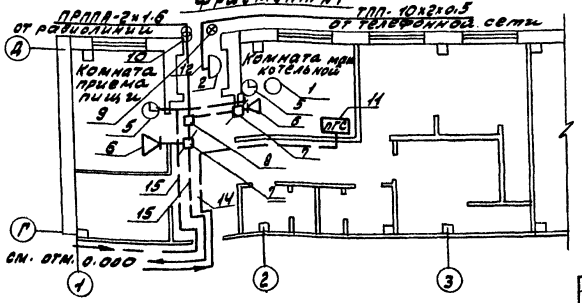

Спецификация

Марка поз.	Обозначение	Наименование	Кол.	Примечание
1		Телефонный аппарат типа ТФ-72Ш-АТС	3	
2		Коробка распределительная типа КРТП-10	1	
3		Электропервичные часы типа ПИЭ2-2РШ-В2У-Р12	1	
4		Блок питания типа БПС-24/1	1	
5		Электровторичные часы типа ВЧЭ-МЗП8-24В-1-ЦЭ2-Х	3	
6		Громкоговоритель абонентский типа „Тайга-304"	3	
7		Коробка ограничительная типа УК-2С	3	
8		Коробка ответвительная типа УК-2/2	6	
9		Панель из гетинакса типа ПКЕ-222-1	1	
10		Абонентский трансформатор ТАП-10	1	
11		Прибор громкоговорящей связи ПГС-0.2	4	
12		Кабель телефонный марки ТПП-10х2х0.5	15	
13		Кабель телефонный марки ТРП-1х2х0.5	100	
14		Провод для радиофикации марки ПТПШ-2х1.2	200	
15		Провод для радиофикации марки ПТПШ-2х0.6	45	
16		Провод для радиофикации марки ПРППА-2х1.6	15	
	Для варианта с воздушным радиовводом			
17		Радиостойка зад. 0.6 типа РС1-1800	1	
18		Изоляторы ТФ-3	5	
19		Проволока стальная ст-4	100 кг	16
20		Проволока стальная, гарь вязочная ø 2.5	0.5	

Дополнительные условные обозначения

- ○ – Телефонный аппарат
- ◷ – Электровторичные часы
- ⊗ – Пожарный извещатель
- ПГС – Прибор громкоговорящей связи

Привязан!

Инв. № подл. | Подпись и дата | Взам. инв. №

ТП 903-1-220.86 -СС			
Полусводовая котельная с 4 котлами КЧМ-4 ДЕ-16-14ГМ для сельского строительства Теплиге-203, резерв - мазут			
	Стадия	Лист	Листов
	Р	1	1
Общие данные План прокладки сетей.	Госстрой СССР ГПИ Горьковский СантехПроект		

ГИП Гусева
Нач. отд. Латышев
Н. контр. Крейлина
Ст. инж. Пятунина

Копировал: Красовская 21057-09

gost.e-ecolog.ru