ТИПОВОЙ ПРОЕКТ

903-1-220.86

ПОЛНОСБОРНАЯ КОТЕЛЬНАЯ С 4 КОТЛАМИ ДЕ-16-14ГМ

ДЛЯ СЕЛЬСКОХОЗЯЙСТВЕННОГО СТРОИТЕЛЬСТВА.
ТОПЛИВО – ГАЗ, РЕЗЕРВ – МАЗУТ.
СИСТЕМА ТЕПЛОСНАБЖЕНИЯ ЗАКРЫТАЯ.

АЛЬБОМ 6

Строительные изделия.

21057-08
ЦЕНА 2-28

				ПРИВЯЗАН:
Инв.N°				

gost.e-ecolog.ru

ЦЕНТРАЛЬНЫЙ ИНСТИТУТ ТИПОВОГО ПРОЕКТИРОВАНИЯ
ГОССТРОЯ СССР

Москва, А-445, Смольная ул., 22

Сдано в печать IV 1986г.

Заказ № 4922 Тираж 300 экз.

ТИПОВОЙ ПРОЕКТ

903-1-220.86

ПОЛНОСБОРНАЯ КОТЕЛЬНАЯ С 4 КОТЛАМИ ДЕ-16-14ГМ

ДЛЯ СЕЛЬСКОХОЗЯЙСТВЕННОГО СТРОИТЕЛЬСТВА. ТОПЛИВО – ГАЗ, РЕЗЕРВ – МАЗУТ. СИСТЕМА ТЕПЛОСНАБЖЕНИЯ ЗАКРЫТАЯ.

СОСТАВ ПРОЕКТА:

№ альбомов	Наименование альбомов
1	Пояснительная записка.
2	Тепломеханические решения
3	Водоподготовка. Газооборудование. Мазутоснабжение.
4 части 1,2,3	Чертежи нетиповых технологических конструкций. Технологическое оборудование.
5	Архитектурные решения. Конструкции железобетонные. Конструкции металлические. Отопление и вентиляция. Внутренний водопровод и канализация.
6	Строительные изделия.
7	Силовое электрооборудование. Электрическое освещение. Связь и сигнализация.
8	Силовое электрооборудование. Схемы управления электродвигателями
9	Задание заводу-изготовителю низковольтных комплектных устройств управления.
10	Автоматизация. Схемы функциональные
11	Автоматизация. Схемы электрические принципиальные.
12	Задание заводу-изготовителю щитов управления
13 части 1,2	Спецификации оборудования.
14 части 1,2,3,4,5	Сметы
15	Ведомости потребности материалов.

ПРИМЕНЕННЫЕ МАТЕРИАЛЫ

Типовой проект 903-2-18 Альбомы 1.1÷1.5; 2.1; 2.2; 3.1; 3.2; 4.3; 4.6; 6.1; 6.3; 7.1÷7.3; 8.1÷8.6; 9.1÷9.3; 10	Установка мазутоснабжения Q=3.25 и 6.5 м³/час с резервуарами 2×100; 2×250(200); 2×500 (400 м³) Поставщик: Казахский филиал ЦИТП г. Алма-Ата.
Типовой проект 704-1-159.83 Альбомы I, II, VI, VII, VIII.	Резервуар стальной горизонтальный цилиндрический для хранения нефтепродуктов емкостью 5 м³ Поставщик: Казахский филиал ЦИТП г. Алма-Ата.
Типовой проект 704-1-52 Альбомы I, III, VII.	Стальной вертикальный цилиндрический резервуар для нефти и нефтепродуктов емкостью 400 м³. Поставщик: Казахский филиал ЦИТП г. Алма-Ата.
Типовой проект 901-4-58.83 Альбомы III, VII, VIII.	Резервуары для воды прямоугольные железобетонные сборные емкостью от 100 до 250 м³ Поставщик: Тбилисский филиал ЦИТП.
Типовой проект 901-4-63.83 Альбомы I, II, V, VI.	Резервуары для воды прямоугольные железобетонные сборные емкостью от 12000 до 20000 м. Поставщик: Тбилисский филиал ЦИТП.
Типовой проект 902-2-339 Альбомы I, II, VI, IV.	Очистные сооружения замазученных дождевых сточных вод производительностью 10 л/сек для установок мазутоснабжения котельных. Поставщик: ЦИТП г. Москва
Типовой проект 907-2-25.84 Альбомы I, II, III.	Труба дымовая металлическая H=45м, Д=1.8м для котельных установок с установкой экономайзеров контактного типа. Поставщик: ЦИТП г. Москва.

АЛЬБОМ 6

Утвержден Минсельхозом СССР
приказ № 60-3Г от 7.09.85г.
и введен в действие
ГПИ Горьковский Сантехпроект
приказ №5 от 9.01.86г.

Разработан
Государственным проектным институтом
Горьковский Сантехпроект
Главстройпроекта
Госстроя СССР

Главный инженер Ю.Л.Фаллеев
Главный инженер проекта Т.Г.Гусева

Привязан:

Инв. №

21057-08 2

Содержание альбома (начало)

Обозначение	Наименование	Стр.	Примечание
	Содержание альбома	2,3	
ТП 903-1- -КЖИ-ТУ	Технические условия	4,5	
-У1	Узлы установки закладных изделий в колоннах	6	
-1.0100	Колонна 1К60.3-4-1	7	
-1.0200	Колонна 1К60.3-4-2	8	
-1.0300	Колонна 1К60.3-3-3; 1К60.3-4-3	9	
-1.0400	Колонна 2К69.4-2-1	10	
-1.0600	Колонна 1К63.3-2-1	11	
-1.0700	Колонны 1К36.3-2-1; 1К42.3-2-1	12	
-2.0100	Балка 3БСО12-4Вр^{II}а; 3БСО12-5Вр^{II}а	13	
-3.0100	Плита 1ПГ-5А^{IV}Та; 1ПВ7-5А^{IV}Та; 1ПВ10-5А^{IV}Та	14	
-3.0200	Плита 2ПГ-3А^{IV}Та; 2ПВ7-3А^{IV}Та	15	
-3.0300	Плита ПК60.15-8АтУТ-а-1; ПК60.15-8АтУТ-а-2	16	
-4.0100	Стеновая панель ПСД60.12.20-П-1; ПСД60.12.25-П-1; ПСД60.12.30-П-1; ПСД60.12.40-П-1	17	
-4.0200	Стеновая панель ПСД60.6.20-П-1; ПСД60.6.25-П-1; ПСД60.6.30-П-1; ПСД60.6.40-П-1	18	
-4.0300	Стеновая панель ПСД60.9.20-П-1; ПСД60.9.25-П-1; ПСД60.9.30-П-1; ПСД60.9.40-П-1	19	
-4.0400	Стеновая панель ПСД12.12.20-П-1; ПСД12.12.25-П-1; ПСД12.12.30-П-1; ПСД12.12.40-П-1	20	
-4.0500	Стеновая панель ПСД6.12.20-П-1; ПСД6.12.25-П-1; ПСД6.12.30-П-1; ПСД6.12.40-П-1	21	
-4.0600	Стеновая панель ПСД60.12.20-П-2; ПСД60.12.25-П-2; ПСД60.12.30-П-2; ПСД60.12.40-П-2	22	
ТП 903-1- -КЖИ-4.0700	Стеновая панель ПСД30.12.20-П-1; ПСД30.12.25-П-1; ПСД30.12.30-П-1; ПСД30.12.40-П-1	23	
-4.0800	Стеновая панель ПСД18.30.20-П-1; ПСД18.30.25-П-1; ПСД18.30.30-П-1	24	
-4.0900	Стеновая панель ПСД60.6.20-П-У-1; ПСД60.6.25-П-У-1; ПСД60.6.30-П-У-1	25	
-4.1000	Стеновая панель ПСД15.12.20-П-У-1; ПСД15.12.25-П-У-1; ПСД15.12.30-П-У-1	26	
-4.1100	Стеновая панель ПСД24.30.20-П-1; ПСД24.30.25-П-1; ПСД24.30.30-П-1	27	
-4.1200	Стеновая панель ПСД6.30.20-П-1; ПСД6.30.25-П-1; ПСД6.30.30-П-1	28	
-4.1300	Стеновая панель 1ПСД6.33.20-ПП-С-1; 1ПСД6.33.25-ПП-С-1; 1ПСД6.33.30-ПП-С-1; 1ПСД6.33.40-ПП-С-1	29	
-4.1400	Стеновая панель 1ПСД6.33.20-ПП-С-2; 1ПСД6.33.25-ПП-С-2; 1ПСД6.33.30-ПП-С-2; 1ПСД6.33.40-ПП-С-2	30	
-4.1500	Стеновая панель ПСД60.12.20-П-3; ПСД60.12.25-П-3; ПСД60.12.30-П-3; ПСД60.12.40-П-3	31	
-5.0100	Панель перегородки ПГ60.12-1-Т-1; ПГ60.12-1-Т-2	32	
-5.0200	Панель перегородки ПГ60.6-1-Т-1	33	
-5.0300	Панель перегородки ПГ10; ПГ11; ПГ12	34	
-5.0400	Панель перегородки ПГ13; ПГ14	35	
-5.0500	Панель перегородки ПГ01÷ПГ04	36	
-6.0100	Лоток канала Лу4-8Нв; Л4д-8а	37	
-5.0510	Каркас К1÷К4	38	
-8.0100	Каркас плоский КР2	39	
-8.0200	Каркас плоский КР3	39	
-8.0300	Каркас плоский КР1	40	

Типовой проект 903-1-220.86 Альбом VI

Инв.№ подл. | Подп. и дата | Взам.инв.№

Содержание альбома (окончание)

Обозначение	Наименование	Стр.	Примечание
ТП 903-1-220.86 -КЖИ-8.0400	Каркас плоский КР4; КР5	40	
-9.0100	Сетка арматурная С1	41	
-9.0200	Сетка арматурная С2	41	
-5.0310	Сетка арматурная С3÷С7	42	
-1.0110	Изделие закладное МН1	43	
-2.0110	Изделие закладное МН2	43	
-10.0100	Изделие закладное МН3	44	
-10.0200	Изделие закладное МН4	44	
-10.0300	Изделие закладное МН5	45	
-10.0400	Изделие закладное МН6	45	
-10.0500	Изделие закладное МН7	46	
-10.0600	Изделие закладное МН8	46	
-10.0700	Изделие закладное МН9	47	
-10.0800	Изделие закладное МН10	47	
-10.0900	Изделие закладное МН11	48	
-5.0320	Изделие закладное МН12÷МН14	48	
-1.0310	Изделие закладное МН15	49	
-5.0210	Изделие закладное МН16	49	
-11.0100	Изделие соединительное МС1	50	
-11.0200	Изделие соединительное МС2	50	
-11.0300	Изделие соединительное МС3	51	
-11.0400	Изделие соединительное МС4	51	
-11.0500	Изделие соединительное МС5	52	
-11.0600	Изделие соединительное МС6	52	
-11.0700	Изделие соединительное МС7	53	
-11.0800	Изделие соединительное МС8	53	
-12.0100	Рама металлическая РМ1, РМ1*	54	
-7.0210	Рама металлическая РМ2	54	
-13.0100	Решетка Р1, Р1*	55	

Обозначение	Наименование	Стр.	Примечание
ТП 903-1-220.86-КЖИ-14.0100	Стойка С71	56	
-14.0200	Стойка С72	56	
-7.0100	Щит деревянный ЩД1	57	
-7.0220	Щит покрытия Щ1	57	
-7.0220	Щит деревянный ЩД2	58	
-7.0300	Щит деревянный ЩД3	58	

1. Изготовление сборных железобетонных изделий должно производиться в соответствии с требованиями ГОСТ 13015.1-81 - правила приемки; ГОСТ 13015.2-81 - правила маркировки; ГОСТ 13015.3-81 (СТ СЭВ 1363-78) - - документ о качестве „Конструкции и изделия бетонные и железобетонные сборные", ГОСТ 14098-68 „Соединения сварные арматуры железобетонных изделий и конструкций. Контактная и ванная сварка. Основные типы и конструктивные элементы; ГОСТ 10922-75„ Арматурные изделия и закладные детали сварные для железобетонных конструкций."

2. При изготовлении конструкций должен быть обеспечен систематический пооперационный контроль за качеством бетона, арматуры, сварных соединений и т.п. согласно ГОСТ 8829-77 „Конструкции и изделия железобетонные сборные. Методы оценки и испытании прочности, жесткости и трещиностойкости."

3. Все сборные железобетонные конструкции изготовлять по указаниям соответствующих серий с установкой дополнительных закладных элементов по данному альбому.

4. Стеновые панели приняты по сериям 1.832.1-9 и 1.832.1-10 двухслойными; конструкционно-теплоизолирующий слой из керамзитобетона М50 с объемным весом $\gamma_0 = 1400$ кг/м^3, внутренний изолирующий слой из керамзитобетона М200 с объемным весом $\gamma_0 = 1800$ кг/м^3 толщиной 50 мм (возможен вариант изолирующего слоя из цементно песчаного раствора М100 с объемным весом $\gamma_0 = 1800$ кг/м^3 толщиной 20 мм.)

5. Закладные изделия стеновых панелей должны быть защищены от коррозии цинковым покрытием толщиной 60 мкм; в соответствии со СНиП II-23-76„ Защита строительных конструкций и сооружений от коррозии".

ГИП	Гусева		ТП 903-1-220.86	-КЖН-ТУ	
Нач. отд.	Морунов				
Н. контр.	Логорельский		Технические условия	Стадия	Лист	Листов
Гл. спец.	Марков			Р	1	2
Вед. инж.	Куриникова			Госстрой СССР ГПИ Горьковский Сантехпроект		
Ст. инж.	Сенягина					
Инженер	Коробина					

Альбом VII

1. Плоские каркасы и сетки изготовлять с помощью контактной точечной сварки по ГОСТ 14098-68. Точечную сварку производить во всех местах пересечения стержней каркасов и сеток.
2. Приварку анкеров к пластинам втавр выполнять дуговой сваркой под слоем флюса на сварочных автоматах.
3. Приварку анкеров к пластинам или уголкам внахлестку выполнять контактной рельефно-точечной или ручной дуговой сваркой.
4. Сварку проката между собой и арматуры выполнять электродами типа Э42 по ГОСТ 9467-75 $h_w = 4$мм кроме оговоренных
5. Сварку следует производить в соответствии с ГОСТ 19292-73 „Соединения сварные элементов закладных деталей сборных железобетонных конструкций. Контактная и автоматическая сварка плавлением. Основные типы и конструктивные элементы." и СН 393-78 „Инструкцией по сварке соединений арматуры и закладных деталей железобетонных конструкций."
6. Изделия должны отвечать требованиям ГОСТ 10922-75 „Арматурные изделия и закладные детали сварные для железобетонных конструкций. Технические требования и методы испытаний."
7. Материал арматурных изделий и анкеров закладных и соединительных изделий - горячекатаная арматурная сталь
   класса А I марки Вст3кп2 по ГОСТ 380-71*
   класса А II марки Вст5пс2 ль ГОСТ 380-71*
   класса А III марки 35ГС по ГОСТ 5781-82*
   класса Вр I по ГОСТ 6727-80
   для расчетной температуры $t° \geq -30°$,
   класса А I марки Вст3сп2 по ГОСТ 380-71*
   класса А II марки Вст5пс2 по ГОСТ 380-71*
   класса А III марки 35ГС по ГОСТ 5781-82*
   класса Вр I по ГОСТ 6727-80.
   для расчетной температуры $-40° \leq t° < -30°$
8. Материал проката закладных и соединительных изделий - углеродистая сталь марки Вст3кп2 по ГОСТ 380-71* для расчетной температуры $t° \geq -30°$ для Вст3пс6 по ГОСТ 380-71* для расчетной температуры $-40° \leq t° < -30°$
9. Материал монтажных петель - горячекатаная арматурная сталь класса А-I марки Вст3сп2.

Инв. № подл. | Подп. и дата | Взам. инв. №

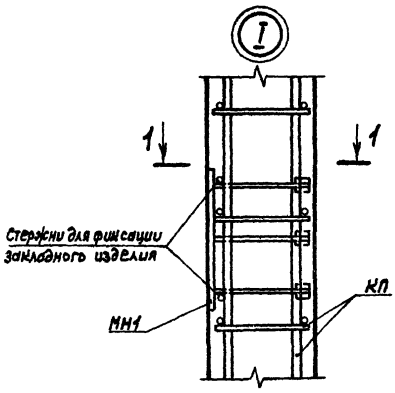

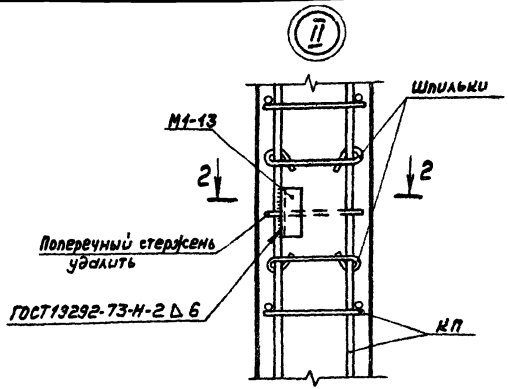

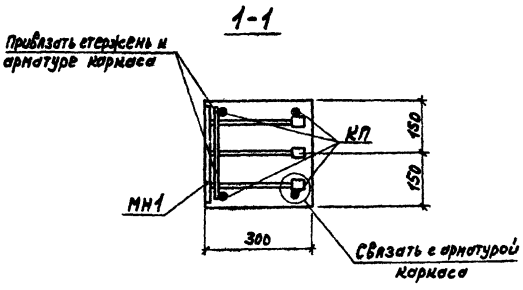

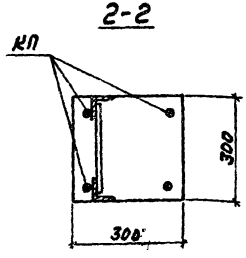

Количество продольных стержней в сеч. 1-1; 2-2 показано условно.

ГИП	Гусева		ТП 903-1-220.86 -КЖСИ-У1		
Нач.отд.	Морунов		Узлы установки закладных изделий в колоннах	Стадия	Масса	Масштаб
Н.контр.	Погорельский			Р	–	1:10
Гл.спец.	Марнов			Лист	Листов 1
Ст.инж.	Семягина			Госстрой СССР ГПИ Горьковский Сантехпроект	
Инженер	Кривошина				

Альбом VI

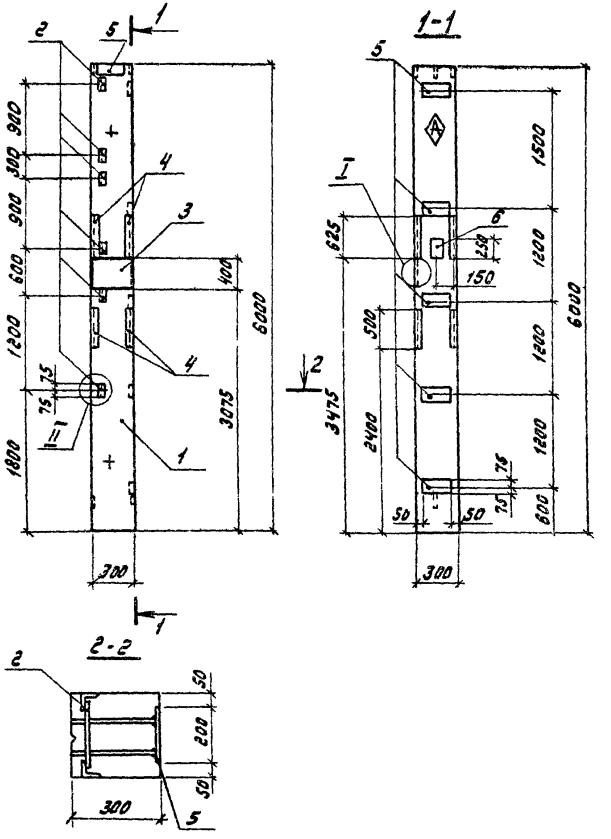

Знак ориентации нанести нестираемой краской

Ведомость расхода стали на дополнительные закладные изделия на элемент, кг

Марка элемента	Изделия закладные																Общий расход
	Арматура класса							Всего	Прокат марки							Всего	
	A-I	A-III							В Ст 3								
	ГОСТ 5781-82*								ГОСТ 8509-72*			ГОСТ 19903-74*					
	ф6	ф8	ф10	ф12	ф14	ф22	Итого		63×5	63×6	Итого	δ=6	δ=8	δ=10	Итого		
1К 60.3-4-1	0.24	4.40	4.8	1.44	5.9	4.4	20.94	21.18	8.6	25.7	34.3	1.8	11.3	18.9	32.5	66.8	87.98

Формат	Зона	Поз.	Обозначение	Наименование	Кол.	Примечание
				Документация		
А3			ТП 903-1-220.86 -КЖИ-ТУ	Технические условия		
А3			-У1	Узлы установки закладных изделий в колоннах		
				Сборочные единицы		
		1	1.823.1-2.1 180-29	Колонна 1К 60.3-4	1	
				Изделия закладные		
		2	1.400-6/76 вып.1	М1-13	6	
А4		3	ТП 903-1- -КЖИ-10110	МН1	2	
		4	3.400-6/76	МН4-29	4.5	п.м
		5	3.400-6/76	МН 1-20	6	
		6	1.400-15.81.120-64	МН 115-5	1	

ГИП	Гусева		ТП 903-1-220.86 -КЖИ-1.0100
Нач.отд.	Марунов		Колонна 1К 60.3-4-1
Н.контр.	Погорельский		
Гл.спец.	Марков		
Вед.инж.	Куликова		
Ст.инж.	Семагина		
Инженер	Кривдина		

Стадия	Масса	Масштаб
Р	1.35т	—
Лист	Листов 1	

Госстрой СССР ГПИ Горьковский Сантехпроект

Инв.№ подл. | Подпись и дата | Взам.инв.№

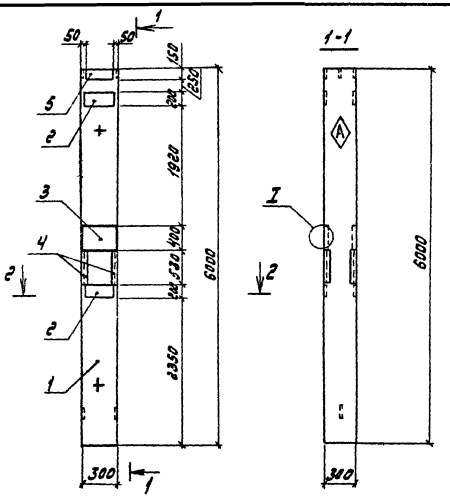

Ведомость расхода стали на дополнительные закладные изделия на элемент, кг

Марка элемента	Изделия закладные														Общий расход
	Арматура класса							Всего	Прокат марки					Всего	
	A-I	A-III							В Ст3						
	ГОСТ 5781-82*								ГОСТ 8509-72	ГОСТ 19903-74*					
	ф6	ф8	ф10	ф12	ф14	ф22	Итого		L63×6	Итого	-6=8	-6=10	Итого		
1К 60.3-4-2	0.24	2.0	1.6	5.6	5.94	4.32	18.46	19.7	12.6	12.6	3.8	37.3	41.1	53.7	73.40

Формат	Зона	Поз.	Обозначение	Наименование	Кол.	Примечание
				Документация		
А3			ТП 903-1-220.86 -КЖН-ТУ	Технические условия		
А3			-У1	Узлы установки закладных изделий в колоннах		
				Сборочные единицы		
		1	1.823.1-2.1, 100-29	Колонна 1К60.3-4	1	
				Изделия закладные		
		2	1.400-6/76 Вып.1	МН 1-12	4	
А4		3	ТП 903-1- -КЖН-1.0110	МН 1	2	
		4	3.400-6/76	МН 4-29	2.2	п.м
		5	3.400-6/76	МН 1-20	2	

А — Знак ориентации нанести нестираемой краской

ГИП	Гусева		
Нач.отд.	Морунов		
Н. контр.	Погорельский		
Гл. спец.	Марков		
Ведущ. инж.	Куренкова		
Ст. инж.	Сенявина		
Инженер	Кривцина		

ТП 903-1-220.86 -КЖН-1.0200

Колонна 1К60.3-4-2

Стадия	Масса	Масштаб
Р	1.35т	—
Лист	Листов 1	

Госстрой СССР ГПИ Горьковский Сантехпроект

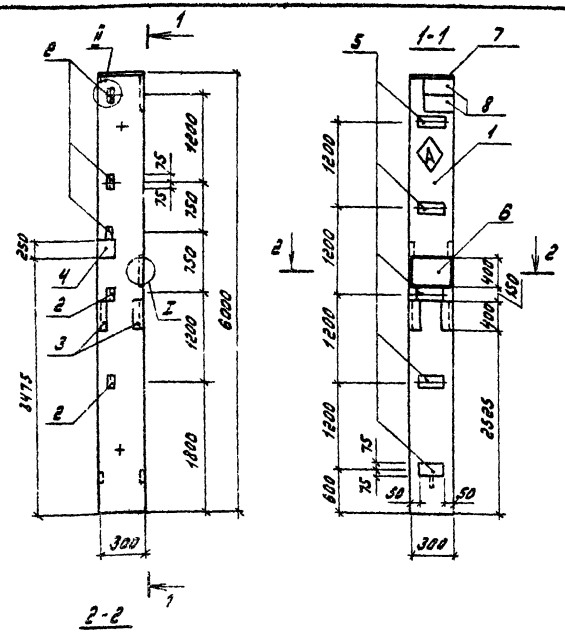

Ⓐ Знак ориентации нанести несмываемой краской.

Ведомость расхода стали на дополнительные закладные изделия на элемент, кг

Марка элемента	Изделия закладные																	Общий расход
	Арматура класса								Всего	Прокат марки							Всего	
	А-I		А-III							В Ст 3								
	ГОСТ 5781-82*									ГОСТ 19903-74*				ГОСТ 8509-72*				
	ф6	Итого	ф8	ф10	ф12	ф14	ф22	Итого		-δ=6	-δ=8	-δ=10	-δ=14	L63×5	L63×6	Итого		
1К 60.3-3-3 1К 60.3-4-3	0.12	0.12	2.34	5.4	1.2	4.5	2.2	15.64	15.76	3.6	18.9	9.42	11.0	7.2	9.2	16.4	59.32	75.08

Формат	Зона	Поз.	Обозначение	Наименование	Кол на исполн. ТП 903-1-		-КЖН-1.0300	Примечание
					—	01		
				Документация				
А3			ТП 903-1-220.86 -КЖН-ТУ	Технические условия				
А3			-У1	Узлы установки закладных изделий в колоннах				
				Сборочные единицы				
		1	1.823.1-2.1 100-28	Колонна 1К 60.3-3	1			
			1.823.1-2.1 100-29	Колонна 1К 60.3-4		1		
				Изделия закладные				
		2	1.400-6/76 вып.1	М1-13	5	5		
		3	3.400-6/76	МН 4-29	1.6	16		п м.
		4	1.400-15.81.120-64	МН 115-5	2	2		
		5	3.400-6/76	МН 1-20	5	5		
А4		6	ТП 903-1- -КЖН-1.0110	МН 1	1	1		
		7	-1.0310	МН 15	1	1		
		8	1.400-15.81.130-34	МН 122-5	2	2		

Обозначение	Марка	Масса, т
ТП 903-1-220.86 -КЖН-1.0300	1К 60.3-3-3	1.35
-01	1К 60.3-4-3	1.35

ГИП	Гусева	
Нач.отд.	Морунов	
Н.контр.	Погорельский	
Гл.спец.	Марков	
Вед.инж.	Курникова	
Ст.инж.	Сенягина	
Инженер	Кривдина	

ТП 903-1-220.86 -КЖН-1.0300

Колонна (1К 60.3-3-3; 1К 60.3-4-3)

Стадия	Масса	Масштаб
Р	См. табл.	—

Лист | Листов 1

Госстрой СССР ГПИ Горьковский Сантехпроект

Инв.№ подл. | Подпись и дата | Взам.инв.№

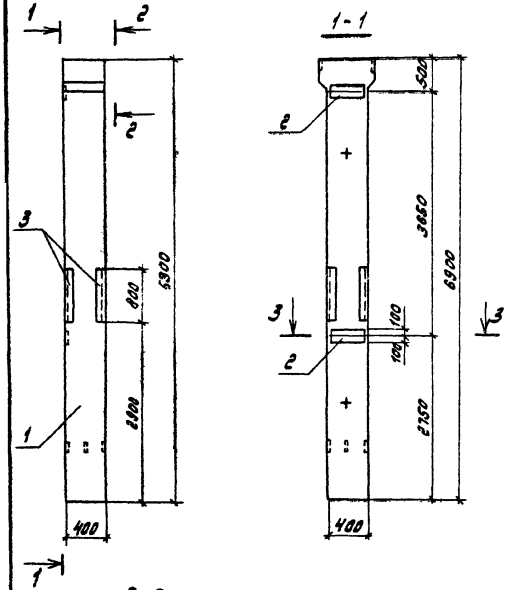

А Знак ориентации нанести несмываемой краской

Ведомость расхода стали на дополнительные закладные изделия на элемент, кг

Марка элемента	Изделия закладные										Общий расход
	Арматура класса			Всего	Прокат марки					Всего	
	А-II				В Ст3						
	ГОСТ 5781-82*				ГОСТ 19903-74*			ГОСТ 8509-72*			
	ф8	ф12			δ=10		Итого	L63×6	Итого		
2К 69.4-2-1	2,9	2,8		5,7	9,2		9,2	18,3	18,3	27,5	33,2

Формат	Зона	Поз.	Обозначение	Наименование	Кол.	Примечание
				Документация		
			ТП 903-1-220.86-КЖН-ТУ	Технические условия	X	
				Сборочные единицы		
		1	1.823.1-2.1 200-37	Колонна 2К 69.4-2	1	
				Изделия закладные		
		2	1.400-6/76 Вып.1	М 1-12	2	
		3	3.400-6/76	МН 4-29	3,2	П.М.

ГИП	Гусева		
Нач.отд.	Морунов		
Н.контр.	Погорельский		
Гл.спец.	Маркова		
Вед.инж.	Курникова		
Ст.инж.	Семягина		
Инженер	Кривошея		

ТП 903-1-220.86 -КЖН-1.0400

Колонна 2К 69.4-2-1

Стадия	Масса	Масштаб
Р	2,87	—
Лист	Листов 1	

Госстрой СССР ГПИ Горьковский Сантехпроект

Альбом VI

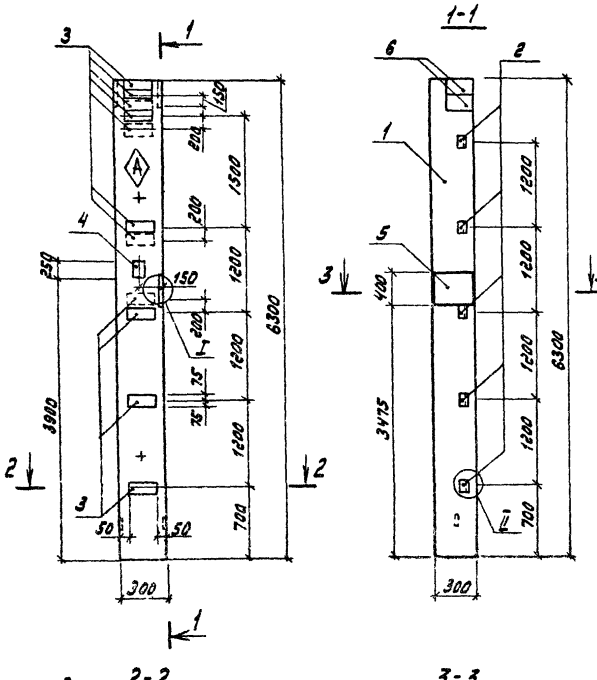

Ведомость расхода стали на дополнительные закладные изделия на элемент, кг

Марка элемента	Изделия закладные																Общий расход
	Арматура класса								Всего	Прокат марки						Всего	
	A-I		A-III							В Ст3							
	ГОСТ 5781-82*									ГОСТ 19903-74*				ГОСТ 8509-72			
	ф6	Итого	ф8	ф10	ф12	ф14	ф22	Итого		-δ=6	-δ=8	-δ=10	Итого	L63×5	Итого		
1К 63.3-2-1	0,24	0,24	0,4	11 6	1.44	5.94	4,32	23.7	23,94	1.8	38.5	18.9	59.2	8.64	8.64	62.84	91.8

Формат	Зона	Поз.	Обозначение	Наименование	Кол.	Примечание
				Документация		
А3			ТП 903-1-220.86-КЖН-ТУ	Технические условия		
А3			-У1	Узлы установки закладных изделий в колонне		
				Сборочные единицы		
		1	1.823.1-2.1 100-30	Колонна 1К63.3-2	1	
				Изделия закладные		
		2	1.400-6/76 Вып.1	М1-13	5	
		3	3.400-6/76	МН1-20	11	
		4	1.400-15.81.120-64	МН115-5	1	
А4		5	ТП 903-1- -КЖН-1.0110	МН1	2	
		6	1.400-15.81.130-34	МН122-5	4	

ГИП	Гусева	
Нач. отд.	Марчков	
Н. контр.	Загорельский	
Гл. спец.	Маяков	
Ст. инж.	Семягина	
Инженер	Кривдина	

ТП 903-1-220.86 -КЖН-1.0600

Колонна 1К 63.3-2-1

Стадия	Масса	Масштаб
Р	1.42	—
Лист	Листов 1	

Госстрой СССР ГПИ Горьковский Сантехпроект

Знак ориентации наносить несмываемой краской

Рис. 1

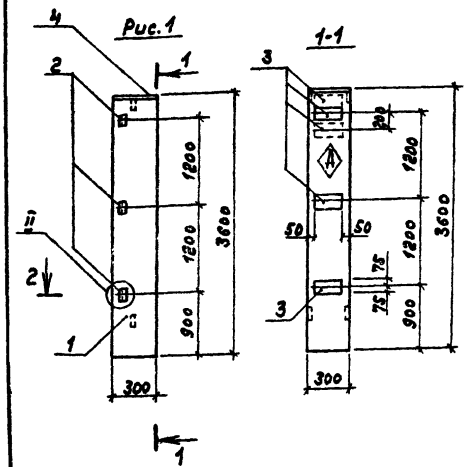

Рис. 2

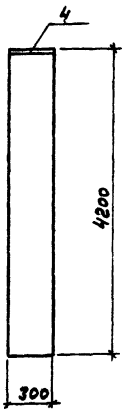

Ведомость расхода стали на дополнительные закладные изделия на элемент, кг.

Марка элемента	Изделия закладные											Общий расход
	Арматура класса А-III ГОСТ 5781-82*				Всего	Прокат марки Вст3 ГОСТ 8509-72*			ГОСТ 19903-74*			Всего	
	ф10	ф12	ф14	Итого		L63×5		Итого	-δ=8	-δ=14	Итого		
1К 36.3-2-1	4,0	0,72	1,5	6,22	6,22	4,32		4,32	3,4	11,1	20,5	24,82	31,1
1К 42.3-2-1			1,2		1,2					11,1	11,1	11,1	12,3

Формат	Зона	Поз.	Обозначение	Наименование	Кол.	Кол. 01	Примечание
				Документация			
А3			ТП 903-1-220.86 - КЖИ-ТУ	Технические условия			
А3			- У1	Узлы установки закладных изделий в колоннах			
				Сборочные единицы			
		1	1.823.1-2.1 100-08	Колонна 1К 36.3-2	1		
				Колонна 1К 42.3-2		1	
				Изделия закладные			
		2	1.400-6)76 Вып.1	М1-13	3		
		3	3.400-6/76	МИ1-20	8		
А4		4	ТП 903-1- -КЖИ-1.0310	МН 15	1	1	

◈ Знак ориентации нанести несмываемой краской

Обозначение	Марка	Рис.		Масса кг
ТП 903-1-220.86 -КЖИ-1.0700	1К36.3-2-1	1		
-01	1К42.3-2-1	2		950

ГИП	Гусева		
Нач.отд	Морунов		
Н.контр.	Погорельский		
Гл.спец.	Марков		
Ст.инж.	Сенягина		
Инженер	Кривдина		

ТП 903-1-220.86 -КЖИ-1.0700

Колонны (1К 36.3-2-1; 1К 42.3-2-1)

Стадия	Масса	Масштаб
Р	см. табл.	—
Лист	Листов 1	

Госстрой СССР ГПИ Горьковский Сантехпроект

Копир. 21057-08 13

Альбом VI

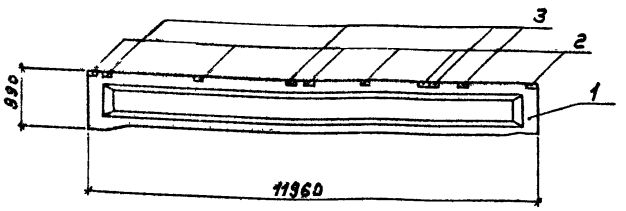

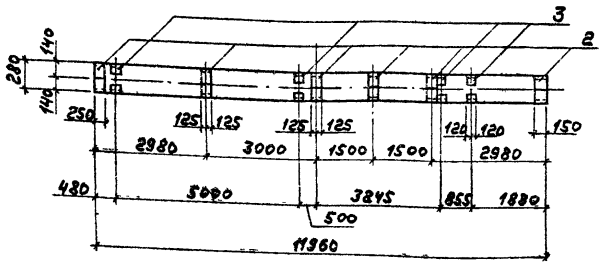

Ведомость расхода стали на дополнительные закладные изделия на элемент, кг

Марка элемента	Изделия закладные								Общий расход
	Арматура класса А III ГОСТ 5781-82*				Прокат марки Вст3кп2 ГОСТ 8510-72*				
	ф8	ф10		Итого	L100×70×8	L140×90×8		Итого	
3БС012-4 Вр IIа; 3БС012-5 Вр IIа	1,6	4,1		5,7	20,8	42,4		63,2	68,9

Формат	Зона	Поз.	Обозначение	Наименование	Кол. на исполн. ТП 903-1- -КЖИ-2.0100				Примечание
					—	01			
				Сборочные единицы					
		1	1.4621-1/81.01-3-33	Балка 3БС012-4 Вр II	1				
			-44	Балка 3БС012-5 Вр II		1			
АУ		2	ТП 903-1-220.86 -КЖИ-2.0110	Изделие закладное МН2	6	6			
		3	1.400-6/76	Изделие закладное М4-22-2	4	4			

Обозначение	Марка	Масса
ТП 903-1-220.86 -КЖИ-2.0100	3БС012-4 Вр IIа	4,50
-01	3БС012-5 Вр IIа	4,50

ГИП	Гусева	
Нач. отд.	Морунов	
Н. контр.	Погорельский	
Гл. спец.	Марков	
Вед. инж.	Курникова	
Инженер	Кривдина	

ТП 903-1-220.86 -КЖИ-2.0100

Балка (3БС012-4 Вр IIа 3БС012-5 Вр IIа)

Стадия	Масса	Масштаб
Р	см. табл.	—

Лист | Листов 1

Госстрой СССР ГПИ Горьковский Сантехпроект

Инв. № подл. | Подп. и дата | Взам. инв. №

Ведомость расхода стали на дополнительные закладные изделия на элемент, кг

Марка элемента	Изделия закладные										Общий расход
	Арматура класса				Прокат марки						
	А III				ВСТ3 КП2						
	ГОСТ 5781-82*				ГОСТ 8509-72*			ГОСТ 103-76*			
	ф10			Итого	70×6		Итого	-δ=8		Итого	
1ПГ-5А IV Та 1ПВ7-5А IV Та 1ПВ10-5А IV Та	2,4			2,4	2,4		2,4	3.92		3,92	8,72

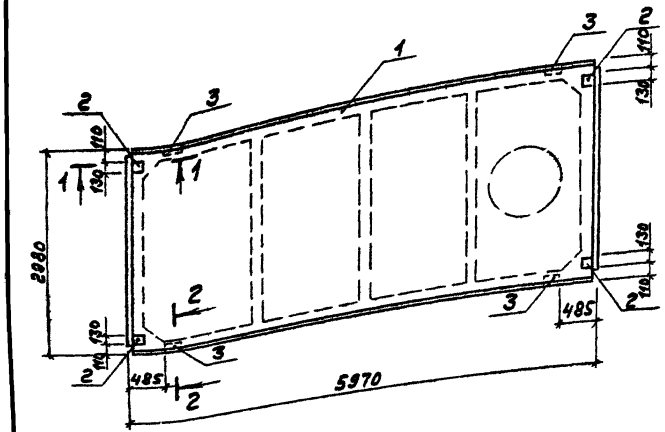

1-1

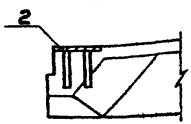

2-2

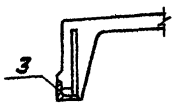

Формат	Зона	Поз.	Обозначение	Наименование	Кол. на исполн. ТП 903-1- -КЖИ-3.0100				Примечание
					–	01	02		
				Сборочные единицы					
		1	1.865.1-4/80.01-10000-04	Плита 1ПГ-5А IV Т	1				
			1.865.1-4/80.01-20000-13	Плита 1ПВ7-5А IV Т		1			
			-22	Плита 1ПВ10-5А IV Т			1		
		2	1.865.1-4/80.02-00120	Изделие закладное М6	4	4	4		
		3	1.865.1-4/80.02-00130	Изделие закладное М7	4	4	4		

Обозначение	Марка	Масса ед, т
ТП 903-1-220.86 -КЖИ-3.0100	1ПГ-5А IV Та	2,25
-01	1ПВ7-5А IV Та	2,85
-02	1ПВ10-5А IV Та	2,80

ГИП	Гусева	
Нач.отд.	Морунов	
Н.контр.	Погорельский	
Гл.спец.	Марков	
Вед.инж.	Курникова	
Инженер	Кривдина	

ТП 903-1-220.86 -КЖИ-3.0100

Плита (1ПГ-5А IV Та; 1ПВ7-5А IV Та; 1ПВ10-5А IV Та)

Стадия	Масса	Масштаб
Р	см. табл.	1:50

Лист | Листов 1

Госстрой СССР ГПИ Горьковский Сантехпроект

Альбом VI

Ведомость расхода стали на дополнительные закладные изделия на элемент, кг.

Марка элемента	Изделия закладные										Общий расход
	Арматура класса				Прокат марки						
	А III				ВСТ3 КП2						
	ГОСТ 5781-82*				ГОСТ 8509-72*			ГОСТ 103-76*			
	ф10			Итого	70×6		Итого	-б=8		Итого	
2ПГ-3А IV Та 2ПВ7-3А IV Та	1,0			1,0	2,4		2,4	0,32		0,32	3,72

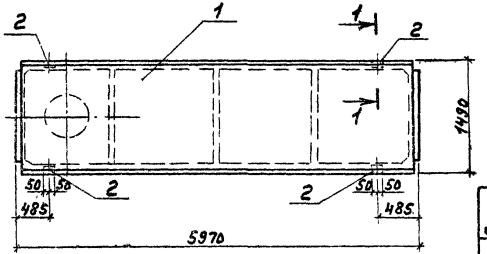

1-1

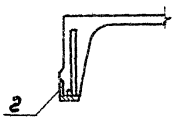

Формат	Зона	Поз.	Обозначение	Наименование	Кол. на исполн. ТП 903-1- -КЖИ-3.0200				Примечание
					—	01			
				Сборочные единицы					
		1	1.865.1-4/80.03-10000-02	Плита 2ПГ-3А IV Т	1				
			1.865.1-4/80.03-20000-09	Плита 2ПВ7-3А IV Т		1			
		2	1.865.1-4/80.02-00130	Изделие закладное М7	4	4			

Обозначение	Марка	Масса ед, т
ТП 903-1-220.86 -КЖИ-3.0200	2ПГ-3А IV Т	1,23
-01	2ПВ7-3А IV Т	1,45

ГИП	Гусева	
Нач. отд.	Морунов	
Н. контр.	Погорельский	
Гл. спец.	Марков	
Зед. инж.	Курникова	
Инженер	Крыдина	

ТП 903-1-220.86 -КЖИ-3.0200

Плита (2ПГ-3А IV Та; 2ПВ7-3А IV Та)

Стадия	Масса	Масштаб
Р	см. табл.	1:50
Лист	Листов 1	

Госстрой СССР ГПИ Горьковский Сантехпроект

Инв. № подл. | Подп. и дата | Взам. инв. №

21057-08 16

Рис.1

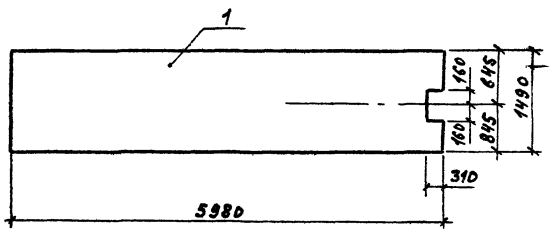

Рис.2

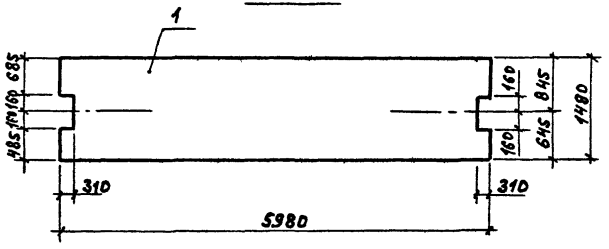

Формат	Зона	Поз.	Обозначение	Наименование	Кол. на испол.			Примечание
						01		
				Сборочные единицы				
		1	1.141-1.63 200-01	Плита ПК60.15-8АтVТ-а	1	1		

Плиты ПК60.15-8АтVТ-а-1; ПК60.15-8АтVТ-а-2 отличаются от типовой плиты по серии 1.141-1 вып. 63 только выемом.

Обозначение	Марка	Рис.	Масса ед., т
ТП 903-1-220.86 -КЖИ-3.0300	ПК60.15-8АтVТ-а-1	1	2.8
-01	ПК60.15-8АтVТ-а-2	2	2.8

ГИП	Гусева	
Нач.отд.	Корунов	
Н.контр.	Погорельский	
Гл.спец.	Марков	
Вед.инж.	Курников	
Инженер	Кривошина	

ТП 903-1-220.86 -КЖИ-3.0300

Плита ПК60.15-8АтVТ-а-1; ПК60.15-8АтVТ-а-2

Стадия	Масса	Масштаб
Р	см. табл.	1:50
Лист	Листов 1	

Госстрой СССР ГПИ Горьковский Сантехпроект

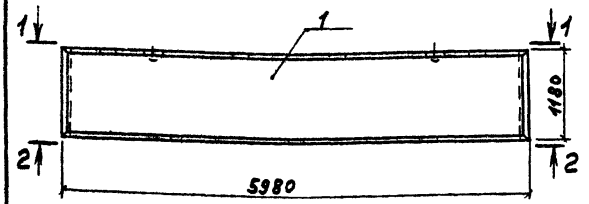



Ведомость расхода стали на дополнительные закладные изделия на элемент, кг.

Марка элемента	Изделия закладные						Общий расход
	Арматура класса А-III ГОСТ 5781-82*			Прокат марки В ст.3 ГОСТ 19903-74*			
	ф10		Итого	-б=8		Итого	
ПСД60.12.20-П-1 ПСД60.12.25-П-1 ПСД60.12.30-П-1 ПСД60.12.40-П-1	2,8		2,8	9,1		9,1	11,9

1-1

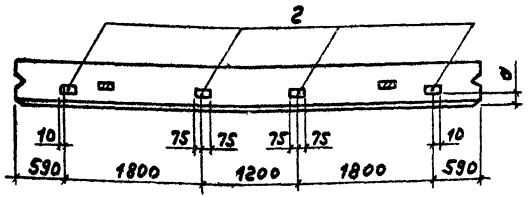

2-2

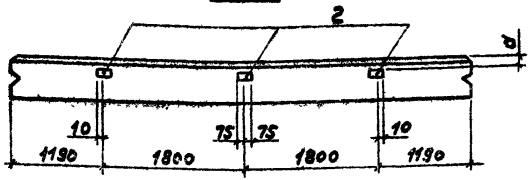

Формат	Зона	Поз.	Обозначение	Наименование	Кол. на исполн. ТП 903-1- -КЖИ-4.0100 —	01	02	03	Примечание
				Документация					
А3			ТП 903-1-220.86 -КЖИ-ТУ	Технические условия	X	X	X	X	
				Сборочные единицы					
				Стеновая панель					
		1	1.832.1-9.1.0010000-02	ПСД 60.12.20-П	1				
			-06	ПСД 60.12.25-П		1			
			-10	ПСД 60.12.30-П			1		
			-14	ПСД 60.12.40-П				1	
		2	1.832.1-9.2.0012000	Изделие закладное М1	7	7	7	7	

Обозначение	Марка	Размеры мм. а	б	Масса ед, т
ТП 903-1-220.86 -КЖИ-4.0100	ПСД 60.12.20-П-1	60	200	2,3
-01	ПСД 60.12.25-П-1	60	250	2,7
-02	ПСД 60.12.30-П-1	120	300	3,15
-03	ПСД 60.12.40-П-1	120	400	4,05

ГИП	Гусева	
Нач.отд.	Марунов	
н.контр.	Погорельский	
Гл.спец.	Марков	
Вед.инж.	Курникова	
Ст.инж.	Сенягина	
Инженер	Кривдина	

ТП 903-1-220.86 -КЖИ-4.0100

Стеновая панель (ПСД60.12.20-П-1; ПСД60.12.25-П-1; ПСД60.12.30-П-1; ПСД60.12.40-П-1)

Стадия	Масса	Масштаб
Р	см. табл.	—

Лист | Листов 1

Госстрой СССР ГПИ Горьковский Сантехпроект

Инв.№ подл. | Подп. и дата | Взам.инв.№

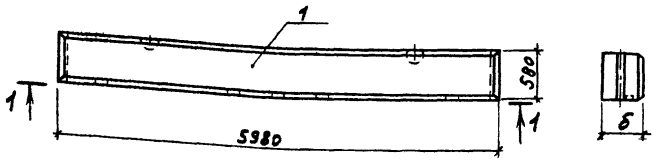

Ведомость расхода стали на дополнительные закладные изделия на элемент, кг

Марка элемента	Изделия закладные						Общий расход
	Арматура класса			Прокат марки			
	А-III			Вст3			
	ГОСТ 5781-82*			ГОСТ 19903-74*			
	ф10		Итого	-б=8		Итого	
ПСА 60.6.20-П-1; ПСА 60.6.25-П-1; ПСА 60.6.30-П-1; ПСА 60.6.40-П-1	1,9		1,9	6,7		6,7	8,6

1-1

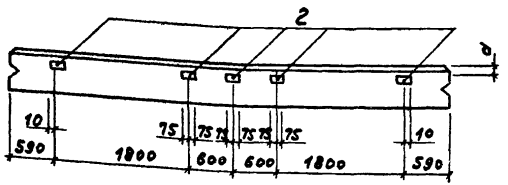

Формат	Зона	Поз.	Обозначение	Наименование	Кол. на исполн. ТП 903-1-КЖИ-4.0200 —	01	02	03	Примечание
				Документация					
А3			ТП 903-1-220.86-КЖИ-ТУ	Технические условия					
				Сборочные единицы					
				Стеновая панель					
		1	1.832.1-9.1.0010000	ПСА 60.6.20-П	1				
			-04	ПСА 60.6.25-П		1			
			-08	ПСА 60.6.30-П			1		
			-12	ПСА 60.6.40-П				1	
		2	1.832.1-9.2.0012000	Изделие закладное М1	5	5	5	5	

Обозначение	Марка	Размеры мм а	Размеры мм б	Масса ед. т.
ТП 903-1-220.86-КЖИ-4.0200	ПСА 60.6.20-П-1	60	200	1,1
-01	ПСА 60.6.25-П-1	60	250	1,3
-02	ПСА 60.6.30-П-1	120	300	1,55
-03	ПСА 60.6.40-П-1	120	400	1,95

ГИП	Гусева	
Нач.отд.	Морунов	
Н.контр.	Погорельский	
Гл.спец.	Марков	
Ст.инж.	Семягина	
Инженер	Крибдина	

ТП 903-1-220.86 -КЖИ-4.0200

Стеновая панель (ПСА 60.6.20-П-1; ПСА 60.6.25-П-1; ПСА 60.6.30-П-1; ПСА 60.6.40-П-1)

Стадия	Масса	Масштаб
Р	см. табл.	—
Лист	Листов 1	

Госстрой СССР ГПИ Горьковский Сантехпроект

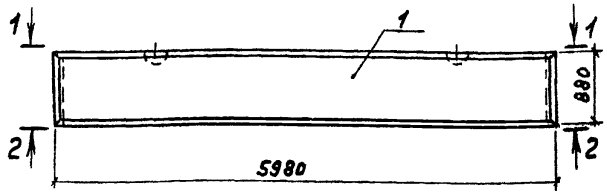



Ведомость расхода на дополнительные закладные изделия на элемент, кг.

Марка элемента	Изделия закладные						Всего
	Арматура класса			прокат марки			
	A III			Вст3			
	ГОСТ 5781-82*			ГОСТ 19903-74*			
	ф10		Итого	-δ=8		Итого	
ПСД 60.9.20-П-1 ПСД 60.9.25-П-1 ПСД 60.9.30-П-1 ПСД 60.9.40-П-1	3,8		3,8	13,3		13,3	17,1

1-1

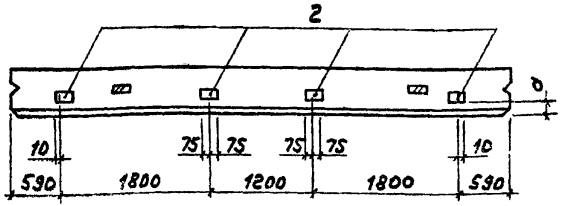

2-2

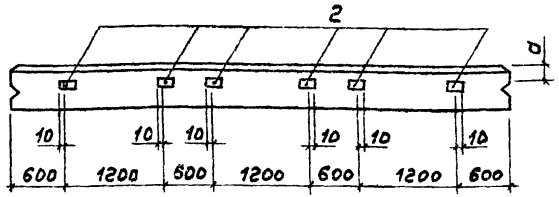

Формат	Зона	Поз.	Обозначение	Наименование	Кол. на исполн. ТП 903-1--КЖИ-ЧВЗО —	01	02	03	Примечание
				Документация					
А3			ТП 903-1-220.86 -КЖИ-ТУ	Технические условия					
				Сборочные единицы					
				стеновая панель					
		1	1.832.1-9.1.0010000 -01	ПСД 60.9.20-П	1				
			-05	ПСД 60.9.25-П		1			
			-09	ПСД 60.9.30-П			1		
			-13	ПСД 60.9.40-П				1	
		2	1.832.1-9.2.0012000	Изделие закладное М1	10	10	10	10	

Обозначение	Марка	Размеры мм α	Размеры мм δ	Масса ед, т.
ТП 903-1-220.86 -КЖИ-ЧВЗО	ПСД 60.9.20-П-1	60	200	1.70
-01	ПСД 60.9.25-П-1	60	250	2.00
-02	ПСД 60.9.30-П-1	120	300	2.35
-03	ПСД 60.9.40-П-1	120	400	3.00

ГИП	Гусева	
Нач. отд.	Морунов	
Н. контр.	Погорельская	
Гл. спец.	Марков	
Ст. инж.	Сенягина	
Инженер	Кривдина	

ТП 903-1-220.86 -КЖИ-ЧВЗО

Стеновая панель (ПСД 60.9.20-П-1; ПСД 60.9.25-П-1; ПСД 60.9.30-П-1; ПСД 60.9.40-П-1)

Стадия	Масса	Масштаб
Р	см. табл.	—
Лист	Листов 1	

Госстрой СССР ГПИ Горьковский Сантехпроект

Инв. № подл. | Подп. и дата | Взам. инв. №

Ведомость расхода стали на дополнительные закладные изделия на элемент, кг.

Марка элемента	Изделия закладные						Общий расход
	Арматура класса А-III ГОСТ 5781-82*			Прокат марки Вст3 ГОСТ 19903-74*			
	ф10		Итого	-5-8		Итого	
ПСА 12.12.20-П-1 ПСА 12.12.25-П-1 ПСА 12.12.30-П-1 ПСА 12.12.40-П-1	1,6		1,6	5,2		5,2	6,8

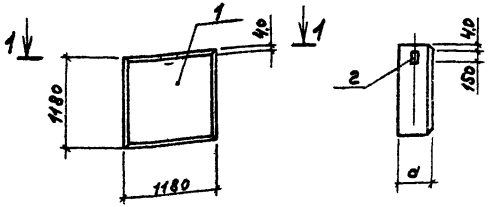

1-1

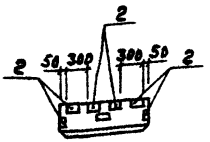

Формат	Зона	Поз.	Обозначение	Наименование	Кол. на испол. ТП 903-1--КЖИ-4.0400 —	01	02	03	Примечание
				Документация					
А3			ТП 903-1-220.86 -КЖИ-ТУ	Технические условия					
				Сборочные единицы					
				Стеновая панель					
		1	1.832.1-9.1.0140000-01	ПСА 12.12.20-П	1				*)
			-03	ПСА 12.12.25-П		1			*)
			-05	ПСА 12.12.30-П			1		*)
			1.832.1-9.1.0150000-01	ПСА 12.12.40-П				1	*)
		2	1.832.1-9.2.0012000	Изделие закладное М1	4	4	4	4	

*) Разбивка поз. 2 по данному чертежу

Обозначение	Марка	Размеры мм. d		Масса ед, т
ТП 903-1-220.86 -КЖИ-4.0400	ПСА 12.12.20-П-1	200		0,44
-01	ПСА 12.12.25-П-1	250		0,53
-02	ПСА 12.12.30-П-1	300		0,62
-03	ПСА 12.12.40-П-1	400		0,795

ГИП	Гусева	
Нач.отд.	Горунов	
Н.контр.	Логорельский	
Гл.спец.	Марков	
Ст.инж.	Семягина	
Инженер	Кривдина	

ТП 903-1-220.86 -КЖИ-4.0400

Стеновая панель (ПСА 12.12.20-П-1; ПСА 12.12.25-П-1; ПСА 12.12.30-П-1; ПСА 12.12.40-П-1)

Стадия	Масса	Масштаб
Р	см. табл.	—
Лист	Листов 61	

Госстрой СССР ГПИ Горьковский Сантехпроект

Альбом VI

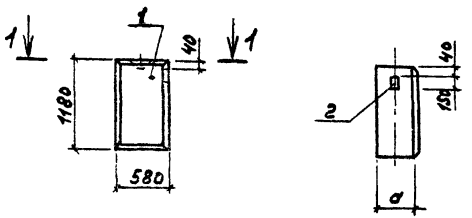

1-1



Ведомость расхода стали на дополнительные закладные изделия на элемент, кг

Марка элемента	Изделия закладные: Арматура класса А-III ГОСТ 5781-82*: ф10		итого	Прокат марки Вст3 Вет3 ГОСТ 19903-74*: -5:8		итого	Общий расход
ПСД 6.12.20-П-1 ПСД 6.12.25-П-1 ПСД 6.12.30-П-1 ПСД 6.12.40-П-1	0,8		0,8	2,6		2,6	3,4

Формат	Зона	Поз.	Обозначение	Наименование	Кол. на исполн. ТП 903-1-КЖИ-4.0500 —	01	02	03	Примечание
				Документация					
А3			ТП 903-1-220.86 -КЖИ-ТУ	Технические условия	X	X	X	X	
				Сборочные единицы					
				Стеновая панель					
		1	1.832.1-9.1.0140000	ПСД 6.12.20-П	1				
			-02	ПСД 6.12 25-П		1			
			-04	ПСД 6.12.30-П			1		
			1.832.1-9.1.0150000	ПСД 6.12.40-П				1	
		2	1.832.1-9.2.0012000	Изделие закладное 1	2	2	2	2	

Обозначение	Марка	Размеры мм. d		Масса ед, т.
ТП 903-1-220.86 -КЖИ-4.0500	ПСД 6.12.20-П-1	200		0,22
-01	ПСД 6.12.25-П-1	250		0,26
-02	ПСД 6.12.30-П-1	300		0,305
-03	ПСД 6.12.40-П-1	400		0,395

ГИП	Гусева	
Нач. отд.	Марунов	
Н. контр.	Погорельцев	
Гл. спец.	Марков	
Ст. инж.	Семягина	
Инженер	Кривдина	

ТП 903-1-220.86 -КЖИ-4.0500

Стеновая панель (ПСД 6.12.20-П-1; ПСД 6.12.25-П-1; ПСД 6.12.30-П-1; ПСД 6.12.40-П-1).

Стадия	Масса	Масштаб
Р	см. табл.	—
Лист	Листов 1	

Госстрой СССР ГПИ Горьковский сантехпроект

Инв. № подл. | Подп. и дата | Взам. инв. №

Ведомость расхода стали на дополнительные закладные изделия на элемент, кг

Марка элемента	Изделия закладные: Арматура класса А-III ГОСТ 5781-82* ф10		Итого	Прокат марки Вст3 ГОСТ 19903-74* -б=8		Итого	Общий расход
ПСД 60.12.20-П-2 ПСД 60.12.25-П-2	6,90	—	6,90	10,55		10,55	17,45
ПСД 60.12.30-П-2 ПСД 60.12.40-П-2	8,50		8,50	11,1		11,1	19,60

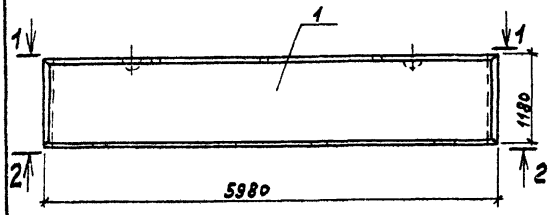



1-1

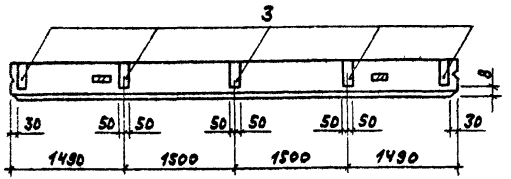

2-2

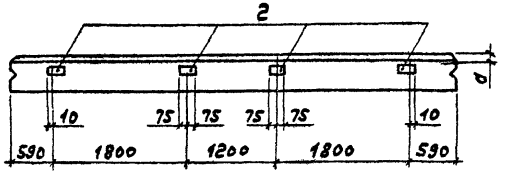

Формат	Зона	Поз.	Обозначение	Наименование	Кол. на исполн. ТП 903-1-КЖИ-4.0600: —	01	02	03	Примечание
				Документация					
А3			ТП 903-1-220.86 -КЖИ-ТУ	технические условия					
				Сборочные единицы					
				стеновая панель					
		1	1.832.1-3.1.0010000-02	ПСД 60.12.20-П	1				
			-06	ПСД 60.12.25-П		1			
			-10	ПСД 60.12.30-П			1		
			-14	ПСД 60.12.40-П				1	
				Изделия закладные					
		2	1.832.1-3.2.0012000	М1	4	4	4	4	
		3	1.030.1-1.1-3-33-02	М15	5	5			
			-03	М16			5	5	

Обозначение	Марка	Размеры мм: а	б	в	Масса ед. т
ТП 903-1-220.86 -КЖИ-4.0600	ПСД 60.12.20-П-2	60	200	30	2.30
-01	ПСД 60.12.25-П-2	60	250	85	2.70
-02	ПСД 60.12.30-П-2	120	300	85	3.15
-03	ПСД 60.12.40-П-2	120	400	85	4.05

ГИП	Гусева	
Нач. отд.	Морунов	
Н. контр.	Погорельская	
Гл. спец.	Марков	
Ст. инж.	Семягина	
Инженер	Кривдина	

ТП 903-1-220.86 -КЖИ-4.0600

Стеновая панель (ПСД 60.12.20-П-2; ПСД 60.12.25-П-2; ПСД 60.12.30-П-2; ПСД 60.12.40-П-2)

Стадия	Масса	Масштаб
Р	см. табл.	—
Лист	Листов 1	

Госстрой СССР ГПИ Горьковский Сантехпроект

Ведомость расхода стали на дополнительные закладные изделия на элемент, кг

Марка элемента	Изделия закладные									Общий расход
	Арматура класса А-III				Прокат марки ВСТ3					
	ГОСТ 5781-82*				ГОСТ 19903-74*		ГОСТ 8509-72*			
	ф8	ф10		Итого	-б=8		L63×6	L75×7	Итого	
ПСД 30.12.20-П-1	1,6	0,8		2,4	2,6		4,4		7,0	9,4
ПСД 30.12.25-П-1	1,6	0,8		2,4	2,6			8,0	10,6	13,0
ПСД 30.12.30-П-1	1,6	0,8		2,4	2,6			8,0	10,6	17,0
ПСД 30.12.40-П-1	2,8	0,8		3,6	2,6			11,2	13,8	17,4

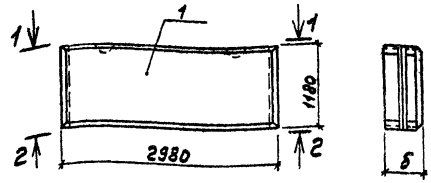

1-1

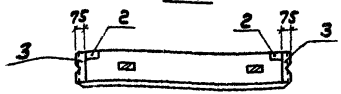

2-2

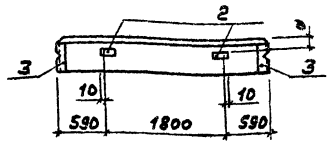

Формат	Зона	Поз.	Обозначение	Наименование	Кол. на исполн. ТП 903-1-КЖИ-4.0700 —	01	02	03	Примечание
				Документация					
А3			ТП 903-1-220.86-КЖИ-ТУ	Технические условия	X	X	X	X	
				Сборочные единицы					
				Стеновая панель					
		1	1.832.1-9.1.0040000	ПСД 30.12.20-П	1				*)
			-02	ПСД 30.12.25-П		1			*)
			-04	ПСД 30.12.30-П			1		*)
			1.832.1-9.1.0050000-02	ПСД 30.12.40-П				1	*)
				Изделия закладные					
		2	1.832.1-9.2.0012000	М1	2	2	2	2	
		3	3.400-6/76	МИ4-27	4				
			3.400-6/76	МИ4-30		4	4		
			3.400-6/76	МИ4-32				4	

*) Разбивка поз. 2 по данному чертежу

Обозначение	Марка	Размеры мм. а	б	Масса ед, т
ТП 903-1-220.86-КЖИ-4.0700	ПСД 30.12.20-П-1	60	200	1,10
-01	ПСД 30.12.25-П-1	60	250	1,30
-02	ПСД 30.12.30-П-1	120	300	1,60
-03	ПСД 30.12.40-П-1	120	400	2,00

ГИП	Гусева	
Нач. отд.	Морунов	
Н. контр.	Погорельский	
Гл. спец.	Марков	
Ст. инж.	Семягина	
Инженер	Кривдина	

ТП 903-1-220.86 -КЖИ-4.0700

Стеновая панель (ПСД 30.12.20-П-1; ПСД 30.12.25-П-1; ПСД 30.12.30-П-1; ПСД 30.12.40-П-1)

Стадия	Масса	Масштаб
Р	см. табл.	—

Лист | Листов 1

Госстрой СССР ГПИ Горьковский Сантехпроект

Альбом VI

Инв. № подл. | Подп. и дата | Взам. инв. №

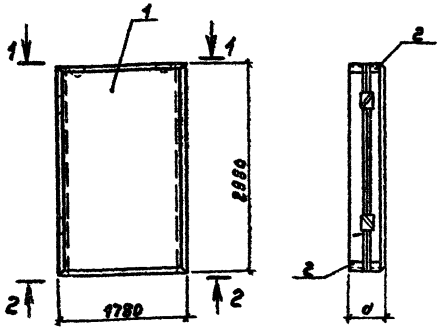

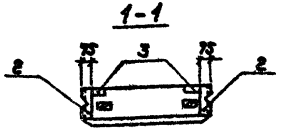

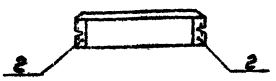

Ведомость расхода стали на дополнительные закладные изделия на элемент, кг

Марка элемента	Изделия закладные						Общий расход
	Арматура класса A-III ГОСТ 5781-82*			Прокат марки Вст3 ГОСТ 8509-72*			
	ф8		Итого	∠63×6	∠75×7	Итого	
ПСД 18.30.20-П-1	1,6		1,6	4,4		4,4	6,0
ПСД 18.30.25-П-1	1,6		1,6		8,0	8,0	9,6
ПСД 18.30.30-П-1	2,8		2,8		9,6	9,6	12,4

Формат	Зона	Поз.	Обозначение	Наименование	Кол. на испол. ТП 903-1-КЖИ-4.0800 —	01	02	Примечание
				Документация				
А3			ТП 903-1-220.86 -КЖИ-ТУ	Технические условия				
				Сборочные единицы				
				Стеновая панель				
		1	1.832.1-3.1.0120000-04	ПСД 18.30.20-П	1			*)
			-11	ПСД 18.30.25-П		1		*)
			-18	ПСД 18.30.30-П			1	*)
				Изделия закладные				
		2	3.400-6/76	МИ4-27	4			
			3.400-6/76	МИ4-30		4		
			3.400-6/76	МИ4-31			4	

*) Разбивка поз 3 (1.832.1-3.2.0012000) по данному чертежу

Обозначение	Марка	Размеры мм: d		Масса т
ТП 903-1-220.86 -КЖИ-4.0800	ПСД 18.30.20-П-1	200	1.10	1.8
-01	ПСД 18.30.25-П-1	250	1.30	2.0
-02	ПСД 18.30.30-П-1	300	1.60	2.35

ГИП	Гусева		
Нач. отд.	Мерунов		
Н. контр.	Логорельский		
Гл. спец.	Марков		
Ст. инж.	Семягина		
Инженер	Крибдина		

ТП 903-1-220.86 -КЖИ-4.0800

Стеновая панель (ПСД 18.30.20-П-1; ПСД 18.30.25-П-1; ПСД 18.30.30-П-1).

Стадия	Масса	Масштаб
Р	см. табл.	—
Лист	Листов 1	

Госстрой СССР ГПИ Горьковский Сантехпроект

Альбом VI

Ведомость расхода стали на дополнительные закладные изделия на элемент, кг

Марка элемента	Изделия закладные						Общий расход
	Арматура класса			Прокат марки			
	A-III			Вст3			
	ГОСТ 5781-82*			ГОСТ 19904-74*			
	ф10		Итого	-Б=8		Итого	
ПСД 60.6.20-П-У-1 ПСД 60.6.25-П-У-1 ПСД 60.6.30-П-У-1	0,8		0,8	2,6		2,6	3,4

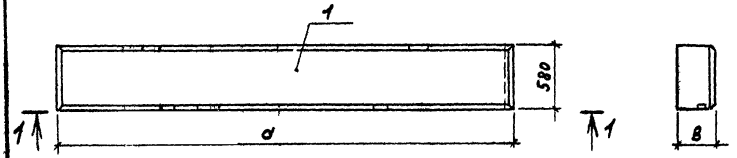

1-1

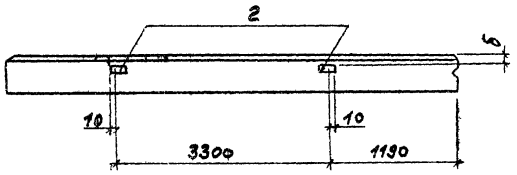

Формат	Зона	Поз.	Обозначение	Наименование	Кол. на изделие ТП 903-1-КЖИ-4.0900 —	01	02	Примечание
				Документация				
А3			ТП 903-1-220.86 -КЖИ-ТУ	Технические условия				
				Сборочные единицы				
				Стеновая панель				
		1	1.832.1-3.1.0020000	ПСД 60.6.20-П-У	1			
			-01	ПСД 60.6.25-П-У		1		
			-16	ПСД 60.6.30-П-У			1	
		2	1.832.1-3.2.0012000	Изделие закладное М1	2	2	2	

Обозначение	Марка	Размеры мм а	б	в	Масса ед. т.
ТП 903-1-220.86-КЖИ-4.0900	ПСД 60.6.20-П-У-1	6190	60	200	1.10
-01	ПСД 60.6.25-П-У-1	6240	60	250	1.40
-02	ПСД 60.6.30-П-У-1	6290	120	300	1.60

ГИП	Гусева	
Нач. отд.	Морунов	
Н. контр.	Погорельский	
Гл. спец.	Марков	
Ст. инж.	Семагина	
Инженер	Кривдина	

ТП 903-1-220.86 -КЖИ-4.0900

Стеновая панель (ПСД 60.6.20-П-У-1; ПСД 60.6.25-П-У-1; ПСД 60.6.30-П-У-1)

Стадия	Масса	Масштаб
Р	см. табл.	—
Лист	Листов 1	

Госстрой СССР ГПИ Горьковский сантехпроект

Инв. № подл. | Подп. и даты | Взам. инв. №

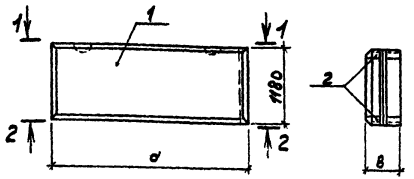

1-1

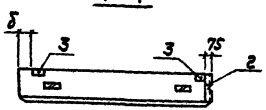

2-2

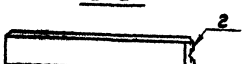

Ведомость расхода стали на дополнительные закладные изделия на элемент, кг

Марка элемента	Изделия закладные						Общий расход
	Арматура класса А-III			Прокат марки ВСТ3			
	ГОСТ 5781-82*			ГОСТ 8509-72*			
	ф8		Итого	L63×6	L75×7	Итого	
ПСА 15.12.20-П-У-1	0,8		0,1	2,2		2,2	3,0
ПСА 15.12.25-П-У-1	0,8		0,8		4,0	4,0	4,8
ПСА 15.12.30-П-У-1	1,4		1,4		4,8	4,8	6,2

Формат	Зона	Поз.	Обозначение	Наименование	Кол. на исполн. ТП 903-1 КЖИ-4.1000 —	01	02	Примечание
				Документация				
А3			ТП 903-1-220.86 -КЖИ-ТУ	Технические условия				
				Сборочные единицы				
				Стеновая панель				
		1	1.832.1-9.1.0090000	ПСА 15.12.20-П-У	1			*)
			-02	ПСА 15.12.25-П-У		1		*)
			-04	ПСА 15.12.30-П-У			1	*)
				Изделия закладные				
		2	3.400-6/76	МИ 4-27	2			
			3.400-6/76	МИ 4-30		2		
			3.400-6/76	МИ 4-31			2	

*) Разбивка поз 3 (1.832.1-9.2.0012000) по данному чертежу

Обозначение	Марка	Размеры мм. а	б	в	Масса т
ТП 903-1-220.86 -КЖИ-4.1000	ПСА 15.12.20-П-У-1	1690	200	200	0,64
-01	ПСА 15.12.25-П-У-1	1740	190	250	0,79
-02	ПСА 15.12.30-П-У-1	1790	250	300	0,945

ГИП	Гусева	
Нач. отд.	Морунов	
Н. контр.	Погорельская	
Гл. спец.	Марков	
Ст. инж.	Сенягина	
Инженер	Кривдина	

ТП 903-1-220.86 -КЖИ-4.1000

Стеновая панель (ПСА 15.12.20-П-У-1; ПСА 15.12.25-П-У-1; ПСА 15.12.30-П-У-1)

Стадия	Масса	Масштаб
Р	см. табл.	—

Лист | Листов 1

Госстрой СССР ГПИ Горьковский Сантехпроект

Альбом VI

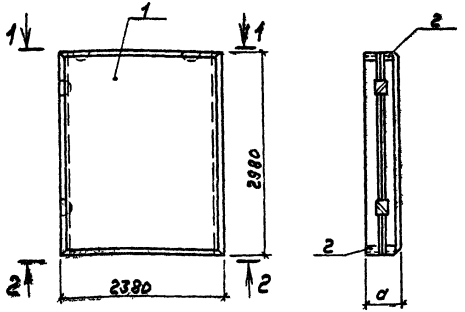

1-1

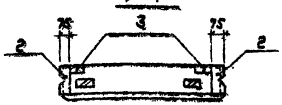

2-2

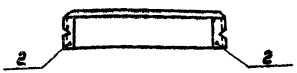

Ведомость расхода стали на дополнительные закладные изделия на элемент, кг

Марка элемента	Изделия закладные						Общий расход
	Арматура класса А-III			Прокат марки ВСТ3			
	ГОСТ 5781-82*			ГОСТ 8509-72*			
	ф8		Итого	L63×6	L75×7	Итого	
ПСД 24.30.20-П-1	1,6		1,6	4,4		4,4	6,0
ПСД 24.30.25-П-1	1,6		1,6		8,0	8,0	9,6
ПСД 24.30.30-П-1	2,8		2,8		9,6	9,6	12,4

Формат	Зона	Поз.	Обозначение	Наименование	Кол. на исполн. ТП 903-1 КЖИ-4.1100 —	01	02	Примечание
				Документация				
А3			ТП 903-1-220.86 -КЖИ-ТУ	Технические условия	X	X	X	
				Сборочные единицы				
				Стеновая панель				
		1	1.832.1-9.1.0120000-06	ПСД 24.30.20-П	1			*)
			-13	ПСД 24.30.25-П		1		*)
			-20	ПСД 24.30.30-П			1	*)
				Изделия закладные				
		2	3.400-6/76	МИ4-27	4			
			3.400-6/76	МИ4-30		4		
			3.400-6/76	МИ4-31			4	

*) Разбивка поз. 3 (1.832.1-9.2.0012000) по данному чертежу

Обозначение	Марка	Размеры мм. a		Масса т
ТП 903-1-220.86. -КЖИ-4.1100	ПСД 24.30.20-П-1	200		2,3
-01	ПСД 24.30.25-П-1	250		2,7
-02	ПСД 24.30.30-П-1	300		3,2

ГИП	Гусева	
Нач.отд.	Морунов	
Н.контр.	Погорельский	
Гл.спец.	Марков	
Ст.инж.	Сенягина	
Инженер	Кривдина	

ТП 903-1-220.86 КЖИ-4.1100

Стеновая панель (ПСД 24.30.20-П-1; ПСД 24.30.25-П-1; ПСД 24.30.30-П-1)

Стадия	Масса	Масштаб
Р	см. табл.	—
Лист	Листов 1	

Госстрой СССР ГПИ Горьковский Сантехпроэкт

Инв. № подл. | Подп. и дата | Взам. инв. №

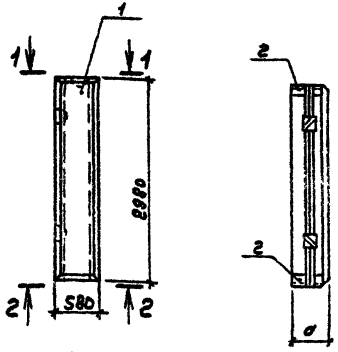

1-1

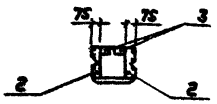

2-2



Ведомость расхода стали на дополнительные закладные изделия на элемент, кг

Марка элемента	Изделия закладные: Арматура класса A-III ГОСТ 5781-82* ф8		Итого	Прокат марки Вст3 ГОСТ 8509-72* ∠63×6	∠75×7	Итого	Общий расход
ПСД 6.30.20-П-1	1,6		1,6	4,4		4,4	6,0
ПСД 6.30.25-П-1	1,6		1,6		8,0	8,0	9,6
ПСД 6.30.30-П-1	2,8		2,8		9,6	9,6	12,4

		Обозначение	Наименование	Кол. на испол. 1.090.3-1-КЖИ-4.1200: —	01	02	Примечание
			Документация				
А3		ТП 903-1-220.86 -КЖИ-ТУ	Технические условия				
			Сборочные единицы				
			Стеновая панель				
	1	1.832.1-9.1.0120000	ПСД 6.30.20-П	1			*)
		-01	ПСД 6.30.25-П		1		*)
		-14	ПСД 6.30.30-П			1	*)
			Изделия закладные				
	2	3.400-6/76	МИ4-27	4			
		3.400-6/76	МИ4-30		4		
		3.400-6/76	МИ4-31			4	

*) Разбивка поз. 3 (1.832.1-9.2.0012000) по данному чертежу

Обозначение	Марка	Размеры мм: a		Масса ед., т.
ТП 903-1-220.86 -КЖИ-4.1200	ПСД6.30.20-П-1	200		0,55
-01	ПСД6.30.25-П-1	250		0,66
-02	ПСД6.30.30-П-1	300		0,78

ГИП	Гусева	
Нач.отд.	Морунов	
Н.контр.	Логвинская	
Гл.спец.	Нарцев	
Ст.инж.	Семягина	
Инженер	Дрибина	

ТП 903-1-220.86 -КЖИ-4.1200

Стеновая панель (ПСД 6.30.20-П-1; ПСД 6.30.25-П-1; ПСД 6.30.30-П-1)

Стадия	Масса	Масштаб
Р	см. таб.	—
Лист	Листов 1	

Госстрой СССР ГПИ Горьковский Сантехпроект

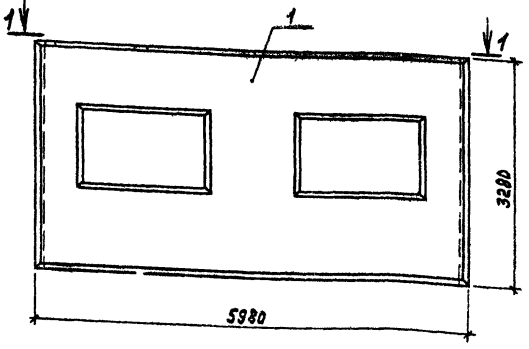

Ведомость расхода стали на дополнительные закладные изделия на элемент, кг

Марка элемента	Изделия закладные: арматура класса А-III ГОСТ 5781-82* ф10		Итого	прокат марки Вст3 ГОСТ 19903-74 -δ=8		Итого	Общий расход
1ПСД 6.33.20-ПП-С-1 1ПСД 6.33.25-ПП-С-1	5.30		5.30	5.35		5.35	10.65
1ПСД 6.33.30-ПП-С-1 1ПСД 6.33.40-ПП-С-1	6.90		6.90	5.90		5.90	12.80

Формат	Зона	Поз.	Обозначение	Наименование	Кол. на испол. ТП 903-1- —	01	02	03	Примечание
				Документация					
А3			ТП 903-1-220.86 -КЖИ-ТУ	Технические условия					
				Сборочные единицы					
				Стеновая панель					
		1	1.832.1-10.1.1.0.000-49	1ПСД 6.33.20-ПП-С	1				
			-53	1ПСД 6.33.25-ПП-С		1			
			-57	1ПСД 6.33.30-ПП-С			1		
			-61	1ПСД 6.33.40-ПП-С				1	
				Изделия закладные					
			1.030.1-1.1-3-33-02	М15	5	5			
			-03	М16			5	5	

Обозначение	Марка	Размеры мм. a	δ	Масса т
ТП 903-1-220.86 КЖИ-4.1300	1ПСД 6.33.20-ПП-С-1	200	30	5.20
-01	1ПСД 6.33.25-ПП-С-1	250	85	6.20
-02	1ПСД 6.33.30-ПП-С-1	300	85	7.30
-03	1ПСД 6.33.40-ПП-С-1	400	85	9.40

ГИП	Гусева	
Нач. отд.	Морунов	
Н. контр.	Погорельский	
Гл. спец.	Марков	
Ст. инж.	Свягина	
Инженер	Крившина	

ТП 903-1-220.86 - КЖИ-4.1300

Стеновая панель (1ПСД 6.33.20-ПП-С-1; 1ПСД 6.33.25ПП-С-1; 1ПСД 6.33.30-ПП-С-1; 1ПСД 6.33.40-ПП-С-1)

Стадия	Масса	Масштаб
Р	см. табл.	—

Лист | Листов 1

Госстрой СССР ГПИ Горьковский Сантехпроект

Инв. № подл. | Подп. и дата | Взам. инв. №

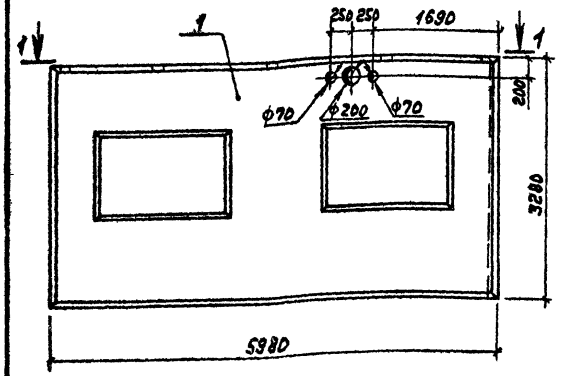

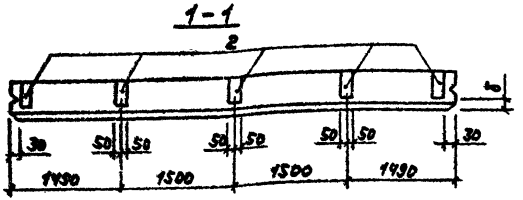

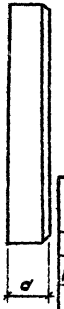

Ведомость расхода стали на дополнительные закладные изделия на элемент, кг

Марка элемента	Изделия закладные: Арматура класса A-III ГОСТ 5781-82* ф10	Итого	Прокат марки Вст3 ГОСТ 19903-74* -5=8	Итого	Общий расход
1ПСД 6.33.20-ПП-с-2 1ПСД 6.33.25-ПП-с-2	5.30	5.30	5.35	5.35	10.65
1ПСД 6.33.30-ПП-с-2 1ПСД 6.33.40-ПП-с-2	6.90	6.90	5.90	5.90	12.80

Формат	Зона	Поз.	Обозначение	Наименование	Кол. на испол. ТП 903-1-ЖНИ-4.1400: —	01	02	03	Примечание
				Документация					
А3			ТП 903-1-220.86 -ЖНИ-ТУ	Технические условия	X	X	X	X	
				Сборочные единицы					
				стеновая панель					
		1	1.832.1-10.1.1.0.000-Ч9	1ПСД 6.33.20-ПП-с	1				
			-53	1ПСД 6.33.25-ПП-с		1			
			-57	1ПСД 6.33.30-ПП-с			1		
			-61	1ПСД 6.33.40-ПП-с				1	
				Изделия закладные					
		2	1.030.1-1.1-3-33-02	М15	5	5			
			-03	М16			5	5	

Обозначение	Марка	Размеры мм: а	б	Масса т
ТП 903-1-220.86 -ЖНИ-4.1400	1ПСД 6.33.20-ПП-с-2	200	30	5.20
-01	1ПСД 6.33.25-ПП-с-2	250	85	6.20
-02	1ПСД 6.33.30-ПП-с-2	300	85	7.30
-03	1ПСД 6.33.40-ПП-с-2	400	85	9.40

ГИП	Гусева	
Нач. отд.	Марумов	
Н. контр.	Погорельский	
Гл. спец.	Марков	
Ст. инж.	Сенягина	
Инженер	Кривдина	

ТП 903-1-220.86 -ЖНИ-4.1400

Стеновая панель (1ПСД 6.33.20-ПП-с-2; 1ПСД 6.33.25-ПП-с-2; 1ПСД 6.33.30-ПП-с-1; 1ПСД 6.33.40-ПП-с-2)

Стадия	Масса	Масштаб
Р	ен. таб.	—
Лист	Листов 81	

Госстрой СССР ГПИ Горьковский Сантехпроект

Альбом III

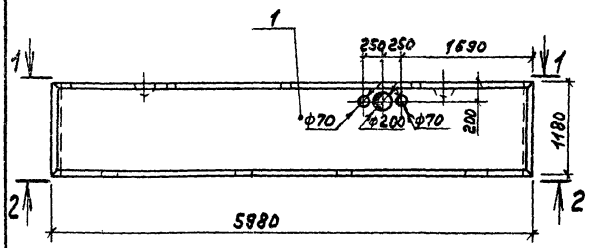



Ведомость расхода стали на дополнительные закладные изделия на элемент, кг

Марка элемента	Изделия закладные: Арматура класса А-III ГОСТ 5781-82* ф10		Итого	Прокат марки Вст3 ГОСТ 19903-74* -б-8		Итого	Общий расход
ПСД 60.12.20-П-3 ПСД 60.12.25-П-3	6,90		6,90	10,55		10,55	17,45
ПСД 60.12.30-П-3 ПСД 60.12.40-П-3	8,50		8,50	11,1		11,1	19,60

1-1

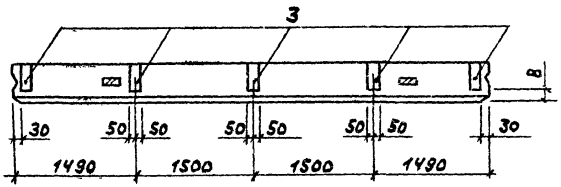

2-2

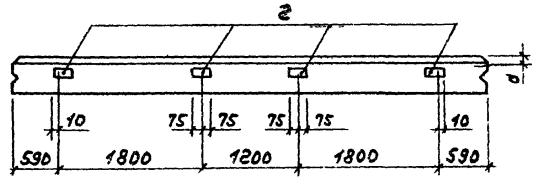

Формат	Зона	Поз.	Обозначение	Наименование	Кол. на исполн. ТП 903-1-КЖИ-4.1500 —	01	02	03	Примечание
				Документация					
А3			ТП 903-1-280.86 -КЖИ-ТУ	технические условия					
				Сборочные единицы					
				Стеновая панель					
		1	1.832.1-3.1.0010000-02	ПСД 60.12.20-П	1				
			-06	ПСД 60.12.25-П		1			
			-10	ПСД 60.12.30-П			1		
			-14	ПСД 60.12.40-П				1	
				Изделия закладные					
		2	1.832.1-9.200 12000	М1	4	4	4	4	
		3	1.030.1-1,1-3-33-02	М15	5	5			
			-03	М16			5	5	

Обозначение	Марка	Размеры мм d	б	в	Масса т
ТП 903-1-220.86 -КЖИ-4.1500	ПСД 60.12.20-П-3	60	200	30	2.30
-01	ПСД 60.12.25-П-3	60	250	85	2.70
-02	ПСД 60.12.30-П-3	120	300	85	3.15
-03	ПСД 60.12.40-П-3	120	400	85	4.05

ГИП	Гусева	
Нач.отд.	Морунов	
Н.контр.	Логорельский	
Гл.спец.	Марков	
Ст.инж.	Сенягина	
Инженер	Арибджано	

ТП 903-1-220.86 -КЖИ-4.1500

Стеновая панель (ПСД 60.12.20-П-3; ПСД 60.12.25-П-3; ПСД 60.12.30-П-3; ПСД 60.12.40-П-3)

Стадия	Масса	Масштаб
Р	см. табл.	—
Лист	Листов 1	

Госстрой СССР ГПИ Горьковский Сантехпроект

Инв.№подл. | Подп. и дата | Взам.инв.№

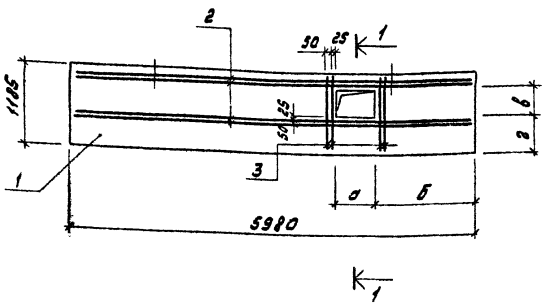

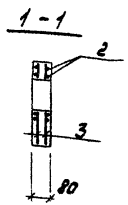

Ведомость расхода стали на дополнительные арматурные изделия на элемент, кг

Марка элемента	Изделия арматурные. Арматура класса А-III ГОСТ 5781-82*					Общий расход
	Ф8				Итого	
ПГ60.12-1-Т-1	22.4				22.4	22.4
ПГ60.12-1-Т-2	22.4				22.4	22.4

Формат	Зона	Поз.	Обозначение	Наименование	Кол. на исп. КЖН-5.0100			Примечание
					-	01		
				Сборочные единицы				
				Панель перегородки				
		1	1.030.9-2.1-05.0-108	ПГ60.12-1-Т	1	1		
				Детали				
				А-III-8-ГОСТ 5781-82*				
6.4		2	5.0101	l=5950	8	8		2.35 кг
6.4		3	5.0102	l=1150	8	8		0.45 кг

Обозначение	Марка	Размеры, мм					Масса, кг
		а	б	в	г		
ТП903-1-220.86-КЖН-5.0100	ПГ60.12-1-Т-1	1000	2480	450	585		1370
-01	ПГ60.12-1-Т-2	600	1500	300	685		1370

ГИП	Гусева		
Нач.отд.	Морунов		
Н.контр.	Погорельский		
Гл.спец.	Марков		
Ст.инж.	Сенягина		

ТП 903-1-220.86 - КЖН-5.0100

Панель перегородки (ПГ60.12-1-Т-1; ПГ60.12-1-Т-2)

Стадия	Масса	Масштаб
Р	См. табл.	1:50

Лист | Листов 1

Госстрой СССР ГПИ Горьковский Сантехпроект

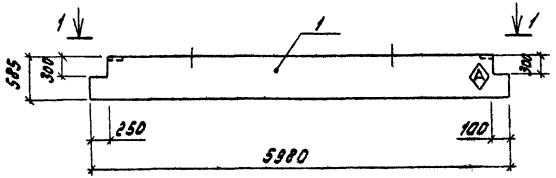

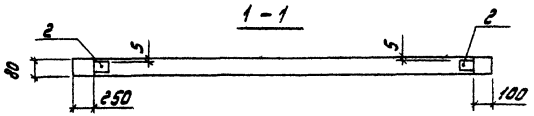

Ведомость расхода стали на дополнительные заказные изделия на элемент, кг

Марка элемента	Изделия закладные						Общий расход
	Арматура класса			Прокат марки			
	А-III			Вст3 кп2			
	ГОСТ 5781-82*			ГОСТ 103-76*			
	ф8		Итого	-δ=6		Итого	
ПГ 60.6-1-Т-1	0.4		0.4	0.6		0.6	1.0

Формат	Зона	Поз.	Обозначение	Наименование	Кол.	Примечание
				Сборочные единицы		
				Панель перегородки		
		1	1.030.9-2.1-06.0-25	ПГ 60.6-1-Т	1	
А4		2	ТП 903-1-220.86-КЖИ-5.0210	Изделие закладное МН16	2	

Знак ориентации (А) нанести несмываемой краской

ГИП	Гусева	[signature]	
Нач.отд.	Марунов	[signature]	
Н.контр.	Погорельский	[signature]	
Гл.спец.	Марков	[signature]	
Ст.инж.	Сенягина	[signature]	
Инженер	Кривдина	[signature]	

ТП 903-1-220.86 -КЖИ-5.0200

Панель перегородки ПГ 60.6-1-Т-1

Стадия	Масса	Масштаб
Р	0,67т	1:50

Лист | Листов 1

Госстрой СССР ГПИ Горьковский Сантехпроект

Ведомость расхода стали на элемент, кг

Марка элемента	Изделия арматурные			Изделия закладные								Общий расход
	Арматура класса			Арматура класса					Прокат марки			
	Вр-I			A-I		A-III			ВСт3кп2			
	ГОСТ 6727-80		Всего	ГОСТ 5781-82*		ГОСТ 5781-82*		Всего	ГОСТ 8240-72*		Всего	
	ф5			ф10	ф12	ф8	Итого		С8			
ПГ 10	9.6		9.6	1.7		0.4	2.1	2.1	1.4		1.4	13.1
ПГ 11	13.6		13.6		2.5	0.4	2.9	2.9	1.4		1.4	17.9
ПГ 12	26.8		26.8		2.5	0.4	2.9	2.9	1.4		1.4	31.1

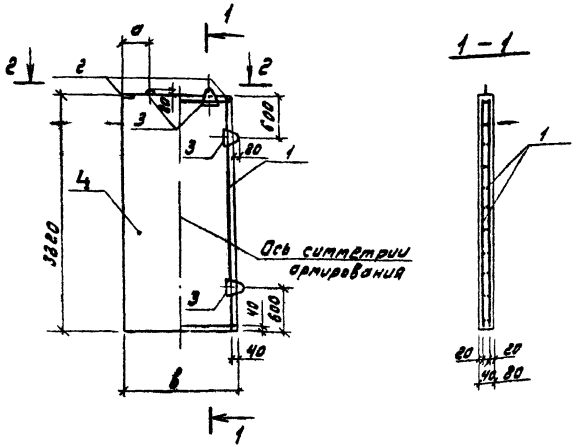

1. Монтажные петли (поз. 3) приварить к сетке

Форма	Зона	Поз.	Обозначение	Наименование	Кол. на ТП 903-1-...	Кол. на испол. КЖН-5.0300			Примечание
					—	01	02		
				Документация					
			1.030.9-2.1-00.ОТО	Техническое описание	X	X	X		
				Сборочные единицы					
				Сетки арматурные					
А4		1	ТП 903-1-220.86-КЖН-5.0310	С3			2		
			-01	С4		2			
			-02	С5	2				
				Изделия закладные					
		2	1.400-15.В1.560	МН 558	2	2	2		
		3	ТП 903-220.86-КЖН-5.0320-01	МН 13	4				
			-02	МН 14		4	4		
				Материалы					
		4		Бетон марки 200	0.26	0.38	0.77		$м^3$

Обозначение	Марка	Размеры мм а	Размеры мм в	Масса кг, т
ТП 903-1-220.86-КЖН-5.030	ПГ 10	200	980	0.62
-01	ПГ 11	250	1480	0.91
-02	ПГ 12	480	2980	1.85

ТП 903-1-220.86-КЖН-5.0300

Панель перегородки (ПГ10; ПГ11; ПГ12)

			Стадия	Масса	Масштаб
ГИП	Гуцев		Р	См. табл.	—
Нач.отд.	Марунов				
Н.контр.	Погорельский		Лист	Листов 1	
Гл.спец.	Марков				
Ст.инж.	Ренгарина		Госстрой СССР ГПИ Горьковский Сантехпроект		
Инженер	Кривцина				

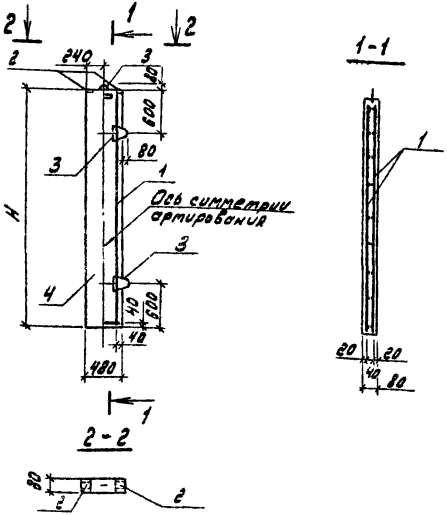

1. Монтажные петли (поз. 3) приварить к сетке.

Ведомость расхода стали на элемент, кг

Марка элемента	Изделия арматурные: Арматура класса Вр-I ГОСТ 6727-80 ф5	Всего	Изделия закладные: Арматура класса А-I ГОСТ 5781-82* ф14	А-III ГОСТ 5781-82* ф8	Всего	Прокат марки ВСт3кп2 ГОСТ 8240-72* С8	Всего	Общий расход
ПГ13	4.9	4.9	1.4	0.4	1.8	1.4	1.4	8.1
ПГ14	4.2	4.2	1.4	0.4	1.8	1.4	1.4	7.4

Формат	Зона	Поз.	Обозначение	Наименование	Кол. на исполн. ТП 903-1-КЖН-5.0400: -	01			Примечание
				Документация					
			1.030.9-2.1-00.070	Техническое описание	X	X			
				Сборочные единицы					
				Сетки арматурные					
А4		1	ТП 903-1-220.86-КЖН-5.0310-03	С6	2				
			-04	С7		2			
				Изделия закладные					
		2	1.400-15.81.560	МН 558	2	2			
		3	ТП 903-1-220.86-КЖН-5.0320	МН 12	3	3			
				Материалы					
		4		Бетон марки 200	0,13	0,12			$м^3$

Обозначение	Марка	H, мм	Масса, ед, т
ТП 903-1-220.86-КЖН-5.0400	ПГ13	3220	0.31
-01	ПГ14	2920	0.29

ГИП	Гусева	
Нач.отд.	Морунов	
Н.контр.	Погорельский	
Гл.спец.	Марков	
Ст.инж.	Сенягина	
Инженер	Кривдина	

ТП 903-1-220.86-КЖН-5.0400

Панель перегородки (ПГ13; ПГ14).

Стадия	Масса	Масштаб
Р	Ст. табл	—
Лист	Листов 1	

Госстрой СССР ГПИ Горьковский Сантехпроект

Рис. 1

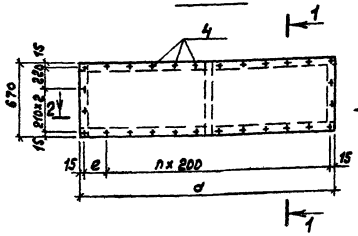

1-1

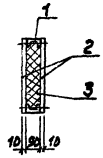

Рис. 2

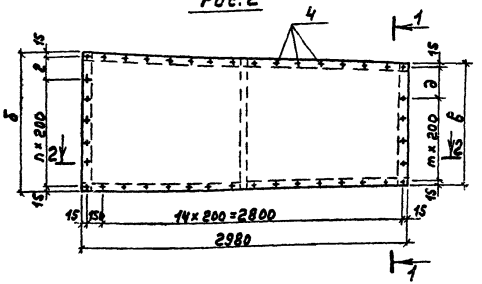

2-2

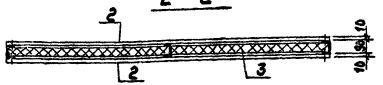

Формат	Зона	Поз.	Обозначение	Наименование	Кол. на исполн.				Примечание
						01	02	03	
				Сборочные единицы					
				Каркасы					
А3		1	ТП 903-1-220.86 -КЖИ-5.0510-	К1	1				4.95
			-01	К2		1			4.31
			-02	К3			1		6.55
			-03	К4				1	6.26
				Асбестоцементные листы					
		2		ЛП-П-2.82×0,67-10 ГОСТ18124-75*	2				41кг
				ЛП-П-2.32×0,67-10 ГОСТ18124-75*		2			34кг
				ЛП-П-2,98×1,45-10 ГОСТ18124-75*			2		91кг
				ЛП-П-2,98×1,3-10 ГОСТ18124-75*				2	82кг
				Минераловатные плиты					
		3		200-1500×500×90 ГОСТ10140-80	3	3	6	6	14кг
				Стандартные изделия					
		4		Самонарезающие винты	68	56	88	86	
				Ф6 ТУ34-5815-70					

1. Крепление листов обшивок к стальному каркасу осуществляется при помощи самонарезающих винтов. В асбестоцементных листах перед их креплением под винты предварительно просверливаются и раззеньковываются отверстия.

Обозначение	Марка	Рис.	Размеры, мм						Кол.		Масса кг
			а	б	в	г	д	е	n	m	
ТП 903-1-220.86 -КЖИ-5.0500	ПГ01	1	2820					190	13		128.95
-01	ПГ02	1	2320					290	10		114.31
-02	ПГ03	2		1450	1300	220	270		6	5	272.55
-03	ПГ04	2		1300	1150	270	120		5	5	254.26

ГИП	Гусева	
Нач. отд.	Морунов	
Н. контр.	Погорельский	
Гл. спец.	Марков	
Ст. инж.	Семягина	
Инженер	Ведехина	

ТП 903-1-220.86 -КЖИ-5.0500

Панель перегородки (ПГ01 ÷ ПГ04)

Стадия	Масса	Масштаб
Р	см. табл.	—
Лист	Листов 1	

Госстрой СССР ГПИ Гольковский Сантехпроект

Корпус 21057-08 37

Рис. 1

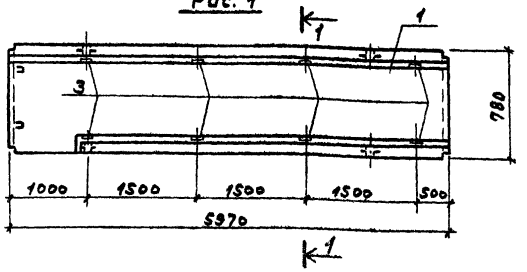

Рис. 2

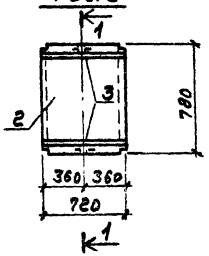

1-1

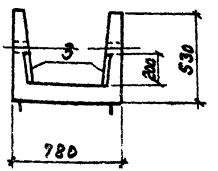

Формат	Зона	Поз.	Обозначение	Наименование	Кол. на испол. ТП 903-1-220.86 -КНИ-6.0100			Примечание
					—	01		
				Документация				
А3			ТП 903-1-220.86 -КНИ-ТУ	Технические условия	X	X		
				Сборочные единицы				
				Лоток				
		1	3.006.1-2/82.2-2-01-8	Лу4-8н	1			
		2	3.006.1-2/82.1-1-04.0-2	Л4д-8		1		
		3	1.400-15 вып. 1	Изделие закладное МН404-2	8	2		

Обозначение	Марка	Рис.	Масса ед, т
ТП 903-1-220.86 -КНИ-6.0100	Лу4-8 нв	1	1.73
-01	Л4д-8а	2	0,23

Ведомость расхода стали на дополнительные закладные изделия на элемент, кг

Марка элемента	Изделия закладные						Общий расход
	Арматура класса А-III ГОСТ 5781-82*			Прокат марки Вст3кп2 ГОСТ 103-76*			
	ф8		Итого	δ=6		Итого	
Лу4-8нв	3,52		3,52	14,4		14,4	17,92
Л4д-8а	0,88		0,88	3,6		3,6	4,48

ГИП	Гусева	
Нач. отд.	Морунов	
Н. контр.	Погорельский	
Гл. спец.	Марнов	
Вед. инж.	Курников	
Инженер	Кривцина	

ТП 903-1-220.86 -КНИ-6.0100

Лоток канала (Лу4-8нв; Л4д-8а)

Стадия	Масса	Масштаб
Р	см. табл.	1:50
Лист	Листов 81	

Госстрой СССР ГПИ Гордеевский Сантехпроект

Инв. № подл. | Подп. и дата | Взам. инв. №

Рис. 1

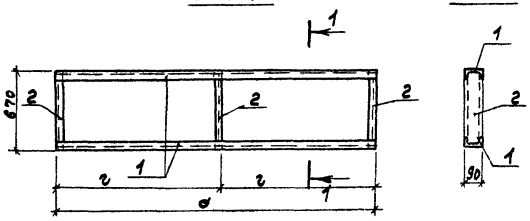

Рис. 2

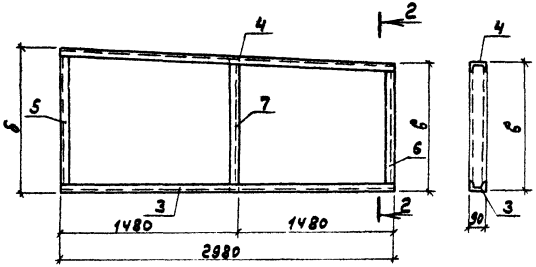

Формат	Зона	Поз.	Обозначение	Наименование	Кол. на исполн.	01	02	03	Примечание
				Детали					
				2.21604 ОБТУ67-522-83 / ст 3кп ГОСТ14918-80					
		1	5.0511	l=2820	2				1.83
			-01	l=2320		2			1.51
		2	5.0512	l=670	3	3			0.43
		3	5.0513	l=2980			1	1	1.94
		4	5.0514	l=2984			1	1	1.94
		5	5.0515	l=1450			1		0.94
			-01	l=1300				1	0.84
		6	5.0516	l=1300			1		0.84
			-01	l=1150				1	0.75
		7	5.0517	l=1375			1		0.89
				l=1225				1	0.79

Соединение элементов между собой выполнять газовой сваркой.

Обозначение	Марка	Рис.	Размеры, мм а	б	в	г	Масса кг
ТП 903-1-220.86-КЖИ-5.0510	К1	1	2820			1410	4,95
-01	К2	1	2320			1160	4,31
-02	К3	2		1450	1300		6,55
-03	К4	2		1300	1150		6,26

ГИП	Гусева	
Нач.отд.	Морунов	
Н.контр.	Погорельский	
Гл.спец.	Марков	
Ст.инж.	Семягина	
Инженер	Ведехина	

ТП 903-1-220.86 -КЖИ-5.0510

Каркас (К1 ÷ К4)

Стадия	Масса	Масштаб
Р	см. табл.	—
Лист	Листов 1	

Госстрой СССР ГПИ Горьковский Сантехпроект

Копир. 21057-08 39

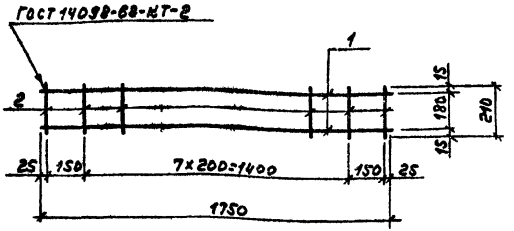

Формат	Зона	Поз.	Обозначение	Наименование	Кол.	Примечание
				Документация		
А3			ТП 903-1-220.86 КЖИ-ТУ	Технические условия		
				Детали		
БЧ		1	8.0101	А-II-12-ГОСТ5781-82* ℓ=1750	2	1,65кг
БЧ		2	8.0102	А-I-6-ГОСТ5781-82* ℓ=210	10	0,05кг

ГИП	Гуреева	
Нач.отд.	Морунов	
М.контр.	Погорельский	
Гл.спец.	Марков	
Вед.инж.	Журнимов	

ТП 903-1-220.86 КЖИ-8.0100

Каркас плоский КР2

Стадия	Масса	Масштаб
Р	3,70	1:20

Лист	Листов 1

Госстрой СССР ГПИ Горьковский Сантехпроект

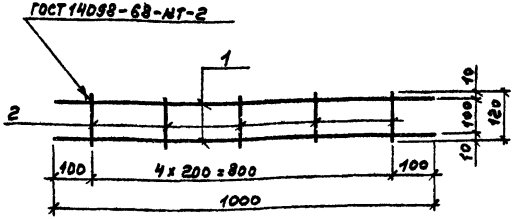

Формат	Зона	Поз.	Обозначение	Наименование	Кол.	Примечание
				Документация		
А3			Т.П 903-1-220.86 КЖИ-ТУ	Технические условия		
				Детали		
БЧ		1	8.0201	А-III-10-ГОСТ5781-82* ℓ=1000	2	0,62кг
БЧ		2	8.0202	А-I-6-ГОСТ5781-82* ℓ=120	5	0,03кг

ГИП	Гуреева	
Нач.отд.	Морунов	
М.контр.	Погорельский	
Гл.спец.	Марков	
Вед.инж.	Журнимова	
Инж.-стр.	Хрибоина	

ТП 903-1-220.86 КЖИ-8.0200

Каркас плоский КР3

Стадия	Масса	Масштаб
Р	1,39	1:10

Лист	Листов 1

Госстрой СССР ГПИ Горьковский Сантехпроект

Инв.№ подл. | Подп. и дата | Взам.инв.№

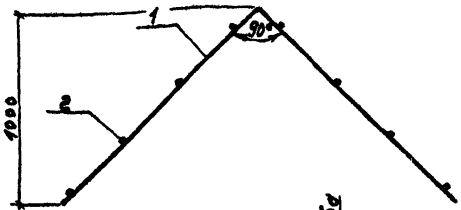

Развертка

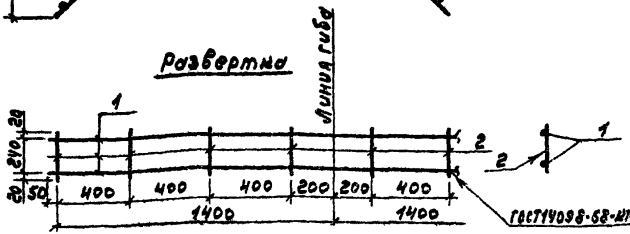

Формат	Зона	Поз.	Обозначение	Наименование	Кол.	Примечание
				Документация		
А3			ТП 903-1-220.86 КЖИ-ТУ	Технические условия		
				Детали		
БЧ		1	8.0301	А-I-8-ГОСТ 5781-82* ℓ=2800	2	1,12кг
БЧ		2	8.0302	А-I-6-ГОСТ 5781-82* ℓ=280	8	0,06кг

ГИП	Гусева		ТП 903-1-220.86 КЖИ-8.0300
Нач. отд.	Марунов		Каркас плоский КР1
Н. контр.	Погорельцев		Стадия: Р; Масса: 2,72; Масштаб: 1:20
Гл. спец.	Марков		Лист; Листов 1
Ст. инж.	Семягина		Госстрой СССР ГПИ Горьковский Сантехпроект
Инженер	Ивлиева		

Инв. № подл. | Подп. и дата | Взам. инв. №

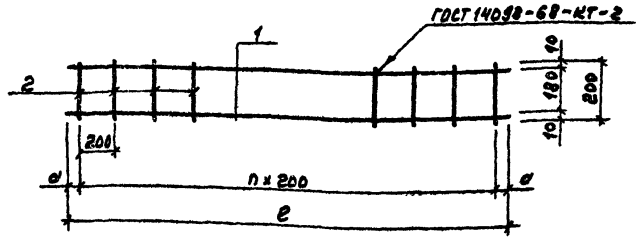

Обозначение	Марка	Размеры мм: a	Размеры мм: ℓ	n	Масса, кг
ТП 903-1- КЖИ-8.0400	КР4	175	3750	17	3,72
-01	КР5	250	1700	6	1,32

Формат	Зона	Поз.	Обозначение	Наименование	Кол. изделий: —	Кол. изделий: 01	Примечание
				Документация			
А3			ТП 903-1-220.86 КЖИ-ТУ	Технические условия	X	X	
				Детали			
БЧ		1	8.0401	А-I-8-ГОСТ 5781-82* ℓ=3750	2		1,48кг
БЧ			-01	А-I-8-ГОСТ 5781-82* ℓ=1700		2	0,52кг
БЧ		2	8.0402	А-I-6-ГОСТ 5781-82* ℓ=200	19	7	0,04кг

ГИП	Гусева		ТП 903-1-220.86 КЖИ-8.0400
Нач. отд.	Марунов		Каркас плоский (КР4; КР5)
Н. контр.	Погорельцев		Стадия: Р; Масса: см. табл.; Масштаб: —
Гл. спец.	Марков		Лист; Листов 1
Ст. инж.	Семягина		Госстрой СССР ГПИ Горьковский Сантехпроект
Инженер	Ивлиева		

Альбом VI

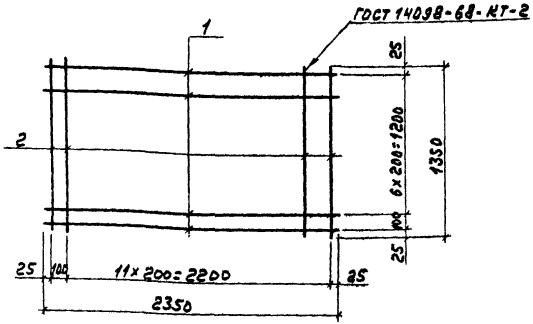

Формат	Зона	Поз.	Обозначение	Наименование	Кол.	Примечание
				Документация		
А3			ТП 903-1-220.86 КЖИ-ТУ	Технические условия		
				Детали		
				А-III-10-ГОСТ 5781-82*		
Б4		1	9.0101	ℓ=2350	8	1,45кг
Б4		2	9.0102	ℓ=1350	13	0,83кг

Взам. инв. №

Подп. и дата

Инв. № подл.

ТП 903-1-220.86 КЖИ-9.0100

Сетка арматурная С1

Стадия	Масса	Масштаб
Р	21,4	1:25

Лист | Листов 1

Госстрой СССР ГПИ Горьковский Сантехпроект

ГИП	Гусева	
Нач.отд.	Морунов	
Н.контр.	Погорельский	
Гл.спец.	Марков	
Ст.инж.	Семягина	
Инженер	Кривдина	

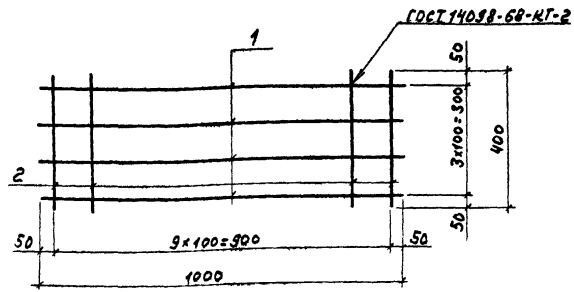

Формат	Зона	Поз.	Обозначение	Наименование	Кол.	Примечание
				Документация		
А3			ТП 903-1-220.86 КЖИ-ТУ	Технические условия		
				Детали		
				А-III-8 - ГОСТ 5781-82*		
Б4		1	9.0201	ℓ=1000	4	0,39кг
Б4		2	9.0202	ℓ=400	10	0,16кг

Взам. инв. №

Подп. и дата

Инв. № подл.

903-1-220.86 КЖИ-9.0200

Сетка арматурная С2

Стадия	Масса	Масштаб
Р	3,2	1:25

Лист | Листов 1

Госстрой СССР ГПИ Горьковский Сантехпроект

ГИП	Гусева	
Нач.отд.	Морунов	
Н.контр.	Погорельский	
Гл.спец.	Марков	
Ред.инж.	Курникова	
Инженер	Кривдина	

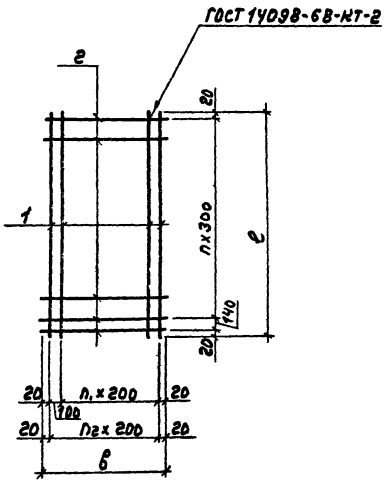

Формат	Зона	Поз.	Обозначение	Наименование	Кол. на испол. ТП 903-1- -КЖИ-5.0310 —	01	02	03	04	Примечание
				Документация						
А3			ТП 903-1-22.86 -КЖИ-ТУ	технические условия	X	X	X	X	X	
				Детали						
				стержни арматурные						
				5Вр-I ГОСТ 6727-80						
БЧ		1	5.0311	в = 3180	16	8	6	3		0,5кг
БЧ			-01	в = 2880					3	0,4кг
БЧ		2	5.0312	в = 2940	12					0,45кг
БЧ			-01	в = 1440		12				0,23кг
БЧ			-02	в = 940			12			0,15кг
БЧ			-03	в = 440				12	11	0,08кг

Обозначение	Марка	Размеры мм в	Размеры мм е	n1	n	n2	Масса, кг
ТП 903-1-22.86 -КЖИ-5.0310	С3	2940	3180	10	14		13,4
-01	С4	1440	3180	10		7	6,75
-02	С5	940	3180	10	4		4,8
-03	С6	440	3180	10		2	2,46
-04	С7	440	2880	9		2	2,08

ГИП	Гусева	
Нач.отд.	Мерунов	
Н.контр.	Погорелецкий	
Гл.спец.	Марков	
ст. инж.	Сенягина	
Инженер	Кривдина	

ТП 903-1-22.86 -КЖИ-5.0310

Сетка арматурная (С3÷С7)

Стадия	Масса	Масштаб
Р	см. табл.	—
Лист	Листов 61	

Госстрой СССР ГПИ Горьковский Сантехпроект

Альбом VI

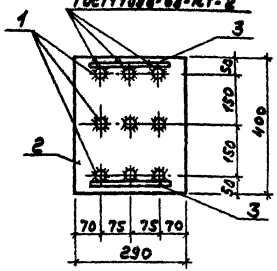

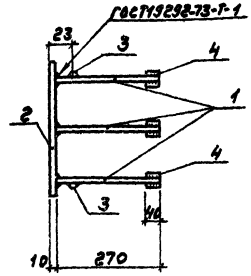

Формат	Зона	Поз.	Обозначение	Наименование	Кол.	Примечание
				Документация		
А3			ТП 903-1-220.86 КЖИ-ТУ	Технические условия		
				Детали		
Б4		1	1.0 111	А-III-14-ГОСТ5781-82* ℓ=270	9	0,33кг
Б4		2	1.0 112	Лист $\frac{Б-10\times290\ ГОСТ19903-74^*}{В\ ст3\ ГОСТ14637-79}$		
				ℓ=400	1	9,42кг
Б4		3	1.0 113	А-I-6-ГОСТ5781-82* ℓ=270	2	0,06кг
Б4		4	1.0 114	А-III-22-ГОСТ5781-82* ℓ=40	18	0,12кг

ГИП	Гусева		
Нач. отд.	Морунов		
Н. контр.	Погорельский		
Гл. спец.	Марков		
Ст. инж.	Семягина		
Инженер	Кривдина		

ТП 903-1-220.86 КЖИ-1.0110

Изделие закладное МН1

Стадия	Масса	Масштаб
Р	14,6	1:10
Лист	Листов 1	

Госстрой СССР ГПИ Горьковский Сантехпроект

Взам. инв. №

Подп. и дата

Инв. № подл.

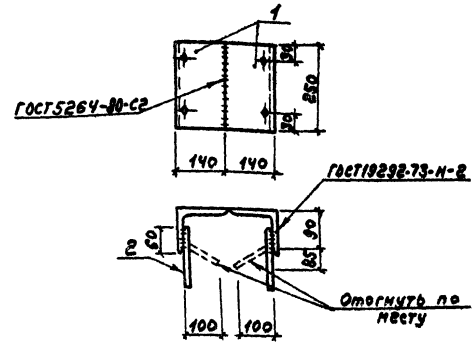

Формат	Зона	Поз.	Обозначение	Наименование	Кол.	Примечание
				Документация		
А3			ТП 903-1-220.86 КЖИ-ТУ	Технические условия		
				Детали		
Б4		1	2.0111	Уголок $\frac{Б-140\times90\times8\ ГОСТ8510-72^*}{В\ ст3\ ГОСТ535-79^*}$		
				ℓ=250	2	3,53кг
Б4		2	2.0112	А-III-10-ГОСТ5781-82* ℓ=200	4	0,12кг

ГИП	Гусева		
Нач. отд.	Морунов		
Н. контр.	Погорельский		
Гл. спец.	Марков		
Вед. инж.	Курникова		
Инженер	Кривдина		

ТП 903-1-220.86 КЖИ-2.0110

Изделие закладное МН2

Стадия	Масса	Масштаб
Р	7,5	1:10
Лист	Листов 1	

Госстрой СССР ГПИ Горьковский Сантехпроект

Взам. инв. №

Подп. и дата

Инв. № подл.

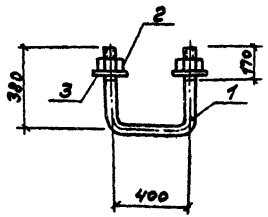

Формат	Зона	Поз.	Обозначение	Наименование	Кол.	Примечание
				Документация		
А3			ТП 903-1-220.86 КЖИ-ТУ	Технические условия		
				Детали		
Б4		1	10.0101	Круг Ø24 ГОСТ2590-71* Ст3 ГОСТ535-79*		
				ℓ=1160	1	4,10кг
				Стандартные изделия		
		2		Гайка М24-7Н.4 Ст3кп ГОСТ15526-70*	2	
		3		Шайба 24.02 Ст3кп ГОСТ11371-78*	2	

ГИП	Гусева		ТП 903-1-220.86 КЖИ-10.0100
Нач.отд.	Морунов		Изделие закладное МН3
Н.контр.	Погорельский		Стадия: Р; Масса: 4,27; Масштаб: 1:20
Гл.спец.	Марков		Лист; Листов 1
Вед.инж.	Холодова		Госстрой СССР ГПИ Горьковский сантехпроект
Ст.инж.	Семягина		
Инженер	Но 60 нн		

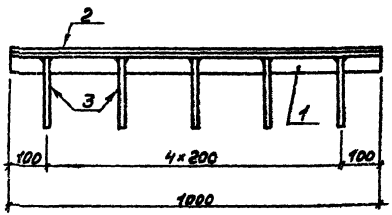

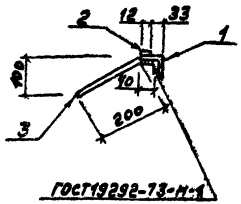

Формат	Зона	Поз.	Обозначение	Наименование	Кол.	Примечание
				Документация		
А3			ТП 903-1-220.86 КЖИ-ТУ	Технические условия		
				Детали		
Б4		1	10.0201	Уголок 6-50х50х5 ГОСТ8509-72* Ст3 ГОСТ535-79*		
				ℓ=1000	1	3,8кг
Б4		2	10.0202	Полоса 6-2 Б×12 ГОСТ103-76* Ст3 ГОСТ535-79*		
				ℓ=1000	1	0,6кг
Б4		3	10.0203	А-III-8-ГОСТ5781-82* ℓ=240	5	0,1кг

Инв.№ подл. | Подп. и дата | Взам.инв.№

ГИП	Гусева		ТП 903-1-220.86 КЖИ-10.0200
Нач.отд.	Морунов		Изделие закладное МН4
Н.контр.	Погорельский		Стадия: Р; Масса: 4,9; Масштаб: 1:10
Гл.спец.	Марков		Лист; Листов 1
Вед.инж.	Курнилова		Госстрой СССР ГПИ Горьковский сантехпроект
Инженер	Кривдина		

Альбом VII

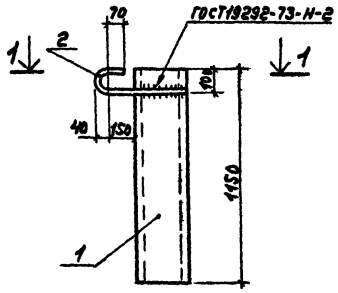

1-1

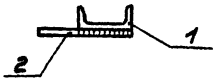

Формат	Зона	Поз.	Обозначение	Наименование	Кол.	Примечание
				Документация		
А3			ТП 903-1-220.86 КЖИ-ТУ	Технические условия		
				Детали		
Б4		1	10.0301	Швеллер 8 ст3 ГОСТ 535-73* 24 ГОСТ 8240-72*		
				ℓ=1150	1	27,6кг
Б4		2	10.0302	А-I-20-ГОСТ 5781-82* ℓ=600	1	1,5кг

ТП 903-220.86	КЖИ-10.0300		
Изделие закладное МН5	Стадия	Масса	Масштаб
	Р	29,1	1:20
	Лист	Листов 1	
	Госстрой СССР ГПИ Горьковский сантехпроект		

ГИП	Гусева	
Нач.отд.	Марунов	
Н.контр.	Погорельцев	
Гл.спец.	Марков	
Вед.инж.	Курнинова	
Инженер	Кривдина	

Инв.№ подл. | Подп. и дата | Взам.инв.№

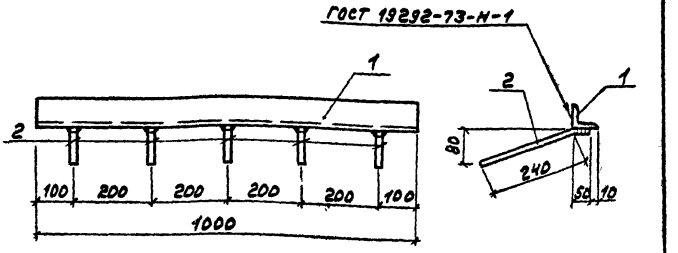

Формат	Зона	Поз.	Обозначение	Наименование	Кол.	Примечание
				Документация		
А3			ТП 903-1-220.86 КЖИ-ТУ	Технические условия		
				Детали		
Б4		1	10.0401	Уголок 6-50х50х5 ГОСТ 8509-72 Ст3 ГОСТ 535-79*		
				ℓ=1000	1	3,77кг
Б4		2	10.0402	А-III-8-ГОСТ 5781-82* ℓ=290	5	0,11кг

ТП 903-1-220.86	КЖИ-10.0400		
Изделие закладное МН6	Стадия	Масса	Масштаб
	Р	4,32	1:10
	Лист	Листов	
	Госстрой СССР ГПИ Горьковский сантехпроект		

ГИП	Гусева	
Нач.отд.	Марунов	
Н.контр.	Погорельцев	
Гл.спец.	Марков	
Вед.инж.	Курнинова	
Инженер	Кривдина	

Инв.№ подл. | Подп. и дата | Взам.инв.№

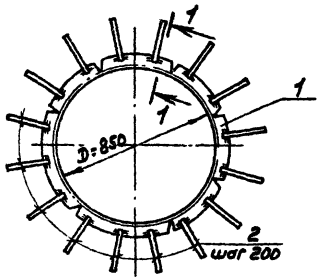

1-1

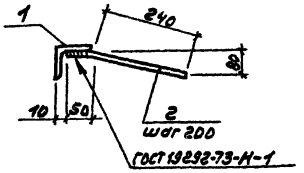

Формат	Зона	Поз.	Обозначение	Наименование	Кол.	Примечание
				Документация		
А3			ТП 903-1-220.86 КЖИ-ТУ	Технические условия		
				Детали		
Б4		1	10.0501	Уголок 6-50х50х5 ГОСТ 8509-72* Ст3 ГОСТ 535-79*		
				ℓ=2670	1	10,1 кг
Б4		2	10.0502	А-III-8-ГОСТ 5781-82* ℓ=290	14	0,11 кг

ГИП	Гусева		ТП 903-1-220.86 КЖИ-10.0500		
Нач. отд.	Моруно в		Изделие закладное МН7	Стадия	Масса	Масштаб
Н. контр.	Погорельски			Р	11,64	1:20
Гл. спец.	Марков					1:10
Вед. инж.	Курнико в			Лист	Листов 1
Инженер	Крибдин			Госстрой СССР ГПИ Горьковский сантехпроект	

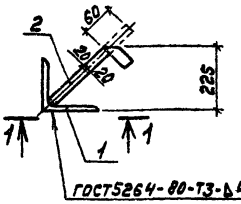

1-1

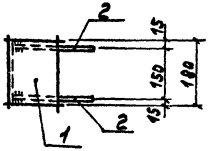

Формат	Зона	Поз.	Обозначение	Наименование	Кол.	Примечание
				Документация		
А3			ТП 903-1-220.86 КЖИ-ТУ	Технические условия		
				Детали		
Б4		1	10.0601	Уголок А-140х140х10 ГОСТ 8509-72* Ст3 ГОСТ 535-79*		
				ℓ=180	1	3,87 кг
Б4		2	10.0602	Полоса Б-2 4х140 ГОСТ 103-76* ℓ=310 Ст3 ГОСТ 535-79*	2	0,44 кг

ГИП	Гусева		ТП 903-1-220.86 КЖИ-10.0600		
Нач. отд.	Моруно в		Изделие закладное МН8	Стадия	Масса	Масштаб
Н. контр.	Погорельски			Р	4,75	1:10
Гл. спец.	Марков			Лист	Листов 1
Вед. инж.	Курнико в			Госстрой СССР ГПИ Горьковский сантехпроект	
Инженер	Крибдин				

Инв. № подл. | Подп. и дата | Взам. инв. №

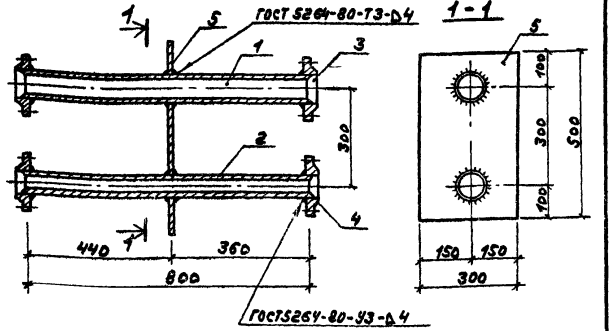

Формат	Зона	Поз.	Обозначение	Наименование	Кол.	Примечание
				Документация		
А3			ТП 903-1-220.86 КЖИ-ТУ	Технические условия		
				Детали		
Б.Ч		1	10.0701	Труба 89х3,5 ГОСТ 9941-81 ℓ=800	1	5,9кг
Б.Ч		2	10.0702	Труба 57х3,5 ГОСТ 9941-81 ℓ=800	1	3,7кг
Б.Ч		3	10.0703	Фланец 1-80-10 ст 25 ГОСТ 12820-80*	2	1,79кг
Б.Ч		4	10.0704	Фланец 1-50-10 ст 25 ГОСТ 12820-80*	2	1,02кг
Б.Ч		5	10.0705	Лист 6х500 ГОСТ 19903-74* Ас Т3 ГОСТ 14637-79		
				ℓ=300	1	5,89кг

ГИП	Гусева		
Нач. отд.	Морунов		
Н. контр.	Погорельский		
Гл. спец.	Марнов		
Ст. инж.	Сенагина		
Инженер	Кривдина		

ТП 903-1-220.86 КЖИ-10.0700

Изделие закладное МН9

Стадия	Масса	Масштаб
Р	21,11	1:10
Лист	Листов 1	

Госстрой СССР ГПИ Горьковский Сантехпроект

Инв. № подл. | Подп. и дата | Взам. инв. №

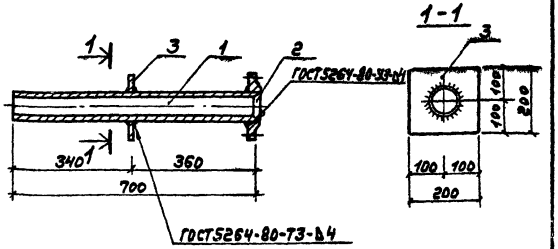

Формат	Зона	Поз.	Обозначение	Наименование	Кол.	Примечание
				Документация		
А3			ТП 903-1-220.86 КЖИ-ТУ	Технические условия		
				Детали		
Б.Ч		1	10.0801	Труба 76х3,5 ГОСТ 9941-81 ℓ=700	1	4,38кг
Б.Ч		2	10.0802	Фланец 1-65-10 ст 25 ГОСТ 12820-80*	1	1,37кг
Б.Ч		3	10.0803	Полоса 6-2 5х200 ГОСТ 103-76* Ст Т3 ГОСТ 535-79*		
				ℓ=200	1	1,57кг

ГИП	Гусева		
Нач. отд.	Морунов		
Н. контр.	Погорельский		
Гл. спец.	Марнов		
Ст. инж.	Сенагина		
Инженер	Кривдина		

ТП 903-1-220.86 КЖИ-10.0800

Изделие закладное МН10

Стадия	Масса	Масштаб
Р	1,32	1:10
Лист	Листов 1	

Госстрой СССР ГПИ Горьковский Сантехпроект

Инв. № подл. | Подп. и дата | Взам. инв. №

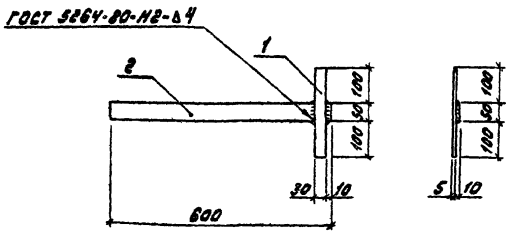

Формат	Зона	Поз.	Обозначение	Наименование	Кол.	Примечание
				Документация		
А3			ТП 903-1-220.86 -КЖН-ТУ	Технические условия		
				Детали		
Б4		1	10.0901	Полоса Б-25×30 ГОСТ 103-76* / В СТ3 ГОСТ 535-79*		
				ℓ=250	1	0,29 кг
Б4		2	10.0902	Полоса Б-2 10×50 ГОСТ 103-76* / В СТ3 ГОСТ 535-79*		
				ℓ=600	1	2.36 кг

Гип	Гусева		
Нач.отд.	Морунов		
Н.контр.	Погорельский		
Гл.спец.	Марков		
Ст.инж.	Сенягина		
Инженер	Кривда		

ТП 903-1-220.86 -КЖН-10.0900

Изделие закладное МН 11

Стадия	Масса	Масштаб
Р	2.65	1:10
Лист	Листов 1	

Госстрой СССР ГПИ Горьковский Сантехпроект

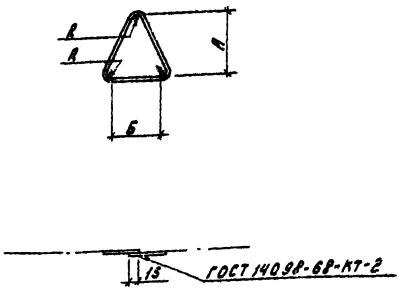

Обозначение	Марка	Ф мм	А мм	Б мм	R мм	Длина заготовки мм	Масса кг
ТП 903-1-220.86-КЖН-5.0320	МН 12	8	180	130	30	550	0,22
-01	МН 13	10	230	165	30	700	0,43
-02	МН 14	12	230	165	30	710	0,63

Взам.инв.№ | Подпись и дата | Инв.№ подл.

Гип	Гусева		
Нач.отд.	Морунов		
Н.контр.	Погорельский		
Гл.спец.	Марков		
Ст.инж.	Сенягина		
Инженер	Ведехина		

ТП 903-1-220.86 -КЖН-5.0320

Изделие закладное (МН 12 ÷ МН 14)

Стадия	Масса	Масштаб
Р	См. таблицу	—
Лист	Листов 1	

Сталь класса А-I ГОСТ 5781-82*

Госстрой СССР ГПИ Горьковский Сантехпроект

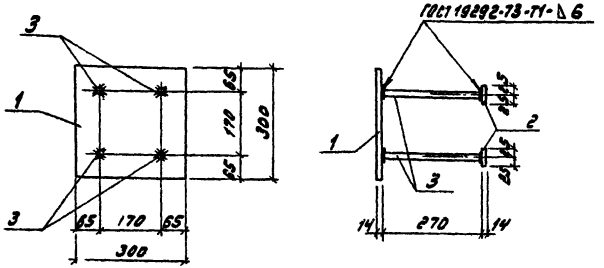

Формат	Зона	Поз.	Обозначение	Наименование	Кол.	Примечание
				Документация		
А3			ТП 903-1-220.86 -КЖН-ТУ	Технические условия	X	
				Детали		
Б4		1	1.0311	Лист Б-14×300 ГОСТ 19903-74* / Ст3 ГОСТ 14637-79 ℓ=300	1	9.9 кг
Б4		2	1.0312	Полоса Б-14×50 ГОСТ 103-76* / Ст3 ГОСТ 535-79* ℓ=50	4	0.3 кг
Б4		3	1.0313	А-III-14 ГОСТ 5781-82* ℓ=270	4	0,3 кг

ТП 903-1-220.86 -КЖН-1.0310

Изделие закладное МН 15

Стадия	Масса	Масштаб
Р	12,3 кг	1:10

Лист | Листов 1

Госстрой СССР ГПИ Горьковский Сантехпроект

ГИП	Гусева	
Нач.отд.	Морунов	
Н.контр.	Погорельский	
Гл.спец.	Марков	
Ст.инж.	Сенягина	
Инженер	Маренева	

Взам.инв.№ | Подпись и дата | Инв.№подл.

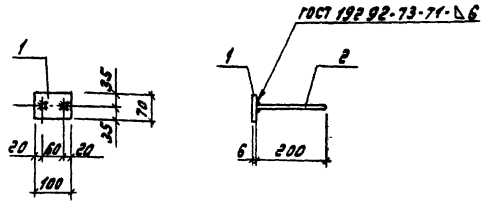

Формат	Зона	Поз.	Обозначение	Наименование	Кол.	Примечание
				Документация		
А3			ТП 903-1-220.86 -КЖН-ТУ	Технические условия	X	
				Детали		
Б4		1	5.0211	Полоса Б-2 6×70 ГОСТ 103-76 / Ст3кп2 ГОСТ 535-79* ℓ=100	1	0.3 кг
Б4		2	5.0212	А III-8 ГОСТ 5781-82* ℓ=200	2	0.2 кг

ТП 903-1-220.86 -КЖН-5.0210

Изделие закладное МН 16

Стадия	Масса	Масштаб
Р	0,5 кг	1:10

Лист | Листов 1

Госстрой СССР ГПИ Горьковский Сантехпроект

ГИП	Гусева	
Нач.отд.	Морунов	
Н.контр.	Погорельский	
Гл.спец.	Марков	
Ст.инж.	Сенягина	
Инженер	Ведехина	

Взам.инв.№ | Подпись и дата | Инв.№подл.

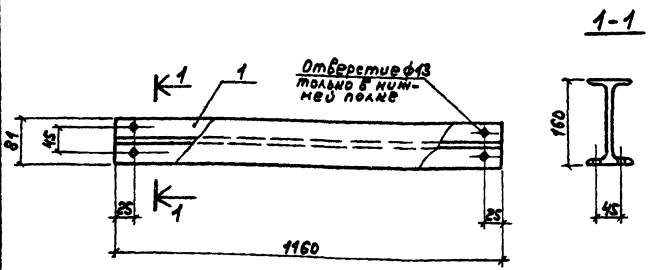

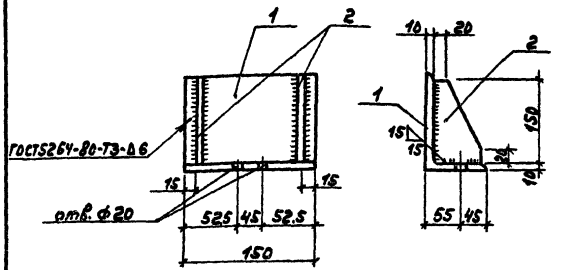

Формат	Зона	Поз.	Обозначение	Наименование	Кол.	Примечание
				Документация		
А3			ТП 903-1-220.86 КЖИ-ТУ	Технические условия		
				Детали		
Б4		1	11.0201	Уголок 5-160х100х10 ГОСТ 8510-72* / Ст3 ГОСТ 535-79*		
				ℓ=150	1	4.0 кг
Б4		2	11.0202	Полоса 6-2 10х90 ГОСТ 103-76* / Ст3 ГОСТ 535-79*		
				ℓ=150	2	1,2 кг

Инв.№ подл. | Подп. и дата | Взам.инв.№

ГИП	Гусева	
Нач.отд.	Морунов	
Н.контр.	Погорельский	
Гл.спец.	Марков	
Вед.инж.	Курникова	
Инженер	Кривдина	

ТП 903-1-220.86 КЖИ-11.0100

Изделие соединительное МС1

Двутавр 16 ГОСТ 8239-72* / Ст3 ГОСТ 535-79*

Стадия	Масса	Масштаб
Р	18,5	1:10
Лист	Листов 1	

Госстрой СССР ГПИ Горьковский сантехпроект

ГИП	Гусева	
Нач.отд.	Морунов	
Н.контр.	Погорельский	
Гл.спец.	Марков	
Вед.инж.	Курникова	
Ст.инж.	Семягина	
Инженер	Кривдина	

ТП 903-1-220.86 КЖИ-11.0200

Изделие соединительное МС2

Стадия	Масса	Масштаб
Р	6,4	1:5
Лист	Листов 1	

Госстрой СССР ГПИ Горьковский сантехпроект

Альбом VII

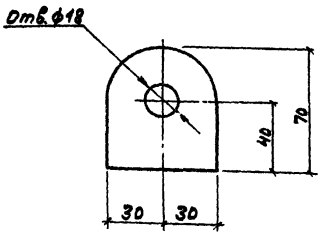

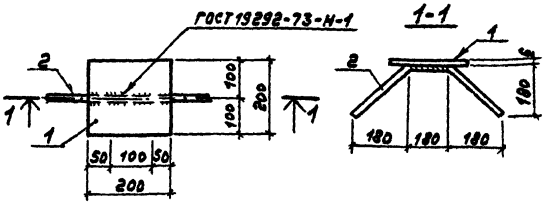

Формат	Зоны	Поз.	Обозначение	Наименование	Кол.	Примечание
				Документация		
А3			ТП 903-1-220.86 -КЖИ-ТУ	Технические условия		
				Детали		
Б4		1	11.0401	Полоса $\frac{Б\text{-}2\ \ell=200\ ГОСТ\ 103\text{-}76^{*}}{Вст3\quad ГОСТ\ 535\text{-}79^{*}}$		
				$\ell=200$	1	1,88
Б4		2	11.0402	А-III-8-ГОСТ 5781-82* $\ell=700$	1	0,28

ГИП	Гусева	
Нач.отд.	Морунов	
Н.контр.	Погорельский	
Гл.спец.	Марков	
Ст. инж.	Сенягина	
Инженер	Кривдина	

ТП 903-1-220.86 - КЖИ-11.0300

Изделие соединительное МС3

Стадия	Масса	Масштаб
Р	0,33	1:2

Лист | Листов 1

Полоса $\frac{Б\text{-}2\ 10\times60\ ГОСТ\ 103\text{-}76^{*}}{Вст3\quad ГОСТ\ 535\text{-}79^{*}}$

Госстрой СССР ГПИ Горьковский сантехпроект

ГИП	Гусева	
Нач.отд.	Морунов	
Н.контр.	Погорельский	
Гл.спец.	Марков	
Ст. инж.	Сенягина	
Инженер	Кривдина	

ТП 903-1-220.86 КЖИ-11.0400

Изделие соединительное МС4

Стадия	Масса	Масштаб
Р	2,16	1:10

Лист | Листов 1

Госстрой СССР ГПИ Горьковский сантехпроект

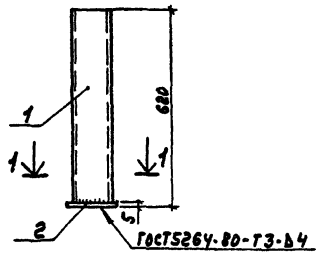

1-1

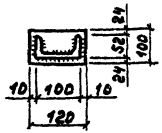

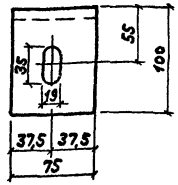

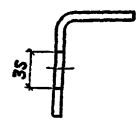

Формат	Зона	Поз.	Обозначение	Наименование	Кол.	Примечание
				Документация		
А3			ТП 903-1-220.86 - КЖИ-ТУ	Технические условия		
				Детали		
Б.Ч		1	11.0501	Швеллер 10 ГОСТ 8240-72* Ст3 ГОСТ 535-79*		
				ℓ=615	1	5,2кг
Б.Ч		2	11.0502	Полоса 62 5х100 ГОСТ 103-76* Ст3 ГОСТ 535-79*		
				ℓ=120	1	0,5кг

ГИП	Гусева	
Нач.отд.	Морунов	
Н.контр.	Погорельский	
Гл.спец.	Маркова	
Вед.инж.	Куминова	
Ст.инж.	Семагина	
Инженер	Кривдина	

ТП 903-1-220.86 КЖИ-11.0500

Изделие соединительное МС5

Стадия	Масса	Масштаб
Р	5,70	1:10
Лист	Листов 1	

Госстрой СССР ГПИ Горьковский Сантехпроект

Инв.№ подл. | Подп. и дата | Взам.инв.№

ГИП	Гусева	
Нач.отд.	Морунов	
Н.контр.	Погорельский	
Гл.спец.	Маркова	
Вед.инж.	Куминова	
Ст.инж.	Семагина	
Инженер	Кривдина	

ТП 903-1-220.86 -КЖИ-12.600

Изделие соединительное МС6

Стадия	Масса	Масштаб
Р	0,6	1:40
Лист	Листов 1	

Уголок 100х100х5 ГОСТ 19771-74* Ст3кп2 ГОСТ 14771-76*

Госстрой СССР ГПИ Горьковский Сантехпроект

Альбом VI

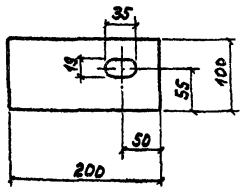

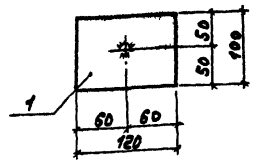

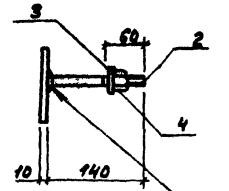

ГОСТ 19282-73-Т-1

Формат	Зона	Поз.	Обозначение	Наименование	Кол.	Примечание
				Документация		
А3			ТП 903-1-220.86 -КЖИ-ТУ	Технические условия		
				Детали		
Б.Ч	1		11.0801	Полоса Б-2 10×100 ГОСТ 103-76* Ст.3 ГОСТ 535-79*		
				ℓ=120	1	0,95кг
Б.Ч	2		11.0802	Круг Ø12 ГОСТ 2590-71* Ст.3 ГОСТ 535-79*; ℓ=140	1	0,13кг
				Стандартные изделия		
		3		Шайба 12.02 Ст3кп016 ГОСТ 11371-78*	1	
		4		Гайка М12-7Н.4 Ст3кп016 ГОСТ 5915-70*	1	

ГИП	Гусева		
Нач.отд.	Морунов		
Н.контр.	Погорельский		
Гл.спец.	Марков		
Ст.инж.	Семягина		
Инженер	Крывдина		

ТП 903-1-220.86 -КЖИ-11.0700

Изделие соединительное МС7

Полоса Б-2 5×100 ГОСТ 103-76* Ст3 ГОСТ 535-79*

Стадия	Масса	Масштаб
Р	0,79	1:5
Лист	Листов	

Госстрой СССР ГПИ Горьковский Сантехпроект

ГИП	Гусева		
Нач.отд.	Морунов		
Н.контр.	Погорельский		
Гл.спец.	Марков		
Вед.инж.	Журкина		
Ст.инж.	Семягина		
Инженер	Крывдина		

ТП 903-1-220.86 -КЖИ-11.0800

Изделие соединительное МС8

Стадия	Масса	Масштаб
Р	1:10	1:5
Лист	Листов 1	

Госстрой СССР ГПИ Горьковский Сантехпроект

Инв.№подл. | Подп. и дата | Взам.инв.№

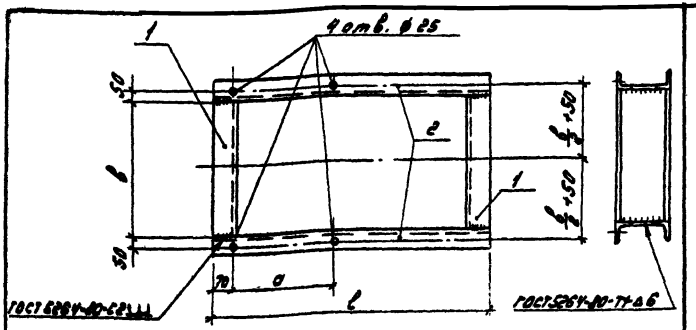

Обозначение	Марка	Размеры, мм			Масса, кг
		a	b	l	
ТП 903-1-220.86 -КЖН-12.0100	РМ1	565	660	1100	86.4
-01	РМ1*	330	510	920	72.8

Формат	Зона	Поз.	Обозначение	Наименование	Кол. на испол. -КЖН-12.0100		Примечание
					—	01	
				Документация			
А3			ТП 903-1-220.86 -КЖН-ТУ	Технические условия	X	X	
				Детали			
				Швеллер 24 ГОСТ 8240-72* / В Ст3 ГОСТ 535-79*			
Б4		1	12.0101	l=660	2		16,8 кг
Б4			-01	l=510		2	13,0 кг
Б4		2	12.0102	l=1100	2		26,4 кг
Б4			-01	l=920		2	23,4 кг

ТП 903-1-220.86 -КЖН-12.0100

Рама металлическая (РМ1; РМ1*)

Стадия	Масса	Масштаб
Р	ст. табл.	—

Лист | Листов 1

Госстрой СССР ГПИ Горьковский Сантехпроект

Гип	Гусева	
Нач.отд.	Морунов	
Н.контр.	Погорельский	
Гл.спец.	Марков	
Вед.инж.	Курникова	
Инженер	Кривдина	

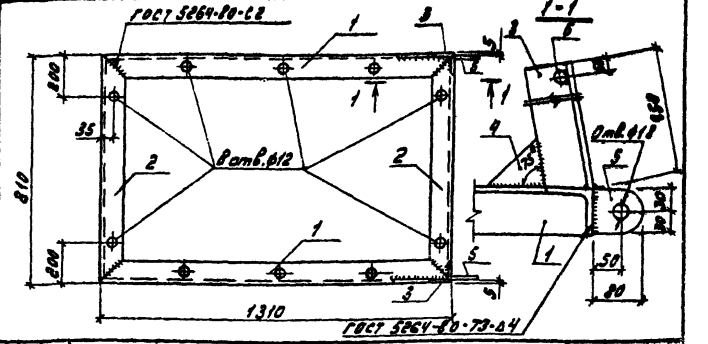

Формат	Зона	Поз.	Обозначение	Наименование	Кол.	Примечание
				Документация		
А3			ТП 903-1-220.86 -КЖН-ТУ	Технические условия		
				Детали		
Б4		1	7.0211	Уголок 8-63×63×4 ГОСТ 8509-72* / В Ст3 ГОСТ 535-79*		
				l=1310	2	5.10 кг
Б4		2	7.0212	l=810	2	3.27 кг
Б4		3	7.0213	l=850	2	3,32 кг
Б4		4	7.0214	Полоса 5-2 4×100 ГОСТ 103-76* / В Ст3 ГОСТ 535-79* l=100	1	0,31 кг
Б4		5	7.0215	Полоса 5-2 10×60 ГОСТ 103-76* / В Ст3 ГОСТ 535-79* l=80	2	0,33 кг
Б4		6	7.0216	А-I-20-ГОСТ 5781-82* l=830	1	2.05 кг

Взам. инв. №

Подпись и дата

Инв. № подл.

ТП 903-1-220.86 -КЖН-7.0210

Рама металлическая РМ2

Стадия	Масса	Масштаб
Р	26,07	1:5

Лист | Листов 1

Госстрой СССР ГПИ Горьковский Сантехпроект

Гип	Гусева	
Нач.отд.	Морунов	
Н.контр.	Погорельский	
Гл.спец.	Марков	
Ст.инж.	Сенягина	
Инженер	Кривдина	

Альбом VI

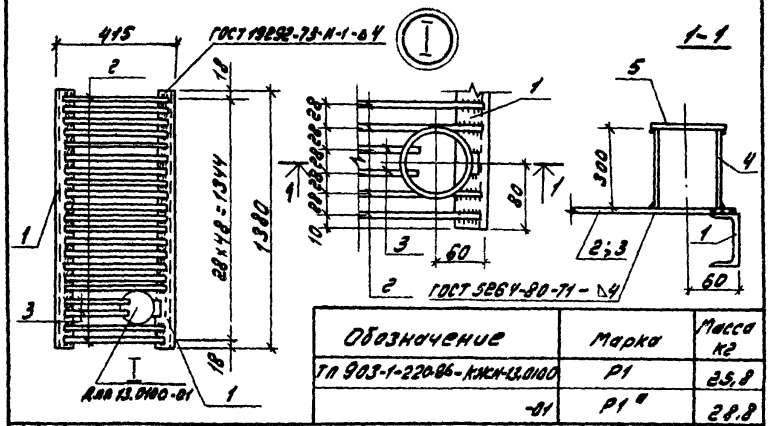

Обозначение	Марка	Масса кг
ТП 903-1-220.86-КЖИ-13.0100	Р1	25,8
-01	Р1 а	28,8

Формат	Зона	Поз.	Обозначение	Наименование	Кол. на исполн. КЖИ-13.0100 —	01	Примечание
				Документация			
А3			ТП 903-1-220.86 -КЖИ-ТУ	Технические условия			
				Детали			
Б4		1	13.0101	Швеллер 65 ГОСТ 8240-72* / В ст3 ГОСТ 535-79* ℓ=1380	2	2	9,0кг
Б4		2	13.0102	А-I-8-ГОСТ 5781-82* ℓ=395	49	47	0,16кг
Б4		3	13.0103	ℓ=325		2	0,15кг
Б4		4	13.0104	Труба 80×4 ГОСТ 3252-75* ℓ=300		1	2,3кг
Б4		5	13.0105	Полоса В-2 5×130 ГОСТ 103-76* / В ст3 ГОСТ 535-79* ℓ=130		1	0,7кг

Взам. инв. №

Подпись и дата

Инв. № подл.

ГИП	Гусева	
Нач. отд.	Морунов	
Н. контр.	Погорельский	
Гл. спец.	Марков	
Вед. инж.	Курникова	
Инженер	Кривдина	

ТП 903-1-220.86 -КЖИ-13.0100

Решетка (Р1; Р1 а).

Стадия	Масса	Масштаб
Р	см. табл.	1:20
Лист	Листов 1	

Госстрой СССР ГПИ Горьковский Сантехпроект

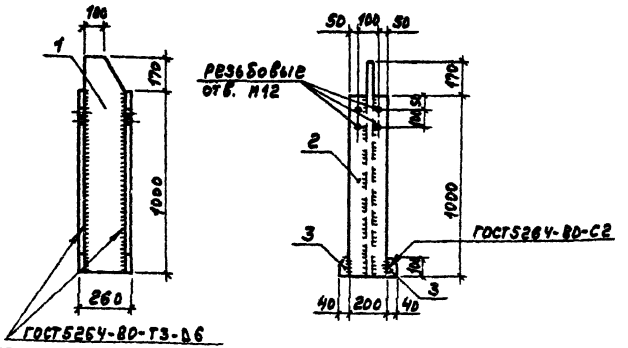

Формат	Зона	Поз.	Обозначение	Наименование	Кол.	Примечание
				Документация		
А3			ТП 903-1-220.86 КЖИ-ТУ	Технические условия		
				Детали		
Б.Ч		1	14.0101	Лист $\frac{8\times240\ ГОСТ19903-74^{*}}{В\ Ст3\ \ ГОСТ14637-79}$		
				ℓ=1170	1	13,22кг
Б.Ч		2	14.0102	Полоса $\frac{Б-2\ 18\times200\ ГОСТ103-76^{*}}{В\ Ст3\ \ ГОСТ535-79^{*}}$		
				ℓ=1000	2	15,23кг
Б.Ч		3	14.0103	Полоса $\frac{Б-2\ 10\times40\ ГОСТ103-76^{*}}{В\ Ст3\ \ ГОСТ535-79^{*}}$		
				ℓ=100	4	0,31кг

ГИП	Гусева	
Нач.отд.	Морунов	
Н.контр.	Погорельский	
Гл.спец.	Марков	
Ст.инж.	Семагина	
Инженер	Кривдина	

ТП 903-1-220.86 -КЖИ-14.0100

Стойка СТ1

Стадия	Масса	Масштаб
Р	44,92	1:20
Лист	Листов 1	

Госстрой СССР ГПИ Горьковский сантехпроект

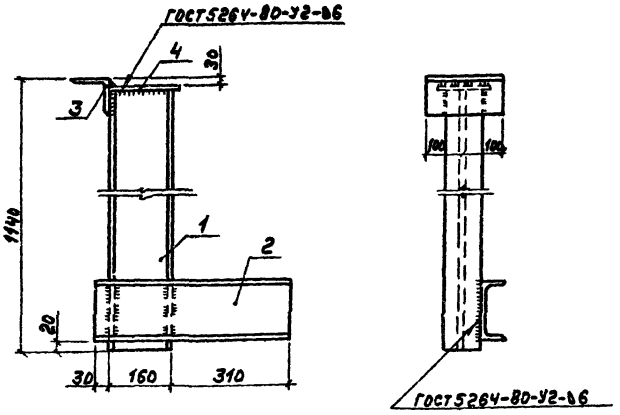

Формат	Зона	Поз.	Обозначение	Наименование	Кол.	Примечание
				Документация		
А3			ТП 903-1-220.86 КЖИ-ТУ	Технические условия		
				Детали		
Б.Ч		1	14.0201	Двутавр $\frac{18\ ГОСТ8239-72^{*}}{В\ Ст3\ \ ГОСТ535-79^{*}}$ ℓ=1100	1	17,49кг
Б.Ч		2	14.0202	Швеллер $\frac{16\ ГОСТ8240-72^{*}}{В\ Ст3\ \ ГОСТ535-79^{*}}$ ℓ=500	1	8,10кг
Б.Ч		3	14.0203	Уголок $\frac{Б-100\times100\times10\ ГОСТ8509-72^{*}}{В\ Ст3\ \ ГОСТ535-79^{*}}$ ℓ=200	1	3,02кг
Б.Ч		4	14.0204	Полоса $\frac{Б-2\ 8\times180\ ГОСТ103-76^{*}}{В\ Ст3\ \ ГОСТ535-79^{*}}$ ℓ=180	1	1,40кг

ГИП	Гусева	
Нач.отд.	Морунов	
Н.контр.	Погорельский	
Гл.спец.	Марков	
Ст.инж.	Семагина	
Инженер	Кривдина	

ТП 903-1-220.86 КЖИ-14.0200

Стойка СТ2

Стадия	Масса	Масштаб
Р	30,01	1:10
Лист	Листов 1	

Госстрой СССР ГПИ Горьковский сантехпроект

Инв.№ подл. | Подп. и дата | Взам.инв.№

Альбом III

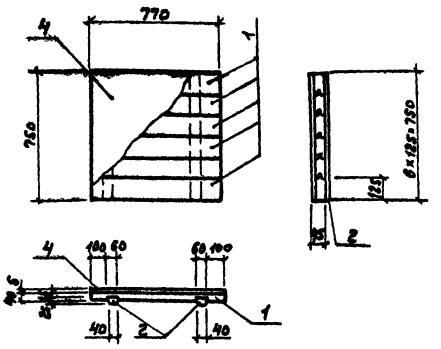

Формат	Зона	Поз.	Обозначение	Наименование	Кол.	Примечание
				Детали		
БЧ		1	7.0101	Доска 125×40 ГОСТ 24454-80 Е ℓ=770	6	
БЧ		2	7.0102	Брусок 60×40 ℓ=750	2	
				Стандартные изделия		
		3		Гвозди К 2,5×60 ГОСТ 4028-63*	24	
				Материалы		
		4	ГОСТ 7251-77	Линолеум типа В	0,6	м²

1. Доски и бруски пропитать фторосодержащими водорастворимыми антисептиками.

ГИП	Гусева		
Нач. отд.	Морунов		
Н. контр.	Погорельский		
Гл. спец.	Марков		
Вед. инж.	Курникова		
Ст. инж.	Семягина		
Инженер	Кривдина		

ТП 903-1-220.86 КЖИ-7.0100

Щит деревянный ЩД1

Стадия	Масса	Масштаб
Р	25.0	1:20
Лист	Листов 1	

Госстрой СССР ГПИ Горьковский Сантехпроект

Инв. № подл. | Подп. и дата | Взам. инв. №

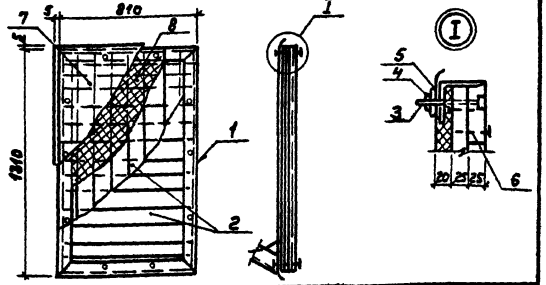

Формат	Зона	Поз.	Обозначение	Наименование	Кол.	Примечание
				Сборочные единицы		
А4		1	ТП 903-1- -КЖИ-7.0210	Рама металлическая РМ2	1	26,1 кг.
А4		2	ТП 903-1- -КЖИ-7.0220	Щит деревянный ЩД2	1	31.0 кг.
				Стандартные изделия		
		3		Болт М10-8g×90.36 ВСт3кп016 ГОСТ 7798-70	10	
		4		Гайка М10-7Н4. ВСт3кп016 ГОСТ 5915-70*	10	
		5		Шайба 10.02 ВСт3кп016 ГОСТ 11371-78*	10	
		6		Гвозди К 2,0×40 ГОСТ 4028-63*		
				Материалы		
		7		Лист δ=0,5 ГОСТ 7118-78	11.0	м²
		8		Минеральная вата М100 ГОСТ 4640-75	0.02	м²

ГИП	Гусева		
Нач. отд.	Морунов		
Н. контр.	Погорельский		
Гл. спец.	Марков		
Ст. инж.	Семягина		
Инженер	Кривдина		

ТП 903-1-220.86 КЖИ-7.0200

Щит покрытия Щ1

Стадия	Масса	Масштаб
Р	63.0	1:20
Лист	Листов 1	

Госстрой СССР ГПИ Горьковский Сантехпроект

Инв. № подл. | Подп. и дата | Взам. инв. №

Копир.

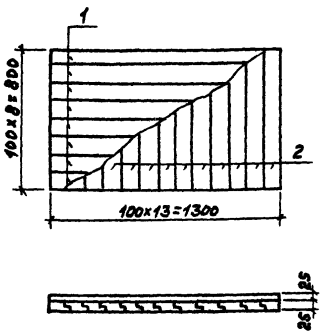

Формат	Зона	Поз.	Обозначение	Наименование	Кол.	Примечание
				Детали		
БЧ		1	7.0221	Доска 100х25 ГОСТ 24454-80Е, L=1300	8	
БЧ		2	7.0222	Доска 100х25 ГОСТ 24454-80Е, L=800	13	

1. Доски шпунтовые пропитать фторосодержащими водорастворимыми антисептиками.

ТП 903-1-220.86 -КЖИ-7.0220

ГИП	Гусева		
Нач. отд.	Порунов		
Н. контр.	Погорельский		
Гл. спец.	Марков		
Вед. инж.	Журинов		
Инженер	Кривдина		

Щит деревянный ЩД2

Стадия	Масса	Масштаб
Р	28,6	1:20
Лист	Листов 1	

Госстрой СССР ГПИ Горьковский сантехпроект

Инв. № подл. | Подп. и дата | Взам. инв. №

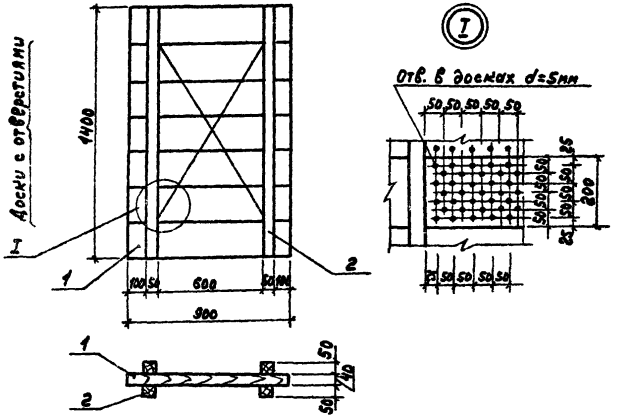

Формат	Зона	Поз.	Обозначение	Наименование	Кол.	Примечание
				Детали		
БЧ		1	7.0301	Доска 200х40 ГОСТ 24454-80Е, L=900	7	
БЧ		2	7.0302	Брус 50х50 ГОСТ 24454-80Е, L=1900		
				Стандартные изделия		
				Гвозди К3,0х70 ГОСТ 4028-63*		

1. Доски шпунтовые пропитать фторосодержащими водорастворимыми антисептиками.

ТП 903-1-220.86 КЖИ-7.0300

ГИП	Гусева		
Нач. отд.	Порунов		
Н. контр.	Погорельский		
Гл. спец.	Марков		
Ст. инж.	Сенягина		
Инженер	Кривдина		

Щит деревянный ЩД3

Стадия	Масса	Масштаб
Р	35,42	1:20
Лист	Листов 1	

Госстрой СССР ГПИ Горьковский сантехпроект

gost.e-ecolog.ru