ТИПОВОЙ ПРОЕКТ

903-1-220.86

ПОЛНОСБОРНАЯ КОТЕЛЬНАЯ

С 4 КОТЛАМИ ДЕ-16-14ГМ

ДЛЯ СЕЛЬСКОХОЗЯЙСТВЕННОГО СТРОИТЕЛЬСТВА.

ТОПЛИВО-ГАЗ, РЕЗЕРВ-МАЗУТ.

СИСТЕМА ТЕПЛОСНАБЖЕНИЯ ЗАКРЫТАЯ.

Альбом 5

21057-07

ЦЕНА 6-76

gost.e-ecolog.ru

ГРАЛЬНЫЙ ИНСТИТУТ ТИПОВОГО ПРОЕКТИРОВАНИЯ
ГОССТРОЯ СССР

Москва, А-445, Смольная ул., 22

Сдано в печать IV 1956г.

Заказ № 4937 Тираж 300 экз.

ТИПОВОЙ ПРОЕКТ

903-1-220.86

ПОЛНОСБОРНАЯ КОТЕЛЬНАЯ С 4 КОТЛАМИ ДЕ-16-14ГМ

ДЛЯ СЕЛЬСКОХОЗЯЙСТВЕННОГО СТРОИТЕЛЬСТВА. ТОПЛИВО – ГАЗ, РЕЗЕРВ – МАЗУТ. СИСТЕМА ТЕПЛОСНАБЖЕНИЯ ЗАКРЫТАЯ.

СОСТАВ ПРОЕКТА:

№ альбомов	Наименование альбомов
1	Пояснительная записка.
2	Тепломеханические решения.
3	Водоподготовка. Газооборудование. Мазутоснабжение.
4 части 1,2,3	Чертежи нетиповых технологических конструкций Технологическое оборудование.
5	Архитектурные решения. Конструкции железобетонные. Конструкции металлические. Отопление и вентиляция. Внутренний водопровод и канализация.
6	Строительные изделия.
7	Силовое электрооборудование. Электрическое освещение. Связь и сигнализация.
8	Силовое электрооборудование. Схемы управления электродвигателями.
9	Задание заводу-изготовителю низковольтных комплектных устройств управления.
10	Автоматизация. Схемы функциональные.
11	Автоматизация. Схемы электрические принципиальные.
12	Задание заводу-изготовителю щитов управления.
13 части 1,2	Спецификация оборудования.
14 части 1,2,3,4,5	Сметы
15	Ведомость потребности материалов.

ПРИМЕНЕННЫЕ МАТЕРИАЛЫ

Типовой проект 903-2-18 Альбомы 1.1÷1.5; 2.1; 2.2; 3.1; 3.2; 4.3; 4.4; 6.1; 6.3; 7.1÷7.3 8.1÷8.6; 9.1÷9.3; 10	Установка мазутоснабжения Q=3.25 и 6.5 м³/час с резервуарами 2×100; 2×250 (200); 2×500 (400 м³). Поставщик: Казахский филиал ЦИТП г. Алма-Ата.
Типовой проект 704-1-159.83 Альбомы I, II, VI, VII, VIII.	Резервуар стальной горизонтальный цилиндрический для хранения нефтепродуктов емкостью 5 м³. Поставщик: Казахский филиал ЦИТП г. Алма-Ата.
Типовой проект 704-1-52 Альбомы I, III, VI.	Стальной вертикальный цилиндрический резервуар для нефти и нефтепродуктов емкостью 400 м³. Поставщик: Казахский филиал ЦИТП г. Алма-Ата.
Типовой проект 901-4-58.83 Альбомы III, VII, VIII.	Резервуары для воды прямоугольные железобетонные сборные емкостью от 100 до 250 м³. Поставщик: Тбилисский филиал ЦИТП.
Типовой проект 901-4-63.83 Альбомы I, II, V, VI	Резервуары для воды прямоугольные железобетонные сборные емкостью от 12 000 до 20 000 м³. Поставщик: Тбилисский филиал ЦИТП.
Типовой проект 902-2-339 Альбомы I, II, III, IV.	Очистные сооружения загрязненных дождевых сточных вод производительностью 10 л/сек для установок мазутоснабжения котельных. Поставщик: ЦИТП г. Москва.
Типовой проект 907-2-252.84 Альбомы I, II, III.	Труба дымовая металлическая H=45 м, Д=1.8 м для котельных установок с установкой экономайзеров контактного типа. Поставщик: ЦИТП г. Москва.

АЛЬБОМ 5

УТВЕРЖДЕН МИНСЕЛЬХОЗОМ СССР
ПРИКАЗ № 60-ЗГ от 7.09.85 г.
ВВЕДЕН В ДЕЙСТВИЕ
ГПИ ГОРЬКОВСКИЙ САНТЕХПРОЕКТ
ПРИКАЗ № 5 от 8.01.86 г.

РАЗРАБОТАН
ГОСУДАРСТВЕННЫМ ПРОЕКТНЫМ ИНСТИТУТОМ
ГОРЬКОВСКИЙ САНТЕХПРОЕКТ
ГЛАВСТРОЙПРОЕКТА
ГОССТРОЯ СССР

Главный инженер — Ю.П. Фалалеев
Главный инженер проекта — Т.Г. Гусева

Привязан:

Инв. №

Альбом V

Типовой проект 903-1-220.86

Инв. № подл. | Подп. и дата | Взам. инв. №

Содержание альбома

Лист	Наименование	Примечание
	Содержание альбома	стр. 2
	Архитектурные решения марки АР	
1	Общие данные (начало)	стр. 3
2	Общие данные (окончание). План кровли	стр. 4
3	План на отм. 0.000. Фрагмент 1. Вариант со стеновыми панелями по серии 1.832.1-9	стр. 5
4	План на отм. 3.300. Вариант со стеновыми панелями по серии 1.832.1-9	стр. 6
5	Разрезы 1-1; 2-2; 3-3. Планы полов. Вариант со стеновыми панелями по серии 1.832.1-9	стр. 7
6	Фасады. Вариант со стеновыми панелями по серии 1.832.1-9	стр. 8
7	Фрамуги индивидуальные Ф1, Ф2. Узлы I ÷ VII	стр. 9
8	Узлы VIII ÷ XIV	стр. 10
9	План на отм. 0.000. Фрагмент 1. Вариант со стеновыми панелями по серии 1.832.1-9 и 1.832.1-10	стр. 11
10	План на отм. 3.300. Разрез 1-1. Вариант со стеновыми панелями по серии 1.832.1-9 и 1.832.1-10	стр. 12
11	Разрезы 2-2; 3-3. Фасады. Вариант со стеновыми панелями по сериям 1.832.1-9 и 1.832.1-10	стр. 13
	Конструкции железобетонные марки КЖ	
1	Общие данные (начало)	стр. 14
2	Общие данные (окончание)	стр. 15
3	Фундаменты здания. Схема расположения элементов фундаментов	стр. 16
4	Фундаменты здания. Таблица усилий	стр. 17
5	Фундаменты здания Фм1 ÷ Фм3	стр. 18
6	Фундаменты здания. Узлы I ÷ III	стр. 19
7	Фундаменты здания. Узлы IV ÷ VII	стр. 20
8	Фундаменты здания. Узлы VIII ÷ XI	стр. 21
9	Схема расположения фундаментов под оборудование и каналов в осях 1÷6	стр. 22
10	Схема расположения фундаментов под оборудование и каналов в осях 1÷6 Фрагмент	стр. 23
11	Схема расположения фундаментов под оборудование и каналов в осях 1÷6 Фрагмент. Сечения 2-2÷9-9	стр. 24
12	Схема расположения фундаментов под оборудование и каналов в осях 1÷6 Фрагмент. Сечения 10-10÷17-17	стр. 25
13	Схема расположения фундаментов под оборудование и каналов в осях 6÷11	стр. 26
14	Схема расположения фундаментов под оборудование и каналов. Спецификация элементов	стр. 27
15	Наружное хозяйство. Схема расположения фундаментов под оборудование и каналов	стр. 28
16	Наружное хозяйство. Схема расположения фундаментов под оборудование и каналов. Сечения	стр. 29
17	Фундаменты под оборудование ФОм1 ÷ ФОм7; ФОм6а	стр. 30
18	Фундаменты под оборудование ФОм1 ÷ ФОм7, ФОм6а. Спецификация	стр. 31
19	Фундаменты под оборудование ФОм9, ФОм10, ФОм17, ФОм18	стр. 32
20	Фундаменты под оборудование ФОм11 ÷ ФОм16	стр. 33
21	Схемы расположения газоходов и фундаментов газоходов	стр. 34
22	Схемы расположения плит днища и покрытия газоходов	стр. 35
23	Схема расположения элементов каркаса.	стр. 36
24	Схема расположения элементов каркаса. Узлы. Спецификация.	стр. 37
25	Схема расположения плит покрытия и перекрытия	стр. 38
26	Схема расположения закладных изделий на отм. 3.300	стр. 39
27	Схема расположения стеновых панелей. Вариант по серии 1.832.1-9	стр. 40
28	Схемы расположения стеновых панелей. Фрагменты 1÷19. Вариант по серии 1.832.1-9	стр. 41
29	Спецификация к схемам расположения стеновых панелей (начало). Вариант по серии 1.832.1-9	стр. 42
30	Спецификация к схемам расположения стеновых панелей (окончание). Вариант по серии 1.832.1-9	стр. 43
31	Схема расположения панелей перегородок	стр. 44
32	Схема расположения панелей перегородок. Сечения 1-1 ÷ 10-10	стр. 45
33	Схема расположения панелей перегородок. Сечения 11-11 ÷ 22-22	стр. 46
34	Схема расположения панелей перегородок Сечения 23-23 ÷ 26-26. Узлы I ÷ IV	стр. 47
35	Схема расположения панелей перегородок. Узлы V ÷ XIII	стр. 48
36	Бункер мокрого хранения соли. План. Разрез. Фасады.	стр. 49
37	Бункер мокрого хранения соли. План покрытия. Противокоррозионная защита. Узлы.	стр. 50
38	Бункер мокрого хранения соли. Схемы расположения стеновых блоков и элементов покрытия	стр. 51
39	Бункер мокрого хранения соли. Плита ПМ1. Пояс ПОм1	стр. 52
40	Продувочный колодец	стр. 53
41	Схемы расположения стеновых панелей. Вариант по сериям 1.832.1-9 и 1.832.1-10	стр. 54
42	Схемы расположения стеновых панелей. Фрагменты 1÷15. Вариант по сериям 1.832.1-9 и 1.832.1-10	стр. 55
43	Спецификация к схемам расположения стеновых панелей (начало). Вариант по сериям 1.832.1-9 и 1.832.1-10	стр. 56
44	Спецификация к схемам расположения стеновых панелей (окончание). Вариант по сериям 1.832.1-9 и 1.832.1-10	стр. 57
45	Схема заземляющего контура здания котельной. Узлы.	стр. 58
	Конструкции металлические марки КМ	
1	Общие данные (начало)	стр. 59
2	Общие данные (окончание). Ведомость металлоконструкций по видам профилей.	стр. 60
3	Техническая спецификация стали (начало)	стр. 61
4	Техническая спецификация стали (окончание)	стр. 62
5	Техническая спецификация стали на Ворота	стр. 63
6	Схема расположения балок перекрытия	стр. 64
7	Схемы расположения монорельсов площадки на отм. 1500	стр. 65
8	Схемы расположения площадок на отм. 4.200; 6.300; 6.900.	стр. 66
9	Опора под деаэратор	стр. 67
10	Схемы расположения балок и опор для крепления трубопроводов	стр. 68
11	Схемы расположения ограждения на отм. 3.300 и электрических кабелей площадки на отм. 0,000, кронштейна для крепления газопроводов	стр. 69
12	Ворота	стр. 70
13	Узлы 1÷6	стр. 71
14	Узлы 7÷13	стр. 72
15	Узлы 14÷22	стр. 73
16	Узлы 23÷33	стр. 74
17	Узлы 34÷38	стр. 75
18	Схема расположения рамы ворот Узлы 38÷41	стр. 76
	Чертежи марки ОВ	
1	Общие данные (начало)	стр. 77
2	Общие данные (окончание)	стр. 78
3	План на отм. 0.000. Разрез 1-1. Фрагменты планов на отм. 0.000 и 3.300	стр. 79
4	Схемы системы отопления, узла управления. Схемы систем В1÷В3; ВЕ1÷ВЕ11. Установки систем В1÷ВВ	стр. 80
	Чертежи марки ВК	
1	Общие данные (начало)	стр. 81
2	Общие данные (окончание)	стр. 82
3	План на отм. 0.000. План на отм. 3.300 между осями 1-3 и Г-Д. Фрагмент 1	стр. 83
4	Схемы систем В0; К1; К3; Т3; В4 и В5.	стр. 84
5	Блок оборотного водоснабжения (В4; В5; В0)	стр. 85
	Чертежи марки ГТ	
1	Схема генплана. Вариант с наземными резервуарами	стр. 86
2	Схема генплана. Вариант с подземными резервуарами	стр. 87

Альбом V

Ведомость рабочих чертежей основного комплекта ТП 903-1-220.86АР

Лист	Наименование	Примечание
1	Общие данные (начало).	
2	Общие данные (окончание). План кровли.	
3	План на отм. 0.000. Фрагмент 1. Вариант со стеновыми панелями по серии 1.832.1-9.	
4	План на отм. 3.300. Вариант со стеновыми панелями по серии 1.832.1-9.	
5	Разрезы 1-1; 2-2; 3-3. Планы полов. Вариант со стеновыми панелями по серии 1.832.1-9.	
6	Фасады. Вариант со стеновыми панелями по серии 1.832.1-9	
7	Фрамуги индивидуальные Ф1; Ф2. Узлы I ÷ VII	
8	Узлы VIII ÷ XIV.	
9	План на отм. 0.000. Фрагмент 1. Вариант со стеновыми панелями по сериям 1.832.1-9; 1.832.1-10.	
10	План на отм. 3.300. Разрез 1-1. Вариант со стеновыми панелями по сериям 1.832.1-9; 1.832.1-10.	
11	Разрезы 2-2; 3-3. Фасады. Вариант со стеновыми панелями по сериям 1.832.1-9; 1.832.1-10.	

Ведомость спецификаций

Лист	Наименование	Примечание
2	Спецификация элементов заполнения проемов.	
2	Спецификация перемычек.	
4,10	Спецификация гардеробного оборудования.	
7	Спецификация материалов на фрамуги.	
7,8	Спецификация элементов, замаркированных в узлах.	

Ведомость ссылочных и прилагаемых документов

Обозначение	Наименование	Примечание
ГОСТ 18853-73*	Ворота деревянные распашные для животноводческих и птицеводческих зданий.	
ГОСТ 17324-71	Двери деревянные для животноводческих и птицеводческих зданий.	
ГОСТ 12506-81	Окна деревянные для производственных зданий.	
ГОСТ 22415-77	Шкафы деревянные для хранения одежды в санитарно-бытовых помещениях промышленных предприятий. Общие технические условия.	
2.435-6, вып.5	Противопожарные двери и ворота промышленных зданий.	
1.431-6	Кирпичные перегородки для одноэтажных и многоэтажных производственных зданий.	
2.430-3, вып.1	Типовые архитектурно-строительные детали промышленных зданий с кирпичными стенами. ТДА.	
2.460-18, вып.3	Узлы покрытий одноэтажных производственных зданий с рулонными кровлями и железобетонными плитами.	
2.830-3, вып.1	Узлы самонесущих стен из двухслойных легкобетонных панелей для одноэтажных сельскохозяйственных зданий.	
Ш-03-03 альб.71-64	Металлические изделия.	
2.436-14, вып.1	Узлы окон с деревянными переплетами по ГОСТ 12506-81.	
2.460-14, вып.1	Типовые узлы покрытий промышленных зданий в местах пропуска вентиляционных шахт.	
1.138-10, вып.1	Перемычки железобетонные для зданий с кирпичными стенами.	
1.136-2	Подоконные деревянные доски для жилых и общественных зданий.	
1.472-3	Шкаф для хранения одежды в гардеробных промышленных предприятий тип М3-33.	
1.865.1-11, вып.1	Плиты комплексные железобетонные для покрытий сельскохозяйственных зданий с рулонной кровлей.	

1. За отм. 0.000 принята отметка чистого пола котельной, соответствующая абсолютной отметке
2. Вокруг здания устраивается асфальтовая отмостка толщиной 30мм, шириной 750мм на плотно утрамбованном щебеночном основании. Отметка низа отмостки -0.150
3. Материалы стен и перегородок:

а) Для наружных стен котельной приняты панели, офактуренные в заводских условиях цементно-песчаным раствором М „100" в двух вариантах: первый – стеновые панели двухслойные, керамзитобетонные с γ_o = 1100 кг/м³ по серии 1.832.1-9; второй (комбинированный) – стеновые панели двухслойные керамзитобетонные с γ_o = 1100 кг/м³ повышенной заводской готовности по серии 1.832.1-10 и стеновые панели двухслойные, керамзитобетонные с γ_o = 1100 кг/м³ по серии 1.832.1-9.

б) Кирпичные участки стен в местах устройства проемов выполнить из силикатного кирпича М „75" ГОСТ 379-79; на растворе М „25", оштукатурить под фактуру панелей.

в) Перегородки сборные железобетонные по серии 1.831-1, перегородки сборные железобетонные в бытовых помещениях – разработаны в чертежах КЖС, кирпичные – на отм. 3.300 – из силикатного кирпича М „75" (ГОСТ 379-79) на растворе М „50".

4. Перегородки толщиной 120 мм армировать по всей длине сеткой Ø4 мм через 5 рядов кладки по высоте.
5. При кладке кирпичных участков стен и перегородок в откосах дверных проемов для крепления коробок заложить деревянные антисептированные пробки не менее 2-х с каждой стороны.
6. Гидроизоляция стен на отм. -0.030 из цементно-песчаного раствора состава 1:2 толщиной 30мм. с гидрофобными добавками.
7. Швы между панелями с наружной стороны тщательно расшить цементным раствором, со строгим соблюдением горизонтальных и вертикальных линий, и заполнить гидроизолирующей мастикой УНС-50. С внутренней стороны швы затереть.
8. Откосы дверных проемов оштукатурить и окрасить цементными красками светлых тонов.
9. Деревянные изделия окрасить по огрунтованной поверхности масляной краской за 2 раза.
10. Окраску металлических изделий и конструкций см. Листы КМ.
11. Внутреннюю отделку см. ведомость отделки помещений на листе 2.
12. Наружную отделку фасадов см. на листах 6, 11.

Типовой проект разработан в соответствии с действующими нормами и правилами и предусматривает мероприятия, обеспечивающие взрывную, взрыво-пожарную и пожарную безопасность при эксплуатации здания (сооружения).
Главный инженер проекта /Гусева Т.Г./

Согласовано:
Нач. отд ВК-2 Жилкин
Гл. спец. пр-в Кушнирев

Согласовано:
Нач. отд КЖ-1 Мелендин
Нач. отд. ЭТ Лапшев
Нач. отд. ОВ-2 Шимкин

Инв. № подл. | Подп. и дата | Взам. инв. №

Привязан

Инв. №

ТП 903-1-220.86 - АР

Полносборная котельная с 4 котлами ДЕ-16-14ГМ для сельского строительства. Топливо-газ, резерв-мазут.

			Стадия	Лист	Листов
ГИП	Гусева		РП	1	11
Нач. отд	Морунов				
Н. контр.	Погорельский				
Гл. спец.	Погорельский				
Рук. гр.	Самушинский				
Арх.	Черевнова				
Копир.					

Общие данные (начало)

Госстрой СССР ГПИ Горьковский Сантехпроект

Альбом V

Ведомость отделки помещений
Площадь м²

Наименование или номер помещения	Потолок: Площадь	Потолок: Вид отделки	Стены или перегородки: Площадь	Стены или перегородки: Вид отделки	Низ стен или перегородок (панель): Площадь	Низ стен или перегородок (панель): Вид отделки	Низ стен или перегородок (панель): Высота, мм	Примечание
101, 102, 104, 107, 204, 203	1380	Затирка швов Известковая побелка	1430,9	Расшивка швов Штукатурка кирпичных участков Известковая окраска	—	—	—	
105, 106	90,5	Затирка швов Клеевая окраска	156,1	Расшивка швов Масляная окраска	—	—	—	
114	11,2	То же	39,4	Расшивка швов Штукатурка кирпичных участков. Клеевая окраска	—	—	—	
112, 113, 116, 103	32,8	— " —	113,1	Расшивка швов	53,4	Масляная окраска	1500	
			59,7	Клеевая окраска				
108; 109, 115, 202, 201	67,62	— " —	198,5	Расшивка швов Штукатурка кирпичных участков	85,4	То же	1500	
			113,1	Клеевая окраска				
110	7,7	Затирка швов Водоэмульсионная окраска	56,2	Расшивка швов	26,3	Глазурованная керамическая плитка	1500	
			29,8	Водоэмульсионная окраска				
111	4,2	Затирка швов Масляная окраска	35,9	Расшивка швов	16,6	То же	1800	
			19,3	Масляная окраска				

Спецификация элементов заполнения проемов

Марка, поз.	Обозначение	Наименование	Кол.: На отм. 0.000	Кол.: На отм. 3.300	Кол.: Всего	Масса ед, кг.	Примечание
1	ГОСТ 18853-73*	Ворота распашные ВР5	1	—	1		
2	ТП 903-1- КМ, лист 13	Трансформаторные ворота	2	—	2		прилагается в КМ
3	ГОСТ 17324-71	Дверной блок Д71-ПВ	1	—	1		
4*	ГОСТ 17324-71	Дверной блок Д72-ППВ	1	—	1		
5	ГОСТ 17324-71	Дверной блок Д66-П	4	—	4		
6	ГОСТ 17324-71	Дверной блок Д65	1	—	1		
7	2.435-6, вып.5	Дверной блок ПД-1	3	—	3		
8	ГОСТ 17324-71	Дверной блок Д69-П	3	2	5		
9	ГОСТ 17324-71	Дверной блок Д69-Л	4	1	5		
10	ГОСТ 17324-71	Дверной блок Д70-П	2	—	2		
11	ГОСТ 17324-71	Дверной блок Д70-Л	2	—	2		
ОК-1*	ГОСТ 12506-81	Окно СВД 12-18	53	8	61		
	1.136-2	Подоконная доска ДО19-35	4	—	4		для окон в бытовых

* Дверь 4 и окно ОК-1 - только для варианта со стеновыми панелями по серии 1.832.1-9

Спецификация перемычек

Марка, поз.	Обозначение	Наименование	Кол.: На отм. 0.000	Кол.: На отм. 3.300	Кол.: Всего	Масса ед, кг.	Примечание
ПР1	1.138-10, вып.1	1ПР2-15.12.14	2	—	2	75	
ПР2	1.138-10, вып.1	1ПР1-12.12.6	—	3	3	25	

Марки мастик для кровли

Районы строительства	Марка мастик ГОСТ 2889-80: Устройство кровли	Марка мастик ГОСТ 2889-80: Устройство мест примыканий
Севернее географической широты 50° для европейской части и 53° для азиатской части СССР	МБК-Г-65 МБК-Х-65	МБК-Г-85
Южнее указанных выше районов	МБК-Г-75 МБК-Х-75	МБК-Г-100

Ведомость толщин стен и утеплителя

Расчетная наружная температура	Объемная масса теплоизоляционного слоя панели кг/м³	Стены, мм: производственных помещений: панельные	Стены, мм: производственных помещений: кирпичные	Стены, мм: административно бытовых помещ.: панельные	Стены, мм: административно бытовых помещ.: кирпичные	Утеплитель кровли, мм: минеральные плиты, повышенной жесткости γ=200 кг/м³
-20°С	1100	200	250	300	380	60
-30°С	1100	250	380	400	510	80
-40°С	1100	300	510	400	640	100

Условные обозначения:
п.а. — по аналогии
— плита электрическая
— холодильник электрический

План кровли

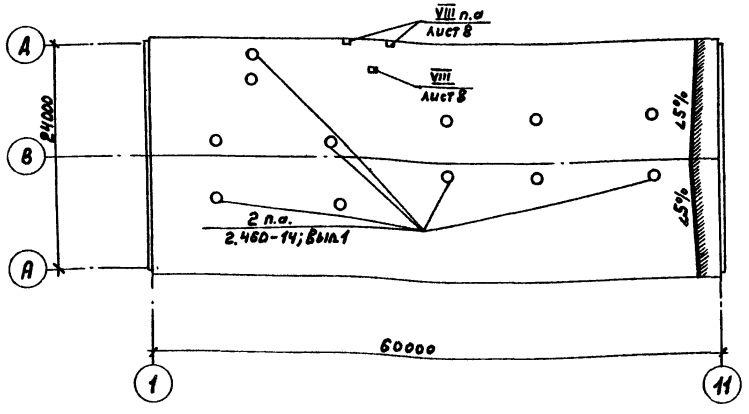

Привязан	ГИП	Гусева	
	Нач.отд.	Морунов	
	Н.контр.	Погорельский	
	Гл.спец.	Погорельский	
	Рук.гр.	Сакулинская	
Инв.№	Арх.	Черепнова	
	Копир.		

ТП 903-1-220.86 -АР

Полносборная котельная с 4 котлами ДЕ-16-14ГМ для сельского строительства. Топливо-газ, резерв-мазут

Стадия	Лист	Листов
РП	2	

Общие данные (окончание) План кровли.

Госстрой СССР ГПИ Горьковский Сантехпроект

21057-07 5 Формат 22

Инв.№ подл. | Подп. и дата | Взам.инв.№

Альбом V

План на отм 0.000

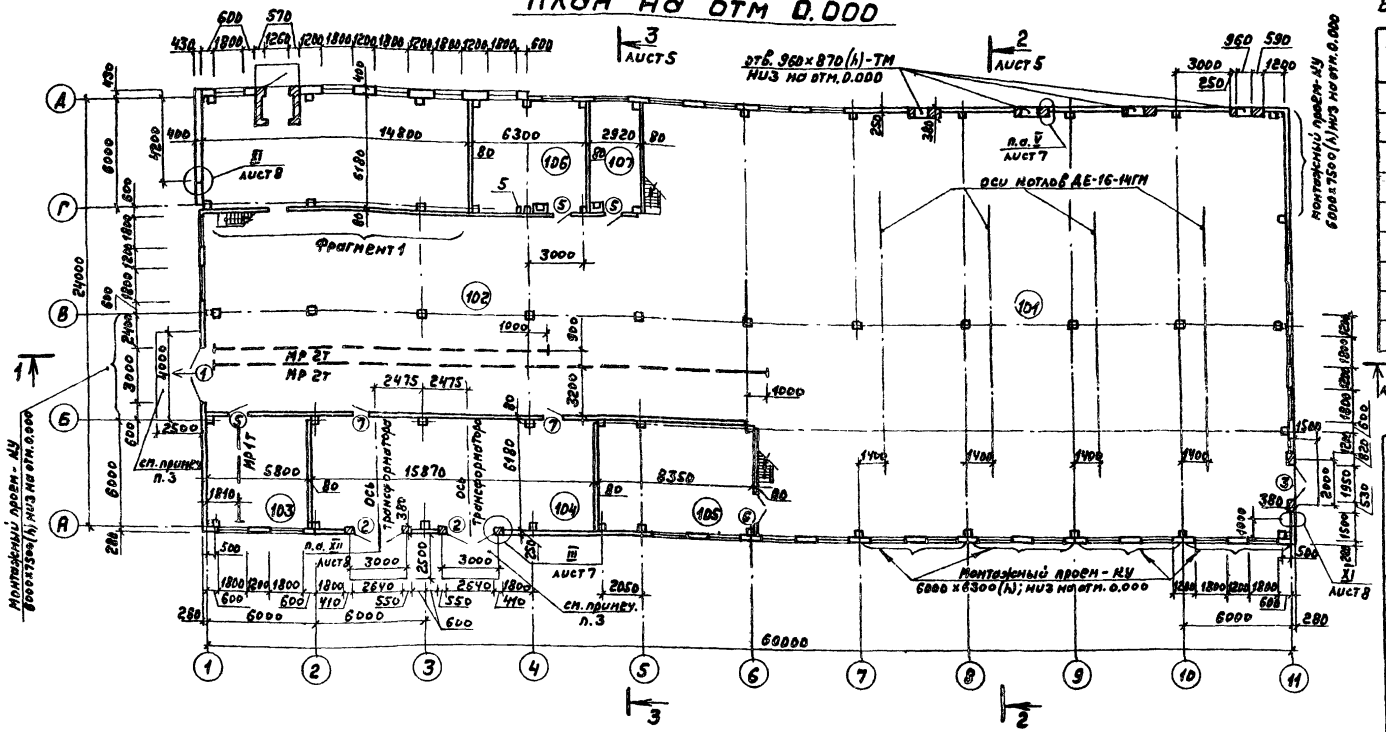

Фрагмент 1

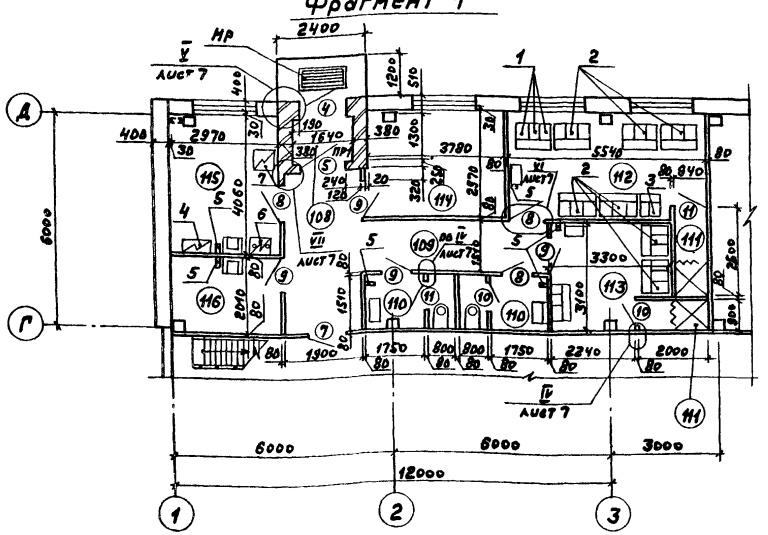

1. Спецификацию гардеробного оборудования см. лист 4.
2. Спецификацию перемычек и спецификацию элементов заполнения проемов см. лист 2.
3. Пандус и площадки для выкатки трансформаторов выполнить из бетона М300, МРЗ 75 по плотно утрамбованному щебню толщиной 130мм.
4. Для дверей 8,9 на отм. 0.000 выполнить фрамугу Ф1, для дверей 10,11 - фрамугу Ф2, см. лист 7.

Ведомость проемов ворот и дверей

Марка, поз.	Размер проема в кладке, мм
1	3000 × 3000
2	2640 × 2520
3	1950 × 2400
4	1250 × 2400
5	1220 × 2400
6	1920 × 2400
7	1020 × 2370
8,9	1020 × 2080
10,11	820 × 2080

Ведомость перемычек

Марка, поз.	Схема сечения
ПР1	1ПР2-15.12.14; 250; 2.400

Экспликация помещений

Номер по плану	Наименование	Площадь м²	Категория производства по взрывной, взрыво-пожарной и пожарной опасности
101	Котельный зал	718,6	Г
102	Зона вспомогательного оборудования	380,8	Г
103	Механическая мастерская	35,8	А
104	КТП	99,8	Д
105	Щитовая КИП	49,9	А
106	Лаборатория ВПУ	38,9	А
107	Склад кислоты	18,0	А
108	Входной тамбур	2,1	—
109	Коридор	16,8	—
110	Уборная	7,7	—
111	Душевая	4,2	—
112	Мужской гардероб на 2 вшн. кат. $I^Б; I^Б; II^А$	16,2	—
113	Женский гардероб на 3 шн. кат. $I^Б$	9,2	—
114	Комната начальника котельной	11,2	—
115	Комната приема пищи	12,1	—
116	Кладовая уборочного инвентаря	6.0	—

Привязан

Инв. №

ГИП	Гусева		
Нач. отд.	Морунов		
Н. контр.	Логорельский		
Гл. спец.	Логорельский		
Рук. гр.	Самушинская		
Арх.	Черепнова		
Копир.			

ТП 903-1-220.86 - АР

Полносборная котельная с 4 котлами ДЕ-16-14ГМ для сельского строительства. Топливо-газ, резерв-мазут

Стадия	Лист	Листов
РП	3	

План на отм. 0.000. Фрагмент 1. Вариант со стеновыми панелями по серии 1.832.1-3

Госстрой СССР ГПИ Горьковский Сантехпроект

21057-07 6 Формат А2

Инв. № подл. | Подп. и дата | Взам. инв. №

Альбом V

План на отм. 3.300

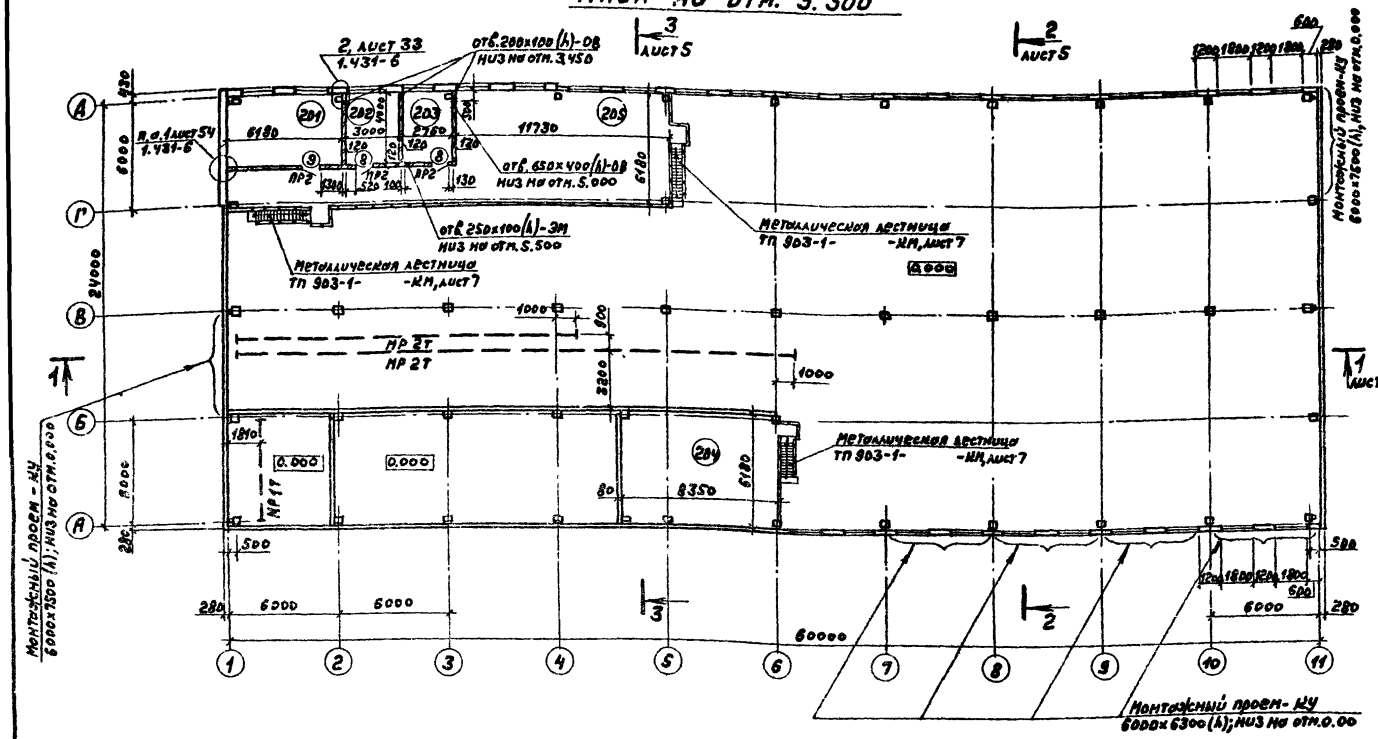

Спецификация гардеробного оборудования

Марка, поз.	Обозначение	Наименование	Кол.	Масса ед, кг.	Примечание
1	1.472-3	Шкаф металлический МЗ-33	3	—	с искусственной вентиляцией
2	ГОСТ 22415-77	Шкаф деревянный ДД33-3	8	—	со скамьей
3	ГОСТ 22415-77	Шкаф деревянный ДД 33-2	1	—	со скамьей
4	Калининградский завод Т/о	Электрокипятильник КИЭ-25	1	—	
5	Завод УЭЛЭП	Электрополотенце ER-3	7	—	
6	ГОСТ 14919-83 Е	Электроплитка бытовая ЭП4-2-2.0/220	1	—	
7	Торговая сеть	Холодильник бытовой компрессорный КШ-160	1	—	„Бирюса"

Экспликация помещений

Номер по плану	Наименование	Площадь, м²	Категория производства по взрывной, взрыво-пожарной и пожарной опасности
201	Мастерская КИП	24,7	Д
202	Кладовая инструмента	12,0	Д
203	Венткамера	15,0	Д
204	ГРУ	49,9	Г
205	Антресоль на отм. 3.300	72,5	Г

Ведомость проемов ворот и дверей

Марка, поз.	Размер проема в кладке, мм
8,9	1020 × 2080

Ведомость перемычек

Марка, поз.	Схема сечения
ПР2	1ПР1-12.12.6; 120; 5.380

Привязан	ГИП	Гусева	
	Нач.отд.	Морунов	
	Н.кон.	Погорельский	
	Гл.спец.	Погорельский	
	Рук.гр.	Сан...	
Инв.№	Арх.	Черепнов	
	Копир.		

ТП 903-1-220.86 -АР

Полносборная котельная с 4 котлами ДЕ-16-14ГМ для сельского строительства. Топливо-газ, резерв-мазут

Стадия	Лист	Листов
РП	4	

План на отм. 3.300
Вариант со стеновыми панелями по серии 1.832.1-9

Госстрой СССР
ГПИ Горьковский
Сантехпроект

21057-07 7

формат 22

Инв.№ подл. | Подп. и дата | Взам. инв.№

Разрез 1-1

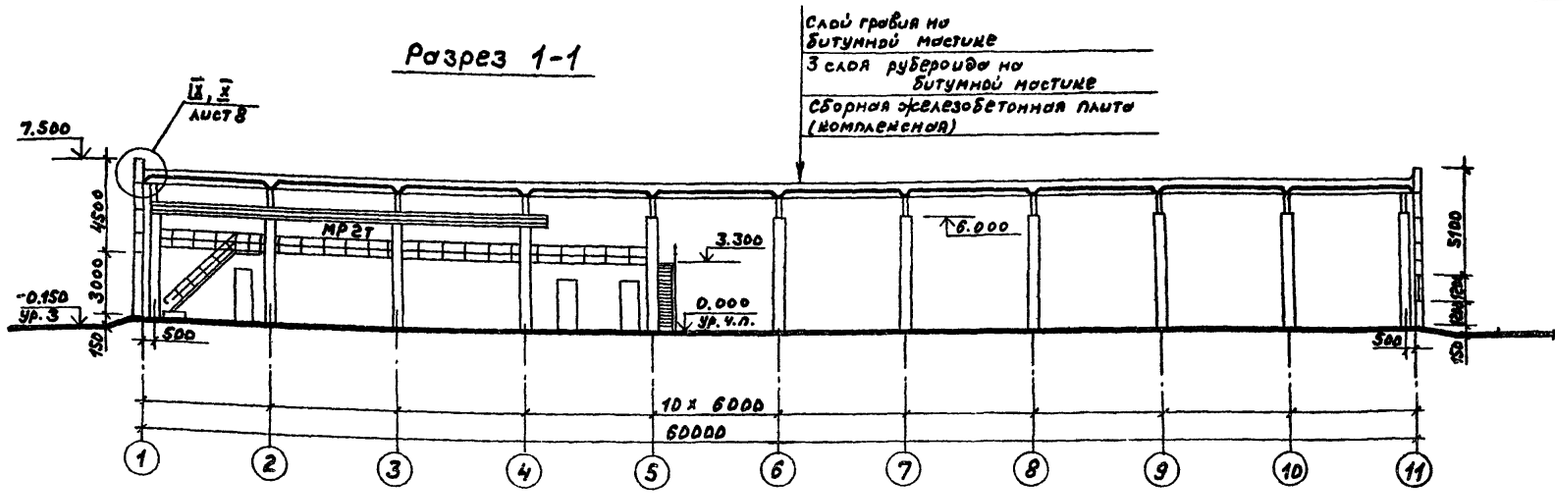

Разрез 2-2

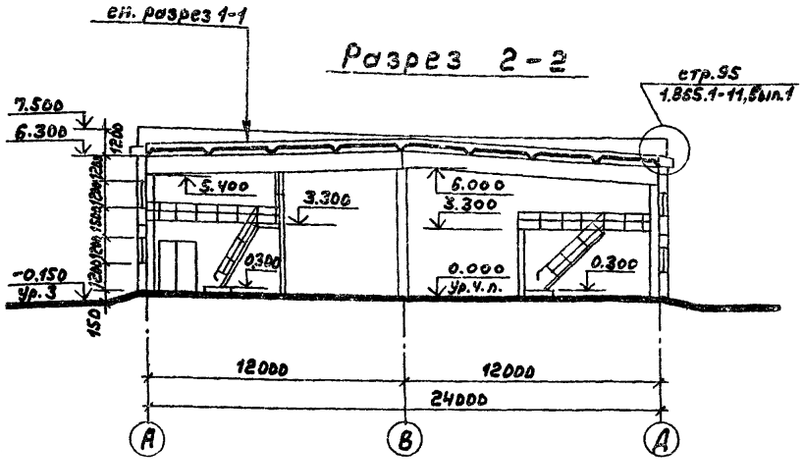

Разрез 3-3

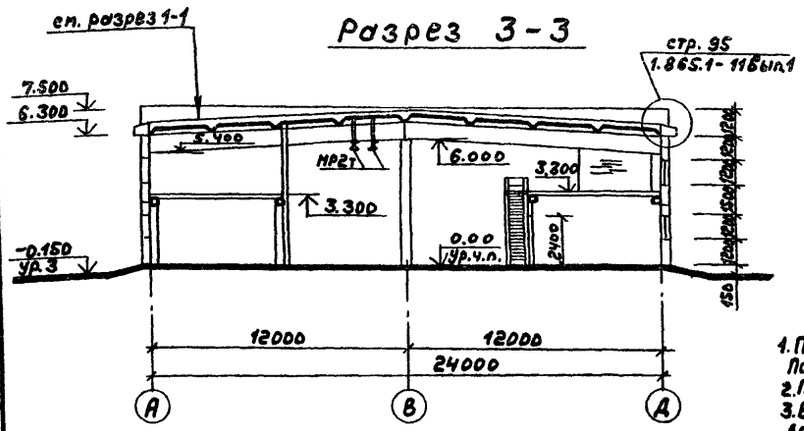

План полов на отм. 3.300

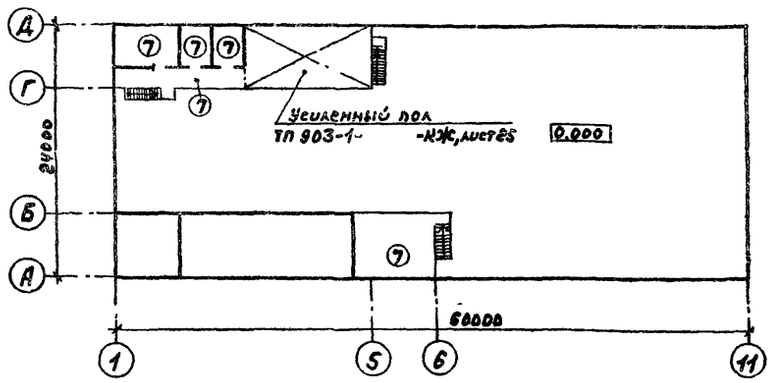

План полов на отм. 0.000

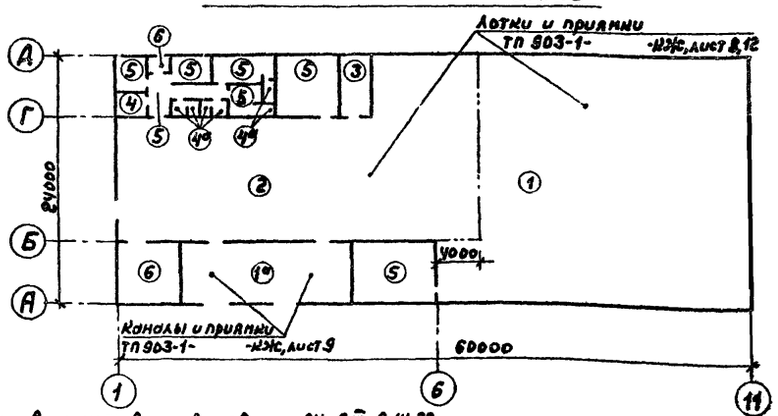

1. Полы выполнять в соответствии со СНиП III-В.14-72 "Полы. Правила производства и приемки работ.
2. Полы в душевых выполнить с уклоном не менее 1%
3. В полах душевых кабин установить чугунные трапы (гост 1811-41). Деталь установки Д-37 по СНиП II-В.8-71.
4. Полы в котельном зале и электропомещении выполнять после прокладки труб ВК и электропроводки.
5. Конструкции полов приняты в соответствии со СНиП II-В.8-71.

Экспликация полов

Наименование или номер помещения	Тип пола	Схема пола или номер узла по серии	Элементы пола и их толщина	Площадь пола, м²
101 104	1 1а	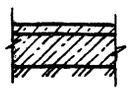	Покрытие - бетон М200 - 20мм Подстилающий слой - бетон М100 для типа 1 - 180мм, для типа 1а - 130мм Основание - уплотненный грунт с плотностью скелета 1,65 т/м³ с втрамбованным в него слоем щебня или гравия крупностью 40-60мм - 100мм	658,4
102	2	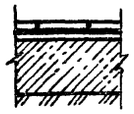	Покрытие - плитка керамическая по ГОСТ 6787-80 - 13мм Прослойка и заполнение швов из битумной мастики Гидроизоляционный слой - 2 слоя гидроизола на битумной мастике - 7мм Подстилающий слой - бетон М100 - 380мм Основание - см. тип пола 1	66,4
107	3		Покрытие - керамическая кислотоупорная плитка (ГОСТ 961-79) - 13мм Прослойка и заполнение швов из раствора на жидком стекле с уплотняющей добавкой Гидроизоляционный слой - 2 слоя гидроизола на битумной мастике с покрытием битумной мастикой и посыпкой песком - 7мм. Подстилающий слой - бетон М100 - 130мм Основание - см. тип пола 1.	17,9
116	4	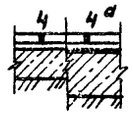	Покрытие - плитка керамическая, (ГОСТ 6787-80) - 13мм Прослойка и заполнение швов из битумной мастики Гидроизоляционный слой - 2 слоя гидроизола на битумной мастике (для душевых - 4 слоя гидроизола) - 5мм Подстилающий слой бетон М100 - для типа 4 - 132мм, для типа 4а - 352мм Основание см. тип пола 1	11,5
110 111	4а			6,0
105 106 109 112 113 114 115	5	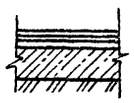	Покрытие - линолеум с теплозвукоизоляционным слоем по ГОСТ 18108-80 - 5мм Прослойка - холодная мастика на водостойких вяжущих - 1мм Стяжка - цементно-песчаный раствор М150 - 20мм Подстилающий слой - бетон М100 - 124мм Основание - см. тип пола 1	156,8
103 108	6		Покрытие - цементно-песчаный раствор М200 с железнением - 20мм. Подстилающий слой - бетон М100 - 130мм. Основание - см. тип пола 1	38,0
201 202 203 204	7		Покрытие - цементно-песчаный раствор М200 с железнением - 20мм Стяжка - легкий бетон $\gamma = 1100$ кгс/см³ - 6 мм Основание - плита перекрытия	123,2

Привязан

Инв. №

ГИП	Гусева		
Нач. отд.	Морунов		
Н. контр.	Логорельский		
Гл. спец.	Логорельский		
Рук. гр.	Сокулинская		
Арх.	Черепнова		
Копир.			

ТП 903-1-220.86 -АР

Полносборная котельная с 4 котлами ДЕ-16-14ГМ для сельского строительства. Топливо-газ, резерв - мазут

Стадия	Лист	Листов
РП	5	

Разрезы 1-1; 2-2; 3-3. Планы полов. Вариант со стеновыми панелями по серии 1.832.1-9

Госстрой СССР ГПИ Горьковский Сантехпроект

Альбом V

Фасад 1-11

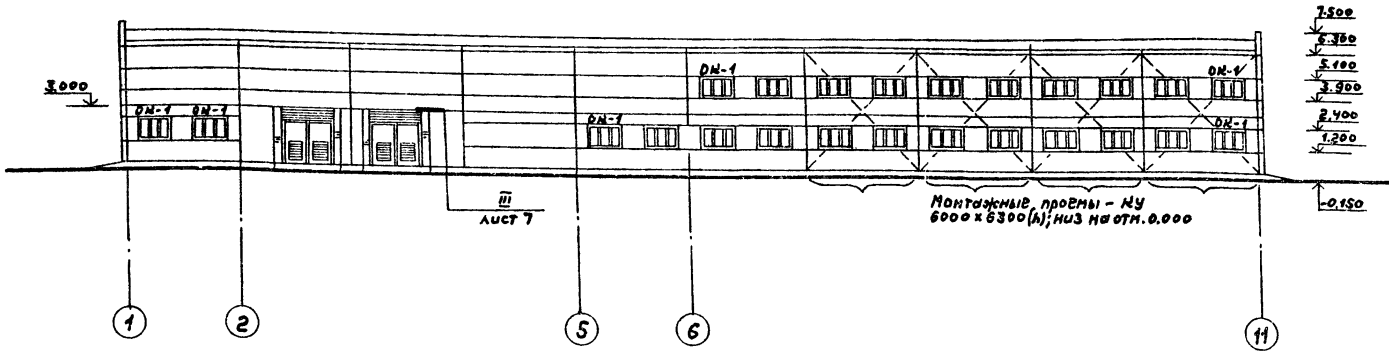

Фасад А-Д

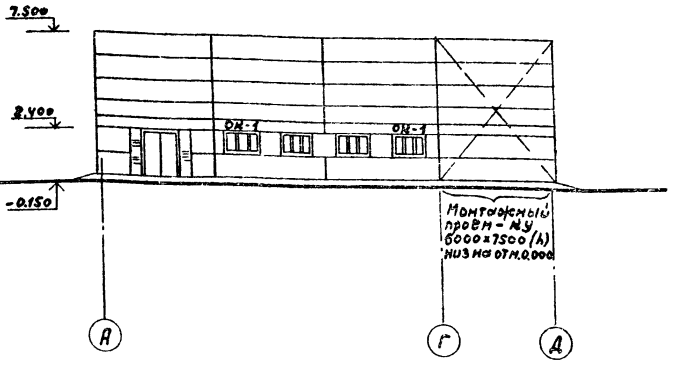

Фасад 11-1

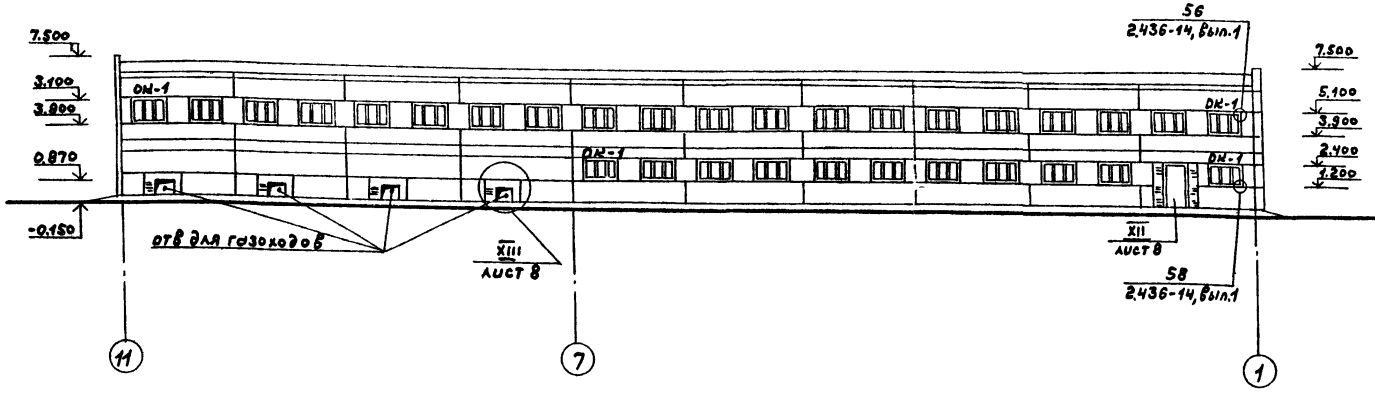

Фасад Д-А

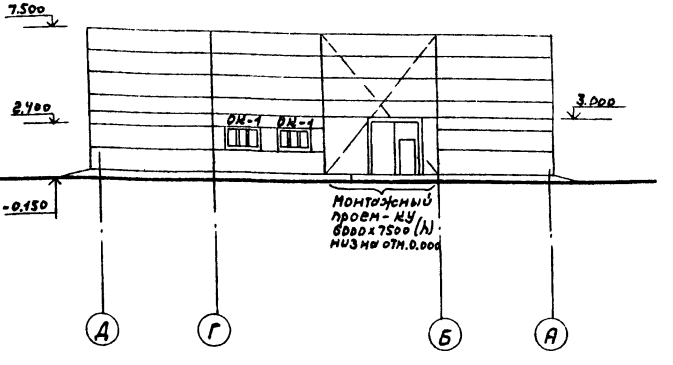

Схема заполнения оконных проемов

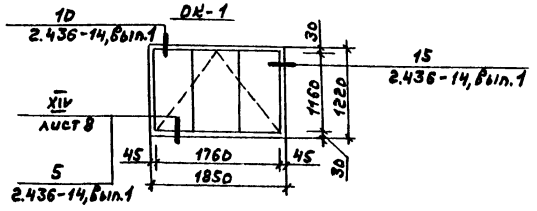

1. Наружная отделка здания: панели окрашиваются перхлорвиниловыми, цементно-перхлорвиниловыми красочными составами. Для северных районов применять краски теплых, светлых тонов; для южных районов - холодных, светлых тонов. Кирпичные участки стен оштукатурить и окрасить под фактуру панелей.
2. Крепление дверных блоков выполнить по аналогии с серией 2.830-3, вып.1.
3. Узел XIV - узел крепления оконных блоков в административно-бытовой части.

Привязан	ГИП	Гусева	
	Нач.отд.	Морунов	
	Н.контр.	Погорельский	
	Гл.спец.	Погорельский	
	Рук.гр.	Сакулинская	
Инв.№	Арх.	Черепнова	
	копир.		

ТП 903-1-220.86 -АР

Полносборная котельная с 4 котлами ДЕ-16-14ГМ для сельского строительства. Топливо-газ, резерв-мазут

Стадия	Лист	Листов
РП	6	

Фасады. Вариант со стеновыми панелями по серии 1.832.1-9

Госстрой СССР ГПИ Горьковский Сантехпроект

21057-07 9 формат 22

Инв.№ подл. | Подп. и дата | Взам.инв.№

Фрамуги индивидуальные Ф1, Ф2

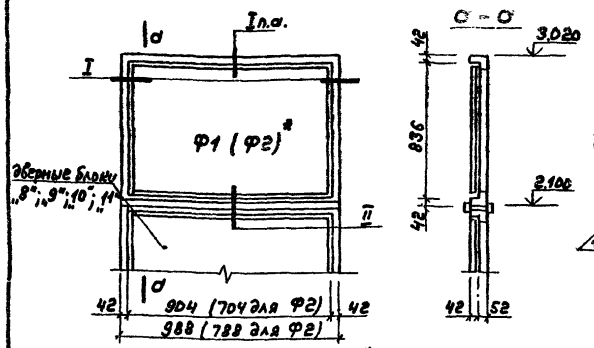

* Ф1 - для дверных блоков „8; 9"
Ф2 - для дверных блоков „10; 11."

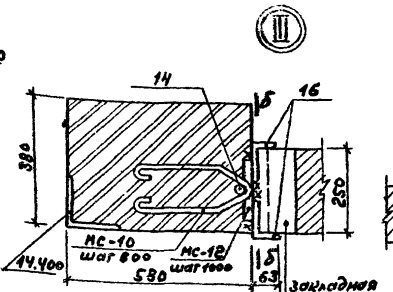

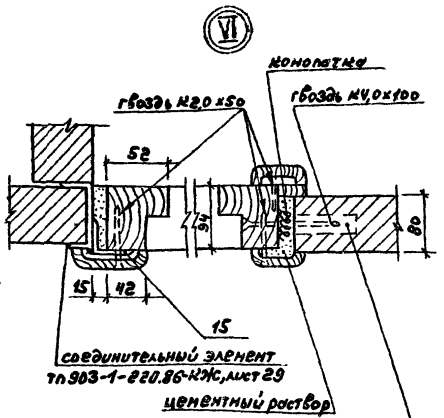

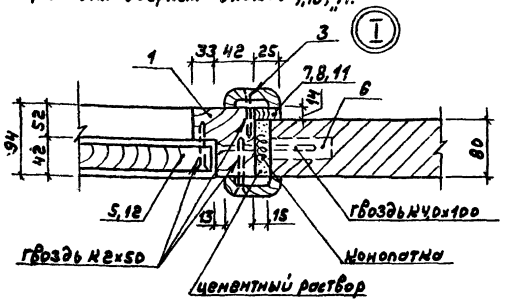

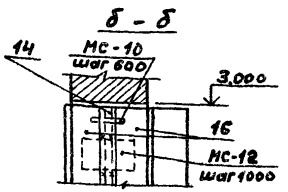

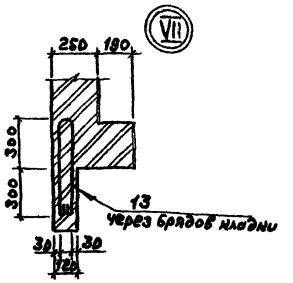

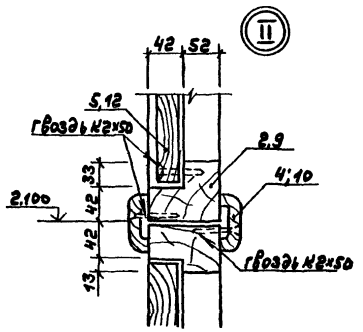

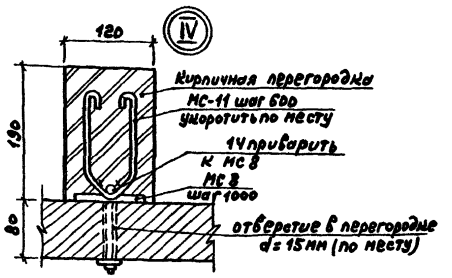

Коробка фрамуги

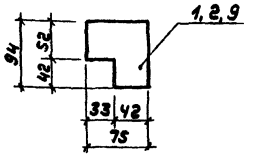

Деревянная антисептированная рейка

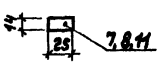

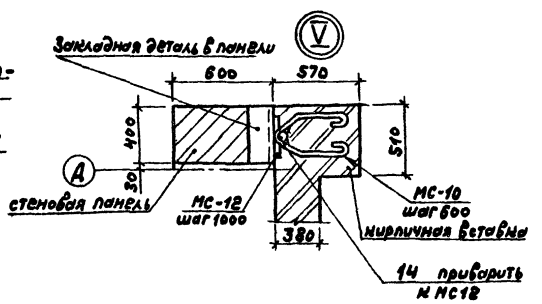

Спецификация материалов на фрамуги

Марка, поз.	Обозначение	Наименование	Кол.	Масса ед., кг.	Примечание
		Фрамуга Ф1 (7шт.)			
1	ГОСТ 24454-80Е	Брус (материал-сосна) ℓ=0,84м	2шт.	—	
2	ГОСТ 24454-80Е	Брус (материал-сосна) ℓ=0,99м	2шт.	—	
3	ГОСТ 8242-75	Наличник 54×13 ℓ=0,84м.	2шт.	—	
4	ГОСТ 8242-75	Наличник 54×13 ℓ=0,99м.	2шт.	—	
5	ГОСТ 8904-81*	Заполнение ДВП 904×836	1шт.	—	
6	ГОСТ 24454-80Е	Деревянная антисептированная пробка ф15мм ℓ=50мм	7шт.	—	
7	ГОСТ 24454-80Е	Деревянная антисептированная рейка ℓ=0,84м.	2шт	—	
8	ГОСТ 24454-80Е	Деревянная антисептированная рейка ℓ=0,99м.	1шт	—	
		Фрамуга Ф2 (4шт.)			
1	ГОСТ 24454-80Е	Брус (материал-сосна) ℓ=0,84м	2шт	—	
3	ГОСТ 8242-75	Наличник 54×13 ℓ=0,84м	2шт	—	
6	ГОСТ 24454-80Е	Деревянная антисептированная пробка ф15мм ℓ=50мм	7шт.	—	
7	ГОСТ 24454-80Е	Деревянная антисептированная рейка ℓ=0,84	2шт.	—	
9	ГОСТ 24454-80Е	Брус (материал-сосна) ℓ=0,79м	2шт.	—	
10	ГОСТ 8242-75	Наличник 54×13 ℓ=0,79м.	2шт.	—	
11	ГОСТ 24454-80Е	Деревянная антисептированная рейка ℓ=0,79	1шт.	—	
12	ГОСТ 8904-81*	Заполнение ДВП 704×836	1шт.	—	

Спецификация элементов, замаркированных в узлах

Марка, поз.	Обозначение	Наименование	Кол.	Масса ед., кг.	Примечание
МС-10	1.431-6	Соединительный элемент	30 шт.	0.30	
МС-11	1.431-6	Соединительный элемент	20 шт.	0.29	
МС-12	1.431-6	Соединительный элемент	17 шт.	1.13	
13	ГОСТ 5781-82*	6А-I	16 шт.	0.22	
14	ГОСТ 5781-82*	12А-I, ℓ=1350мм	4 шт.	1.20	
15	ГОСТ 8509-72*	L50×5, ℓ=3000мм	4 шт.	11.31	
16	ГОСТ 8510-72*	L100×63×6, ℓ=3000мм	8 шт.	22.59	
МС 8	тп 903-1- -КЖС-11.0800	Соединительный элемент	12 шт.	1.10	

1. Гвозди для крепления столярных изделий по ГОСТ 4028-63*.
2. Деревянные антисептированные пробки (6) забиваются в отверстия, просверленные в перегородочной панели по месту до установки бруса (1).

Привязан

Инв. №

ГИП	Гусева		
Нач. отд.	Морунов		
Н. контр.	Погорельский		
Гл. спец.	Погорельский		
Рук. гр.	Самушенко		
Арх.	Черепнова		
Копир.			

ТП 903-1-220.86 -АР

Полносборная котельная с 4 котлами АЕ-16-14ГМ для сельского строительства. Топливо-газ, резерв-мазут

стадия	Лист	Листов
РП	7	

Фрамуги индивидуальные Ф1; Ф2, Узлы I÷VII.

Госстрой СССР ГПИ Гормонтажспецстройпроект

Инв. № подл. | Подп. и дата | Взам. инв. №

Альбом V

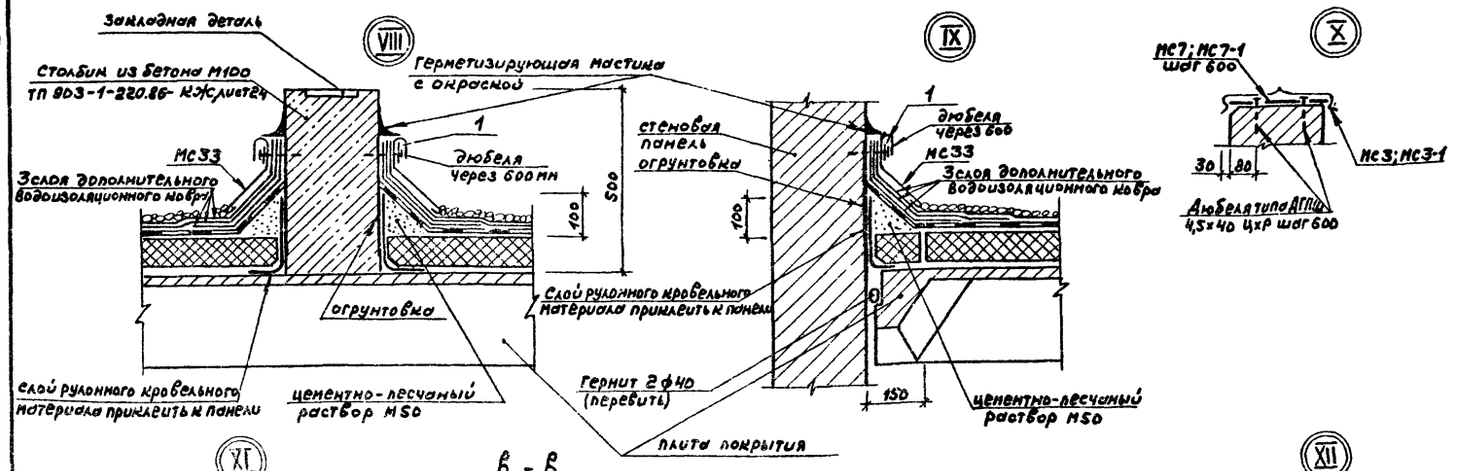

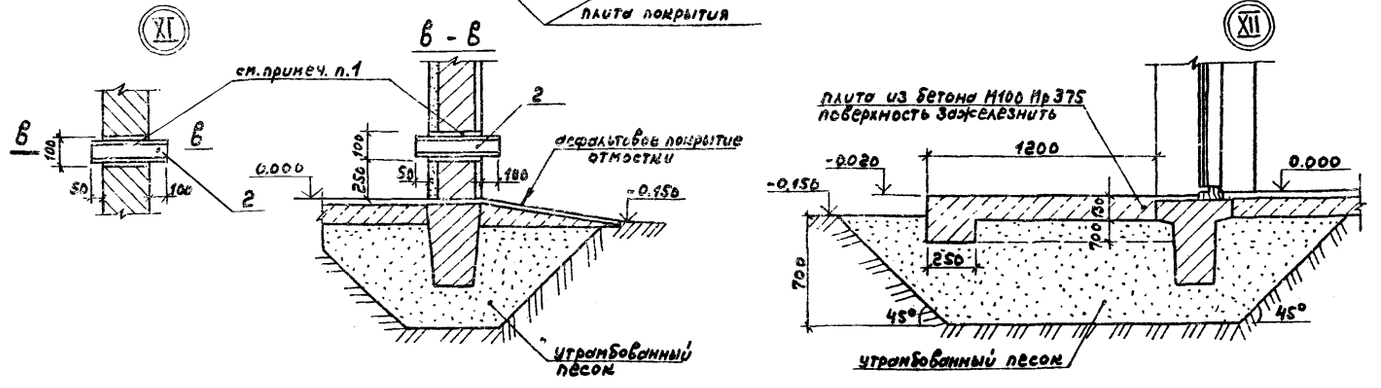

Спецификация элементов, замаркированных в узлах

Марка, поз.	Обозначение	Наименование	Кол.	Масса ед, кг.	Примечание
МС7	2.460-18, вып. 3	Костыль	240 шт.	0,38	для узла 3
МС7-1	2.460-18, вып. 3	То же (а=460мм)	40 шт.	0,45	по типу МС7
МС3	2.460-18, вып. 3	Фартук	102 шт.	4,10	
МС3-1	2.460-18, вып. 3	То же (а=470мм)	17 шт.	4,80	по типу МС3
МС33	2.460-18, вып. 3	Фартук	120 шт.	2.80	
1	ГОСТ 103-76*	Полоса $\frac{Б-4\times40}{СТ3\ КПТУ14-1-3023}$	168 м.пог.	1,26	
2	ГОСТ 8732-78*	Труба $\frac{50\times2,5}{А\ ГОСТ\ 8731-74}$	1.0 м.пог.	2,93	
МС7	2.436-14, вып. 1	Костыль	354 шт.	0,10	для узла XIV
ФС2	2.436-14, вып. 1	Фасонное изделие	109,8 м.пог.	1,10	
ФС3,2	2.436-14, вып. 1	То же	12,5 м.пог.	1,40	
ФС3,4	2.436-14, вып. 1	—— " ——	90 м.пог.	2,30	
МС8	2.436-14, вып. 1	Изделие крепежное	244 шт.	0,17	см. примеч. п. 4
МС-1	1.431-6	Соединительный элемент	6 шт.	0,24	
МС-2	1.431-6	То же	6 шт.	0.96	
МС-11	1.431-6	—— " ——	10 шт.	0.29	
МС-12	1.431-6	—— " ——	10 шт.	1,13	
—	ГОСТ 5781-82*	12 А-I	6 м.пог.	1,20	
МР	ИИ03-03, альб. 71-64	Металлическая решетка	1 шт.	12,71	
—	ГОСТ 2850-80	Картон асбестовый КАОМ-1-10×1000×1000	8 шт.	—	
—	ГОСТ 19903-74*	Лист металлический -950×10; ℓ=380мм	2,0 м.пог	—	
МН8	ТП 903-1- -КЖИ-10.060	Закладной элемент	16 шт.	4.75	

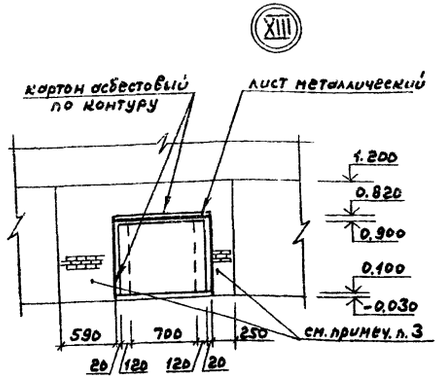

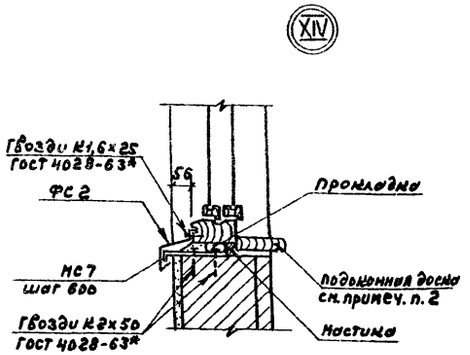

Схема расположения закладных элементов для крепления трансформаторных ворот.

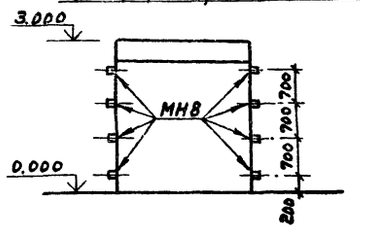

1. В стеновой панели высверлить отверстие ф100, после установки трубы зачеканить цементно-песчаным раствором М150.
2. Подоконные доски включены в спецификацию элементов заполнения проемов на листе 2.
3. Кирпич Кр 100/1650/15 ГОСТ 530-80.
4. Изделие крепежное МС8 приварить к закладным изделиям стеновой панели до монтажа оконного блока.

Привязан	ГИП	Гусева		ТП 903-1-220.86 - АР
	Нач.отд.	Морунов		Полносборная котельная с 4 котлами АЕ-16-14ГМ для сельского строительства. Топливо-газ, резерв-мазут
	Н.контр.	Погорельский		Стадия: РП; Лист: 8; Листов:
	Гл.спец.	Погорельский		Узлы VIII ÷ XIV
	Рук.гр.	Сакулинская		Госстрой СССР ГПИ Горьковский Сантехпроект
Инв.№	Арх.	Черепнова		
	Копир.			

21057-07 11

Формат 22

План на отм. 0.000

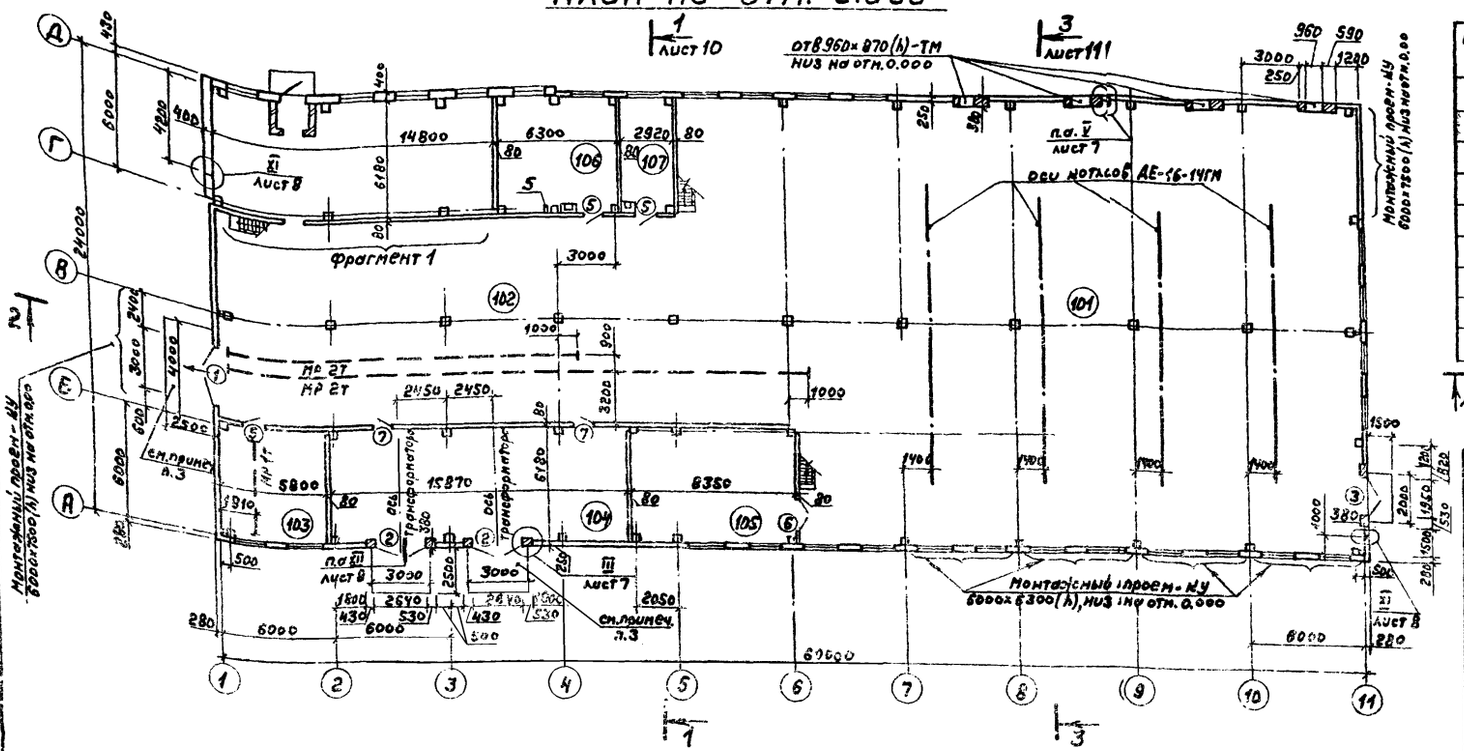

Ведомость проемов ворот и дверей

Марка, поз.	Размер проема в кладке, мм
1	3000 × 3000
2	2640 × 2520
3	1950 × 2400
4	1260 × 2400
5	1220 × 2400
6	1920 × 2400
7	1020 × 2370
8,9	1020 × 2080
10,11	820 × 2080

Ведомость перемычек

Марка, поз.	Схема сечения
ПР1	1ПР2-15,12,14; 250; 2400

Экспликация помещений

Номер по плану	Наименование	Площадь, м²	Категория производства по взрывной, взрыво-пожарной и пожарной опасности
101	Котельный зал	718,6	Г
102	Зона вспомогательного оборудования	380,8	Г
103	Механическая мастерская	35,8	Д
104	КТП	99,8	Д
105	Щитовая КИП	49,9	Д
106	Лаборатория ВПУ	38,9	Д
107	Склад кислоты	18,0	Д
108	Входной тамбур	2,1	—
109	Коридор	16,8	—
110	Уборная	7,7	—
111	Душевая	4,2	—
112	Мужской гардероб на 20шк. кат. I^б; I^в; II^А	16,2	—
113	Женский гардероб на 9шк. кат. I^б	9,2	—
114	Комната начальника котельной	11,2	—
115	Комната приема пищи	12,1	—
116	Кладовая уборочного инвентаря	6,0	—

Фрагмент 1

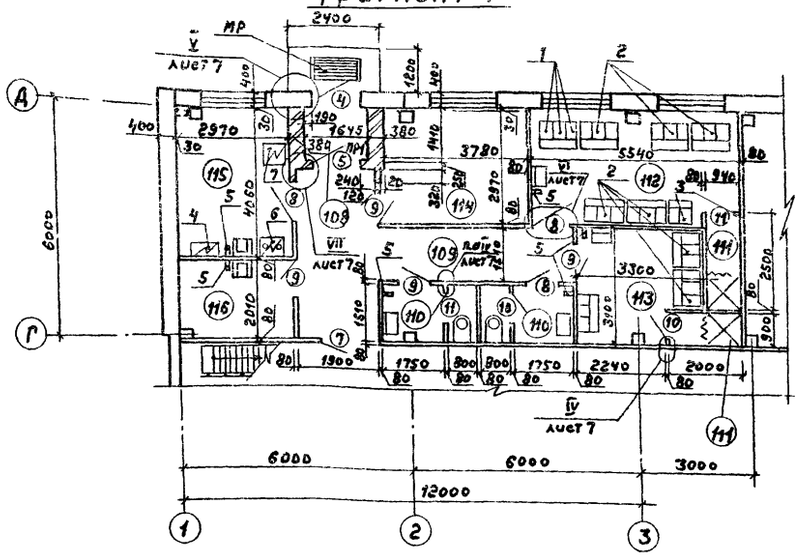

1. Спецификацию гардеробного оборудования см. лист 10.
2. Спецификацию перемычек и спецификацию элементов заполнения проемов см. лист 2.
3. Пандус и площадки для выкатки трансформаторов выполнить из бетона М 300, Мр 3 75 по плотно утрамбованному щебню толщиной 130 мм.
4. Для дверей 8,9 на отм. 0.000 выполнить фрамугу Ф1, для дверей 10,11 – фрамугу Ф2, см. лист 7.

ГИП	Гусева		
Нач.отд.	Морунов		
Н.контр.	Погорельский		
Гл.спец.	Погорельский		
Рук.гр.	Сакулинский		
Арх.	Черепнова		

Привязан

Инв. №

Копир.

ТП 903-1-220.86 – АР

Полносборная котельная с 4 котлами ДЕ-16-14ГМ для сельского строительства. Топливо-газ, резерв-мазут

Стадия	Лист	Листов
РП	9	

План на отм. 0.000. Фрагмент 1. Вариант со стеновыми панелями по сериям 1.832.1-9; 1.832.1-10

Госстрой СССР ГПИ Горьковский Сантехпроект

21057-07 12

Формат 22

Инв. № подл. | Подп. и дата | Взам. инв. №

Альбом V

План на отм. 3.300

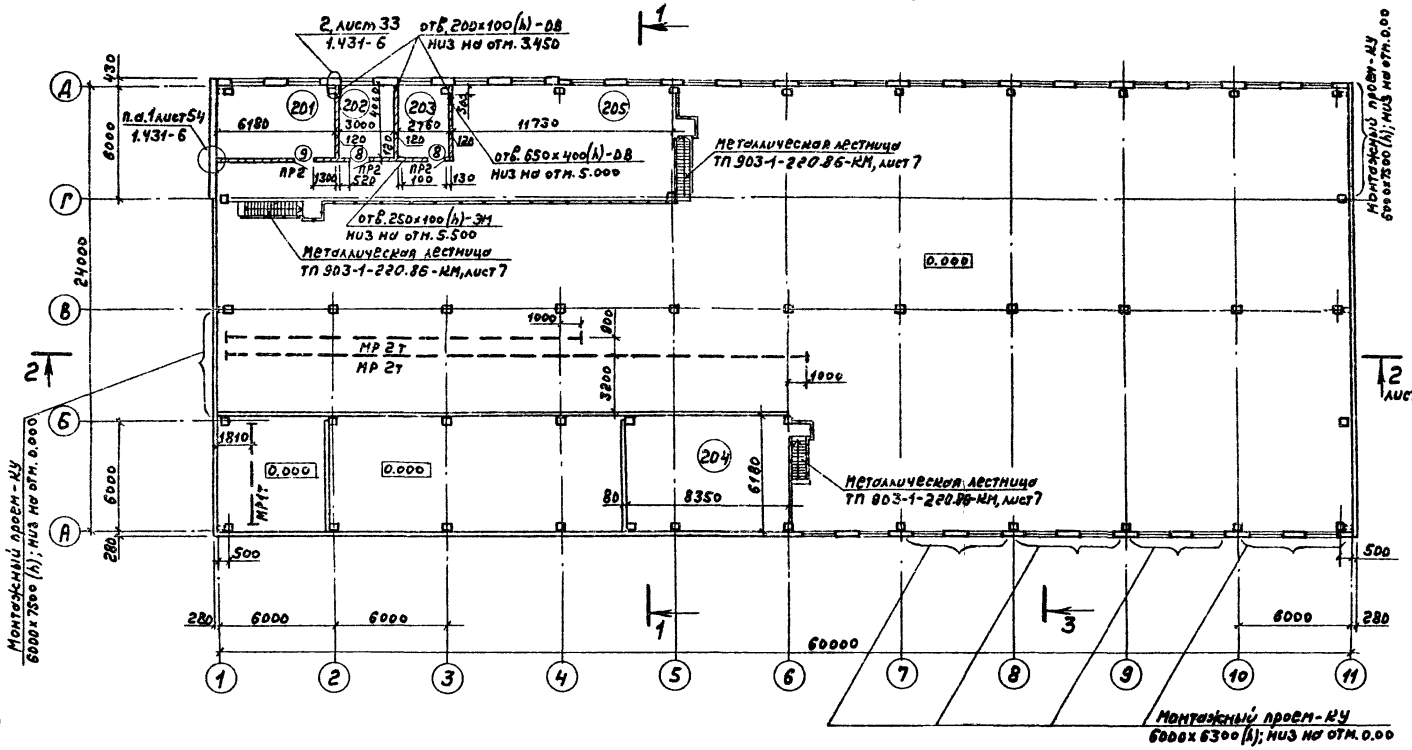

Разрез 1-1

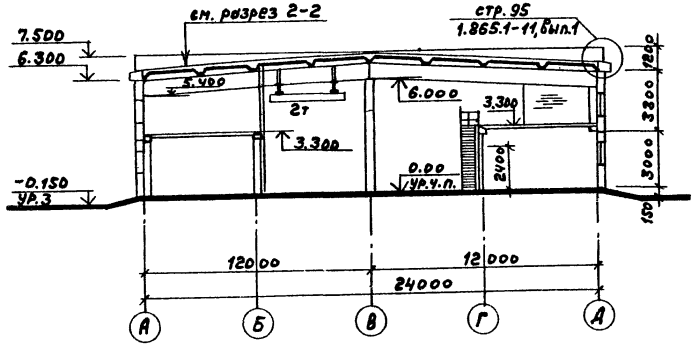

Спецификация гардеробного оборудования

Марка поз.	Обозначение	Наименование	Кол.	Масса ед., кг	Примечание
1	1.472-3	Шкаф металлический М3-33	3	—	с искусственной вентиляцией
2	ГОСТ 22415-77	Шкаф деревянный ДА33-3	8	—	со скамьей
3	ГОСТ 22415-77	Шкаф деревянный ДД 33-2	1	—	со скамьей
4	Калининградский завод Т/о	Электроводонагревательник КНЭ-25	1	—	
5	завод УЭЛЭП	Электрополотенце ЕР-3	6	—	
6	ГОСТ 14919-83*Е	Электроплитка бытовая ЭП4-2-20/220	1	—	
7	Торговая сеть	Холодильник бытовой компрессорный КШ-160	1	—	„Бирюса"

Ведомость перемычек

Марка, поз.	Схема сечения
ПР2	1ПР1-12.12 б; 120; 5.380

Ведомость проемов ворот и дверей

Марка, поз.	Размер проема в кладке, мм
8,9	1020 × 2080

Экспликация помещений

Номер по плану	Наименование	Площадь м²	Категория производства по взрывной, взрыво-пожарной и пожарной опасности
201	Мастерская КИП	24.7	А
202	Кладовая инструмента	12.0	А
203	Венткамера	15.0	А
204	ГРУ	49.9	Г
205	Антресоль на отм. 3.300	72.5	Г

Привязан

Инв. №

ГИП	Гусева	
Нач. отд.	Морунов	
Н. контр.	Погорельский	
Гл. спец.	Погорельский	
Рук. гр.	Самуилисов	
Арх.	Черепнова	
Копир.		

ТП 903-1-220.86 -АР

Полносборная котельная с 4 котлами ДЕ-16-14ГМ для сельского строительства. Топливо-газ, резерв-мазут

Стадия	Лист	Листов
РП	10	

План на отм. 3.300. Разрез 1-1. Вариант со стеновыми панелями 1.832.1-9; 1.832.1-10

Госстрой СССР ГПИ Гормонтажспецстрой сантехпроект

Разрез 2-2

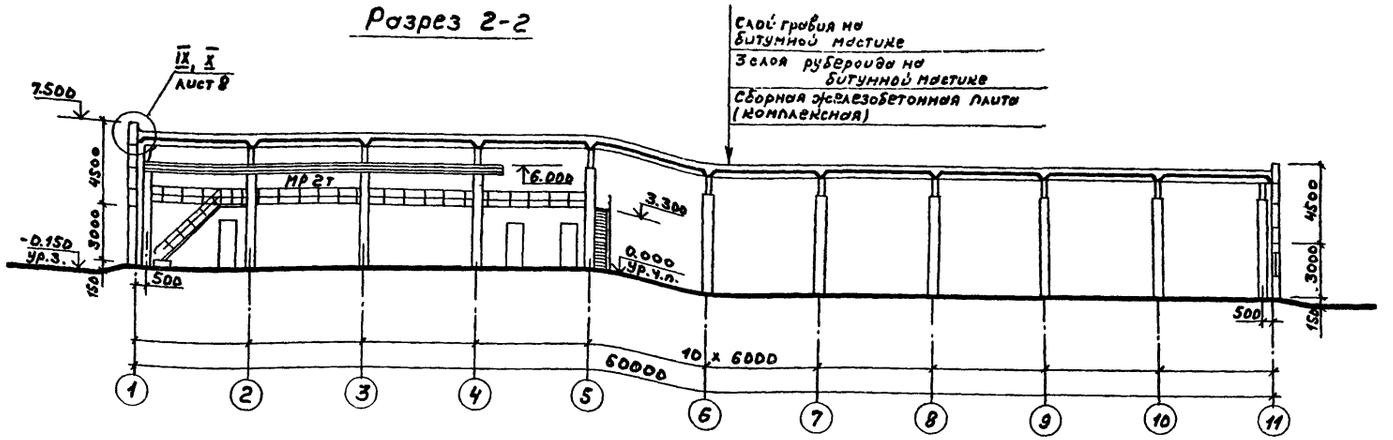

Разрез 3-3

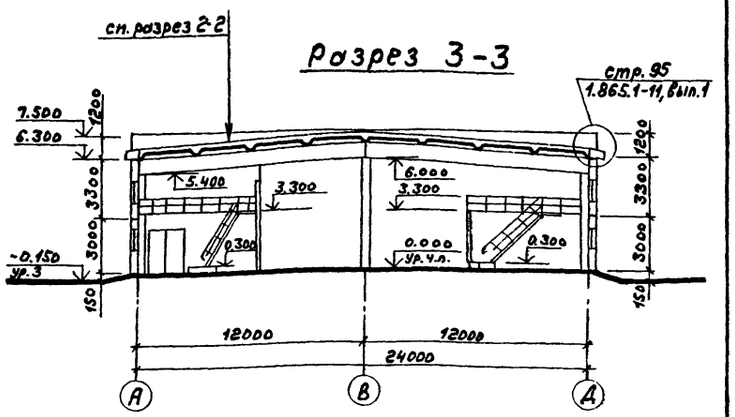

Фасад 1-11

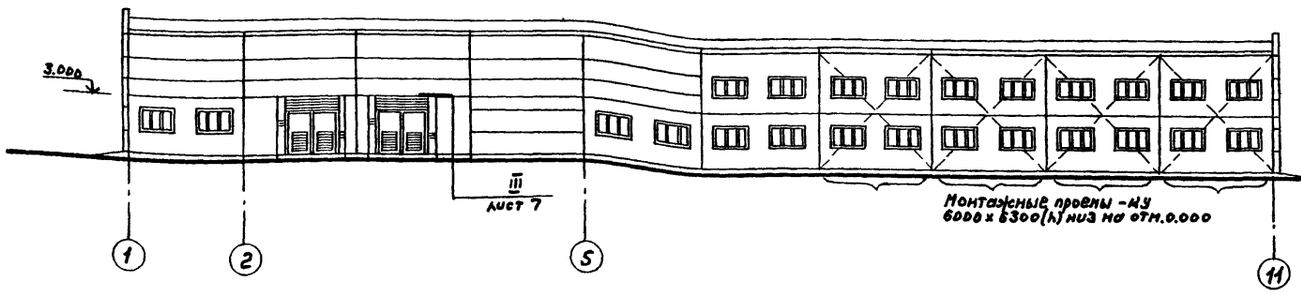

Фасад А-Д

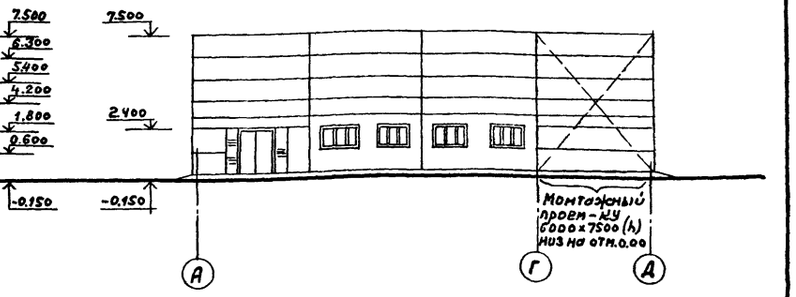

Фасад 11-1

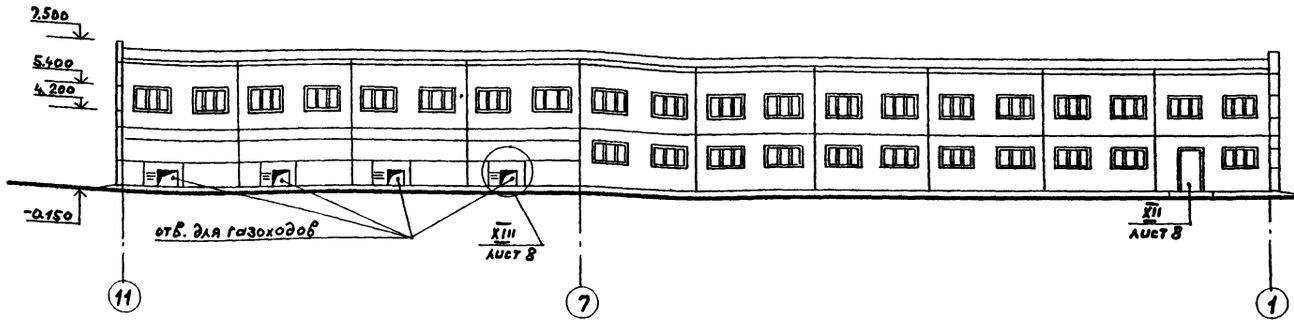

Фасад Д-А

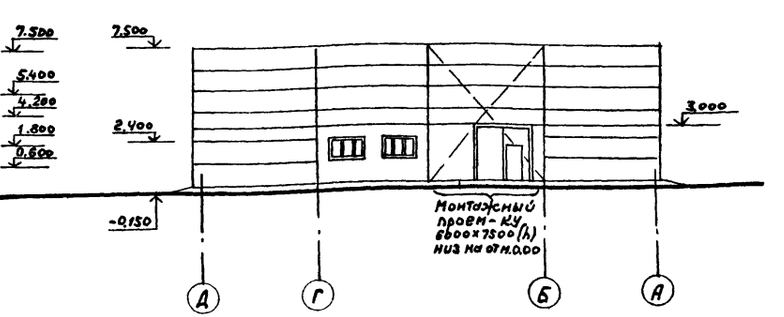

1. Наружная отделка здания: панели окрашиваются перхлорвиниловыми, цементно-перхлорвиниловыми красочными составами. Для северных районов применять краски теплых, светлых тонов; для южных районов - холодных, светлых тонов. Кирпичные участки стен оштукатурить и окрасить под фактуру панелей.
2. Крепление дверных блоков выполнить по аналогии с серией 2.830-3, вып.1.

Привязан

Инв.№

ГИП	Гусева	
Нач.отд.	Морунов	
Н.контр.	Погорельский	
Гл.спец.	Погорельский	
Рук.гр.	Сакулинская	
Арх.	Черепнова	
Копир.		

ТП 903-1-220.86 -АР

Полносборная котельная с 4 котлами ДЕ-16-14ГМ для сельского строительства. Топливо-газ, резерв-мазут.

Стадия	Лист	Листов
РП	11	

Разрезы 2-2; 3-3. Фасады. Вариант со стеновыми панелями по сериям 1.832.1-9; 1.832.1-10

Госстрой СССР ГПИ Горьковский Сантехпроект

21057-07 14

Формат А2

Инв.№ подл. | Подп. и дата | Взам.инв.№

Альбом V

Ведомость рабочих чертежей основного комплекта ТП 903-1-220.86-КЖ

Лист	Наименование	Примечание
1	Общие данные (начало)	
2	Общие данные (окончание)	
3	Фундаменты здания. Схема расположения элементов фундаментов.	
4	Фундаменты здания. Таблица усилий.	
5	Фундаменты здания Фм1÷Фм3	
6	Фундаменты здания. Узлы I÷III	
7	Фундаменты здания. Узлы IV÷VII.	
8	Фундаменты здания. Узлы VIII÷XI.	
9	Схема расположения фундаментов под оборудование и каналов в осях 1÷6	
10	Схема расположения фундаментов под оборудование и каналов в осях 1÷6. Фрагмент	
11	Схема расположения фундаментов под оборудование и каналов в осях 1÷6. Фрагмент. Сечения 2-2÷9-9	
12	Схема расположения фундаментов под оборудование и каналов в осях 1÷6. Фрагмент. Сечения 10-10÷17-17	
13	Схема расположения фундаментов под оборудование и каналов в осях 6÷11	
14	Схема расположения фундаментов под оборудование и каналов. Спецификация.	
15	Наружное хозяйство. Схема расположения фундаментов под оборудование и каналов.	
16	Наружное хозяйство. Схема расположения фундаментов под оборудование и каналов. Сечения.	
17	Фундаменты под оборудование ФОм1÷ФОм7; ФОм6а	
18	Фундаменты под оборудование ФОм1÷ФОм7; ФОм6а. Спецификация.	
19	Фундаменты под оборудование ФОм9; ФОм10; ФОм17; ФОм18	
20	Фундаменты под оборудование ФОм11÷ФОм16	
21	Схемы расположения газоходов и фундаментов газоходов.	
22	Схемы расположения плит днища и покрытия газоходов.	
23	Схема расположения элементов каркаса	
24	Схема расположения элементов каркаса. Узлы. Спецификация.	
25	Схемы расположения плит покрытия и перекрытия	
26	Схема расположения закладных изделий на отм. 3.300	
27	Схемы расположения стеновых панелей. Вариант по серии 1.832.1-9.	
28	Схемы расположения стеновых панелей. Фрагменты. Вариант по серии 1.832.1-9	
29	Спецификация к схемам расположения стеновых панелей (начало). Вариант по серии 1.832.1-9.	
30	Спецификация к схемам расположения стеновых панелей (окончание). Вариант по серии 1.832.1-9	
31	Схема расположения панелей перегородок	
32	Схема расположения панелей перегородок. Сечения 1-1÷10-10.	
33	Схема расположения панелей перегородок. Сечения 11-11÷22-22	
34	Схема расположения панелей перегородок Сечения 23-23÷26-26. Узлы I÷IV.	
35	Схема расположения панелей перегородок Узлы V-XII.	
36	Бункер мокрого хранения соли. План. Разрез. Фасады.	
37	Бункер мокрого хранения соли. План покрытия. Противокоррозионная защита. Узлы.	
38	Бункер мокрого хранения соли. Схемы расположения стеновых блоков и элементов покрытия.	
39	Бункер мокрого хранения соли. Плита Пм1. Пояс ПОм1.	
40	Продувочный колодец.	
41	Схемы расположения стеновых панелей. Вариант по сериям 1.832.1-9 и 1.832.1-10	
42	Схемы расположения стеновых панелей. Фрагменты. Вариант по сериям 1.832.1-9 и 1.832.1-10	
43	Спецификация к схемам расположения стеновых панелей (начало). Вариант по сериям 1.832.1-9 и 1.832.1-10.	
44	Спецификация к схемам расположения стеновых панелей (окончание). Вариант по сериям 1.832.1-9 и 1.832.1-10	
45	Схема заземляющего контура здания котельной Узлы	

Типовой проект разработан в соответствии с действующими нормами и правилами и предусматривает мероприятия, обеспечивающие взрывную, взрывопожарную и пожарную безопасность при эксплуатации здания

Гл. инж. проекта _____ (подпись) (Гусева)

Инв. № подл. | Подп. и дата | Взам. инв. №

Общие указания

1. За отм. 0.000 принята отметка чистого пола котельной, что соответствует абсолютной отметки на местности – [ ]
2. Исходные данные для проектирования приведены в пояснительной записке альбома 1.
3. Монолитные бетонные и железобетонные конструкции выполнить в соответствии с СНиП III-15-76.
4. Монтаж сборного железобетона выполнить согласно СНиП III-16-80 и в соответствии с указаниями примененных серий рабочих чертежей конструкций.
5. Все наружные поверхности каналов, соприкасающиеся с грунтом, обмазать горячей битумной мастикой за 2 раза по холодной грунтовке.
6. Изготовление и установку закладных деталей производить в соответствии с указаниями с СН 393-78 и ГОСТ 14098-68.
7. Все открытые поверхности стальных закладных и соединительных изделий, кроме оговоренных, в железобетонных и бетонных элементах после их монтажа окрасить двумя слоями эмали ПФ-115 по одному слою грунта ПФ-020 в соответствии с СНиП III-23-76.
8. Сварку металлических изделий производить электродами типа Э42 по ГОСТ 9467-75.
9. Обратную засыпку пазух фундаментов здания и фундаментов под оборудование, каналов и под полы производить грунтом без включения строительного мусора и растительного грунта послойно с тщательным уплотнением до объемного веса скелета грунта – 1,6 т/м³ при оптимальной влажности в соответствии с СНиП 536-81.

Указания по применению проекта.

При привязке проекта на листах общих данных и схем расположения выбрать соответствующие применяемому варианту и конкретным климатическим условиям переменные данные.

Для расчета фундаментов использовать сочетания нагрузок, приведенные в таблице усилий на фундаменты.

Указания по подготовке оснований и меры по уплотнению грунтов при обратной засыпке разрабатываются при привязке проекта с учетом фактических характеристик грунта.

Проект разработан для производства работ в летних условиях. Конкретные указания по ведению работ в зимних условиях разрабатываются при привязке проекта в соответствии с действующими главами строительных норм и правил.

Рабочие чертежи строительной части проекта выполнены для района с расчетной зимней температурой воздуха -30°С, со скоростным напором ветра для II географического района, весом снегового покрова для III района.

Привязан

Инв. №

ГИП	Гусева	
Нач. отд.	Морунов	
Н. контр.	Погорельск.	
Гл. спец.	Марков	
Вед. инж.	Курникова	

ТП 903-1-220.86 - КЖ

Полносборная котельная с 4 котлами ДЕ-16-14ГМ для сельского строительства. Топливо-газ, резерв-мазут

Стадия	Лист	Листов
РП	1	45

Общие данные (начало)

Госстрой СССР ГПИ Горьковский Сантехпроект

21057-07 15

копир.

Альбом V

Ведомость ссылочных и прилагаемых документов.

Обозначение	Наименование	Примечание
	Ссылочные документы	
ГОСТ 24022-80	Фундаменты железобетонные сборные под колонны сельскохозяйственных зданий. Технические условия.	
ГОСТ 13579-78	Блоки бетонные для стен подвалов. Технические условия.	
ГОСТ 3634-79	Люки чугунные для колодцев. Технические условия.	
ГОСТ 17324-71	Двери деревянные для живодноводческих и птицеводческих зданий	
ГОСТ 12506-81	Окна деревянные для производственных зданий	
ГОСТ 18124-75*	Листы асбестоцементные плоские	
ГОСТ 8478-81	Сетки сварные для железобетонных конструкций. Технические условия.	
ГОСТ 23279-78	Сетки сварные из стержневой арматуры диаметром до 40мм. Общие технические условия.	
1.412-1/77 вып.1,2,3	Монолитные железобетонные фундаменты под типовые колонны прямоугольного сечения одноэтажных промышленных зданий	
1.415-1, вып.1	Железобетонные фундаментные балки для стен производственных зданий	
1.823.1-2 вып.0-1, 0-2, 1,2	Колонны железобетонные для сельскохозяйственных производственных зданий	
1.462.1-1/81 вып.1,2	Железобетонные предварительно напряженные балки пролетом 12м. для покрытий зданий с плоской и скатной кровлей.	
1.865.1-11 вып.1	Плиты комплексные железобетонные для покрытий. сельскохозяйственных зданий рулонной кровлей	
1.865.1-4/80, вып.1,2,5	Железобетонные предварительно напряженные плиты покрытий длиной 6м для сельскохозяйственных зданий	
1.141-1, вып. 63	Панели перекрытий железобетонные многопустотные	
1.494-24 вып.1	Стаканы для крепления крышных вентиляторов, дефлекторов и зонтов.	
1.030.1-1 вып.0-0, 0-1, 0-3, 1-3, 2-1, 3-3, 4-1	стены наружные из однослойных панелей для каркасных общественных зданий производственных вспомогательных зданий промышленных предприятий.	
1.832.1-9, вып.0,1,2	Стеновые двухслойные панели из легких бетонов для сельскохозяйственных зданий	
1.832.1-10 вып.0,1,2	Двухслойные стеновые легкобетонные панели повышенной заводской готовности для сельскохозяйственных зданий	
1.030.9-2 вып.0,1,4,6,7	Перегородки панельные зданий промышленных и сельскохозяйственных предприятий	
1.138-10 вып.1,4,5	Перемычки железобетонные для зданий с кирпичными стенами	
3.006.1-2/82 вып.0,1-1,1-2, 2-1, 2-2	Сборные железобетонные каналы и тоннели из лотковых элементов	
3.900-3 вып. 2/82, вып.7ч.1,2, вып.8ч.1	Сборные железобетонные конструкции емкостных сооружений для водоснабжения и канализации	
1.450.3-3 вып. 0,1	Стальные лестницы, площадки, стремянки и ограждения.	

Обозначение	Наименование	Примечание
5.900-2	Сальники набивные Ду50... 1400мм для пропуска труб через стены	
1.410-3 вып.1	Сетки сварные для армирования железобетонных конструкций	
1.400-7	Стальные изделия для сопряжения сборных железобетонных конструкций одноэтажных промышленных зданий	
1.439-2	Стальные изделия креплений панельных стен одноэтажных производственных зданий с железобетонным каркасом	
1.400-15 вып.0,1	Унифицированные закладные изделия железобетонных конструкций для крепления технологических коммуникаций и устройств	
3.400-6/76	Унифицированные закладные детали сборных железобетонных конструкций инженерных сооружений промышленных предприятий	
2.820-1, вып.1	Типовые узлы каркасов одноэтажных сельскохозяйственных зданий	
2.420-1, вып.1	Монтажные детали сборных железобетонных колонн и подкрановых балок одноэтажных промышленных зданий	
2.460-14, вып.0	Типовые узлы покрытий промышленных зданий в местах пропуска вентиляционных шахт	
2.860-1, вып.1	Типовые узлы покрытий одноэтажных сельскохозяйственных зданий	
2.830-3, вып.0,1,2	Узлы самонесущих стен из двухслойных легкобетонных панелей для одноэтажных сельскохозяйственных зданий	

Ведомость спецификаций (начало)

Лист	Наименование	Примечание
3	Спецификация к схеме расположения элементов фундаментов	
14	Спецификация к схеме расположения фундаментов под оборудование и каналов	
16	Спецификация к схеме расположения фундаментов под оборудование и каналов наружного хозяйства	
21	Спецификация к схемам расположения элементов газоходов	
24	Спецификация к схеме расположения элементов каркаса	
25	Спецификация к схемам расположения плит покрытия и перекрытия	
26	Спецификация к схеме расположения закладных изделий на отм. 3.300	
29	Спецификация к схемам расположения стеновых панелей (начало). Вариант по серии 1.832.1-9	
30	Спецификация к схемам расположения стеновых панелей (окончание). Вариант по серии 1.832.1-9	
31	Спецификация к схеме расположения панелей перегородок	

Ведомость спецификаций (окончание)

Лист	Наименование	Примечание
36	Спецификация элементов заполнения проемов	
38	Спецификация к схемам расположения элементов бункера	
40	Спецификация продувочного колодца	
43	Спецификация к схемам расположения стеновых панелей (начало). Вариант по сериям 1.832.1-9 и 1.832.1-10	
44	Спецификация к схемам расположения стеновых панелей (окончание). Вариант по сериям 1.832.1-9 и 1.832.1-10	
45	Спецификация к схеме элементов заземляющего контура	

Ведомость объемов сборных бетонных и железобетонных конструкций по рабочим чертежам основного комплекта марки КЖ.

	Наименование группы элементов конструкций	Код	Количество м³	Примеч.
1	Фундаменты стаканного типа	58 1200	39.00	
2	Блоки для стен подвалов	58 1100	29.04	
3	Балки фундаментные	58 2400	13.22	
4	Колонны	58 2100	32.75	
5	Балки покрытия	58 2200	39.60	
6	Плиты покрытия	58 4100	78.70	
7	Стаканы		1.29	
8	Плиты перекрытия	58 4200	23.25	
9	Панели стеновые	58 3100	305.18 268.64	
10	Перегородки	58 3300	37.38	
11	Перемычки	58 2800	2.48	
12	Конструкции и детали каналов	58.5800	49.93	
13	Детали смотровых колодцев	58 5500	2.10	
	Всего бетона и железобетона кроме стеновых панелей		348.74	

Материалы на изготовление сборных бетонных и железобетонных конструкций учтены в ведомости потребности в материалах и отдельно не учитываются.

Условные обозначения

п.а. – по аналогии

Привязан

Инв.№

ГИП	Гусева	
Нач.отд.	Марунов	
Н.контр.	Погорельский	
Гл.спец.	Марков	
[illegible]	Курникова	

ТП 903-1-220.86 -КЖ

Полносборная котельная с 4 котлами ДЕ-16-14ГМ для сельского строительства, Топливо-газ, резерв-мазут.

Стадия	Лист	Листов
РП	2	

Общие данные (окончание)

Госстрой СССР ГПИ Горьковский Сантехпроект

Копир. [signature] 21057-07 16

Взам. инв.№ | Подп. и дата | Инв.№ подл.

Схема расположения элементов фундаментов

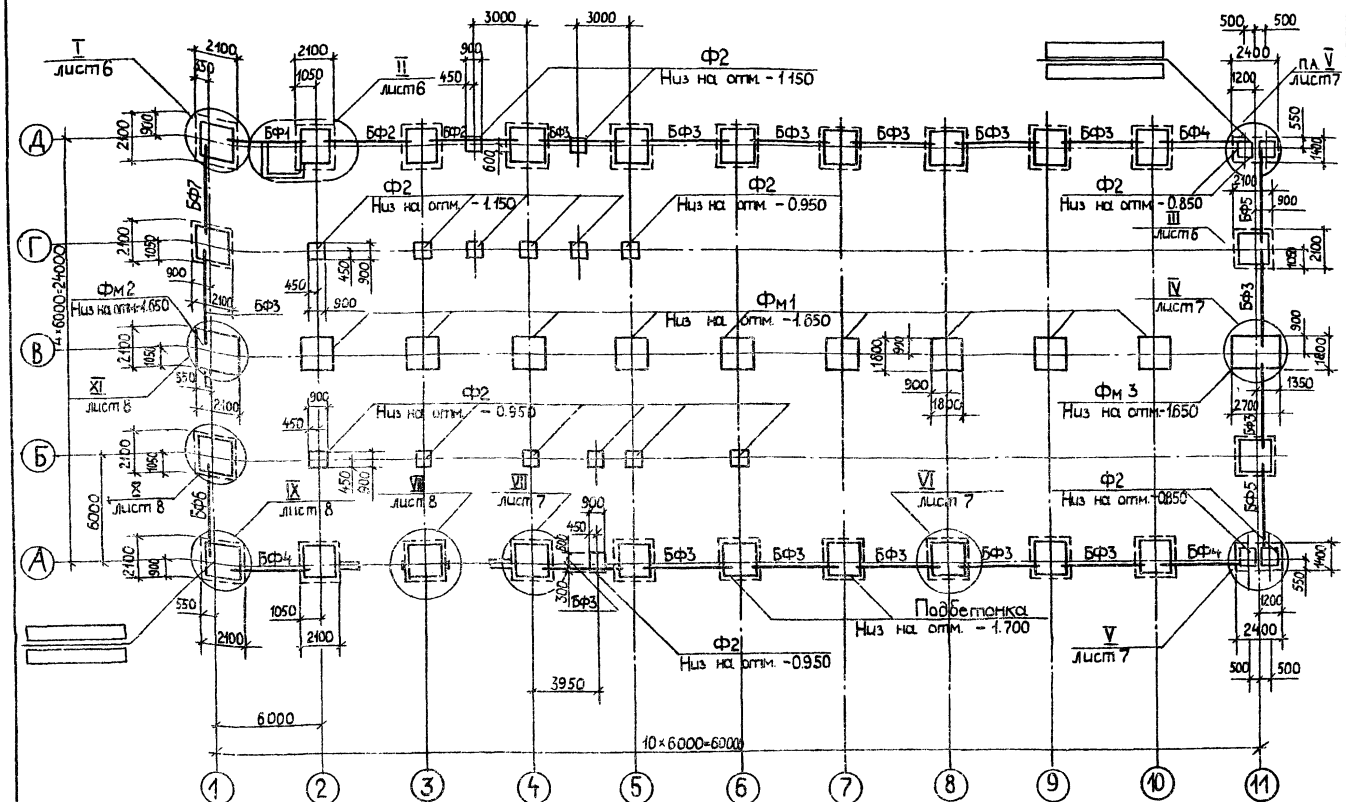

1. Общие указания см. на листе 1.
2. Основанием фундаментов приняты сухие, непучинистые, непросадочные грунты со следующими нормативными характеристиками: $\varphi^н = 28°$; $c^н = 0{,}02\ кгс/см^2$; $E = 150\ кгс/см^2$; $\gamma = 1{,}8\ т/м^3$.
3. Грунтовые воды отсутствуют.
4. Подбетонки под фундаменты, набетонки, заделки между фундаментными блоками и другие местные заделки выполнить из бетона марки 200. Расход бетона составляет – 58,1 $м^3$.
5. Перед устройством набетонок на поверхности сборных фундаментов выполнить насечку.
6. Под сборные фундаменты, не имеющие подбетонки, выполнить песчаную подготовку толщ. 100 мм, под монолитные фундаменты выполнить подготовку из бетона М50 толщ. 100 мм.
7. Все незамаркированные фундаменты марки Ф1 – низ на отм. -1.100; у всех неуказанных подбетонок – низ на отм. -1.400.
8. В случае применения заземления через сборные конструкции здания необходимо в фундаменты заложить закладные изделия по листу 45.
9. В местах устройства монтажных проемов согласно монтажному генплану (л. ТМ-6) заезд транспорта не предусмотрен.

Спецификация к схеме расположения элементов фундаментов

Марка, поз	Обозначение	Наименование	Кол.	Масса ед., кг	Примечание
		Фундаменты			
Ф1	ГОСТ 24022-80-1000-06	3Ф 18.18-2	24	3400	
Ф2	ГОСТ 24022-80-1000	1Ф 99-1	19	900	
		Балки фундаментные			
БФ1	1.415-1 вып.1	ФБ6-14	1	1300	
БФ2	1.415-1 вып.1	ФБ6-12	2	1500	
БФ3	1.415-1 вып.1	ФБ6-2	15	1300	
БФ4	1.415-1 вып.1	ФБ6-4	3	1200	
БФ5	1.415-1 вып.1	ФБ6-3	2	1200	
БФ6	1.415-1 вып.1	ФБ6-1	1	1600	
БФ7	1.415-1 вып.1	ФБ6-11	1	1800	
		Блоки стен подвалов			
ФБ1		ФБС12.4.6-Т ГОСТ 13579-78	5	640	
ФБ2		ФБС9.4.6-Т ГОСТ 13579-78	2	470	
		Фундаменты монолитные			
Фм1	ТП 903-1-220.86 КЖ-5	Фм1	9		
Фм2	-5	Фм2	1		
Фм3	-5	Фм3	1		
1	ТП 903-1-220.86-КЖИ-9.0100	Сетка арматурная С1	4	21.4	
2	-10.0100	Изделие закладное МН3	4	4.3	
3	ГОСТ 24379.1-80	Болт 1.1 М20×600 ВСт3пс 2	4	1.81	

Привязан

Инв.№

ГИП	Гусева	
Нач.отд	Морунов	
Н.контр	Погорельский	
Н.спец.	Марков	
Ст.инж.	Семягина	

ТП 903-1-220.86 – КЖ

Полносборная котельная с 4 котлами ДЕ-16-14ГМ для сельского строительства Топливо-газ, резерв-мазут

Стадия	Лист	Листов
РП	3	

Фундаменты здания. Схема расположения элементов фундаментов.

Госстрой СССР ГПИ Горьковский САНТЕХПРОЕКТ

Взам.инв.№ | Подп. и дата | Инв.№ подл.

Альбом V

Наименование фундаментов		Усилия	При снеговой нагрузке по III району и ветровой нагрузке по районам при $t_{н.в.}=-30°$: II район, при основных сочетаниях нормативных нагрузок	II район, при основных сочетаниях расчетных нагрузок	III район, при основных сочетаниях нормативных нагрузок	III район, при основных сочетаниях расчетных нагрузок	IV район, при основных сочетаниях нормативных нагрузок	IV район, при основных сочетаниях расчетных нагрузок	При снеговой нагрузке по I, II району и ветровой нагрузке по V району при $t_{н.в.}=-30°$: при основных сочетаниях нормативных нагрузок	при основных сочетаниях расчетных нагрузок	Схемы усилий
Ф1	В осях А/2÷4, А/7÷10 Д/5÷10	N max T	17.45	20.26	17.45	20.26	17.45	20.26	16.48	18.91	
		Mx TM	3.26	3.94	4.13	5.00	4.84	5.84	4.84	5.84	
		Qx T	0.97	1.17	1.22	1.48	1.44	1.73	1.44	1.73	
		N min T	13.36	14.69	13.36	14.69	13.36	14.69	13.36	14.69	
		Mx TM	-3.30	-3.94	-4.18	-5.00	-5.05	-6.04	-5.05	-6.04	
		Qx T	-0.98	-1.17	-1.24	-1.48	-1.50	-1.79	-1.50	-1.79	
		N1 T	12.12	13.33	12.12	13.33	12.12	13.33	12.12	13.33	
Ф1	В осях Д/2÷5 А/5÷6	N max T	33.05	38.06	33.05	38.06	33.05	38.06	32.08	36.71	
		Mx TM	3.36	4.05	4.26	5.15	4.97	6.00	4.97	6.00	
		Qx T	1.03	1.24	1.30	1.57	1.52	1.82	1.52	1.82	
		N min T	20.36	22.29	20.36	22.29	20.36	22.29	20.36	22.29	
		Mx TM	-3.00	-3.61	-3.81	-4.59	-4.68	-5.63	-4.68	-5.63	
		Qx T	-0.97	-1.16	-1.22	-1.47	-1.48	-1.79	-1.48	-1.79	
		N1 T	17.65	19.40	17.65	19.40	17.65	19.40	17.65	19.40	
Фм1	В осях В/2÷10	N max T	34.80	40.52	34.80	40.52	34.80	40.52	32.87	37.82	
		Mx TM	2.27	2.73	2.89	3.47	3.49	4.19	3.49	4.19	
		Qx T	0.44	0.53	0.56	0.67	0.66	0.79	0.66	0.79	
		N min T	25.45	27.99	25.45	27.99	25.45	27.99	25.45	27.99	
		Mx TM	2.51	3.01	3.19	3.82	3.86	4.63	3.86	4.63	
		Qx T	0.40	0.48	0.51	0.61	0.62	0.74	0.62	0.74	
Ф1	В осях А/1	N max T	10.56	12.11	10.56	12.11	10.56	12.11	10.21	11.61	
		Mx TM	1.66	2.01	2.10	2.55	2.51	3.05	2.51	3.05	
		Qx T	0.49	0.59	0.62	0.75	0.74	0.89	0.74	0.89	
		N min T	8.92	9.81	8.92	9.81	8.92	9.81	8.92	9.82	
		Mx TM	1.69	2.00	2.14	2.55	2.51	3.05	2.51	3.05	
		Qx T	0.51	0.60	0.64	0.76	0.74	0.89	0.74	0.89	
		N1 T	6.05	6.65	6.05	6.65	6.05	6.65	6.05	6.65	
		N2 T	8.75	9.60	8.75	9.60	8.75	9.60	8.75	9.60	
Ф1	В осях Д/1	N max T	19.10	21.80	19.10	21.80	19.10	21.80	18.70	19.50	
		Mx TM	1.82	2.18	2.30	2.78	2.63	3.17	2.63	3.17	
		Qx T	0.54	0.66	0.69	0.83	0.78	0.94	0.78	0.94	
		My TM	0.33	0.38	0.33	0.38	0.33	0.38	0.33	0.38	
		Qy T	0.42	0.48	0.42	0.48	0.42	0.48	0.42	0.48	
		N min T	13.50	14.90	13.50	14.90	13.50	14.90	13.50	14.90	
		Mx TM	-1.52	-1.83	-1.93	-2.32	-2.37	-2.85	-2.37	-2.85	
		Qx T	-0.48	-0.58	-0.61	-0.73	-0.75	-0.91	-0.75	-0.91	
		My TM	0.33	0.38	0.33	0.38	0.33	0.38	0.33	0.38	
		Qy T	0.42	0.48	0.42	0.48	0.42	0.48	0.42	0.48	
		N1 T	8.83	9.70	8.83	9.70	8.83	9.70	8.83	9.70	
		N2 T	13.42	14.75	13.42	14.75	13.42	14.75	13.42	14.75	

Схемы усилий

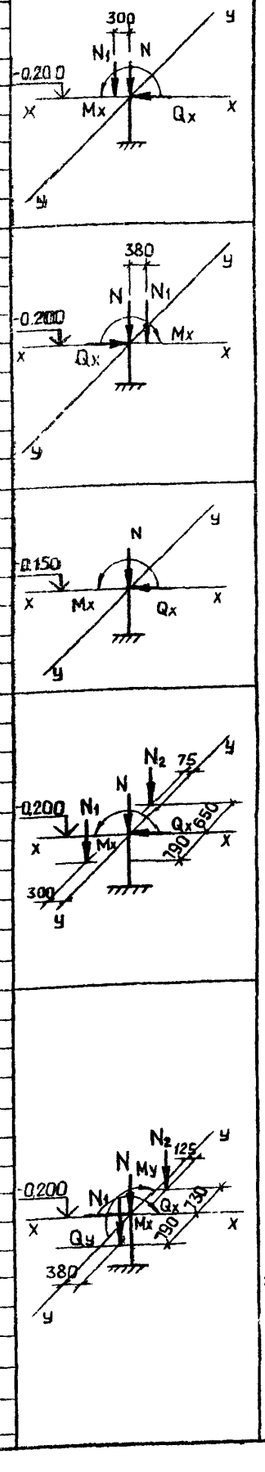

Наименование фундаментов		Усилия	При снеговой нагрузке по III району и ветровой нагрузке по районам при $t_{н.в.}=-30°$: II район, при основных сочетаниях нормативных нагрузок	II район, при основных сочетаниях расчетных нагрузок	III район, при основных сочетаниях нормативных нагрузок	III район, при основных сочетаниях расчетных нагрузок	IV район, при основных сочетаниях нормативных нагрузок	IV район, при основных сочетаниях расчетных нагрузок	При снеговой нагрузке по I, II району и ветровой нагрузке по V району при $t_{н.в.}=-30°$: при основных сочетаниях нормативных нагрузок	при основных сочетаниях расчетных нагрузок	Схемы усилий
Ф2	В осях А/11; Д/11	N max T	10.56	12.11	10.56	12.11	10.56	12.11	10.21	11.61	
		Mx TM	1.66	2.01	2.10	2.55	2.51	3.05	2.51	3.05	
		Qx T	0.49	0.59	0.62	0.75	0.74	0.89	0.74	0.89	
		N min T	8.92	9.81	8.92	9.81	8.92	9.81	8.92	9.82	
		Mx TM	1.69	2.00	2.14	2.55	2.51	3.05	2.51	3.05	
		Qx T	0.51	0.60	0.64	0.76	0.74	0.89	0.74	0.89	
		N1 T	6.05	6.65	6.05	6.65	6.05	6.65	6.05	6.65	
		N2 T	8.75	9.60	8.75	9.60	8.75	9.60	8.75	9.60	
Ф1	В осях Б/1;Б/11 Г/11	N T	1.35	1.49	1.35	1.49	1.35	1.49	1.35	1.49	
		My TM	0.51	0.62	0.63	0.76	0.78	0.96	0.78	0.36	
		Qy T	0.50	0.60	0.61	0.74	0.77	0.93	0.77	0.93	
		N1 T	16.33	18.00	16.33	18.00	16.33	18.00	16.33	18.00	
Ф1	В осях Г/1	N max T	9.80	11.20	9.80	11.20	9.80	11.20	9.80	11.20	
		My TM	0.85	1.00	0.99	1.14	1.11	1.34	1.11	1.34	
		Qy T	0.93	1.08	1.03	1.22	1.19	1.41	1.19	1.41	
		N min T	5.90	6.60	5.90	6.60	5.90	6.60	5.90	6.60	
		My TM	0.85	1.00	0.99	1.14	1.11	1.34	1.11	1.34	
		Qy T	0.93	1.08	1.03	1.22	1.19	1.41	1.19	1.41	
		N1 T	21.80	24.00	21.80	24.00	21.80	24.00	21.80	24.00	
Фм2, Фм3	В осях В/1, В/11	N max T	22.06	25.53	22.06	25.53	22.06	25.53	21.10	24.18	
		Mx TM	1.16	1.39	1.47	1.77	1.76	2.11	1.76	2.11	
		Qx T	0.26	0.31	0.33	0.40	0.38	0.45	0.38	0.45	
		N min T	16.00	17.59	16.00	17.59	16.00	17.59	16.00	17.59	
		Mx TM	1.28	1.54	1.62	1.95	1.94	2.33	1.94	2.33	
		Qx T	0.21	0.24	0.26	0.31	0.31	0.37	0.31	0.37	
		N1 T	15.16	16.70	15.16	16.70	15.16	16.70	15.16	16.70	
Ф2	В осях Г/2-5 Б/5-6	N max	15.60	17.80	15.60	17.80	15.60	17.80	15.60	17.80	
		N min	8.40	9.20	8.40	9.20	8.40	9.20	8.40	9.20	
Ф2	В осях Б/2-4	N T	1.49	1.64	1.49	1.64	1.49	1.64	1.49	1.64	

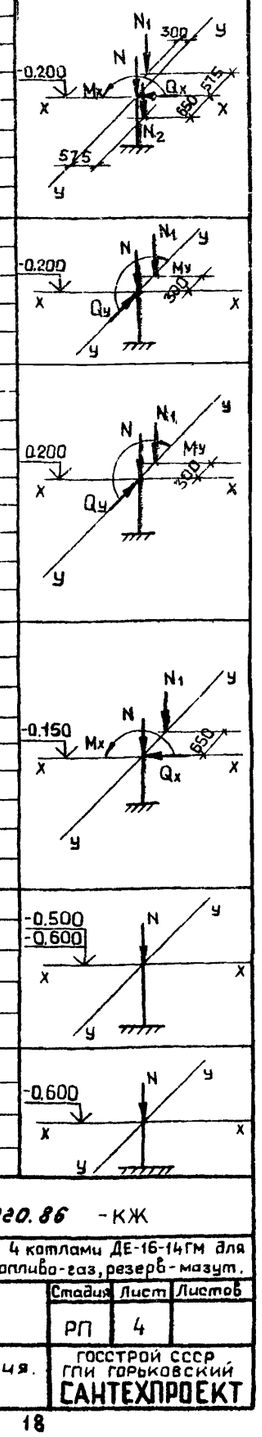

1. Направление оси „х" соответствует плоскости рамы.
2. Усилия со знаком(-) противоположны усилиям указанным на схеме

Привязан

Инв. №

ГИП	Гусева	
Нач. отд	Марунов	
Н. контр	Погорельский	
Гл. спец.	Маркав	
Ст. инж	Сенягина	

ТП903-1-220.86 -КЖ

Полносборная котельная с 4 котлами ДЕ-16-14ГМ для сельского строительства. Топливо-газ, резерв-мазут.

Стадия	Лист	Листов
РП	4	

Фундаменты здания. Таблица усилий.

ГОССТРОЙ СССР ГПИ ГОРЬКОВСКИЙ САНТЕХПРОЕКТ

Копировал. Ганкова

Инв. № подл. | Подп. и дата | Взам. инв. №

Альбом V

Фм1

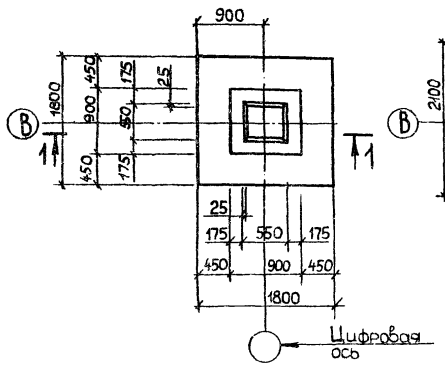

Фм 2

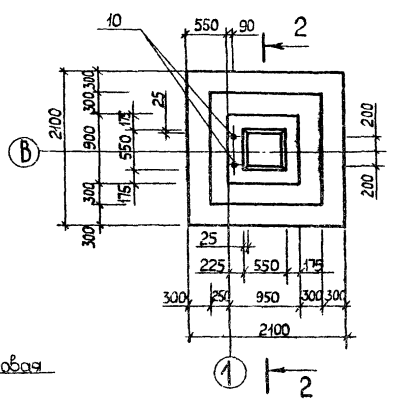

Фм 3

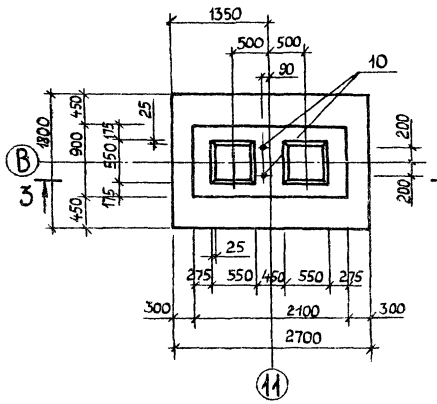

Формат	Зона	Поз	Обозначение	Наименование	Кол. на элемент Фм1	Фм2	Фм3	Примечание
				Сборочные единицы				
				Сетки арматурные				
		1	1.412-1/77-83-020	СА - 8АI	6	6		2,7 кг
		2	-070	САТ - 8АI			6	5,2 кг
		3	-100	СН12АIII - 6×15	2	2		6,0 кг
		4	-120	СН12АIII - 18×15			2	15,1 кг
		5	1.410-31-01	1С 10АIII/6АIII - 85×175	4			6,0 кг
		6	1.410-31-01	1С 10АIII/6АIII 85×205		2		7,1 кг
		7	-02	1С 10АIII/6АIII 105×205		2		8,5 кг
		8	-01	1С 12АIII/6АIII 85×175			3	8,4 кг
		9	-01	1С 10АIII/6АIII 85×265			2	9,1 кг
		10	ГОСТ 24379.1-80	Болт 1.1 М24×900 Ст3 пс2		2	2	3,19 кг
				Материалы				
				Бетон марки 200	1,8	2,6	3,3	м³

1-1

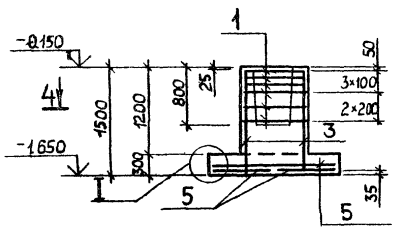

2-2

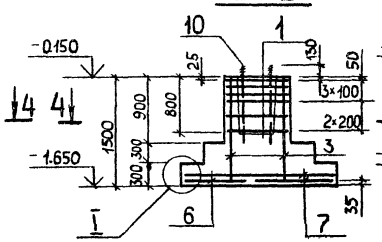

3-3

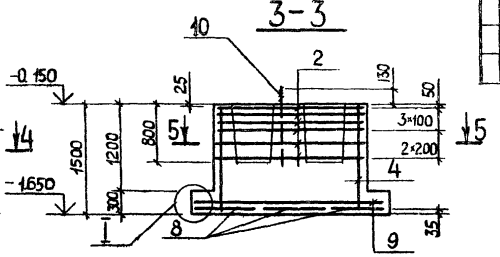

4-4

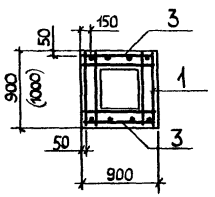

5-5

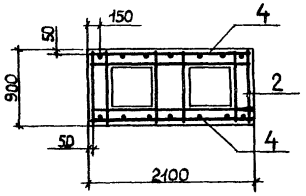

I

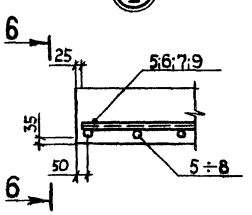

6-6

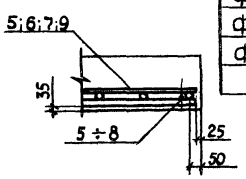

Ведомость расхода стали на один элемент, кг

Марка элемента	Изделия арматурные								Изделия закладные			Общий расход
	Арматура класса								Прокат марки			
	A-III				A-II		A-I					
	ГОСТ 5781-82*				ГОСТ 5781-82*		ГОСТ 5781-82*	Всего	ГОСТ 24379.1-80			
	Ф6	Ф10	Ф12	Итого	Ф12		Ф8		Болт М24		Итого	
Фм1	2.4	21.6		24.0	10.4		17.8	52.2				52.2
Фм2	3.4	27.8		31.2	10.4		17.8	59.4	6.4		6.4	65.8
Фм3	3.6	16.4	23.4	43.4	25.8		35.6	104.8	6.4		6.4	111.2

1. Общие применения см. на листе 3.
2. Размер в скобках в сечении 4-4 дан для фундамента Фм2.

Схема расположения сеток подошвы фундаментов

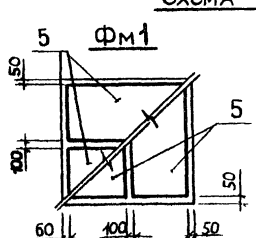

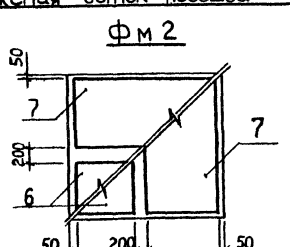

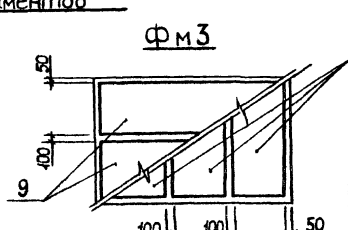

Привязан:

Инв. №

ГИП	Гусева	
Нач.отд.	Морунов	
Н.контр.	Погорельский	
Гл.спец.	Марков	
Ст.инж.	Сенягина	

ТП 903-1-220.86 - КЖ

Полносборная котельная с 4 котлами ДЕ-16-14ГМ для сельского строительства. Топливо - газ, резерв - мазут

Стадия	Лист	Листов
Р	5	

Фундаменты здания Фм1÷Фм3

Госстрой СССР ГПИ Гражданпроект САНТЕХПРОЕКТ

21057-07 19

Инв. № подл. | Подп. и дата | Взам. инв. №

Альбом V

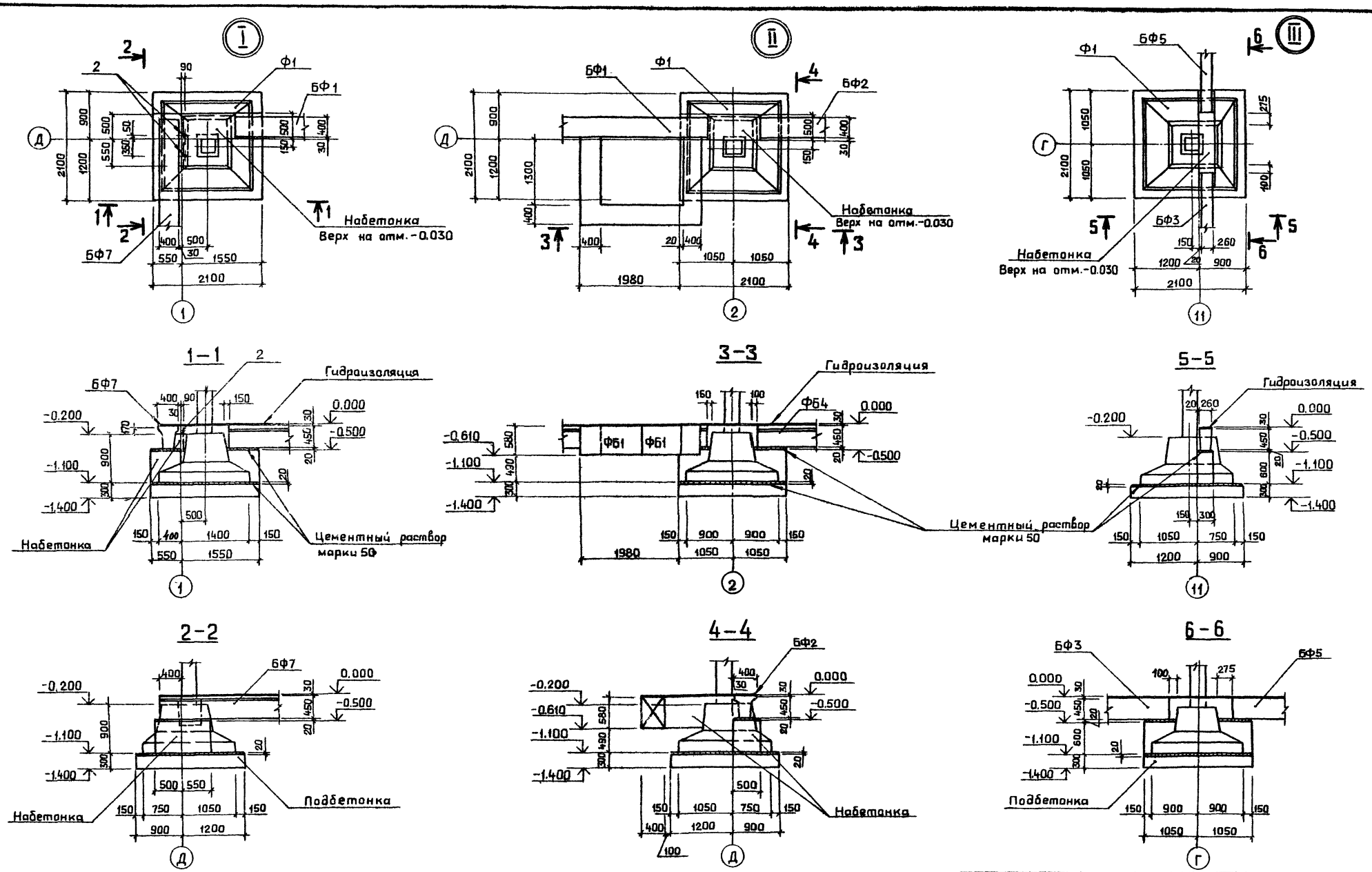

1. Примечания см. на листе 3.

Привязан			ГИП	Гусева	
			Нач.отд.	Морунов	
			Н.контр.	Погореляский	
			Гл.спец.	Марков	
нб.№			Ст.инж.	Сенягина	

Копировал: Ганкова

ТП 903-1-220.86 -КЖ

Полносборная котельная с 4 котлами ДЕ-16-14ГМ для сельского строительства. Топливо-газ, резерв-мазут

Стадия	Лист	Листов
РП	6	

Фундаменты здания. Узлы I ÷ III.

Госстрой СССР ГПИ Гарьковский САНТЕХПРОЕКТ

21057-07 28

Инв.№ подл. | Подп. и дата | Взам. инв.№

Альбом V

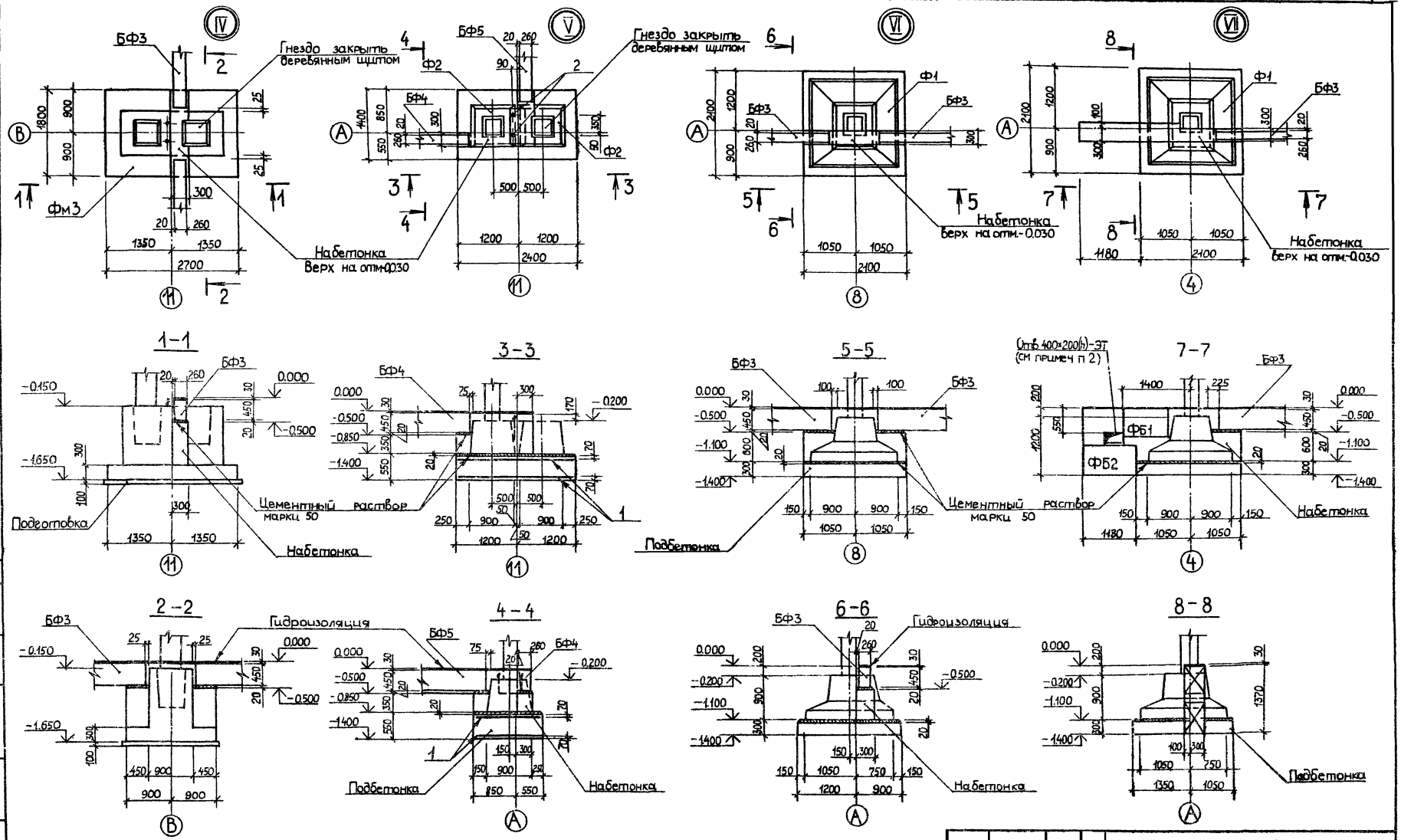

1. Примечания см. на листе 3.
2. После прокладки труб отверстие заделать бетоном марки 200.

ТП 903-1-220.86-КЖ				
Полносборная котельная с 4 котлами ДЕ-16-14ГМ для сельского строительства. Топливо-газ рез 6-мазут.				
Стадия	Лист	Листов		
рп	7			
Фундаменты здания. Узлы IV–VII				Госстрой СССР ГПИ Горьковский САНТЕХПРОЕКТ
ГИП	Гусева			
Нач. отд	Морунов			
Ч.контр	Погорельский			
Б.спец.	Марков			
Ст.инж.	Бенягина			

Привязан:

Инв. №подл. | Подп. и дата | Взам. инв. №

Согласовано
Нач. отд. ЭТ | Ветошкин

21057-07 21

Альбом V

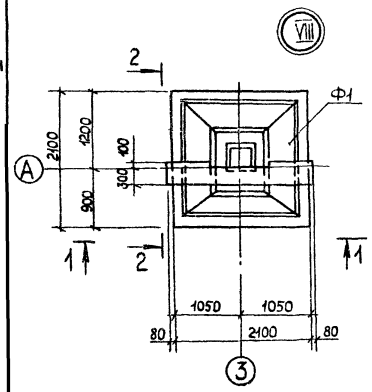

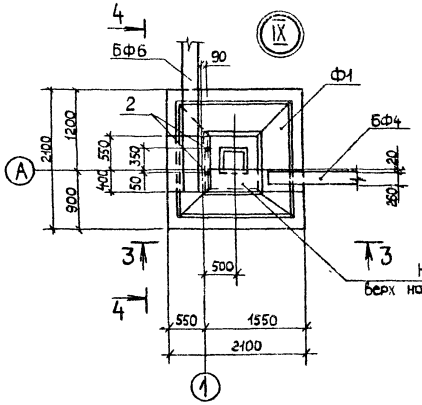

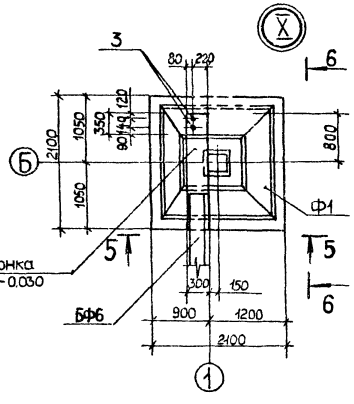

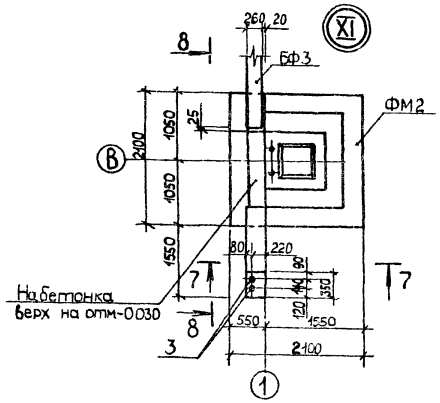

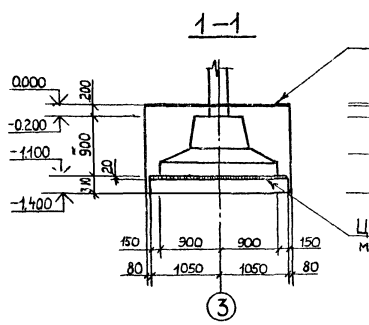

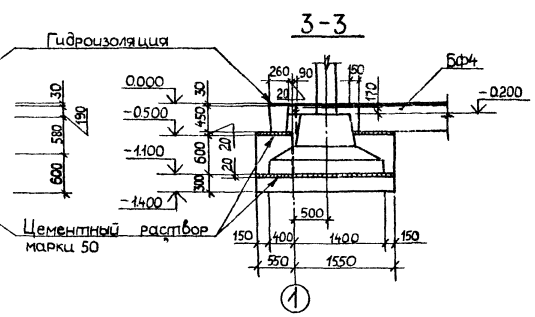

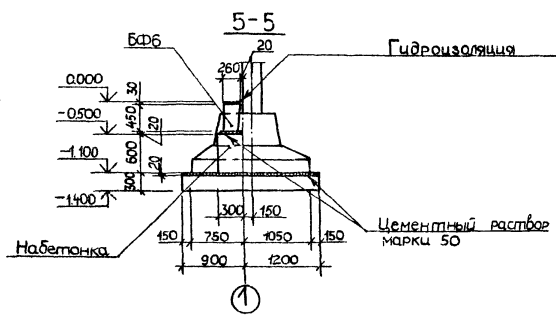

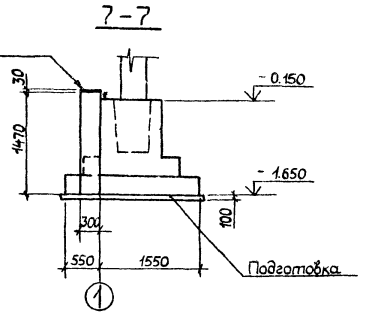

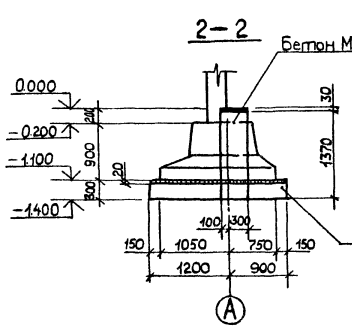

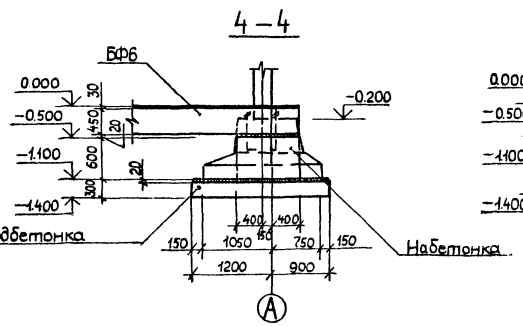

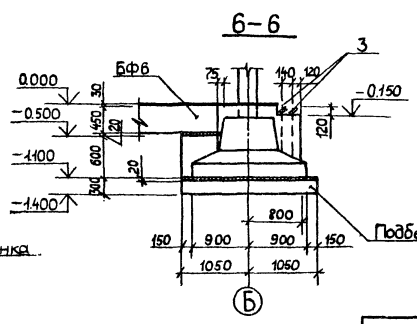

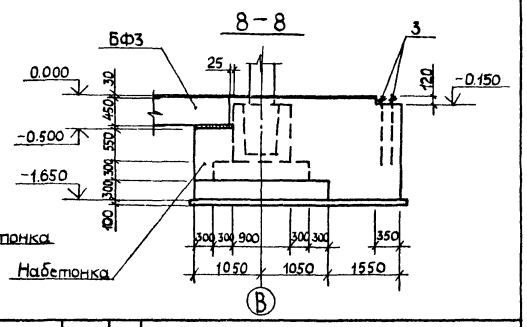

1. Примечания см. на листе 3.

Привязан:

Инв. №

ГИП	Гусева	
Нач. отд	Морунов	
Н. контр	Погорельский	
Гл. спец.	Марков	
Ст. инж.	Семяшкина	

ТП 903-1-220.86 -КЖ

Полносборная котельная с 4 котлами ДЕ-16-14ГМ для сельского строительства. Топливо-газ, резерв - мазут

Стадия	Лист	Листов
РП	8	

Фундаменты здания. Узлы VIII÷XI

Госстрой СССР ГПИ Горьковский САНТЕХПРОЕКТ

21057-07 22

Инв.№ подл. | Подп. и дата | Взам. инв.№

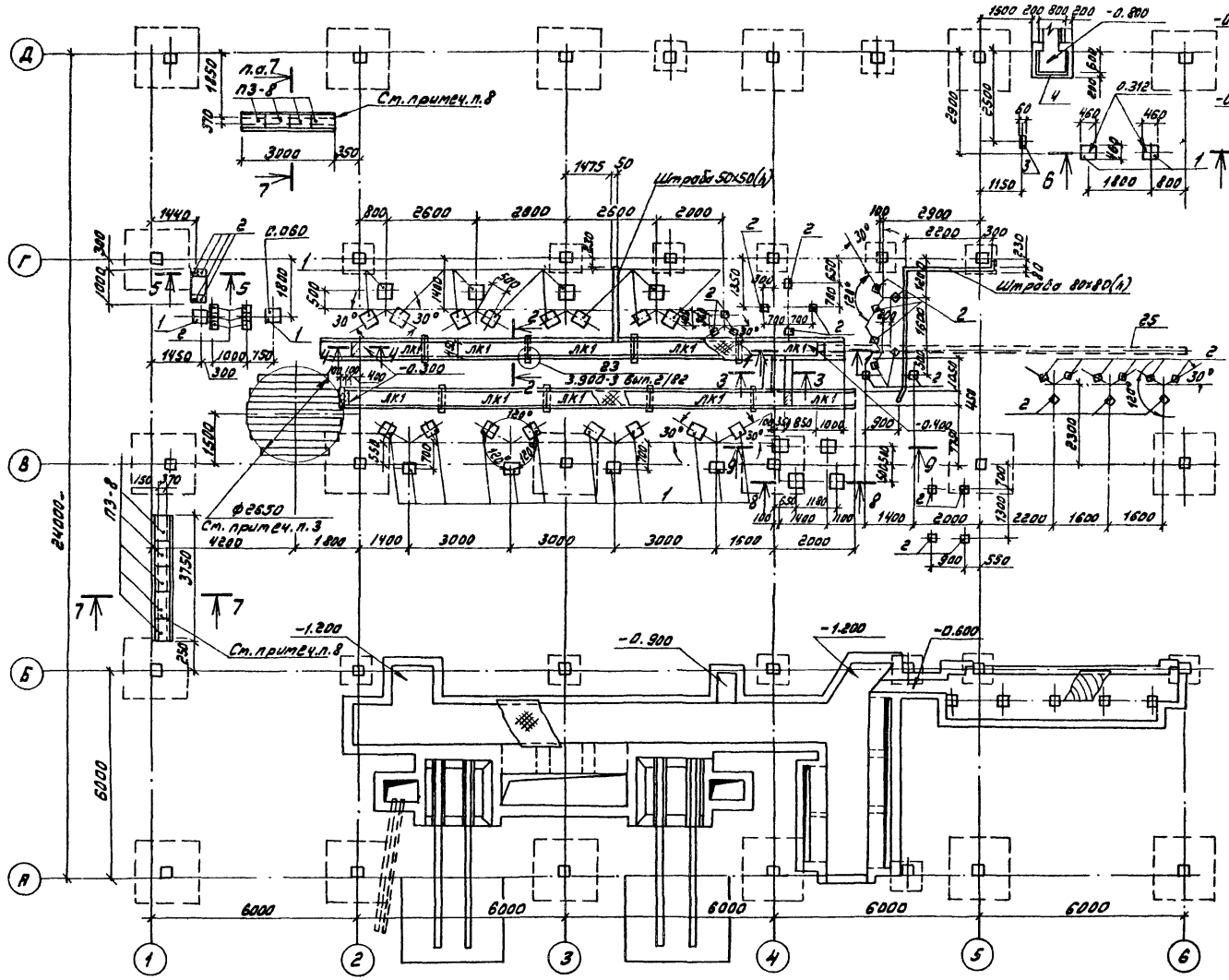

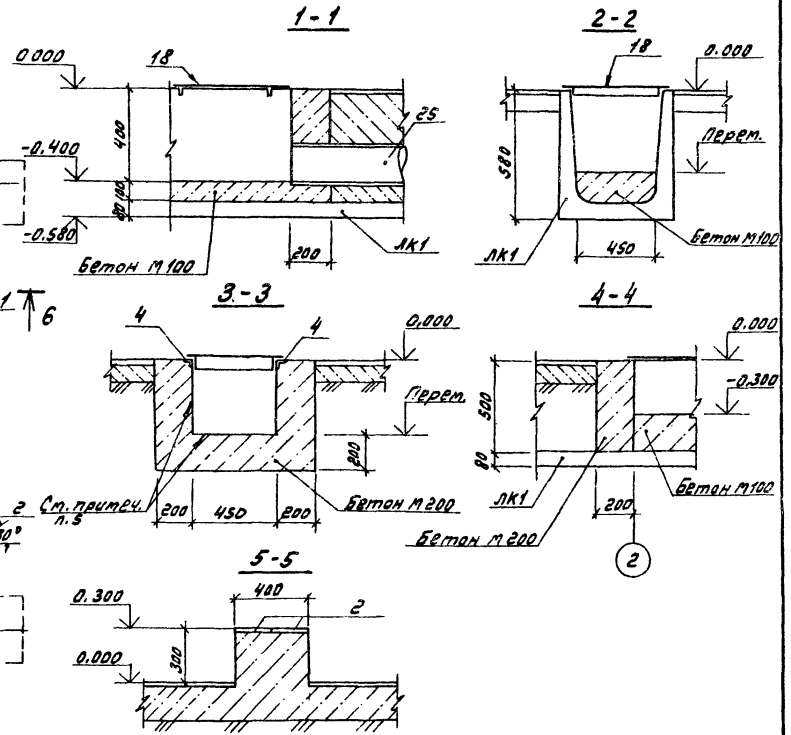

1. Общие указания см. на листе 1.
2. Трубы для электрокабелей прокладывать по электротехническим чертежам до выполнения пола.
3. Под бак уложить антисептированные деревянные брусья 200×200 с шагом 400.
4. Под сборные каналы КЛ1 выполнить песчаную подготовку толщиной 100 мм.
5. Внутренние поверхности канала затереть цементным раствором.
6. В месте примыкания штрабы к железобетонным лоткам последние вырубить по месту.
7. После прокладки технологических труб в подпольном канале торцы заделать бетоном М200 на мелком заполнителе.
8. В плитах перекрытия подпольных каналов просверлить отверстия под технологические трубы по месту.

фрагмент см. лист 9

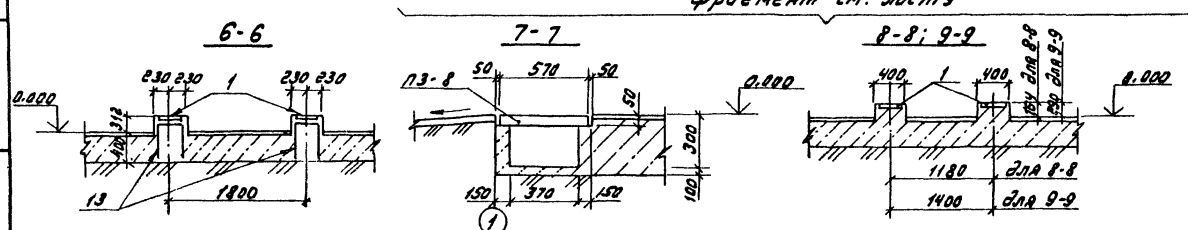

Согласовано:					
Нач. отд. КУ-1	Лепендин				
Нач. отд. ОВ-2	Ионкин				
Инв. № подл.	Подпись и дата	Взам. инв. №			

Привязан				ТП 903-1-220.86 -КЖ	
				Полносборная котельная с 4 котлами ДЕ-16-14 ГМ для сельского строительства. Топливо-газ, резерв-мазут.	
					Стадия: РП; Лист: 9; Листов:
	ГИП	Гусева			
	Нач. отд.	Морунов			
	Н. контр.	Логорельский		Схема расположения фундаментов под оборудование и каналов в осях 1÷6.	Госстрой СССР ГПИ Горьковский Сантехпроект
	Гл. спец.	Марков			
Инв. №	Вед. инж.	Курникова			

Альбом V

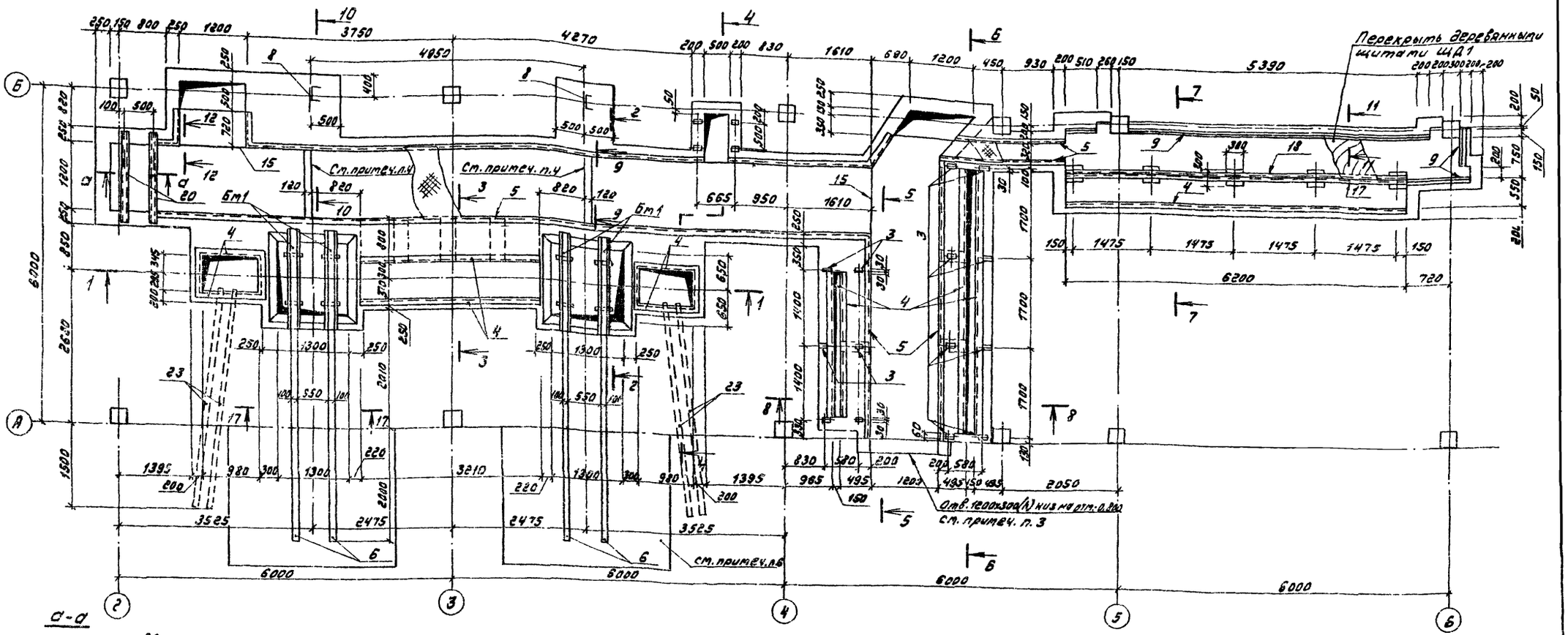

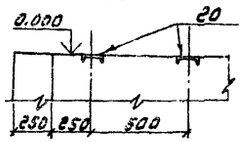

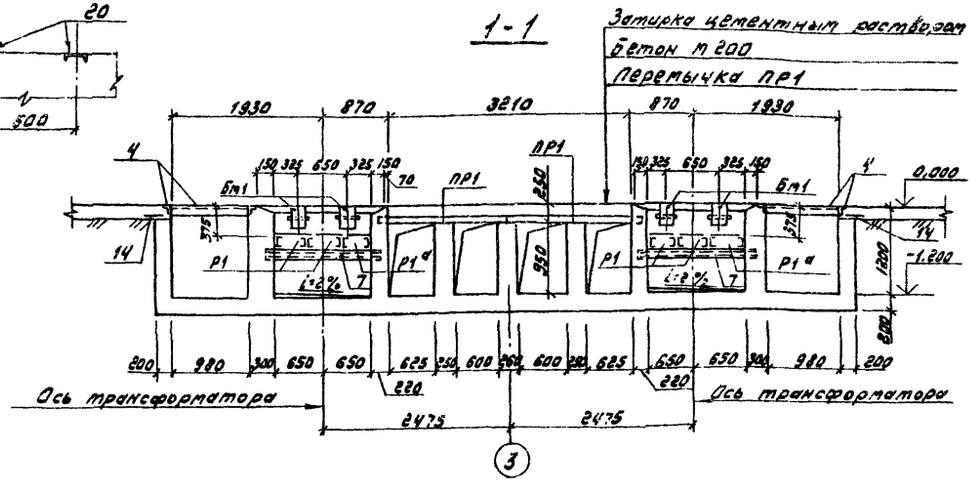

1. Общие указания см. лист 1.
2. Перекрытие каналов выполнить из рифленой стали в виде съемных щитов весом до 50 кг. Пример решения съемного щита см. лист 12.
3. Отверстие после прокладки электрокабелей заделать бетоном марки 200.
4. Перегородки в канале выполнить из кирпича керамического КР 75/1650/15/ГОСТ 530-80.
5. Сечения, кроме 1-1, см. листы 11, 12.
6. Конструкция площадки для выкатки трансформатора дана на листах АР-3; АР-8.

Согласовано:
Нач. отд. 97 Литвинцев
Нач. отд. КП и А Кашицын

Инв. № подл.	Подпись и дата	Взам. инв. №	Привязан		
			Инв. №		

ТП 903-1-220.86 -КЖС				
Полносборная котельная с 4 котлами ДЕ-16-14ГМ для сельского строительства. Топливо-газ, резерв-мазут.				
	Стадия	Лист	Листов	
	РП	10		
ГИП	Гусева		Схема расположения фундаментов под оборудование и каналов в осях 1-6. Фрагмент.	Госстрой СССР ГПИ Горьковский Сантехпроект
Нач. отд.	Морунов			
Н. контр.	Погорельский			
Гл. спец.	Марков			
Вед. инж.	Курникова			

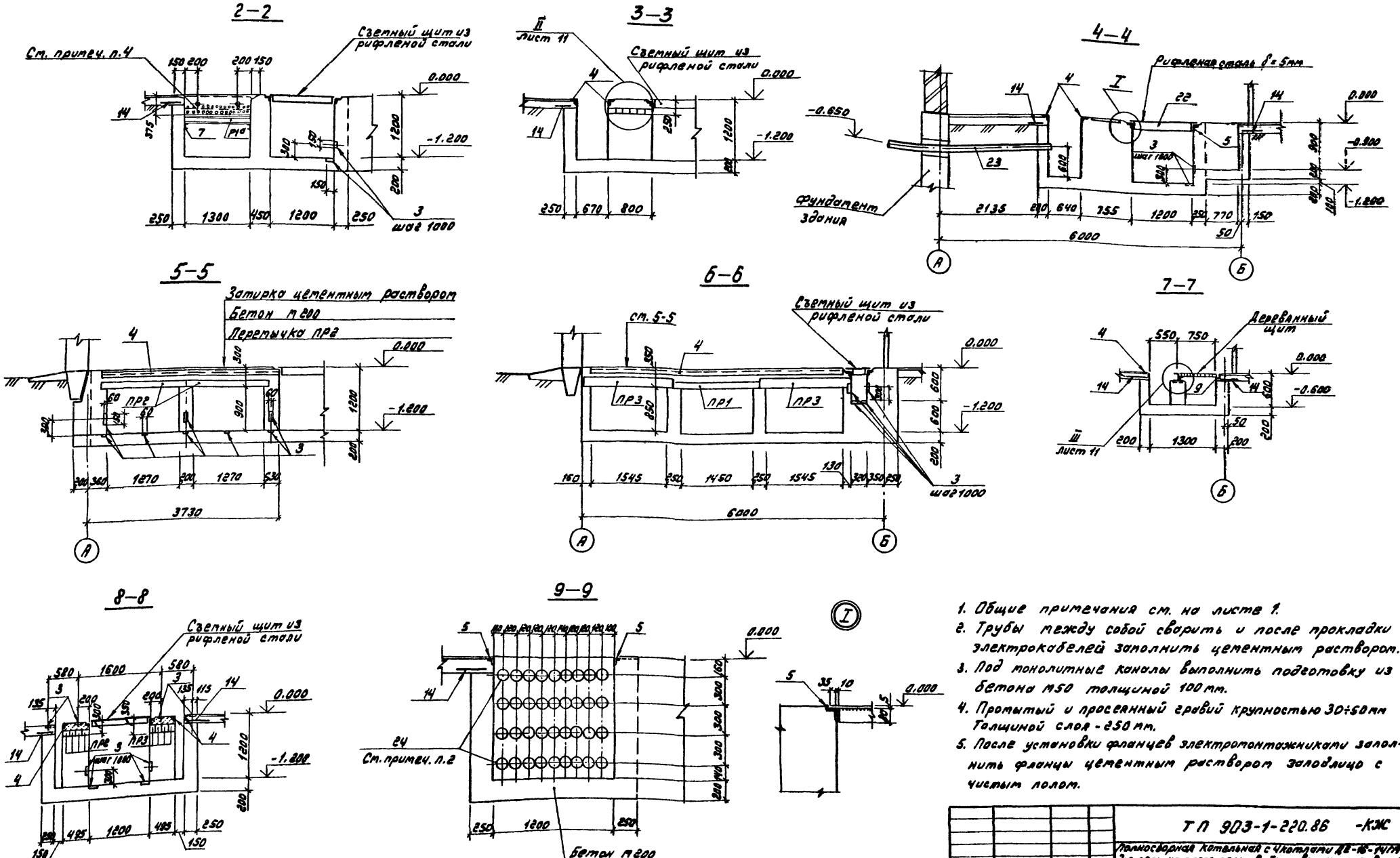

1. Общие примечания см. на листе 1.
2. Трубы между собой сварить и после прокладки электрокабелей заполнить цементным раствором.
3. Под монолитные каналы выполнить подготовку из бетона М50 толщиной 100 мм.
4. Промытый и просеянный гравий крупностью 30÷50 мм Толщиной слоя - 250 мм.
5. После установки фланцев электромонтажниками заполнить фланцы цементным раствором заподлицо с чистым полом.

Привязан				ТП 903-1-220.86 -КЖ	
				Полносборная котельная с 4 котлами ДЕ-16-14ГМ для сельского строительства. Топливо-газ, резерв-мазут	
					Стадия / Лист / Листов
					РП / 11
				Схема расположения фундаментов под оборудование и каналов в осях 1÷6. Фрагмент. Сечения 2-2÷8-8.	Госстрой СССР ГПИ Горьковский Сантехпроект
Инв. №					

Инв. № подл. | Подпись и дата | Взам. инв. №

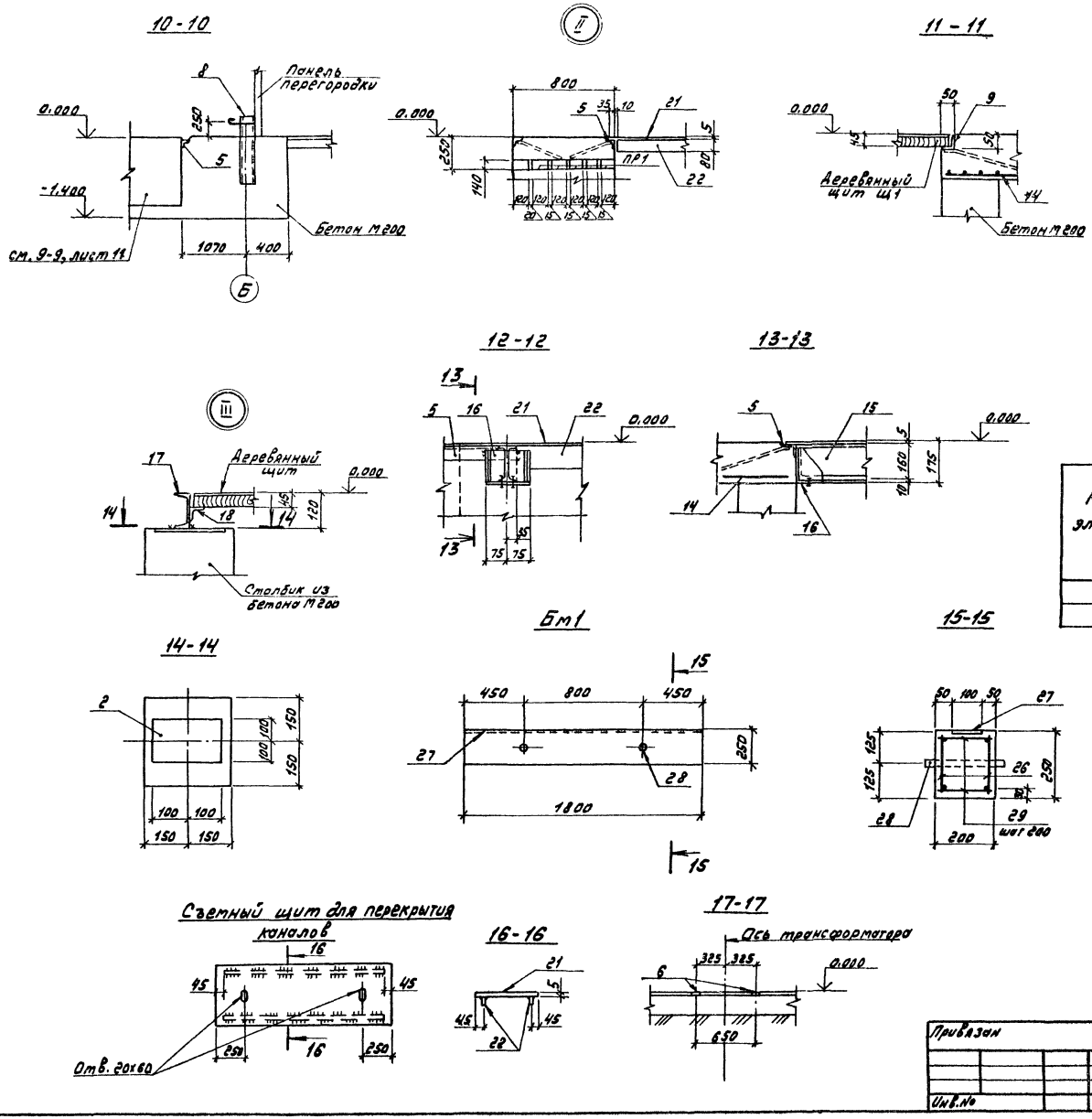

Спецификация на монолитную железобетонную балку Бм1

Формат	Зона	Поз.	Обозначение	Наименование	Кол.	Примечание
				Бм1		
				Сборочные единицы		
А4		26	ТП 903-1-220.86 -КЖН-8.0100	Каркас плоский КР2	2	3.70кг
		27	3.400-6/76	Изделие закладное МН1-10	1.8	п.м
		28		Труба 40х3 Гост 3262-75* l=300	2	
				Детали		
Б4		29		А-I-6-Гост 5781-82* l=180	18	0.04кг
				Материалы		
				Бетон М 200	0.09	м³

Ведомость расхода стали на элемент, кг

Марка элемента	Изделия арматурные					Изделия закладные							Общий расход
	Арматура класса				Всего	Арматура класса		Прокат марки				Всего	
	А-I		А-II			А-III		В Ст3 кп2					
	Гост 5781-82*		Гост 5781-82*			Гост 5781-82*		Гост 19903-74*		Гост 3262-75*			
	ф6	Итого	ф12	Итого		ф8	Итого	-δ=6	Итого	Труба 40х3.5	Итого		
Бм1	1.8	1.8	7.4	7.4	9.2	0.8	0.8	8.5	8.5	2.0	20	11.3	20.5

ТП 903-1-220.86-КЖ

Полносборная котельная с 4 котлами ДЕ-16-14ГМ для сельского строительства. Топливо-газ, резерв-мазут.

Привязан					
	ГИП	Гжева		Стадия	Лист	Листов
	Нач.отд.	Морунов		РП	12	
	Н.контр.	Погорельский				
	Гл.спец.	Марков				
Инв.№	Вед.инж.	Курникова				

Схема расположения фундаментов под оборудование и каналов в осях 1÷6. Фрагмент. Сечения 10-10 и 17-17

Госстрой СССР ГПИ Горьковский Сантехпроект

Инв.№ подл. | Подпись и дата | Взам. инв.№

Альбом V

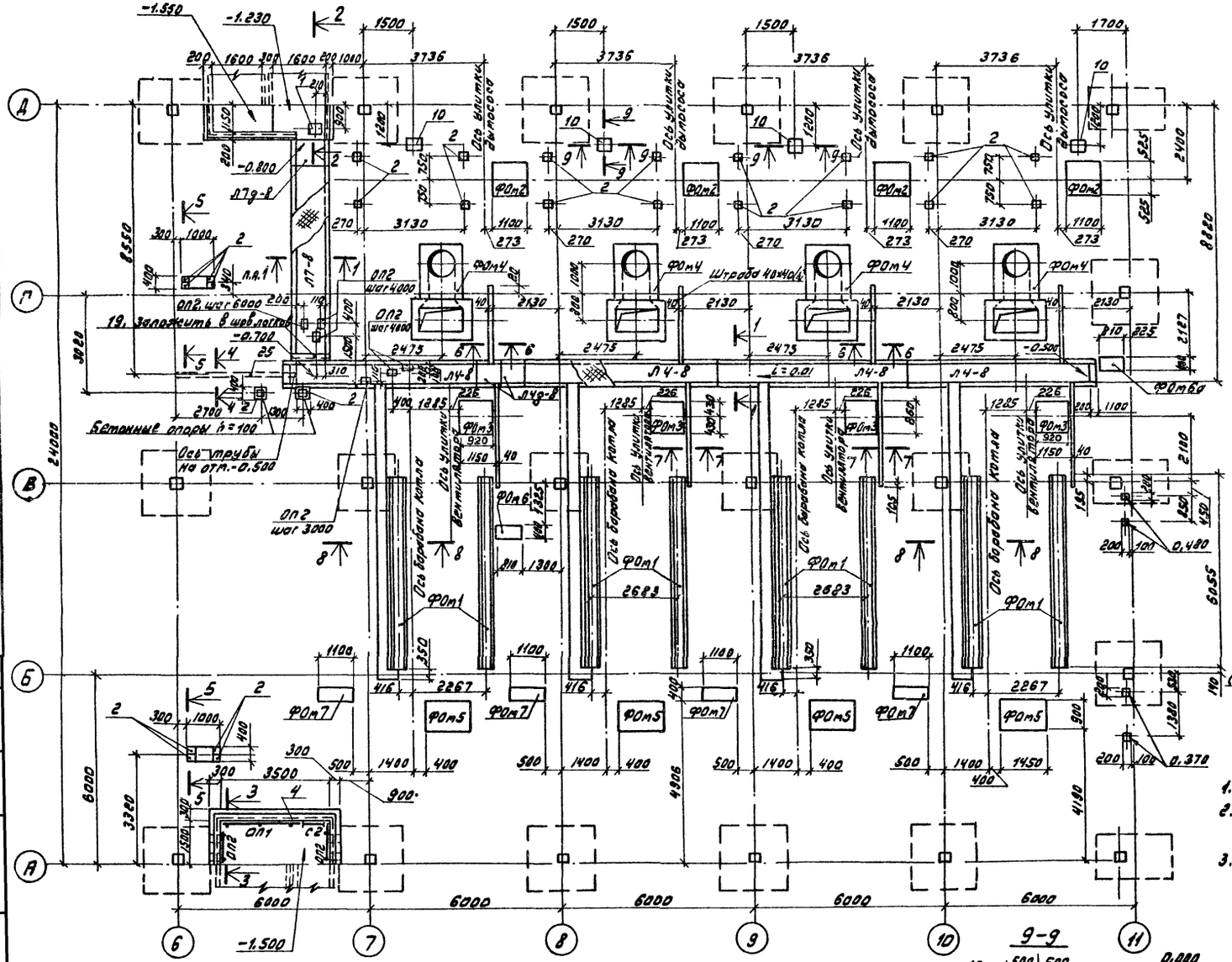

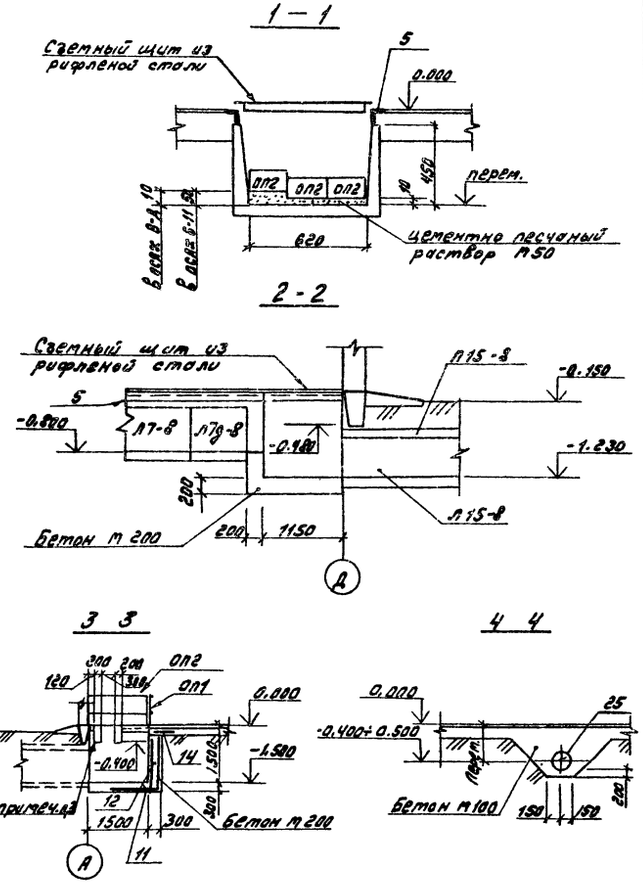

1. Общие примечания см. на листе 1.
2. Анкера закладных изделий поз. 2, устанавливаемых на отм. 0.000 в полу, отогнуть по месту.
3. Гнезда после установки балок под неподвижные опоры заделать бетоном М200 на мелком заполнителе.

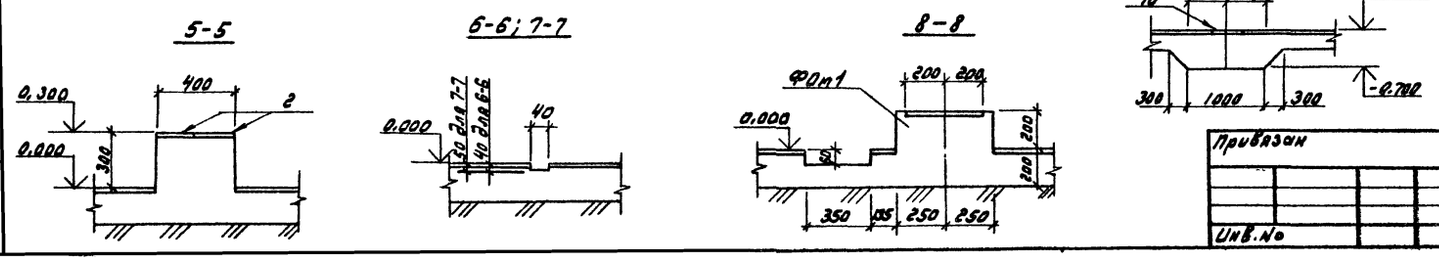

Привязан			
Инв. №			
ГИП	Гусева		
Нач. отд.	Маруков		
Н. контр.	Погорельский		
Гл. спец.	Марков		
Вед. инж.	Курникова		

ТП 903-1-220.86 - КЖС

Полносборная котельная с 4 котлами ДЕ-16-14 ГМ для сельского строительства. Топливо-газ, резерв-мазут.

Стадия	Лист	Листов
РП	13	

Схема расположения фундаментов под оборудование и каналов в осях 6÷11.

Госстрой СССР ГПИ Горьковский Сантехпроект

Согласовано: Нач. отд. КУ-1 Лепендин

Инв. № подл. | Подпись и дата | Взам. инв. №

21057-07 27

Альбом V

Спецификация к схеме расположения фундаментов под оборудование и каналов.

Марка, поз.	Обозначение	Наименование	Кол.	Масса ед., кг	Примечание
		Лотки каналов			
Л4-8	3.006.1-2/82.1-1-04.0	Л4-8	4	1800	
Л4д-8	-2	Л4д-8	2	230	
Л7-8	3.006.1-2/82.1-1-07.0-01	Л7-8	1	2700	
Л7д-8	-6	Л7д-8	1	350	
ЛК-1	3.900-3 вып. 8 часть 1	ЛТ1а-6-4,5	10	1000	
		Плита перекрытия			
П3-8	3.006.1-2/82.1-2-10-010	П3-8	9	50	
		Перемычки			
Пр1	1.138-10.1.20000-03	1Пр2-16.12.14	16	75	
Пр2	1.138-10.1.20000-02	1Пр2-15.12.14	4	75	
Пр3	1.138-10.1.80000	1Пр28-18.25.22у	8	250	
ОП2	3.006.1-2/82.1-2-6.0-1	Опорные подушки ОП2	26	13,0	
		Балка монолитная			
Бм1	тп 903-1-220.86 КЖ л.12	Бм1	4		
		Фундаменты под оборудование			
Фом1	тп 903-1-220.86 КЖ л.12	Фом1	8		
Фом2	- КЖ л.17	Фом2	4		
Фом3	- КЖ л.17	Фом3	4		
Фом4	- КЖ л.17	Фом4	4		
Фом5	- КЖ л.17	Фом5	4		
Фом6	- КЖ л.17	Фом6	1		
Фом6а	- КЖ л.17	Фом6а	1		
Фом7	- КЖ л17	Фом7	4		

Марка, поз.	Обозначение	Наименование	Кол.	Масса ед., кг	Примечание
		Щит деревянный			
ЩД1	тп 903-1-220.86-КЖН-7.0100	ЩД1	10		
		Изделия закладные			
1	3.400-6/76	МН1-37	33	11,3	
2	3.400-6/76	МН1-24	62	2,3	
3	3.400-6/76	МН1-11	56	0,8	
4	3.400-6/76	МН4-46, ℓ=46300	—	4,4	п.м
5	тп 903-1- -КЖН-10.0200	МН4; ℓ=105000	—	4,9	п.м
6	3.400-6/76	МН1-10 ℓ=14920	—	5,1	п.м
7		Швеллер 10 ГОСТ 8240-72* / В Ст3 ГОСТ 535-79*			
		ℓ=1600	4	13,8	
8	тп 903-1-220.86-КЖН-10.0300	МН5	2	29,1	
9	тп 903-1-220.86-КЖН-10.0400	МН6 ℓ=7700	—	4,3	п.м
10	3.400-6/76	Изделие закладное МН1-34	4	17,7	
		Сетки арматурные			
11		С 10АIII-200 / 10АIII-200 2450×4050 25/25 ГОСТ 2579-78	1	64,2	
12		С 10АIII-200 / 10АIII-200 1650×4050 25/25 ГОСТ 2579-78	1	44,0	
13		С 8АIII-100 / 8АIII-100 1040×1400 ГОСТ 8478-81	1	12,0	
14	тп 903-1-220.86-КЖН-9.0200	Сетка арматурная С2			
		ℓ=74000	—	3,2	п.м
С2	1.450.3-3,0 03	Стремянка СХ 28	1	47	
		Ограждения площадок			
ОП1	1.450.3-3,0 05	ОГП МХ 9б-10.36	1	33,1	
ОП2	1.450.3-3,0 05	ОГП МХ 9б-10.15	2	16,7	

Марка, поз.	Обозначение	Наименование	Кол.	Масса ед., кг	Примечание
		Изделия соединительные			
15	тп 903-1-220.86-КЖН-11.0100	МС1	2	18,5	
16	- КЖН-11.0200	МС2	4	6,4	
17		Швеллер 12 ГОСТ 8240-72* / В Ст3 ГОСТ 535-79*			
		ℓ=6200	—	10,4	п.м
18		Уголок Б-50×50×5 ГОСТ 8509-72* / В Ст3 ГОСТ 535-79*			
		ℓ=6200	—	3,8	п.м
19		Уголок Б-100×100×10 ГОСТ 8509-72* / В Ст3 ГОСТ 535-79*			
		ℓ=1200	1	18,1	
20		Швеллер 10 ГОСТ 8240-72* / В Ст3 ГОСТ 535-79*			
		ℓ=1500	2	13,8	
		Рифленая сталь			
21		-8=5 ГОСТ 8568-77* F=73,0 м²	—	42,3	м²
		Ребра жесткости			
22		Полоса Б-2 6×80 ГОСТ 103-76* / В Ст3 ГОСТ 535-79*			
		ℓ=120000		3,77	п.м
		Решетки			
Р1	тп 903-1-220.86-КЖН-13.0100	Р1	4	24,1	
Р1а	-01	Р1а	2	27,1	
23		Труба асбестоцементная			
		БНТ 100 ГОСТ 1839-80			
		ℓ=2000	8		
		Трубы стальные			
24		Труба 102×3×300 I ГОСТ 10704-76* / В-6 Ст3сп ГОСТ 10705-80	36	2,2	
25		Труба 219×7×5000 КрI ГОСТ 10704-76* / В-6 Ст3сп ГОСТ 10705-80	3	183,0	
		Материалы			
	Каналы и приямки	Бетон М 200		50,0 м³	

Инв. № подл. | Подпись и дата | Взам. инв. №

Привязан

Инв. №

ГИП	Гусева	
Нач. отд	Морунов	
Н. контр.	Погорельский	
Гл. спец.	Марков	
Вед. инж.	Курникова	

ТП 903-1-220.86 -КЖ

Полносборная котельная с 4 котлами ДЕ-16-14ГМ для сельского строительства. Топливо-газ, резерв-мазут.

Стадия	Лист	Листов
РП	14	

Схема расположения фундаментов под оборудование каналов. Спецификация.

Госстрой СССР ГПИ Горьковский Сантехпроект

21057-07 28

Альбом V

1-1

2-2

Таблица усилий на фундаменты

Марка	Наименование оборудования	Расчетная схема нагрузок	Расчетные нагруз. $P_{4,m}$	P_2
ФОм8	площадка дэзираторов	P_1	32.0	—
ФОм9	Опора вакуумного дэзаратора	P_1 P_1 P_2 P_2 2000 900 900	10.0	2.0
ФОм12	бак сбора герметика	P_1 P_1 2750	6.5	6.5

Бункер покрого хранения соли, листы 36÷39

Продувочный колодец лист 40

Ось котельной

Ось котельной

Ось котельной

Ось котельной

Ось котельной

Ось котельной

Ось котельной

Ось котельной

Ось котельной

Ось котельной

1. Общие указания см. лист 1.
2. Под сборные каналы и фундаменты ФОм10÷ФОм16 выполнить песчаную подготовку толщиной 100мм.
3. Все фундаменты разработаны на листах 19 и 20
4. Сечения 3-3 ÷ 6-6 и спецификацию см. лист 15
5. Примыкание каналов к складу покрого хранения соли и к продувочному колодцу выполнить по серии 3.006.1-2/82 Вып.2-1 стр.111.
6. Торцы каналов заложить керамическим кирпичом М-100 на цементном растворе М50.
7. Монолитные участки УМ выполнить из бетона М200. Расход бетона – 2.2 м³
8. Под фундаменты ФОм8 выполнить подбетонку из бетона М200 толщиной 300мм. под фундамент ФОм9 – из бетона М50 толщиной 100мм.
9. Схемы расположения плит покрытия в углах поворота каналов, УПК, выполнить по серии 3.006.1-2/82 Вып. 2-1.

Согласовано:

Инв.№подл. | Подп. и дата | Взам.инв.№ | Инв.№ отд. | Подпись | Дата

Привязан

Инв.№

ГИП	Гусева		
Нач.отд.	Морунов		
Н.контр.	Погорельский		
Гл.спец.	Марков		
Вед.инж.	Мурманова		

ТП 903-1-220.86 – НМ

Полносборная котельная с чугунными КЧЕ-16-14ГМ для сельского строительства. Топливо-газ, резерв-мазут

стадия	Лист	Листов
РП	15	

Наружное хозяйство. Схема расположения фундаментов под оборудование и каналов.

Госстрой СССР ГПИ Горьковский сантехпроект

Копир 21057-07 29

Альбом V

3 — 3

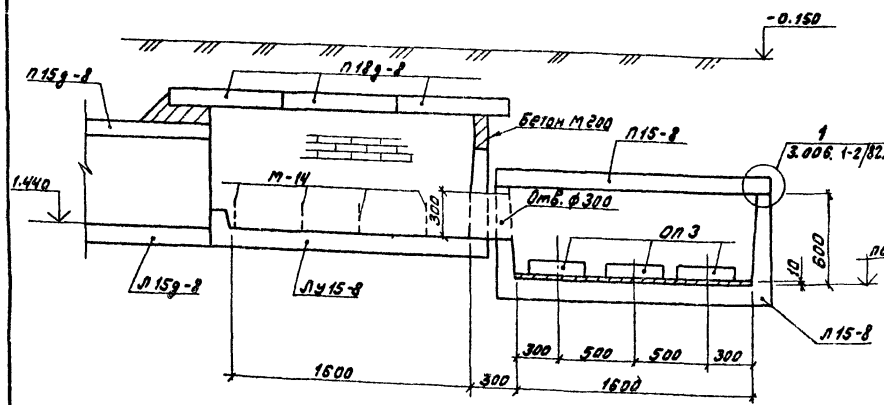

4 — 4

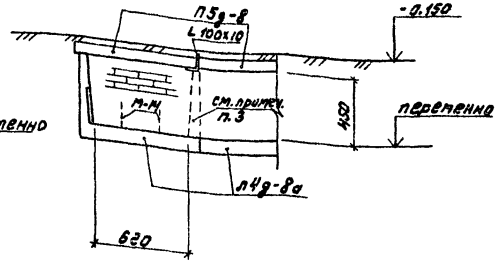

5 — 5

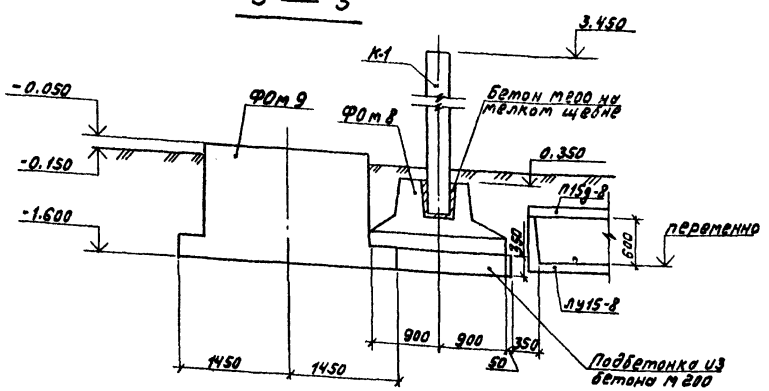

В — Б

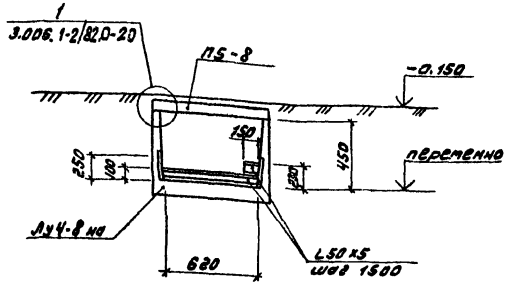

1. Общие примечания см. на листе 1
2. Опорные подушки устанавливать на цементном растворе М50.
3. Стенки лотков разобрать на ширину примыкающего канала, арматуру вырезать.

Спецификация к схеме расположения фундаментов под оборудование и каналов наружного хозяйства

Марка, поз.	Обозначение	Наименование	Кол.	Масса ед., кг	Примечание
		Лотки каналов			
П15-8	3.006.1-2/82.1-1-15.0-02	П15-8	3	4950	
П15д-8	-14	П15д-8	7	630	
ЛУ15-8	3.006.1-2/82.2-2-04-1	ЛУ15-8	4	4750	
ЛУ4-8на	ТП 903-1-220.86-КЖИ.6.0100	Лоток канала ЛУ4-8На	1	1730	
Л4д-8а	-01	Лоток канала Л4д-8а	13	230	
		Плиты перекрытия каналов			
П15-8	3.006.1-2/82.1-2-2.0-37	П15-8	5	1650	
П15д-8	3.006.1-2/82.1-2-1.0-053	П15д-8	39	410	
П18д-8	-063	П18д-8	12	600	
П5д-8	-016	П5д-8	6	100	
П5-8	3.006.1-2/82.1-2-2.0-02	П5-8	4	410	
		Балки			
Б3	3.006.1-2/82.2-2-09-2	Б3	4	250	
		Опорные подушки			
ОП3	3.006.1-2/82.1-2-6.0-2	ОП3	20	40	
		Колонна			
К-1	ТП 903-1-220.86-КЖИ-1.0700-01	1К42.3-2-1	4	950	
		Фундаменты под оборудование			
ФОм 8	ГОСТ 24022-80-1000	3Ф18.18-2	4	3400	
ФОм 9	ТП 903-1-220.86КЖ л.19	ФОм 9	1		
ФОм10	ТП 903-1-220.86 КЖ л.19	ФОм 10	1		
ФОм 11	ТП 903-1-220.86 КЖ л.20	ФОм 11	2		
ФОм 12	ТП 903-1-220.86 КЖ л.20	ФОм 12	2		
ФОм 13	ТП 903-1-220.86 КЖ л.20	ФОм 13	2		
ФОм 14	ТП 903-1-220.86 КЖ л.20	ФОм 14	2		
ФОм 15	ТП 903-1-220.86 КЖ л.20	ФОм 15	1		
ФОм 16	ТП 903-1-220.86 КЖ л.20	ФОм 16	2		
ФОм 17	ТП 903-1-220.86 КЖ л.19	ФОм 17	1		
ФОм 18	ТП 903-1-220.86 КЖ л.19	ФОм 18	1		
М-14	3.006. 1-2/82.1-3-17.0-2	Изделие соединительное М14	22		
		Уголок Б-100х100х10 ГОСТ 8509-72* В Ст.3 ГОСТ 380-71* L=780	1		
		Уголок Б-50х50х5 ГОСТ 8509-72* В Ст.3 ГОСТ 380-71* L=650	10		
		Уголок Б-50х50х5 ГОСТ 8509-72* В Ст.3 ГОСТ 380-71* L=150	10		

Привязан

Инв. № подл. | Подпись и дата | Взам. инв. №

ГИП	Гусева		
Нач. отд.	Марунов		
Н. контр.	Логаренский		
Гл. спец.	Марков		
Вед. инж.	Кузникова		

ТП 903-1-220.86 -КЖ

Полносборная котельная с 4 котлами ДЕ 16-14ГМ для сельского строительства. Топливо-газ, резерв-мазут

Стадия	Лист	Листов
РП	16	

Наружное хозяйство. Схема расположения фундаментов под оборудование и каналов. Сечения

Госстрой СССР ГПИ Горьковский Сантехпроект

Альбом V

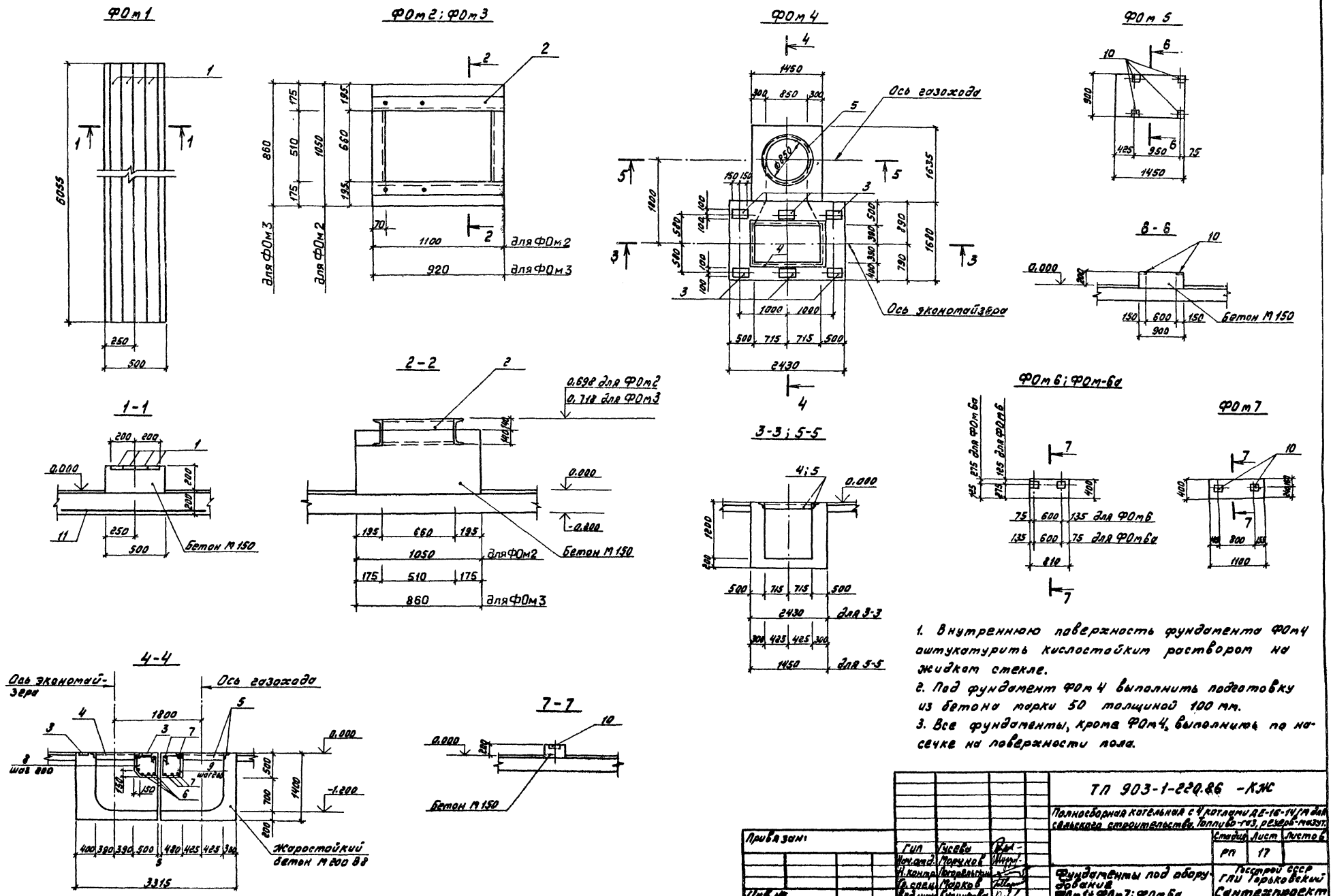

1. Внутреннюю поверхность фундамента ФОм 4 оштукатурить кислостойким раствором на жидком стекле.
2. Под фундамент ФОм 4 выполнить подготовку из бетона марки 50 толщиной 100 мм.
3. Все фундаменты, кроме ФОм 4, выполнить по насечке на поверхности пола.

Привязан:	Гип	Гусева	
	Нач.отд.	Морунов	
	Н.контр.	Погорельский	
	Гр.спец.	Марков	
Инв.№	Вед.инж.	Кузникова	

ТП 903-1-220.86 -КЖ

Полносборная котельная с 4 котлами ДЕ-16-14/М для сельского строительства. Топливо-газ, резерв-мазут.

Стадия	Лист	Листов
РП	17	

Фундаменты под оборудование ФОм 1 ÷ ФОм 7; ФОм 6а

Госстрой СССР ГПИ Горьковский Сантехпроект

21057-07 31

Альбом V

Спецификация к фундаментам под оборудование ФОм1÷ФОм7; ФОм-6а

Формат	Зона	Поз.	Обозначение	Наименование	Кол.	Примечание
				ФОм1		
				Сборочные единицы		
				Изделие закладное		
		1	3.400-6/76	МИ1-8 ℓ=6055	4	44,2кг
		11	ГОСТ 23279-78	$C\frac{10АIII-300}{10АIII-200}$ 1250×5950 $\frac{75}{75}$	1	41,6кг
				Материалы		
				Бетон марки 150		0,62м³
				ФОм2		
				Сборочные единицы		
		2	ТП 903-1-220.86-КЖН-12.0100	Рама металлическая РМ1	1	86,4кг
				Материалы		
				Бетон марки 150		0,68м³
				ФОм3		
				Сборочные единицы		
		2	-01	Рама металлическая РМ1	1	72,8кг
				Материалы		
				Бетон марки 150		0,50м³
				ФОм4		
				Сборочные единицы		
				Изделия закладные		
		3	3.400-6/76	МН 1-26	6	4,6кг
		4	3.400-6/76	МН 4-46 ℓ=4620	2	4,4п.м.
		5	ТП 903-1-220.86-КЖН-10.0500	Изделие закладное МН7	1	11,64кг
				Детали		
				А-III-12-ГОСТ 5781-82*		
		6*		ℓ=2000	5	1,8кг
		7*		ℓ=1400	5	1,25кг
				А-I-6-ГОСТ 5781-82*		
		8*		ℓ=1850	8	0,43кг
		9*		ℓ=1940	5	0,45кг
				Материалы		
			ГОСТ 20910-82*	Жаростойкий бетон		
				марки 200 В8		7,00м³

Формат	Зона	Поз.	Обозначение	Наименование	Кол.	Примечание
				ФОм5		
				Сборочные единицы		
		10	3.400-6/76	Изделие закладное МИ1-21	4	12кг
				Материалы		
				Бетон марки 150		0,27м³
				ФОм6; ФОм6а		
				Сборочные единицы		
		10	3.400-6/76	Изделие закладное МИ1-21	2	1,2кг
				Материалы		
				Бетон марки 150		0,07м³
				ФОм7		
				Сборочные единицы		
		10	3.400-6/76	Изделие закладное МИ1-21	2	1,2кг
				Материалы		
				Бетон марки 150		0,09м³

Таблица усилий на фундаменты

Марка	Наименование оборудования	Расчетная схема нагрузок	Нормативные нагрузки, кг P_1	P_2	Q вр.частей	n об/мин
ФОм1	котел ДЕ-16-14ГМ	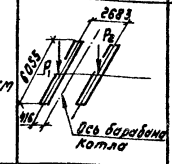	29126	9108	—	—
ФОм2	дымосос ДН-11,2	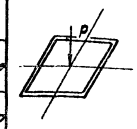	1300	—	570	1500
ФОм3	вентилятор ВДН-9		600	—	190	1500
ФОм4	экономайзер		14000	—	—	—

Ведомость расхода стали на элемент, кг

Марка элемента	Изделия арматурные: Арматура класса А-III ГОСТ 5781-82* ф12	ф10	Итого	А-I ГОСТ 5781-82* ф6		Итого	Всего	Изделия закладные: Арматура класса А-III ГОСТ 5781-82* ф8	ф10		Итого	Прокат марки В ст3 кп2 ГОСТ 103-76* -150×6	-100×8	-200×8	ГОСТ 8509-72* L50×5	ГОСТ 8240-72* С24	Итого	Всего	Общий расход
ФОм1		41,6	41,6				41,6	24,2			24,2		152,6				152,6	176,8	218,4
ФОм2																86,4	86,4	86,4	86,4
ФОм3																70,6	70,6	70,6	70,6
ФОм4	15,3		15,3	5,7		5,7	21,0	2,8	4,8		7,6			22,8	17,6		40,4	48,0	69,0
ФОм5								0,4			0,4	4,4					4,4	4,8	4,8
ФОм6; ФОм6а								0,2			0,2	2,2					2,2	2,4	2,4
ФОм7								0,2			0,2	2,2					2,2	2,4	2,4

*Позиции 6÷9 - см. ведомость деталей

Ведомость деталей

Поз.	Эскиз
6	
7	
8	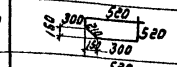
9	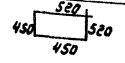

Привязан:

Инв. №

Гип	Гусева	
Нач.отд.	Морунов	
Н.контр.	Лагарельский	
Гл.спец.	Марков	
Вед.инж.	Курникова	

ТП 903-1-220.86 -КЖ

Полносборная котельная с 4 котлами ДЕ-16-14ГМ для сельского строительства. Топливо-газ, резерв-мазут.

Стадия	Лист	Листов
РП	18	

Фундаменты под оборудование ФОм1÷ФОм7; ФОм6а. Спецификация.

Госстрой СССР ГАИ Горьковский Сантехпроект

Инв.№ подл. | Подпись и дата | Взам.инв.№

Альбом V

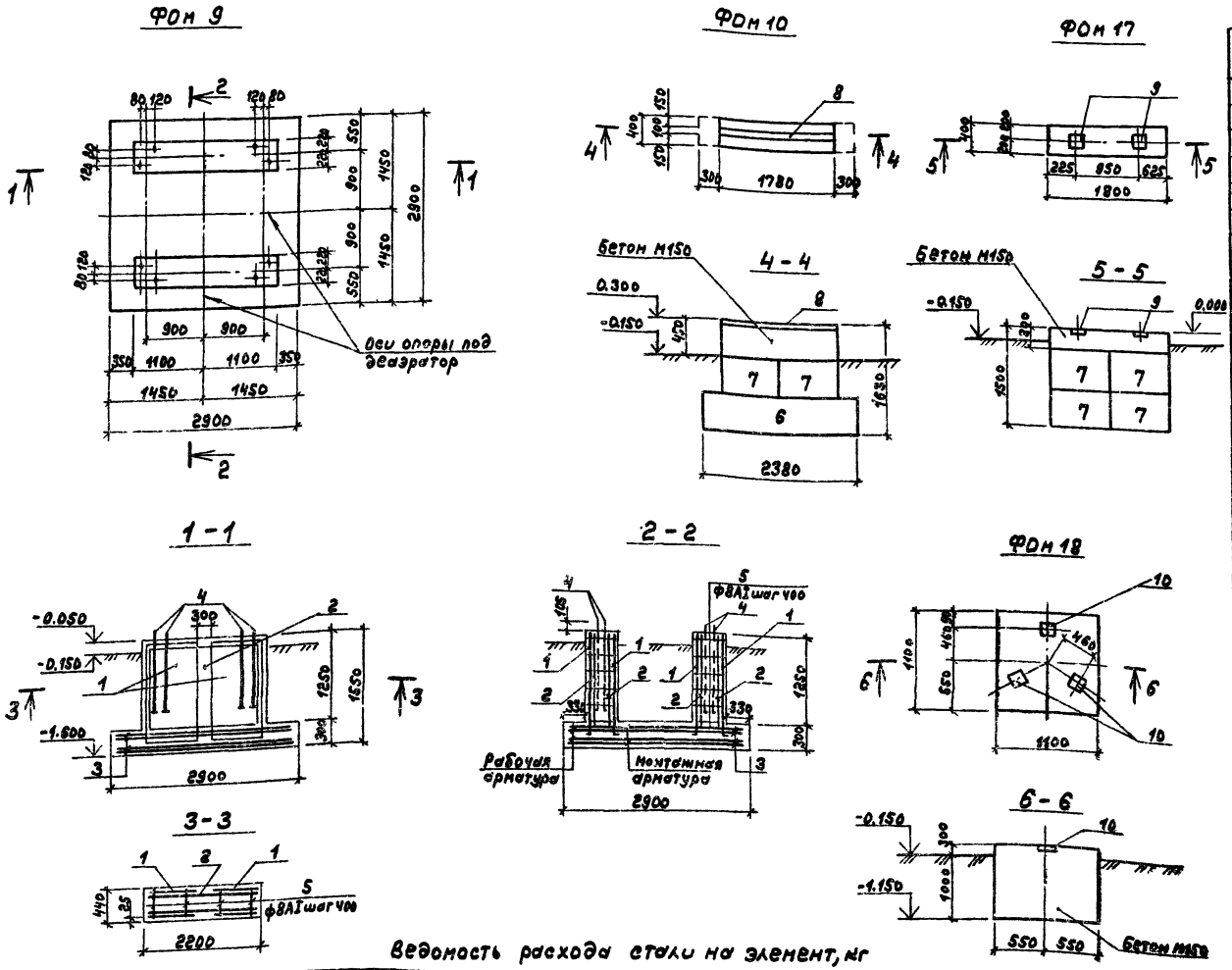

Спецификация к фундаментам под оборудование

Формат	Зона	Поз	Обозначение	Наименование	Кол.	Примеч.
				ФОм 9		
				Сборочные единицы		
				Сетки арматурные		
		1	1.410-3.1-01	1С $\frac{18АIII}{6АIII}$ 85×175	8	
		2	1.410-3.1-03	1С $\frac{10АIII}{6АIII}$ 125×205	4	
		3	1.410-3.1-11	1С $\frac{12АIII}{8АIII}$ 285×265	4	
				Изделия закладные		
		4		Болт 2.1 М30×200 / Вст3пс2 ГОСТ24379.1-80	8	7.75
				Детали		
		5		А-I-8-ГОСТ5781-82* ℓ=420	48	0,17
				Материалы		
				Бетон марки 200	4,9	м³
				ФОм 10		
				Сборочные единицы		
				Блоки для стен подвалов		
		6		ФБС 24.4.6-Т ГОСТ13579-78	1	
		7		ФБС 9.4.6-Т ГОСТ13579-78	2	
		8	3.400-6/76	Изделие закладное МИ1-8	1,78	п.м.
				Материалы		
				Бетон марки 150	0,32	м³
				ФОм 17		
				Сборочные единицы		
				Блоки для стен подвалов		
		7		ФБС 9.4.6-Т ГОСТ13579-78	4	
		9	3.400-6/76	Изделие закладное МИ1-24	2	
				Материалы		
				Бетон марки 150	0,22	м³
				ФОм 18		
				Сборочные единицы		
		10		Изделие закладное МИ1-21	3	1.2
				Материалы		
				Бетон марки 150	1,57	м³

Ведомость расхода стали на элемент, кг

Марка элемента	Изделия арматурные										Изделия закладные										Общий расход
	Арматура класса									Всего	Арматура класса						Прокат марки			Всего	
	А-I			А-III							А III			Болты			Вст3кп2				
	ГОСТ5781-82*			ГОСТ5781-82*							ГОСТ5781-82*			ГОСТ24379.1-80			ГОСТ103-76*				
	ф8		Итого	ф6	ф8	ф10	ф12	ф18	Итого		ф8			М30			-б=8	-б=6			
ФОм 9	8.2		8.2	9.2	22.4	35.6	142.0	140.0	349.2	357.4				62.0						62.0	419.4
ФОм 10											1.8						11.4			13.2	13.2
ФОм 17											0.8							3,8			4.6
ФОм 18											0.3							3,3			3.6

Привязан:

Инв. №

ГИП	Гусева	
Нач.отд.	Морунов	
Н.контр.	Погорельский	
Гл.спец.	Марков	
Вед.инж.	Курникова	

ТП 903-1-220.86 -КЖс

Полносборная котельная с 4 котлами ДЕ-16-14ГМ для сельского строительства. Топливо-газ, резерв-мазут

Стадия	Лист	Листов
РП	19	

Фундаменты под оборудование ФОм 9; ФОм 10, ФОм 17, ФОм 18

Госстрой СССР ГПИ Горьковский Сантехпроект

Копир. 21857-07 33

Инв. № подл. | Подп. и дата | Взам. инв. №

Альбом V

ФОм 11

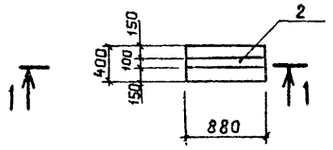

1 — 1

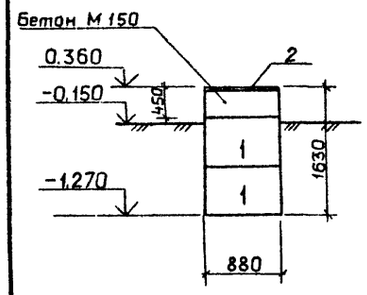

ФОм 12

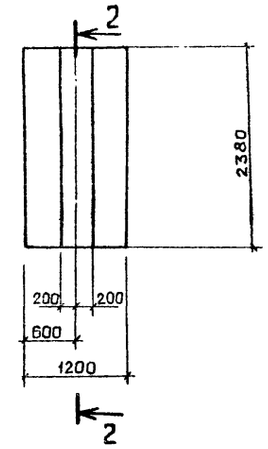

2 — 2

ФОм 13

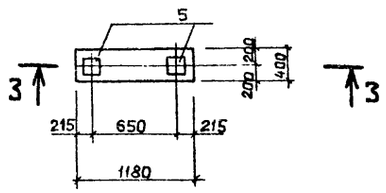

3 — 3

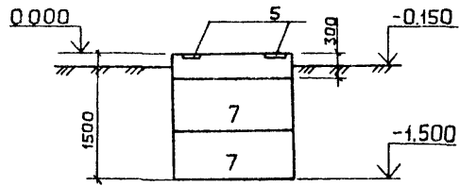

ФОм 14

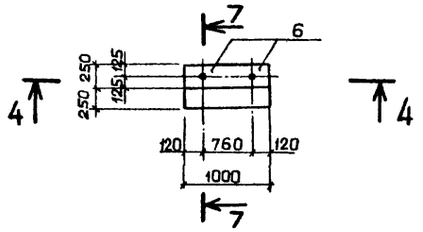

4 — 4

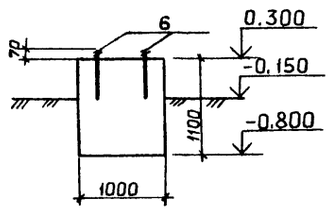

7 — 7

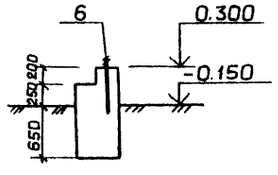

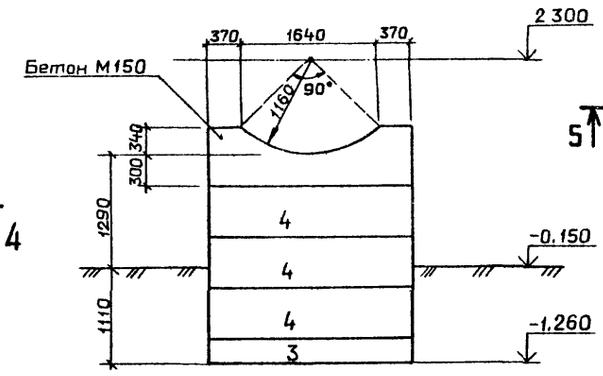

ФОм 15

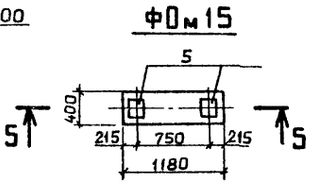

5 — 5

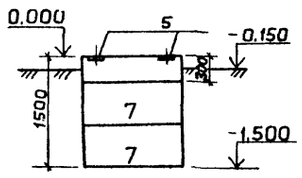

ФОм 16

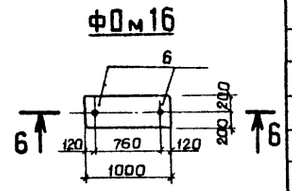

6 — 6

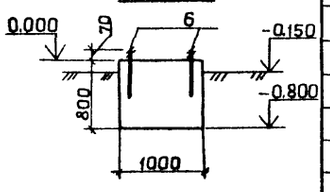

Ведомость расхода стали на элемент, кг

Марка элемента	Изделия закладные: Арматура класса A III ГОСТ 5781-82* ф8			Болты ГОСТ 24379.1-80 М12			Прокат марки ВСт3 кп2 ГОСТ 103-76* -δ=6	-δ=8			Общий расход
ФОм 11	1.0							5,5			6,5
ФОм 13	0,8						3.8				4.6
ФОм 14				1.22							1.22
ФОм 15	0,8						3,8				4.6
ФОм 16				1.22							1,22

1. Общие применения смотри на листе 1
2 Фундаментные блоки устанавливать на цементном растворе М50.

Спецификация к фундаментам под оборудование

Формат	Зона	Поз.	Обозначение	Наименование	Кол.	Примечание
				ФОм 11		
				Сборочные единицы		
				Блоки для стен подвалов		
		1		ФБС9.4.6-Т ГОСТ13579-78	2	
		2	3.400-6/76	Изделие закладное МИ1-8	0.88	п.м.
				Материалы		
				Бетон М150	0.16	м³
				ФОм 12		
				Сборочные единицы		
		3	1.112-5 Вып. 1	Фундаментная плита ФЛ12.24-1	1	
				Блоки для стен подвалов		
		4		ФБС24.4.6-Т ГОСТ13579-78	3	
				Материалы		
				Бетон М150	0,5	м³
				ФОм 13		
				Сборочные единицы		
				Блоки для стен подвалов		
		6		ФБС12.4.6-Т ГОСТ 13579-78	2	
		5	3.400-6/76	Изделие закладное МИ1-24	2	
				Материалы		
				Бетон М150	0,14	м³
				ФОм 14		
				Сборочные единицы		
		6		Болт 1,1 М12×600.ВСт3пс2 ГОСТ24379.1-80	2	0,61 кг
				Материалы		
				Бетон М150	0,5	м³
				ФОм 15		
				Сборочные единицы		
				Блоки для стен подвалов		
		7		ФБС12.4.6-Т ГОСТ 13579-78	2	
		5	3.400-6/76	Изделие закладное МИ1-24	2	
				Материалы		
				Бетон М150	0,14	м³
				ФОм 16		
				Сборочные единицы		
		6		Болт 1,1 М12×600.ВСт3пс2 ГОСТ24379.1-80	2	0,61 кг
				Материалы		
				Бетон М150	0,32	м³

Взам. инв. № | Подп. и дата | Инв. № подл.

Привязан

Инв. №

ТП 903-1-220.86 -КЖ

Полносборная котельная с 4 котлами ДЕ-16-14ГМ для сельского строительства. Топливо-газ, резерв-мазут

ГИП	Гусева		
Нач. отд.	Марунов		
Н. контр.	Погорельский		
Гл. спец.	Марков		
Вед. инж.	Курникова		

Стадия: РП | Лист: 20 | Листов:

Фундаменты под оборудование ФОм11 ÷ ФОм16.

Госстрой СССР ГПИ Горьковский САНТЕХПРОЕКТ

Копир. Ганкова

Альбом V

Схема расположения фундаментов газоходов

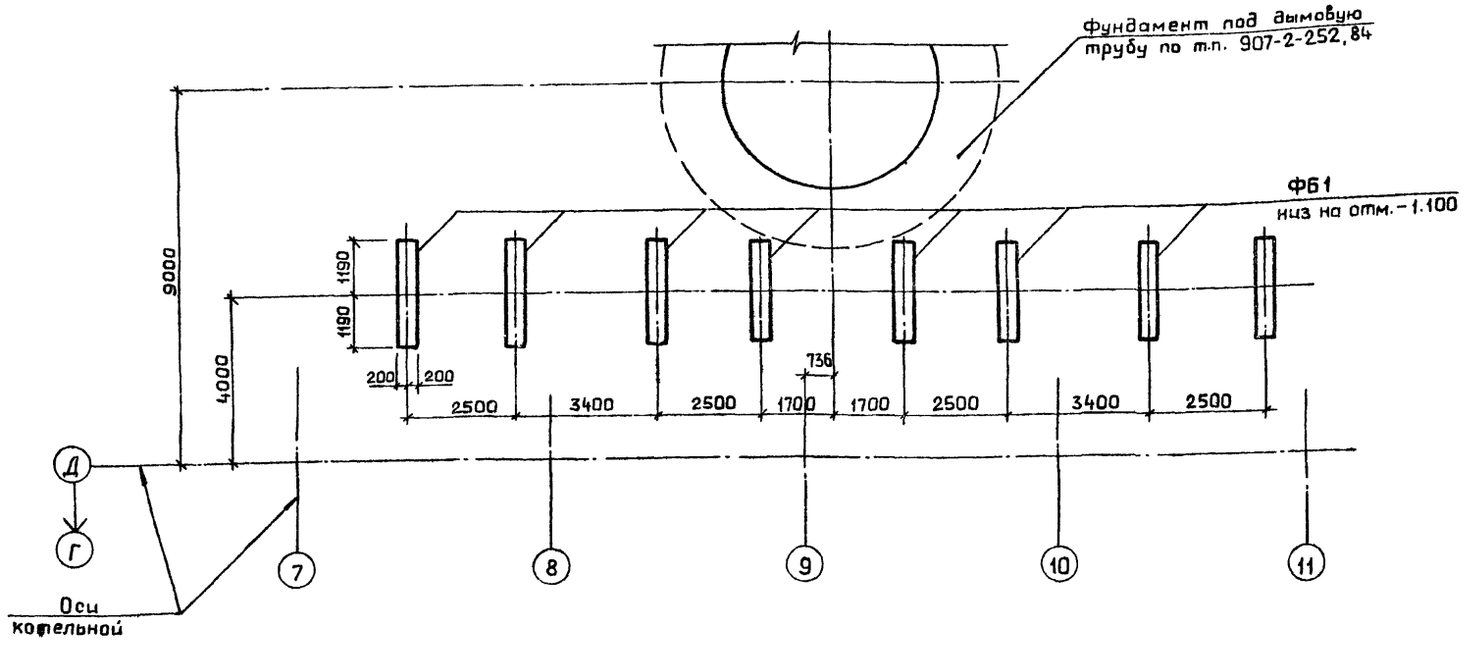

Спецификация к схемам расположения элементов газоходов

Марка, поз.	Обозначение	Наименование	Кол.	Масса ед, кг	Примечание
		Блоки стен подвалов			
ФБ1	ГОСТ 13579-78	ФБС24.4.6-Т	24	1300	
		Плиты			
П1	3.006-1-2/82.1-2-1.0-099	П27д-8	9	1560	
П2	-076	П21д-8	8	730	
П3	-042	П11д-8а	24	270	
П4	-018	П5д-8	8	100	
П5	-036	П10д-3	12	190	
П6	3.006-1-2/82.1-2-2.0-042	П17-3	6	1940	
П7	3.006-1-2/82.1-2-1.0-058	П17д-3	3	480	

Схема расположения газоходов

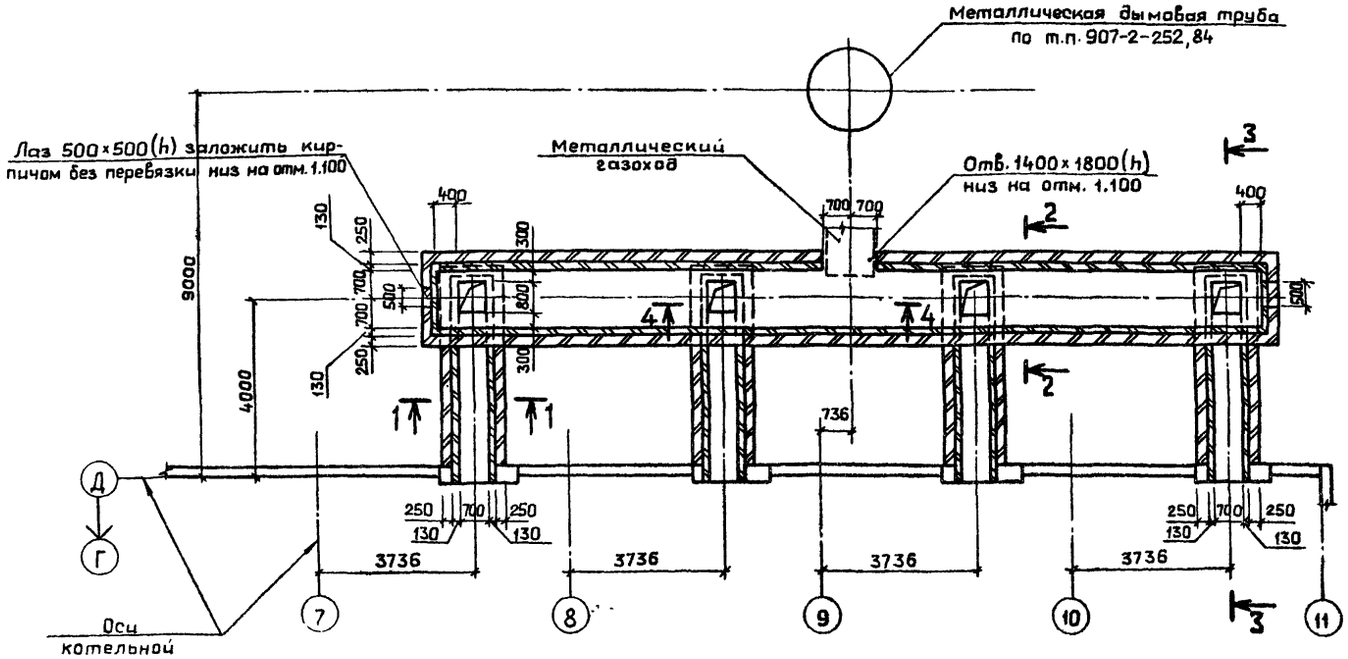

1. Материал конструкций:
   - стен и футеровки: кирпич керамический КР125/1650/25 (ГОСТ 530-80).

   Кладку стен газоходов выполнять на растворе марки 50, кладку футеровки - на глиноцементном растворе с применением портландцемента или глиноземистого цемента
   - плит покрытия: бетон повышенной плотности В6 (в/ц ≤ 0,55). Внутренние поверхности плит покрытия окрасить эмалью КО-198 по опескоструенной поверхности без грунтовки общей толщиной слоя - 150 мкм.
2. В покрытии газоходов толщина утеплителя из керамзита $\gamma_o = 400$ кг/м³ для расчетной температуры наружного воздуха $t_{н.в.} = (-20°) - 40$ мм; $t_{н.в.} = (-40°) - 60$ мм.
3. Под сборные фундаменты ФБ1 и плиты П3 выполнить песчаную подготовку толщиной 100 мм.
4. Сечения 1-1÷4-4 см. на листе 22.

Согласовано
Нач.отд.КУ-1 Лепендин

Инв.№подл. | Подп. и дата | Взам.инв.№

Привязан

Инв. №

ТП 903-1-220.86 -КЖ			
Полносборная котельная с 4 котлами ДЕ-16-14ГМ для сельского строительства. Топливо-газ, резерв-мазут			
	Стадия	Лист	Листов
	РП	21	
Схемы расположения газоходов и фундаментов газоходов.	Госстрой СССР ГПИ Горьковский САНТЕХПРОЕКТ		

ГИП	Гусева	
Нач.отд.	Марунов	
Н.контр.	Погарельский	
Гл.спец.	Маркав	
Ст.инж.	Сенягина	

Копировал: Ганкова

Альбом V

Схема расположения плит покрытия

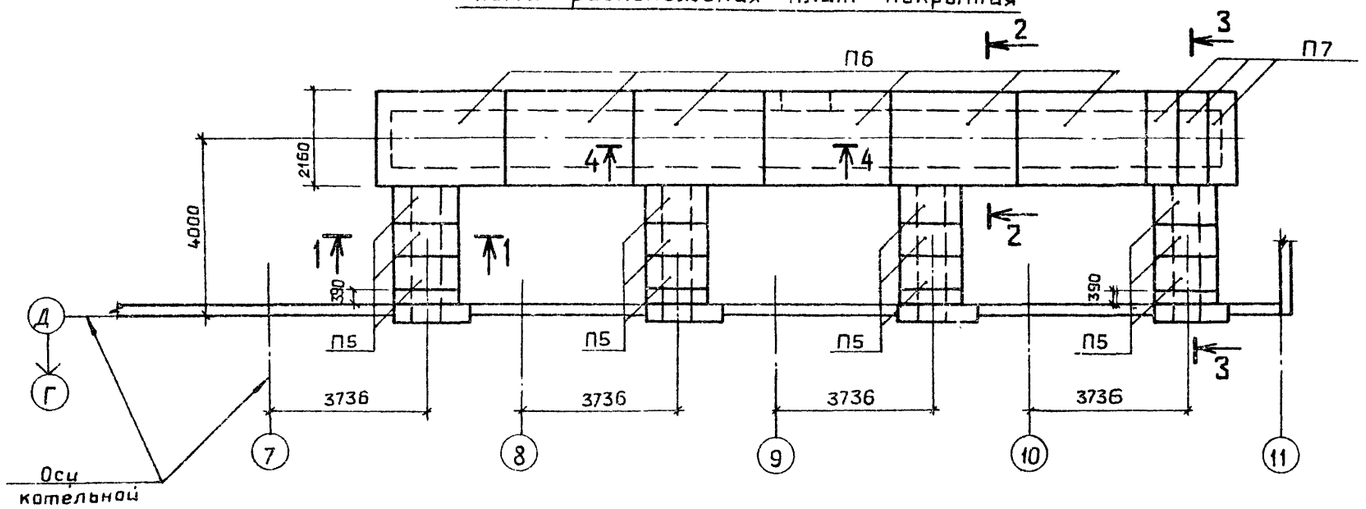

3 – 3

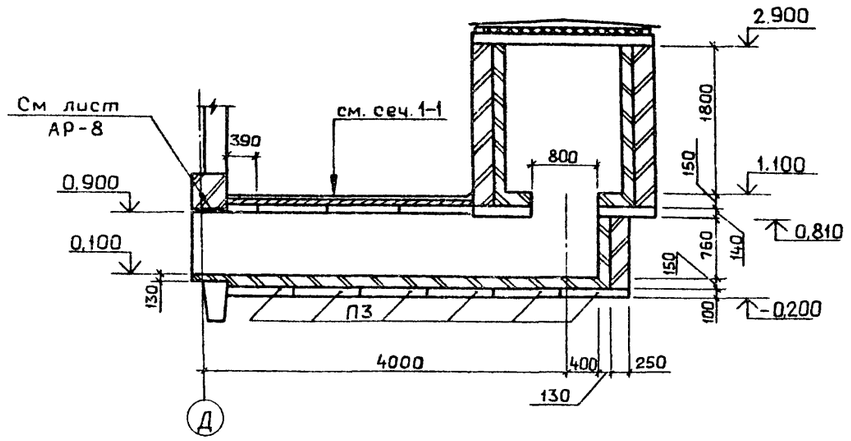

Схема расположения плит днища

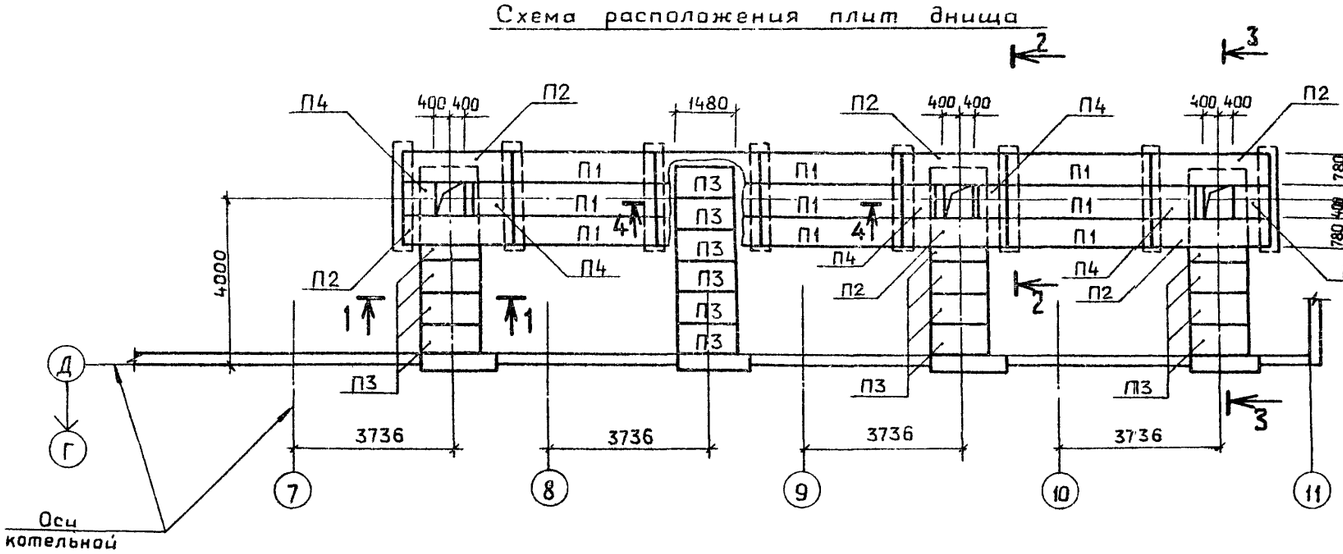

4 – 4

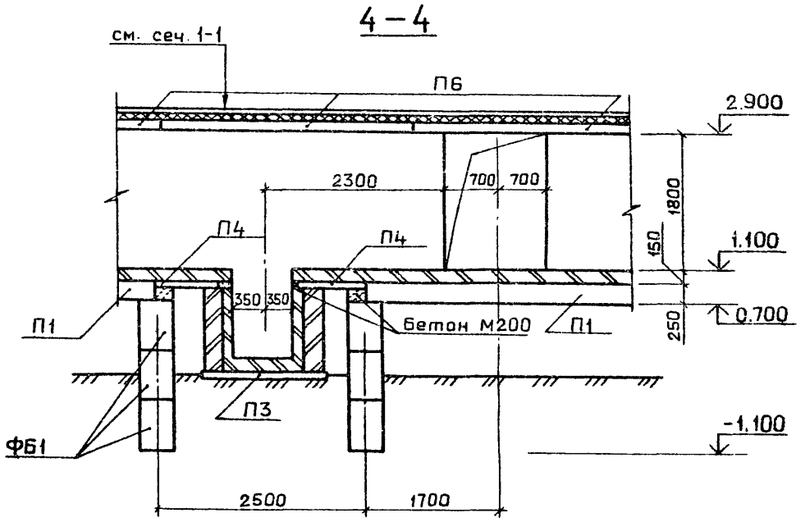

Примечания см. на листе 21.

1 – 1

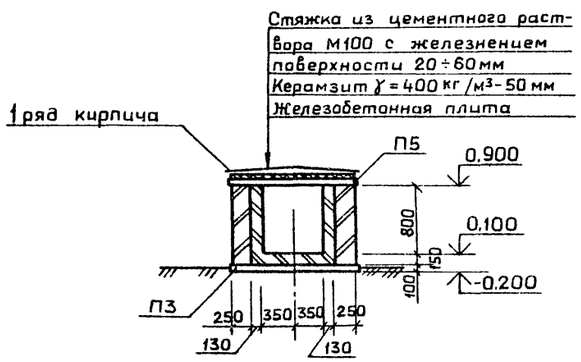

2 – 2

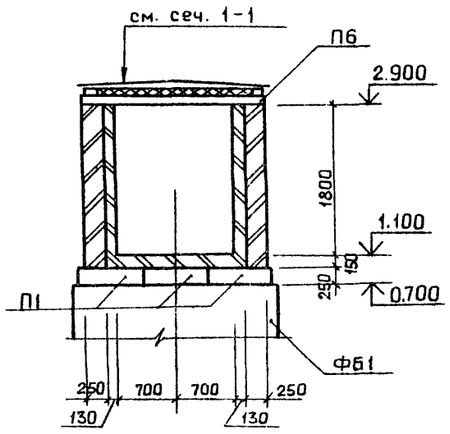

Согласовано

Нач. отд. КУ-1 Лепендин

Взам. инв. №

Подп. и дата

Инв. № подл.

Привязан			
Инв №			

ГИП	Гусева	
Нач. отд.	Марунов	
Н. контр.	Погорельский	
Гл. спец.	Марков	
Ст. инж.	Сенягина	

Копировал Ганкова

ТП 903-1-220.86 -КЖ

Полносборная котельная с 4 котлами ДЕ-16-14ГМ для сельского строительства. Топливо-газ, резерв-мазут.

Стадия	Лист	Листов
РП	22	

Схемы расположения плит днища и покрытия газоходов.

Госстрой СССР ГПИ Горьковский САНТЕХПРОЕКТ

21057-07 36

Альбом V

Схема расположения элементов каркаса

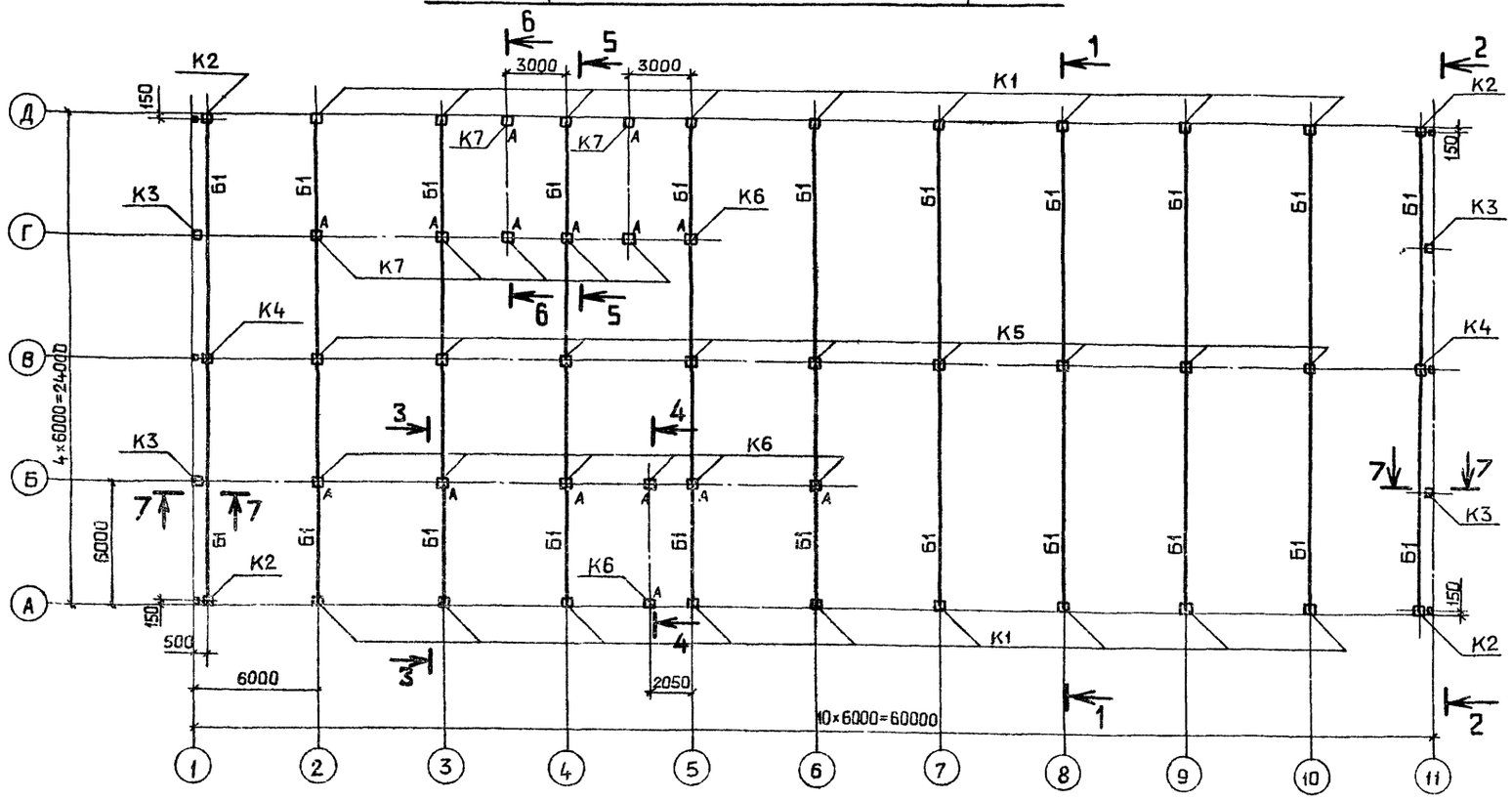

3–3

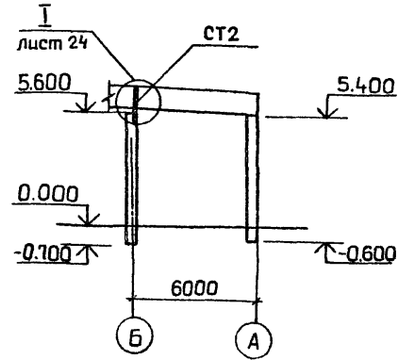

4–4

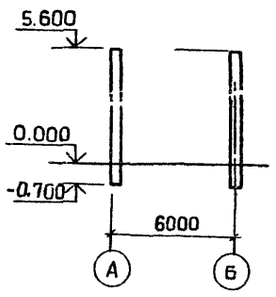

5–5

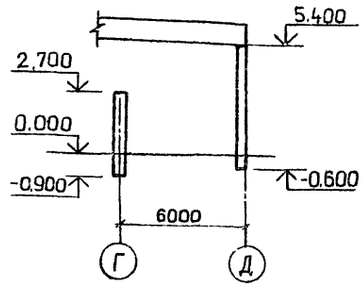

6–6

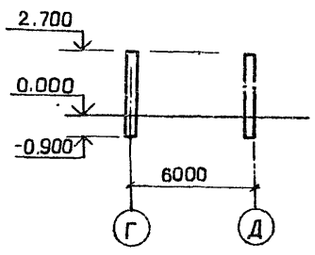

1–1

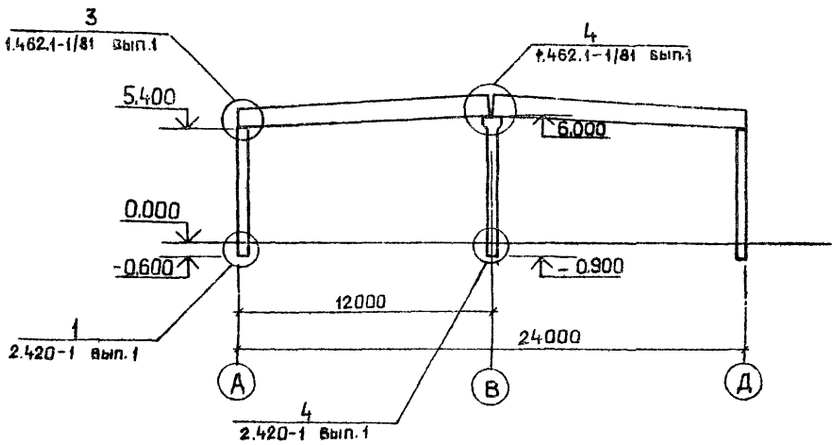

2–2

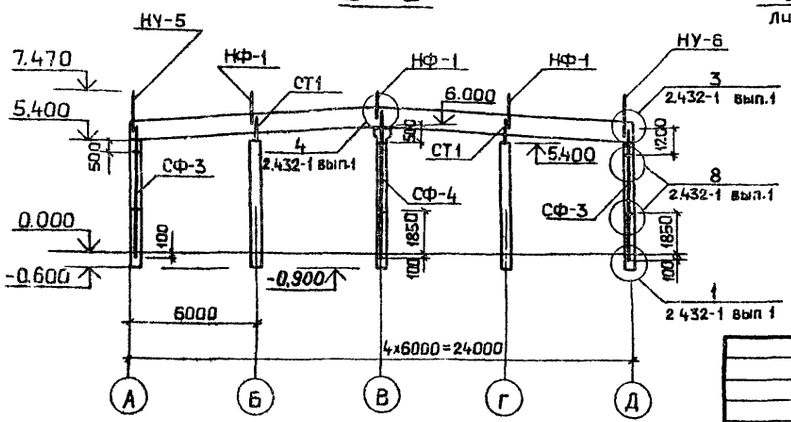

7–7

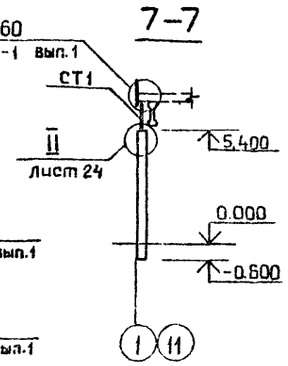

1. Общие указания см. лист 1.
2. Колонны, кроме оговоренных на чертеже, при монтаже ориентировать знаком „А" вовнутрь здания.

Инв.№ подл. | Подп. и дата | Взам. инв.№

Привязан

Инв.№

ГИП	Гусева	
Нач.отд	Морунов	
Н.контр	Погорельский	
Гл.спец	Марков	
Ст.инж	Сенягина	

ТП 903-1-220.86 – КЖ

Полносборная котельная с 4 котлами ДЕ-16-14ГМ для сельского строительства. Топливо-газ, резерв-мазут

Стадия	Лист	Листов
РП	23	

Схема расположения элементов каркаса.

Госстрой СССР ГПИ Горьковский САНТЕХПРОЕКТ

Копировал: Ганкова

21057-07 37

Альбом V

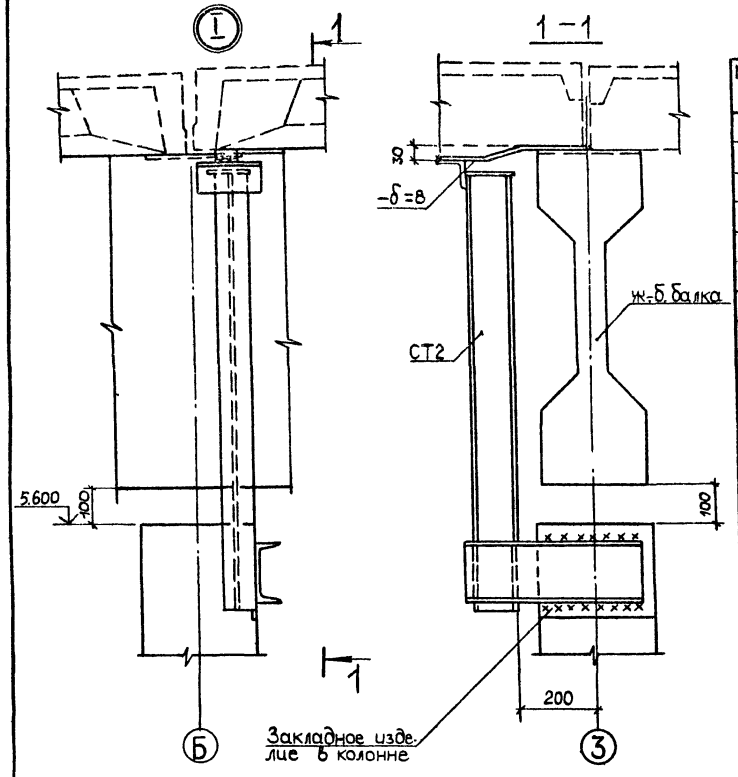

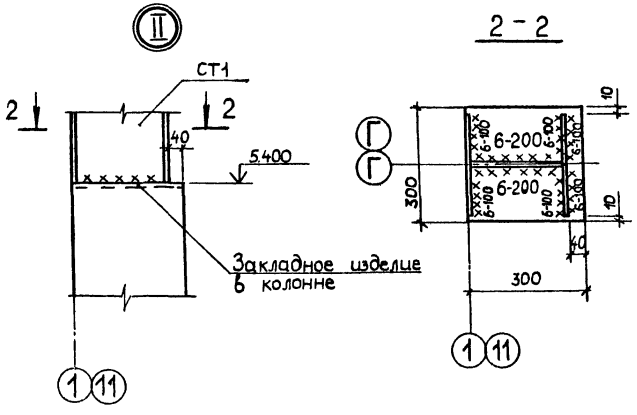

Спецификация к схеме расположения элементов каркаса

Марка, поз.	Обозначение	Наименование	Кол.	Масса, ед., кг	Приме-чание
		Колонны			
		для I и II ветрового			
		района			
К1	Т.П.903-1-220.86-КЖИ-1.0100	1К 60.3-4-1	18	1350	
К2	-1.0200	1К 60.3-4-2	4	1350	
К3	-1.0300	1К 60.3-3-3	4	1350	
К4	-1.0400	2К 69.4-2-1	2	2800	
К5	1.823.1-2.1.200-37	2К 69.4-2	9	2800	
К6	Т.П.903-1-220.86-КЖИ-1.0600	1К 63.3-2-1	8	1420	
К7	-1.0700	1К 36.3-2-1	7	800	
		для III и IV ветрового			
		района			
К1	Т.П.903-1-220.86-КЖИ-1.0100	1К 60.3-4-1	18	1350	
К2	-1.0200	1К 60.3-4-2	4	1350	
К3	-1.0300	1К 60.3-4-3	4	1350	
К4	-1.0400	2К 69.4-2-1	2	2800	
К5	1.823.1-2.1.200-37	2К 69.4-2	9	2800	
К6	-1.0600	1К 63.3-2-1	8	1420	
К7	-1.0700	1К 36.3-2-1	7	800	
		Балки			
		для I, II и III снегового			
		района			
Б1	Т.П.903-1-220.86-КЖИ-2.0100	3БС012-4Вр II а	22	4500	
		для IV снегового			
		района			
Б1	Т.П.903-1-220.86-КЖИ-2.0100-01	3БС012-5Вр II а	22	4500	
		Стойки			
СФ-3	1.439-2	СФ3	4	343	
СФ-4	1.439-2	СФ-4	2	357	

Марка, поз.	Обозначение	Наименование	Кол.	Масса, ед., кг	Приме-чание
СТ1	ТП903-1-220.86-КЖИ-14.0100	СТ1	4	44.9	
СТ2	-14.0200	СТ2	6	30.1	
		Насадки торцового			
		фахверка			
НФ-1	1.439-2	НФ-1	6	29.8	
НУ-5	1.439-2	НУ-5	2	37.2	
НУ-6	1.439-2	НУ-6	2	37.2	
		Изделия соединительные			
ММ19	1.400-7	ММ19	4	6.3	
Т-13	1.439-2	Т-13	24	2.0	

1 Общие указания см. на листе 1.

Инв. № подл. | Подп. и дата | Взам. инв. №

Привязан:

Инв. №

ГИП	Гусева	
Нач. отд.	Морунов	
Н. контр.	Погоредьский	
Гл. спец.	Марков	
Ст. инж.	Сенягина	

ТП 903-1-220.86 -КЖ

Полносборная котельная с 4 котлами ДЕ-16-14ГМ для сельского строительства. Топливо-газ, резерв-мазут.

Стадия	Лист	Листов
РП	24	

Схема расположения элементов каркаса. Узлы. Спецификация.

Госстрой СССР ГПИ Горьковский САНТЕХПРОЕКТ

Альбом V

Схема расположения плит покрытия

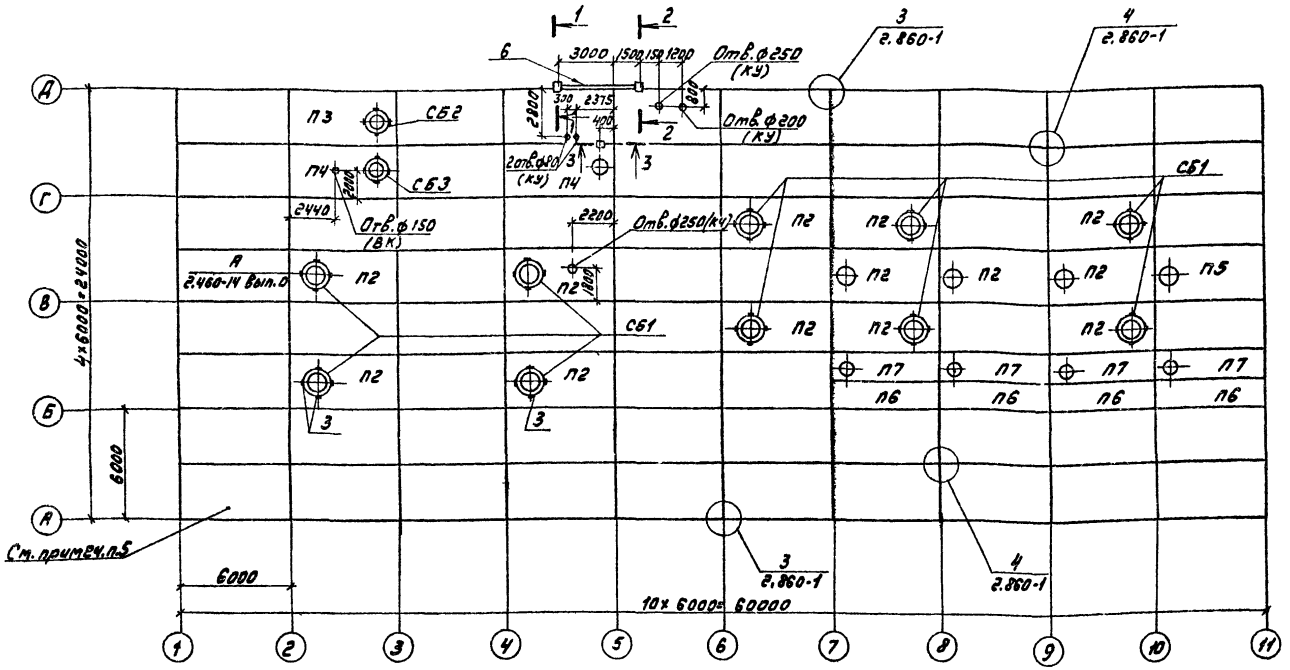

Схема расположения плит перекрытия на отм. 3.300

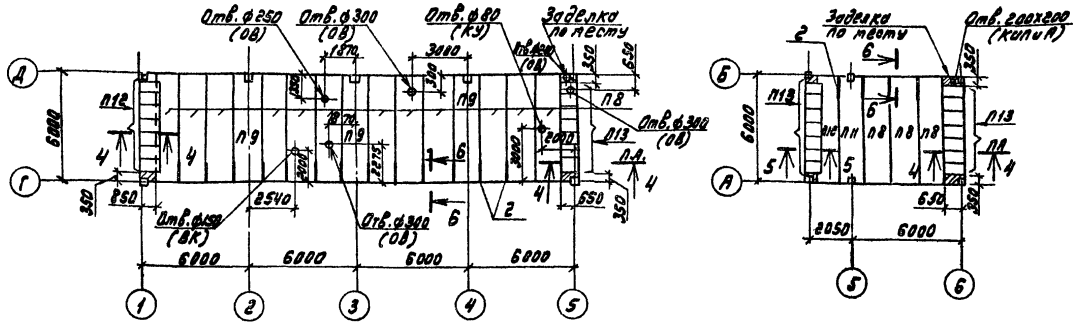

1. Общие указания указаны на листе 1.
2. Стыки между железобетонными плитами заделать бетоном М200, швы между минераловатными плитами заделываются термовкладышами из того же материала.
3. Вид пароизоляции в плитах покрытия принят для $t_н = -30°C$; $t_в = 12°C$; $\varphi = 60\%$ по серии 1.865.1-11 вып.1.
4. Сечения 1-1 ÷ 6-6 даны на листе 26.
5. На схеме расположения плит покрытия все незамаркированные панели марки П1.
6. Отверстия в плитах перекрытия высверлить по месту, не нарушая рабочей арматуры.

Спецификация к схемам расположения плит покрытия и перекрытия

Марка поз.	Обозначение	Наименование	Кол.	Масса ед., кг	Примечание
		Снеговые районы II, III, IV			
		Плиты покрытия			
П1	1.865.1-11.1-4 ТП 903-1-220.86-КЖИ-3.0100	1ПГ-5АIVТа-80М28-2-200П	59	2640	
П2	1.865.1-11.1-9 1.865.1-4/80.01-20000-22	1ПВ10-5АIVТ-80М28-2-200П	13	3160	
П3	1.865.1-11.1-9 ТП 903-1-220.86-КЖИ-3.0100-01	1ПВ7-5АIVТа-80М28-2-200П	1	3220	
П4	1.865.1-11.1-9 1.865.1-4/80.01-20000-04	1ПВ4-5АIVТ-80М28-2-200П	2	3280	
П5	1.865.1-11.1-9 ТП 903-1-220.86-КЖИ-3.0100-02	1ПВ10-5АIVТа-80М26-2-200П	1	3160	
П6	1.865.1-11.1-4 ТП 903-1-220.86-КЖИ-3.0200	2ПГ-3АIVТ-80М28-2-200П	4	1450	
П7	1.865.1-11.1-9 ТП 903-1-220.86-КЖИ-3.0200-01	2ПВ7-3АIVТ-80М28-2-200П	4	1670	
		Плиты перекрытия			
П8	1.141-1.63 200-01	ПК60.15-8АтVТ-а	15	2800	
П9	ТП 903-1-220.86-КЖИ-3.0300-01	ПК60.15-8АтVТ-а-1	3	2800	
П10	1.141-1.63 400-01	ПК60.10-8АтVТ-а	1	1725	
П11	ТП 903-1-220.86-КЖИ-3.0400	ПК60.15-8АтVТ-а-2	1	2800	
П12	3.006.1-2/82.1-2-1.0-026	П7д-5	7	150	
П13	-018	П5д-8	21	100	
		Стаканы			
СБ1	1.494-24 вып.1	СБ10Б-1	10	280	
СБ2	1.494-24 вып.1	СБ7Б-1	1	320	
СБ3	1.494-24 вып.1	СБ4Б-1	1	160	
1	3.400-6/76	Изделие закладное МН1-11	1	0,8	
2	903-1-220.86-КЖИ-8.0200	Каркас плоский КР3	18	1.39	
3	2.460-14 вып.0	Изделие соединительное МС1	48	0.03	
4		Уголок $\frac{Б\text{-}63\times63\times6\ ГОСТ\ 8509\text{-}72^*}{В\ Ст3\ ГОСТ\ 535\text{-}79^*}$ l=880	1	5.0	
5		Уголок $\frac{Б\text{-}63\times63\times6\ ГОСТ\ 8509\text{-}72^*}{В\ Ст3\ ГОСТ\ 535\text{-}79^*}$ l=680	1	3.9	
6		Уголок $\frac{Б\text{-}63\times63\times6\ ГОСТ\ 8509\text{-}72^*}{В\ Ст3\ ГОСТ\ 535\text{-}79^*}$ l=4600	1	26,3	
		Детали			
7		А-II-10-ГОСТ 5781-82* l=6000	12	3,7	
8		А-II-14-ГОСТ 5781-82*	п.м 75	1.21	
9		Сетка Р-10-1,2 ГОСТ 5336-80	м² 15,0	2.2	
10		$С\frac{5Вр1\text{-}100}{5Вр1\text{-}100}$ 2550×6050 $\frac{25}{25}$ ГОСТ 8478-81	6	62.4	

Согласовано:

Нач. отд. КУ-1	Лепендин	
Нач. отд. ОВ-2	Ионкин	
Нач. отд. ВК-2	Нетудь	
Нач. отд. КИПиА	Кашицын	

Инв. № подл. | Подпись и дата | Взам. инв. №

Привязан

Инв. №

ГИП	Гусева	
Нач. отд.	Морунов	
Н. контр.	Погорельский	
Гл. спец.	Марков	
Вед. инж.	Курникова	

ТП 903-1-220.86-КЖ

Полносборная котельная с 4 котлами ДЕ-16-14ГМ для сельского строительства. Топливо-газ, резер-мазут.

Стадия	Лист	Листов
РА	25	

Схемы расположения плит покрытия и перекрытия

Госстрой СССР ГПИ Горьковский Сантехпроект

Альбом V

Схема расположения закладных изделий на отм. 3.300

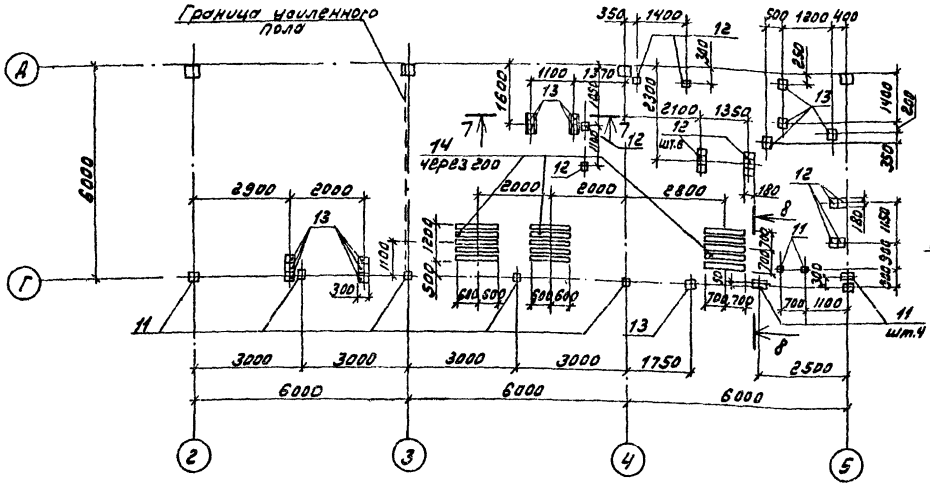

Спецификация к схеме расположения закладных изделий на отм. 3.300

Марка поз.	Наименование	Обозначение	Кол.	Масса кг., ед.	Примечание
		Изделия закладные			
11	3.400-6/76	МИ1-21	11		
12	3.400-6/76	МИ3-12	14		
13	3.400-6/76	МИ3-13	15		
		Антисептированные деревянные брусья			
14		200×200 ГОСТ 24454-80 в 1200	15		
		Материалы			
		Бетон марки 200	4.0	$м^3$	

7—7

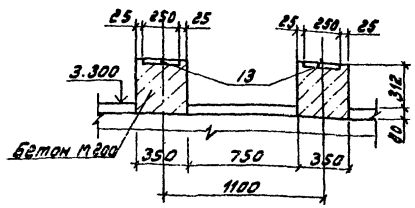

8—8

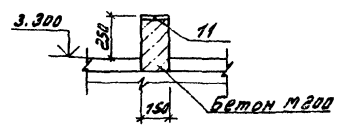

9—9

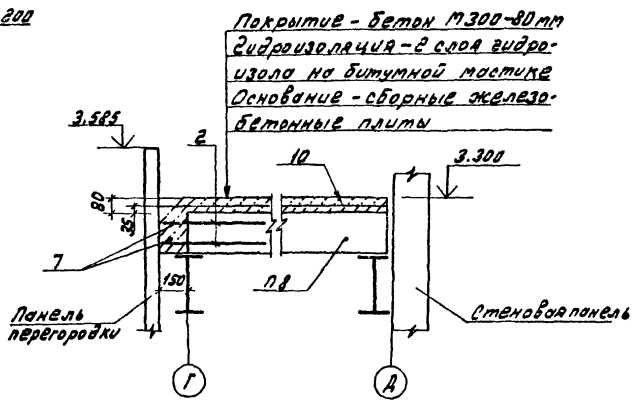

1—1
2—2

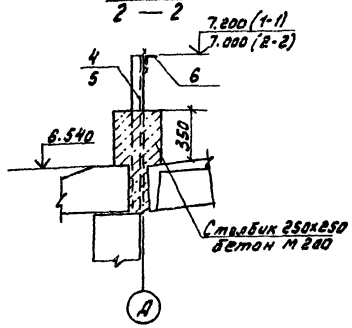

3—3

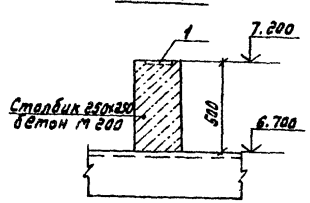

Схема расположения сеток в усиленном полу

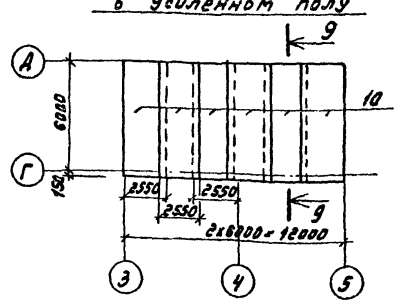

4—4

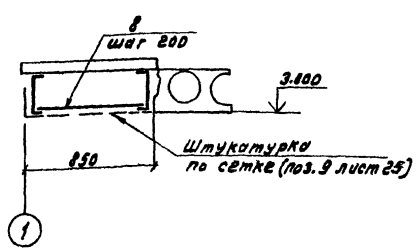

5—5

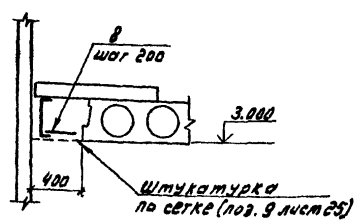

6—6

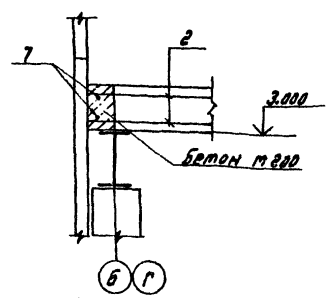

1. Маркировку сечений 1-1 ÷ 6-6 см. на листе 25.
2. Швы между плитами перекрытия и покрытия заделать бетоном марки 200 на мелком заполнителе

Согласовано:
Нач. отд. КУ-1 Лепендин
Взам. инв. №
Подпись и дата
Инв. № подл.

Привязан
Инв. №

ГИП	Гусева		
Нач. отд.	Морунов		
Н. контр.	Погорельский		
Гл. спец.	Марков		
Вед. инж.	Курникова		
Инженер	Кривдина		

ТП 903-1-220.86 — КЖ

Полносборная котельная с 4 котлами ДЕ-16-14ГМ для сельского строительства. Топливо-газ, резерв-мазут.

Стадия	Лист	Листов
РП	26	

Схема расположения закладных изделий на отм. 3.300

Госстрой СССР ГПИ Горьковский Сантехпроект

21057-07 40

Альбом V

Схемы расположения стеновых панелей

по оси А

Фрагменты:

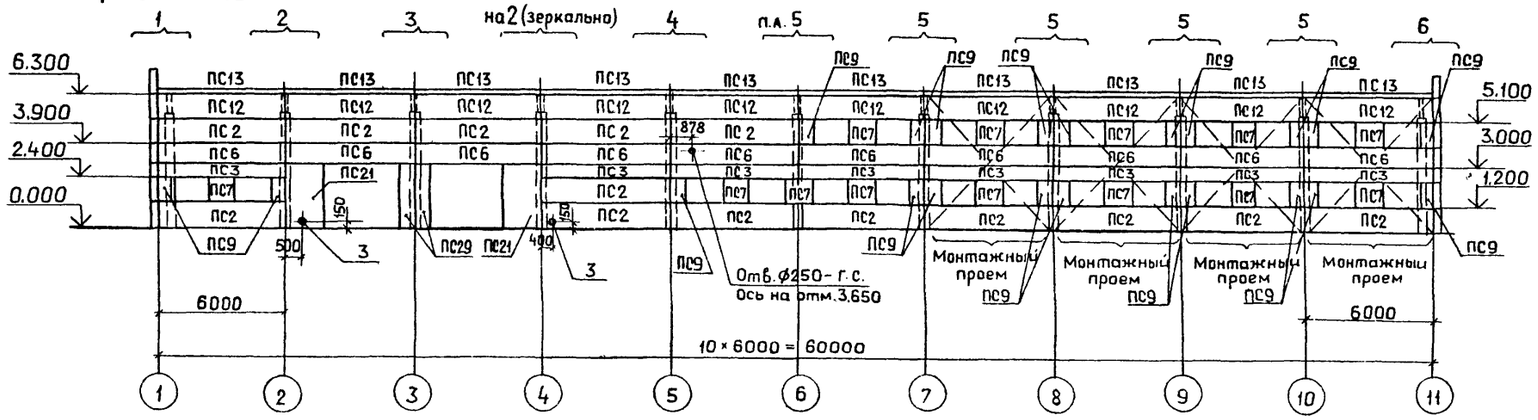

по оси Д

Фрагменты:

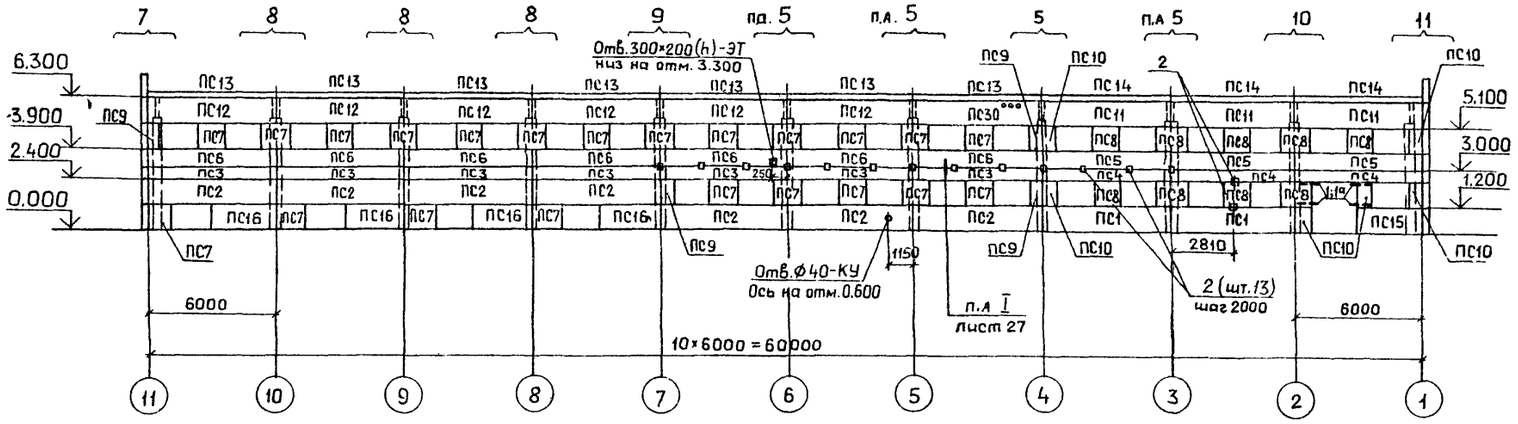

по оси 1

Фрагменты:

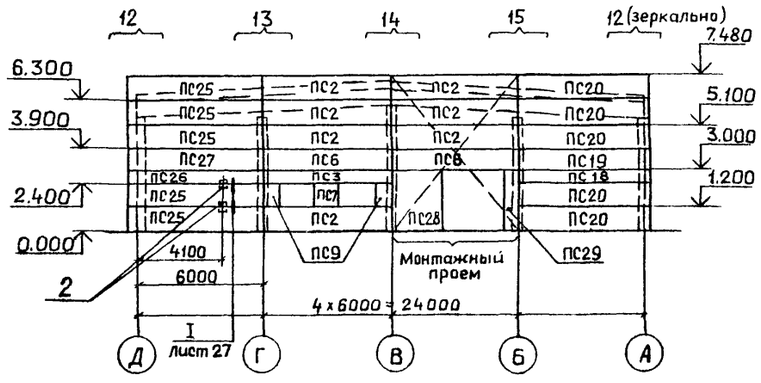

по оси 11

Фрагменты:

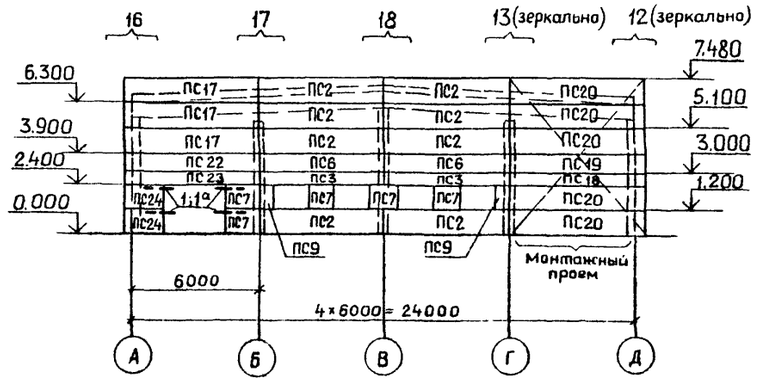

1. Заполнение швов между панелями должно осуществляться цементным раствором марки 100 и герметизирующей мастикой УМС-50 в соответствии с СН 420-71 „Указания по герметизации стыков при монтаже строительных конструкций".
2. Соединительные изделия должны быть защищены от коррозии цинковым покрытием толщиной 60 мкм в соответствии со СН и П III-23-76 „Защита строительных конструкций и сооружений от коррозии"
3. Металлические покрытия, поврежденные при сварке в процессе монтажа конструкций должны восстанавливаться методом металлизации.
4. Соединение карнизных панелей ПС13; ПС14 с подкарнизными стеновыми панелями ПС11; ПС12 следует производить до их монтажа по узлам „А" и „Б" серии 1.030.1-1 вып. 0-3 стр. 47.
5. Отверстия 250×250 и менее высверлить в панели по месту.
6. Трубу (поз. 3) установить в панели по узлу X1 на листе АР-8.

Согласовано
Нач. отд. ЭТ Латынцев
Нач. отд. КУ-1 Легендин

Взам. инв. №
Подп. и дата
Инв. № подл.

Привязан

Инв. №

ТП 903-1-220.86 -КЖ			
Полносборная котельная с 4 котлами ДЕ-16-14ГМ для сельского строительства. Топливо-газ, резерв-мазут			
		Стадия	Лист	Листов
		РП	27	
ГИП	Гусева		
Нач. отд.	Марунов		
Н. контр.	Погорельский		
Гл. спец.	Марков		
Ст. инж.	Сенягина		
Схемы расположения стеновых панелей. Вариант по серии 1.832.1-9		ГОССТРОЙ СССР ГПИ ГОРЬКОВСКИЙ САНТЕХПРОЕКТ	

Копировал Ганкова

Альбом V

Фрагмент 1

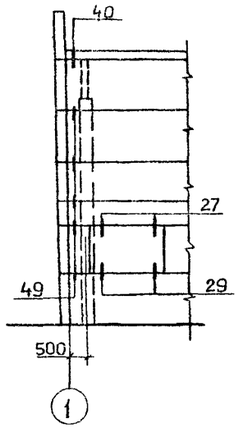

Фрагмент 2

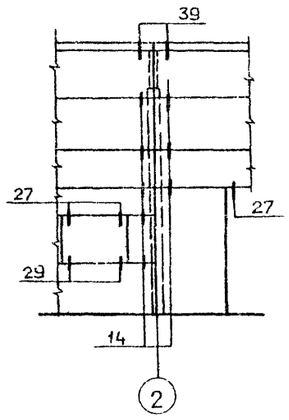

Фрагмент 3

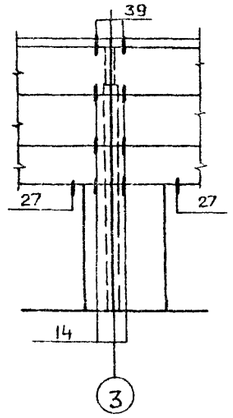

Фрагмент 4

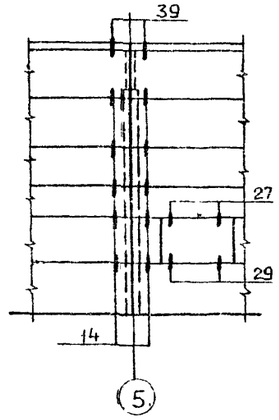

Фрагмент 5

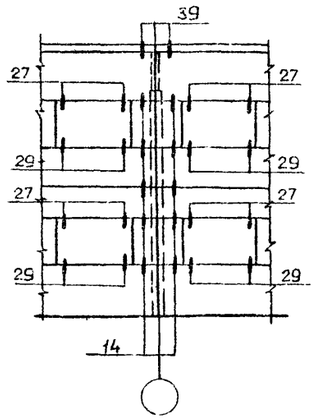

Фрагмент 6

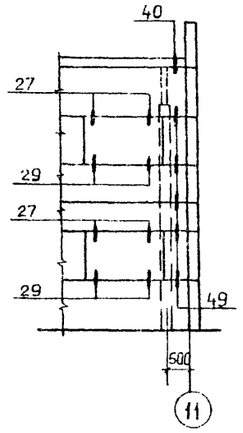

Фрагмент 7

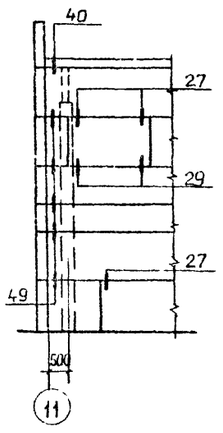

Фрагмент 8

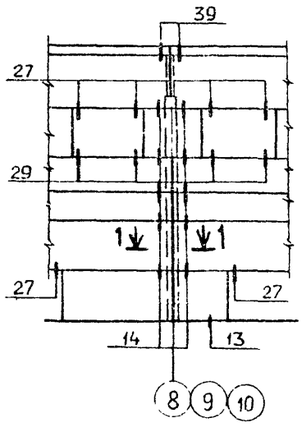

Фрагмент 9

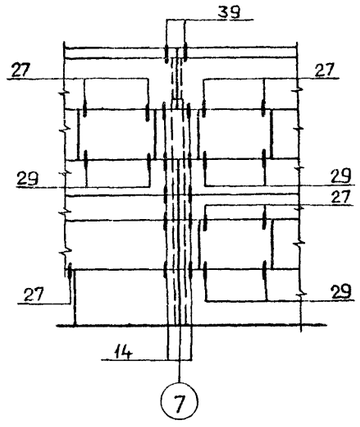

Фрагмент 10

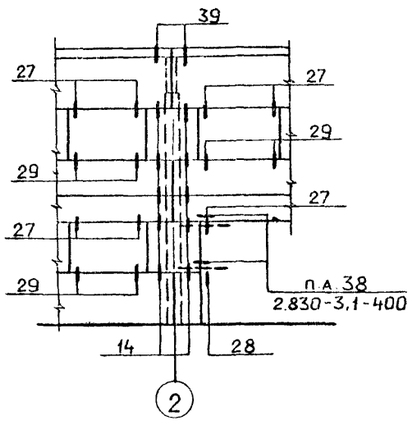

Фрагмент 11

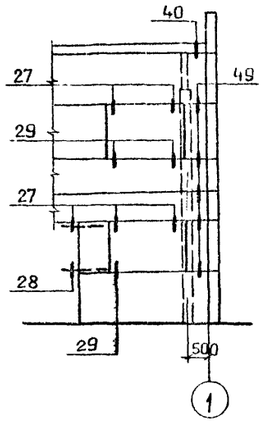

Фрагмент 12

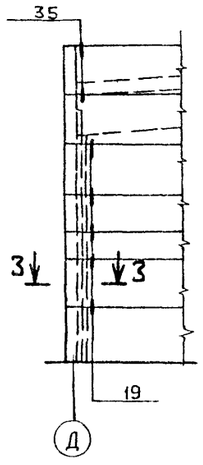

Фрагмент 13

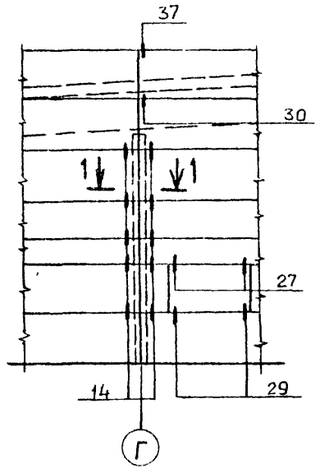

Фрагмент 14

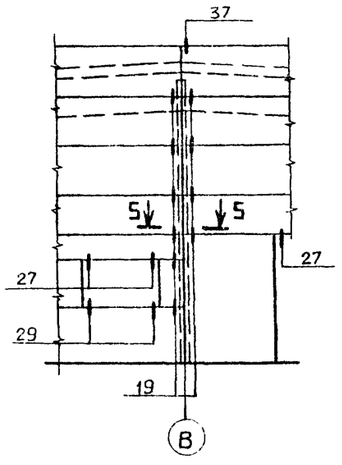

Фрагмент 15

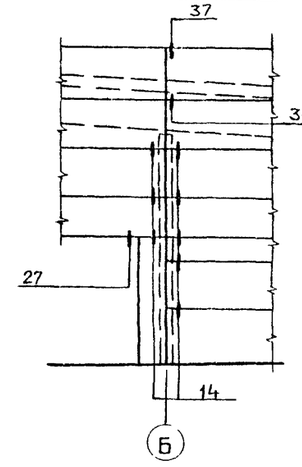

Фрагмент 16

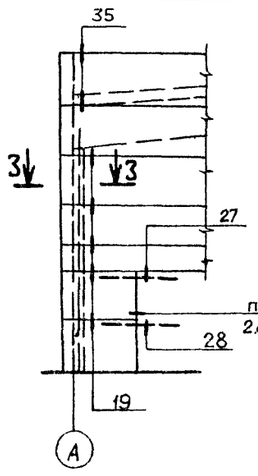

Фрагмент 17

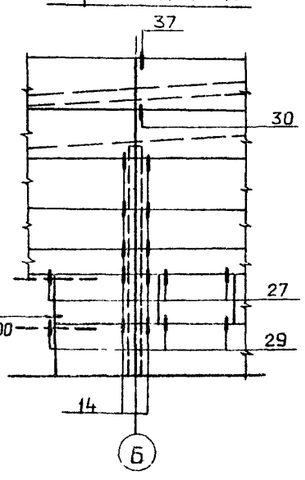

Фрагмент 18

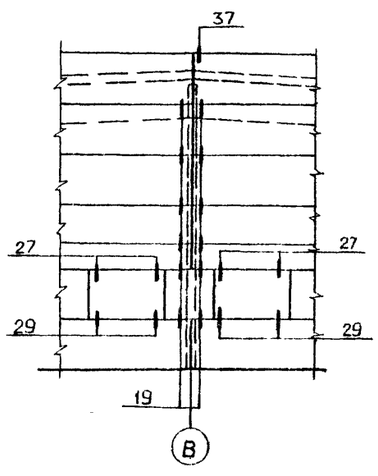

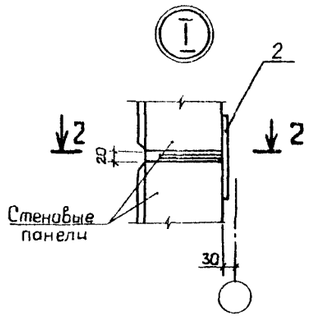

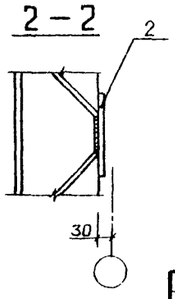

1. Сечения 1-1; 3-3 и 5-5 см. серию 1.030.1-1 вып.0-3.
2. Узлы выполнены по серии 1.030.1-1 вып.3-3, кроме оговоренных.

Взам. инв. № | Подп. и дата | Инв. № подл.

Привязан

Инв. №

ГИП	Гусева	
Нач. отд.	Марунов	
Н. контр.	Погарельский	
Гл. спец.	Марков	
Ст. инж.	Сенягина	

ТП 903-1-220.86 - КЖ

Полносборная котельная с 4 котлами ДЕ-16-14ГМ для сельского строительства. Топливо-газ, резерв-мазут

Стадия	Лист	Листов
РП	28	

Схемы расположения стеновых панелей. Фрагменты. Вариант по серии 1.832.1-9

Госстрой СССР ГПИ Горьковский САНТЕХПРОЕКТ

Альбом V

Марка, поз.	Обозначение	Наименование	Кол	Масса ед. кг	Приме-чание
		для $t_{нв}$=-20°			
		Стеновые панели			
ПС1	ТП 903-1-220.86-КЖИ-4.0100-02	ПСД 60.12.30 -П-1	2	3150	
ПС2	-4.0100	ПСД 60.12.20 -П-1	36	2300	
ПС3	-4.0200	ПСД 60.6.20 -П-1	18	1100	
ПС4	-02	ПСД 60.6.30 -П-1	3	1550	
ПС5	-4.0300-02	ПСД 60.9.30 -П-1	3	2350	
ПС6	-4.0300	ПСД 60.9.20 -П-1	21	1700	
ПС7	-4.0400	ПСД 12.12.20 -П-1	41	440	
ПС8	-02	ПСД 12.12.30 -П-1	9	620	
ПС9	-4.0500	ПСД 6.12.20 -П-1	30	220	
ПС10	-02	ПСД 6.12.30 -П-1	6	305	
ПС11	-4.0600-02	ПСД 60.12.30-П-2	3	3150	
ПС12	-4.0600	ПСД 60.12.20-П-2	16	2300	
ПС13	1.030.1.-1.2-16.000	ПК 60.6,5-Л	17	1200	
ПС14	-02	ПК 60.7,5-Л	3	1400	
ПС15	ТП 903-1-220.86-КЖИ-4.0700-02	ПСД 30.12.30-П-1	1	1600	
ПС16	-4.0700	ПСД 30.12.20-П-1	4	1100	
ПС17	1.832.1-9.1.0020000-04	ПСД 60.12.20-П-У	3	2300	
ПС18	-01	ПСД 60.6.20-П-УП	2	1100	
ПС19	-03	ПСД 60.9.20-П-УП	2	1700	
ПС20	-05	ПСД 60.12.20-П-УП	10	2300	
ПС21	ТП 903-1-220.86-КЖИ-4.0800	ПСД 18.30.20-П-1	2	1700	
ПС22	1.832.1-9.1.0020000-02	ПСД 60.9.20-П-У	1	1700	
ПС23	ТП 903-1-220.86-КЖИ-4.0900	ПСД 60.6.20-П-У-1	1	1100	
ПС24	-4.1000	ПСД 15.12.20-П-У-1	2	640	
ПС25	1.832.1-9.1.0020000-20	ПСД 60.12.30-П-У	5	3300	
ПС26	-16	ПСД 60.6.30-П-У	1	1600	
ПС27	1.832.1-9.1.0020000-18	ПСД 60.9.30-П-4	1	2500	
ПС28	ТП 903-1-220.86-КЖИ-4.1100	ПСД 24.30.20-П-1	1	2300	
ПС29	-4.1200	ПСД 6.30.20-П-1	3	550	
ПС30	-4.1500	ПСД 60.12.20-П-3	1	2300	
		Изделия соединительные			
	1.030.1-1.4-1-120	Т3	252	0.4	
	1.030.1-1.4-1-130	Т5	20	0.4	

Марка, поз.	Обозначение	Наименование	Кол.	Масса ед. кг	Приме-чание
	1.030.1-1.4-1-140	Т8	28	0.5	
	1.030.1-1.4-1-150	Т9	4	0.4	
	-01	Т10	36	1.3	
		Лист Б 6×60 ГОСТ 19903-74* ВСт3 ГОСТ 14637-79* ℓ=250	4	0.8	
		Лист Б 8×80 ГОСТ 19903-74* ВСт3 ГОСТ 14637-79* ℓ=140	278	0.8	
		Лист Б 8×140 ГОСТ 19903-74* ВСт3 ГОСТ 14637-79* ℓ=140	4	1.3	
	1.030.1-1.0-3-2401	А1	40	0.7	
	-2402	А2	34	1.2	
	-2403	А3	60	0.4	
	-2404	А4	6	1.5	
1	2.830-3.2-0700-04	МС5-П	4	0.80	
1а	-05	МС5-Л	4	0.8	
2	ТП 903-1-220.86-КЖИ-110400	МС4	17	2.12	
3	ГОСТ 1839-80	Труба асбестоцементная БНТ 100 ℓ=400	2	30.0	
		для $t_{н.в.}$=-30°			
		Стеновые панели			
ПС1	ТП 903-1-220.86-КЖИ-4.0100-03	ПСД 60.12.40-П-1	2	4050	
ПС2	-01	ПСД 60.12.25-П-1	36	2700	
ПС3	-4.0200-01	ПСД 60.6.25-П-1	18	1300	
ПС4	-03	ПСД 60.6.40-П-1	3	1950	
ПС5	-4.0300-03	ПСД 60.9.40-П-1	3	3000	
ПС6	-01	ПСД 60.9.25-П-1	21	2000	
ПС7	-4.0400-01	ПСД 12.12.25-П-1	41	530	

Марка, поз.	Обозначение	Наименование	Кол.	Масса ед. кг	Приме-чание
ПС8	ТП 903-1-220.86-КЖИ-4.0400-03	ПСД 12.12.40 -П-1	9	795	
ПС9	-4.0500-01	ПСД 6.12.25 -П-1	30	260	
ПС10	-03	ПСД 6.12.40 -П-1	6	395	
ПС11	-4.0600-03	ПСД 60.12.40 -П-2	3	4050	
ПС12	-01	ПСД 60.12.25 -П-2	16	2700	
ПС13	1.030.1-1.2-16.000-01	ПК 60.7-Л	17	1300	
ПС14	-03	ПК 60.8-Л	3	1500	
ПС15	ТП 903-1-220.86-КЖИ-4.0700-03	ПСД 30.12.40 -П-1	1	2000	
ПС16	-01	ПСД 30.12.25-П-1	4	1300	
ПС17	1.832.1-9.1.0020000-12	ПСД 60.12.25-П-У	3	2800	
ПС18	-09	ПСД 60.6.25-П-УП	2	1400	
ПС19	-11	ПСД 60.9.25 -П-УП	2	2100	
ПС20	-13	ПСД 60.12.25 -П-УП	10	2800	
ПС21	ТП 903-1-220.86 -КЖИ-4.0800-01	ПСД 18.30.25 -П-1	2	2000	
ПС22	1.832.1-9.1 0020000-10	ПСД.60.9.25 -П-У	1	2100	
ПС23	ТП 903-1-220.86 -КЖИ-4.0900-01	ПСД 60.6.25 -П-У-1	1	1400	
ПС24	-4.1000-01	ПСД 15.12.25 -П-У-1	2	790	
ПС25	1.832.1-9.1.0020000-28	ПСД 60.12.40-П-У	5	4300	
ПС26	-24	ПСД 60.6.40 -П-У	1	2150	
ПС27	-26	ПСД 60.9.40 -П-У	1	3200	
ПС28	ТП 903-1-220.86-КЖИ-4.1100-01	ПСД 24.30.25-П-1	1	2700	
ПС29	-4.1200-01	ПСД 6.30.25-П-1	3	660	
ПС30	-4.1500-01	ПСД 60.12 25-П-3	1	2700	
		Изделия соединительные			
	1.030.1-1.4-1-120	Т3	252	0.4	
	1.030.1-1.4-1-130	Т5	20	0.4	
	1.030.1-1.4-1-140	Т8	28	0,5	
	1.030.1-1.4-1-150	Т9	4	0.4	

Инв. № подл. | Подп. и дата | Взам. инв. №

Привязан

Инв. №

ГИП	Гусева	
Нач. отд	Марунов	
Н. контр	Погорельский	
Гл. спец.	Марков	
Ст. инж.	Генягина	

ТП 903-1-220.86 -КЖ

Полносборная котельная с 4 котлами ДЕ-16-14ГМ для сельского строительства. Топливо-газ, резерв-мазут

Стадия	Лист	Листов
РП	29	

Спецификация к схемам расположения стеновых панелей (начало) Вариант по серии 1.832.1-9.

ГОССТРОЙ СССР ГПИ ГОРЬКОВСКИЙ САНТЕХПРОЕКТ

Копировал: Ганкова

Альбом V

Марка, поз.	Обозначение	Наименование	Кол	Масса ед,кг	Примечание
	1.030.1-1.4-1-150-01	Т10	36	1.3	
		Лист Б 6×60 ГОСТ 19903-74* / ВСт3 ГОСТ 14637-79* ℓ=250	4	0.8	
		Лист Б 8×80 ГОСТ 19903-74* / ВСт3 ГОСТ 14637-79* ℓ=140	278	0.8	
		Лист Б 8×140 ГОСТ 19903-74* / ВСт3 ГОСТ 14637-79* ℓ=140	4	1.3	
	1.030.1-1.0-3-2401	А1	40	0.7	
	-2402	А2	34	1.2	
	-2403	А3	60	0.4	
	-2404	А4	6	1.5	
1	2.830-3.2-0700-04	МС5-П	4	0.8	
1а	-05	МС5-Л	4	0.8	
2	ТП903-1-220.86-КЖИ-11.0400	МС4	17	2.12	
3	ГОСТ 1839-80	Труба асбестоцементная БНТ 100 ℓ=500	2	34.0	
		для $t_{н.в.}=-40°$			
		Стеновые панели			
ПС1	ТП903-1-220.86-КЖИ-4.0100-03	ПСД 60.12.40-П-1	2	4050	
ПС2	-02	ПСД 60.12.30-П-1	36	3150	
ПС3	-4.0200-02	ПСД 60.6.30-П-1	18	1550	
ПС4	-03	ПСД 60.6.40-П-1	3	1950	
ПС5	-4.0300-03	ПСД 60.9.40-П-1	3	3000	
ПС6	-02	ПСД 60.9.30-П-1	21	2350	
ПС7	-4.0400-02	ПСД 12.12.30-П-1	41	620	
ПС8	-03	ПСД 12.12.40-П-1	9	795	
ПС9	-4.0500-02	ПСД 6.12.30-П-1	30	305	
ПС10	-03	ПСД 6.12.40-П-1	6	395	
ПС11	-4.0600-03	ПСД 60.12.40-П-2	3	4050	
ПС12	-02	ПСД 60.12.30-П-2	16	3150	
ПС13	1.030.1-1.2-16.000-02	ПК 60.7,5-Л	17	1400	
ПС14	-03	ПК 60.8-Л	3	1500	

Марка, поз.	Обозначение	Наименование	Кол	Масса ед,кг	Примечание
ПС15	ТП903-1-220.86-КЖИ-4.0700-03	ПСД 30.12.40-П-1	1	2000	
ПС16	-02	ПСД 30.12.30-П-1	4	1600	
ПС17	1.832.1-9.1.0020000-20	ПСД 60.12.30-П-У	3	3300	
ПС18	-17	ПСД 60.6.30-П-УП	2	1600	
ПС19	-19	ПСД 60.9.30-П-УП	2	2450	
ПС20	-21	ПСД 60.12.30-П-УП	10	3300	
ПС21	ТП903-1-220.86-КЖИ-4.0800-02	ПСД 18.30.30-П-1	2	2350	
ПС22	1.832.1-9.1.0020000-18	ПСД 60.9.30-П-У	1	2450	
ПС23	ТП903-1-220.86-КЖИ-4.0900-02	ПСД 60.6.30-П-У-1	1	1600	
ПС24	-4.1000-02	ПСД 15.12.30-П-У-1	2	945	
ПС25	1.832.1-9.1.0020000-28	ПСД 60.12.40-П-У	5	4300	
ПС26	-24	ПСД 60.6.40-П-У	1	2150	
ПС27	-26	ПСД 60.9.40-П-У	1	3200	
ПС28	ТП903-1-220.86-КЖИ-4.1100-02	ПСД 24.30.30-П-1	1	3200	
ПС29	-4.1200-02	ПСД 6.30.30-П-1	3	780	
ПС30	-4.1500-02	ПСД 60.12.30-П-3	1	3150	
		Изделия соединительные			
	1.030.1-1.4-1-120	Т3	252	0.4	
	1.030.1-1.4-1-130	Т5	20	0.4	
	1.030.1-1.4-1-140	Т8	28	0.5	
	1.030.1-1.4-1-150	ТУ	4	0.4	
	-01	Т10	36	1.3	
		Лист Б 6×60 ГОСТ 19903-74* / ВСт3 ГОСТ 14637-79* ℓ=250	4	0.8	
		Лист Б 8-80 ГОСТ 19903-74* / ВСт3 ГОСТ 14637-79* ℓ=140	278	0.8	
		Лист Б 8×140 ГОСТ 19903-74* / ВСт3 ГОСТ 14637-79* ℓ=140	4	1.3	

Марка, поз.	Обозначение	Наименование	Кол	Масса ед,кг	Примечание
	1.030.1-1.0-3-2401	А1	40	0.7	
	-2403	А3	60	0.4	
	-2404	А4	40	1.5	
1	2.830-3.2-0700-04	МС5-П	4	0.8	
1а	-05	МС5-Л	4	0.8	
2	ТП903-1-220.86-КЖИ-11.0400	МС4	17	2.12	
3	ГОСТ 1839-80	Труба асбестоцементная БНТ 100 ℓ=500	2	340	

Взам. инв. №

Подп. и дата

Инв. № подл.

Привязан

Инв. №

ГИП	Гусева		
Нач. отд	Марунов		
Н. контр	Погорельский		
Гл. спец	Марков		
Ст. инж	Сенягина		

ТП 903-1-220.86-КЖ

Полносборная котельная с 4 котлами ДЕ-16-14ГМ для сельского строительства. Топливо-газ, резерв-мазут

Стадия	Лист	Листов
РП	30	

Спецификация к схемам расположения стеновых панелей (окончание)
Вариант по серии 1.832.1-9

Госстрой СССР ГПИ Горьковский САНТЕХПРОЕКТ

Копировал Ганкова

21057-07 44

Альбом V

Схема расположения панелей перегородок

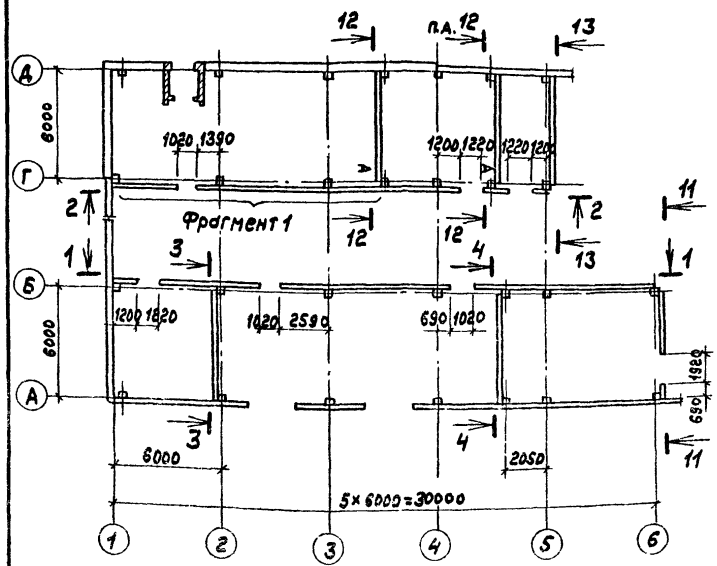

Фрагмент 1

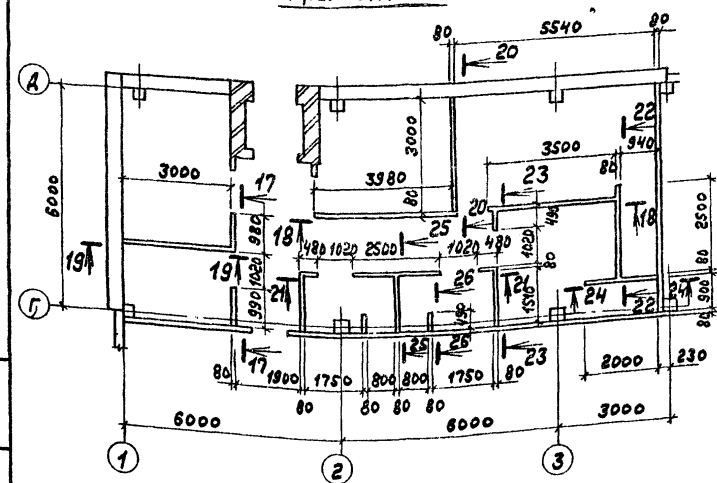

Спецификация к схеме расположения панелей перегородок

Марка поз	Обозначение	Наименование	Кол.	Масса ед.кг	Примечание
1	2	3	4	5	6
		Панели перегородок			
ПГ1	1.030.9-2.1-05.0-108	ПГ 60.12-1-Т	34	1370	
ПГ2	ТП 903-1-220.86-КНИ-5.0100	ПГ 60.12-1-Т-1	1	1370	
ПГ3	-01	ПГ 60.12-1-Т-2	1	1370	
ПГ4	1.030.9-2.1-06.0-25	ПГ 60.6-1-Т	4	670	
ПГ5	1.030.9-2.1-05.0-099	ПГ 60.15-1-Т	2	1700	
ПГ6	ТП 903-1-220.86-КНИ-5.0200	ПГ 60.6-1-Т-1	2	670	
ПГ7	1.030.9-2.1-09.0-02	ПГ 24.15-2-Т	1	670	
ПГ8	-05	ПГ 24.12-2-Т	17	500	
ПГ9	1.030.9-2.1-10.0-06	ПГ 24.6-2-Т	8	260	
ПГ10	ТП 903-1-220.86КНИ-5.0300	ПГ10	7	650	
ПГ11	-01	ПГ11	5	950	
ПГ12	-02	ПГ12	4	1930	
ПГ13	-5.0400	ПГ13	4	325	
ПГ14	-01	ПГ14	2	300	
ПГ15	1.030.9-2.1-06.0-27	ПГ55.6-1-Т	3	620	
ПГ16	-28	ПГ50.6-1-Т	1	580	
ПГД1	ТП 903-1-220.86-КНИ-5.0500	ПГД1	7		
ПГД2	-01	ПГД2	1		
ПГД3	-02	ПГД3	2		
ПГД4	-03	ПГД4	2		
		Изделия соединительные			
Т8	1.030.9-2 Вып.4	Стальной элемент Т8	8	32.0	
МС9	1.030.9-2.7-2-0.19.0	МС9	71	0.5	
МС9а	-01	МС9а	7	0.5	
МС14	1.030.9-2.7-2-0.16.0-07	МС14	80	0.2	
МС35	1.030.9-2.7-2-0.29.0	МС35	43	0.6	
МС35а	-01	МС35а	43	0.6	
МС83	1.030.9-2.7-2-0.48.0	МС83	12	70.8	
МС86	1.030.9-2.7-2-0.50.0-01	МС86	12	1.2	
1	ТП 903-1-220.86КНИ-11.0540	МС5	8	5.7	
2	-11.0600	МС6	4	0.6	
3	-11.0700	МС7	4	0.8	
4	-11.0800	МС8	2	1.1	
5		Швеллер 120×50×4 ГОСТ 8278-83 / Ст3 ГОСТ 11474-76*	2	38.6	L=598
6		Полоса 6-2 200 ГОСТ 103-76* / Ст3 ГОСТ 535-79*	4	0.22	L=60
7		Швеллер 16 ГОСТ 8240-72* / Ст3 ГОСТ 535-79*	8	1.2	L=80
8		Швеллер 100×50×4 ГОСТ 8278-83 / Ст3 ГОСТ 11474-76*	31.0 п.м.	5.81	
9		Двутавр 12 ГОСТ 8239-72* / Ст3 ГОСТ 535-79*	2.0 п.м.	11.5	
		Труба 80×80×4 ГОСТ 8639-82			
		L=5700	3	54.4	
		L=5200	1	49.6	
		Уголок 6-75×50×5 ГОСТ 8510-72 / Ст3 ГОСТ 535-79 L=50	16	0.24	
		Уголок 6-50×50×5 ГОСТ 8509-72* / Ст3 ГОСТ 535-79 L=50	8	0.2	
		Полоса 6-2 8×120 ГОСТ 103-76* / Ст3 ГОСТ 535-79* L=280	8	2.11	
		Полоса 6-2 8×60 ГОСТ 103-76* / Ст3 ГОСТ 535-79* L=280	4	1.06	
		Полоса 6-2 8×100 ГОСТ 103-76* / Ст3 ГОСТ 535-79 L=280	4	1.76	
		Полоса 6-2 5×60 ГОСТ 103-76* / Ст3 ГОСТ 535-79 L=50	8	0.11	
		Полоса 6-2 6×50 ГОСТ 103-76* / Ст3 ГОСТ 535-79 L=50	4	0.11	
		Уголок 6-50×50×5 ГОСТ 8509-72* / Ст3 ГОСТ 535-79 L=280	8	1.52	

1. Общие указания см. на листе 1.
2. Сечения 1-1 ÷ 26-26 см. на листах 32 ÷ 34.
3. Монтаж панелей перегородок вести в соответствии с указаниями серии 1.030.9-2
4. Заполнение швов между панелями перегородок осуществлять цементным раствором и гернитом или пороизолом в соответствии с серией 1.030.9-2 Вып.6 л.10
5. Зазоры между панелями перегородок и плитами перекрытия проконопатить просмоленным шнуром и проазать герметизирующей мастикой за 2 раза.
6. Панели перегородок устанавливать до монтажа плит перекрытия
7. Все стальные элементы перегородок и соединительные изделия покрыть вспучивающимся покрытием ВПМ-2 толщиной 4мм по ГОСТ 25131-82.
8. При монтаже учесть ориентацию панелей перегородок (знак „А").

Привязан

Инв.№

ГИП	Гусева		
Нач.отд.	Морунов		
Н.контр.	Логорельский		
Гл.спец.	Марков		
Ст.инж.	Сенягина		

ТП 903-1-220.86 -КНВ

Полносборная котельная с 4 котлами ДЕ-16-14ГМ для сельского строительства. Топливо-газ, резерв.-мазут

Стадия	Лист	Листов
РП	31	

Схема расположения панелей перегородок

Госстрой СССР ГПИ Горьковский Сантехпроект

Инв.№подл. | Подп. и дата | Взам.инв.№

Копир. 21057-07 45

Альбом V

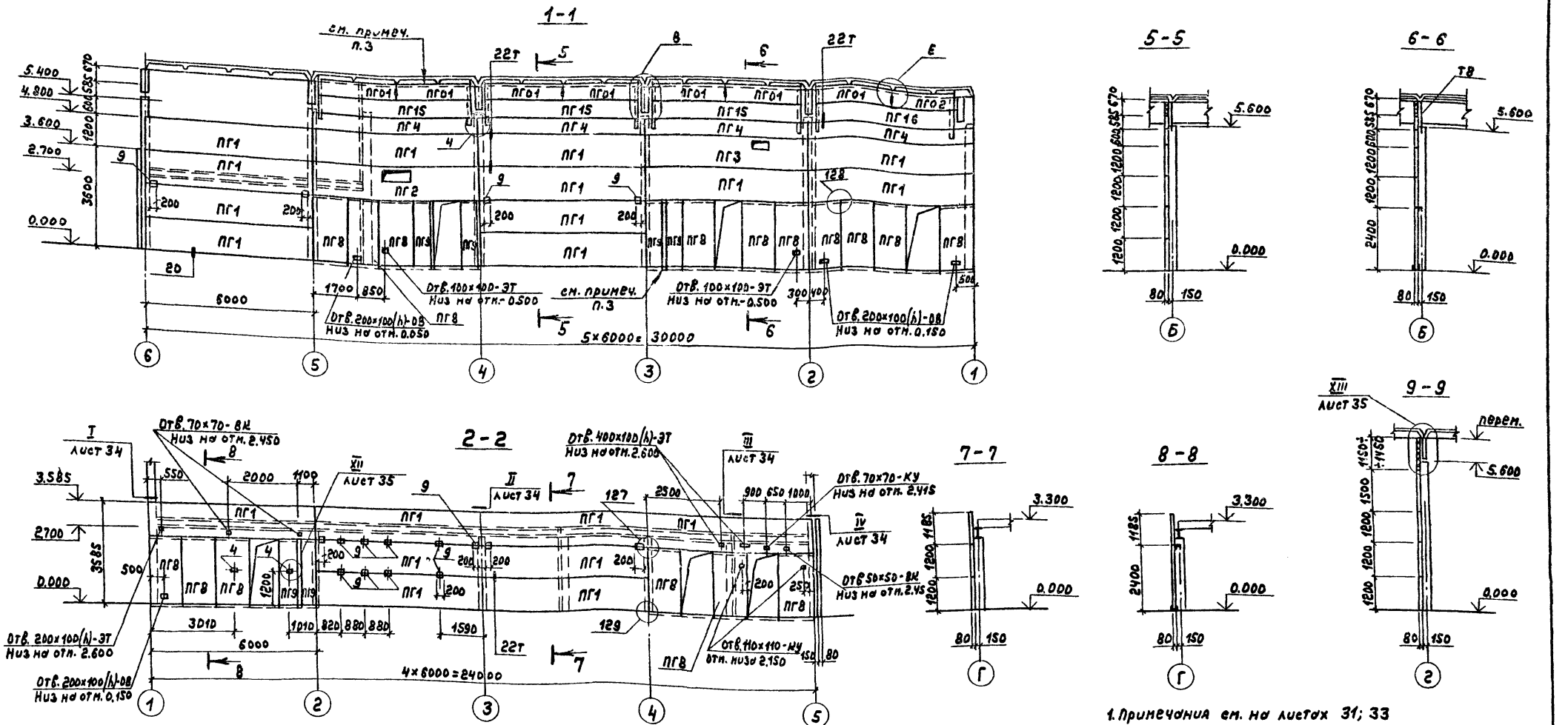

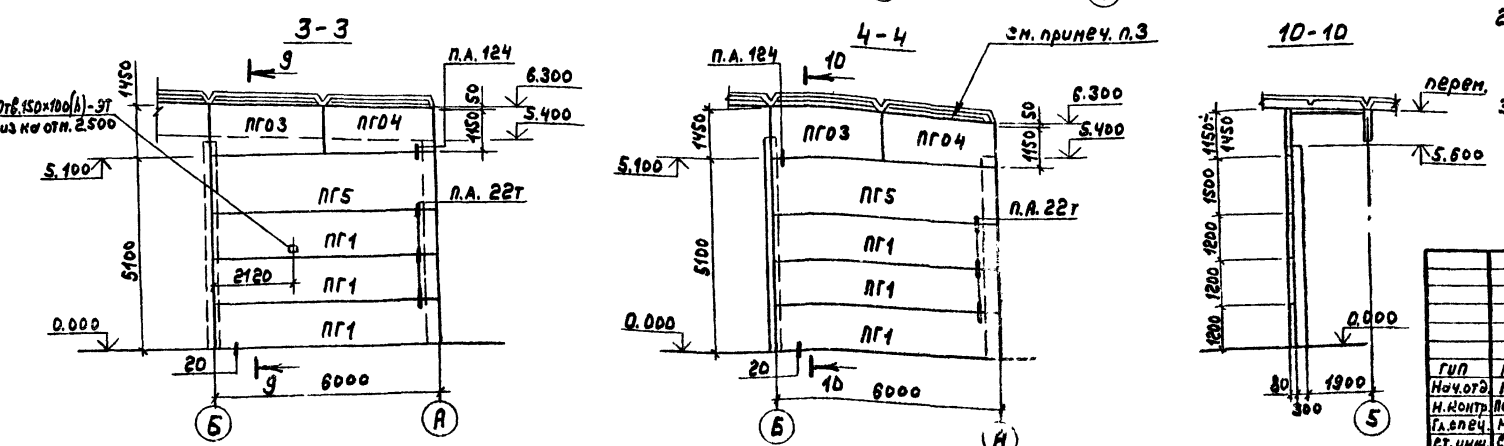

1. Примечания см. на листах 31; 33
2. Панель перегородки ПГ1 в осях 1÷2/Г в месте устройства металлической площадки вырезать по месту в соответствии с листом КМ-7.
3. Щель заложить кирпичом „на ребро" на цементном растворе М75.

Согласовано:

Нач. отд. ЭТ	Латынцев
Нач. отд. ВК-2	Жемудь
Нач. отд. КУ-1	Лепендин

Инв. № подл. | Подп. и дата | Взам. инв. №

Привязан

Инв. №

ГИП	Гусева		
Нач. отд.	Морунов		
Н. контр.	Погорельский		
Гл. спец.	Марков		
Ст. инж.	Семягина		

ТП 903-1-220.86 -КЖ

Полносборная котельная с 4 котлами ДЕ-16-14ГМ для сельского строительства. Топливо-газ, резерв-мазут

Стадия	Лист	Листов
РП	32	

Схема расположения панелей перегородок. Сечения 1-1÷10-10.

Госстрой СССР ГПИ Горьковский Сантехпроект

Копир. 21057-07 46

Альбом V

11 – 11

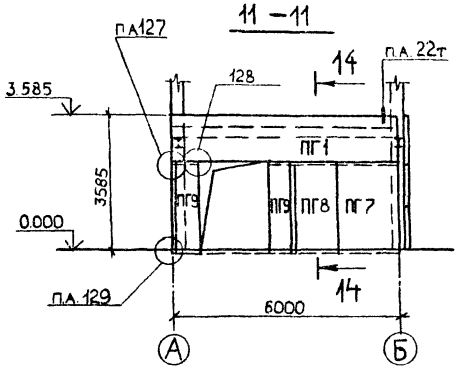

12 – 12

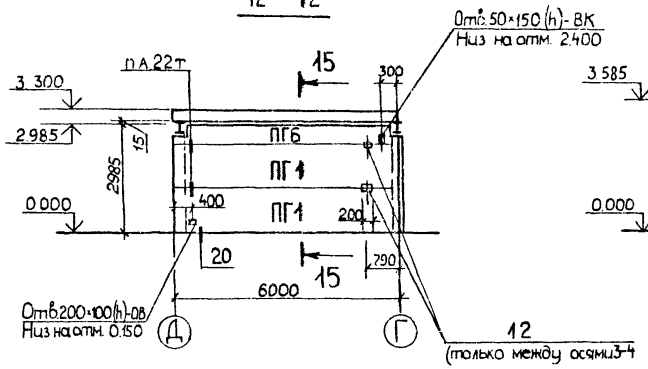

13 – 13

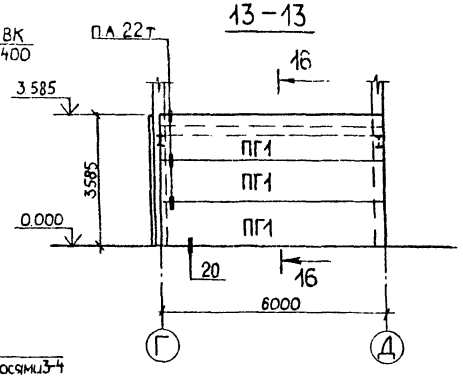

14 – 14

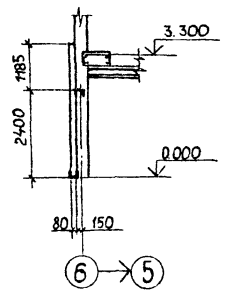

15 – 15

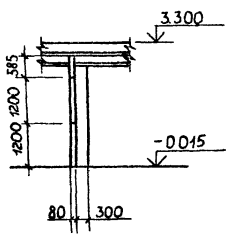

16 – 16

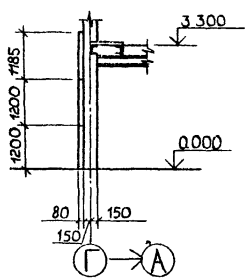

17 – 17

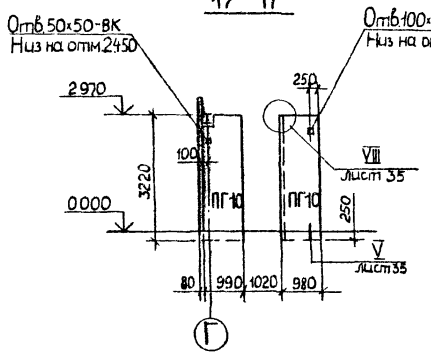

18 – 18

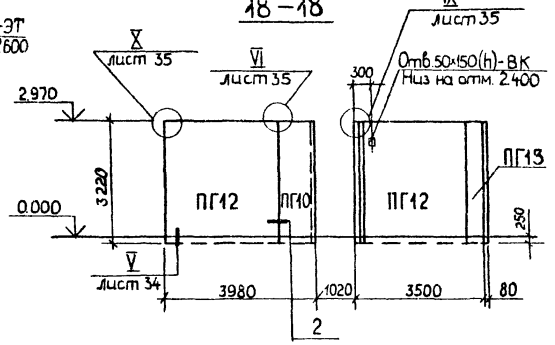

19 – 19

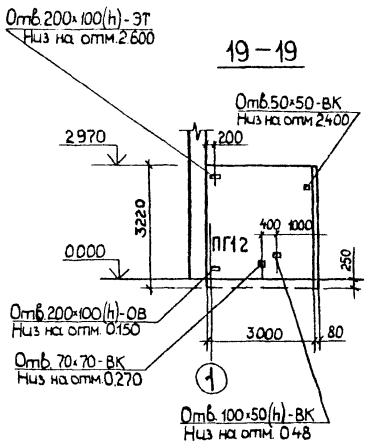

20 – 20

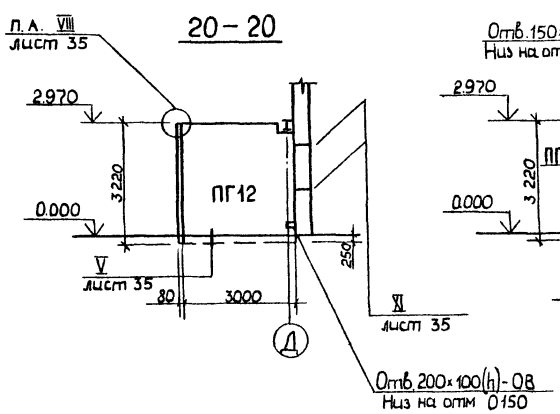

21 – 21

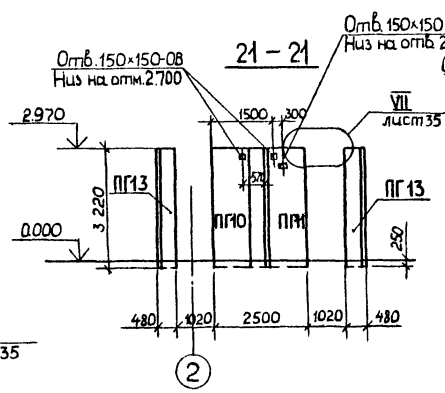

22 – 22

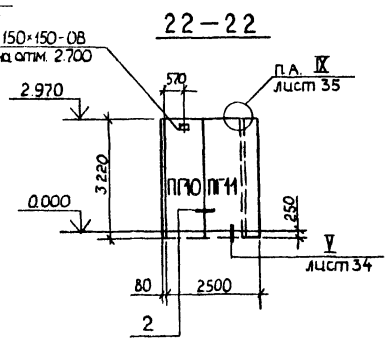

1. Неоговоренные монтажные узлы приняты по серии 1.030.9-2 вып.6.
2. Отверстия, указанные на чертеже, в панелях перегородок вырезать по месту.
3. После установки панелей монтажные петли срезать.
4. Отверстия после прокладки труб и электрокабелей заделать бетоном М200, а кабели в патрубках уплотнить асбестовым шнуром, смоченным в глиняном растворе.
5. Панели перегородки ПГ1 в осях А-Б/6 и Г-Д/5 в месте устройства металлической площадки вырезать по месту в соответствии с листом КМ-7.

Согласовано
Нач. отд. ВК-2 Жмудь
Нач. отд. ЭТ Катышев
Нач. отд. ОВ2 Донкин

Инв. № подл. | Подп. и дата | Взам. инв. №

Привязан:

Инв. №

ГИП	Гусева	
Нач. отд.	Морянов	
Н. контр.	Погорельский	
Гл. спец.	Марков	
Ст. инж.	Сенягина	

Т.П. 903-1-220.86 - КЖ

Полносборная котельная с 4 котлами ДЕ-16-14ГМ для сельского строительства Топливо-газ, резерв – мазут

Стадия	Лист	Листов
РП	33	

Схемы расположения панелей перегородок. Сечения 11-11÷22-22

Госстрой СССР ГПИ Горьковский САНТЕХПРОЕКТ

23 – 23

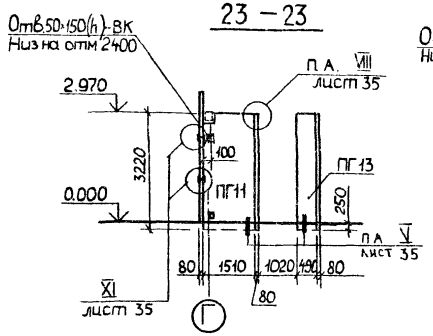

24 – 24

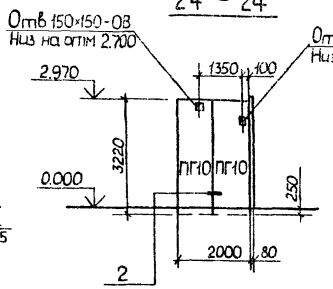

25 – 25

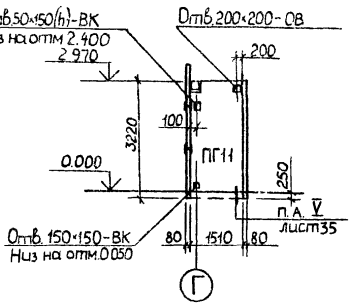

26 – 26

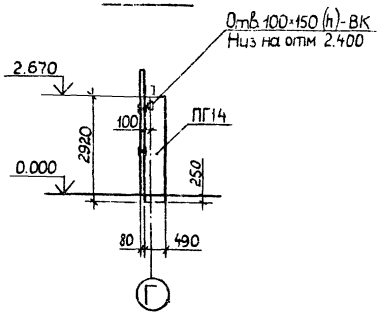

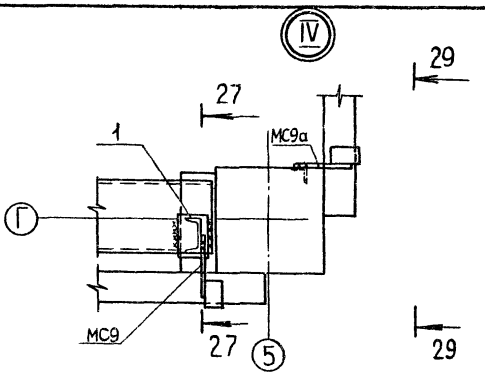

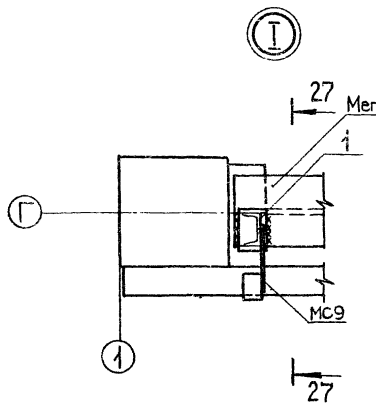

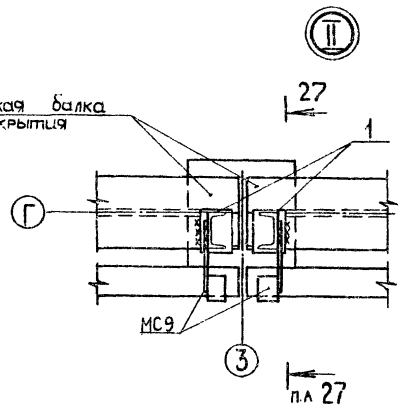

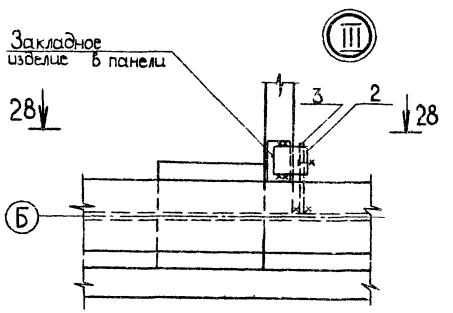

29 – 29

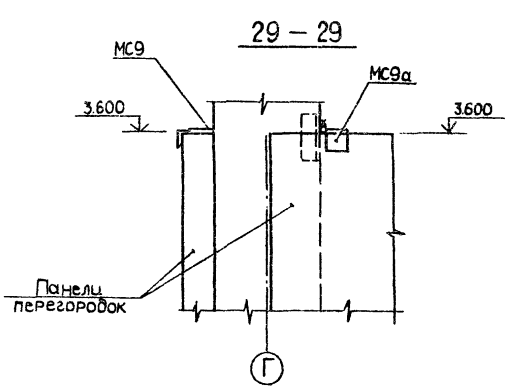

27 – 27

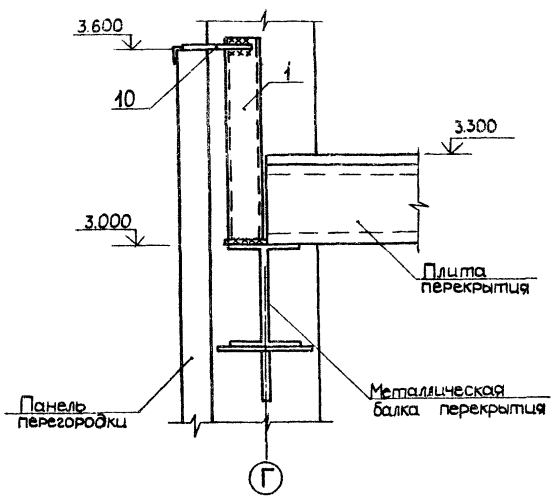

28 – 28

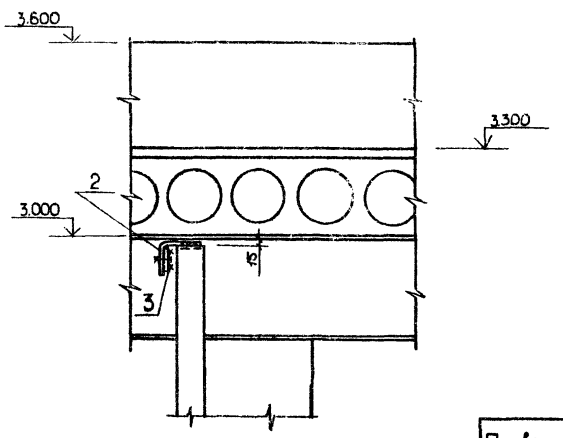

1. Примечания см. на листах 31, 32.
2. Сварку производить электродами Э42 по ГОСТ 9467-75, $h_ш = 4$ мм.

Согласовано:
Нач. отд. ВК-2 Кузнецов
Нач. отд. ОВ-2 Ионкин

Инв. № подл. | Подп. и дата | Взам. инв. №

Привязан:

Инв. №

ГИП	Гусева	
Нач. отд.	Морунов	
Н. контр.	Погорельский	
Гл. спец.	Марков	
Ст. инж.	Семашина	

ТП 903-1-22086 -КЖ

Полносборная котельная с 4 котлами ДЕ-16-14ГМ для сельского строительства. Топливо-газ, резерв-мазут

Стадия	Лист	Листов
РП	34	

Схема расположения панелей перегородок. Сечения 25-25÷26-26. Узлы I÷IV

Госстрой СССР ГПИ Горьковский САНТЕХПРОЕКТ

Альбом V

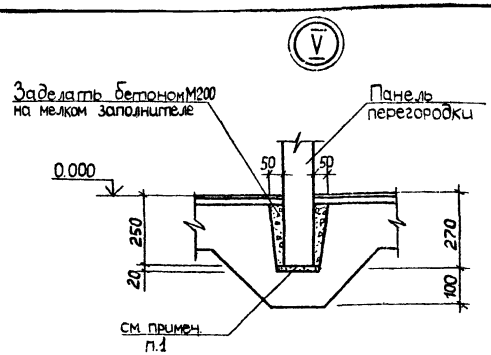

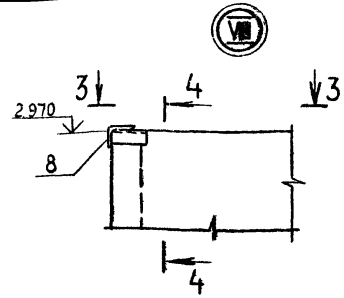

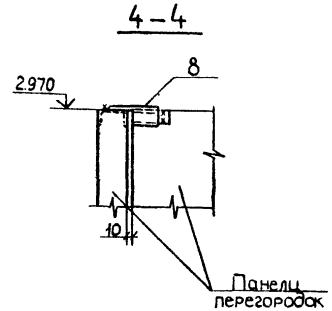

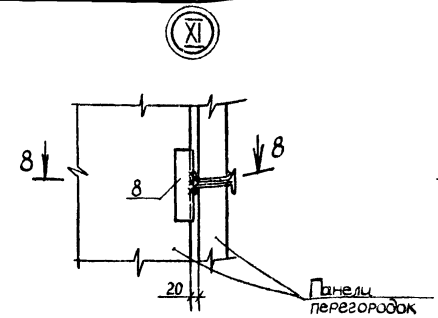

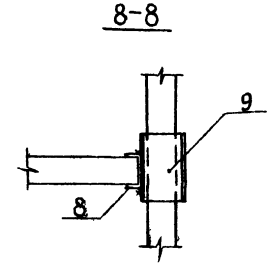

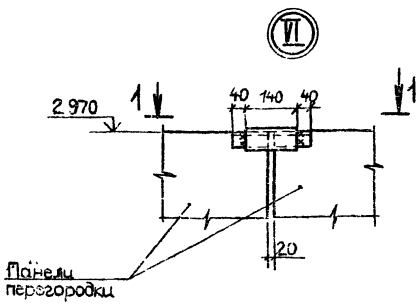

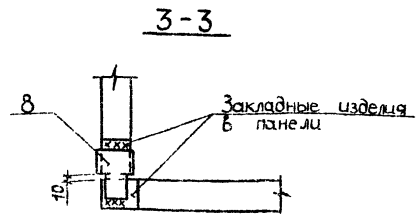

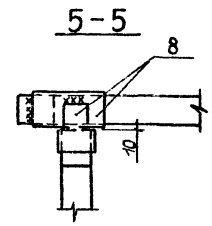

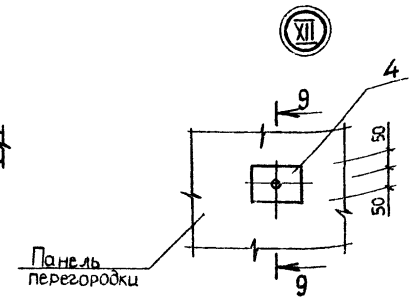

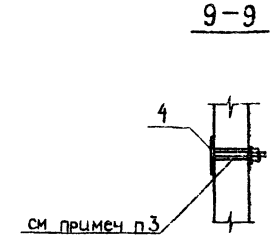

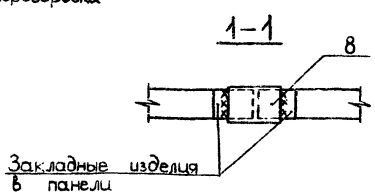

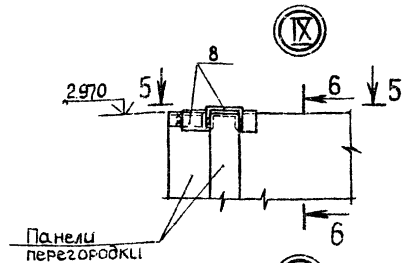

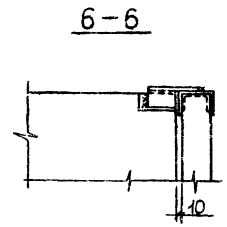

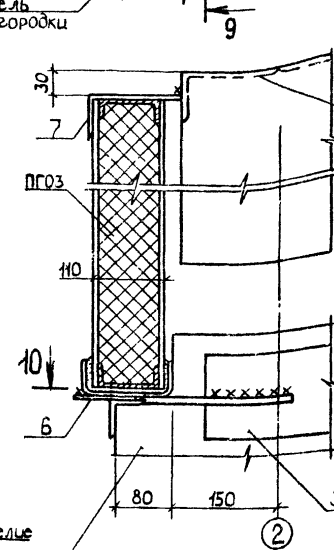

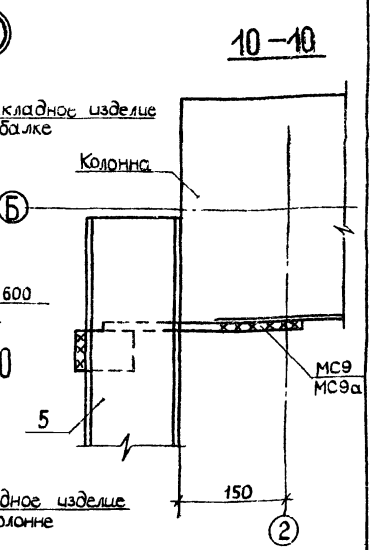

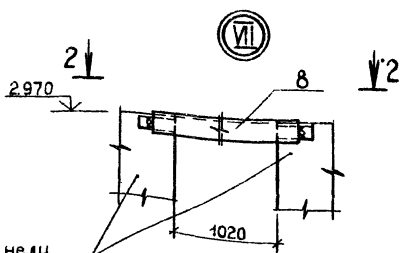

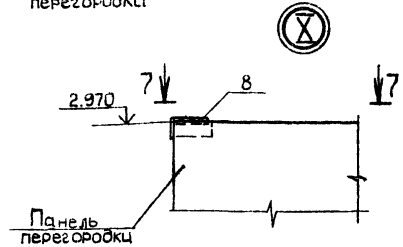

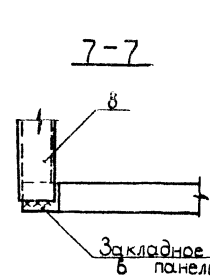

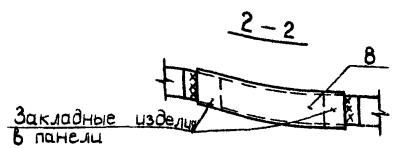

1. Панели перегородок устанавливать на цементный раствор состава 1:2
2. Соединительное изделие (поз.8) приварить к закладным изделиям панелей перегородок с нахлестом не менее 60 мм. Сварку производить электродами Э42 ГОСТ 9467-75, $h_ш = 4$ мм.
3. В панели просверлить отв. Ф15 и установить поз.4.

Привязан:

Инв.№

ГИП	Гусева	
Нач.отд	Морунов	
Н.контр	Погорельский	
Гл.спец	Марков	
Ст.инж.	Сенягина	

ТП 903-1-220.86 - КЖ

Полнасосная котельная с 4 котлами ДЕ-16-14ГМ для сельского строительства Топливо-газ. Резерв - мазут

Стадия	Лист	Листов
РП	35	

Схема расположения панелей перегородок. Узлы V ÷ XIII

Госстрой СССР ГПИ Горьковский САНТЕХПРОЕКТ

Инв.№ подл. | Подпись и дата | Взам.инв.№

Альбом V

План на отм. 0.000

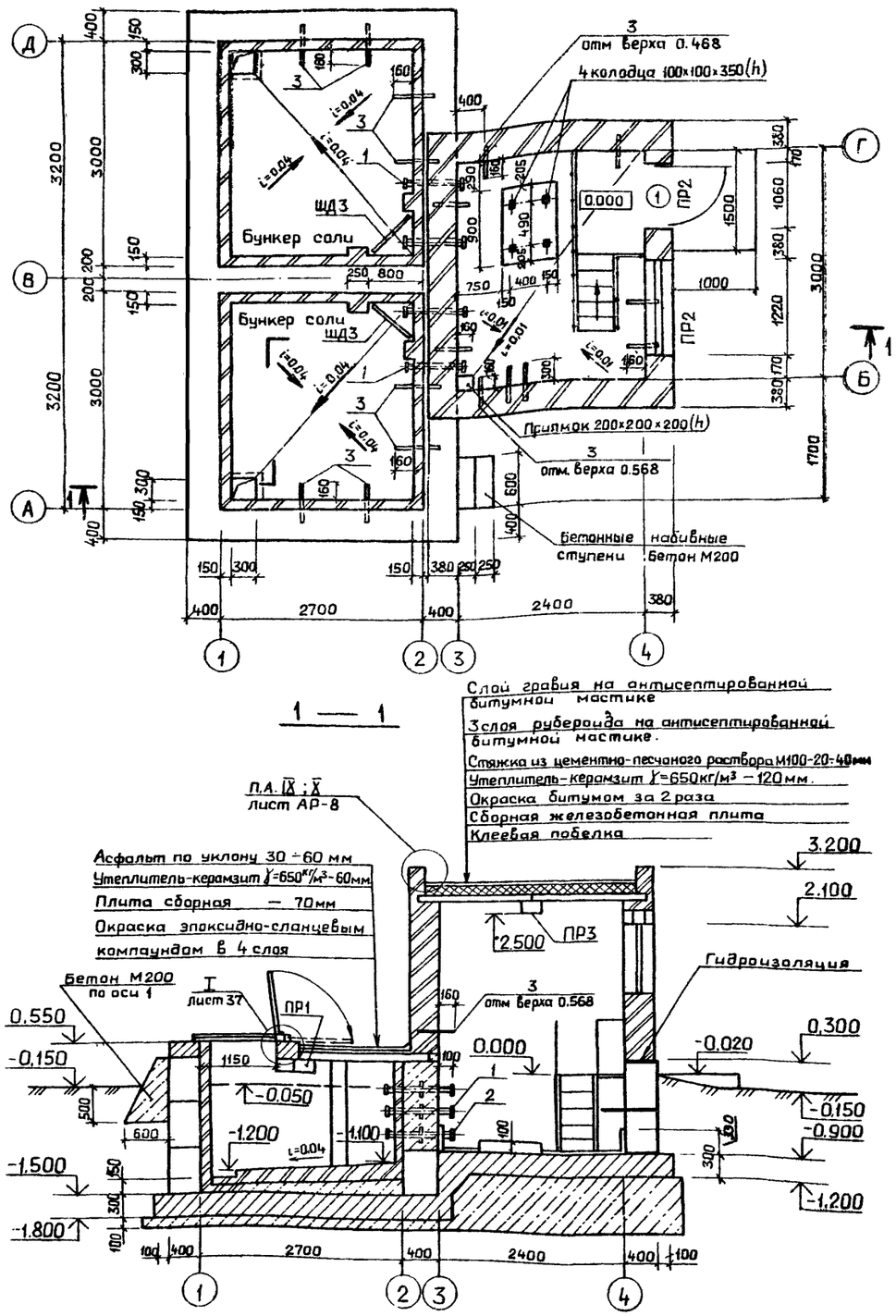

1 — 1

Фасад 1—4

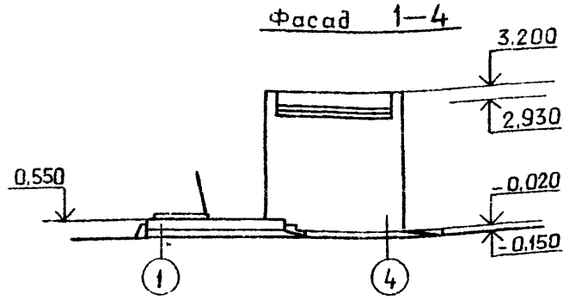

Фасад Б-Г

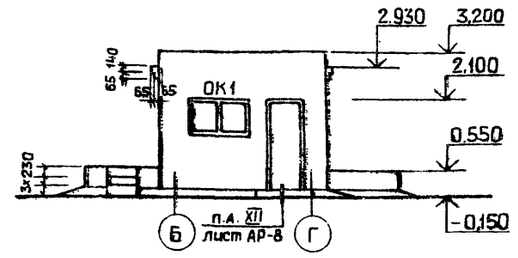

Схема заполнения оконного проема

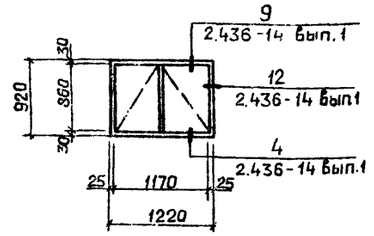

Ведомость перемычек

Марка поз.	Схема сечения
ПР1	1ПР20-36.25.22У; 0.080; 510
ПР2	1ПР38-15.12.22У; 2.100; 380
ПР3	1ПР20-36.25.22У; 2.500; 250

Ведомость проемов дверей

Марка поз.	Размер проема в кладке, мм
1	1060 × 2100

Спецификация элементов заполнения проемов

Марка, поз.	Обозначение	Наименование	Кол.	Масса ед. кг	Примечание
1	ГОСТ 17324-71	Дверной блок Д75-П	1		
ОК1	ГОСТ 12506-81	Окно СВД 9-12	1		

1. Общие указания см. лист 1.
2. За отм. 0,000 принята отметка пола металлической площадки у входа, соответствующая абсолютной отметке —
3. Вокруг здания устраивается асфальтовая отмостка толщиной 30мм, шириной 750мм на плотно утрамбованном щебеночном основании. Отметка низа отмостки −0.150.
4. Стены надземной части выполнить из силикатного кирпича М75 ГОСТ 379-79 на растворе М25. Кладку с наружной стороны выполнить с расшивкой швов, с внутренней стороны — с подрезкой швов с последующей затиркой и побелкой клеевой краской за 2 раза
5. При кладке стен в откосах дверного и оконного проема для крепления коробок заложить деревянные антисептированные пробки не менее 2 х с каждой стороны.
6. Гидроизоляция стен на отм. 0.300 из цементно-песчаного раствора состава 1:2 толщиной 30мм.
7. Откосы дверного и оконного проема оштукатурить и побелить.
8. Деревянные изделия окрасить по огрунтованной поверхности масляной краской за 2 раза.
9. Все металлические изделия окрасить эмалью ХВ-785 по грунту ХС-010 общей толщиной слоя — 130мкм.
10. Перемычку ПР1 окрасить эпоксидно-сланцевым компаундам в 4 слоя.

Согласовано
Нач. отд КЖ-1 Лепендин

Взам. инв. №

Подп. и дата

Инв. № подл.

Привязан

Инв. №

ГИП	Гусева	
Нач. отд	Марунов	
Н. контр.	Погорельский	
Гл. спец.	Марков	
Ст. инж.	Сенягина	

ТП 903-1-220.86 -КЖ

Полносборная котельная с 4 котлами ДЕ-16-14ГМ для сельского строительства. Топливо-газ, резерв-мазут

Стадия	Лист	Листов
РП	36	

Бункер мокрого хранения соли. План. Разрез. Фасады.

Госстрой СССР ГПИ Горьковский САНТЕХПРОЕКТ

Копировал. Ганкова

21059-07 50

Альбом V

План кровли

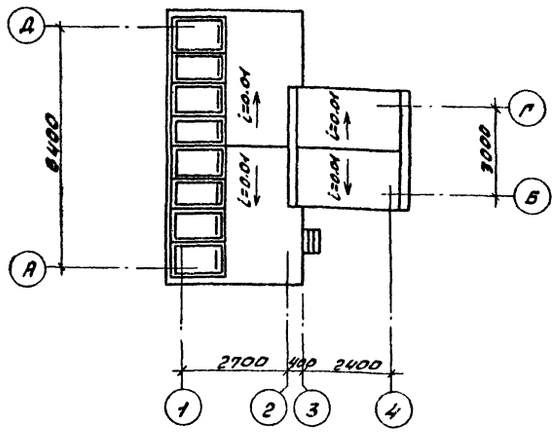

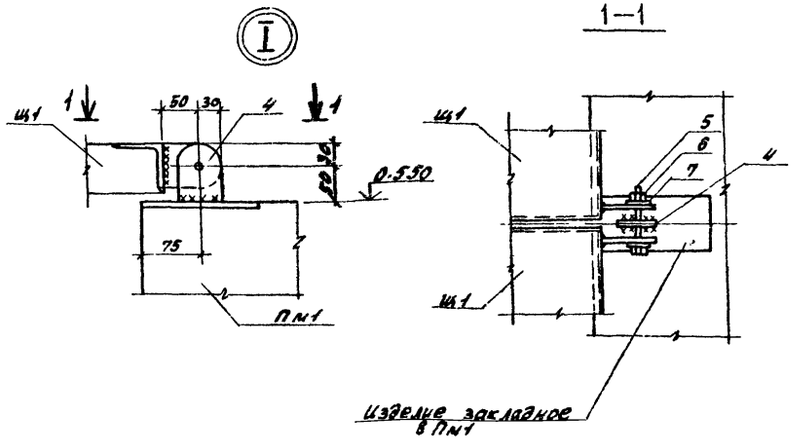

Условия эксплуатации

Среда: раствор поваренной соли 26%
Температура 40°С.

Технические требования

1. Приемку и подготовку поверхности под антикоррозионную защиту, выполнение химзащитных работ, контроль качества покрытия производить согласно требованиям СНиП III-23-76 „Защита строительных конструкций и сооружений от коррозии".
2. Перед производством работ по защите от коррозии и до устройства наружной гидроизоляции бункер соли должен быть испытан на герметичность наливом воды до отм. -0,050 на 72 часа. Резервуар считается пригодным под защитные покрытия при отсутствии в нем течей и мокрых пятен на наружной поверхности.
3. Перед укладкой керамической плитки на поверхности фундаментных блоков выполнить насечку.

Узлы противокоррозионной защиты

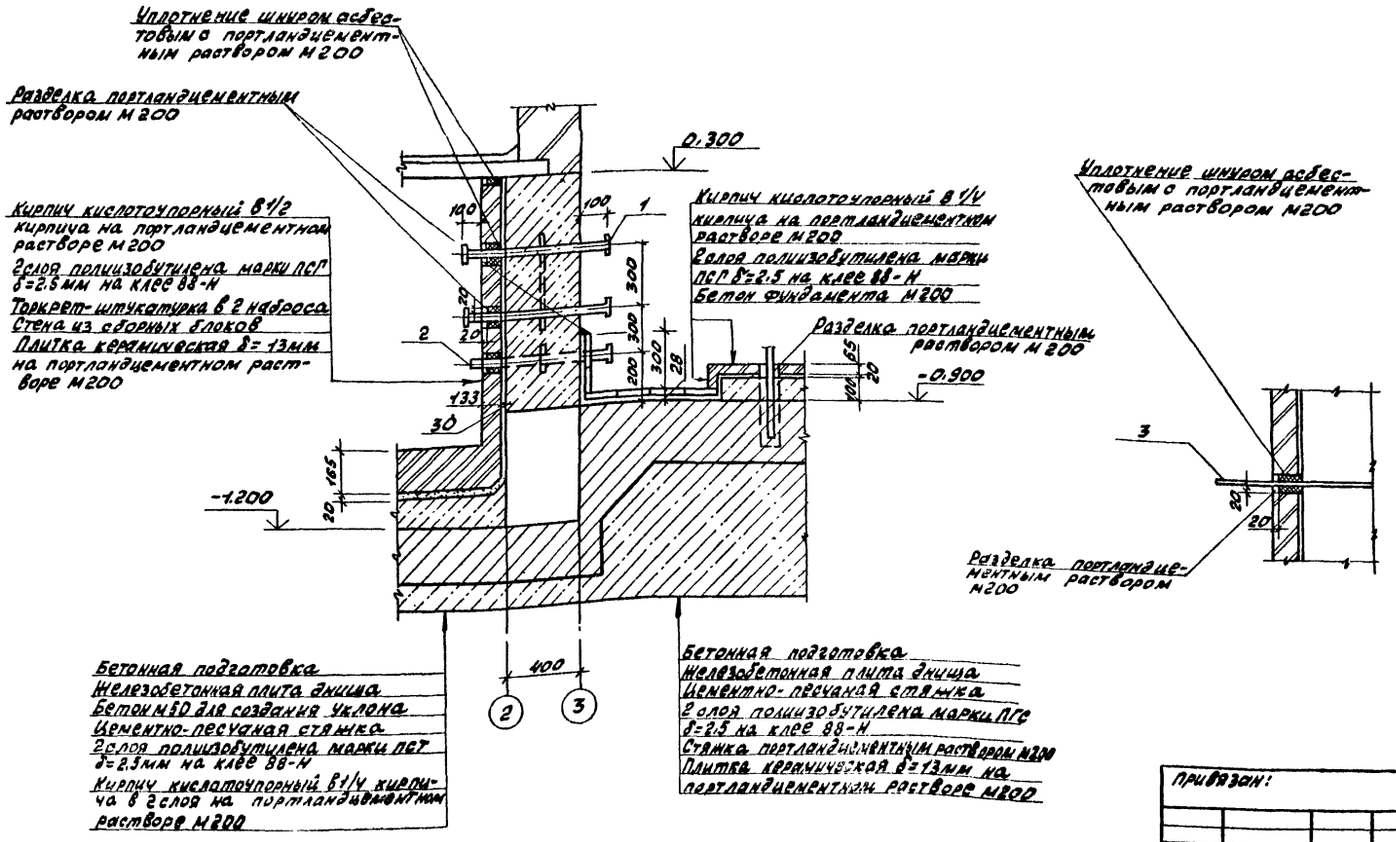

Привязан:				ТП 903-1-220.86 - КЖ	
				Полносборная котельная с 4 котлами ДЕ-16-14 ГМ для сельского строительства. Топливо-газ, резерв-мазут	
	ГИП	Гусева		Стадия	Лист	Листов
	Нач. отд	Морунов		РП	37	
	Н. контр	Погорельский		Бункер мокрого хранения соли. План покрытия. Противокоррозийная защита. Узлы.	Госстрой СССР ГПИ Горьковский САНТЕХПРОЕКТ	
Инв. №	Гл. спец	Марков				
	Ст. инж.	Семягина				

Копировала: Красовская

21057-07 51

Альбом I

Схемы расположения стеновых блоков

по оси 1

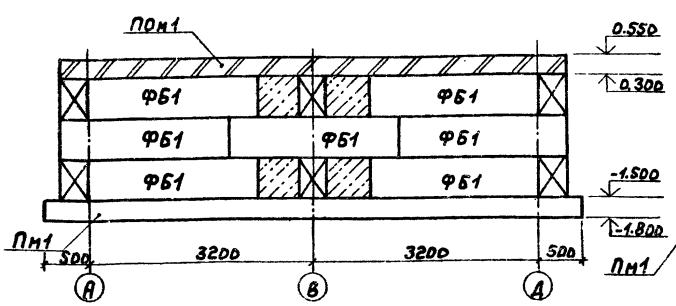

по оси 2

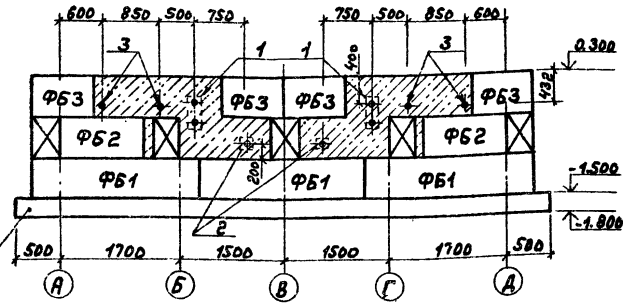

по оси 4

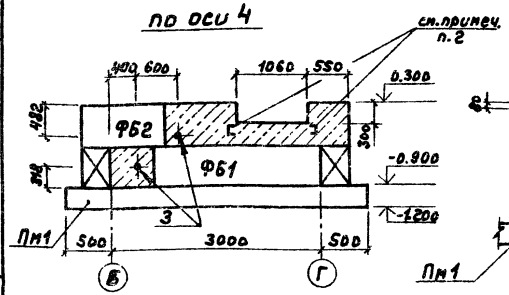

по оси Б

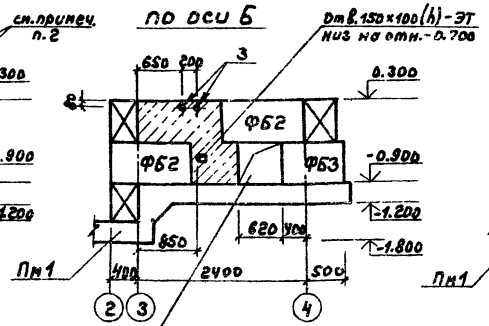

После прокладки труб отверстие заделать бетоном М 200

по оси Г

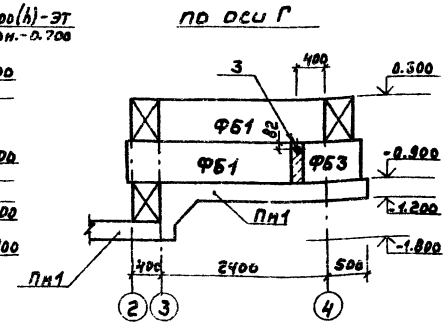

по осям А; В и Д

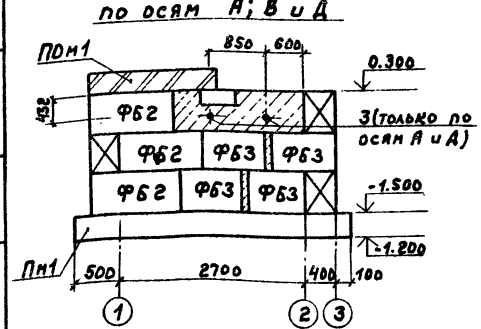

Схема расположения элементов покрытия

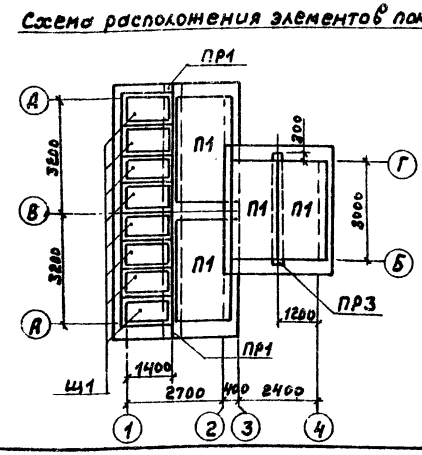

Спецификация к схемам расположения элементов бункера

Марка, поз.	Обозначение	Наименование	Кол.	Масса ед, кг	Примечание
		Блоки стен подвалов			
ФБ1	ГОСТ 13579-78	ФБС 24.4.6-Т	13	1300.0	
ФБ2	ГОСТ 13579-78	ФБС 12.4.6-Т	14	640.0	
ФБ3	ГОСТ 13579-78	ФБС 9.4.6-Т	18	470.0	
П1	3.006-1-2/82.1-2.20-22	Плита покрытия П10-6	4	770.0	
		Перемычки			
ПР1;ПР3	1.138-10 Вып. 4	1ПР20-36.25.22У	5	500.0	
ПР2	1.138-10 Вып.1	1ПР38-15.12.22У	2	100.0	
ПМ1	ТП 903-1- -КЖ л.39	Плита монолитная ПМ1	1		
ПОМ1	ТП 903-1- -КЖ л.39	Пояс монолитный ПОМ1	1		
Щ1	ТП 903-1- -КЖИ-7.028	Щит покрытия Щ1	8	63.0	
ЩД1	ТП 903-1- -КЖИ-7.030	Щит деревянный ЩД3	2		
		Изделия закладные			
1	ТП 903-1- -КЖИ-10.0700	МН9	2	21.4	
2	-10.0800	МН10	2	7.32	
3	-10.0900	МН11	17	2.65	
4	-11.0300	Изделие соединительное МС3	9	0.33	
		Стандартные изделия			
5	ГОСТ 7798-70*	Болт М16-8g×90.36.8сп3кп3.016	9		
6	ГОСТ 5915-70*	Гайка М16-7Н.48сп3кп3.016	9		
7	ГОСТ 11371-78*	Шайба 16.02.8сп3кп3.016	18		

1. Общие указания см. лист 1.
2. Кладку стеновых блоков производить на цементном растворе М50, при этом заложить все закладные изделия, замаркированные на данном листе и металлические балки площадки по листам марки КМ.
3. Особое внимание обратить на тщательную заделку швов между блоками бункера.
4. Наружные поверхности стеновых блоков, соприкасающиеся с грунтом, обмазать горячим битумом за 2 раза по огрунтовке.
5. Заделки между стеновыми блоками выполнить из бетона М 200.

Согласовано:
Нач. отд. КУ-1 Ленгипроцемент Латунцев
Нач. отд. ЭТ Ястребов

Инв.№ подл. | Подп. и дата | Взам. инв.№ | Нач. отд. | Инв.№

Привязан:

Инв.№

ГИП	Гусева		
Нач.отд.	Корунов		
Н.контр.	Погорельский		
Гл.спец.	Марков		
Ст.инж.	Семягина		

ТП 903-1-220.86 -КЖ

Полносборная котельная с 4 котлами ДЕ-16-14ГМ для сельского строительства. Топливо-газ, резерв-мазут

Стадия	Лист	Листов
РП	38	

Бункер емкого хранения соли. Схемы расположения стеновых блоков и элементов покрытия

Госстрой СССР ГПИ Горьковский Сантехпроект

Копир. 21057-07 52

Альбом V

Схема расположения верхних сеток в Пм1

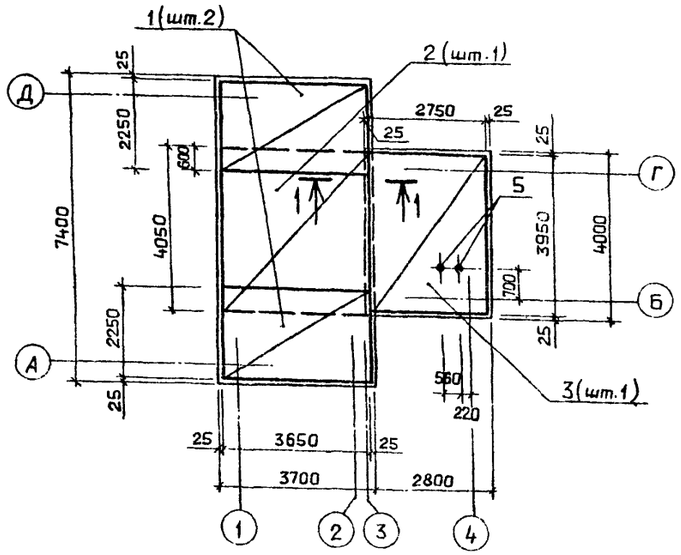

Схема расположения нижних сеток в Пм1

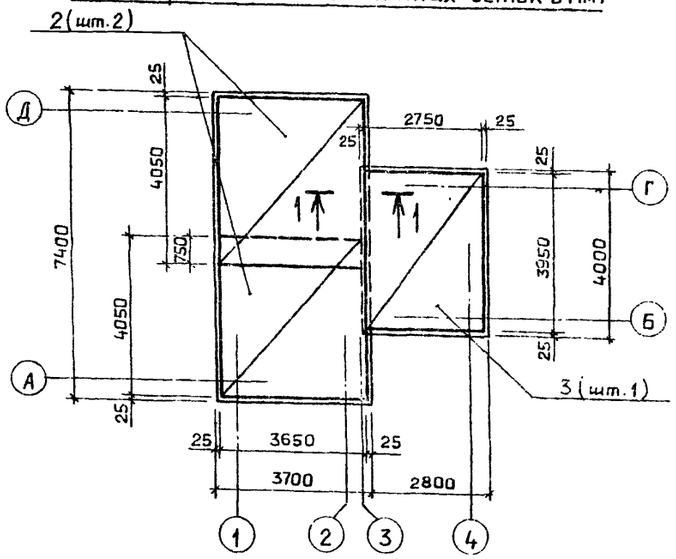

Схема расположения каркасов в Пм1

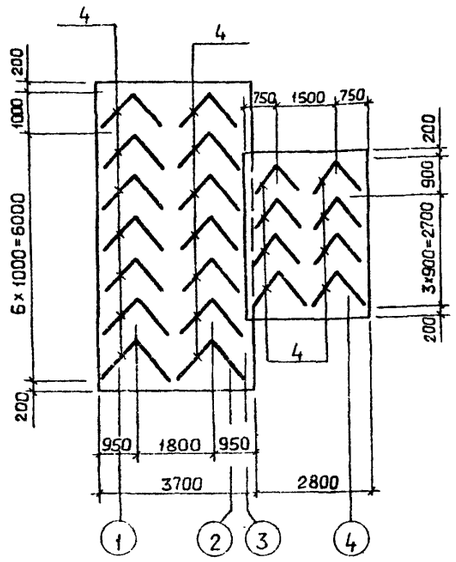

Пояс ПОм1

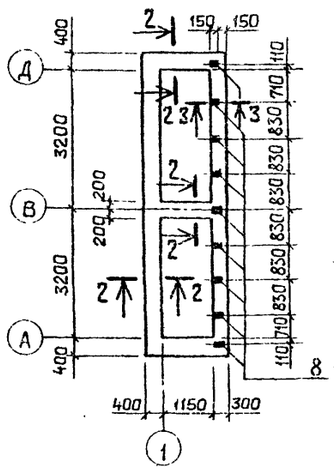

2 – 2

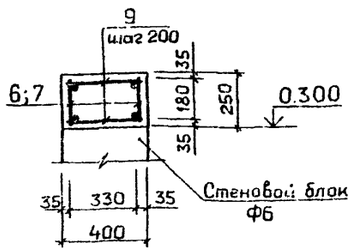

3 – 3

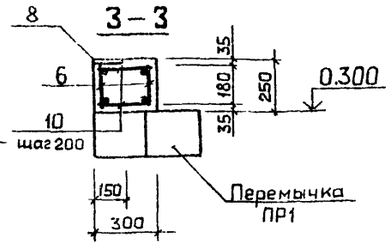

Спецификация монолитных железобетонных конструкций

Формат	Зона	Поз.	Обозначение	Наименование	Кол.	Примечание
				Плита монолитная Пм1		
				Сборочные единицы		
				Сетки арматурные по		
				ГОСТ 23279-78		
		1		$C\frac{12A\,III-200}{12A\,III-200}$ 2250×3650 $\frac{25}{25}$	2	
		2		$C\frac{12A\,III-200}{12A\,III-200}$ 3650×4050 $\frac{25}{25}$	3	
		3		$C\frac{12A\,III-200}{12A\,III-200}$ 2750×3950 $\frac{75}{75}$	2	
		4	ТП903-1-220.86 -КЖИ-8,0300	Каркас плоский КР1	22	
		5	ГОСТ 24379.1-80	Болт 1.1 М12×300 ВСт3пс2	2	
				Материалы		
				Бетон марки 200	116	м³
				Пояс монолитный ПОм1		
				Сборочные единицы		
		6	ТП903-1-220.86 -КЖИ-8,0400	Каркас плоский КР4	8	
		7	-01	Каркас плоский КР5	6	
		8	3.400-6/76	Изделие закладное МИ1-11	9	
				Детали		
		9		А-I-6-ГОСТ5781-82* ℓ=350	144	
		10		ℓ=250	36	
				Материалы		
				Бетон марки 200	1,68	м³

1. Общие указания см на листе КЖ-1

Ведомость расхода стали на элемент, кг

Марка элемента	Изделия арматурные						Изделия закладные								Общий расход
	Арматура класса					Всего	Арматура класса				Прокат марки			Всего	
	А-I			А-III			А-III		Болты		ВСт3 кп2				
	ГОСТ 5781-82*			ГОСТ5781-82*			ГОСТ5781-82*		ГОСТ24379.1-80		ГОСТ 103-76*				
	Ф6	Ф8	Итого	Ф12	Итого		Ф8	Итого	Ф12	Итого	-δ=8		Итого		
Пм1	10.6	50.0	60,6	760.0	760.0	820.6			0.7	0.7				0,7	821.3
ПОм1	29.5	30.6	60.1			60.1	1.8	1.8			5,4		5,4	7.2	67.3

1 – 1

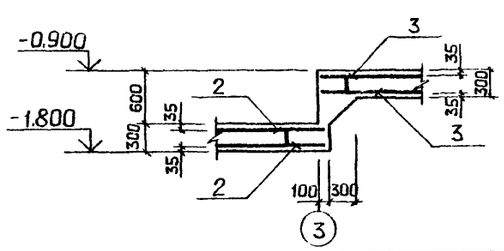

Привязан			
Инв №			

ГИП	Гусева	
Нач отд	Марунов	
Н контр.	Погорельский	
Гл спец	Марков	
Ст инж	Сенягина	

ТП 903-1-220.86 -КЖ

Полносборная котельная с 4 котлами ДЕ-16-14ГМ для сельского строительства. Топливо-газ, резерв-мазут

Стадия	Лист	Листов
РП	39	

Бункер макрого хранения соли. Плита ПМ1. Пояс ПОм1.

ГОССТРОЙ СССР ГПИ ГОРЬКОВСКИЙ САНТЕХПРОЕКТ

Копировал: Ганкова

21057-07 53

Инв.№подл | Подп. и дата | Взам. инв.№

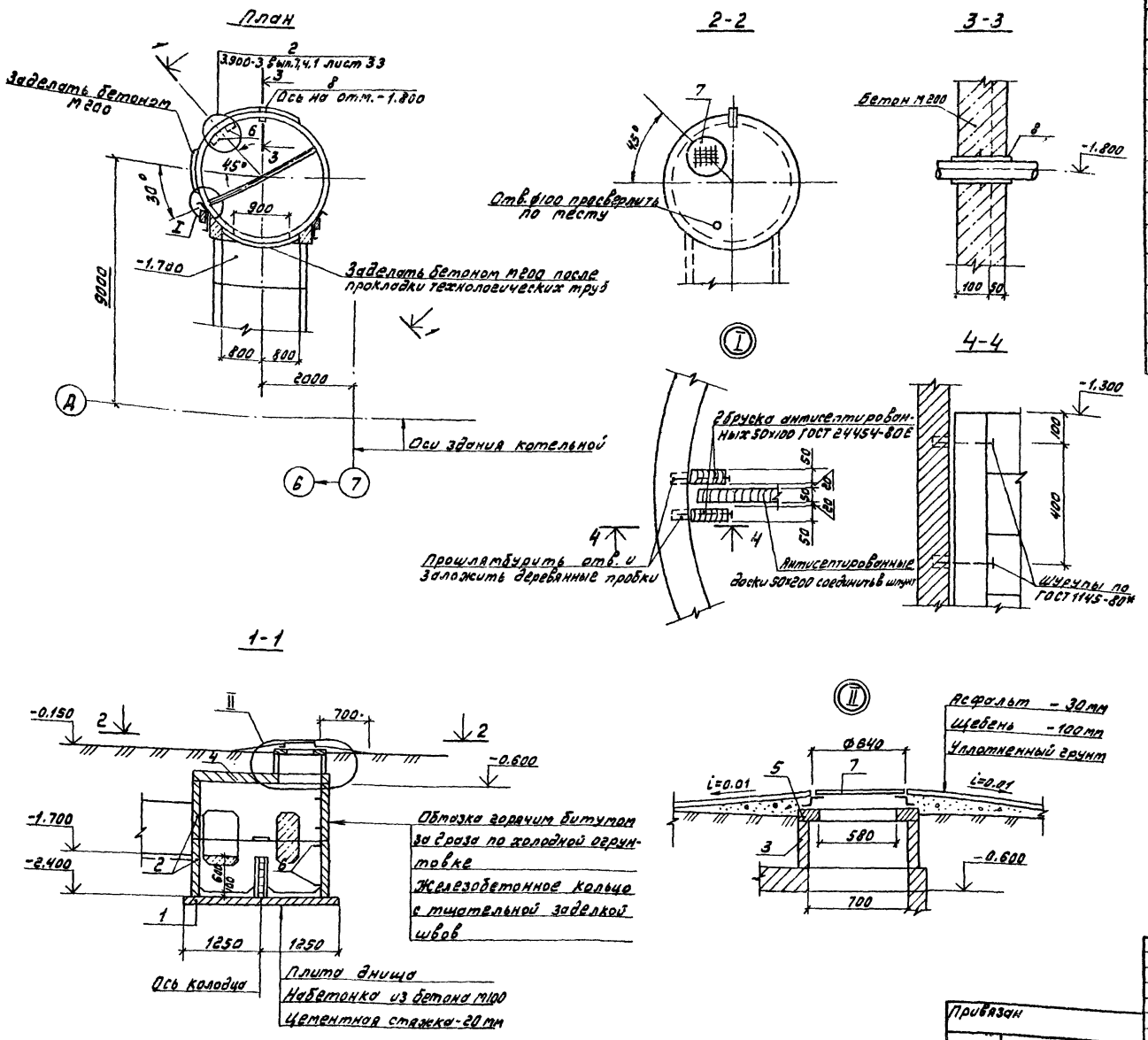

Спецификация продувочного колодца

Марка, поз.	Обозначение	Наименование	Кол.	Масса ед, кг	Примечание
1	3.900-3 вып.7, ч.1	Плита днища КЦД-20	1	1470	
2	3.900-3 вып.7, ч.1	Кольцо стеновое КЦ-20-9а	2	1120	
3	3.900-3 вып.7, ч.1	Кольцо горловины КЦ-10-3	1	200	
4	3.900-3 вып.7, ч.1	Плита покрытия КЦП1-20-1	1	1300	
5	3.900-3 вып.7, ч.1	Кольцо опорное КЦ01	1	50	
6	3.900-3 вып.7, ч.2	Изделие закладное МН1	6		
7	ГОСТ 3634-79	Люк чугунный „Л"	1	65	
8	5.900-2	Сальник d_y=250 $l_к$=200	1	20.3	
		Материалы:			
		Бетон М 200	-	0,2	$м^3$

1. За относительную отметку 0,000 принята отметка чистого пола котельной.
2. В месте установки сальника поз.8 просверлить отверстие ф350 мм. Установку сальника выполнить в соответствии с указаниями серии 5.900-2.
3. Сборные железобетонные элементы устанавливать на раствор М50.

Согласовано: Нач. отд. Ку-1 Лепендин

Инв. № подл. | Подпись и дата | Взам. инв. №

Привязан

Инв. №

ГИП	Гусева	
Нач. отд.	Морунов	
Н. контр.	Лагарельский	
Гл. спец.	Марков	
Вед. инж.	Курникова	

ТП 903-1-220.86 -КЖ

Полносборная котельная с 4 котлами ДЕ-16-14ГМ для сельского строительства. Топливо-газ, резерв-мазут.

Стадия	Лист	Листов
РП	40	

Продувочный колодец

Госстрой СССР ГПИ Горьковский Сантехпроект

21057-07 54

Альбом V

Схемы расположения стеновых панелей

по оси А

Фрагменты:

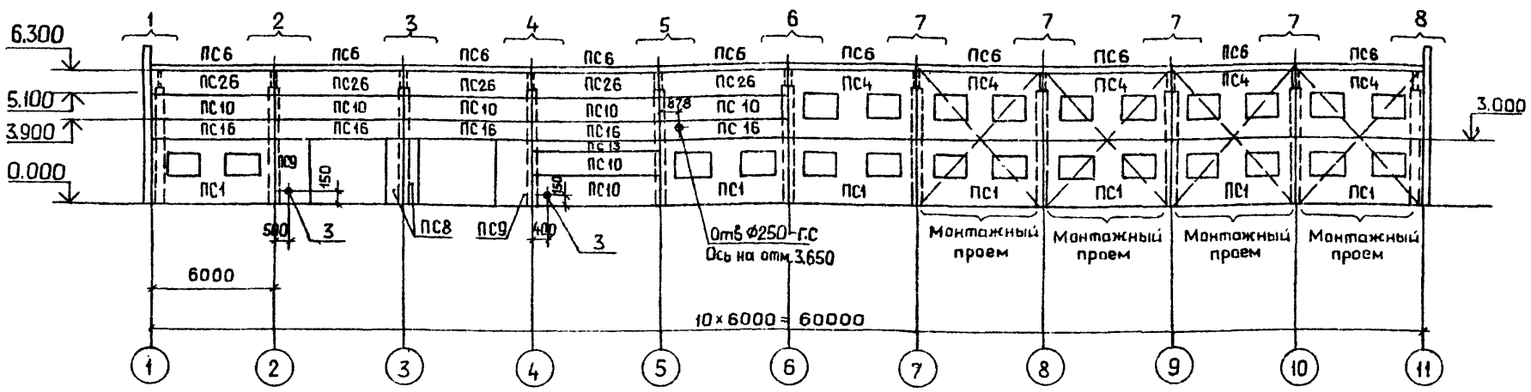

по оси Д

Фрагменты:

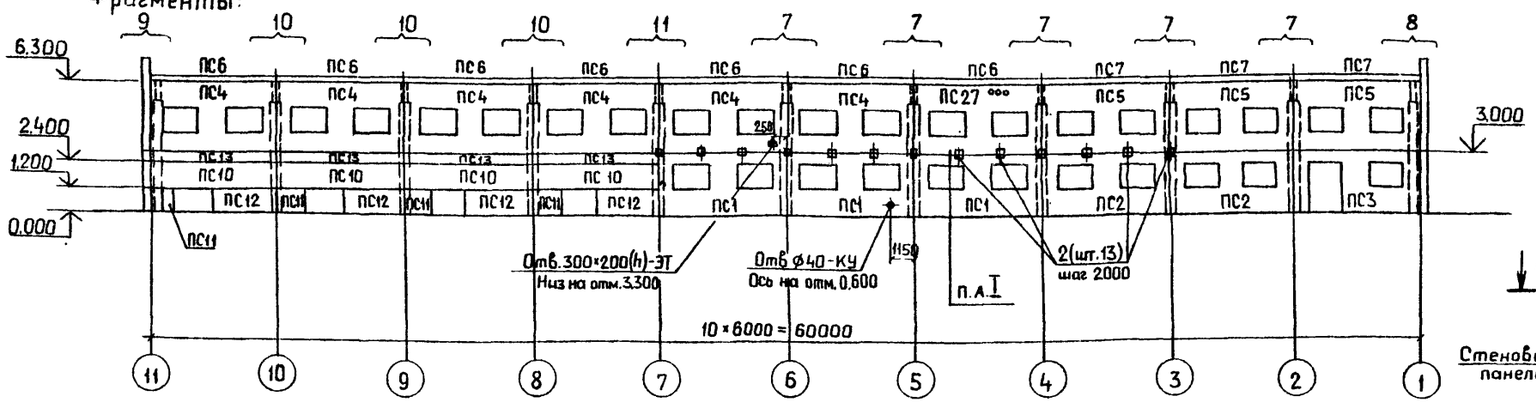

по оси 1

Фрагменты:

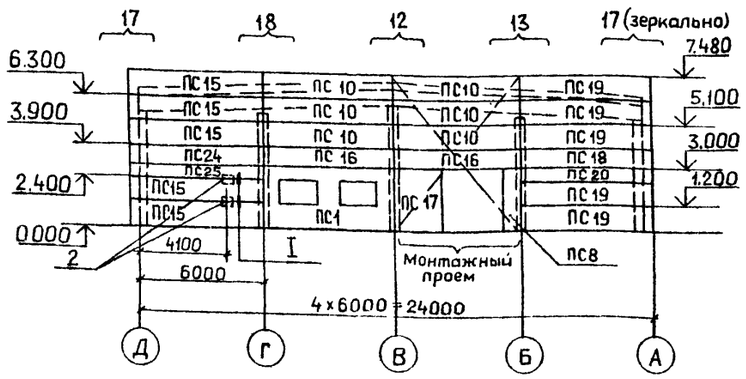

по оси 11

Фрагменты:

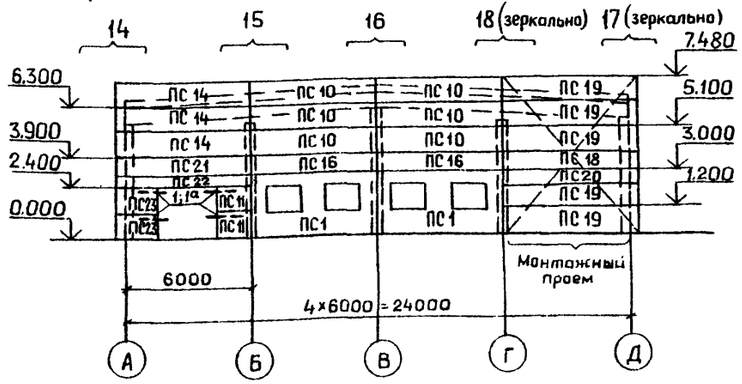

1. Заполнение швов между панелями должно осуществляться цементным раствором марки 100 и герметизирующей мастикой УМС-50 в соответствии с СН 420-71 „Указания по герметизации стыков при монтаже строительных конструкций".
2. Соединительные изделия должны быть защищены от коррозии цинковым покрытием толщиной 60 мкм в соответствии со СН и П III-23-76„ Защита строительных конструкций и сооружений от коррозии".
3. Металлические покрытия, поврежденные при сварке в процессе монтажа конструкций, должны восстанавливаться методом металлизации".
4. Соединение карнизных панелей ПС6; ПС7 с подкарнизными стеновыми панелями ПС4, ПС5, ПС26 следует производить до их монтажа по узлам „А" и „Б" серии 1.030.1-1 вып.0-3 стр. 47.
5. Фрагменты и спецификации к стеновым панелям см. на листах 42÷44.
6. Отверстия 250×250 и менее высверлить в панели по месту.
7. Трубу (поз.3) установить в панели по узлу XI на листе АР-8.

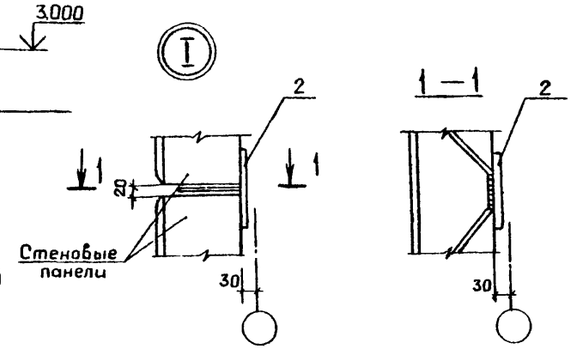

Согласовано:
Нач. отд. КУ-1 Лепендин
Нач. отд. ЭТ Латынцев

Инв. № подл. | Подп. и дата | Взам. инв. №

Привязан

Инв. №

ТП 903-1-220.86 -КЖ			
Полносборная котельная с 4 котлами ДЕ-16-14ГМ для сельского строительства Топливо-газ, резерв-мазут			
	Стадия	Лист	Листов
	РП	41	
ГИП Гусева	Схемы расположения стеновых панелей	ГОССТРОЙ СССР ГПИ ГОРЬКОВСКИЙ САНТЕХПРОЕКТ	
Нач. отд. Марунов			
Н. контр. Погорельский			
Гл. спец. Маркав			
Ст. инж. Сенягина	Вариант по сериям 1.832.1-9 и 1.832.1-10.		

Копировал: Ганкова

21057-07 55

Альбом V

Фрагмент 1

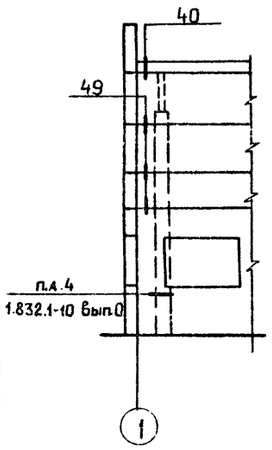

Фрагмент 2

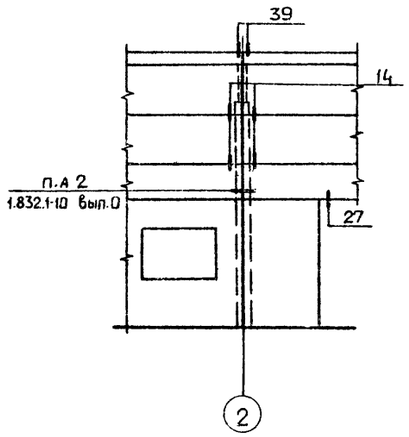

Фрагмент 3

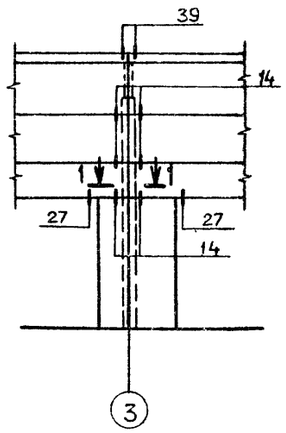

Фрагмент 4

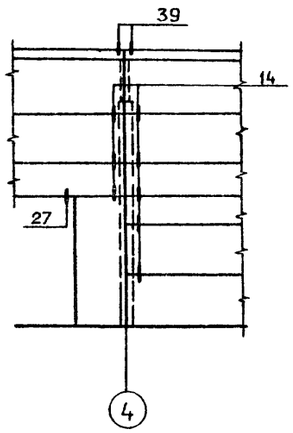

Фрагмент 5

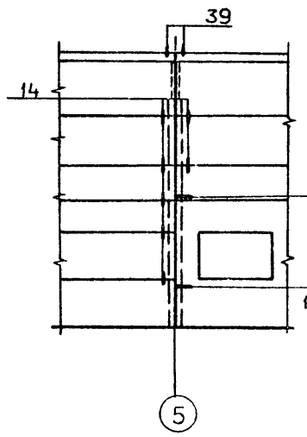

Фрагмент 6

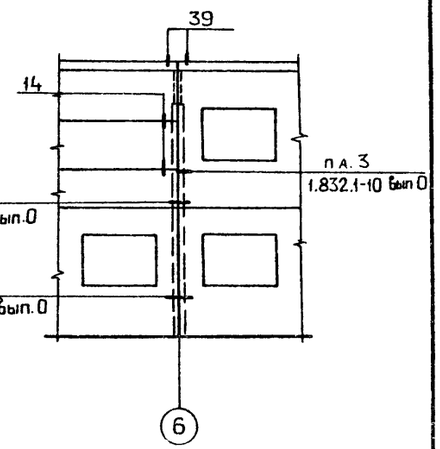

Фрагмент 7

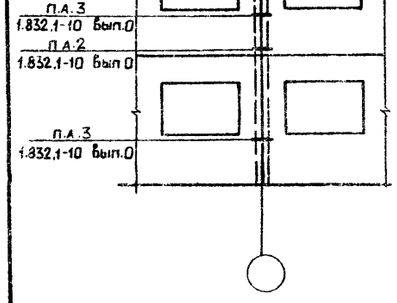

Фрагмент 8

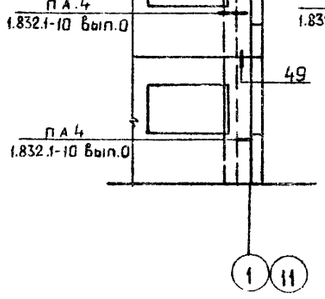

Фрагмент 9

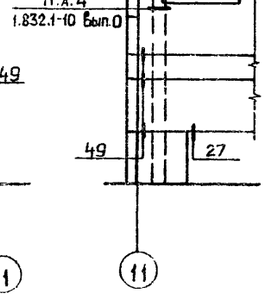

Фрагмент 10

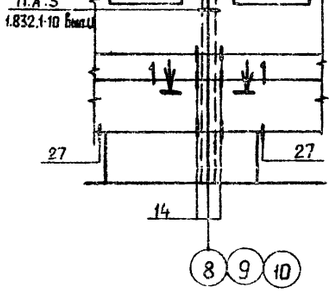

Фрагмент 11

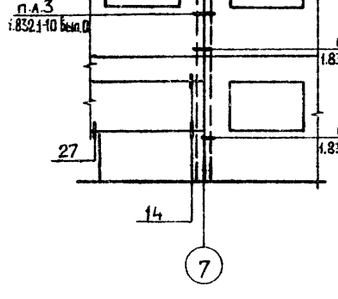

Фрагмент 12

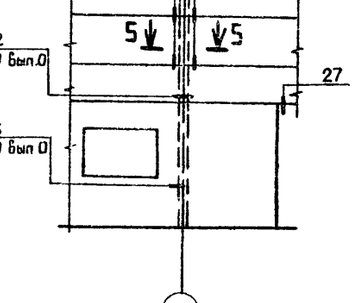

Фрагмент 13

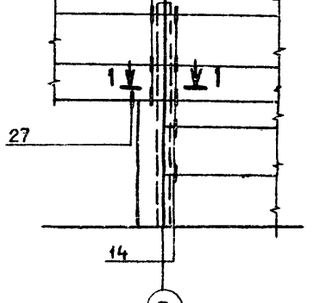

Фрагмент 14

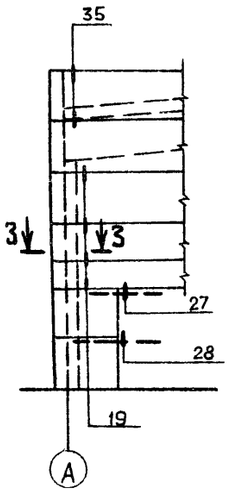

Фрагмент 15

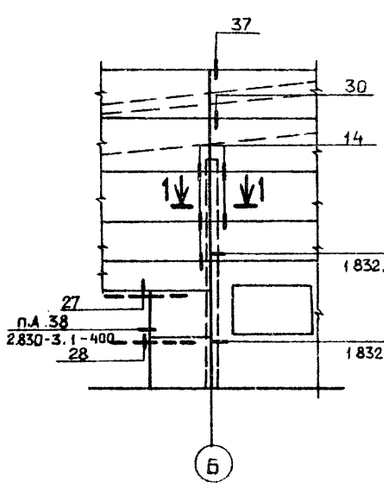

Фрагмент 16

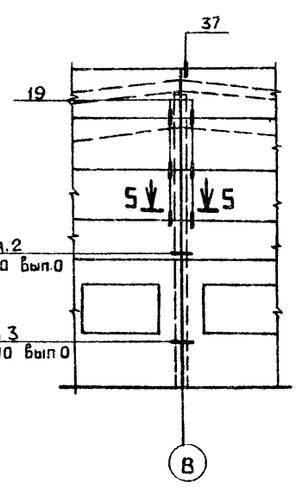

Фрагмент 17

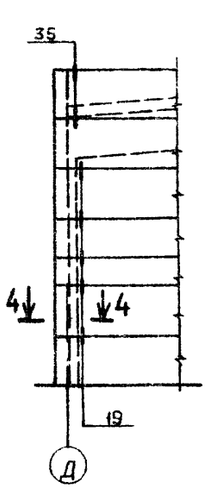

Фрагмент 18

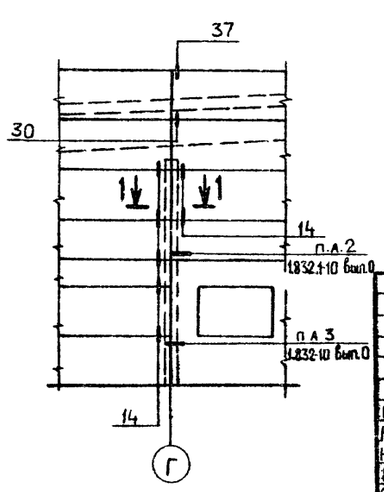

1. Сечения 1-1; 3-3 и 5-5 см. серию 1.030.1-1 вып. 0-3.
2. Узлы выполнены по серии 1.030.1-1 вып. 3-3, кроме оговоренных.

Привязан

Инв. №

Взам. инв. №

Подп. и дата

Инв. № подл.

ТП 903-1-220.86 -КЖ				
Полносборная котельная с 4 котлами ДЕ-16-14ГМ для сельского строительства. Топливо-газ, резерв-мазут				
			Стадия	Лист	Листов
			РП	42	
ГИП	Гусева			
Нач.отд	Морунов			
Н.контр	Погорельский			
Гл.спец.	Маркав			
Ст.инж.	Семягина			
Схемы расположения стеновых панелей. Фрагменты. Вариант по сериям 1.832.1-9 и 1.832.1-10			ГОССТРОЙ СССР ГПИ ГОРЬКОВСКИЙ САНТЕХПРОЕКТ	

Копировал: Ганкова

21059-07 56

Альбом V

Марка поз.	Обозначение	Наименование	Кол.	Масса ед. кг	Примечание
		для $t_{нв}=-20°$			
		Стеновые панели			
ПС1	1.832.1-10.1.1.0.0.0.0-33	1ПСД 6.30.20-ПП-С	13	4400	
ПС2	-41	1ПСД 6.30.30-ПП-С	2	6100	
ПС3	1.832.1-10.1.2.0.0.0.0-25	2ПСД 6.30.30-ПП-С	1	5800	
ПС4	ТП903-1-*220.86*-КЖИ-4.1300	1ПСД 6.33.20-ПП-С-1	11	4900	
ПС5	-02	1ПСД 6.33.30-ПП-С-1	3	6900	
ПС6	1.030.1-1.2-16.000	ПК60.6,5-А	17	1200	
ПС7	-02	ПК60.7,5-А	3	1400	
ПС8	ТП903-1-*220.86*-КЖИ-4.1200	ПСД 6.30.20-П-1	3	550	
ПС9	-4.0800	ПСД 18.30.20-П-1	2	1700	
ПС10	-4.0100	ПСД 60.12.20-П-1	23	2300	
ПС11	-4.0400	ПСД 12.12.20-П-1	6	440	
ПС12	-4.0700	ПСД 30.12.20-П-1	4	1100	
ПС13	1.832.1-9.1.0010000	ПСД 60.6.20-П	5	1100	
ПС14	1.832.1-9.1.0020000-04	ПСД 60.12.20-П-У	3	2300	
ПС15	-20	ПСД 60.12.30-П-У	5	3300	
ПС16	ТП903-1-*220.86*-КЖИ-4.0300	ПСД 60.9.20-П-1	9	1700	
ПС17	-4.1100	ПСД 24.30.20-П-1	1	2300	
ПС18	1.832.1-9.1.0020000-03	ПСД 60.9.20-П-УП	2	1700	
ПС19	-05	ПСД 60.12.20-П-УП	10	2300	
ПС20	-01	ПСД 60.6.20-П-УП	2	1100	
ПС21	-02	ПСД 60.9.20-П-У	1	1700	
ПС22	ТП903-1-*220.86*-КЖИ-4.0900	ПСД 60.6.20-П-У-1	1	1100	
ПС23	-4.1000	ПСД 15.12.20-П-У-1	2	640	
ПС24	1.832.1-9.1.0020000-18	ПСД 60.9.30-П-У	1	2500	
ПС26	-16	ПСД 60.6.30-П-У	1	1600	
ПС26	ТП903-1-*220.86*-КЖИ-4.0600	ПСД 60.12.20-П-2	5	2300	
ПС27	-4.1400	1ПСД 6.33.20-ПП-С-2	1	4900	
		Изделия соединительные			
	1.030.1-1.4-1-120	Т3	101	0,4	
	1.030.1-1.4-1-130	Т5	8	0,4	
	1.030.1-1.4-1-140	Т8	36	0,5	

Марка поз.	Обозначение	Наименование	Кол	Масса ед. кг	Примечание
	1.030.1-1.4-1-150	Т9	4	0,4	
	-01	Т10	36	1.3	
		Лист Б 6×60 ГОСТ 19903-74* ℓ=250 ВСт3 ГОСТ 14637-79*	4	0.8	
		Лист Б 8×80 ГОСТ 19903-74* ℓ=140 ВСт3 ГОСТ 14637-79*	13	0.8	
		Лист Б 8×140 ГОСТ 19903-74* ℓ=140 ВСт3 ГОСТ 14637-79*	2	1.3	
	1.832.1-10.0.1.00	МС-1	34	0,37	
	-01	МС-2	55	0,37	
	-02	МС-3	4	0,46	
	1.030.1-1.0-3-2401	А1	40	0,7	
	-2402	А2	34	1,2	
	-2403	А3	60	0.4	
	-2404	А4	6	1,5	
1	2.830-3.2-0.700-04	МС5-П	2	0.8	
1а	-05	МС5-А	2	0.8	
2	ТП903-1-*220.86*-КЖИ-11.0400	МС4	15	2.16	
3	ГОСТ 1839-80	Труба асбестоцементная БНТ 100 ℓ=400	2	30.0	
		для $t_{нв}=-30°$			
		Стеновые панели			
ПС 1	1832.1-10.1.1.0.0.0.0-37	1ПСД6.30.25-ПП-С	13	5200	
ПС 2	-45	1ПСД6.30.40-ПП-С	2	7800	
ПС 3	1.832.1-10.1.2.0.0.0-29	2ПСД6.30.40-ПП-С	1	7400	
ПС 4	ТП903-1-*220.86*-КЖИ-4.1300-01	1ПСД 6.33.25-ПП-С-1	11	5900	
ПС 5	-03	1ПСД6.33.40-ПП-С-1	3	8800	
ПС 6	1.030.1-1.2-16.000-01	ПК60.7-А	17	1.300	
ПС 7	-03	ПК60.8-А	3	1500	
ПС 8	ТП903-1-*220.86*-КЖИ-4.1200-01	ПСД 6.30.25-П-1	3	660	

Марка поз.	Обозначение	Наименование	Кол.	Масса ед кг	Примечание
ПС9	ТП903-1-*220.86*-КЖИ-4.0800-01	ПСД 18.30.25-П-1	2	2000	
ПС10	-4.0100-01	ПСД 60.12.25-П-1	23	2700	
ПС11	-4.0400-01	ПСД 12.12.25-П-1	6	530	
ПС12	-4.0700-01	ПСД.30.12.25-П-1	4	1300	
ПС13	1.832.1-9.1.0010000-04	ПСД 60.6.25-П	5	1400	
ПС14	1.832-1-9.1.0020000-12	ПСД 60.12.25-П-У	3	2800	
ПС15	-28	ПСД 60.12.40-П-У	5	4300	
ПС16	ТП903-1-*220.86*-КЖИ-4.0300-01	ПСД 60.9.25-П-1	9	2000	
ПС17	-4.1100-01	ПСД 24.30.25-П-1	1	2700	
ПС18	1.832.1-9.1.0020000-11	ПСД 60.9.25-П-УП	2	2000	
ПС19	-13	ПСД 60.12.25-П-УП	10	2800	
ПС20	-09	ПСД 60.6.25-П-УП	2	1400	
ПС21	-10	ПСД 60.9.25-П-У	1	2100	
ПС22	ТП903-1-*220.86*-КЖИ-4.0900-01	ПСД 60 6.25-П-У-1	1	1400	
ПС23	-41000-01	ПСД 15.12.25-П-У-1	2	790	
ПС24	1.832.1-9.1.0020000-26	ПСД 60.9.40-У	1	3200	
ПС25	-24	ПСД 60 6.40-У	1	2150	
ПС26	ТП903-1-*220.86*-КЖИ-4.0600-01	ПСД 60.12.25-П-2	5	2700	
ПС27	-41400-01	1ПСД 6.33.25-ПП-С-1	1	5900	

Взам. инв. №

Подп. и дата

Инв. № подл.

Привязан

Инв. №

ГИП	Гусева	
Нач. отд	Марунов	
Н. контр	Погорельский	
Гл. спец.	Марков	
Ст. инж.	Сенягина	
Инженер	Крывдина	

ТП 903-1-*220.86* -КЖ

Полносборная котельная с 4 котлами ДЕ-16-14ГМ для сельского строительства. Топливо-газ, резерв-мазут.

Стадия	Лист	Листов
РП	43	

Спецификация к схемам расположения стеновых панелей (начало). Вариант по сериям 1.832.1-9; 1.832.1-10.

Госстрой СССР ГПИ Горьковский САНТЕХПРОЕКТ

Копировал Ганкова

21057-07 57

Альбом V

Марка поз.	Обозначение	Наименование	Кол.	Масса ед.,кг	Примечание
		Изделия соединительные			
	1.030.1-1.4-1-120	Т3	101	0.4	
	1.030.1-1.4-1-130	Т5	8	0.4	
	1.030.1-1.4-1-140	Т8	36	0,5	
	1.030.1-1.4-1-150	Т9	4	0.4	
	-01	Т10	36	1.3	
		Лист Б 6×60 ГОСТ 19903-74* / ВСт3 ГОСТ 14637-79* ℓ=250	4	0.8	
		Лист Б 8×80 ГОСТ 19903-74* / ВСт3 ГОСТ 14637-79* ℓ=140	13	0.8	
		Лист Б 8×140 ГОСТ 19903-74* / ВСт3 ГОСТ 14637-79* ℓ=140	2	1.3	
	1.832.1-10.0.1.00	МС-1	34	0.37	
	-01	МС-2	55	0.37	
	-02	МС-3	4	0.46	
	1.030.1-1.0-3-2401	А1	40	0.7	
	-2402	А2	34	1.2	
	-2403	А3	60	0.4	
	-2404	А4	6	1.5	
1	2.830-3.2-0700-04	МС5-П	2	0.8	
1а	-05	МС5-А	2	0.8	
2	ТП903-1-220.86-КЖИ-11.0400	МС4	15	2.16	
3	ГОСТ 1839-80	Труба асбестоцементная БНТ 100 ℓ=500	2	34.0	
		для $t_{н.в.}$=-40°			
		Стеновые панели			
ПС1	1.832.1-10.1.1.0.0.0.0-41	1ПСД 6.30.30-ПП-С	13	6100	
ПС2	-45	1ПСД 6.30.40-ПП-С	2	7800	
ПС3	1.832.1-10.1.2.0.0.0.0-29	2ПСД 6.30.40-ПП-С	1	7400	
ПС4	ТП903-1-220.86-КЖИ-4.1300-02	1ПСД 6.33.30-ПП-С-1	11	6900	
ПС5	ТП903-1-220.86-КЖИ-4.1300-03	1ПСД 6.33.40-ПП-С-1	3	8800	
ПС6	1.030.1.-1.2-16.000-02	ПК60.7,5-А	17	1400	
ПС7	-03	ПК60.8-А	3	1500	
ПС8	ТП903-1-220.86-КЖИ-4.1200-02	ПСД 6.30.30-П-1	3	780	
ПС9	-4.0800-02	ПСД 18.30.30-П-1	2	2350	
ПС10	-4.0100-02	ПСД 60.12.30-П-1	23	3150	
ПС11	-4.0400-02	ПСД 12.12.30-П-1	6	620	
ПС12	-4.0700-02	ПСД 30.12.30-П-1	4	1600	
ПС13	1.832.1-9.1.0010000-08	ПСД 60.6.30-П	5	1550	
ПС14	1.832.1-9.1.0020000-20	ПСД 60.12.30-П-У	3	3300	
ПС15	-28	ПСД 60.12.40-П-У	5	4300	
ПС16	ТП903-1-220.86-КЖИ-4.0300-02	ПСД 60.9.30-П-1	9	2350	
ПС17	-4.1100-02	ПСД 24.30.30-П-1	1	3200	
ПС18	1.832.1-9.1.0020000-19	ПСД 60.9.30-П-УП	2	2350	
ПС19	-21	ПСД 60.12.30-П-УП	10	3300	
ПС20	-17	ПСД 60.6.30-П-УП	2	1600	
ПС21	-18	ПСД 60.9.30-П-У-1	1	2450	
ПС22	ТП903-1-220.86-КЖИ-4.0900-02	ПСД 60.6.30-П-У-1	1	465	
ПС23	-4.1000-02	ПСД 15.12.30-П-У-1	2	945	
ПС24	1.832.1-9.1.0020000-26	ПСД 60.9.40-У	1	3200	
ПС25	-24	ПСД 60.6.40-У	1	2150	
ПС26	ТП903-1-220.86-КЖИ-4.0600-02	ПСД 60.12.30-П-2	5	3150	
ПС27	-4.1400-02	1ПСД 6.33.30-ПП-С-2	1	6900	
		Изделия соединительные			
	1.030.1-1.4-1-120	Т3	101	0.4	
	1.030.1-1.4-1-130	Т5	8	0.4	
	1.030.1-1.4-1-140	Т8	36	0,5	
	1.030.1-1.4-1-150	Т9	4	0.4	
	-01	Т10	36	1.3	
		Лист Б 6×60 ГОСТ 19903-74* / ВСт3 ГОСТ 14637-79* ℓ=250	4	0.8	
		Лист Б 8×80 ГОСТ 19903-74* / ВСт3 ГОСТ 14637-79* ℓ=140	13	0.8	
		Лист Б 8×140 ГОСТ 19903-74* / ВСт3 ГОСТ 14637-79* ℓ=140	2	1.3	

Марка поз.	Обозначение	Наименование	Кол.	Масса ед.кг	Примечание
	1.030.1-1.0-3-2401	А1	40	0.7	
	-2403	А3	60	0.4	
	-2404	А4	40	1.5	
1	2.830-3.2-0700-04	МС5-П	2	0.8	
1а	-05	МС5-А	2	0.8	
2	ТП903-1-220.86-КЖИ-11.0400	МС4	15	2.16	
3	ГОСТ 1839-80	Труба асбестоцементная БНТ 100 ℓ=500	2	34.0	
	1.832.1-10.0 1.00	МС-1	34	0,37	
	-01	МС-2	55	0.37	
	-02	МС-3	4	0.46	

Взам. инв.№ | Подп. и дата | Инв.№подл.

Привязан

Инв.№

ГИП	Гусева	
Нач.отд.	Марунов	
Н.контр.	Погорельский	
Гл.спец.	Марков	
Ст.инж.	Сенягина	
Инженер	Кривдина	

ТП 903-1-220.86 -КЖ

Полносборная котельная с 4 котлами ДЕ-16-14ГМ для сельского строительства. Топливо-газ, резерв-мазут.

Стадия	Лист	Листов
РП	44	

Спецификация к схемам расположения стеновых панелей (окончание)
Вариант по сериям 1.832.1-9; 1.832.1-10

ГОССТРОЙ СССР ГПИ ГОРЬКОВСКИЙ САНТЕХПРОЕКТ

Копировал: Ганкова

Альбом V

Схема заземляющего контура здания котельной

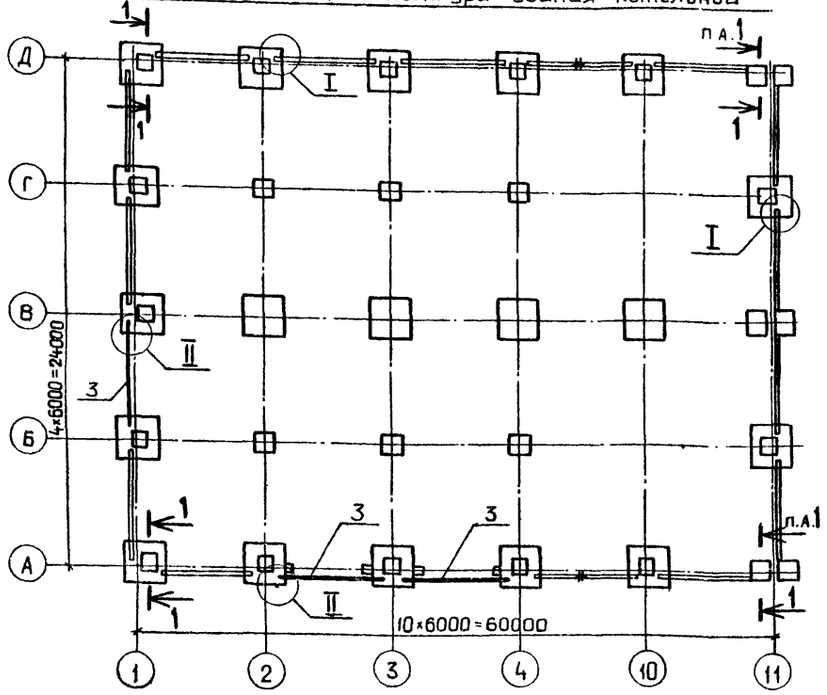

1-1 (только в 4х указанных на схеме местах)

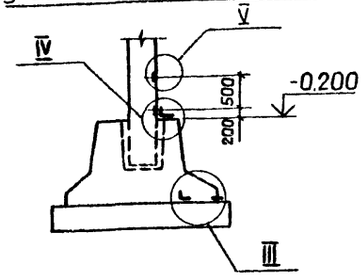

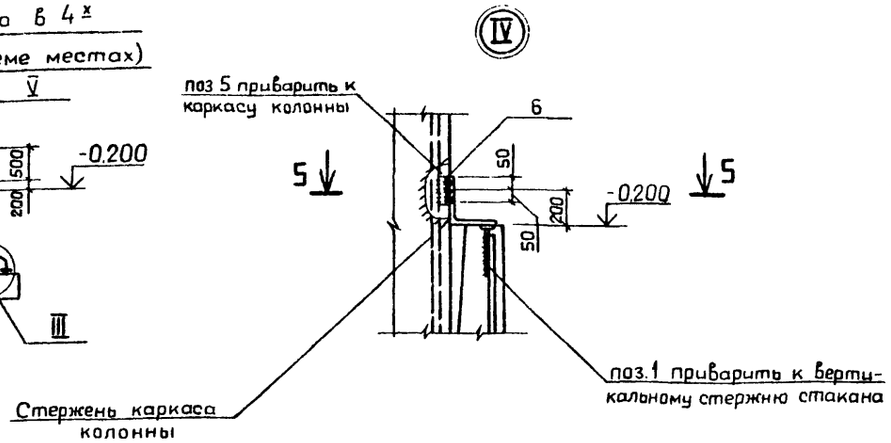

5-5

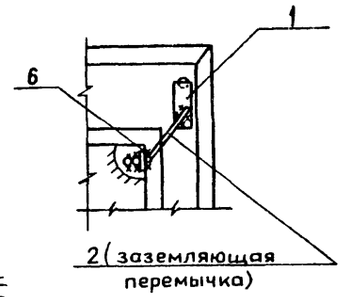

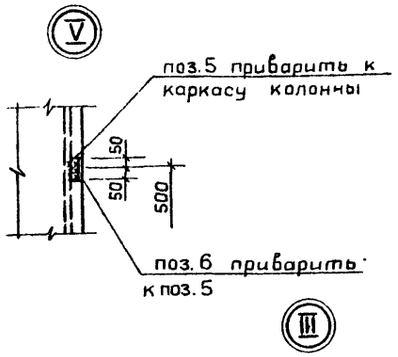

Спецификация к схеме элементов заземляющего контура

Марка, поз.	Обозначение	Наименование	Кол.	Масса ед., кг	Примечание
1	3.400-6/76	Изделие закладное МИ1-11	40	0,8	
2		А-I-12-ГОСТ 5781-82*	17.6 п.м.	0.9	
3		А-I-16-ГОСТ 5781-82*, ℓ=5400	3	8,5	
4		Полоса $\frac{Б\text{-}2\ 5\times100\ ГОСТ103\text{-}76^*}{ВСт3\ ГОСТ535\text{-}79^*}$ ℓ=200	8	0,2	
5		А-I-22-ГОСТ 5781-82*, ℓ=100	8	0,4	
6		Полоса $\frac{Б\text{-}2\ 5\times50\ ГОСТ103\text{-}76^*}{ВСт3\ ГОСТ535\text{-}79^*}$ ℓ=100	8	0,2	

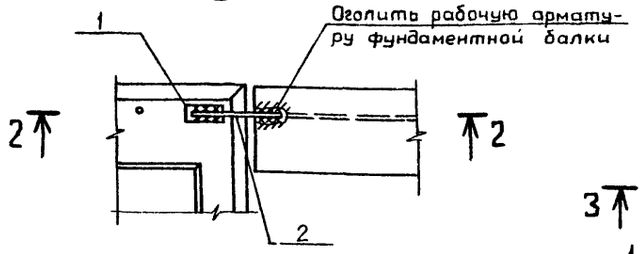

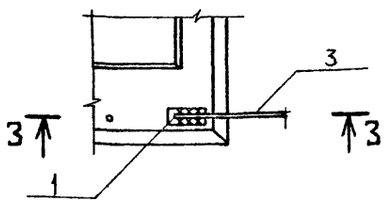

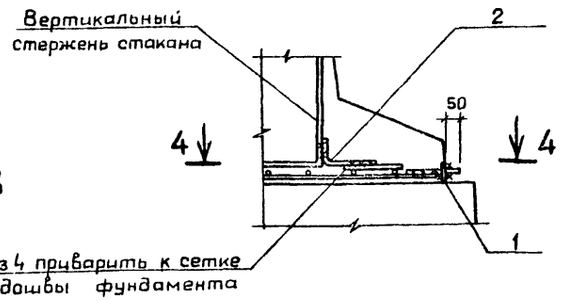

1. Схема заземляющего контура через конструкции здания разработана на основании „Унифицированного задания" ГПИ Электропроект ВНИПИ Тяжпромэлектропроект имени Ф.Б. Якубовского во исполнение п.4 Технического циркуляра Главэлектромонтажа ММ СССР N9-6 186/78 от 29.12.78г.
2. Заземление по данной схеме может быть выполнено при наличии в основании фундаментов грунтов с влажностью >3%, нескальных, при неагрессивных и слабоагрессивных грунтовых водах.
3. Для образования непрерывной цепи, арматурные каркасы колонн соединяются перемычкой с каркасом фундаментов и фундаментных балок. Перемычки (поз.2) привариваются швом не менее 100мм $h_ш$=6мм. Заземление выполняется по всему периметру здания непрерывным контуром.
4. Длина сварных швов не менее 60мм, $h_ш$=6мм.

2-2

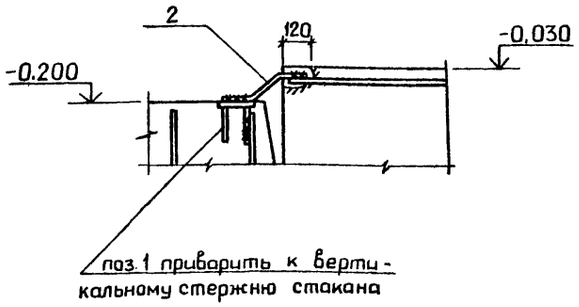

3-3

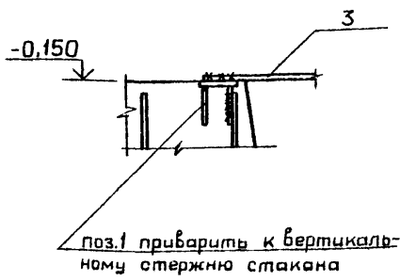

4-4

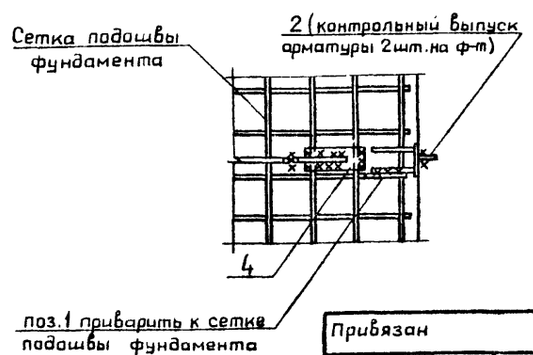

5. После устройства заземляющего контура оголенные места сборных конструкций заделать цементным раствором М150.

Гип	Гусева		
Нач отд	Морунов		
Н контр	Погорельский		
Гл.спец.	Марков		
Ст инж	Сенягина		

Привязан

Инв №

ТП 903-1-220.86 -КЖ

Полносборная котельная с 4 котлами ДЕ-16-14ГМ для сельского строительства. Топливо-газ, резерв-мазут.

Стадия	Лист	Листов
РП	45	

Схема заземляющего контура здания котельной. Узлы.

ГОССТРОЙ СССР ГПИ ГОРЬКОВСКИЙ САНТЕХПРОЕКТ

Согласовано: Нач отд ЭТ Латынцев

Взам. инв. №

Подп. и дата

Инв. № подл.

Копировал: Ганкова

Альбом V

Ведомость рабочих чертежей основного комплекта марки КМ

Лист	Наименование	Примечание
1	Общие данные (начало)	
2	Общие данные (окончание). Ведомость металлоконструкций по видам профилей	
3	Техническая спецификация стали (начало)	
4	Техническая спецификация стали (окончание)	
5	Техническая спецификация стали на ворота	
6	Схема расположения балок перекрытия	
7	Схемы расположения монорельсов, площадки на отм. 1.500	
8	Схемы расположения площадок на отм. 4.200; 6.300, 6.900	
9	Опора под деаэратор	
10	Схемы расположения балок и опор для крепления трубопроводов	
11	Схемы расположения ограждения на отм. 3.300 и электрических кабелей, площадки на отм. 0.000, кронштейна для крепления газопровода	
12	Ворота	
13	Узлы 1÷6	
14	Узлы 7÷13	
15	Узлы 14÷22	
16	Узлы 23÷33	
17	Узлы 34÷38	
18	Схема расположения рамы ворот. Узлы 39÷42	

Ведомость ссылочных и прилагаемых документов

Обозначение	Наименование	Примечание
	Ссылочные документы	
1.450.3-3 выпуск 0 выпуск 1 часть 1 часть 2	Стальные лестницы, площадки. стремянки и ограждения. Материалы для проектирования. Конструкции из холодногнутых профилей. Чертежи КМД.	
1.426.2-3 выпуск 2	Стальные подкрановые балки. Пути подвесного транспорта пролетом 3; 4 и 6 м. Чертежи КМ	

Общие указания

1. Стальные конструкции разработаны на стадии КМ в соответствии с главами СНиП II-23-81, СНиП II-6-74 и являются исходным материалом для разработки рабочих чертежей на стадии КМД
2. Рабочие чертежи стальных конструкций выполнены для района с расчетом зимней температурой воздуха -30°С; скоростным напором ветра для II географического района
3. За относительную отметку 0.000 принят уровень чистого пола котельной соответствующий абсолютной отметке ☐
4. Изготовление и монтаж конструкций производить в соответствии с главой СНиП III-18-75
5. Заводские соединения приняты сварными
6. Монтажные соединения приняты на болтах нормальной точности класса прочности 4.6 по ГОСТ 7798-70* и монтажной электросварке согласно ГОСТ 5264-80
7. Монтажные работы должны производиться по заранее разработанному и утвержденному проекту производства работ, выполненному в соответствии с требованиями СНиП III-1-76 и СНиП III-4-80
8. Сварку производить электродами типа Э42 ГОСТ 9467-75
9. Все металлоконструкции окрасить двумя слоями эмали ПФ-115 по одному слою грунта ПФ-020 (кроме оговоренных на листе КМ-7) в соответствии с главой СНиП III-23-76
10. Крепление элементов производить по расчетным усилиям, указанным в ведомостях элементов Минимальное усилие для крепления 5 тс

Условные обозначения

- Сварной заводской шов
- Сварной монтажный шов
- Болт временный
- Номер узла
- Номер листа, где изображен узел

Типовой проект разработан в соответствии с действующими нормами и правилами и предусматривает в части металлических конструкций мероприятия, обеспечивающие взрывную, взрывопожарную и пожарную безопасность при эксплуатации здания.

Главный инженер проекта Гусева Ю.

Инв. № подл. | Подпись и дата | Взам. инв. №

Привязан

Инв. №

ТП 903-1-220.86-КМ

Полносборная котельная с 4 котлами ДЕ-16-14ГМ для сельского строительства. Топливо-газ, резерв-мазут

			Стадия	Лист	Листов
ГИП	Гусева		РП	1	18
Нач. отд.	Морунов				
Н. контр.	Марков				
Гл. спец.	Марков				
Рук. гр.	Бабурина				
Ст. инж.	Белкова				

Общие данные (начало)

Госстрой СССР ГПИ Горьковский Сантехпроект

21057-07 60

Наименование конструкций по номенклатуре Прейскуранта № 01-22	Позиция по прейскуранту № 01-22	№ п.п.	Код конструкций	Масса конструкций, т: Всего стали повышенной и высокой прочности	По видам профилей стали: Балки и швеллеры	Крупносортная сталь	Среднесортная сталь	Мелкосортная сталь	Толстолистовая сталь	Универсальная сталь	Тонколистовая сталь	Гнутые и гнутосварные	Трубы	Прочие	Всего	Количество, шт	Серия типовых конструкций
1	2	3	4	5	6	7	8	9	10	11	12	13	14	15	16	17	18
Балки перекрытий	309-28		526182		0,81	0.07			0.04						0.93		
	309-24				5,32				0.21						5.59		
Балки площадок	309-28		526233		6,37	0,54			0,56						7.55		
	309-24				1.06				0,27					1.15	2.51		
Монорельсовые пути	303-29		526235		2.89	0,08			0,04						3,04		
Подвески	303-33		526235		0.30				0.50						0,81		
Каркас опоры под деаэраторы	323-4		526396		1.01	1.44			0,36					0,28	3.12		
Балки для крепления трубопроводов	308-1		526171		6.59	0,02		0,22	0,69						7.60		
Ограждения	302-14		526213			0,08			0,08						0.16		
	312-7		526244					0,20	0,08			1.23			1.53		1.450.3-3, Вып.0,1
Лестницы	312-1		526242			0,05		0,05	0,32		0.13	0.68			1.24		1.450.3-3, Вып.0,1
Ворота	311-6		526215			0.07					0.62	0,57			1.27		
Итого					24.35	2.35		0,47	3.15		0.75	2.48		1.43	35.35		
Контрольная сумма																	

Альбом V

Инв. № подл. | Подпись и дата | Взам. инв. №

Привязан	ГИП	Гусева	
	Нач. отд.	Морунов	
	Н. контр.	Марков	
	Гл. спец.	Марков	
	Рук. гр.	Бабурина	
	Ст. инж.	Волкова	
Инв. №	Инж.	Хамашина	

526000

ТП 903-1-220.86-КМ

Полносборная котельная с 4 котлами ДЕ-16-14ГМ для сельского строительства. Топливо-газ, резерв-мазут

Стадия	Лист	Листов
РП	2	

Общие данные (окончание) Ведомость металлоконструкций по видам профилей.

Госстрой СССР ГПИ Горьковский Сантехпроект

21057-07 61

Вид профиля и ГОСТ, ТУ	Марка металла и ГОСТ	Обозначение и размер профиля, мм	№ п.п.	Код: Марки металла	Код: Вида профиля	Код: Размера профиля	Количество, шт	Длина, мм	Масса металла по элементам конструкций, т: Балки перекрытий	Балки площадок	Монорельсовые пути	Каркас опоры под дефлектор	Ограждение	Балки для крепления трубопроводов	Общая масса, т	Масса потребности в металле по кварталам (заполняется изготовителем): I	II	III	IV	Заполняется ВЦ
				Код элемента конструкций					526182	526233	526235	526396	526213	526171						
1	2	3	4	5	6	7	8	9												
Балки двутавровые для подвесных путей ГОСТ 19425-74*	Вст3Гпс5 ГОСТ 380-71*	I 24М		12360	53899						2,40				2,40					
Двутавры и тавры с параллельными гранями полок ТУ 14-2-24-72	Вст3пс6-1 ТУ14-1-3023-80	I 23Б2			24511					5,21	0,40				5,61					
		I 30Ш4			24619				5,16						5,16					
		I 50Б1			24511					1,03					1,03					
		Итого		12300					5,16	6,24	0,40				11,80					
Швеллеры ГОСТ 8240-72	Вст3кп2 ГОСТ 380-71*	[10		11240	26140					0,60		0,98		2,52	4,10					
	Вст3сп5 ГОСТ 380-71*	[10									0,29				0,29					
	Вст3пс6-1 ТУ14-1-3023-80	[16			26182					0,18				2,27	2,45					
		[20			26239				0,78	0,18			0,11	1,61	2,68					
		Итого		12300					0,78	0,36			0,11	3,88	5,13					
Всего профиля									0,78	0,96	0,29	0,98	0,11	6,40	9,52					
Сталь угловая равнополочная ГОСТ 8509-72*	Вст3кп2 ГОСТ 380-71*	∟ 50×5			21113						0,05	0,73	0,12		0,90					
		∟ 63×5			21113					0,33	0,03				0,36					
		Итого		11240						0,33	0,08	0,73	0,12		1,26					
	Вст3пс6 ГОСТ 380-71*	∟ 75×6		12300	21113					0,12					0,12					
	Вст3пс6-1 ТУ14-1-3023-80	∟ 90×7			21113				0,07	0,07		0,67		0,02	0,83					
		∟ 140×10			21113								0,14		0,14					
		Итого		12300					0,07	0,07		0,67	0,14	0,02	0,97					
Всего профиля									0,07	0,52	0,08	1,40	0,26	0,02	2,35					
Сталь листовая просечно-вытяжная ГОСТ 8706-78*	Вст3кп2 ГОСТ 380-71*	-ПВ 506		11240	71404					1,12		0,27			1,39					
Сталь круглая ГОСТ 2590-71*		⌀16		11240	11118									0,21	0,21					

Альбом V

Инв.№подл. | Подпись и дата | Взам.инв.№

Привязан

Инв.№

ГИП	Гусева		
Нач.отд.	Морунов		
Н.контр.	Маркова		
Гл.спец.	Маркова		
Рук.гр.	Бабушина		
Ст.инж.	Волкова		

526000

ТП 903-1-220.86-КМ

Полносборная котельная с 4 котлами ДЕ-16-14ГМ для сельского строительства. Топливо-газ, резерв-мазут

Стадия	Лист	Листов
РП	3	

Техническая спецификация стали (начало)

Госстрой СССР ГПИ Горьковский Сантехпроект

21057-07 62

Вид профиля и ГОСТ, ТУ	Марка металла и ГОСТ	Обозначение и размер профиля, мм	№ п.п.	Код: марки металла	Код: вида профиля	Код: размера профиля	Количество, шт	Длина, мм	Масса металла по элементам конструкций, т: Балки перекрытий	Балки площадок	Монорельсовые пути	Каркас опоры под дефлектор	Ограждение	Балки для крепления трубопроводов	Общая масса, т	Масса потребности в металле по кварталам (заполняется изготовителем): I	II	III	IV	Заполняется ВО
1	2	3	4	5	6	7	8	9	Код элемента конструкций: 526182	526233	526235	526396	526213	526171						
Сталь листовая ГОСТ 19903-74*	Вст3кп2 ГОСТ 380-71*	-δ=2			72117								0,08		0,08					
		-δ=6			71110					0,28	0,04	0,22			0,54					
		-δ=8			71110				0,04	0,16				0,35	0,55					
		-δ=10			71110					0,08		0,07		0,25	0,40					
	Итого			11240					0,04	0,52	0,04	0,29	0,08	0,60	1,57					
	Вст3пс6-1 ТУ14-1-3023-80	-δ=8			71110						0,13				0,18					
		-δ=10			71110				0,20	0,24					0,44					
		-δ=12			71110						0,30				0,30					
		-δ=20			71110					0,02		0,06		0,07	0,15					
	Итого			12300					0,20	0,26	0,48	0,06		0,07	1,07					
Всего профиля									0,24	0,78	0,52	0,35	0,08	0,67	2,64					
Итого масса металла									6,25	9,62	3,69	3,00	0,45	7,30	30,31					
Ворота	лист 5														1,22					
Лестницы и ограждения															2,65					
Всего масса металла															34,18					
В том числе по маркам	Вст3пс5 ГОСТ 380-71*										2,40				2,40					
	Вст3кп2 ГОСТ 380-71*								0,04	2,57	0,12	2,27	0,20	3,33	12,40					
	Вст3пс6-1 ТУ14-1-3023-80								6,21	6,93	0,88	0,73	0,25	3,97	18,97					
	Вст3пс6 ГОСТ 380-71*									0,12					0,12					
	Вст3сп5 ГОСТ 380-71*										0,29				0,29					
Масса поставки элементов по кварталам, т (Заполняется заказчиком)	I																			
	II																			
	III																			
	IV																			

Альбом V

Инв. № подл. | Подпись и дата | Взам. инв. №

Привязан:

Инв. №

ГИП	Гусева	
Нач. отд.	Марунов	
Н. контр.	Марков	
Гл. спец.	Марков	
Рук. гр.	Бабушина	
Ст. инж.	Волкова	

526000

ТП 903-1-220.86-КМ

Полносборная котельная с 4 котлами ДЕ-16-14 ГМ для сельского строительства. Топливо-газ, резерв-мазут

Стадия	Лист	Листов
РП	4	

Техническая спецификация стали (окончание)

Госстрой СССР ГПИ Горьковский Сантехпроект

Альбом V

Вид профиля и ГОСТ, ТУ	Марка металла и ГОСТ	Обозначение и размер профиля, мм	№ п.п.	Код: Марки металла	Код: Вида профиля	Код: Размера профиля	Количество, шт	Длина, мм	Масса металла, т: Ворота (Код)	Масса металла, т: Ворота (Код)	Общая масса, т	Масса потребности в металле по кварталам (заполняется изготовителем), т: I	II	III	IV	Заполняется ВЦ
1	2	3	4	5	6	7	8	9	526215							
Сталь угловая равнополочная ГОСТ 8509-72*	В Ст3 кп2 ГОСТ 380-71*	L 50x5		1143	21113				0,07		0,07					
Сталь листовая ГОСТ 19903-74*	В Ст3 кп2 ГОСТ 380-71*	-δ = 1,2							0,51		0,51					
		-δ = 2,0							0,01		0,01					
		-δ = 3,0							0,08		0,08					
	Итого			1143	72117				0,60		0,60					
Швеллеры гнутые равнополочные ГОСТ 8278-83	В Ст3 кп ГОСТ 16523-70*	Гн [32x20x2							0,04		0,04					
		Гн [60x32x3							0,23		0,23					
	Итого			1143					0,27		0,27					
Уголки гнутые неравнополочные ГОСТ 19772-74*	В Ст3 кп ГОСТ 16523-70*	Гн L 100x80x6		1143					0,28		0,28					
Всего масса металла									1,22		1,22					
Масса поставки элементов по кварталам (заполняется заказчиком)																

Инв. № подл. | Подп. и дата | Взам. инв. №

Привязан

Инв. №

ГИП	Гусева	
Нач. отд.	Морунов	
Н. контр.	Марков	
Гл. спец.	Марков	
Рук. гр.	Бабурина	
Ст. инж.	Волкова	

526000

ТП 903-1-220.86-КМ

Полносборная котельная с 4 котлами ДЕ-16-14ГМ для сельского строительства. Топливо-газ, резерв-мазут

Стадия	Лист	Листов
РП	5	

Техническая спецификация стали на ворота

Госстрой СССР, ГПИ Горьковский Сантехпроект

Альбом V

Схемы расположения балок перекрытия на отм. 3,300.

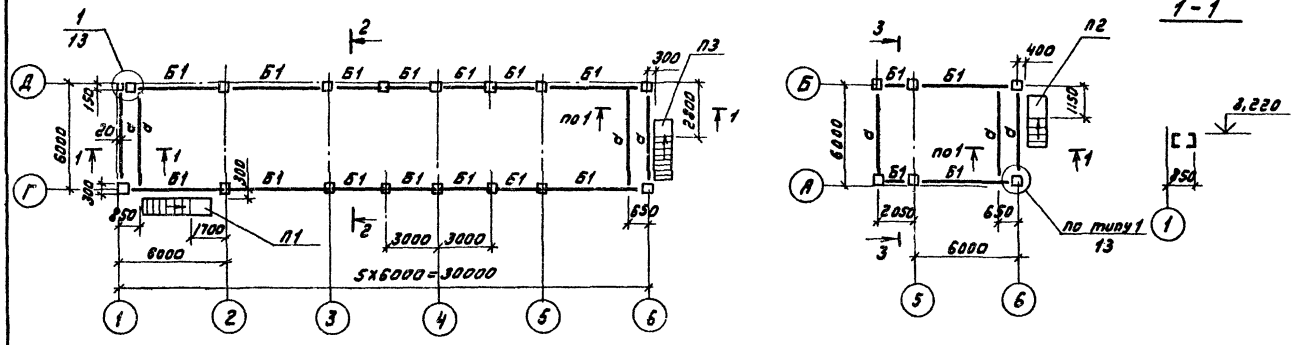

1-1

Ведомость элементов

Марка	Сечение: Эскиз	Паз.	Состав	Опорные усилия: M, тсм	N, тс	Q, тс	Группа констр.	Марка металла	Примечание
Б1	I		I 30 Ш4			11.0	2	ВСт3пс6Т	
а	[		[20			1.0	2	ВСт3кп6-1	
б	[		[16				4	ВСт3кп6-1	Констр.
в	[		[10				4	ВСт3кп2	—"—
е	L		L 75х6				4	ВСт3пс6	—"—
и	—		ПВ 506				4	ВСт3кп2	
МЛ1	Серия 1.450.3-3 Вып. 0.1		МЛХШ45-30.8				4	ВСт3кп2	
МЛ2	—"—		МЛХШ60-30.8				4	ВСт3кп2	
ОЛ1	—"—		ОГлМЛХ45-10.30				4	ВСт3кп2	
ОЛ2	—"—		ОГлМЛХ45-10.30				4	ВСт3кп2	
ОЛ3	—"—		ОГлМЛХ60-10.30				4	ВСт3кп2	
ОЛ4	—"—		ОГлМЛХ60-10.30				4	ВСт3кп2	
ОЛ1	—"—		ОГлМХ36-10.9				4	ВСт3кп2	

2-2

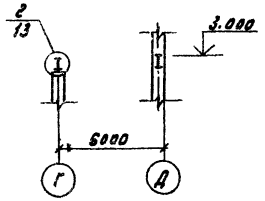

3-3

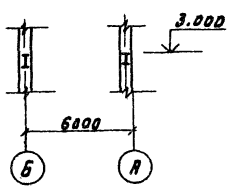

Схема П1

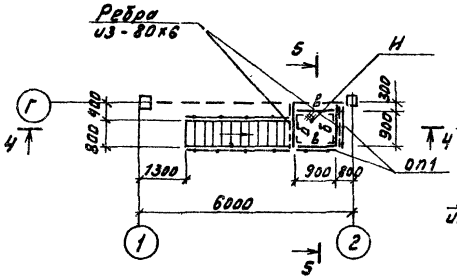

Схема П2

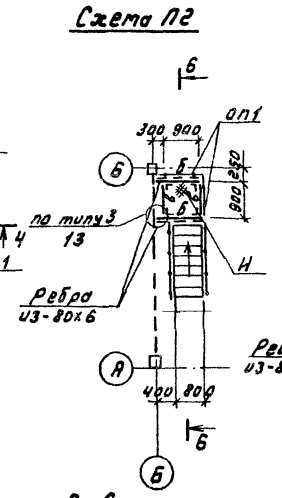

Схема П3

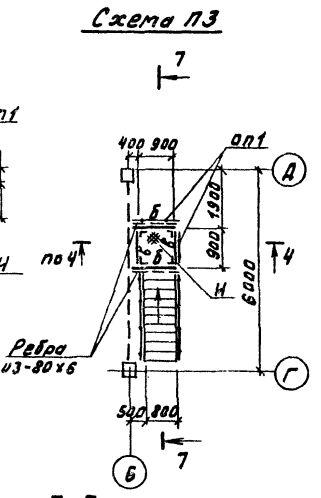

4-4

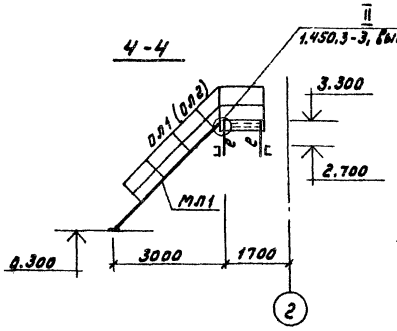

5-5

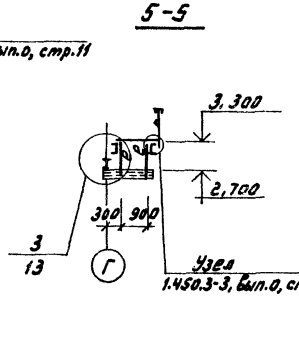

6-6

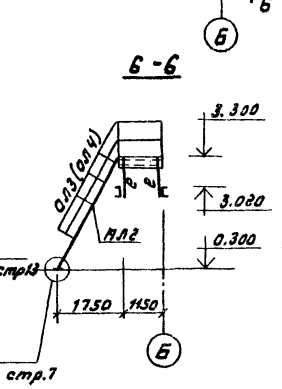

7-7

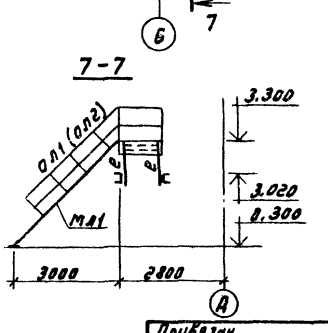

1. Общие указания см. лист КМ-1
2. Рифленый настил приварить к металлическим балкам площадок сплошным швом h=4 мм
3. Нормативная кратковременная нагрузка на перекрытие принята - 300 кг/м²
4. Балки в осях 1÷4/Г-Д покрыть вспучивающимся огнезащитным покрытием ВПМ-2 по ГОСТ 25131-82

Привязан

Инв. №

Инв. № подл. | Подпись и дата | Взам. инв. №

ГИП	Усова		ТП 903-1-220.86 -КМ
Нач. отд.	Марунов		Полносборная котельная с 4 котлами ДЕ-16-14ГМ для сельского строительства. Топливо-газ. резерв - мазут.
Н. контр.	Марков		Стадия: РП; Лист: 6; Листов:
Гл. спец.	Марков		Схемы расположения балок перекрытия
Рук. гр.	Бобурина		Госстрой СССР ГПИ Горьковский Сантехпроект
Инж.	Катошина		
Инж.	Усова		

Альбом V

Схема расположения монорельсов

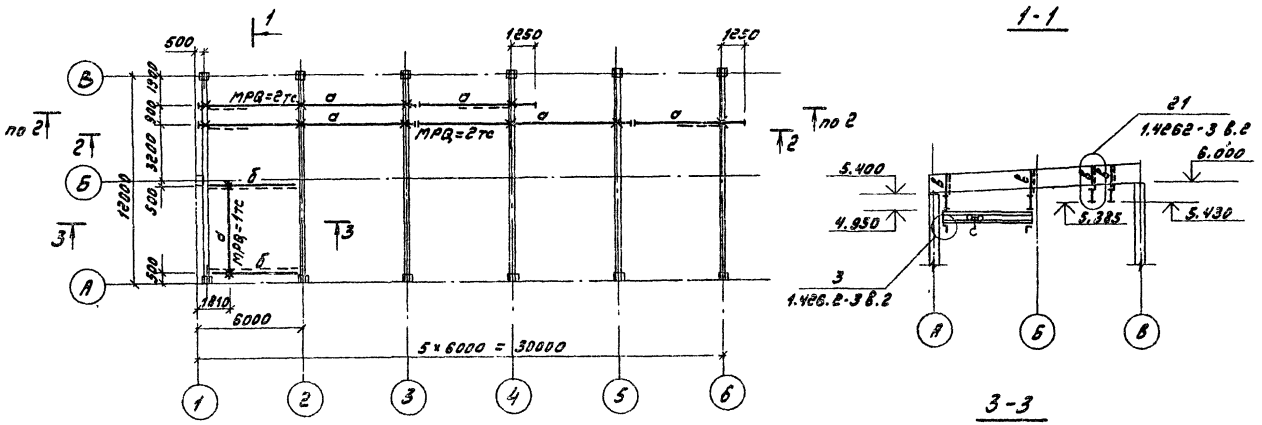

1-1

2-2

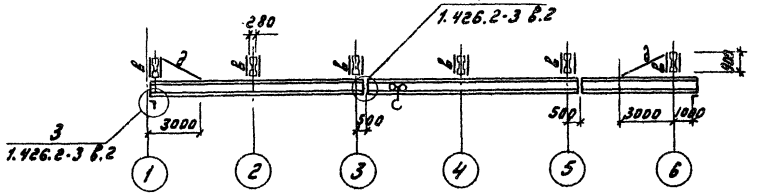

3-3

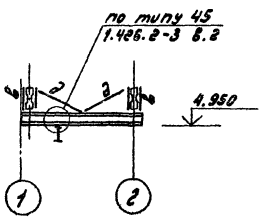

5-5

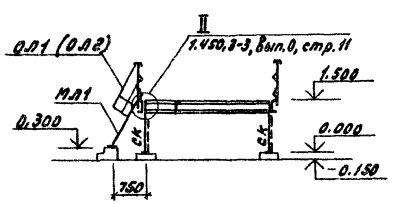

Схема расположения площадки на отм. 1.500

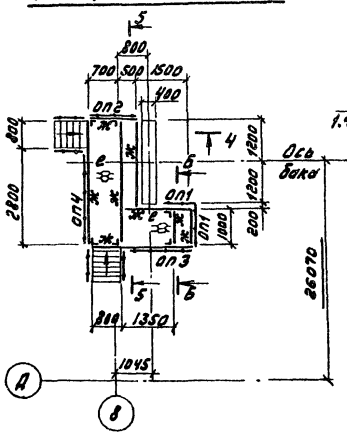

4-4

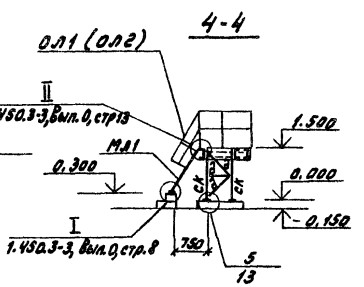

6-6

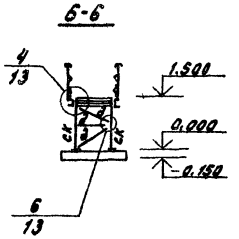

Ведомость элементов

Марка	Сечение: Эскиз	Поз.	Состав	Опорные усилия: M, тсм	N, тс	Q, тс	Группа констр.	Марка металла	Примечание
а	I		I 24М			3.10	1	ВСт3пс5	
б	I		I 23Б2			2.50	1	ВСт3пс6-1	конструк
в	⊢280		2С10		3.10		3	ВСт3ел5	
д	L		∠63×5				4	ВСт3кп2	по гибкости
е	—		ЛВ 506				〃	〃	
ж	[		С 10				〃	〃	конструкт.
ск	L		∠63×5				〃	〃	по гибкости
МЛ1	Серия 1.450.3-3 Вып.0.1 МАРШ 60-12.8						〃	〃	
ОЛ1	〃		ОГлМЛХ60-10.12				〃	〃	
ОЛ2	〃		ОГлМЛХ60-10.12				〃	〃	
ОП1	〃		ОГПМХ3б-10.9				〃	〃	
ОП2	〃		ОГПМХ3б-10.12				〃	〃	
ОП3	〃		ОГПМХ3б-10.21				〃	〃	
ОП4	〃		ОГПМХ3б-10.30				〃	〃	

1. Общие указания см. лист КМ-1
2. Изготовление и монтаж монорельсов производить в соответствии с серией 1.426.2-3, вып. 2
3. Просечно-вытяжной настил приварить к металлическим балкам площадок швом $h = 4$ мм

Согласовано:
Инв.№ подл. | Подпись и дата | Взам.инв.№

Привязан:	ГИП	Гусева	
	Нач. отд.	Марунов	
	Гл. спец.	Марков	
	Рук. гр.	Бабурина	
Инв.№	Инж.	Усова	

ТП 903-1-220.86 -КМ
Полноводорная котельная с 4 котлами ДЕ-16-14 ГМ для сельского строительства. Топливо-газ, резерв-мазут.

Стадия	Лист	Листов
РП	7	

Схемы расположения монорельсов, площадки на отм. 1.500.

Госстрой СССР ГПИ Гороховский Сантехпроект

21057-07 66

Альбом V

Схемы расположения площадки на отм. 4.200

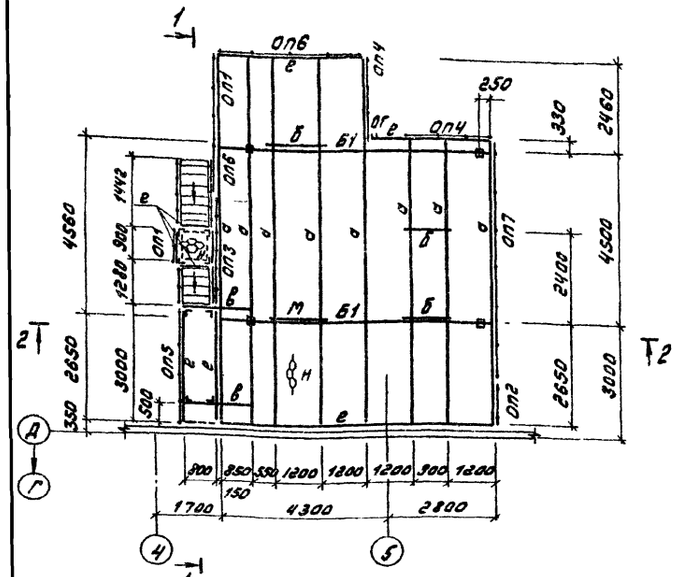

1-1

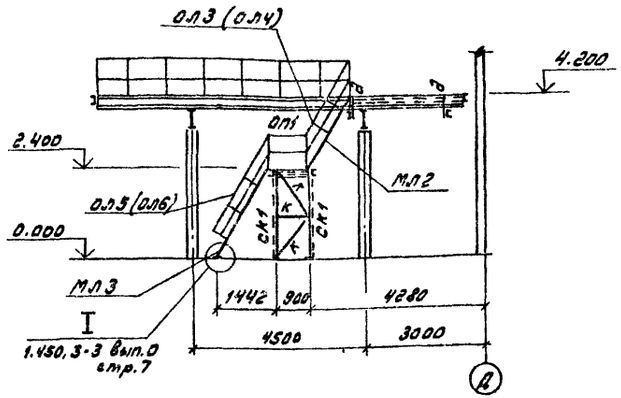

2-2

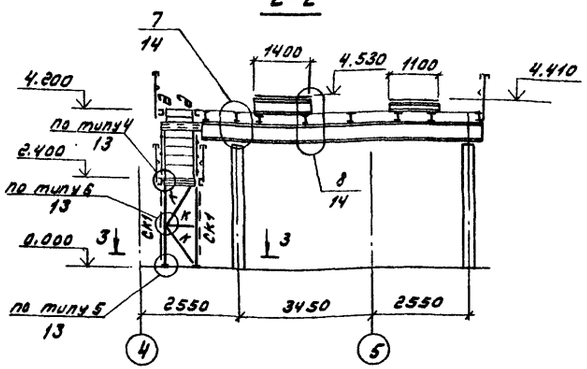

Схема расположения площадок на отм. 5.700; 6.900

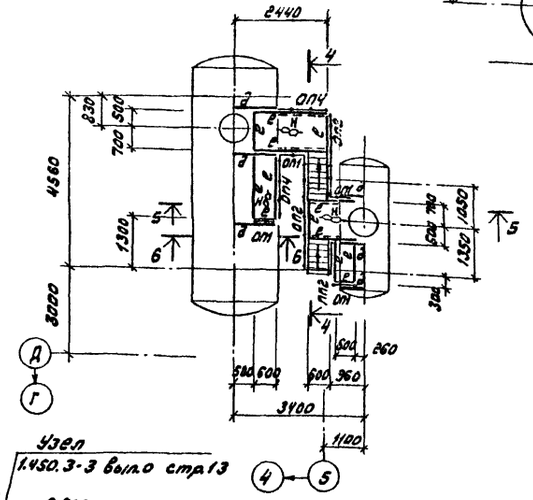

5-5

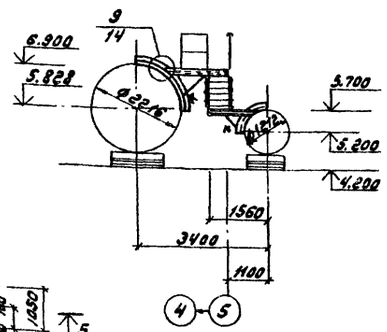

6-6

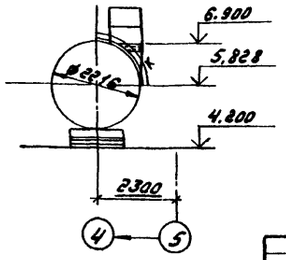

3-3

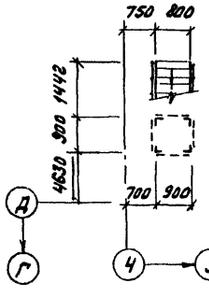

4-4

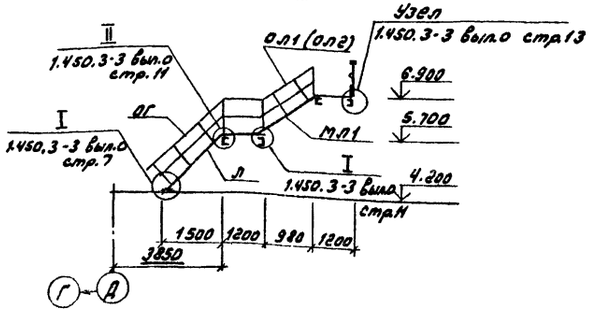

Ведомость элементов

Марка	Сечение: Эскиз	Поз.	Состав	Опорные усилия: M, тсм	N, тс	Q, тс	Группа констр.	Марка металла	Примечание
Б1	I		I 50 Б1			29.0	3	ВСт3пс6-1	
а	I		I 23Б2			4.50	3	ВСт3пс6-1	
б	2 I [1 150	1	2 [20				3	ВСт3пс6-1	конструктивно
		2	-360×10						
в	[		[16				4	ВСт3пс6-1	—"—
д	L		L 75×6				4	ВСт3пс6	—"—
е	[		[10				4	ВСт3кп2	—"—
к	L		L 63×5				4	ВСт3кп2	по гибкости
н	—		ПВ-506				3	ВСт3кп2	
ск1	L		L 63×5				4	ВСт3кп2	по гибкости
м	2 I 1	1	I 30 Ш4				3	ВСт3пс6-1	конструктивно
		2	-360×10						
мл1	Серия 1.450.3-3 вып.0,1		млхш 45-12.6				4	Вст3кп2	
мл2	—"—		млхш 60-18.8				4	ВСт3кп2	
мл3	—"—		млхш 60-24.8				4	ВСт3кп2	
ол1 ол2	—"—		ОГлмлх 45-10.12; ОГлмлх 45-10.12				4	ВСт3кп2	
ол3 ол4	—"—		ОГлмх 60-10.18; ОГлмлх 60-10.18				4	ВСт3кп2	
ол5 ол6	—"—		ОГлмх 60-10.24; ОГлмлх 60-10.24				4	ВСт3кп2	
оп1	—"—		ОГпмхэб - 10.9				4	ВСт3кп2	
оп2	—"—		ОГпмхэб - 10.12				4	ВСт3кп2	
оп3	—"—		ОГпмхэб - 10.18				4	ВСт3кп2	
оп4	—"—		ОГпмхэб - 10.21				4	ВСт3кп2	
оп5	—"—		ОГпмхэб - 10.30				4	ВСт3кп2	
оп6	—"—		ОГпмхэб - 10.36				4	ВСт3кп2	
оп7	—"—		ОГпмхэб - 10.60				4	ВСт3кп2	
л	Лестница						4	ВСт3кп2	Выполнить по серии 1.450.3-3 вып. 0,1
ог	Ограждения						4	ВСт3кп2	

1. Общие указания см. лист КМ-1
2. Просечно-вытяжной настил приварить к металлическим балкам площадки швом h=4мм
3. Временные нагрузки на деаэраторную площадку:
   а. нормативная равномерно распределенная нагрузка - 200 кг/м²
   б. нагрузка от технологического оборудования

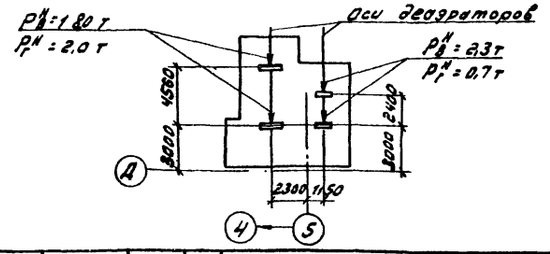

Согласовано

Нач. отд. КУ-1 Лепендин

Взам. инв. №

Инв. № подл. | Подп. и дата

Привязан:

Инв. №

ГИП	Соловьев	
Нач. отд.	Моруков	
Н. контр.	Марков	
Гл. спец.	Марков	
Рук. гр.	Бабурина	
Ст. инж.	Волкова	

ТП 903-1-220.86-КМ

Полносборная котельная с 4 котлами ДЕ-16-14 ГМ для сельского строительства. Топливо-газ, резерв-мазут.

Стадия	Лист	Листов
РП	8	

Схемы расположения площадок на отм. 4.200; 6.300; 6.900

Госстрой СССР ГПИ Горьковский Сантехпроект

Альбом V

1-1

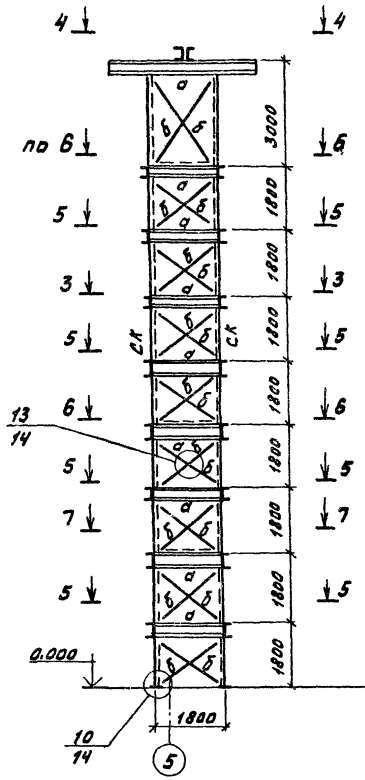
4
по 6
5
3
5
6
5
7
5
0.000
13
14
10
14
3000
1800
1800
1800

Альбом V

Схема расположения балок для крепления трубопроводов

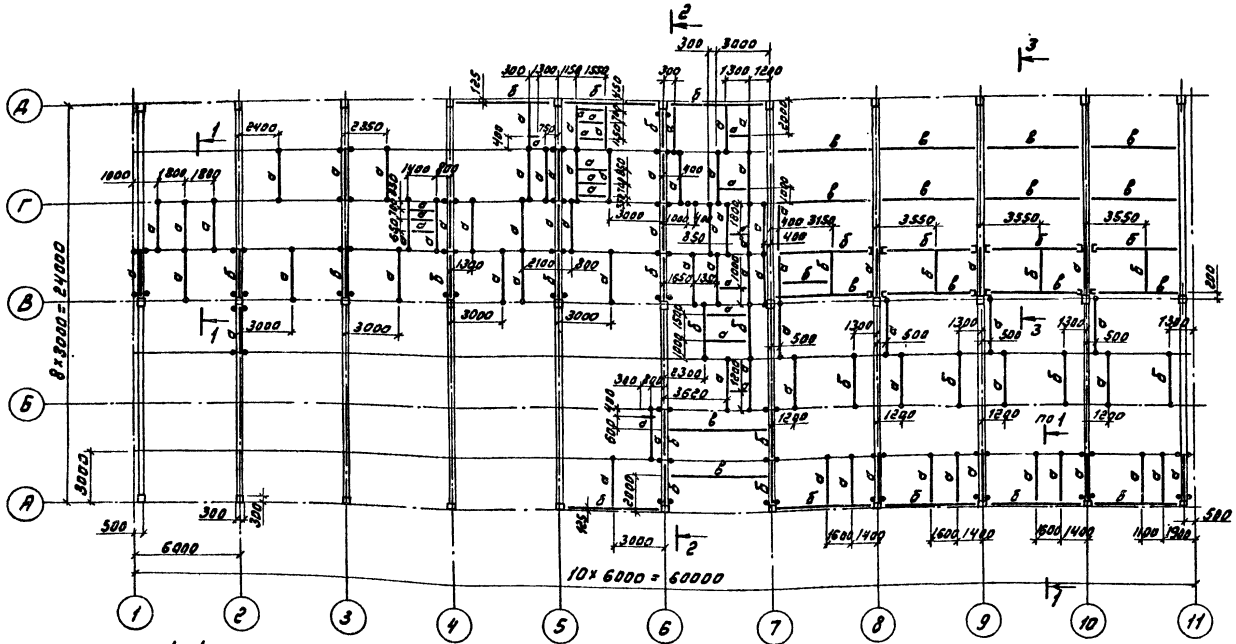

Ведомость элементов

Марка	Сечение: Эскиз	Поз.	Состав	Опорные усилия: M, тсм	N тс	Q тс	Группа констр.	Марка металла	Примечание
а			С10			0,35	3	Вст3кп2	
б			С16			0,6	→	Вст3пс6-1	
в			С20			1,47	→	Вст3пс6-1	
д			С10				→	Вст3кп2	Конструктивно
е			●Ф16				→	Вст3кп2	〃
СК1	12 92		2С16		2,5		→	Вст3пс6-1	〃
Ж	12		2С16			1,35 / 0,45	→	Вст3пс6-1	

Схема расположения балок на отм. -0.400

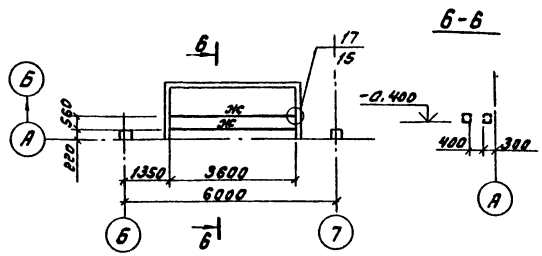

Схема расположения опор для крепления трубопроводов

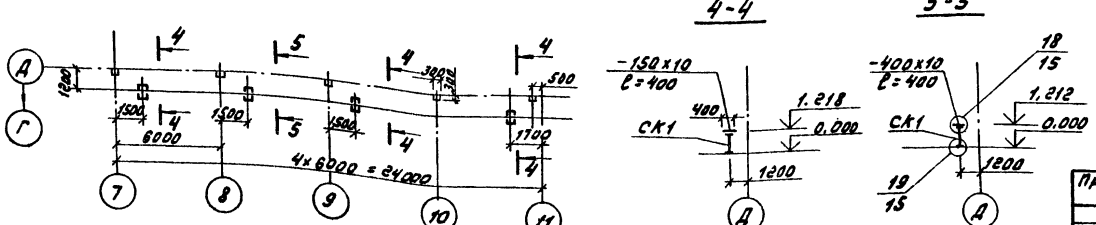

1. Общие указания см. лист КМ-1
2. Балки „Ж" рассчитаны на горизонтальную нагрузку 1.5 т/п.м
При привязке проекта балки рассчитать от конкретной горизонтальной нагрузки

Привязан

Инв. №

ГИП	Гусева	
Нач. отд.	Моруков	
Н. контр.	Маркова	
Гл. спец.	Марков	
Рук. гр.	Бобрина	
Инж.	Усова	

ТП 903-1-220.86 -КМ

Полнозаводская котельная с 4 котлами ДЕ-16-14ГМ для сельского строительства. Топливо-газ. резерв.-маз.

Стадия	Лист	Листов
РП	10	

Схемы расположения балок и опор для крепления трубопроводов

Госстрой СССР ГПИ Горьковский Сантехпроект

21057-07 69

Расследовано:
Нач. отд. КМ Ленинов
Инв. № подл. | Подпись и дата | Взам. инв. №

Альбом V

Схема расположения ограждения на отм. 3.300

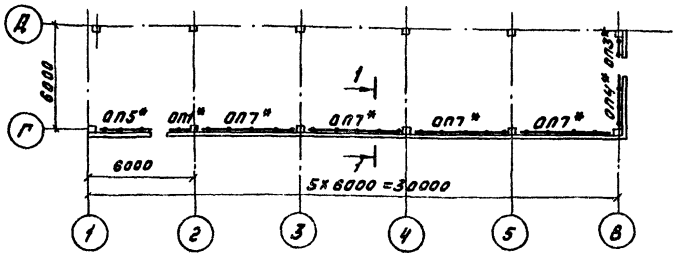

1-1

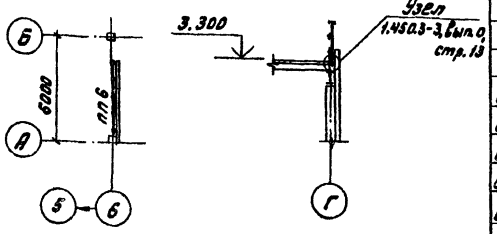

Схема расположения площадки на отм. 0.000 (бункер соли)

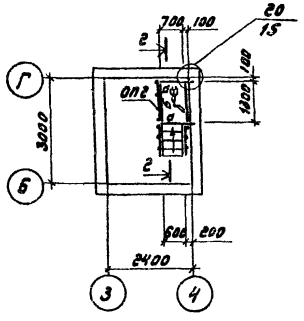

2-2

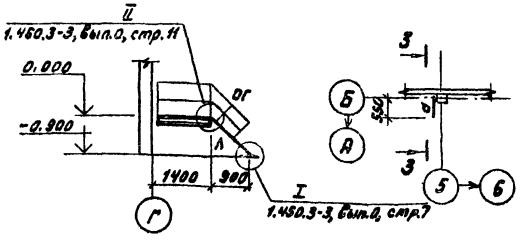

Схема расположения кронштейна для крепления газопровода

3-3

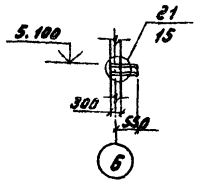

1. Общие указания см. лист КМ-1
2. Ограждения, отмеченные знаком * изготовить без гн ∠ 90×30×25×3

Схема расположения ограждения электрических кабелей

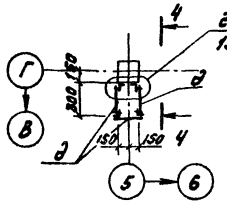

4-4

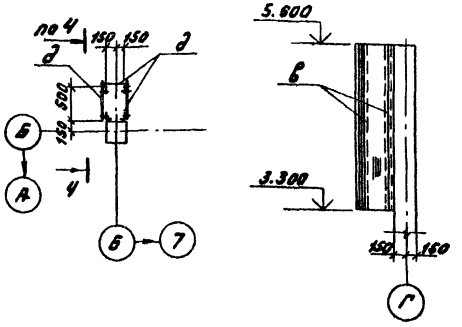

Ведомость элементов

Марка	Сечение: Эскиз	Поз.	Сечение: Состав	Опорные усилия: M тсм	N тс	Q тс	Группа констр.	Марка металлоконстр.	Примечание
а	[		С 10				4	Вст3кп2	Конструкт.
б	——		ПВ 506				4	—"—	
в	∟		L 50×5				4	—"—	Конструкт.
д	——		-8=2				4	—"—	—"—
ОП1	Серия 1.450.3-3 Вып.0,1 ОГПМХ3Б-10,9						4	—"—	
ОП2	—"—		ОГПМХ3Б-10,15				4	—"—	
ОП3	—"—		ОГПМХ3Б-10,18				4	—"—	
ОП4	—"—		ОГПМХ3Б-10.30				4	—"—	
ОП5	—"—		ОГПМХ3Б-10.42				4	—"—	
ОП6	—"—		ОГПМХ3Б-10.48				4	—"—	
ОП7	—"—		ОГПМХ3Б-10.60				4	—"—	
Л	лестница						4	—"—	Выполнить по серии 1.450.3-3 Вып. 0:1
ОГ	ограждение						4	—"—	

Согласовано:

Инв.№подл. | Подпись и дата | Взам.инв.№

Привязан:	ГИП	Гусева	
	Нач.отд.	Марчков	
	Н.контр.	Маркев	
	Н.сект.	Маркев	
	Рук.гр.	Бабурина	
Инв.№	Инж.	Усова	

ТП 903-1-220.86-КМ

Паровоздушная котельная с 4 котлами ДЕ-16-14ГМ для сельского строительства. Топливо-газ, резерв-мазут

Стадия	Лист	Листов
РП	11	

Схемы расположений ограждения на отм. 3.300 и электрических кабелей площадки на отм. 0.000 Кронштейн для крепления газопровода

Госстрой СССР ГПИ Горьковский Сантехпроект

21057-07 70

Альбом V

Общий вид ворот

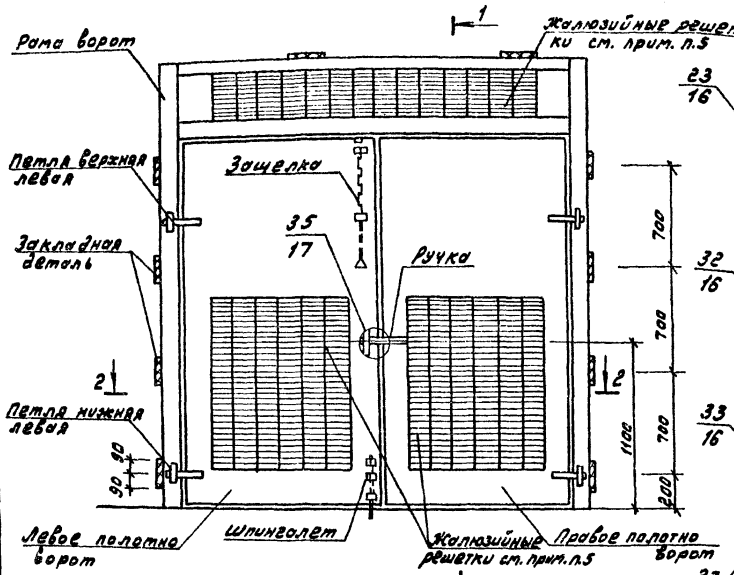

1-1

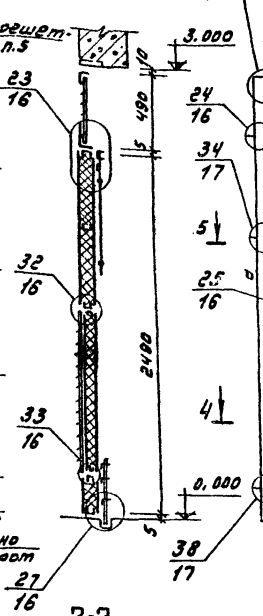

Каркас ворот

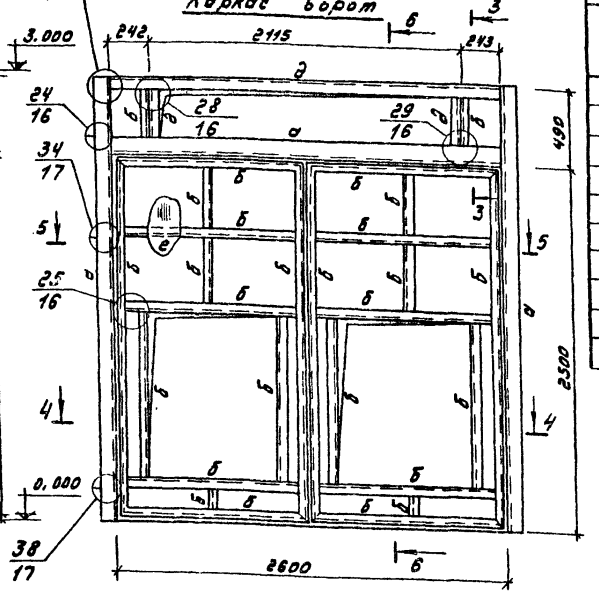

Ведомость элементов

Марка	Сечение: Эскиз	Поз.	Сечение: Состав	Опорные усилия: M, тсм	N, тс	Q, тс	Группа конст.	Марка металла	Примечание
а	L		ГН L 100х80х6				4	ВСт3кп	Конструк.
б	[		ГН С 60х32х3				4	ВСт3кп	—"—
в	[		ГН С 32х20х2				4	ВСт3кп	—"—
д	L		L 50х5				4	ВСт3кп2	—"—
е	—		-8=1,2				4	ВСт3кп2	—"—
ж	—		-30х2				4	ВСт3кп2	—"—
и	—		-40х3				4	ВСт3кп2	—"—

1. Полотна ворот и утепленных клапанов состоят из каркаса с двухсторонней обшивкой из стального листа толщиной 1.2 мм. К обшивке с внутренней стороны приклеивается утеплитель из пенопласта полистирольного марки „ПСБ-С" ГОСТ 15588-70" толщиной 50 мм (для утепленных клапанов - 25 мм). Соединения обшивки с каркасом приняты сварные с фасадной стороны и клеевинтовые (на самонарезающих винтах М 3х6 ГОСТ 10299-80) - с внутренней
2. Отверстия под самонарезающие винты сверлить в раме каркаса и листах обшивки совместно
3. Склеивание стальных листов обшивки с пенопластом и каркасом производить клеем 88Н (МРТУ 38-5-880-68) или эпоксидным
4. В местах монтажной сварки пенопласт защитить асбестовым листом толщиной 6 мм
5. Жалюзийные решетки учтены в части ОВ

2-2

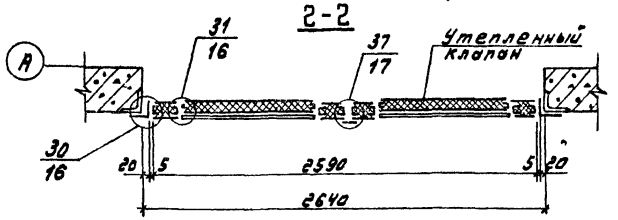

3-3

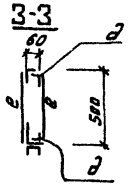

4-4

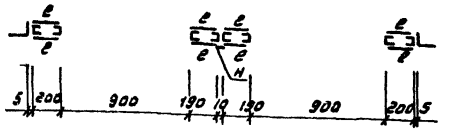

5-5

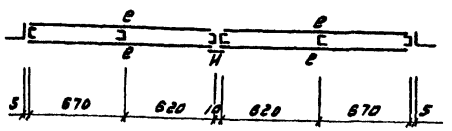

6-6

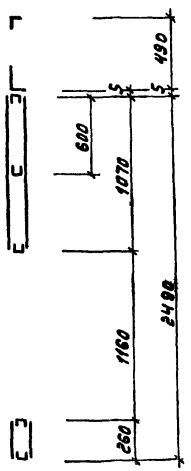

Каркас утепленного клапана

7-7

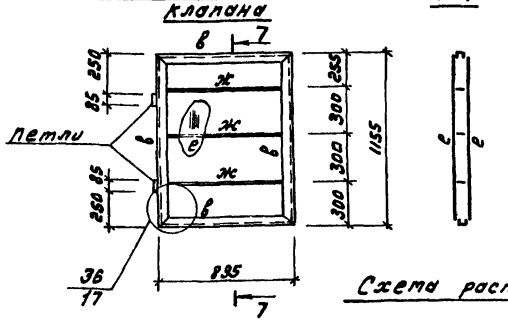

Схема расположения ворот по оси „А"

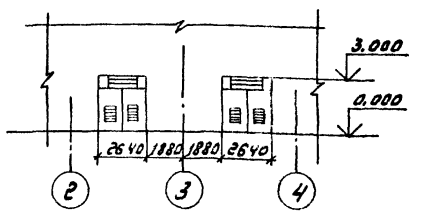

Привязан:

Инв. №

ГИП	Гусева	
Нач. отд.	Морунов	
Н. контр.	Марков	
Гл. спец.	Марков	
Рук. гр.	Бабурина	
Ст. инж.	Волкова	

ТП 903-1-220.86-КМ

Ледниковая котельная с 4 котлами ДЕ-16ГМ для сельского строительства. Топливо-газ, резерв-мазут.

Стадия	Лист	Листов
РП	12	

Ворота

Госстрой СССР ГПИ Горьковский Сантехпроект

Инв. № подл. | Подпись и дата | Взам. инв. №

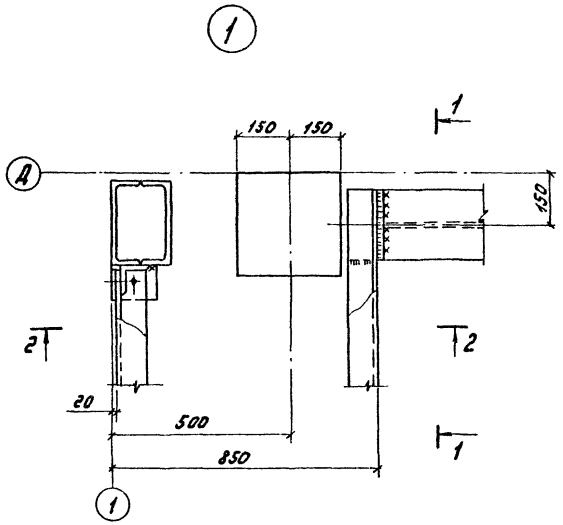

1-1

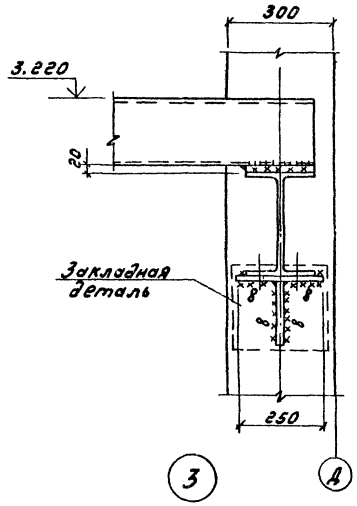

2-2

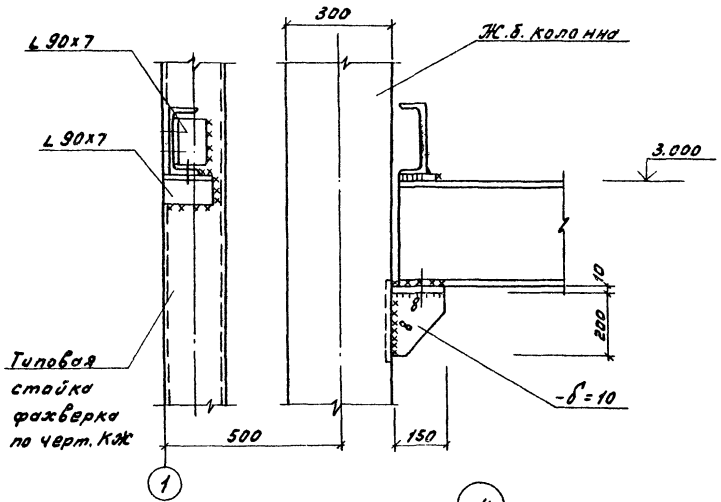

2

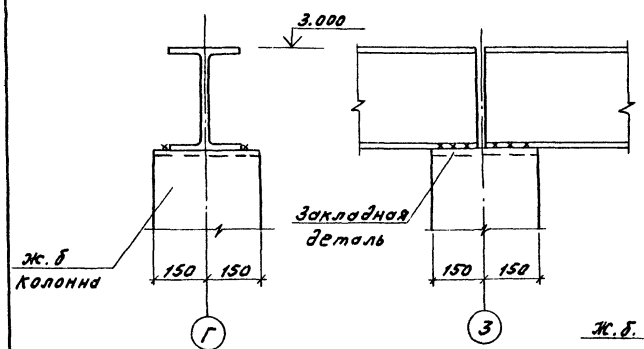

5

3-3

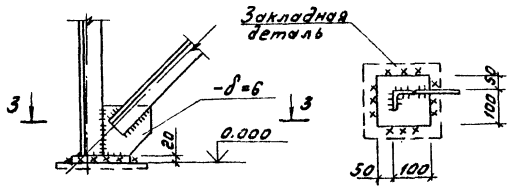

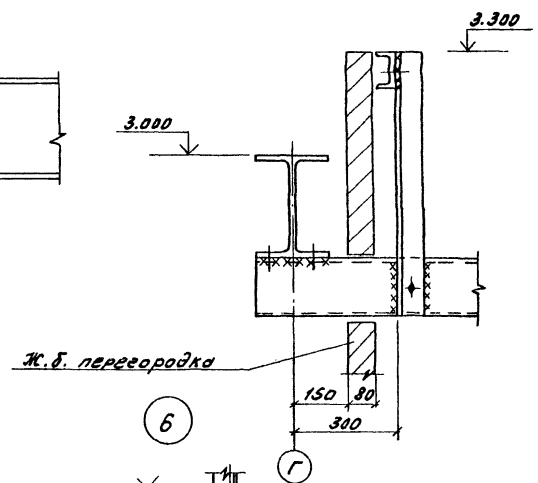

6

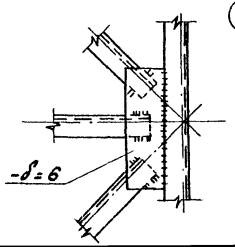

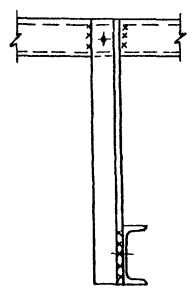

4

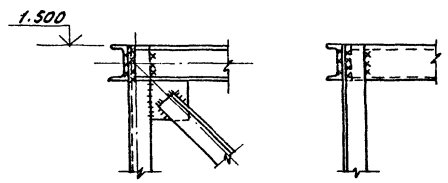

1. Сварку производить электродами типа Э42
2. Все сварные швы, кроме оговоренных, принимать по наименьшей толщине свариваемых элементов, но не более $h_ш = 6$ мм

Привязан	ГИП	Гусева		ТП 903-1-220.86-КМ	
	Нач.отд.	Моруньов		Полносборная котельная с 4 котлами ДЕ-16-14ГМ для сельского строительства. Топливо-газ, резерв-мазут	
	Н.контр.	Марков			
	Гл.спец.	Марков			
Инв.№	Рук.гр.	Бабурина		Стадия: РП; Лист: 13; Листов:	
	Инж.	Усова		Узлы 1÷6	Госстрой СССР ГПИ Горьковский Сантехпроект

Альбом V

(7) (просечно-вытяжной настил условно не показан)

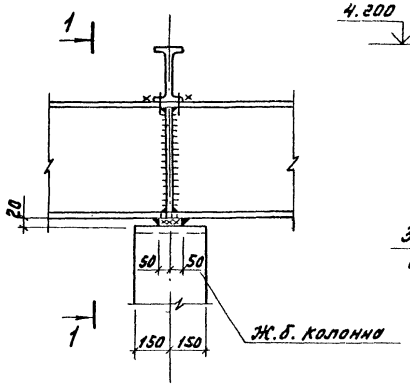

1-1

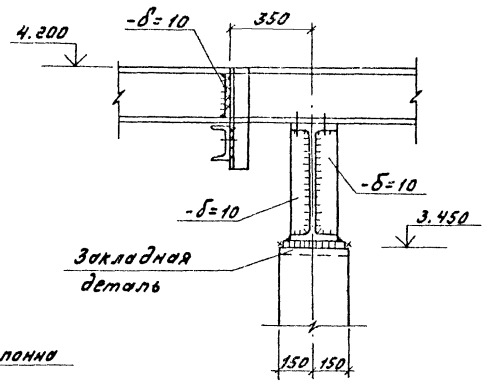

(8)

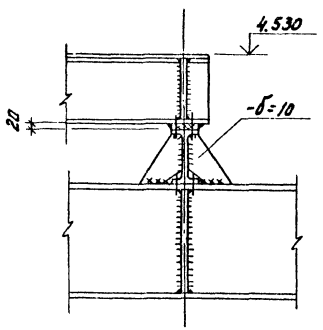

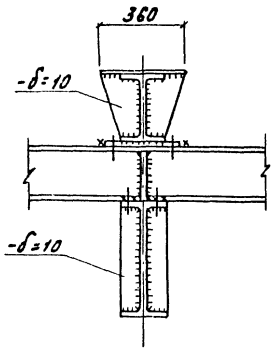

5-5

(9)

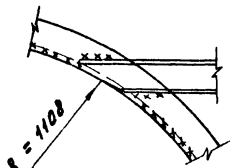

2-2

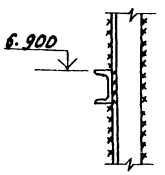

6-6

(10)

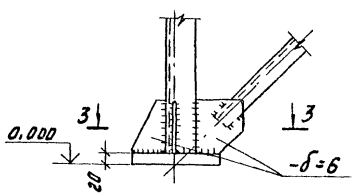

3-3

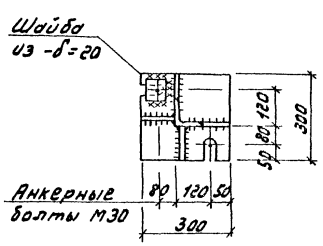

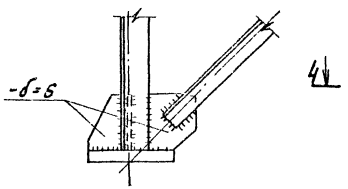

(11)

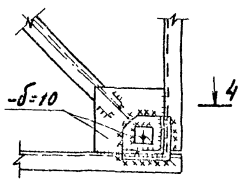

4-4

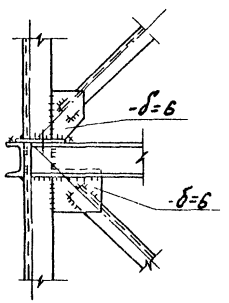

(12)

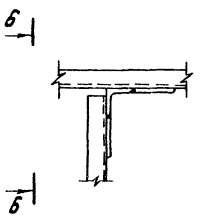

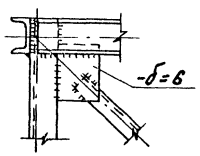

(13)

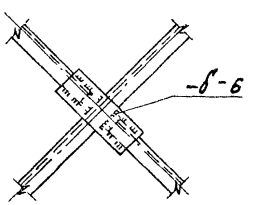

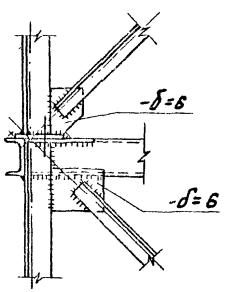

1. Сварку производить электродами типа Э42
2. Все сварные швы принимать по наименьшей толщине свариваемых элементов, но не более $h_w = 6$ мм

Инв.№подл. | Подпись и дата | Взам.инв.№

Привязан:

Инв. №

ГИП	Гусева		
Нач.отд	Морунов		
Н.контр.	Марков		
Гл.спец.	Марков		
Рук.гр.	Забурина		
Исп.	Гусева		

ТП 903-1-220.86-КМ

Полносборная котельная с 4 котлами ДЕ-16-14ГМ для сельского строительства. Топливо-газ, резерв-мазут.

Стадия	Лист	Листов
РП	14	

Узлы 7÷13.

Госстрой БССР ГПИ Горьковский Сантехпроект

21057-07 73

Альбом V

14

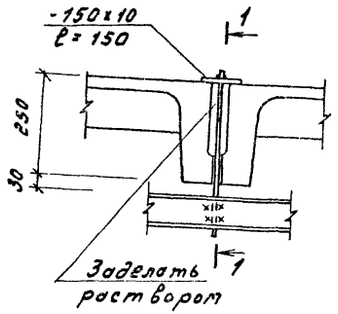

1-1

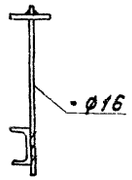

15

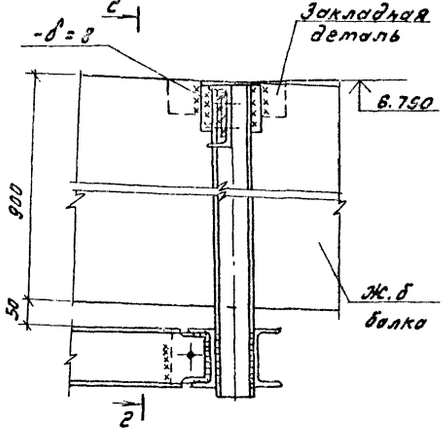

2-2

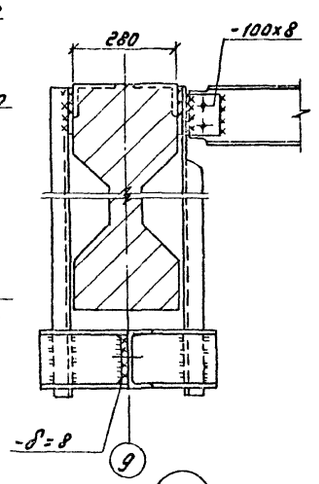

16

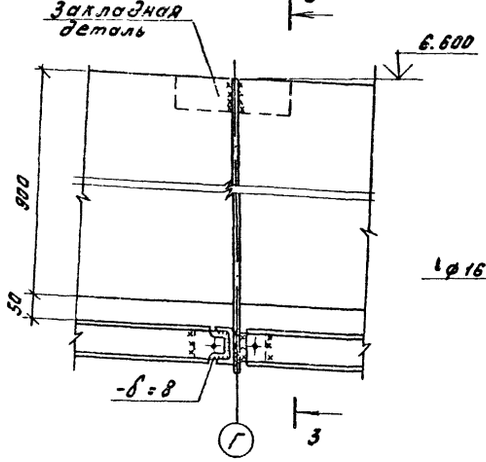

3-3

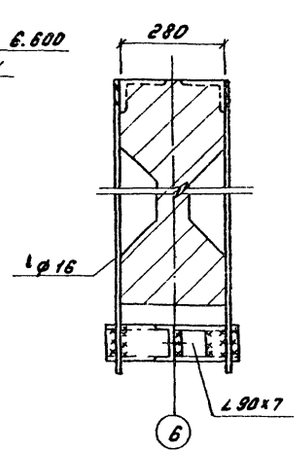

17

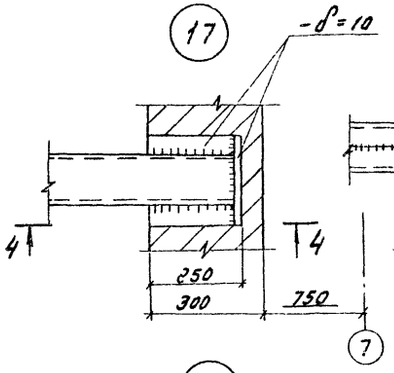

4-4

18

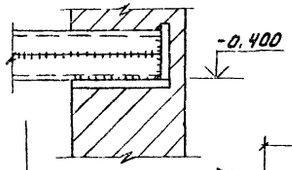

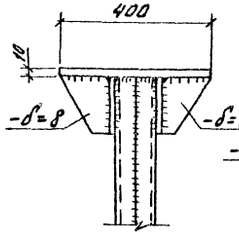

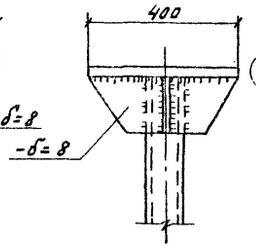

20

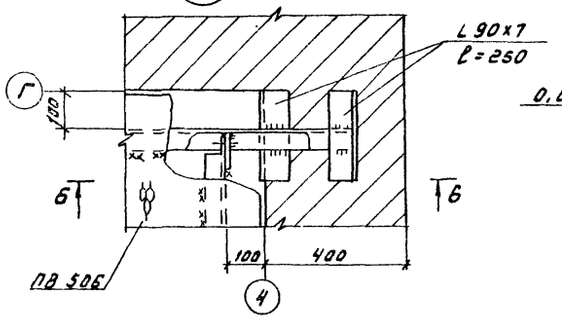

Б-Б

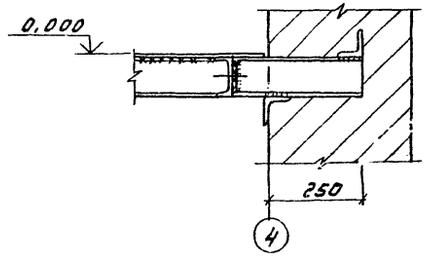

19

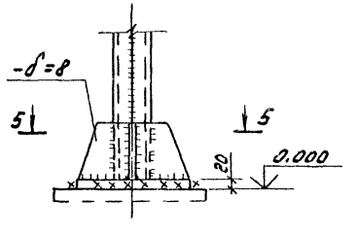

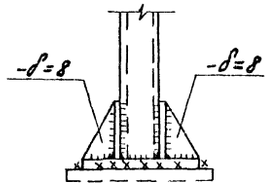

5-5

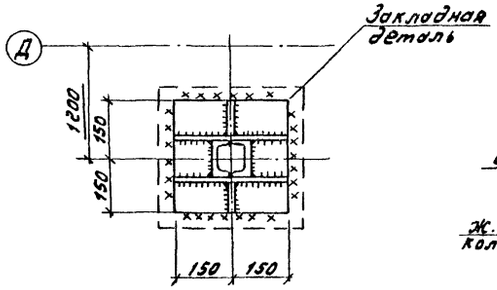

21

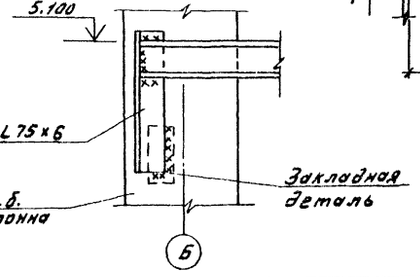

22

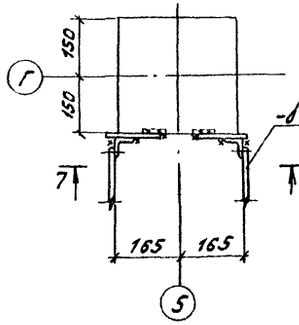

Болты М12 с шагом 400 мм

7-7

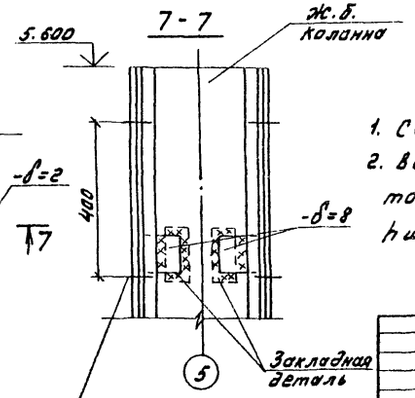

1. Сварку производить электродами типа Э42
2. Все сварные швы принимать по наименьшей толщине свариваемых элементов, но не более $h_w = 6$ мм

Привязан:

Инв.№

ГИП	Гусева	
Нач.отд.	Моруно в	
Н.контр.	Марков	
Гл.спец.	Морков	
Рук.гр.	Бабурина	
Инж.	Угова	

ТП 903-1-220.86-КМ

Полносборная котельная с 4 котлами ДЕ 16-14ГМ для сельского строительства. Топливо-газ, резерв-мазут.

Стадия	Лист	Листов
РП	15	

Узлы 14÷22

Госстрой СССР ГПИ Горьковский Сантехпроект

Инв.№ подл. | Подпись и дата | Взам.инв.№

Альбом V

23 Защелка

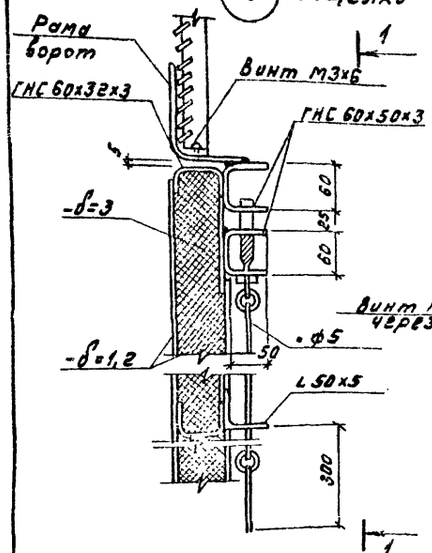

1-1

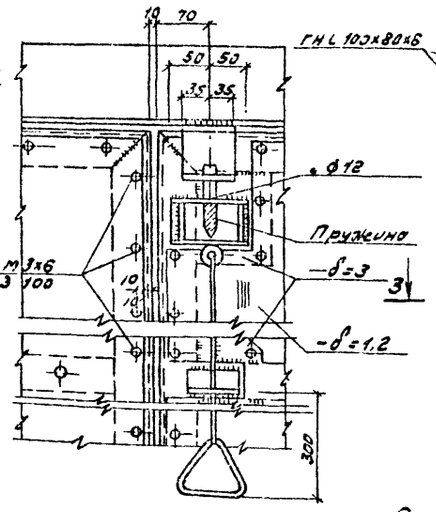

24

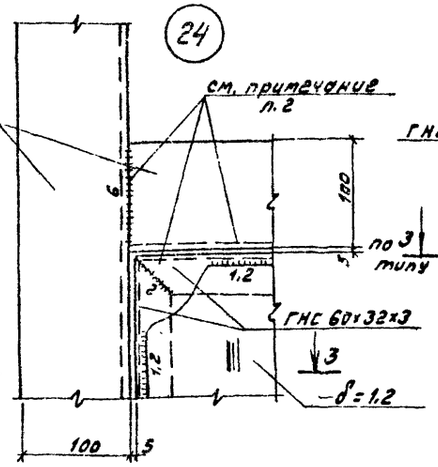

25

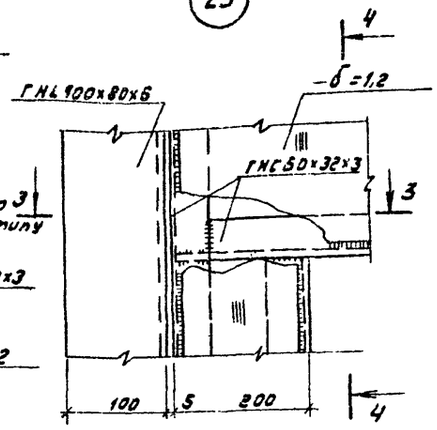

4-4

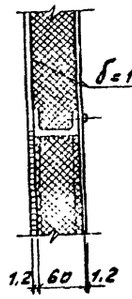

26

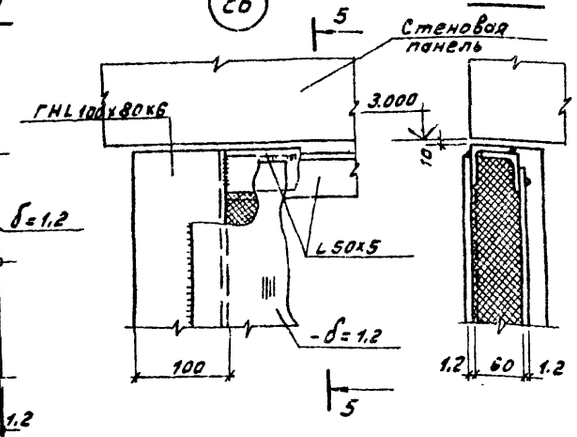

5-5

27 Шпингалет

2-2

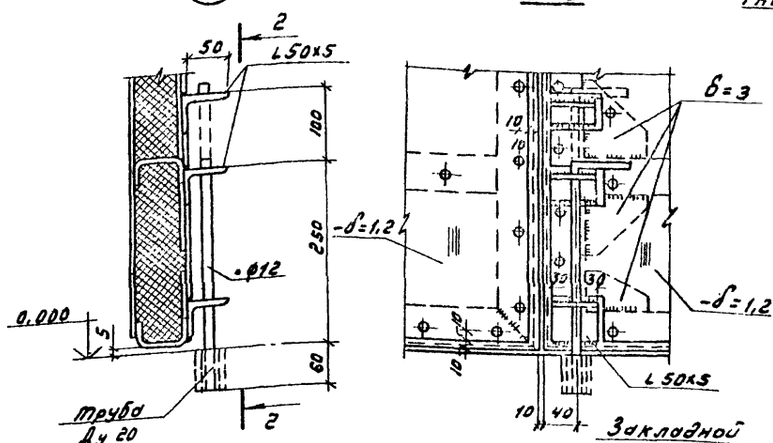

3-3

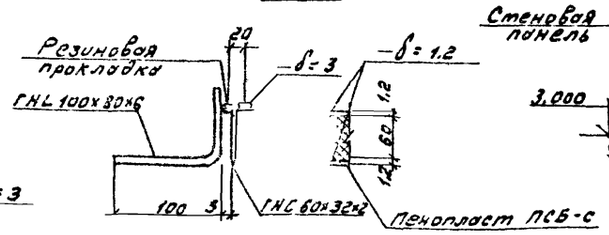

28

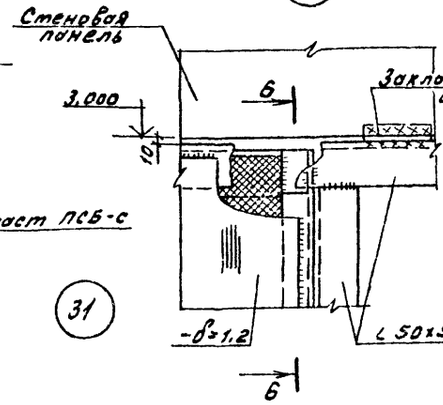

6-6

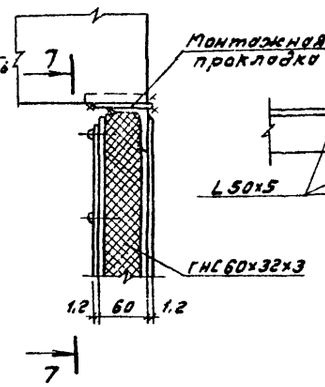

7-7

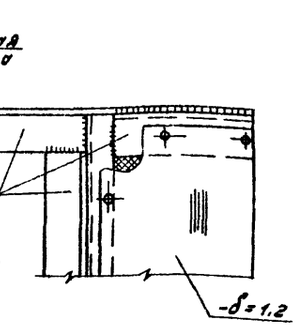

30

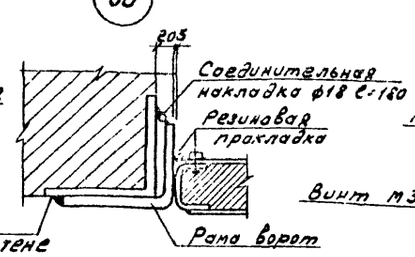

31

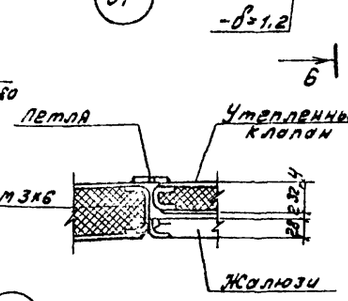

1. Сварку производить электродами типа Э42.
2. Все сварные швы принимать по наименьшей толщине свариваемых элементов, но не более $h_ш$ = 6 мм.

29

8-8

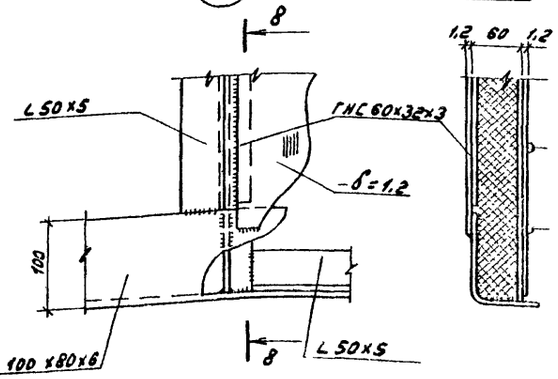

32

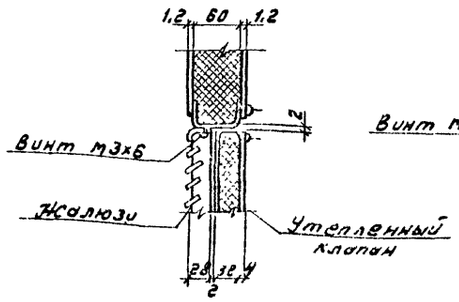

33

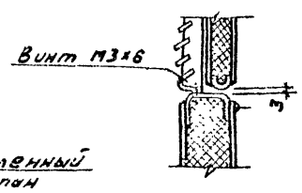

Инв.№ подл. | Подпись и дата | Взам. инв.№

Привязан:

Инв.№

ГИП	Гусева	
Нач. отд.	Моруков	
Н. контр.	Марков	
Гл. спец.	Марков	
Рук. гр.	Бабурина	
Ст. инж.	Волкова	

ТП 903-1-220.86-КМ

Полноповорная котельная с 4 котлами ДЕ-16-14ГМ для сельского строительства. Топливо-газ резерв-мазут

Стадия	Лист	Листов
РП	16	

Узлы 23÷33

Госстрой СССР ГПИ Горьковский Сантехпроект

Альбом V

34 Петля верхняя

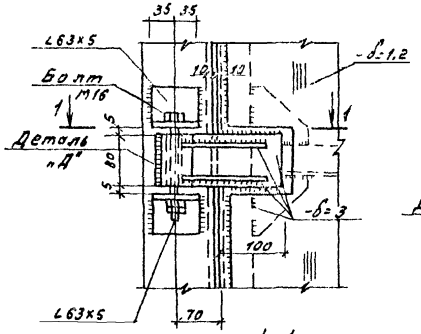

1-1

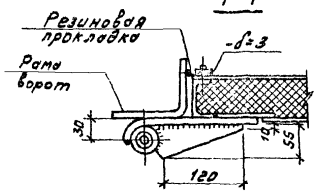

35 Ручка

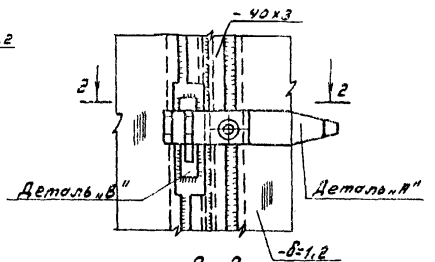

2-2

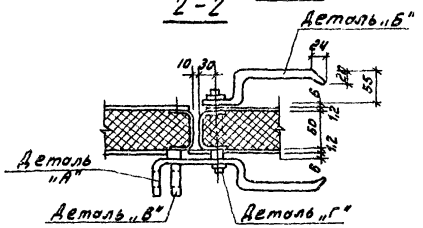

36

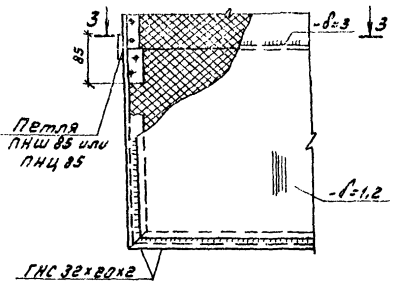

3-3

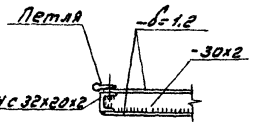

37

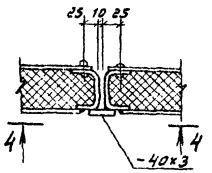

4-4

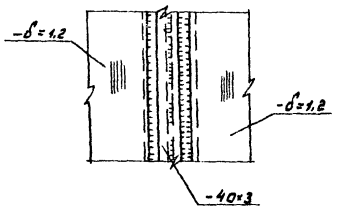

Деталь „А"

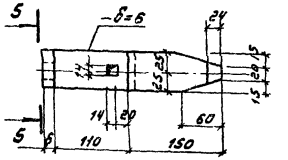

5-5

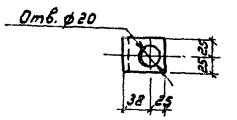

38 Петля нижняя

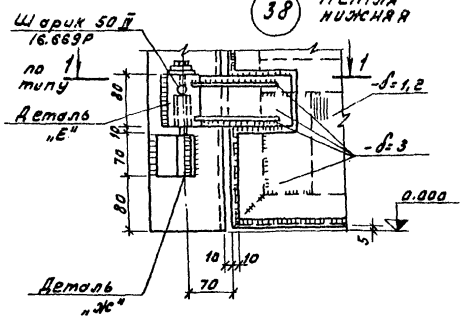

9-9

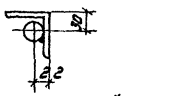

Деталь „Ж"

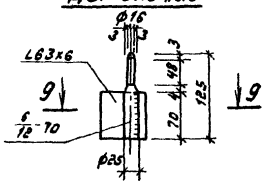

Деталь „Б"

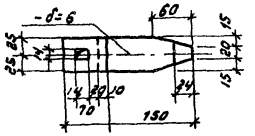

Деталь „Е"

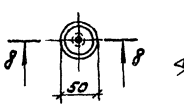

8-8

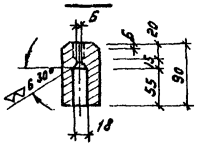

1. Сварку производить электродами типа Э-42
2. Все сварные швы принимать по наименьшей толщине свариваемых элементов, но не более $h_ш$ = 6 мм

Деталь „В"

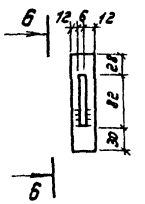

6-6

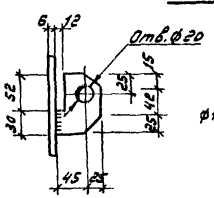

Деталь „Г"

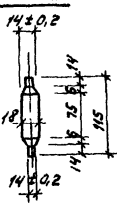

Деталь „Д"

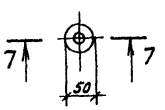

7-7

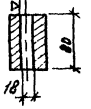

Привязан:	ГИП	Гусева		ТП 903-1-220.86-КМ
	Нач. отд.	Морунова		Полносборная котельная с 4 котлами ДЕ-16-14ГМ для сельского строительства. Топливо-газ, резерв-мазут
	Н. контр.	Марков		Стадия: РП; Лист: 17; Листов:
	Гл. спец.	Марков		
	Рук. гр.	Бабурина		Узлы 34÷38
Инв. №	Ст. инж.	Волкова		Госстрой СССР ГПИ Горьковский Сантехпроект

Инв. № подл. | Подпись и дата | Взам. инв. №

Схема расположения элементов рамы ворот

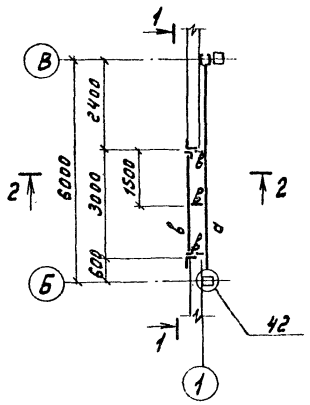

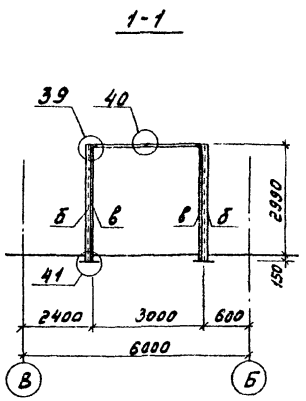

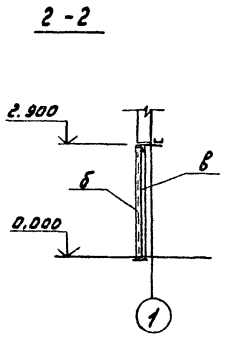

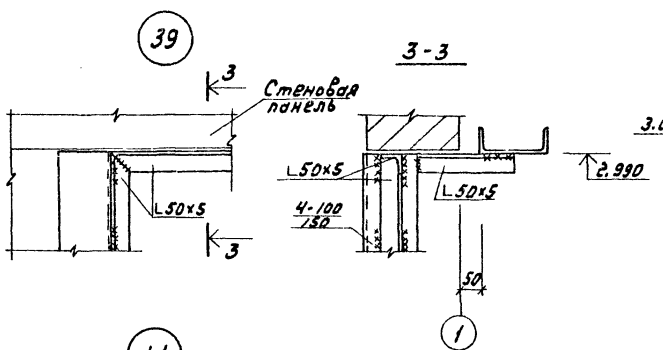

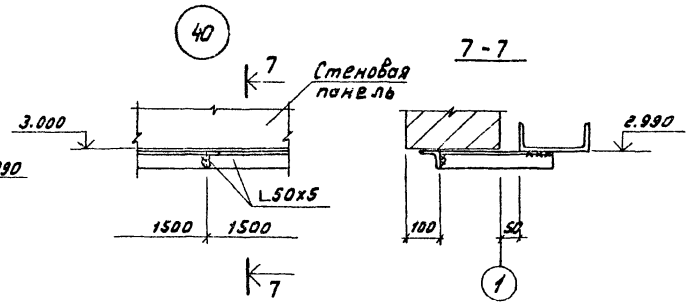

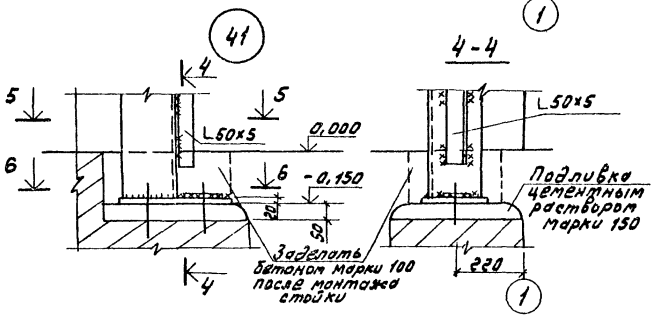

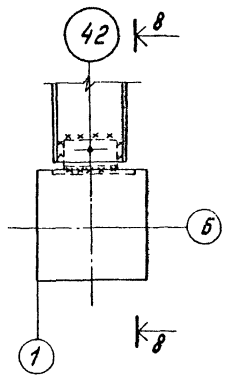

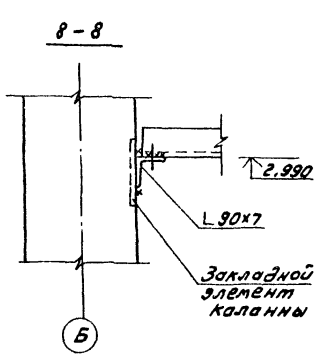

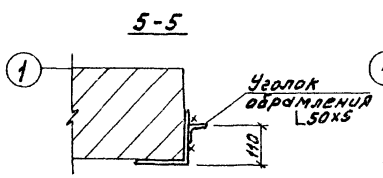

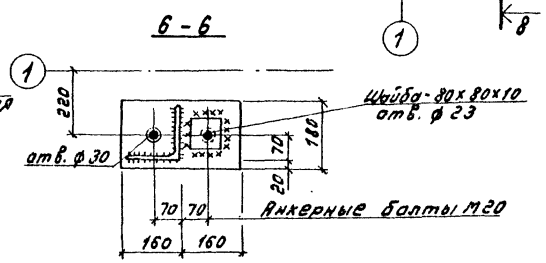

Ведомость элементов

Марка	Сечение			Опорные усилия			Группа констр.	Марка металла	Примечание
	Эскиз	Поз.	Состав	M, тсм	N, тс	Q, тс			
а	[		[20				4	ВСт3пс6-1	Констр.
б	L		L 140x10				4	ВСт3пс6-1	Констр.
в	L		L 50x5				4	ВСт3кп2	Констр.

1. Общие указания см. лист КМ-1
2. Сварку производить электродами типа Э42.
3. Все сварные швы, кроме оговоренных, принимать по наименьшей толщине свариваемых элементов, но не более $h_ш = 6$ мм

Привязан:	ГИП	Гусева		ТП 903-1-220.86-КМ	
	Нач.отд.	Моруков		Полносборная котельная с 4 котлами ДЕ-16-14ГМ для сельского строительства. Топливо-газ, резерв-мазут	
	Н.контр.	Марков			Стадия: РП; Лист: 18; Листов:
	Гл.спец.	Марков		Схема расположения рамы ворот. Узлы 39÷42.	Госстрой СССР ГПИ Горьковский Сантехпроект
	Рук. гр.	Бабурина			
Инв.№	Инж.	Ильичева			

Альбом I

Инв.№ подл. | Подпись и дата | Взам.инв.№

Альбом V

Ведомость рабочих чертежей основного комплекта

Лист	Наименование	Примечание
1	Общие данные (начало)	
2	Общие данные (окончание)	
3	План на отм. 0.000. Разрез 1-1. Фрагменты планов на отм. 0.000 и 3.300	
4	Схемы системы отопления, узла управления. Схемы систем В1÷В3, ВЕ1÷ВЕ11. Установки систем В1÷В3	

Ведомость ссылочных и прилагаемых документов

Обозначение	Наименование	Примечание
	Ссылочные документы	
1.494-32	Зонты и дефлекторы вентиляционных систем	
5.904-10	Узлы прохода вентиляционных шахт через покрытия зданий	
	Узлы прохода общего назначения	
1.494-10	Решетки щелевые регулирующие	
	Тип Р	
5.904-1	Детали крепления воздуховодов	
Вып.0	Указания по выбору и компановке крепления	
Вып.1	Рабочие чертежи (часть 1 и 2)	
4.904-69	Детали крепления санитарно-технических приборов и трубопроводов	
	Прилагаемые документы	
т.п. 903-1- 08.СО	Спецификация оборудования	
т.п. 903-1- 08.ВМ	Ведомость потребности в материалах	

Типовой проект разработан в соответствии с действующими нормами и правилами и предусматривает мероприятия, обеспечивающие взрывную, взрывопожарную и пожарную безопасность при эксплуатации здания.

Гл. инженер проекта /Т.Г. Гусева/

Согласовано: Гл. спец. ТО Мотовилин; Нач. отд. КУ-1 Меленчук; Гл. спец. ТО Зушинский; Нач. отд. АС Корунов; Нач. отд. ЖК-2 Жмурь; Нач. отд. ЭТ Литинский

Инв. № подл. | Подп. и дата | Взам. инв. №

Общие указания

1. Исходными данными для разработки рабочих чертежей отопления и вентиляции являются:
   технологическое задание
   строительные рабочие чертежи
   Проект выполнен с учетом требований следующих нормативных документов: СНиП II-33-75*, СНиП II-92-76, СНиП II-35-76

Основные показатели по чертежам отопления и вентиляции

Наименование зданий (сооружений), помещений	Объем, м³	Периоды года при $t_н$, °С	Расход тепла, Вт (ккал/ч) На отопление	На вентиляцию	На горячее водоснабжение	Общий	Расход холода, Вт (ккал/ч)	Установ. влен. мощн. эл. двигат., кВт
		холодный						
Котельный	9500	-20	31650	—	—	31650	—	1.08
Зал и бытовые			(27280)			(27280)		
		-30	34920	—	—	34920	—	1.08
			(30100)			(30100)		
		-40	42340	—	—	42340	—	1.08
			(36500)			(36500)		

2. В проекте приняты следующие расчетные температуры наружного воздуха:
   холодный период -20, -30, -40°С
   переходный период +10°С
   летний период +22°С

   Внутреннюю температуру в рабочей зоне котельного зала смотреть в таблице тепловоздушных балансов.
   Расчетные температуры внутреннего воздуха в бытовых помещениях приняты по СНиП II-92-76.
   Теплоноситель для системы отопления служит перегретая вода с температурой Т=150°-70°
3. Отопление в котельном зале осуществляется за счет теплоизбытков.
   В бытовых и вспомогательных помещениях отопление принято местными нагревательными приборами-конвекторами „Комфорт-20".
   Потери напора в системе отопления составляют - 0,4 Атм.
   Соединение трубопроводов и нагревательных приборов в помещении КИП следует производить на сварке.
4. Вентиляция в котельном зале запроектирована естественная из условия ассимиляции теплоизбытков.
   Режим работы вентиляции котельного зала см. таблицу тепловоздушных балансов.
   Вентиляция бытовых и вспомогательных помещений естественная: воздух из душевых и санузлов удаляется через шахту с дефлектором, приток осуществляется через неплотности строительных конструкций.
   В помещении кислотной запроектирована аварийная вентиляция, обеспечивающая 10-ти кратный воздухообмен в час.

План - схема

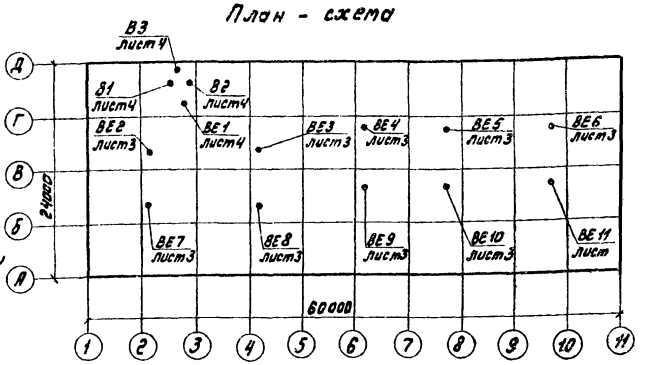

5. Трубопроводы и нагревательные приборы системы отопления окрашиваются масляной краской за 2 раза.
   Трубопроводы узла управления изолируются полуцилиндрами минераловатными на синтетическом связующем, фрезерованными марки 100. Покровный слой - фольгоизол. (см. Тепломеханическую часть, альбом 2, листы ТМН-8,10).
6. Воздуховоды систем ВЕ1÷ВЕ11, В1 предусматриваются из тонколистовой оцинкованной стали.
   Воздуховоды системы В2 - из тонколистовой кровельной стали, с окрашиванием поверхности воздуховодов масляной краской.
   Для воздуховодов системы В3 предусматривается антикоррозийная защита внутренней и наружной поверхности: грунт - лак ХС-010 - 2 слоя, покрытие - эмаль ХС-710 - 3 слоя, лак ХС-76 - 1 слой.
   Воздуховод системы ВЕ-1, проходящий транзитом через котельный зал, оштукатуривается цементным раствором δ=50мм (Цементный раствор нанести в ВМ по рабочим чертежам основного комплекта марки АР (Альбом 15).
7. Условные обозначения приняты по ГОСТам 2.784-70*, 2.785-70, 2.786-70*, 21.106-78.
8. Монтаж систем отопления и вентиляции производить в соответствии с правилами производства и приёмки работ СНиП III-28-75.

Привязан:

т.п. 903-1-220.86 ОВ

Полносборная Котельная с 4 котлами ДЕ-16-14ГМ для сельского стро-ва поселка Тол ибо-газ, резерв-т 3х75

			Стадия	Лист	Листов
Гл. инж. пр.	Гусева		РП	1	4
Н. контр.	Галкина				
Нач. отд.	Цонкин				
Гл. спец.	Галкина		Общие данные. (начало)	Госстрой СССР ГПИ Горьковский Сантехпроект	
Рук. гр.	Жукова				
Исполнил	Серова				

Копировал: Алексеев

24057-07 78

Альбом V

Таблица тепловоздушных балансов

Наружные температуры °С	Расчетные внутренние температуры $t_{р.з}$	$t_{ух}$	Тепловыделения вт (ккал/ч)	Теплопотери вт (ккал/ч)	Теплоизбытки вт (ккал/ч)	Потребный воздухообмен по теплоизбыткам м³/ч	Вытяжка м³/ч через дефлекторы	Вытяжка м³/ч дутьевыми вентиляторами	Количество работающих дефлекторов	Приток: Количество воздуха м³/ч	Приток: Площадь открываемых фрамуг	Примечание
-20	+15	+23	666680 (574720)	155675 (134200)	511005 (440520)	35530	—	35530	—	36530	7,2	↓ 3.900
-30	+15	+23	666680 (574720)	174500 (150430)	492410 (424490)	27800	—	27800	—	27800	6,3	↓ 3.900
-40	+15	+23	666680 (574720)	200335 (172700)	466415 (402080)	22160	—	22160	—	22160	5.4	↓ 3.900
+10	+18	+26	505900 (436115)	31090 (26800)	474810 (409315)	88830	30030	58800	9	88830	30.24	↓ 3.900
+22	+27	+32	167880 (144724)	— —	167875 (144720)	50250	30650	19600	9	50250	12.3	↓ 1.200

Характеристика отопительно-вентиляционных систем

Обозначение системы	Количество систем	Наименование обслуживаемого помещения (технологического оборудования)	Тип установки агрегата	Вентилятор: Тип, исполнение по взрывозащите	№	Схема исполнения	Положение	L м³/ч	P ПА, (кг/м²)	n об/мин	Электродвигатель: Тип, исполнение по взрывозащите	N кВт	n об/мин	Примечание
В1	1	Гардеробная	А2,5-100-1	ВЦ4-70	2,5	1	ЛО°	75	180 (18)	1400	4А 56А4	0,12	1400	
В2	1	Лаборатория ВПУ	А3.15-105-1	ВЦ4-70	3,15	1	ПрО°	1200	370 (37)	1400	4А 63В4	0,37	1400	
В3	1	Склад кислоты		ВЦ4-70	2,5К	1	ЛО°	600	700 (70)	2740	4А 63В2	0,55	2740	Вентилятор коррозионно-стойкий пластмассовый
В4	1	Комната приема пищи	В010-У2	—	—	—	—	—	—	—	—	0,04	—	
ВЕ1	1	Санузлы и душевые						250		Дефлектор		ф	200	
ВЕ2÷														
ВЕ11	10	Котельный зал								Дефлектор		ф	800	

Местные отсосы от технологического оборудования

Технологическое оборудование: Поз.	Наименование	Кол.	Характеристика выделяющихся вредностей	Объем вытяжки м³/ч: На ед. оборуд.	Всего	Характеристика местного отсоса: Обозначение	Применяемые документы	Обозначение системы	Примечание
А42	Вытяжной шкаф	1	пары кислот	1200	1200	Встроенный отсос	технологический	В2	

Гл. инж. пр.	Гусева		
Н. контр.	Галкина		
Нач. отд.	Ионкин		
Гл. спец.	Галкина		
Рук. гр.	Жукова		
Инженер	Серова		

Привязан:

Инв. №

ТП 903-1-220.86 ОВ

Полносборная котельная с 4 котлами ДЕ-16-14ГМ для сельского строительства. Топливо-газ, резерв-мазут.

Стадия	Лист	Листов
РП	2	

Общие данные. (окончание)

Госстрой СССР ГПИ Горьковский Сантехпроект

Инв. № подл. | Подп. и дата | Взам. инв. №

Копировал: А. Чесов 21057-07 79

Альбом V

План на отм. 0.000 между осями 1-11 и А-Д

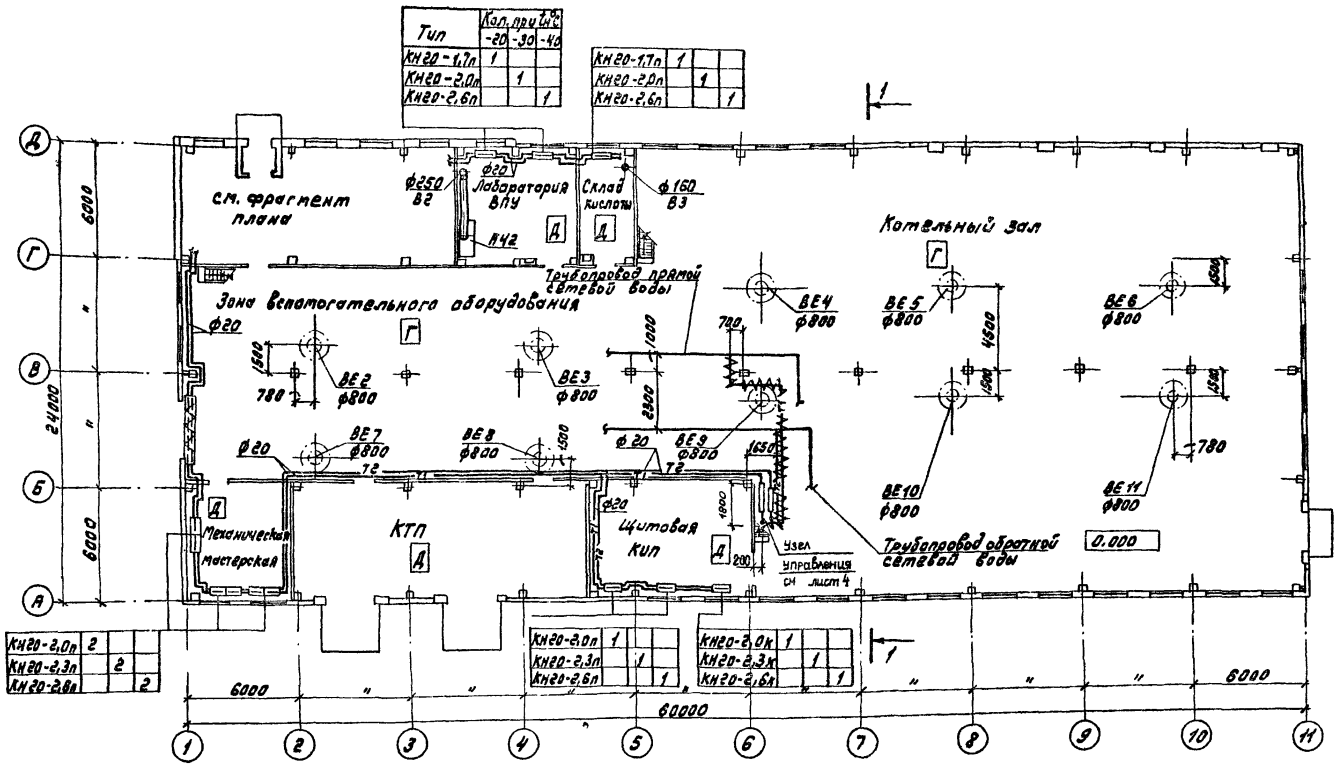

Разрез 1-1

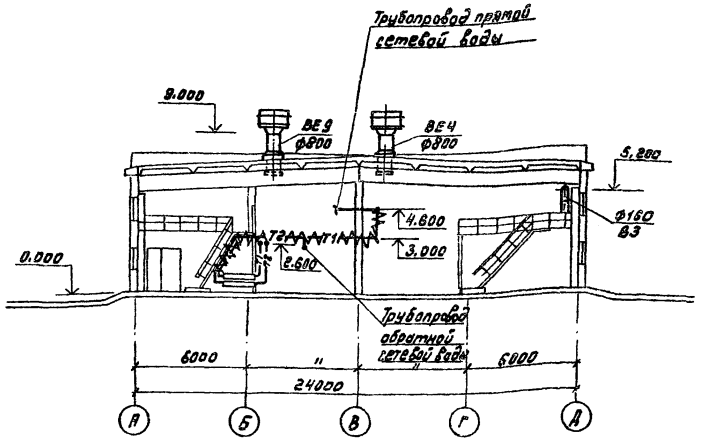

Фрагмент плана на отм. 0.000

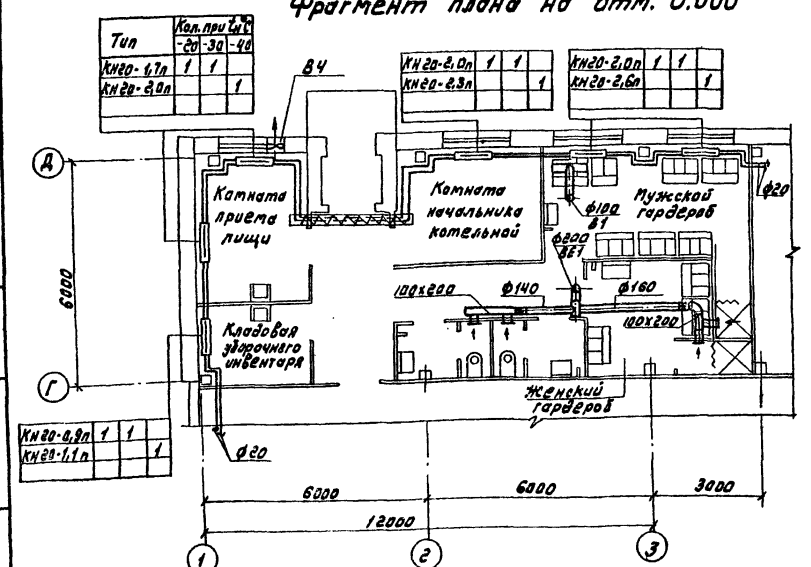

Фрагмент плана венткамеры

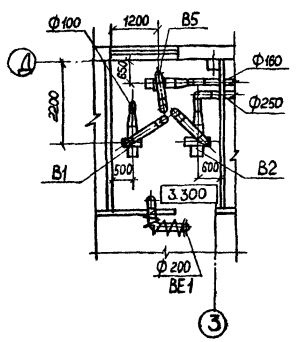

Фрагмент плана на отм. 3.300

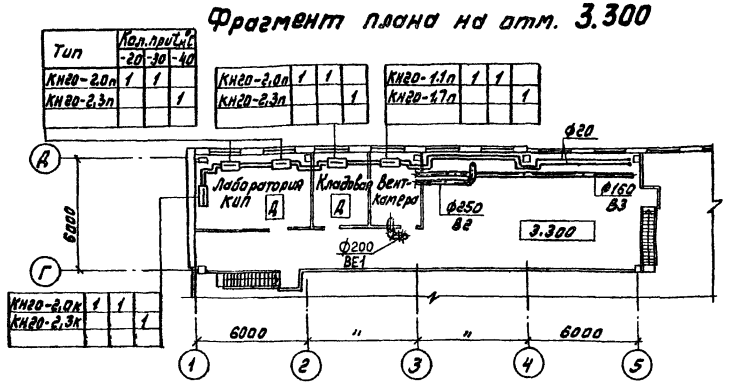

Привязан:

Инв.№

Гл.инж.пр.	Гусева	
Н.контр.	Галкина	
Нач.отд.	Цанкин	
Гл.спец.	Галкина	
Рук.гр.	Жучкова	
Инженер	Серова	

т.п. 903-1-220.86 ОВ

Полносборная котельная с 4 котлами ДЕ-16-14ГМ для сельского строительства Топливо-газ. резерв-мазут.

Стадия	Лист	Листов
РП	3	

План на отм.0.000. Разрез 1-1. Фрагменты планов на отм.0.000 и 3.300.

Госстрой СССР ГПИ Горьковский Сантехпроект

Копировал: Дмитриев 21057-07 80

Инв.№ подл. | Подп. и дата | Взам. инв.№

Альбом V

Система отопления

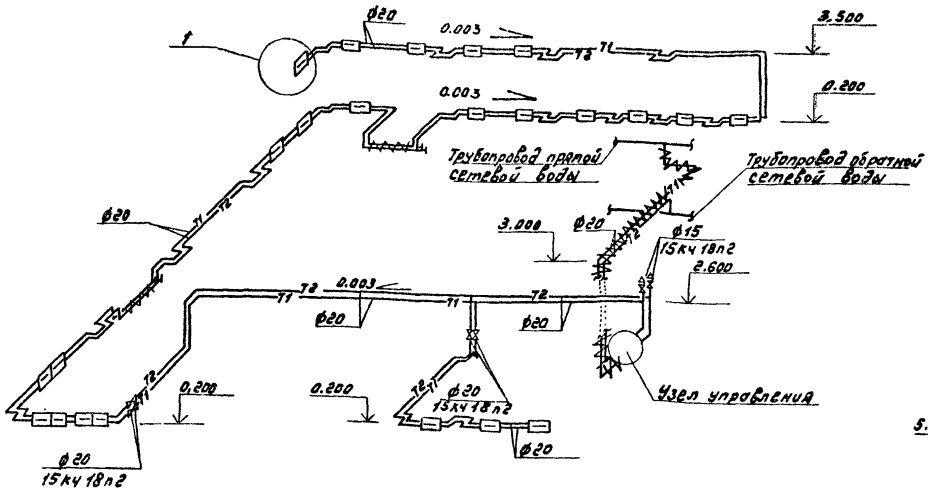

Узел управления

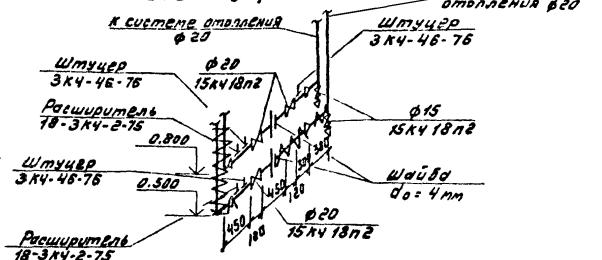

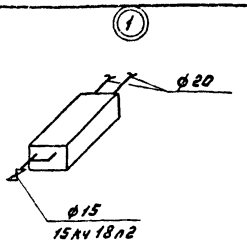

Разрез 1-1

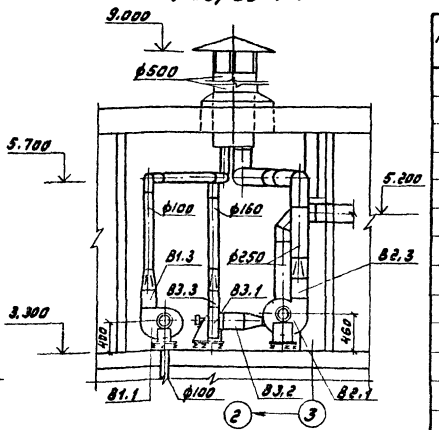

План

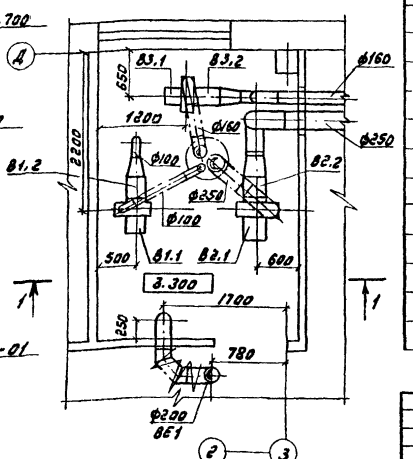

В1

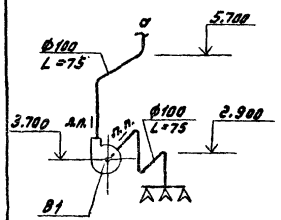

В2

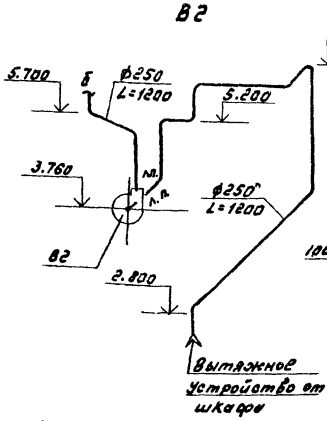

ВЕ1

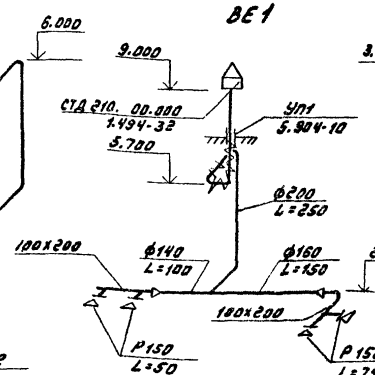

В3

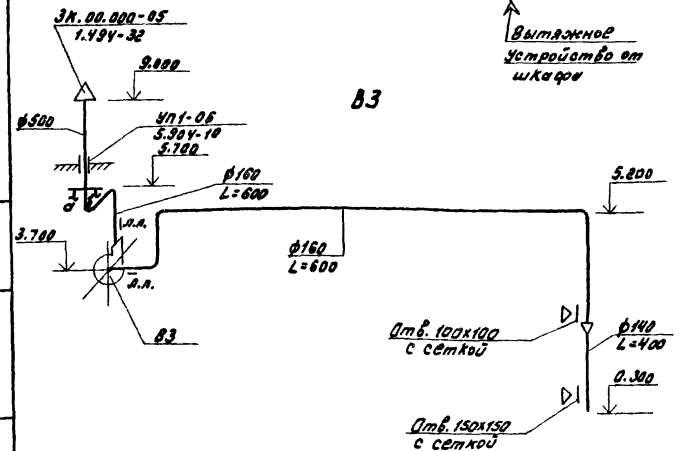

ВЕ2 ÷ ВЕ11

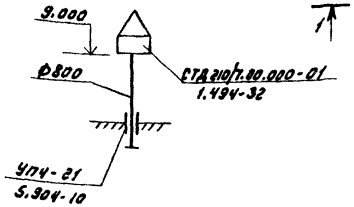

Спецификация отопительно-вентиляционных установок

Марка, поз.	Обозначение	Наименование	Кол.	Масса ед. кг	Примечание
		В1			
В1.1		Агрегат вентиляторный			
		А2.5-100-1 компл.:	1	26	
		а) Вентилятор ц/б ВЦ4-70 №2,5 с промежуточным диаметром колеса Дкм исп.1, положение ЛД			
		б) Электродвигатель 4А 56А4 1400 об/мин, 0,12 кВт			
В1.2	5.904-5	Вставка гибкая ВВ 17	1	2,82	
В1.3	5.904-5	Вставка гибкая ВН 10	1	2,66	
		В2			
В2.1		Агрегат вентиляторный			
		А2.15-105-1 компл.:	1	42	
		а) Вентилятор ц/б ВЦ4-70 №3,15 с промежуточным диаметром колеса 0,8 Дном, исп.1, положение ЛД°			
		б) Электродвигатель 4А 63В4 1400 об/мин, 0,37 кВт			
В2.2	5.904-5	Вставка гибкая ВВ 18	1	3,45	
В2.3	5.904-5	Вставка гибкая ВН 11	1	3,3	
		В3			
В3.1		Вентилятор радиальный коррозионностойкий пластмассовый ВЦ4 76 №2,5К, исп.1, положение Л с электродвигателем 4А 63В2 2740 об/мин, 0,55 кВт	1	30	
В3.2	5.904-5	Вставка гибкая ВВ 17	1	2,82	
В3.3	5.904-5	Вставка гибкая ВН 10	1	2,66	

Т.П. 903-1-220.86 ОВ

Полносборная котельная с 4 котлами ДЕ-16-14ГМ для сельского строительства. Топливо-газ, резерв-мазут

Стадия	Лист	Листов
РП	4	

Схемы системы отопления, узла управления. Схемы систем В1÷В3, ВЕ1÷ВЕ11. Установки систем В1÷В3.

Госстрой СССР ГПИ Горьковский Сантехпроект

Гл.инж.пр.	Гусева	
Н.контр.	Галкина	
Нач.отд.	Иванин	
Гл.спец.	Галкина	
Рук.гр.	Жукова	
Инженер	Серова	

Привязан:

Инв.№

Инв.№ подл. | Подп. и дата | Взам.инв.№

Копировал: Л.Шалаг 21057-07 ВЗ

Альбом V

Ведомость рабочих чертежей основного комплекта 903-1- -ВК

Лист	Наименование	Примечание
1	Общие данные (начало)	
2	Общие данные (окончание)	
3	План на отм. 0.000, план на отм. 3.300 между осями 1-3 и Г-А, фрагмент 1	
4	Схемы систем В0, К1, К3, Т3, В4 и В5	
5	Блок оборотного водоснабжения (В4, В5, В0)	

Ведомость ссылочных и прилагаемых документов

Обозначение	Наименование	Примечание
	Ссылочные документы	
СН 478-80	Инструкция по проектированию и монтажу сетей водоснабжения и канализации из пластмассовых труб	
ГОСТ 14911-82	Опоры подвижные	
	Прилагаемые документы	
т.п. 903-1-220.86ВК.СО	Спецификация оборудования	
т.п. 903-1-220.86 ВК.ВМ	Ведомость потребности в материалах	
Д16Е.093.000	Бак нагретой воды ёмкостью 0,4 м³	Альбом IV
Д10А.063.000	Рама	—"—
Д10А.056.000	Кронштейн для подвижной опоры опб2	
	57, опб2-89, опб2-108, опб2-159	—"—
Д10А.057.000	Кронштейн для подвижной опоры опб-219	—"—

Условные обозначения

Смотровой фонарь в системе оборотного водоснабжения

Настоящий проект разработан в соответствии с действующими нормами и правилами и предусматривает мероприятия, обеспечивающие взрывобезопасность и пожаробезопасность при эксплуатации здания (сооружения).

Гл. инж. проекта _____ (Т.Г.Гусева)
(подпись)

Общие указания

1. Котельная по надежности отпуска тепла потребителям относится ко второй категории.

2. В здании котельной запроектированы следующие сети:
- водопровод хозяйственно-питьевой, производственно-противопожарный;
- трубопровод горячей воды для горячего водоснабжения;
- водопровод оборотного водоснабжения;
- канализация бытовая;
- канализация производственная.

Внутренние водостоки в здании котельной отсутствуют, т.к. кровля здания котельной запроектирована без организованного отвода сточных вод (дождеприемные воронки отсутствуют).

Расчет систем водопровода и канализации произведен согласно заданию технологов и Строительным нормам и правилам (СНиП) 11-30-76.

3. Источником водоснабжения котельной служит артскважина. Необходимый напор на вводе в здание котельной должен составлять 0,25 МПа (2,5 кгс/см²)

Сеть водопровода прокладывается открыто по конструкциям здания котельной с присоединением к наружным сетям одним вводом ф200 мм.

При привязке проекта для измерения расхода воды комплекса котельной на вводе на территорию котельной установить диафрагму. Предусмотреть самопишущий и интегрирующий прибор, показывающий расход воды.

Внутренние сети водопровода хозяйственно-питьевого, производственно-противопожарного и горячего водоснабжения прокладываются из стальных водогазопроводных оцинкованных труб по ГОСТ 3262-75 для ф 15÷32 мм, из водогазопроводных неоцинкованных труб для ф57х2,8 мм и из стальных электросварных прямошовных труб по ГОСТ 10704-76 для ф89х3÷219х5 мм.

Расходы воды на нужды котельной приведены в таблицах на листе 2.

Для целей пожаротушения запроектированы пожарные краны, которые размещены из расчета орошения каждой точки двумя пожарными струями воды производительностью 2,9 л/с каждая с учетом требуемой высоты компактной струи.

4. Оборотная система водоснабжения предусматривается для охлаждения технологического оборудования, размещенного в котельной.

Система состоит из: бака нагретой воды, охладителя, разводящей сети. В качестве охладителя принят теплообменник (расчет и подбор теплообменника выполняется в технологической части проекта). Температура нагретой воды до 40°С. Понижение температуры в теплообменнике на 10-11°С.

Оборудование системы оборотного водоснабжения скомпоновано в блок. Насосы и бак нагретой воды крепятся на общей металлической раме. В системе приняты насосы марки К 8/18 с электродвигателем 4А80В2 мощностью 1,5 квт. Принято два насоса - рабочий и резервный. Система принята с отводом воды от технологического оборудования без разрыва струи с напором, достаточным для подачи воды в бак.

Сеть оборотного водоснабжения ф15÷32 мм запроектирована из водогазопроводных труб по ГОСТ 3262-75.

Для наблюдения за движением воды в трубах на трубопроводах, отводящих нагретую воду от оборудования, установлены смотровые фонари.

Подпитка оборотной системы производится от сети водопровода. В баке нагретой воды предусматривается установка поплавкового клапана.

5. Применение в качестве охладителя теплообменника позволяет использовать тепло нагретой оборотной воды для подогрева части сетевой воды, при этом теплообменник отдает тепло в количестве 397,6 ккал/сут. Экономия условного топлива составляет 0,030 т/год.

6. Сети бытовой и производственной канализации котельной присоединяются к наружным сетям бытовой канализации предприятия или поселка. При наличии на предприятии производственной канализации производственные стоки отводятся в последнюю.

Сети бытовой канализации запроектированы из пластмассовых труб по ГОСТ 22689.3-77 для tн=-20°С, -30°С и из чугунных канализационных труб по ГОСТ 6942.3-80 для tн=-40°С.

Производственная канализация прокладывается из стальных электросварных прямошовных труб по ГОСТ 10704-76.

Расходы стоков приведены в таблице на листе 2.

7. Граница проектирования внутренних сетей принята по наружной грани стены котельной.

8. Условные обозначения приняты по ГОСТ 21.106-78; 2.784-70, 2.785-70, 2.786-70.

9. Производство работ по монтажу внутренних систем водопровода и канализации вести в соответствии со СНиП III-28-75, СН 478-80.

10. Стальные трубы, прокладываемые открыто по конструкциям здания, окрасить масляной краской за 2 раза согласно ГОСТ 14202-69.

11. Крепления трубопроводов к строительным конструкциям здания выполнять по ГОСТ 14911-82.

12. На площадке котельной запроектированы следующие сети:
- водопровод хозяйственно-питьевой, производственно-противопожарный;
- канализация бытовая;
- канализация производственная;
- канализация производственная загазованных стоков.

См. сводный план сетей в части ГТ

13. Расчетный расход воды из хозяйственно-питьевого, производственно-противопожарного водопровода составляет 30,35 л/с (котельная 30,10 л/с см. лист 2, газонасосная 0,25 л/с), при внутреннем пожаротушении 36,15 л/с, при наружном пожаротушении 53,75 л/с (в том числе 17,6 л/с расход на наружное пожаротушение, принят по максимальному расходу на тушение резервуаров мазута).

Согласовано:
Гл. спец. ПГУ Сучинский
Гл. спец. ТО Харевский
Нач. отд. КВ Канцкин
Нач. отд. АС Ворунов
Гл. спец. Ленгипнефтехим
Нач. отд. 37 Латынин
Нач. отд. ПЕ-2 Ушкин

Инв. № подл. | Подпись и дата | Взам. инв. №

Привязан:

ТП 903-1-220.86 -ВК

Полносборная котельная с 4 котлами ДЕ-16-14 ГМ для сельского строительства. Топливо-газ, резерв-мазут.

			Стадия	Лист	Листов
ГИП	Гусева		Р	1	5
Нач. отд.	Жигудь				
Н. контр.	Шабанов				
Гл. спец.	Капитанов				
Рук. гр.	Боромыкова				
Инж.	Мондрусевич				

Общие данные (начало)

Госстрой СССР ГПИ Горьковский Сантехпроект

21057-07 82 Копировал: Формат А3

Альбом V

Данные по производственному водопотреблению и водоотведению

№ потребителя по плану	Наименование потребителя	Количество потребителей	Количество часов работы в сутки	Водопотребление: Требования к качеству воды	Потребный напор у потребителя, м	Режим водопотребления	Расход воды на одного потребителя, м³/ч	Из хозяйственно-питьевого, производственно-противопожарного водопр. м³/сут.	м³/ч	л/с	Оборотное водоснабжение м³/сут.	м³/ч	л/с	Водоотведение: Характеристика сточных вод	Режим водоотведения	В производственную канализацию м³/сут.	м³/ч	л/с	Концентрация загрязнений сточных вод после локальных очистных сооружений, мг/л	Примечание
	На восполнение потерь конденсата	4	24	питьевые		постоянно		120.24	5.01	1.39						—	—	—		
К1	На восполнение потерь воды от																			
	непрерывной продувки котлов	4	24	—"—		—"—	0.46 0.69	59.28 39.36	2.47 1.64	0.69 0.46				(Na_2CO_3)-25.4кг/сут (NaOH)-33.1кг/сут.	постоянно	39.36	1.64	0.46		талька в летний период 40°С
К1	На восполнение потерь воды от																			
	периодической продувки котлов	4	24	—"—		3 раза в сутки		5.49	1.83	0.1					1 раз в сутки в теч. 30	5.49	1.83	6.70		171°С
	На централизованное горячее водоснабжение			—"—		постоянно		1800.00	75.00	20.83						—	—	—		
	На подпитку тепловой сети			—"—		постоянно в теч. отопит. периода		140.00	5.83	1.62						—	—	—		
	На собственные нужды химводоочистки	3																		
А4	первая ступень Na-катионирования																			
	-взрыхление	2		питьевая										$NaCl$=289.8кг/сут.	4 раза в сутки в теч. 15 мин.	24.77	6.19*	6.88*		
	-регенерация	2		—"—		4 раза в сутки в теч. 12 мин.	1.96	5.64	1.41*	1.96				$MgCl_2$=43.7кг/сут.	4 раза в сутки в теч. 12 мин	5.64	1.242*	1.96*		
	-промывка	2		—"—		4 раза в сутки в теч. 2 час.	1.91	55.04	13.76*	1.91*				$CaCl_2$=124.7кг/сут.	4 раза в сутки в теч. 2 час.	30.27	7.57*	1.05*		
А4	вторая ступень Na-катионирования																			
	-Взрыхление	1												$NaCl$=150.4кг/сут.	1 раз в 25 суток в теч. 15 мин.	6.19	6.19	6.88		
	-регенерация	1		питьевая		1 раз в 25 суток в теч. 37 мин.	1.92	4.28	4.28*	1.92*				$CaCl_2$=40.6кг/сут.	1 раз в 25 суток в теч. 37 мин	4.28	4.28	1.92*		
	-промывка	1		—"—		1 раз в 25 суток в теч. 2 час.	1.91	13.76	13.76	1.91*				$MgCl_2$=14.3кг/сут.	1 раз в 25 суток в теч. 2 час.	7.57	3.79*	1.03*		
А12	На мокрое хранение соли			—"—		1 раз в сутки в теч. 25 мин.		3.00	3.00	2.0						—	—	—		
К16.1	На охлаждение питательных																			
	насосов ЦНСГ-38-110	2		техн.		постоянно	0.14				24.00	1.00	0.28							
К18.1	Охлаждение подшипников подпи-																			
	точных насосов К 20/30	1		техн.		постоянно	0.14				1с.00	0.50	0.14							
К5	Охладители отвара проб пара и воды	6		—"—		—"—					0.15	0.006*	0.033*		периодически	0.004	0.0006*	0.0002*		
	Подпитка системы оборотного водоснабжения			питьев.				1.08	0.045	0.012*										
А2	Взрыхление и промывка фильтров обезжелезивания	3				Вода от I ступени натрий-катионирования		18.60	18.60	12.40*				$Fe(OH)_3$=17.3кг/сут.	1 раз в 10 дней в теч. 25 мин.	18.60	18.60	12.40		25°С
б/н	Аварийная подпитка теплосети			питьев.		в течение 6 часов в сутки		132.60*	22.10*	6.17*										
	На гидроуборку	2				1 раз в сутки в течение 1 часа		0.4	0.4*	0.4*										
	Итого:							2226.81 2066.89	125.54 118.88	28.59	36.15	1.50	0.42			142.17	32.54	26.44		

Основные показатели по чертежам водопровода и канализации

Наименование системы	Потребный напор на вводе, м	Расчетные расходы м³/сут.	м³/час	л/с	при пожаре л/с	Установочная мощность эл. двигателей кВт	Примечание
Водопровод хозяйственно-питьевой, производственно-противопожарный:							
На хозяйственно-питьевые нужды		3.75	1.12	1.51			
На производственные нужды	25	2226.81 2066.89	125.54 118.88	28.59			
Итого:		2230.56 2070.64	126.66 120.00	30.10	35.90		пожар 6,8 л/с (2х2.9) л/с
Водопровод оборотного водоснабжения		36.15	1.50	0.42		3.0	2 насоса по 1,5 кВт каждый от блока горячего водоснабжения
Трубопровод горячей воды для горячего водоснабжения		1.97	0.59	0.68			
Канализация бытовая		3.75	1.12	1.51			
Канализация производственная		142.17	32.54	26.44			

1. Расходы со знаком *) являются нерасчетными.
2. В числителе даны расходы в отопительный сезон, в знаменателе - в теплый период года.
3. Слив из баков аккумуляторов 80 м³ в час в течение 5 часов (22* л/с) в продувочный колодец

Привязан:

Инв. №

ГИП	Гусева	
Нач. отд.	Жмудь	
Н. контр.	Шаванов	
Гл. спец.	Капитанов	
Рук. гр.	Воротилова	

ТП 903-1-220.86 ВК

Полносборная котельная с 4 котлами ДЕ-16-14ГМ для сельского строительства. Топливо-газ. Резерво-мазут

Стадия	Лист	Листов
Р	2	

Общие данные (окончание) ГПИ Госстроя СССР Горьковский Сантехпроект

21059-07

Копировал: Шаванов Формат А3

Инв. № подл. | Подпись и дата | Взам. инв. №

Альбом V

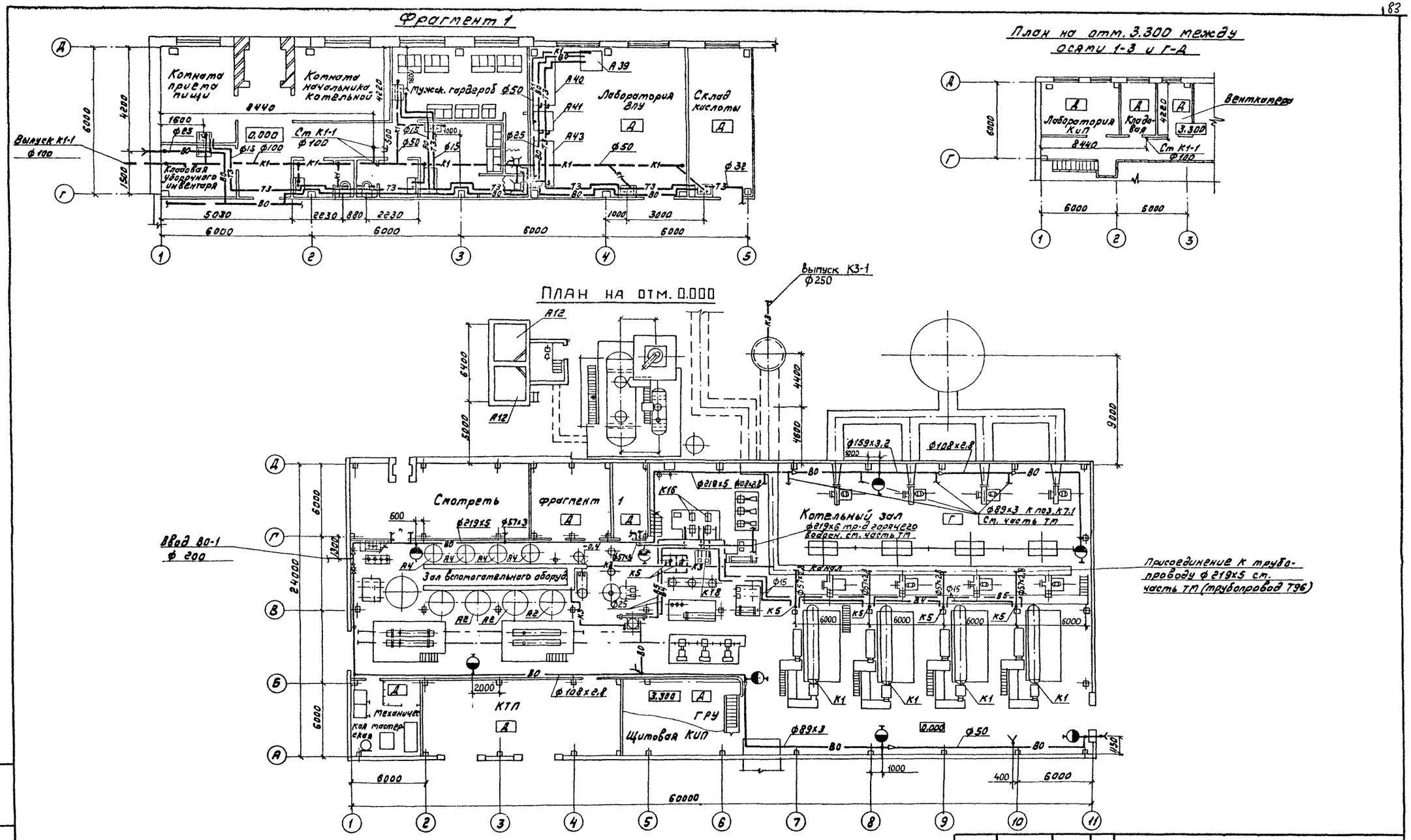

ГИП	Гусева		
Нач.отд.	Жмудь		
Н.контр.	Шабанов		
Гл.спец.	Капитонов		
Рук.гр.	Воротилова		
Инж.	Кондратьева		

ТП 903-1-220.86. -ВК

Полносборная котельная с 4 котлами ДЕ 16-14 ГМ для сельского строительства. Топливо-газ, резерв-мазут

Стадия	Лист	Листов
Р	3	

План на отм. 0.000, план на отм. 3.300 между осями 1-3 и Г-Д, фрагмент 1.

Госстрой СССР ГПИ Горьковский Сантехпроект

21057-07 84 Копировал: Формат А2

Инв. № подл. | Подп. и дата | Взам. инв. №

Альбом V

В0

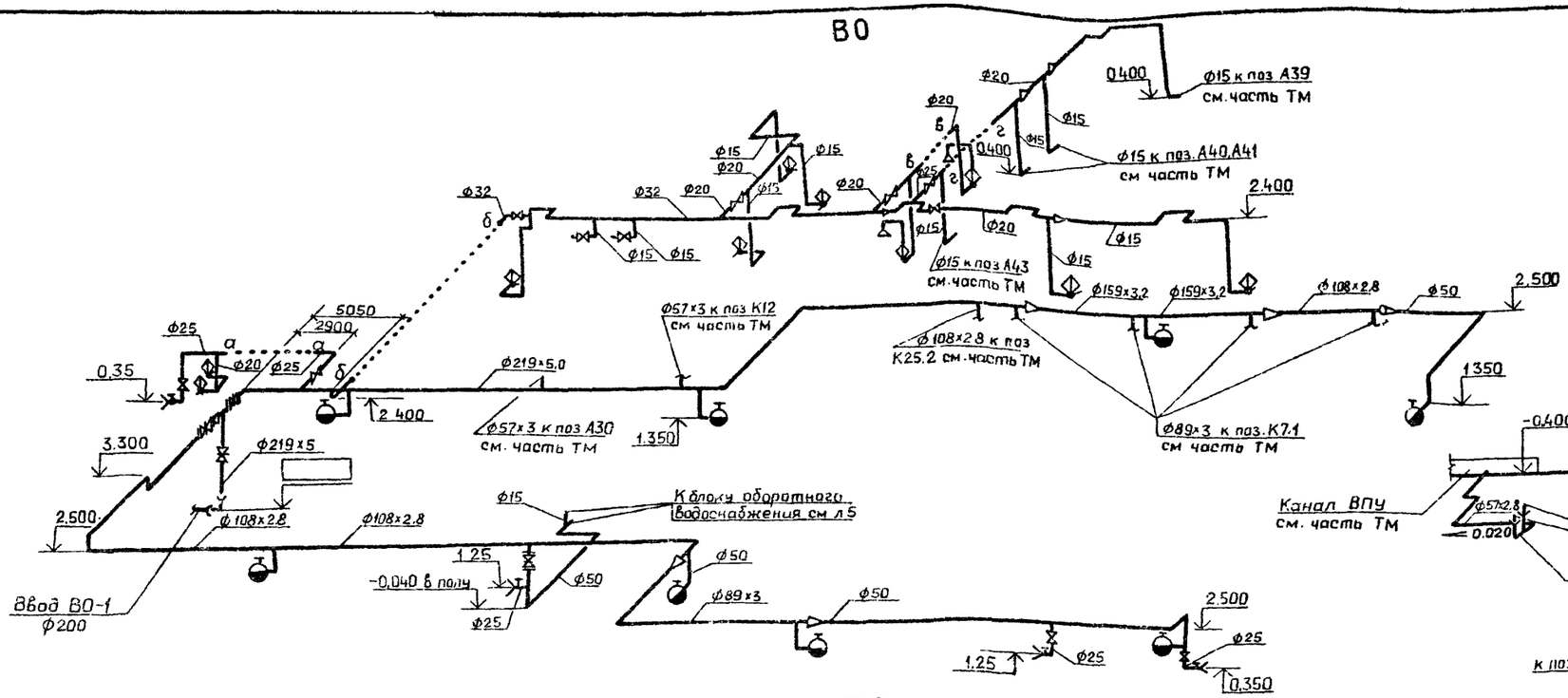

К3

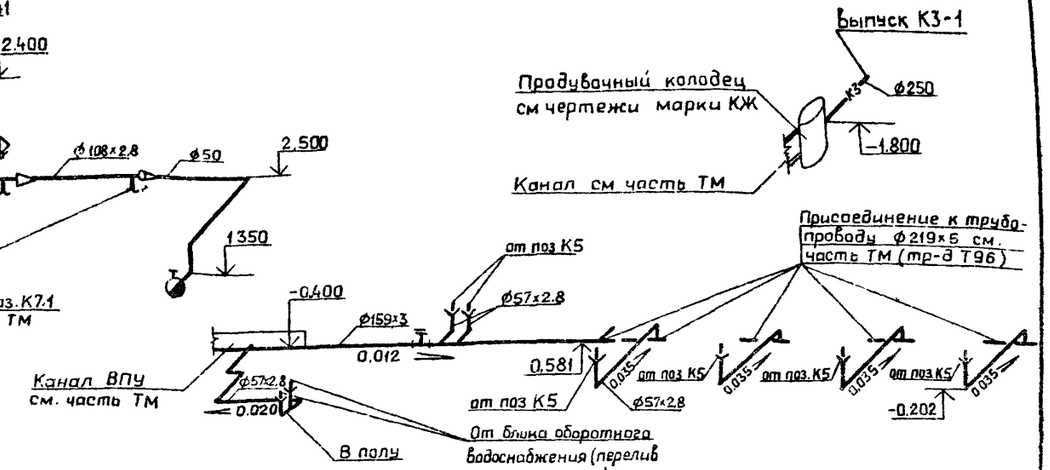

Т3

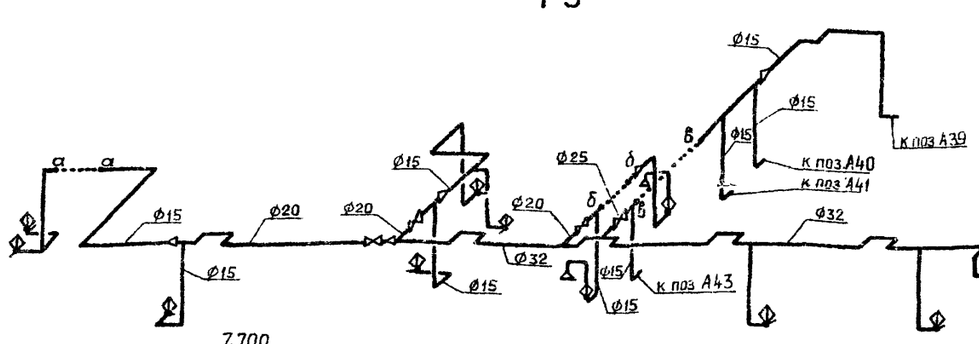

В4

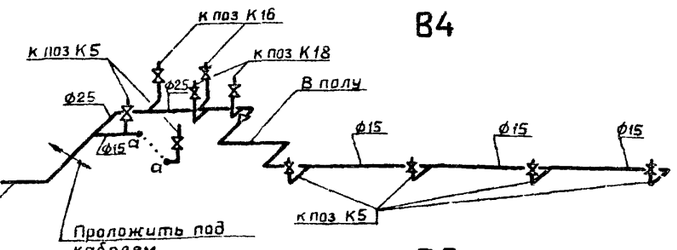

В5

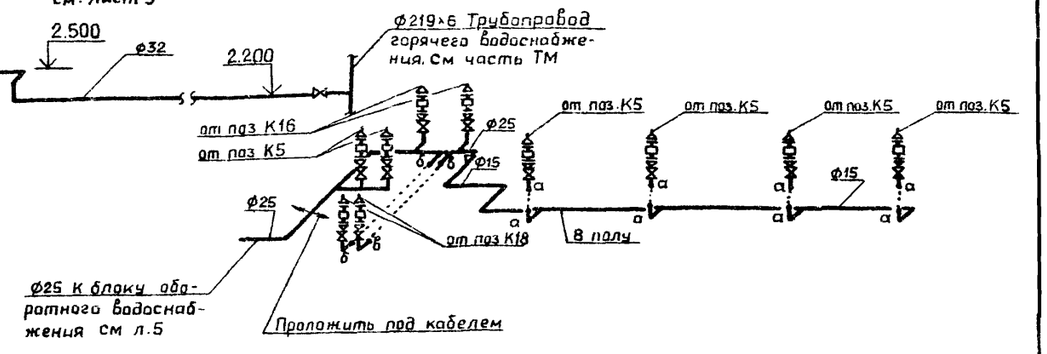

К1

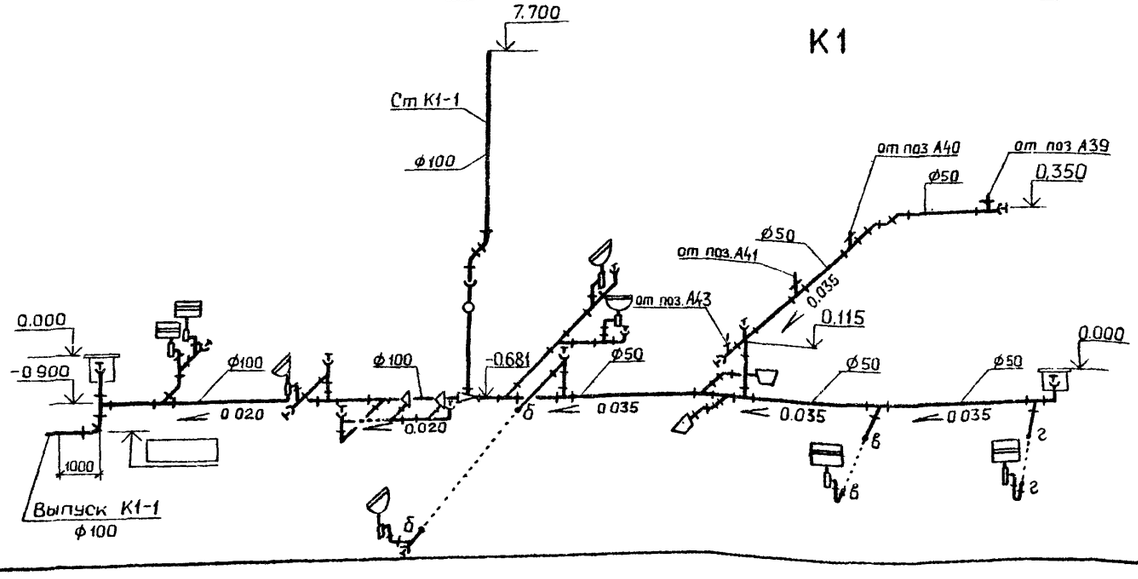

Схемы систем В0, К1 и Т3 в осях 1–5 и Г–Д (фрагмент 1) выполнены в масштабе 1:100

ГИП	Гусева		
Нач отд	Жмудь		
Н контр	Шабанов		
Гл спец	Капитонов		
Рук гр	Воротилова		
Инж.	Кондратьева		

Привязан:

Инв №

ТП 903-1-220.86 -ВК

Полносборная котельная с 4 котлами ДЕ-16-14ГМ для сельского строительства. Топливо-газ, резерв-мазут.

Стадия	Лист	Листов
Р	4	

Схемы систем В0, К1, К3, Т3, В4 и В5.

Госстрой СССР ГПИ Горьковский САНТЕХПРОЕКТ

21057-07 85

Копировал Ганкава

Формат А2

Инв. № подл. | Подпись и дата | Взам. инв. №

Альбом V

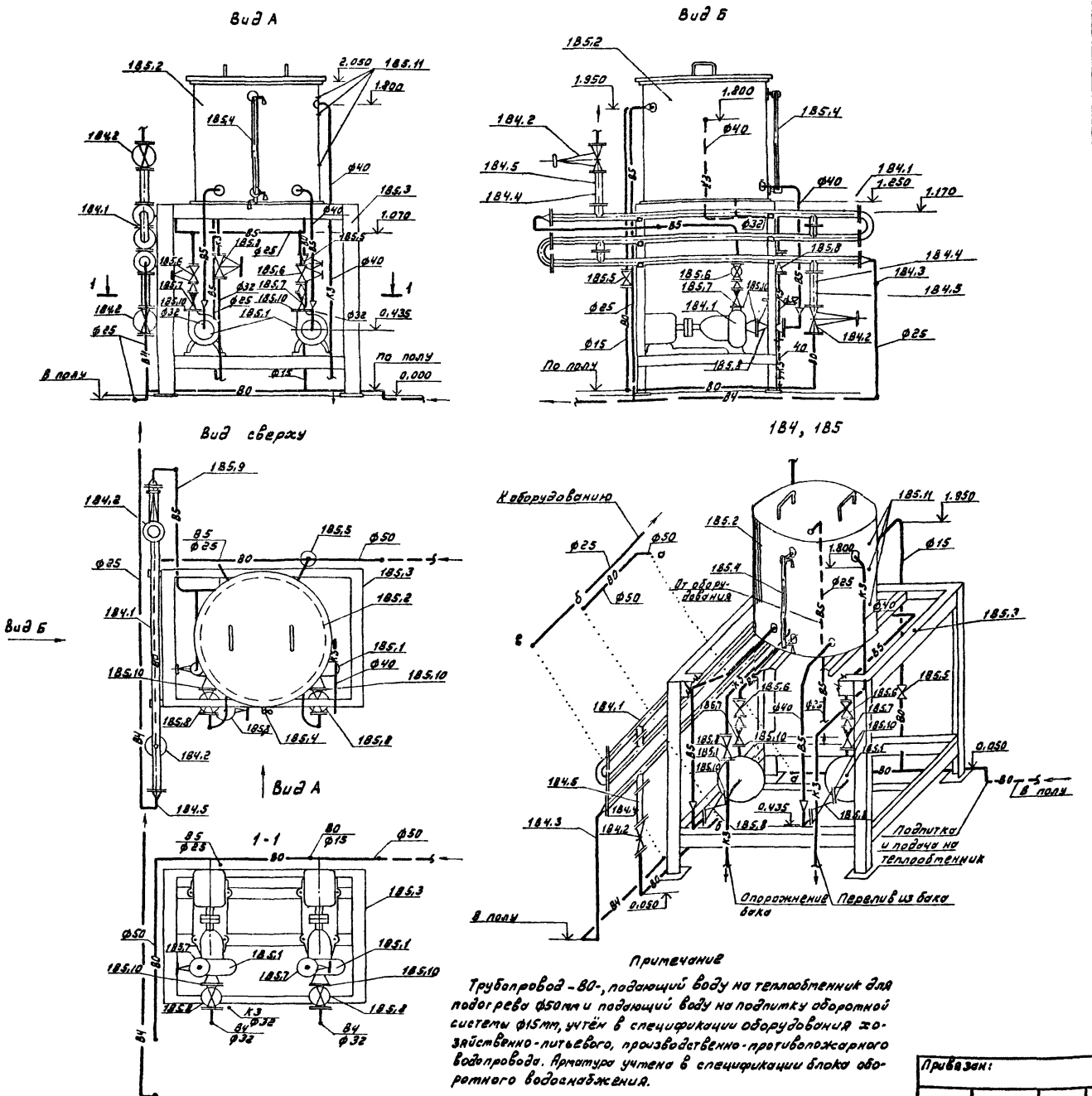

Примечание

Трубопровод -80-, подающий воду на теплообменник для подогрева ф50мм и подающий воду на подпитку оборотной системы ф15мм, учтён в спецификации оборудования хозяйственно-питьевого, производственно-противопожарного водопровода. Арматура учтена в спецификации блока оборотного водоснабжения.

Спецификация установки системы оборотного водоснабжения

Марка, поз.	Обозначение	Наименование	Кол.	Масса ед, кг.	Примечание
		1В5			
1В5.1		Насос центробежный			
		консольный К8/18 с			
		электродвигателем 4А80А2			
		2900 об/мин, 1,5 кВт	2	50,0	
1В5.2	черт. 16Е.093.000 альбом IV	Бак V=0,4м³	1	112,0	
1В5.3	черт. Д10А.053.000 альбом IV	Рама	1	150,0	
1В5.4	Каталог ЦКБА	Запорное устройство			
		указателя уровня кра-			
		нового типа фланцевое			
		12Б2бк Dy=20мм	1	2,45	
1В5.5	Каталог ЦКБА	Вентиль запорный муф-			
		товый 15кч18р Py=16 кгс/см² ф15	1	0,7	
1В5.6	Каталог ЦКБА	Вентиль запорный флан-			
		цевый 15ч9п2 Py=16 кгс/см² ф25	2	3,6	
1В5.7	Каталог ЦКБА	Клапан обратный поворот-			
		ный 19ч16бр Py=16 кгс/см² ф50	2	[illegible]	
1В5.8	Каталог ЦКБА	Вентиль запорный флан-			
		цевый 15ч9п2 Py=16 кгс/см² ф32	3	5,5	
1В5.9		18 3кч-2-75	1	3,29	
1В5.10		3кч-45-70	4	0,23	
1В5.11		13кч-118-74	3	0,58	
		1В4			
1В4.1		Теплообменник L=2000			
		3-01-ОСТ34-588-68	1	86,5	
1В4.2	Каталог ЦКБА	Задвижка клиновая с			
		невыдвижным шпинделем			
		30ч47бр Py=10 кгс/см² ф50	2	14,2	
1В4.3		18 3кч-2-75	1	3,29	
1В4.4		3 3кч-3-75	2	2,28	
1В4.5		3кч-45-70	2	0,23	

Согласовано: Нач. отд. КИП и А Кашицын

Инв. № подл. | Подпись и дата | Взам. инв. №

Привязан:

Инв. №

Нач. отд.	Жмудь	
Н. контр.	Шабанов	
Гл. спец.	Капитонов	
Рук. гр.	Воротилова	
Ст. инж.	Савинова	

ТП 903-1-220.86-ВК

Полносборная котельная с 4 котлами ДЕ-16-14ГМ для сельского строительства. Топливо-газ, резерв-мазу

Стадия	Лист	Листов
Р	5	

Блок оборотного водоснабжения (В4, В5, В0)

Госстрой СССР ГПИ Горьковский Сантехпроект

21057-07 85

Копировал: [illegible]

Формат А2

Альбом V

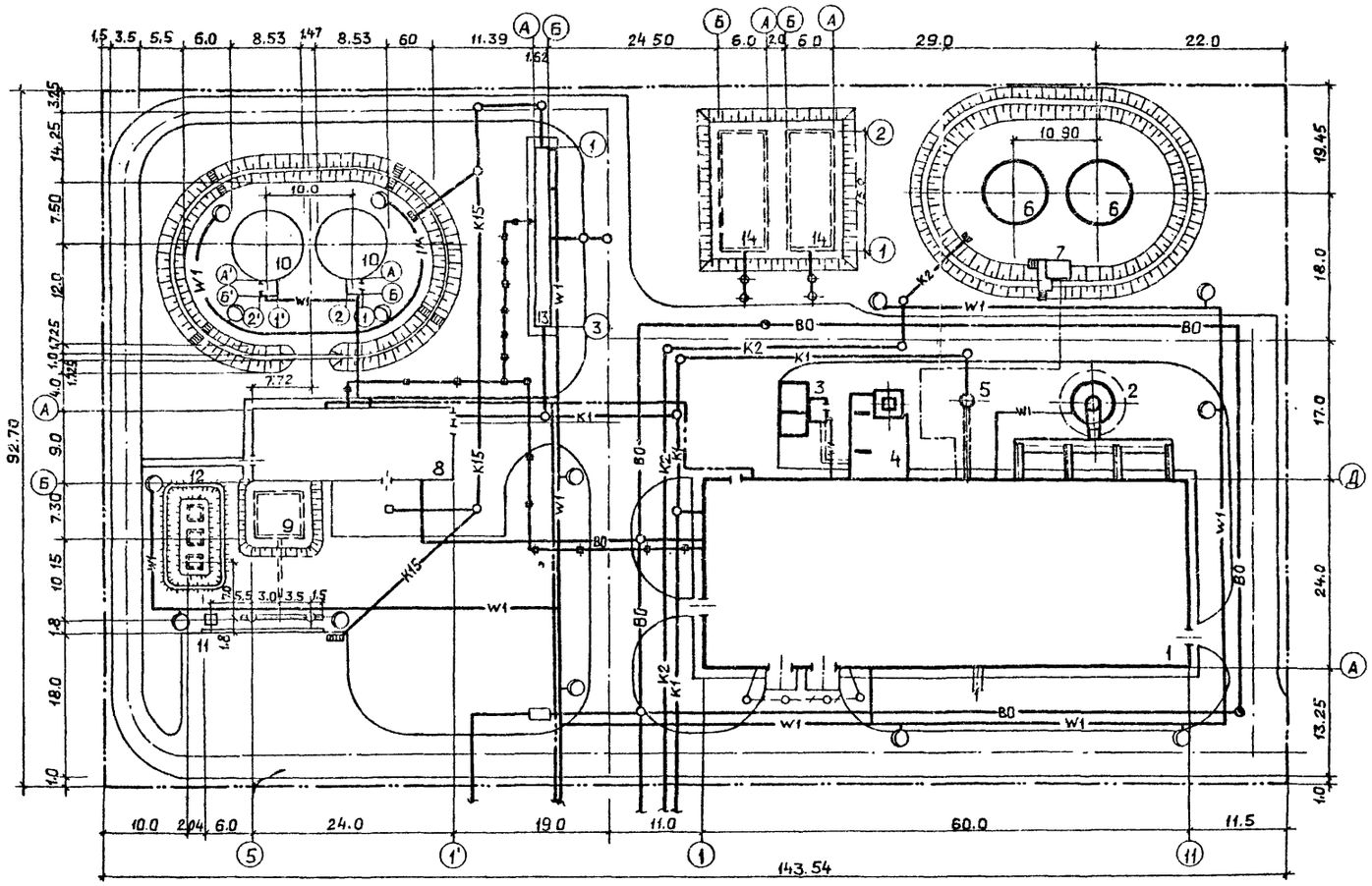

Экспликация

NN п/п	Наименование	Примечание
1	Котельная	
2	Дымовая труба H=45м Ду=1,8 м	т.п.907-2-252.84
3	Бункер мокрого хранения соли	
4	Площадка деаэраторов	
5	Продувочный колодец	
6	Бак-аккумулятор горячей воды емк.400м³	т.п 704-1-52
7	Бак для сбора герметика V=10м³	т.п.704-1.160.83
8	Мазутонасосная	т.п.903-2-18.83
9	Приемная емкость	т.п.903-2-18
10	Резервуар металлический наземный V=400м³ – 2шт.	т.п.704-1-52
11	Автослив	т.п 903-2-18
12	Резервуар подземный V=5м³-3шт	т.п.704-1-159.83
13	Очистные сооружения замазученных сточных вод Q=5%	т.п.902-2-338
14	Резервуар воды для нужд пожаротушения V=250м³-2шт	т.п.901-4-58.83

Условные обозначения

Условные обозначения	Наименование
	Проектируемые здания и сооружения
	Проектируемая автодорога
	Здания и сооружения проектируемые по т.п 903-2-18
	Проектируемые подземные сооружения
	Граница проектирования
—B0—	Водопровод хозяйственно-питьевой, производственно-противопожарный
—K1—	Канализация бытовая
—K2—	Канализация ливневая
—K15—	Канализация замазученных стоков
—W1—	Кабель силовой
	Кабель связи
	Наружный контур заземления
	Паромазутопровод

Технико-экономические показатели

1. Площадь территории — 13.306 м²
2. Площадь застройки — 4060 м²
3. Площадь используемой территории — 7800 м²
4. Коэффициент застройки — 30,5%
5. Коэффициент используемой территории — 58,6%

Примечание

Обваловку резервуаров для мазута выполнить суглинистым грунтом с послойным уплотнением до $\gamma_{ск}=1,6^{т}/м^3$ и обязательным оформлением акта на скрытые работы.

Согласовано: Гл.спец.Т.О. Сушинский

Согласовано: Нач.отд.КУ-1 Лепендин; Нач.отд.ВК-2 Жмудь; Нач.отд.ЭТ Латынцев

Взам.инв.№ | Подп. и дата | Инв.№ подл.

Привязан:

Инв.№

903-1-220.86-ГТ

Полносборная котельная с 4 котлами ДЕ-16-14ГМ для сельского строительства.

			Стадия	Лист	Листов
ГИП	Гусева		Р	1	2
Нач.отд.	Морунов				
Н.контр.	Кузнецов				
Гл.спец.	Кузнецов				
Рук.гр.	Балина				
Ст.инж.	Зимнович				

Схема генплана. Вариант с наземными резервуарами.

ГОССТРОЙ СССР ГПИ ГОРЬКОВСКИЙ САНТЕХПРОЕКТ

Копировал: Ганкова

21057-07 87

Альбом V

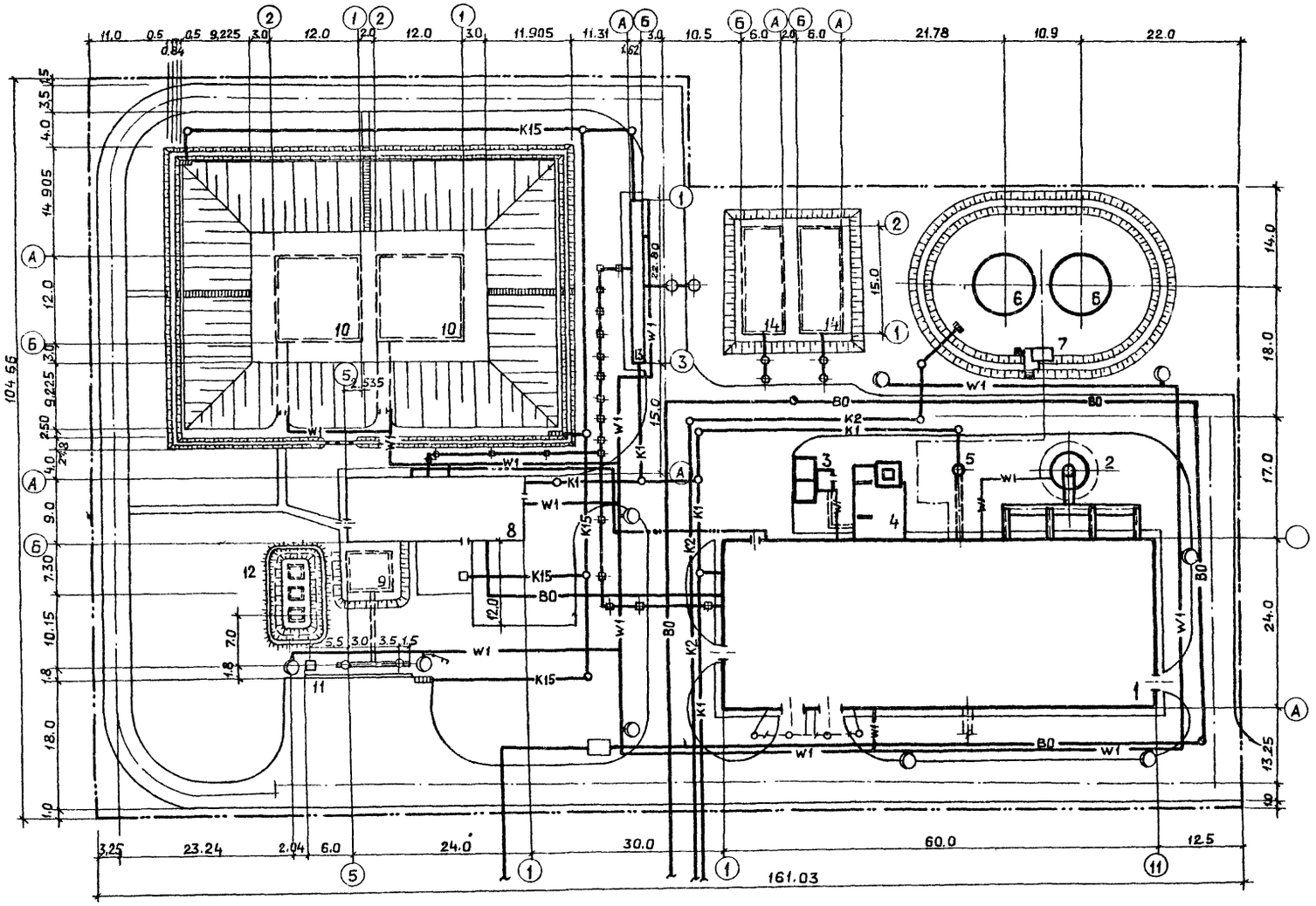

Экспликация

NN п/п	Наименование	Примечание
1	Котельная	
2	Дымовая труба H=45м Ду=1,8м	т.п.907-2-252.84
3	Бункер мокрого хранения соли	
4	Площадка деаэраторов	
5	Продувочный колодец	
6	Бак-аккумулятор горячей воды емк. 400 м³	т.п. 704-1-52
7	Бак для сбора герметика V=10 м³	т.п. 704-1-160.83
8	Мазутонасосная	т.п. 903-2-18
9	Приемная емкость	т.п. 903-2-18
10	Резервуар железобетонный подземный V=500м³-2шт	т.п. 903-2-18
11	Автослив	т.п. 903-2-18
12	Резервуар подземный V=5м³-3шт	т.п. 704-1-159.83
13	Очистные сооружения замазученных сточных вод Q=5 л/с	т.п. 902-2-338
14	Резервуар воды для нужд пожаротушения V=250м³-2шт	т.п. 901-4-58.83

Условные обозначения

Условные обозначения	Наименование
	Проектируемые здания и сооружения
	Проектируемая автодорога
	Здания и сооружения проектируемые по т п 903-2-18
	Проектируемые подземные сооружения
	Граница проектирования
—B0—	Водопровод хозяйственно-питьевой, производственно-противопожарный
—K1—	Канализация бытовая
—K15—	Канализация замазученных стоков
—W1—	Кабель силовой
—K2—	Канализация дождевая
	Наружный контур заземления
	Кабель связи
	Паромазутопровод

Технико-экономические показатели

1. Площадь территории — 15175 м²
2. Площадь застройки — 5300 м²
3. Площадь используемой территории — 9520 м²
4. Коэффициент застройки — 35%
5. Коэффициент использования территории — 62,7%

Примечание

1. Обсыпку резервуаров для мазута выполнить суглинистым грунтом с послойным уплотнением до $\gamma_{ск.}=1.6$ т/м³ и обязательным оформлением акта на скрытые работы.

Согласовано: Нач.отд. КУ-1 Лепендин; Нач.отд. ВК-2 Жмудь; Нач.отд. ЭТ Лотынцев; Гл спец. ТО Сушинских

Согласовано: Нач.отд. КУ-1 Лепендин; Нач.отд. ВК-2 Жмудь; Нач.отд. ЭТ Лотынцев

Взам. инв. №

Подп. и дата

Инв. №п

Привязан:

Инв №

ГИП	Гусева	
Нач.отд.	Морунов	
Н.контр.	Кузнецов	
Гл.спец.	Кузнецов	
Рук.гр.	Балина	
Ст.инж.	Зимнович	

903-1-220.86 ГТ

Полносборная котельная с 4 котлами ДЕ-16-14ГМ для сельского строительства.

Стадия	Лист	Листов
Р	2	

Схема генплана. Вариант с подземными резервуарами.

ГОССТРОЙ СССР, ГПИ ГОРЬКОВСКИЙ САНТЕХПРОЕКТ

Копировал: Ганкова

21057-07 (88)

gost.e-ecolog.ru