ТИПОВОЙ ПРОЕКТ

903-1-220.86

ПОЛНОСБОРНАЯ КОТЕЛЬНАЯ

С 4 КОТЛАМИ ДЕ-16-14 ГМ.

ДЛЯ СЕЛЬСКОХОЗЯЙСТВЕННОГО СТРОИТЕЛЬСТВА

ТОПЛИВО-ГАЗ, РЕЗЕРВ-МАЗУТ.

СИСТЕМА ТЕПЛОСНАБЖЕНИЯ ЗАКРЫТАЯ.

АЛЬБОМ 4

ЧАСТЬ 3, СТР. 156÷233

21057-06

ЦЕНА 6-08

gost.e-ecolog.ru

ЦЕНТРАЛЬНЫЙ ИНСТИТУТ ТИПОВОГО ПРОЕКТИРОВАНИЯ
ГОССТРОЯ СССР
Москва, А-445, Смольная ул., 22
Сдано в печать IV 1956 г.
Заказ № 4932 Тираж 300 экз.

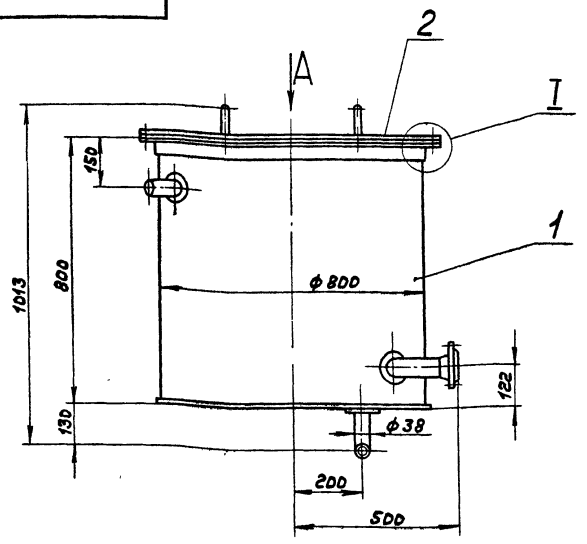

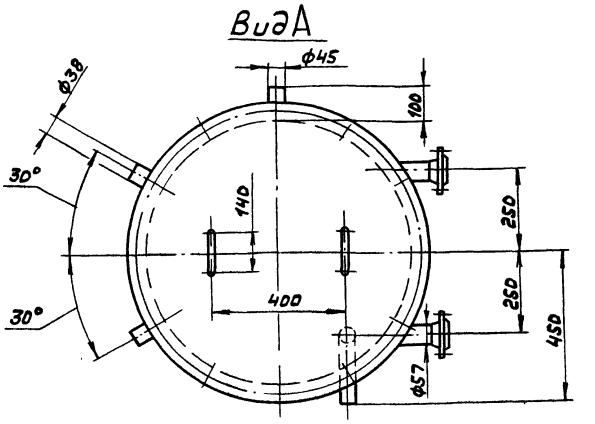

1. Размеры для справок
2. Покрытие внутренней поверхности эмаль ВЛ-515 ТУ6-10-1052-70, грунтовка ВЛ-02 ГОСТ 12707-77, наружную поверхность красить под цвет имеющегося оборудования.
3. Бак проверить на герметичность наливом воды на полную высоту. Течь не допускается.

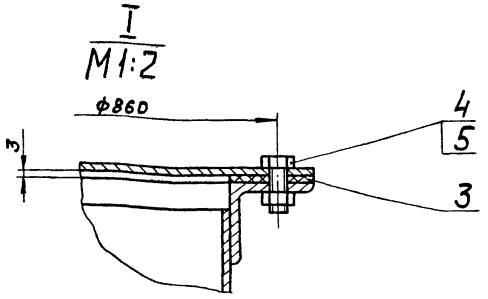

Изм.	Лист	№ докум.	Подп.	Дата
Разраб.		Лапин		5.11.84
Пров.		Лапин		
Т. контр.				
Нач. отд.		Вольский		
Н. контр.		Мюнтер		
Утв.				

Д238.050.000СБ

Бак отстоявшегося конденсата V=0,4 м³

Лит.	Масса	Масштаб
И	112	1:10
Лист	Листов 1	

Госстрой СССР ГПИ Горьковский сантехпроект

Формат А3

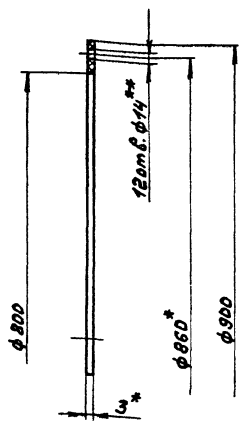

1.* Размеры для справок
2.** Обработать по сопрягаемой детали.

Изм.	Лист	№ докум.	Подп.	Дата
Разраб.		Лапин		5.11.84
Пров.		Лапин		
Т. контр.				
Н. контр.		Мюнтер		
Утв.				

Д238.050.001

Прокладка

Лит.	Масса	Масштаб
И	0,6	1:5
Лист	Листов 1	

Пластина I лист. ОМБ-М-3 ГОСТ 7338-77

Госстрой СССР ГПИ Горьковский сантехпроект

Формат А4

Формат	Зона	Поз.	Обозначение	Наименование	Кол.	Примечание
				Документация		
А3			Д238.050.000СБ	Сборочный чертеж		
				Сборочные единицы		
А4		1	Д238.050.010	Бак	1	
А4		2	Д238.050.020	Крышка бака	1	
				Детали		
А4		3	Д238.050.001	Прокладка	1	
				Стандартные изделия		
		4		Болт М12×25.36 ГОСТ 7798-70	12	
		5		Гайка М12.4 ГОСТ 5915-70	12	

Инв. № подл. | Подп. и дата | Взам. инв. № | Инв. № дубл. | Подп. и дата

Изм.	Лист	№ докум.	Подп.	Дата
Разраб.		Лапин		5.11.84
Пров.		Лапин		
Нач. отд.		Вольский		
Н. контр.		Мюнтер		
Утв.				

Д238.050.000

Бак отстоявшегося конденсата V=0,4 м³

Лит.	Масса	Масштаб
И		1
Лист	Листов 1	

Госстрой СССР ГПИ Горьковский сантехпроект

Копир.

21057-06 2

Формат А4

4238.050.007

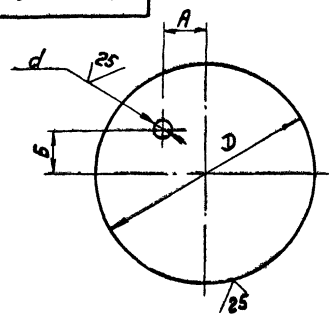

Обозначение	Размеры, мм				Масса, кг
	D	A	Б	d	
Д238.050.007	810	200	250	40	16
-01	1208	300	300	47	35
-02	1208	—	—	—	35

H16, h16, $\pm \frac{IT16}{2}$

Изм.	Лист	№ докум.	Подп.	Дата
Разраб.		Козина		5.1984
Пров.		Козина		
Т. контр.				
Н. контр.		Мюнтер		
Утв.				

Д238.050.007

Лист

Лит. И | Масса: см. табл. | Масштаб: —

Лист | Листов 1

Лист Б-ПН-4 ГОСТ 19903-74
Вст3сп ГОСТ 14637-79

Госстрой СССР ГПИ Горьковский сантехпроект

Формат А4

4238.050.006

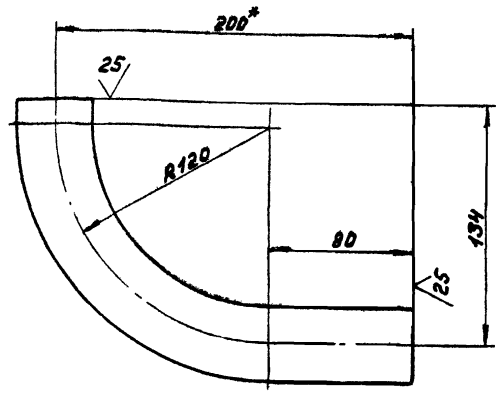

1.*Размер для справок.

2. $\pm \frac{IT16}{2}$

Изм.	Лист	№ докум.	Подп.	Дата
Разраб.		Лапин		5.1984
Пров.		Лапин		
Т. контр.				
Н. контр.		Мюнтер		
Утв.				

Д238.050.006

Отвод

Лит. И | Масса: 0,62 | Масштаб: 1:2

Лист | Листов 1

Труба 38×2,5 ГОСТ 10704-76 / Д ГОСТ 10705-80

Госстрой СССР ГПИ Горьковский сантехпроект

Формат А4

Инв.№ подл. | Подп. и дата | Взам. инв.№ | Инв.№ дубл. | Подп. и дата

4238.050.002

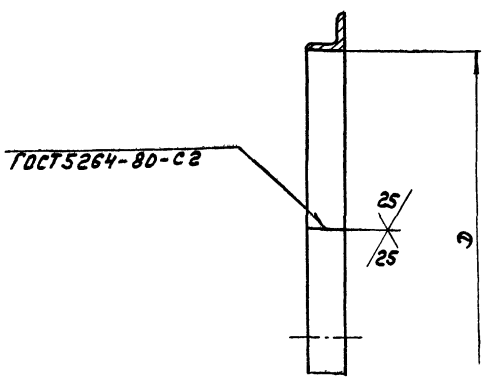

Обозначение	D, мм.	Масса, кг
Д238.050.002	573	7,11
-01	600	7,43
-02	800	7,85

H16

Изм.	Лист	№ докум.	Подп.	Дата
Разраб.		Лапин		5.1984
Пров.		Лапин		
Т. контр.				
Н. контр.		Мюнтер		
Утв.				

Д238.050.002

Фланец

Лит. И | Масса: 7,85 | Масштаб: 1:5

Лист | Листов 1

Уголок Б-50×50×4 ГОСТ 8509-72
Вст3сп ГОСТ 535-79

Госстрой СССР ГПИ Горьковский сантехпроект

Формат А4

Формат	Зона	Поз.	Обозначение	Наименование	Кол.	Примечание
				Документация		
А2			Д238.050.010СБ	Сборочный чертеж		
				Детали		
А4		1	Д236.016.014	Накладка	3	
		2	-01	Накладка	1	
А4		3	Д236.016.018 -02	Патрубок	2	
А4		4	Д236.016.019	Накладка	2	
А4		5	Д238.050.002	Фланец	1	
А3		6	Д238.050.003	Обечайка	1	
Б4		7	Д238.050.004	Патрубок		
				Труба 45×2,5 ГОСТ 10704-76		
				Д ГОСТ 10705-80		
				L=104 h16 (25)	1	0,27кг
Б4		8	Д238.050.005	Патрубок		
				Труба 38×2,5 ГОСТ 10704-76		
				Д ГОСТ 10705-80		
				L=104 h16 (25)	2	0,23кг
А4		9	Д238.050.006	Отвод	1	
А4		10	Д238.050.007	Лист	1	
				Стандартные изделия		
		11		Фланец 1-50-2,5 Ст3сп ГОСТ 12821-80	2	

Изм.	Лист	№ докум.	Подп.	Дата
Разраб.		Лапин		5.1984
Пров.		Лапин		
Нач. отд.				
Н. контр.		Мюнтер		
Утв.				

Д238.050.010

Бак

Лит. | Лист | Листов: И | | 1

Госстрой СССР ГПИ Горьковский сантехпроект

Копир.

21051-06 3

Формат А4

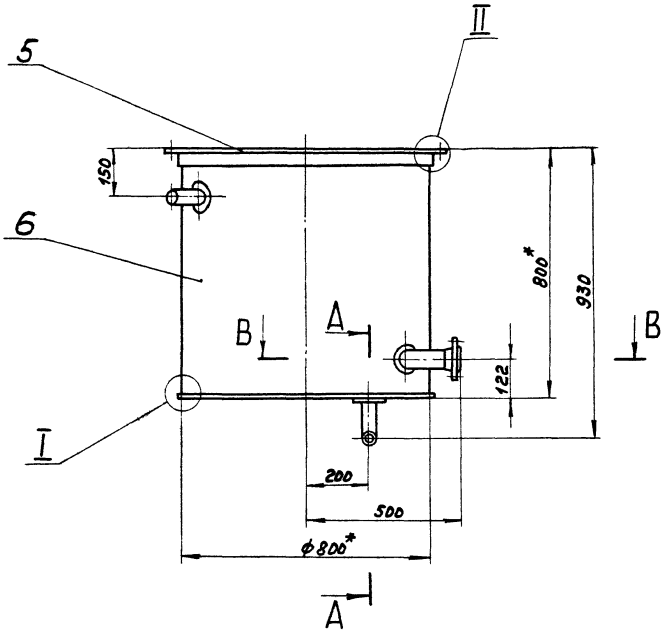

I
М1:1

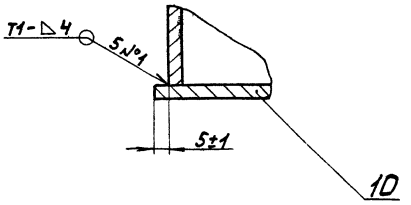

II
М1:2

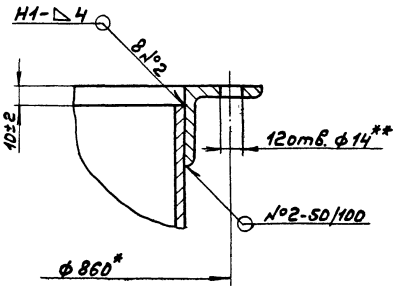

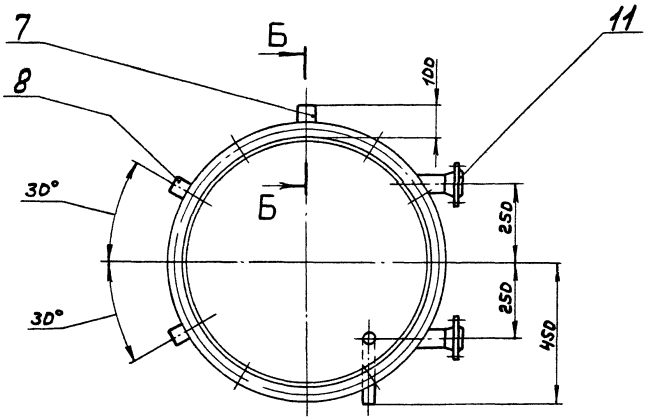

А-А
М1:2

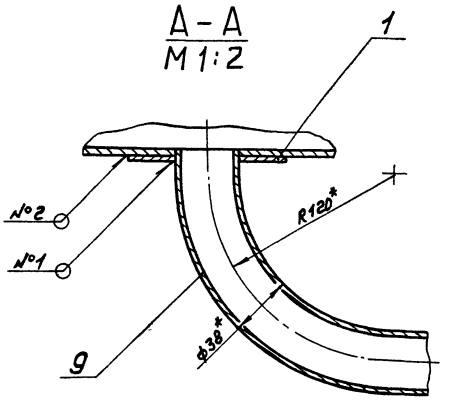

Б-Б
М1:2

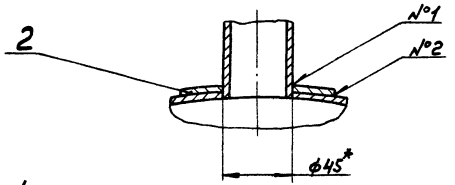

В-В
М1:4

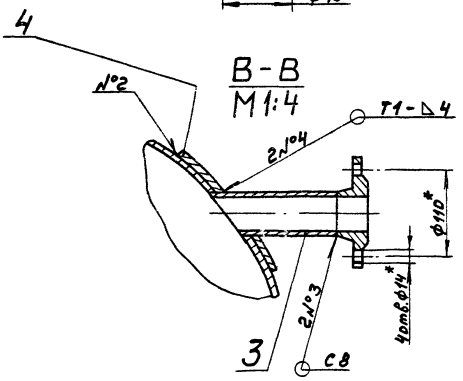

1.*Размеры для справок.
2.**Обработать по сопрягаемой детали.
3. Н16, $\pm \frac{IT16}{2}$
4. Сварные швы №1 и №2 - по ГОСТ5264-80, №3 - по ГОСТ16037-80, №4 - по ГОСТ11534-75

						Д238.050.010СБ		
Изм.	Лист	№докум.	Подп.	Дата	Бак	Лит.	Масса	Масштаб
Разраб.		Лапин		5.1187		И	90	1:10
Пров.		Лапин				Лист	Листов 1	
Т.контр.						Госстрой СССР ГПИ Горьковский сантехпроект		
Н.контр.		Монтер						
Утв.								

Копир.

21057-06 4

Формат А2

125 V(V)

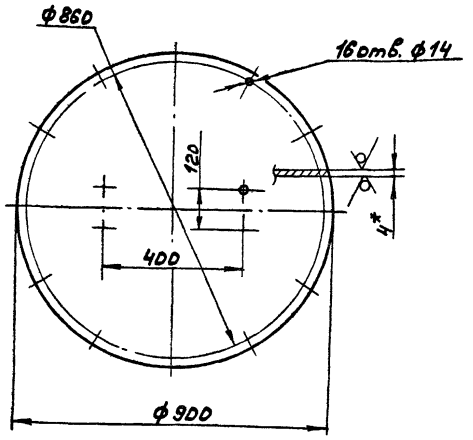

1.*Размер для справок.

2. H16, h16, ± IT16/2

Изм.	Лист	№ докум.	Подп.	Дата
Разраб.		Лапин		5.11.84г.
Пров.		Лапин		
Т.контр.				
Н.контр.		Инютер		
Утв.				

А238.050.009

Крышка

Лит.	Масса	Масштаб
И	20	1:10

Лист | Листов 1

Лист Б-ПН-4 ГОСТ19903-74
Вст.Зсп ГОСТ14637-79

Госстрой СССР ГПИ Горьковский Сантехпроект

формат А4

Формат	Зона	Поз.	Обозначение	Наименование	Кол.	Примечание
				Документация		
А3			А238.050.020СБ	Сборочный чертеж		
				Детали		
А4		1	А208.006.076	Ручка	2	
А4		2	А238.050.009	Крышка	1	

Инв.№подл. | Подп. и дата | Взам.инв.№ | Инв.№дубл. | Подп. и дата

Изм.	Лист	№ докум.	Подп.	Дата
Разраб.		Лапин		5.11.84г.
Пров.		Лапин		
Н.контр.		Инютер		
Утв.				

А238.050.020

Крышка бака

Лит.	Лист	Листов
И		1

Госстрой СССР ГПИ Горьковский Сантехпроект

формат А4

25 V(V)

Развертка

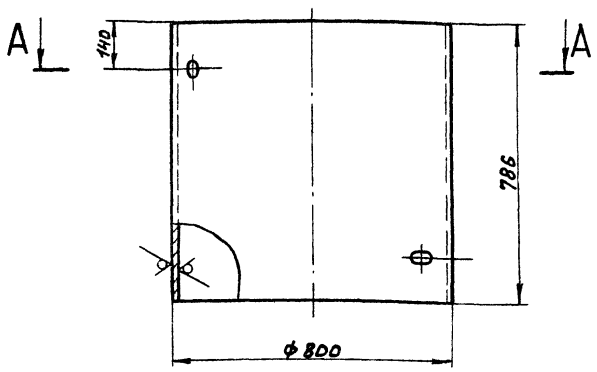

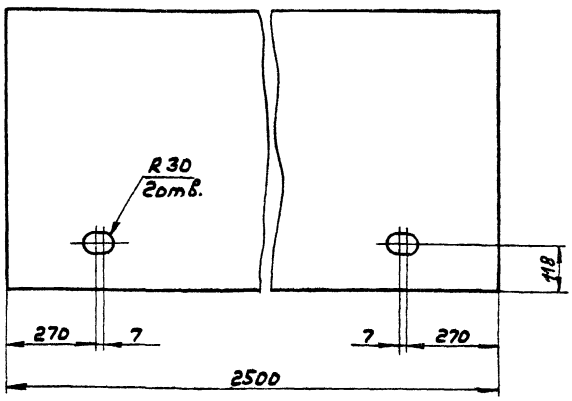

А-А

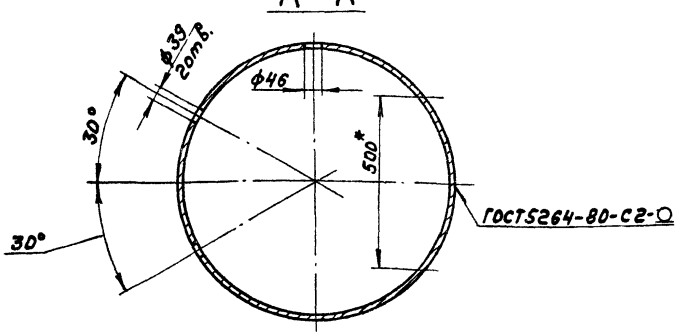

1.*Размеры для справок.

2. H16, h16 ± IT16/2

Изм.	Лист	№ докум.	Подп.	Дата
Разраб.		Лапин		5.11.84г.
Пров.		Лапин		
Т.контр.				
Н.контр.		Инютер		
Утв.				

А238.050.003

Обечайка

Лит.	Масса	Масштаб
И	61	1:10

Лист | Листов 1

Лист Б-ПН-4 ГОСТ19903-74
Вст.Зсп ГОСТ14637-79

Госстрой СССР ГПИ Горьковский Сантехпроект

Копир

21051-06 5

формат А3

№ строки	Наименование	Обозначение документа на поставку	Поставщик	Куда входит (обозначение)	Количество на изделие	Количество в компл-екте	Количество на регулир.	Количество всего	Примечание
1	Кран 10Б 8бк 1	ГОСТ 22595-77	Пензтяжпромарматура						
2	Ду 10 Ру 10							4	
3									
4	Отвод 90°45×2,5	ГОСТ 17375-77		Д 238. 051. 010	2			2	
5									
6	Фланец 1-40-10 Ст 25	ГОСТ 12821-80		Д 238. 051. 010	4			4	
7									
8									
9	Крепежные изделия								
10									
11	Болт М12×25.36	ГОСТ 7798-70						20	
12									
13	Гайка М12.4	ГОСТ 5915-70						20	
14									
15									
16									
17									
18									
19									
20									
21									
22									
23									
24									
25									

Изм.	Лист	№ докум.	Подп.	Дата
Разраб.		Козина		5.1130
Пров.		Козина		
Нач.отд		Вольский		
Н.контр.		Мюнтер		
Утв.				

Д 238. 051. 000 ВП

Бак-отстойник конденсата V = 3м³
Ведомость покупных изделий

Лит.	Лист	Листов
И		1

Госстрой СССР ГПИ Горьковский Сантехпроект

Формат А3

Д238.050.020СБ

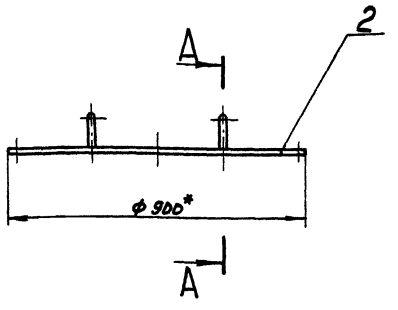

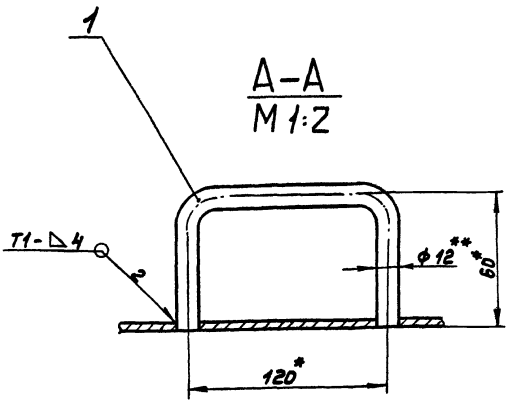

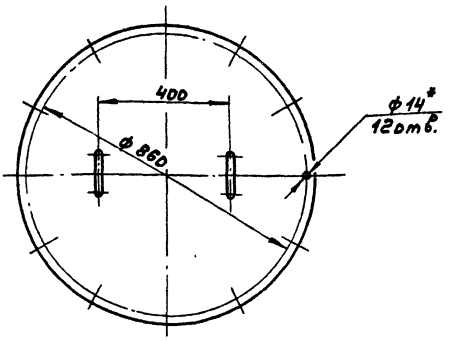

1. *Размеры для справок
2. ± 1716/2
3. Сварные швы по ГОСТ 5264-80.

Изм.	Лист	№ докум.	Подп.	Дата
Разраб.		Лялин		5.1136
Пров.		Лялин		
Т.контр.				
Н.контр.		Мюнтер		
Утв.				
Копир.				

Д238.050.020СБ

Крышка бака

Лит.	Масса	Масштаб
И	20,5	1:10

Лист	Листов 1

Госстрой СССР ГПИ Горьковский Сантехпроект

Формат А3

Формат	Зона	Поз.	Обозначение	Наименование	Кол.	Примечание
Б4		26	Д 238.051.014	Стенка		
				Лист Б-ПН-4 ГОСТ 19903-74		
				Вст3сп ГОСТ 14637-79		
				(492×552) h16 25	2	7,8кг
А4		27	Д 238.051.015	Стенка	1	
А4		28	Д 238.051.004-01	Лист	1	
А4		29	Д 238.051.005-02	Патрубок	1	
				Стандартные изделия		
		30		Отвод 90° 45×2,5		
				ГОСТ 17375-77	2	
		31		Фланец 1-40-10 Ст25		
				ГОСТ 12821-80	4	

Изм.	Лист	№ докум.	Подп.	Дата	Д 238.051.010	Лист 3

Формат А4

Формат	Зона	Поз.	Обозначение	Наименование	Кол.	Примечание
				Лист Б-ПН-3 ГОСТ 19903-74		
				5-Ⅱ-Н-Вст3сп ГОСТ 16523-70		
				(490×295) h16 25	1	3кг
А4		12	Д 238.051.004	Лист	1	
А4		13	Д 238.051.005	Патрубок	1	
		14	-01	Патрубок	1	
А4		15	Д 238.051.006	Патрубок	1	
		16	-01	Патрубок	1	
		17	-02	Патрубок	1	
Б4		18	Д 238.051.007	Патрубок		
				Труба 45×2,5 ГОСТ 8734-75		
				Д ГОСТ 8733-74		
				L=170 h16 25	1	0,4кг
А4		19	Д 238.051.008	Труба	2	
		20	-01	Труба	1	
Б4		21	Д 238.051.009	Заглушка		
				Лист Б-ПН-3 ГОСТ 19903-74		
				5-Ⅱ-Н-Вст3сп ГОСТ 16523-70		
				ф95 h16 25	6	0,064кг
Б4		22	Д 238.051.011	Патрубок		
				Труба 45×2,5 ГОСТ 8734-75		
				Д ГОСТ 8733-74		
				L=200 h16 25	1	0,5кг
А4		23	Д 238.051.012	Штуцер	1	
А3		24	Д 238.051.013	Переход	3	
		25	-01	Переход	1	

Изм.	Лист	№ докум.	Подп.	Дата	Д 238.051.010	Лист 2

Формат А4

Формат	Зона	Поз.	Обозначение	Наименование	Кол.	Примечание
				Документация		
А2			Д 238.051.010СБ	Сборочный чертеж		
				Детали		
А4		1	Д 22А.020.004-02	Обечайка	1	
А4		2	Д 22А.020.005-01	Фланец	1	
А4		3	Д 235.016.003-03	Обечайка	1	
А4		4	Д 235.016.014-01	Накладка	4	
		5	-05	Накладка	3	
А4		6	Д 238.050.002-01	Фланец	1	
А4		7	Д 238.050.007-01	Лист	1	
		8	-02	Лист	1	
А3		9	Д 238.051.001	Цилиндр	1	
Б4		10	Д 238.051.002	Патрубок		
				Труба 45×2,5 ГОСТ 8734-75		
				Д ГОСТ 8733-74		
				L=60 h16 25	3	0,2кг
Б4		11	Д 238.051.003	Перегородка		

Изм.	Лист	№ докум.	Подп.	Дата	Д 238.051.010		
Разраб.		Козина		6.11.81	Бак	Лит.	Лист 1	Листов 3
Пров.		Козина				И		
Н. контр.		Мюнтер				Госстрой СССР ГПИ Горьковский сантехпроект		
Утв.								

Формат А4

Формат	Зона	Поз.	Обозначение	Наименование	Кол.	Примечание
				Документация		
А2			Д 238.051.000СБ	Сборочный чертеж		
А3			Д 238.051.000ВП	Ведомость покупных изделий		
				Сборочные единицы		
А4		1	Д 22А.020.010	Крышка	1	
		2	-02	Крышка	1	
А4		3	Д 238.051.010	Бак	1	
				Детали		
А4		4	Д 22А.020.001-01	Прокладка	1	
		5	-05	Прокладка	1	
				Стандартные изделия		
		6		Болт М12×25.36		
				ГОСТ 7798-70	20	
		7		Гайка М12.4		
				ГОСТ 5915-70	20	
		8		Кран 10Б 8Бм1 Ду10		
				Ру10 ГОСТ 22595-77	4	

Изм.	Лист	№ докум.	Подп.	Дата	Д 238.051.000		
Разраб.		Козина		6.11.81	Бак-отстойник конденсата V=3м³	Лит.	Лист 1	Листов 1
Пров.		Козина				И		
Нач. отд.		Вольский				Госстрой СССР ГПИ Горьковский сантехпроект		
Н. контр.		Мюнтер						
Утв.								

Копир.

Формат А4

Вид А повернуто

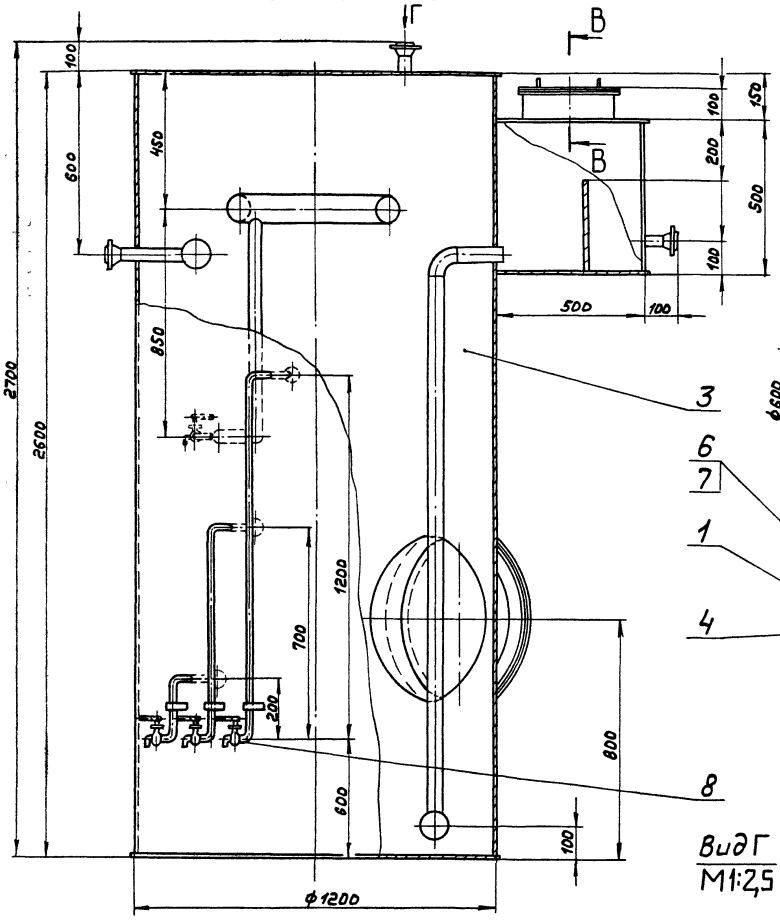

Б-Б
М 1:2 повернуто

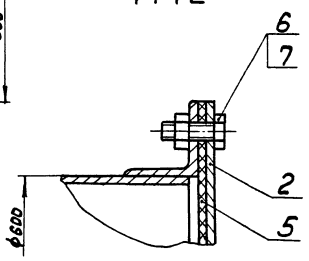

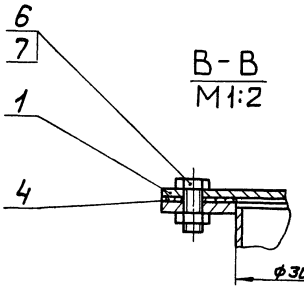

В-В
М1:2

Д-Д
М1:5 повернуто

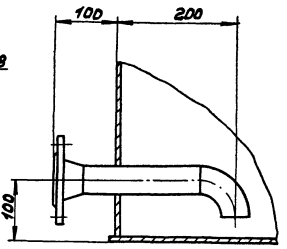

Вид Г
М1:2,5

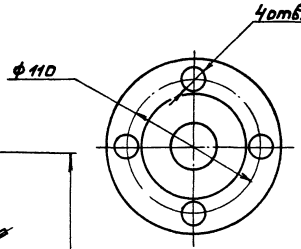

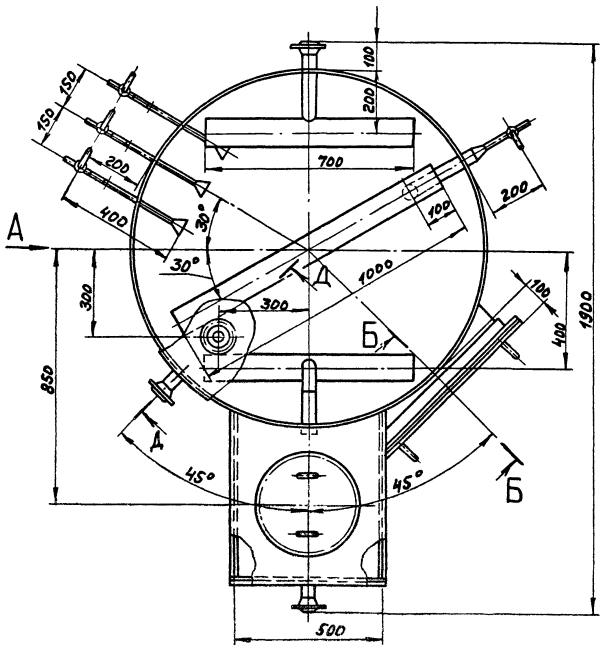

1. Размеры для справок
2. Покрытие внутренней поверхности эмаль ВЛ-515 ТУ 6-10-1052-70, грунтовка ВЛ-02 ГОСТ 12707-77, наружную поверхность красить под цвет имеющегося оборудования.

Изм.	Лист	№ докум.	Подп.	Дата	А238.051.000СБ		
Разраб.		Козина		6.1971	Бак-отстойник конденсата V=3м³	Лит.	Масса	Масштаб
Пров.		Козина				И	490	1:10
Т.контр.						Лист	Листов 1	
Нач.отд.		Вольский				Госстрой СССР ГПИ Гипрокоммунэнергосантехпроект		
Н.контр.		Нюнтер						
Утв.								

Копир.

21057-06 8

Формат А2

Д 238.051.01ОСБ

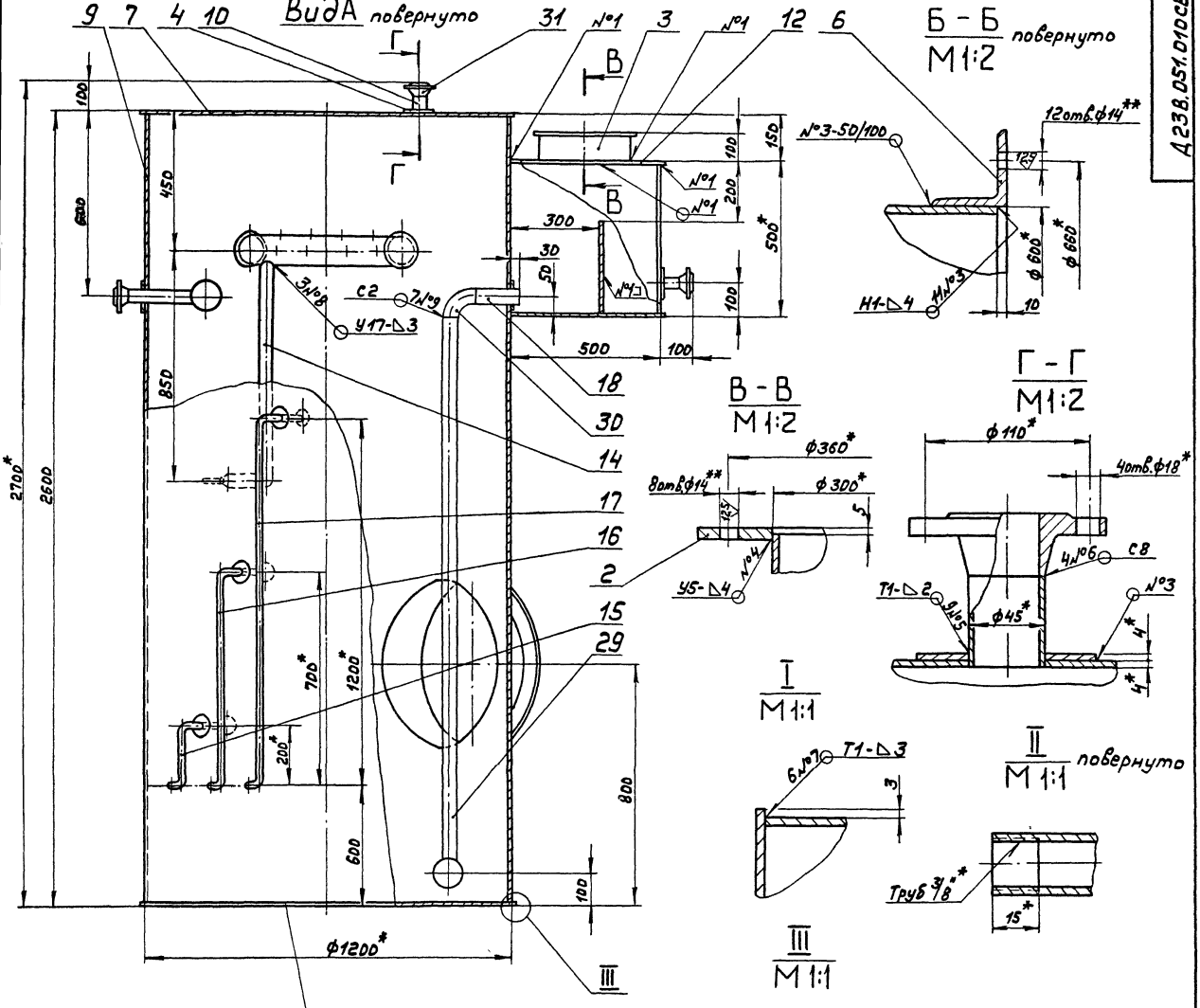

						Д 238.051.01ОСБ	
Изм.	Лист	№ докум.	Подп.	Дата			
Разраб.		Козина		6.12.84	Бак	Лит.	Масса	Масштаб
Пров.		Козина				И	468	1:10
Т.контр.						Лист	Листов 1	
Н.контр.						Госстрой СССР ГПИ Горьковский Сантехпроект		
Утв.		Мюнтер						

Копир. 21057-06 9 Формат А2

25 (√)

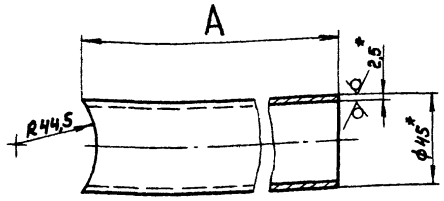

Обозначение	A, мм	Масса, кг
А238.051.005	217	0,6
-01	752	2,0
-02	1800	4,7

1. *Размеры для справок
2. ± IT16/2

Изм.	Лист	№ докум.	Подп.	Дата
Разраб.		Козина		6.84
Пров.		Козина		
Т.контр.				
Н.контр.		Мюнтер		
Утв.				

А238.051.005

Патрубок

Лит.	Масса	Масштаб
И	см. табл.	—
Лист	Листов 1	

Труба 45×2,5 ГОСТ 8734-75 / Д ГОСТ 8733-74

Госстрой СССР ГПИ Горьковский Сантехпроект

Формат А4

√ (√)

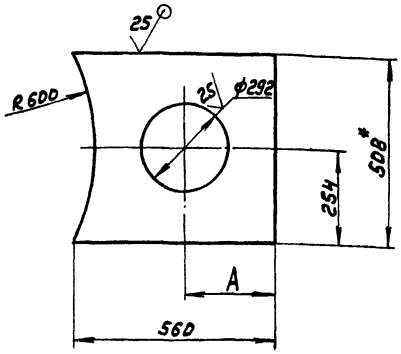

Обозначение	A, мм	Масса, кг
Д238.051.004	254	6,3
-01	—	8,0

1.*Размеры для справок
2. H16, ± IT16/2

Изм.	Лист	№ докум.	Подп.	Дата
Разраб.		Козина		6.84
Пров.		Козина		
Т.контр.				
Н.контр.		Мюнтер		
Утв.				

Д238.051.004

Лист

Лит.	Масса	Масштаб
И	см. табл.	—
Лист	Листов 1	

Лист Б-ПН-4 ГОСТ 19903-74 / Вст3сп ГОСТ 14637-79

Госстрой СССР ГПИ Горьковский Сантехпроект

Формат А4

Инв.№ подл. | Подп. и дата | Взам. инв.№ | Инв.№ дубл. | Подп. и дата

25 (√)

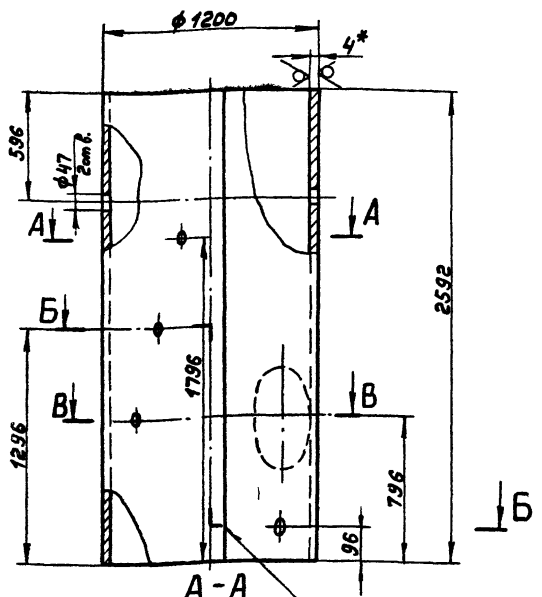

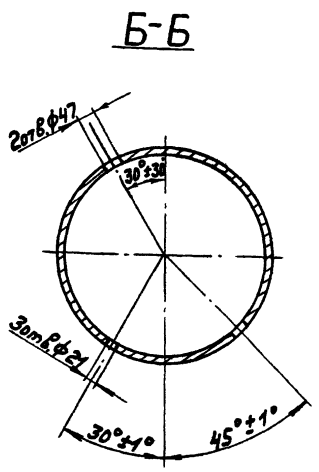

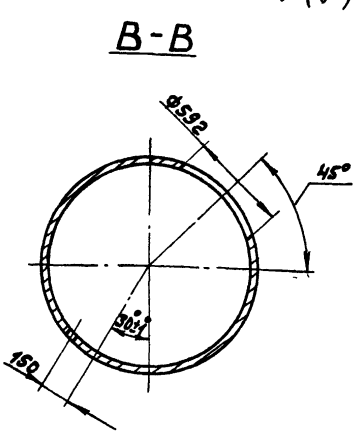

1.*Размеры для справок
2. H14, h16, ± IT16/2

Изм.	Лист	№ докум.	Подп.	Дата
Разраб.		Козина		6.84
Пров.		Козина		
Т.контр.				
Н.контр.		Мюнтер		
Утв.				

Копир.

Д238.051.001

Цилиндр

Лит.	Масса	Масштаб
И	300,2	1:20
Лист	Листов 1	

Лист Б-ПН-4 ГОСТ 19903-74 / Вст3сп ГОСТ 14637-79

Госстрой СССР ГПИ Горьковский Сантехпроект

21057-06 10

Формат А3

Д238.051.013

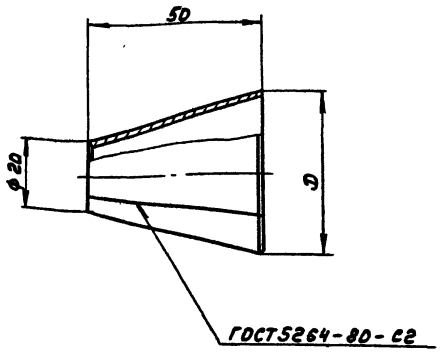

Развертка

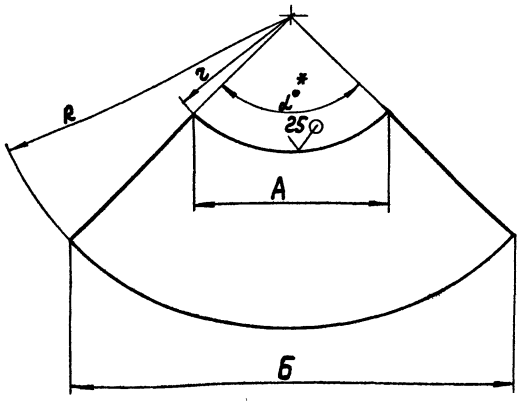

Обозначение	Размеры, мм					α°*	Масса, кг
	А	Б	D	R	r		
Д238.051.013	44	154	70	78	22	161	0,04
-01	57	128	45	93	41	87	0,02

1.* Размеры для справок
2. $\pm \frac{IT16}{2}$

Изм.	Лист	№ докум.	Подп.	Дата	Переход	Лит.	Масса	Масштаб
Разраб.		Козина		6.11.84		И	см. табл.	—
Пров.		Козина				Лист	Листов 1	
Т.контр.								
Н.контр.		Мюнтер			Лист 6-ПН-2,5 ГОСТ 19903-74 / 5-II-Н-8 Ст3сп ГОСТ 16523-70	Госстрой СССР ГПИ Горьковский Сантехпроект		
Утв.								

Д238.051.013

Формат А3

Д238.051.008

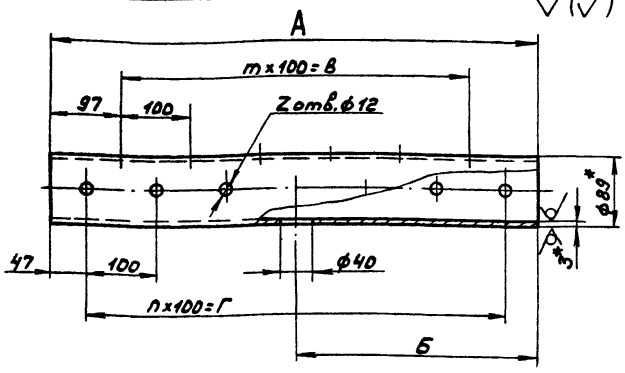

Обозначение	Размеры, мм				m	n	Z	Масса, кг
	А	Б	В	Г				
Д238.051.008	694	347	500	600	5	6	20	4,8
-01	994	97	800	900	8	9	29	6,7

1.* Размеры для справок
2. Н16, $\pm \frac{IT16}{2}$

Д238.051.006

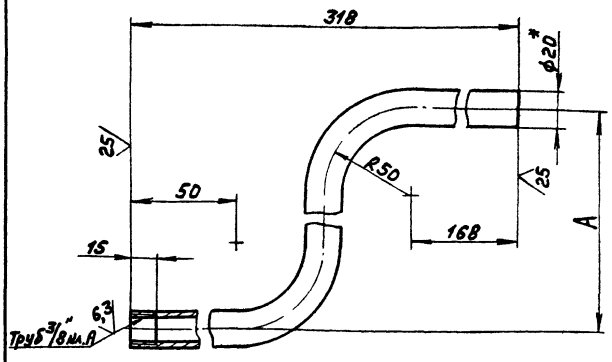

Обозначение	А, мм	Длина развертки, мм	Масса, кг
Д238.051.006	200	475	0,5
-01	700	975	1,1
-02	1200	1475	1,6

1.* Размеры для справок
2. $\pm \frac{IT16}{2}$

Изм.	Лист	№ докум.	Подп.	Дата	Труба	Лит.	Масса	Масштаб
Разраб.		Козина		6.11.84		И	см. табл.	—
Пров.		Козина				Лист	Листов 1	
Т.контр.								
Н.контр.		Мюнтер			Труба 89×3 ГОСТ 8734-75 / Д ГОСТ 8733-74	Госстрой СССР ГПИ Горьковский Сантехпроект		
Утв.								

Д238.051.008

Формат А4

Изм.	Лист	№ докум.	Подп.	Дата	Патрубок	Лит.	Масса	Масштаб
Разраб.		Козина		6.11.84		И	см. табл.	—
Пров.		Козина				Лист	Листов 1	
Т.контр.								
Н.контр.		Мюнтер			Труба 20×2,5 ГОСТ 8734-75 / Д ГОСТ 8733-74	Госстрой СССР ГПИ Горьковский Сантехпроект		
Утв.								

Подп. и дата | Инв. № дубл. | Взам. инв. № | Подп. и дата | Инв. № подл.

Копир. 21057-06 11

Формат А4

А238.052.000СБ

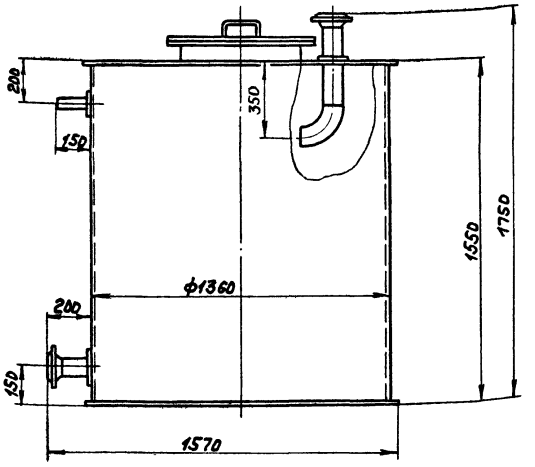

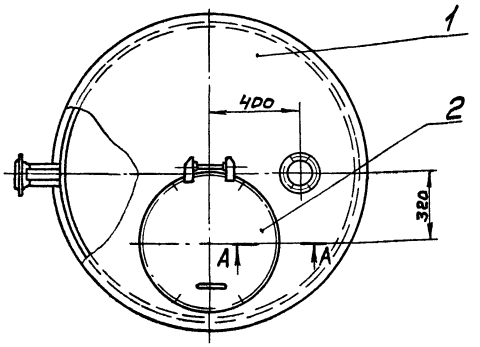

А-А
М1:2

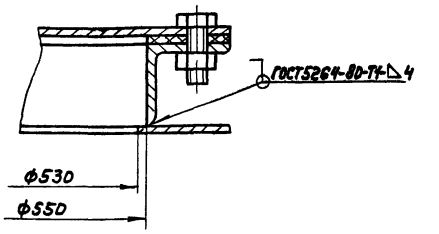

1. Размеры для справок
2. ± IT16/2
3. Покрытие внутренней поверхности эмаль ВЛ-515 ТУ6-10-1052-70, грунтовка ВЛ-02 ГОСТ 12707-77, наружную поверхность красить под цвет имеющегося оборудования.
4. Сварные швы проверить на герметичность наливом воды на полную высоту по ГОСТ 3285-77. Течь не допускается.

Изм.	Лист	№ докум.	Подп.	Дата	Д238.052.000СБ			
Разраб.		Шилина		6.1.87	Бак рабочей воды V=1,6м³	Лит.	Масса	Масштаб
Пров.		Корунов				И	225	1:15
Т.контр.						Лист	Листов 1	
Нач.отд.		Вольский				Госстрой СССР, ГПИ Горьковский Сантехпроект		
Н.контр.		Мюнтер						
Утв.								

Формат А3

А238.051.015

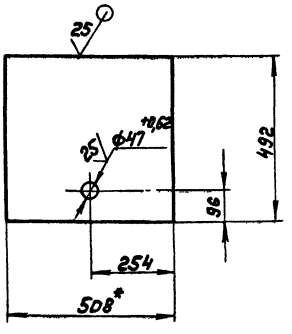

1. *Размеры для справок
2. ± IT16/2

Изм.	Лист	№ докум.	Подп.	Дата	Д238.051.015			
Разраб.		Козина		6.1.87	Стенка	Лит.	Масса	Масштаб
Пров.		Козина				И	7	1:10
Т.контр.						Лист	Листов 1	
Н.контр.		Мюнтер			Лист Б-ЛН4 ГОСТ 19903-74 / Вст3еп ГОСТ 14637-79	Госстрой СССР, ГПИ Горьковский Сантехпроект		
Утв.								

Формат А4

А238.051.012

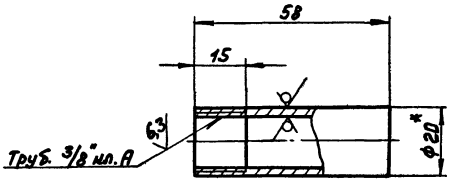

1. *Размеры для справок
2. ± IT16/2

Изм.	Лист	№ докум.	Подп.	Дата	Д238.051.012			
Разраб.		Козина		6.1.87	Штуцер	Лит.	Масса	Масштаб
Пров.		Козина				И	0,06	1:1
Т.контр.						Лист	Листов 1	
Н.контр.		Мюнтер			Труба 20х2,5 ГОСТ 8734-75 / Д ГОСТ 8733-74	Госстрой СССР, ГПИ Горьковский Сантехпроект		
Утв.								

Копир

Формат А4

Инв.№ подл. | Подп. и дата | Взам.инв.№ | Инв.№ дубл. | Подп. и дата

21057-06 12

125 (√)

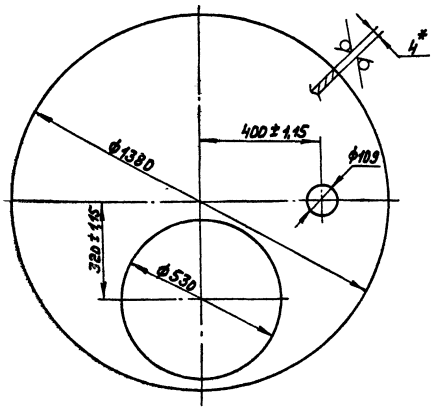

1.*Размеры для справок
2. H14, h14

Изм.	Лист	№ докум.	Подп.	Дата
Разраб.		Шилина		1.11.84
Пров.		Корчуков		
Т.контр.				
Н.контр.		Мюнтер		
Утв.				

А238.052.005

Крышка

Лит.	Масса	Масштаб
И	39,7	1:10

Лист | Листов 1

Лист 6-ЛН-4 ГОСТ 19903-74
В Ст3сп ГОСТ 14637-79

Госстрой СССР ГПИ Горьковский сантехпроект

Формат А4

25 (√)

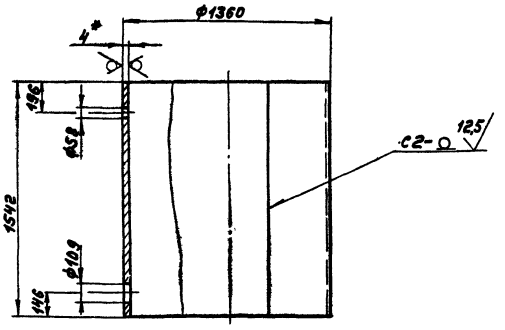

1.*Размеры для справок
2 ± IT16/2
3. Сварные швы по ГОСТ 5264-80

Изм.	Лист	№ докум.	Подп.	Дата
Разраб.		Шилина		1.11.84
Пров.		Корчуков		
Т.контр.				
Н.контр.		Мюнтер		
Утв.				

А238.052.001

Цилиндр

Лит.	Масса	Масштаб
И	206,4	1:20

Лист | Листов 1

Лист 6-ЛН-4 ГОСТ 19903-74
В Ст3сп ГОСТ 14637-79

Госстрой СССР ГПИ Горьковский сантехпроект

Формат А4

Инв.№ подл. | Подп. и дата | Взам.инв.№ | Инв.№ дубл. | Подп. и дата

Формат	Зона	Поз.	Обозначение	Наименование	Кол.	Примечание
				Документация		
А2			А238.052.010СБ	Сборочный чертеж		
				Детали		
А4		1	А238.016.014-02	Накладка	2	
		2	-04	Накладка	1	
А4		3	А238.052.001	Цилиндр	1	
Б4		4	А238.052.002	Патрубок		
				Труба 108×2,8 ГОСТ 10704-76 / Д ГОСТ 10705-80		
				L=349 h16 (25)	1	2,53кг
Б4		5	А238.052.003	Патрубок		
				Труба 108×2,8 ГОСТ 10704-76 / Д ГОСТ 10705-80		
				L=153 h16 (25)	1	1,11кг
Б4		6	А238.052.004	Патрубок		
				Труба 57×2,8 ГОСТ 10704-76 / Д ГОСТ 10705-80		
				L=154 h16 (25)	1	0,58кг
А4		7	А238.052.005	Крышка	1	
Б4		8	А238.052.006	Дно		
				Лист 6-ЛН-4 ГОСТ 19903-74 / В Ст3сп ГОСТ 14637-79		
				ф1380 h16 (25)	1	46,9кг
		9		Стандартные изделия		
				Фланец 1-100-10 Ст 25 ГОСТ 12821-80	2	
		10		Отвод 90° 108×4 ГОСТ 17375-77	1	

Изм.	Лист	№ докум.	Подп.	Дата
Разраб.		Шилина		1.11.84
Пров.		Корчуков		
Н.контр.		Мюнтер		
Утв.				

А238.052.010

Бак

Лит.	Лист	Листов
И		1

Госстрой СССР ГПИ Горьковский сантехпроект

Формат А4

Формат	Зона	Поз.	Обозначение	Наименование	Кол.	Примечание
				Документация		
А3			А238.052.000СБ	Сборочный чертеж		
				Сборочные единицы		
А4		1	А238.052.010	Бак	1	
А4		2	А238.052.020	Люк	1	

Изм.	Лист	№ докум.	Подп.	Дата
Разраб.		Шилина		1.11.84
Пров.		Корчуков		
Нач.отд.		Вольский		
Н.контр.		Мюнтер		
Утв.				

А238.052.000

Бак рабочей воды V=1,6м³

Лит.	Лист	Листов
И		1

Госстрой СССР ГПИ Горьковский сантехпроект

Копир.

Формат А4

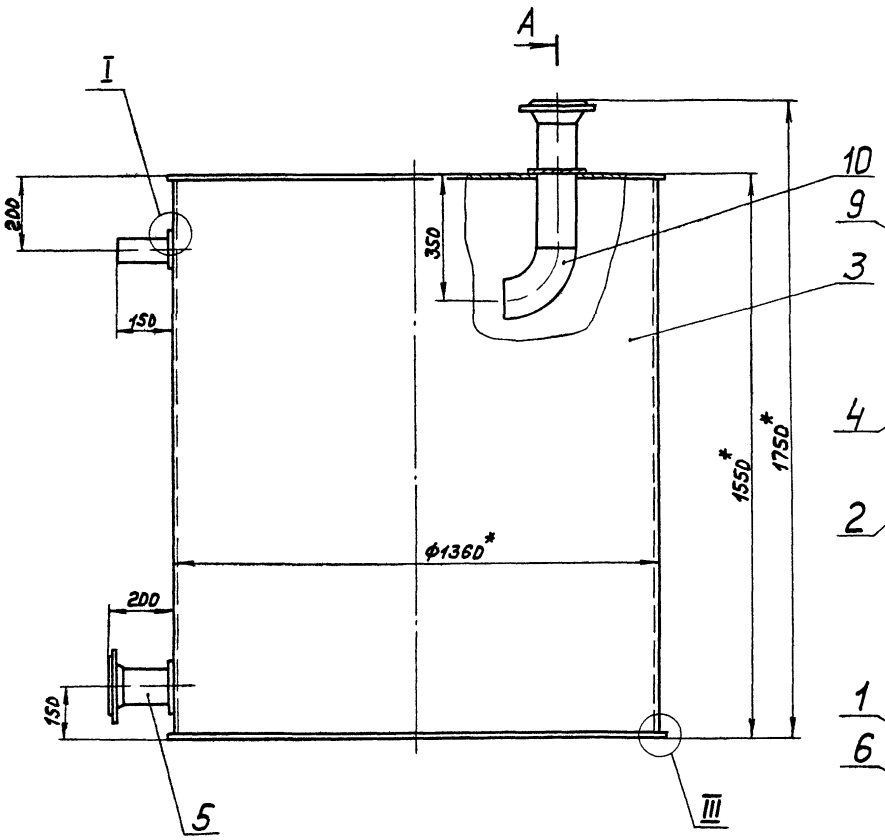

А-А
М1:4

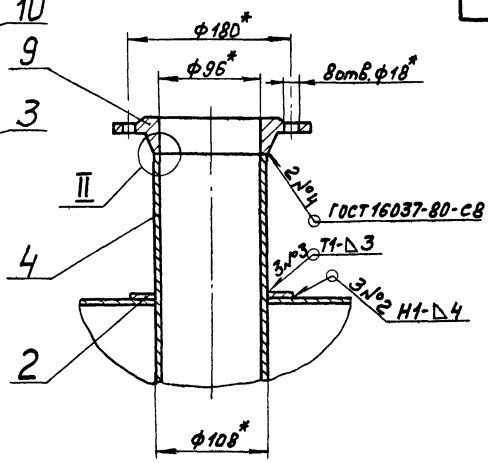

I
М1:2

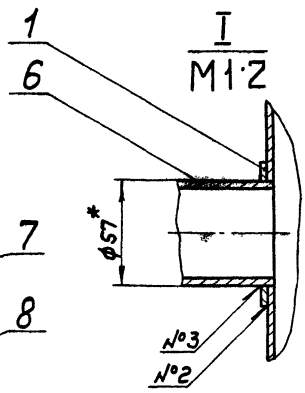

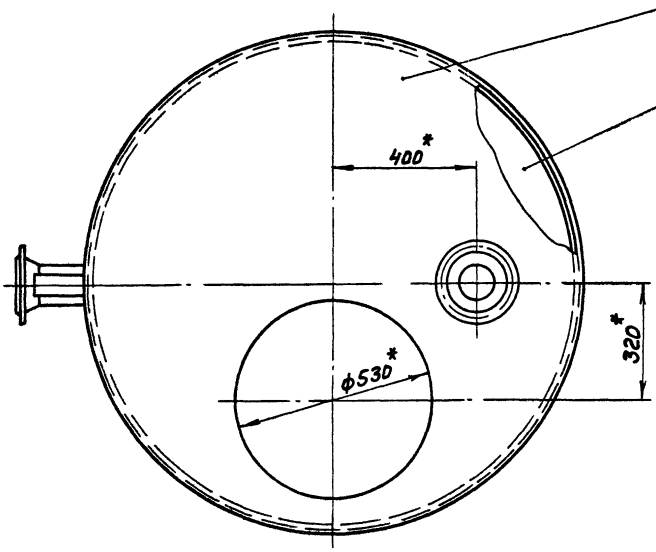

II
М1:1

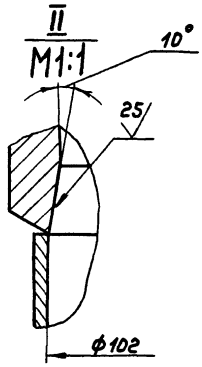

1.* Размеры для справок

2. $\pm \frac{IT16}{2}$

3. Сварные швы №1 ... 3 по ГОСТ 5264-80

III
М1:1

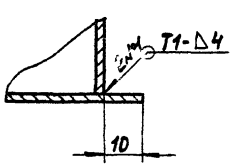

					А238.052.010СБ			
Изм.	Лист	№докум.	Подп.	Дата	Бак	Лит.	Масса	Масштаб
Разраб.		Шилина		11.84		И	310	1:10
Пров.		Корчков				Лист	Листов 1	
Т.контр.						Госстрой СССР ГПИ Горьковский Сантехпроект		
Н.контр.		Мюнтер						
Утв.								

Копир

21057-06 14 Формат А2

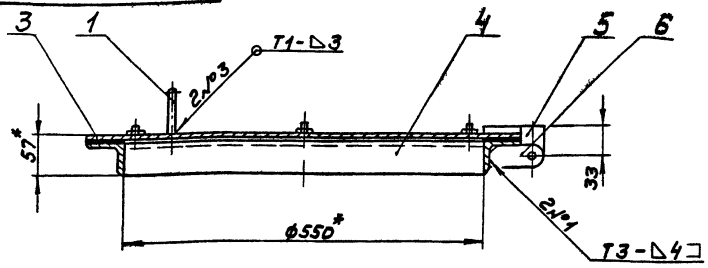

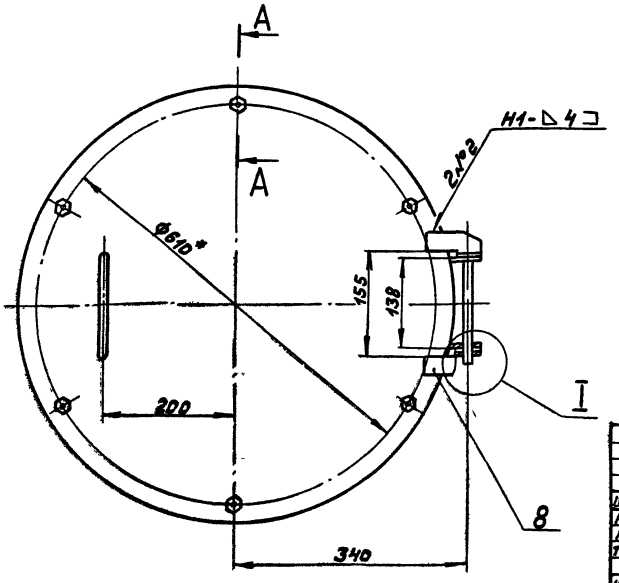

1.*Размеры для справок
2. ± IT16/2
3. Сварные швы по ГОСТ 5264-80

Изм.	Лист	№ докум.	Подп.	Дата
Разраб.		Шилина		1.11.84
Пров.		Корчнов		
Т.контр.				
Н.контр.		Мюнтер		
Утв.				

Д238.052.020С6

Люк

Лит.	Масса	Масштаб
И	19	1:5
Лист	Листов 1	

Госстрой СССР, ГПИ Горьковский сантехпроект

Формат А3

25/(√)

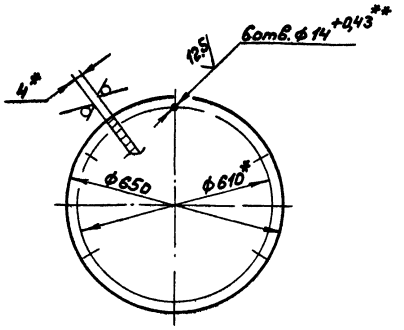

1.*Размеры для справок
2.**Обработать по сопрягаемой детали
3. h16, ± IT16/2

Изм.	Лист	№ докум.	Подп.	Дата
Разраб.		Шилина		1.11.84
Пров.		Корчнов		
Т.контр.				
Н.контр.		Мюнтер		
Утв.				

Д238.052 009

Крышка

Лит.	Масса	Масштаб
И	10,4	1:10
Лист	Листов 1	

Лист Б-ПН-4 ГОСТ 19903-74 / В Ст3сп ГОСТ 14637-79

Госстрой СССР, ГПИ Горьковский сантехпроект

Формат А4

Формат	Зона	Поз.	Обозначение	Наименование	Кол.	Примечание
				Документация		
А3			Д238.052.020С6	Сборочный чертеж		
				Детали		
А4		1	Д208.006 076	Ручка	1	
А4		2	Д22А 020.001-03	Прокладка	1	
А4		3	Д238.052 009	Крышка	1	
А4		4	Д238 052.011	Фланец	1	
А4		5	Д238.052.012	Кронштейн	1	
А4		6	Д238.052 013-01	Проушина	2	
А4		7	Д238 052.014	Ось	1	
А4		8	Д238 052.012-01	Кронштейн	1	
				Стандартные изделия		
		9		Болт М12х25.36		
				ГОСТ 7798-70	6	
		10		Гайка М12.4		
				ГОСТ 5915-70	6	
		11		Шайба 16-01		
				ГОСТ 11371-78	2	
		12		Шплинт 5х40		
				ГОСТ 397-79	2	

Инв.№подл. | Подп. и дата | Взам. инв.№ | Инв.№дубл. | Подп. и дата

Изм.	Лист	№ докум.	Подп.	Дата
Разраб.		Бердышев		1.11.84
Пров.		Корчнов		
Нач.отд.				
Н.контр.		Мюнтер		
Утв.				

Д238.052 020

Люк

Лит.	Лист	Листов
И	1	

Госстрой СССР, ГПИ Горьковский сантехпроект

Копир

21057-06 15

Формат А4

4238.052.014

125/ (√)

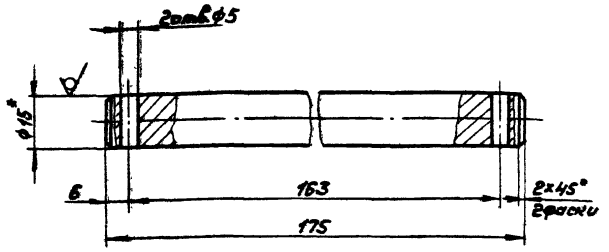

1.*Размеры для справок
2. H14, h14, ± IT14/2

Изм.	Лист	№ докум.	Подп.	Дата
Разраб.		Шилина		1.11.84
Пров.		Корчков		
Т.контр.				
Н.контр.		Мюнтер		
Утв.				

Д238.052.014

Ось

Лит.	Масса	Масштаб
И	0,24	1:1

Лист | Листов 1

Круг В-15 ГОСТ 2590-71 / Вст3сп ГОСТ 535-79

Госстрой СССР, ГПИ Горьковский сантехпроект

Формат А4

4238.052.013

25/ (√)

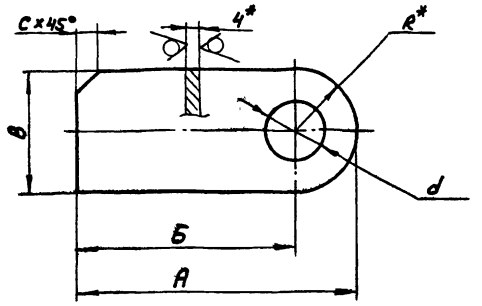

Обозначение	Размеры, мм						Масса кг
	А	Б	В	R	d	С	
Д238.052.013	30	20	20	10	8	—	0,02
-01	77	60	34	17	16	6	0,09

1.*Размеры для справок
2. H14, h14, ± IT14/2

Изм.	Лист	№ докум.	Подп.	Дата
Разраб.		Козина		1.11.84
Пров.		Козина		
Т.контр.				
Н.контр.		Мюнтер		
Утв.				

Д238.052.013

Прошина

Лит.	Масса	Масштаб
И	см. табл.	—

Лист | Листов 1

Лист Б-ЛН-4 ГОСТ 19903-74 / ВСт3сп ГОСТ 14637-79

Госстрой СССР, ГПИ Горьковский сантехпроект

Формат А4

4238.052.012

25/ (√)

Д238.052.012

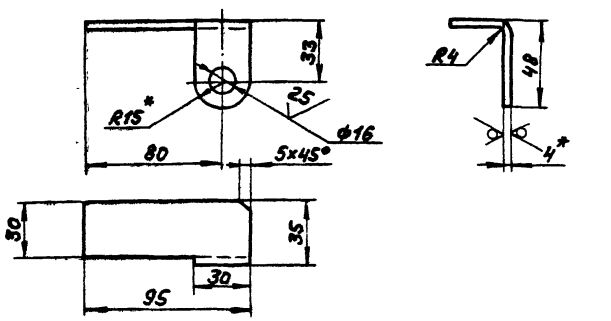

Д238.052.012-01 - зеркальное отражение
остальное - см. Д238.052.012

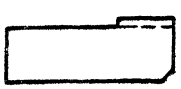

1.*Размеры для справок
2. H14, ± IT14/2

Изм.	Лист	№ докум.	Подп.	Дата
Разраб.		Шилина		1.11.84
Пров.		Корчков		
Т.контр.				
Н.контр.		Мюнтер		
Утв.				

Д238.052.012

Кронштейн

Лит.	Масса	Масштаб
И	0,13	1:2

Лист | Листов 1

Лист Б-ЛН-4 ГОСТ 19903-74 / ВСт3сп ГОСТ 14637-79

Госстрой СССР, ГПИ Горьковский сантехпроект

Формат А4

4238.052.011

(√)

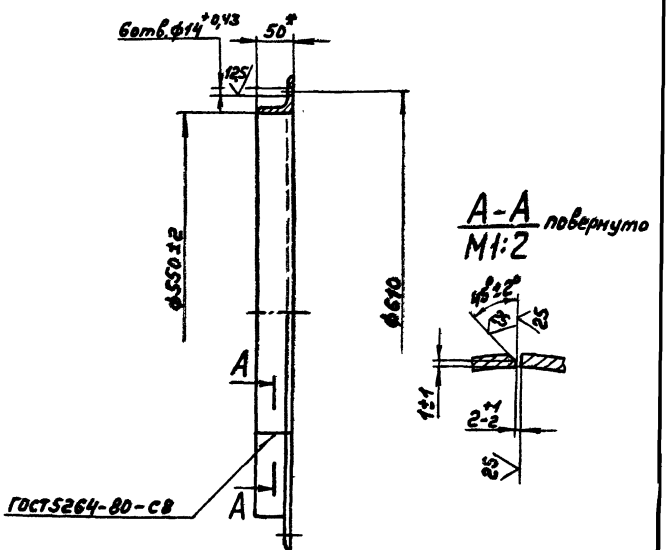

1.*Размеры для справок
2. ± IT14/2

Изм.	Лист	№ докум.	Подп.	Дата
Разраб.		Шилина		1.11.84
Пров.		Корчков		
Т.контр.				
Н.контр.		Мюнтер		
Утв.				

Д238.052.011

Фланец

Лит.	Масса	Масштаб
И	7,22	1:5

Лист | Листов 1

Уголок Б-50х50х5 ГОСТ 8509-72 / ВСт3сп ГОСТ 535-79

Госстрой СССР, ГПИ Горьковский сантехпроект

Формат А4

Инв.№подл. | Подп. и дата | Взам.инв.№ | Инв.№дубл. | Подп. и дата

Копир.

А23Г.022.001

125 V(V)

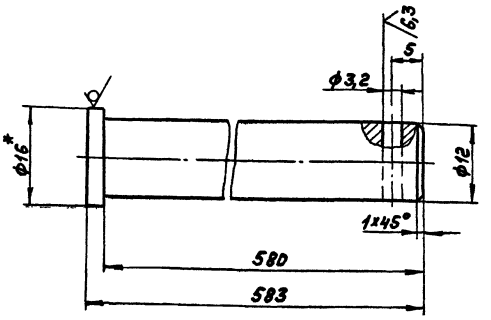

1.*Размеры для справок

2. H16, h16, ± IT16/2

Изм.	Лист	№ докум.	Подп.	Дата
Разраб.		Козина		6.11.81
Пров.		Козина		
Т.контр.				
Н.контр.		Мюнтер		
Утв.				

А23Г.022.001

Ось

Лит. И | Масса 0,5 | Масштаб 2:1

Лист | Листов 1

Круг В-16 ГОСТ 2590-71 / В ст3сп ГОСТ 535-79

Госстрой СССР ГПИ Горьковский сантехпроект

Формат А4

Формат	Зона	Поз.	Обозначение	Наименование	Кол.	Примечание
				Гайка ГОСТ 5915-70		
	Б5	30		М10.4	8	
	Б8	31		М10х0.5.4	1	
	А7	32		М16.4	8	
	А4	33		Шплинт 3,2х20		
				ГОСТ 397-79	1	
	Б5	34		Шайба 6		
				ГОСТ 11371-78	4	
				Материалы		
	Б8	35		Канат 09-Г-1-С-Н-1568(160)		
				ГОСТ 3068-80	5	м
	А5	36		Проволока Ц2-24-Н		
				ГОСТ 3282-74	0,3	м

Инв.№ подл. | Подп. и дата | Взам. инв.№ | Инв.№ дубл. | Подп. и дата

Изм.	Лист	№ докум.	Подп.	Дата

А23Г.022.000

Лист 3

Формат А4

Формат	Зона	Поз.	Обозначение	Наименование	Кол.	Примечание
А4	А4	12	А23Г.022.001	Ось	1	
А4	А4	13	А23Г.022.002	Ролик	2	
А4	А4	14	А23Г.022.003	Планка	4	
А4	А4	15	А23Г.022.004	Ось	2	
А4	Б6	16	А23Г.022.005	Шкала	1	
А4	Б5	17	А23Г.022.006	Кронштейн	2	
А4	Б5	18	А23Г.022.007	Стрелка	1	
А4	Б7	19	А23Г.022.008	Пробка	1	
А4	Б8	20	А23Г.022.009	Стержень	1	
А4	Б8	21	А23Г.022.011	Стержень	1	
А4	Б8	22	А23Г.022.012	Стержень	1	
А4	Б8	23	А23Г.022.013	Шайба дроссельная	1	
А4	Б8	24	А23Г.022.014	Фланец	1	
Б4	А7	25	А23Г.022.015	Прокладка		
				Паронит ПОН-1		
				ГОСТ 481-80		
				ф22хф17	1	0,0005кг
А4	А7	26	А23Г.022.016	Заглушка	1	
				Стандартные изделия		
	А7	27		Болт М16х40.36		
				ГОСТ 7798-70	8	
				Винты ГОСТ 17473-72		
	А5	28		М5х8.36	9	
	Б5	29		М6х10.36	4	

Инв.№ подл. | Подп. и дата | Взам. инв.№ | Инв.№ дубл. | Подп. и дата

Изм.	Лист	№ докум.	Подп.	Дата

А23Г.022.000

Лист 2

Формат А4

Формат	Зона	Поз.	Обозначение	Наименование	Кол.	Примечание
				Документация		
А2			А23Г.022.000СБ	Сборочный чертеж		
А3			А23Г.022.000ВП	Ведомость покупных изделий		
				Сборочные единицы		
А4	Б1	1	А23Г.022.010	Бак	1	
А4	А1	2	А23Г.022.020	Опора	1	
А4	Б4	3	А23Г.022.030	Люк	1	
А4	Б4	4	А23Г.022.040	Крышка	1	
А4	А5	5	А23Г.022.050	Заглушка	1	
А4	А5	6	А23Г.022.060	Корпус	1	
А4	Б8	7	А23Г.022.070	Поплавок	1	
А4	А8	8	А23Г.022.080	Патрубок	1	
А4	А8	9	А23Г.022.090	Патрубок	1	
А4	Б2	10	А23Г.022.100	Лестница	1	
				Детали		

Инв.№ подл. | Подп. и дата | Взам. инв.№ | Инв.№ дубл. | Подп. и дата

Изм.	Лист	№ докум.	Подп.	Дата
Разраб.		Козина		6.11.81
Пров.		Козина		
Нач.отд.		Вольский		
Н.контр.		Мюнтер		
Утв.				

А23Г.022.000

Бак-пропорционизатор

Лит. И | Лист 1 | Листов 3

Госстрой СССР ГПИ Горьковский сантехпроект

Копир.

Формат А4

Д23Г.022.003

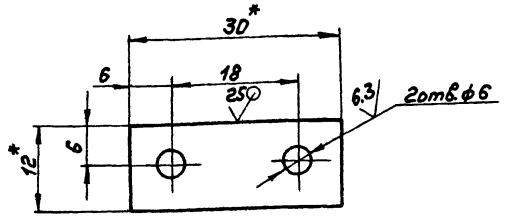

1. *Размеры для справок
2. H14, $\pm \frac{IT14}{2}$

Изм	Лист	№ докум.	Подп.	Дата	Планка	Лит.	Масса	Масштаб
Разраб		Козина		6.11.84		И	0,06	2:1
Пров.						Лист	Листов 1	
Т.контр.								
Н.контр.		Мюнтер			Лист 6-ПН-2ГОСТ19903-74 5-IV-Н-8Ст3сп ГОСТ16523-70	Госстрой СССР ГПИ Горьковский Сантехпроект		
Утв.								

формат А4

Д23Г.022.002

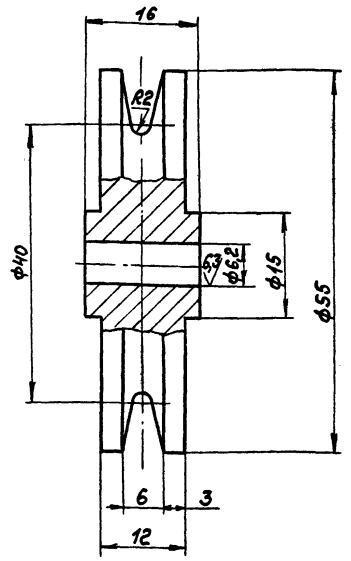

H14, h14, $\pm \frac{IT14}{2}$

Изм	Лист	№ докум.	Подп.	Дата	Ролик	Лит.	Масса	Масштаб
Разраб		Козина		6.11.84		И	0,23	2:1
Пров.						Лист	Листов 1	
Т.контр.								
Н.контр.		Мюнтер			В ст 3сп ГОСТ 380-71	Госстрой СССР ГПИ Горьковский Сантехпроект		
Утв.								

формат А4

№ строки	Наименование	Обозначение документа на поставку	Поставщик	Куда входит (обозначение)	Количество: на изделие	в комплекте	на регулир.	Всего	Примечание
1									
2	Отвод 90° 57×3	ГОСТ17375-77		Д23Г.022.010	1			1	
3	Фланец 1-40-2,5 В Ст 3сп	ГОСТ 12820-80		Д23Г.022.040	1			1	
4	1-50-2,5 В Ст 3сп			Д23Г.022.010	1			1	
5	1-125-2,5 В Ст 3сп			Д23Г.022.010	1			1	
6									
7	Крепежные изделия								
8									
9	Болт М10×20.36	ГОСТ 7798-70		Д23Г.022.010	8			8	
10	М16×40.36							8	
11	Винты М5×8.36	ГОСТ 17473-72						9	
12	М6×10.36							4	
13	Гайки М10.4	ГОСТ 5915-70						8	
14	М10×0,5.4							1	
15	М16.4							8	
16	Шплинт 3,2×20	ГОСТ 397-79						1	
17	Шайба 6	ГОСТ 11371-78						4	
18									
19									
20									
21									
22									
23									
24									
25									

Д23Г.022.000 ВП

Изм	Лист	№ докум.	Подп.	Дата	Бак пропорционизатор ведомость покупных изделий	Лит.	Лист	Листов
Разраб		Козина		6.11.84		И		1
Пров.		Козина				Госстрой СССР ГПИ Горьковский Сантехпроект		
Нач отд.		Вольский						
Н.контр.		Мюнтер						
Утв.								

Копир

21057-06 18

формат А3

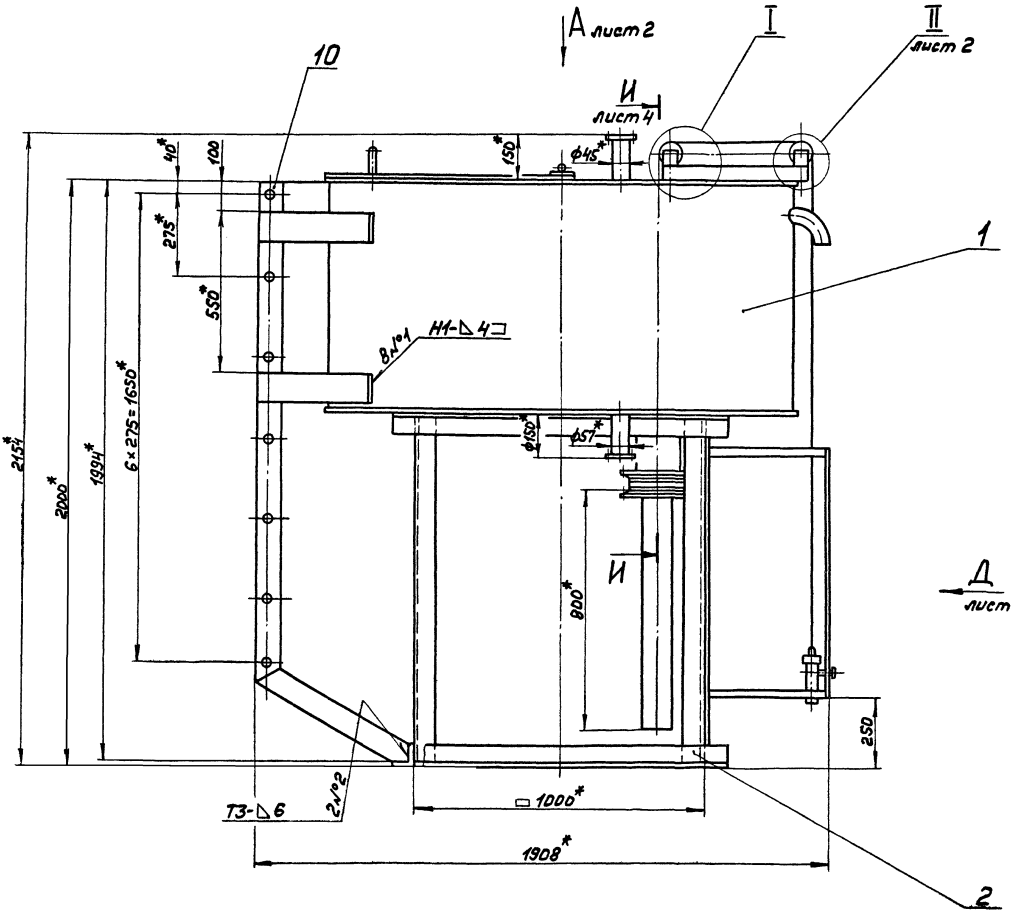

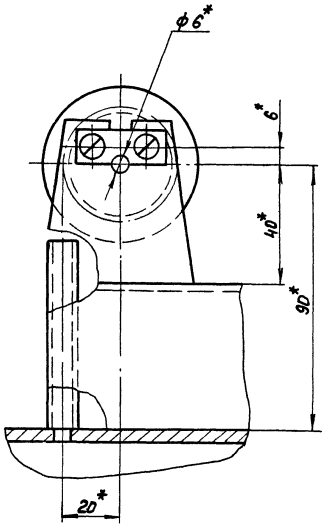

Б
лист 2

1. *Размеры для справок
2. ± IT16/2
3. Бак испытать на герметичность наливом воды. Течь не допускается
4. Шкала градуируется наливом воды в бак после выверки ее по уровню.
5. Одно деление шкалы соответствует 10 литрам. Высота делений 10 и 15мм соответственно.
6. Красить шкалу в белый, деления, цифры, надписи и заштрихованную часть в черный, стрелку в красный цвет. Эмаль марки ХВ-110 ГОСТ 18374-73
7. Сварные швы по ГОСТ 5264-80

Изм.	Лист	№ докум.	Подп.	Дата	Д23Г.022.000СБ
Разраб.		Козина		6.11.81	Бак-пропорционизатор
Пров.		Козина			Лит. И; Масса 51D; Масштаб 1:10
Т.контр.					Лист 1; Листов 4
Нач.отд.		Вольский			Госстрой СССР, ГПИ Горьковский Сантехпроект
Н.контр.		Мюнтер			
Утв.					

Копир 1 21057-06 19 Формат А2

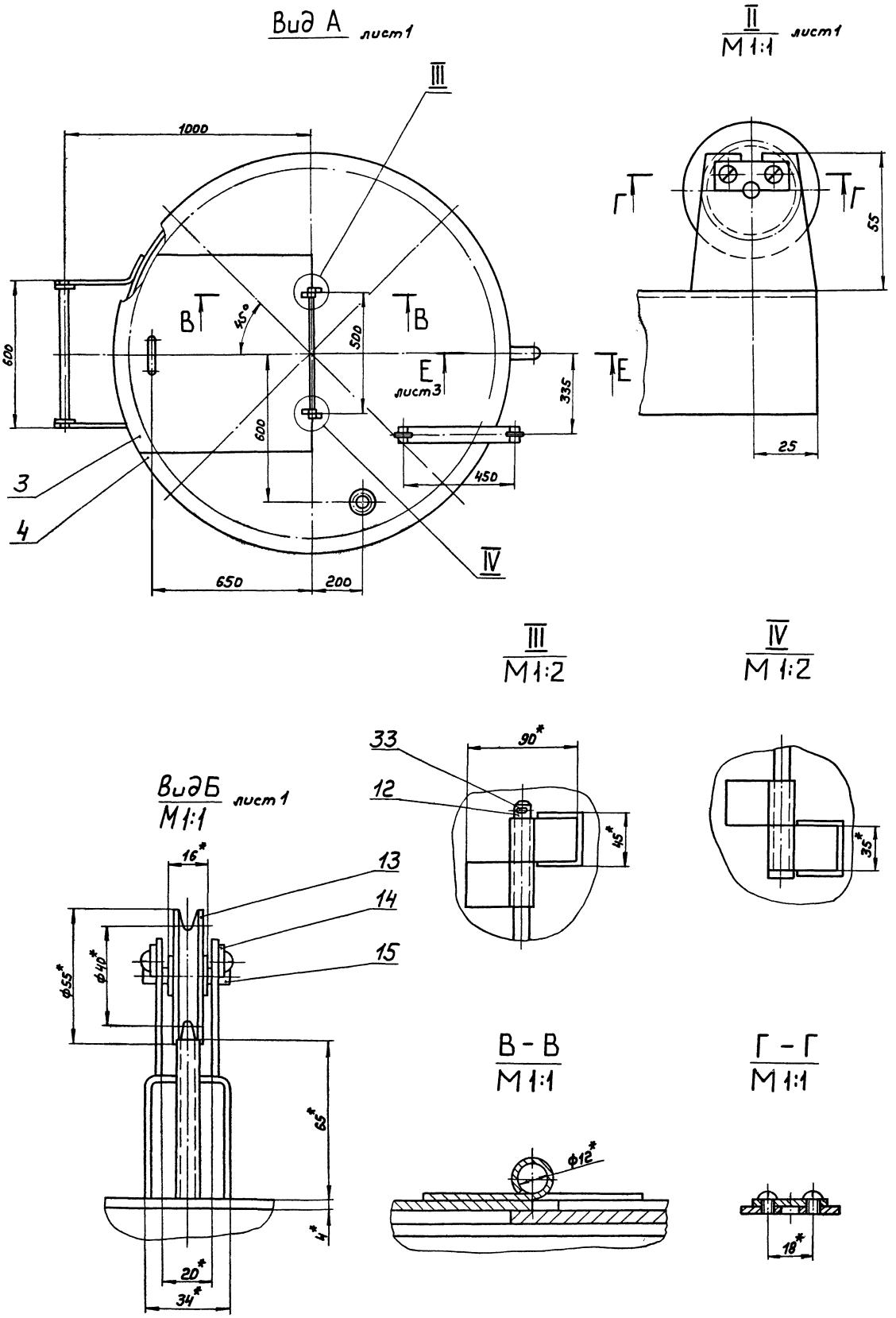

Изм	Лист	№ докум.	Подп.	Дата	Д23Г.022.000СБ	Лист 2

Копир.

Вид Д
М 1:2 лист 1

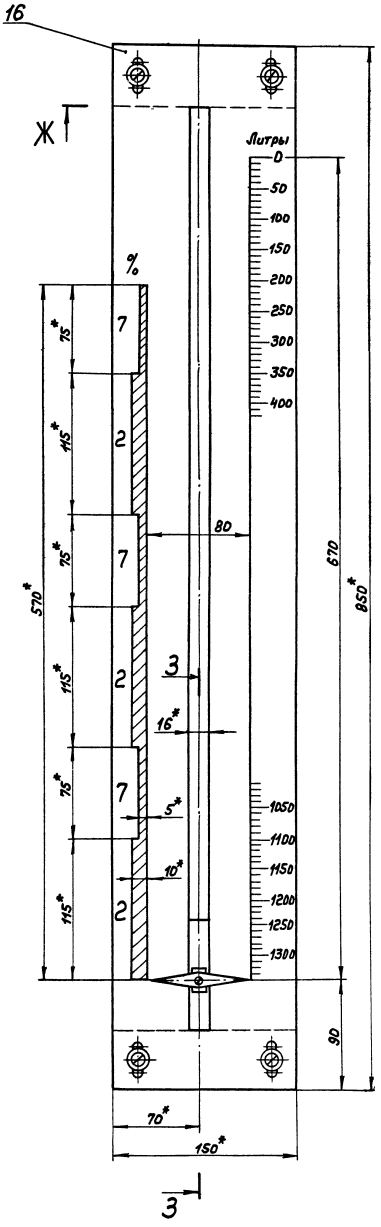

Е - Е
М 1:2 лист 2

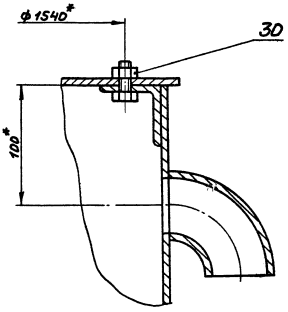

Ж - Ж
М 1:2

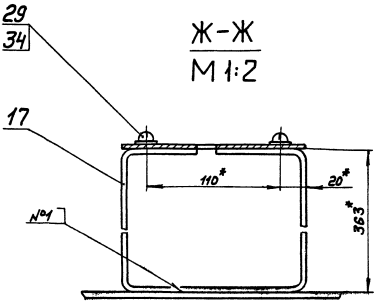

З - З
М 1:2

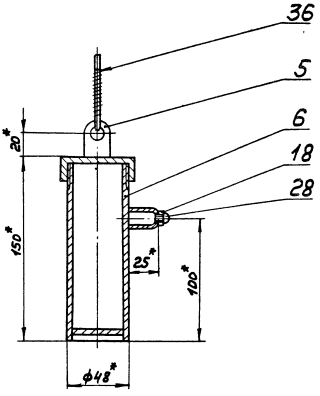

Изм.	Лист	№ докум.	Подп.	Дата
Копир.				

А23Г.022.000СБ

Лит. 3

24057-06 21 формат А2

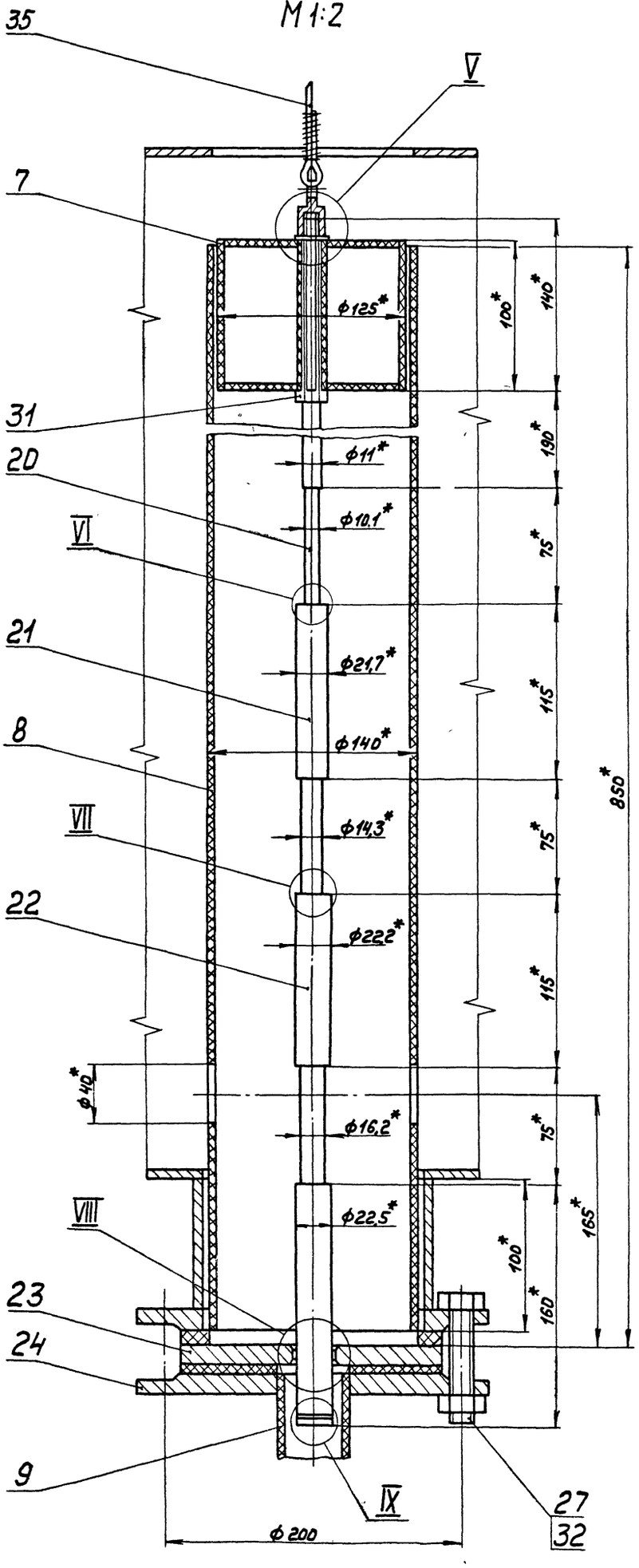

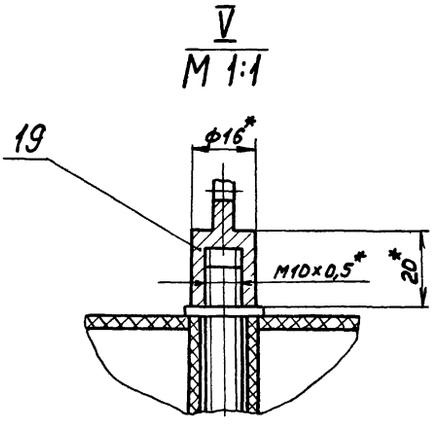

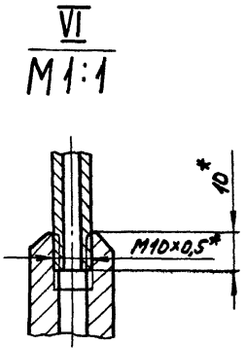

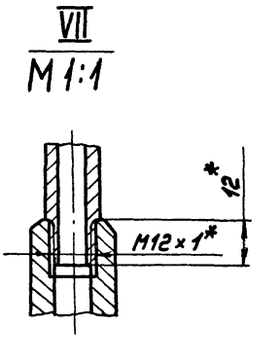

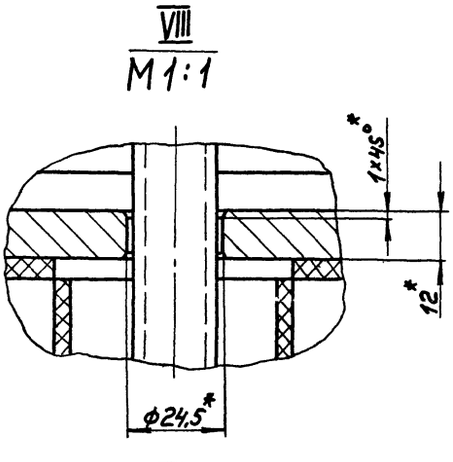

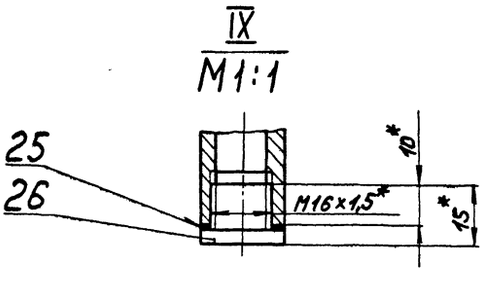

Изм.	Лист	№ докум.	Подп.	Дата	А23Г.022.000СБ	Лист 4
Копир.						

23Г.022.007

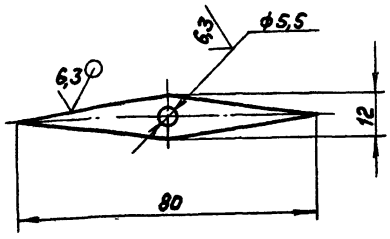

H14, h14

Изм.	Лист	№ докум.	Подп.	Дата
Разраб.		Козина		5.11.84
Пров.		Козина		
Т. контр.				
Н. контр.		Мюнтер		
Утв.				

Д23Г.022.007

Стрелка

Лит.	Масса	Масштаб
И	0,008	1:1
Лист	Листов 1	

Лист 5-II-Н-Вст3сп ГОСТ 16523-70

Б-ПН-2 ГОСТ 19903-74

Госстрой СССР ГПИ Горьковский сантехпроект

Формат А4

23Г.022.006

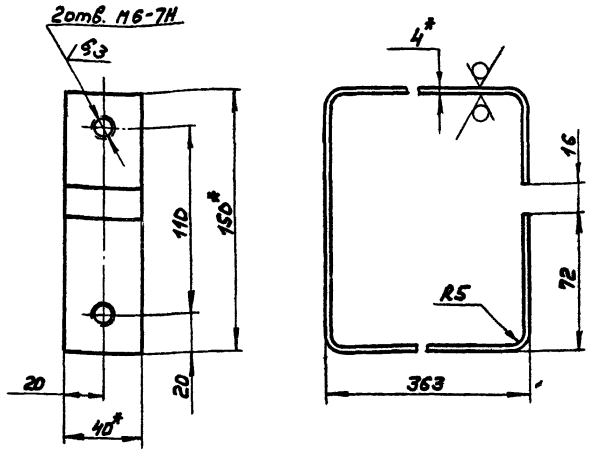

1.* Размеры для справок

2. H16, h16, $\pm \frac{IT16}{2}$

Изм.	Лист	№ докум.	Подп.	Дата
Разраб.		Козина		5.11.84
Пров.		Козина		
Т. контр.				
Н. контр.		Мюнтер		
Утв.				

Д23Г.022.006

Кронштейн

Лит.	Масса	Масштаб
И	1,7	1:2
Лист	Листов 1	

Лист 5-II-Н-4 ГОСТ 19903-74 / Вст3сп ГОСТ 14637-79

Госстрой СССР ГПИ Горьковский сантехпроект

Формат А4

Инв. № подл. | Подп. и дата | Взам. инв. № | Инв. № дубл. | Подп. и дата

23Г.022.005

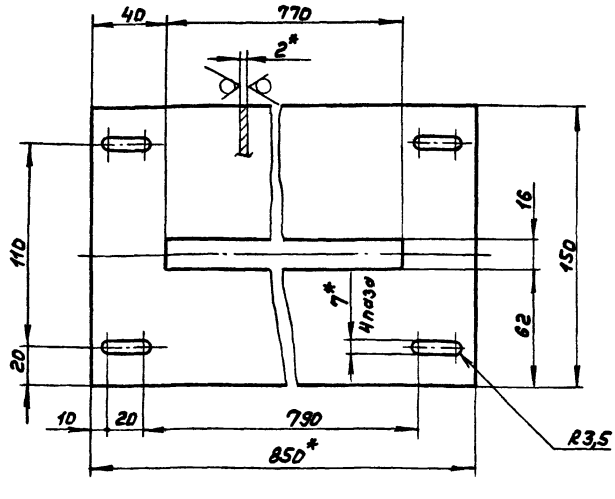

1.* Размеры для справок

2. H14, h14, $\pm \frac{IT14}{2}$

Изм.	Лист	№ докум.	Подп.	Дата
Разраб.		Козина		5.11.84
Пров.		Козина		
Т. контр.				
Н. контр.		Мюнтер		
Утв.				

Д23Г.022.005

Шкала

Лит.	Масса	Масштаб
И	1,43	1:2
Лист	Листов 1	

Лист 5-II-Н-Вст3сп ГОСТ 16523-70

Б-ПН-2 ГОСТ 19903-74

Госстрой СССР ГПИ Горьковский сантехпроект

Формат А4

23Г.022.004

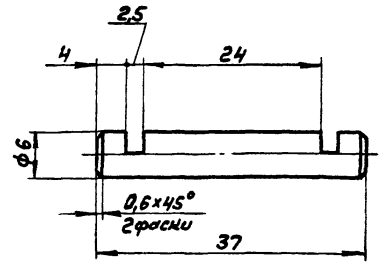

h16, $\pm \frac{IT16}{2}$

Изм.	Лист	№ докум.	Подп.	Дата
Разраб.		Козина		5.11.84
Пров.		Козина		
Т. контр.				
Н. контр.		Мюнтер		
Утв.				

Д23Г.022.004

Ось

Лит.	Масса	Масштаб
И	0,008	2:1
Лист	Листов 1	

Вст3сп ГОСТ 380-71

Госстрой СССР ГПИ Горьковский сантехпроект

Формат А4

Инв. № подл. | Подп. и дата | Взам. инв. № | Инв. № дубл. | Подп. и дата

Копир

Д23Г.022.012

6,3

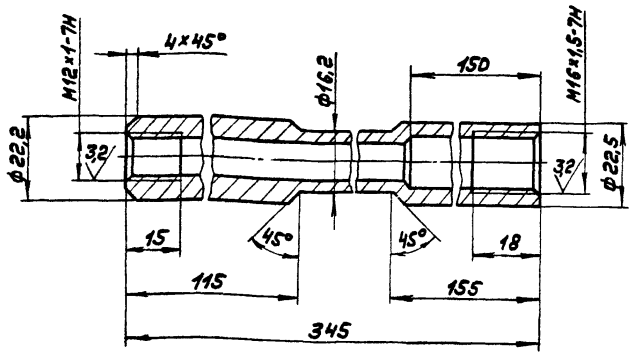

Н14, h14, ± IT14/2

Изм.	Лист	№ докум.	Подп.	Дата
Разраб.		Козина		5/11 84
Пров.		Козина		
Т. контр.				
Н. контр.		Мюнтер		
Утв.				

Стержень

Лит.	Масса	Масштаб
И	0,58	1:1
Лист	Листов 1	

Сталь 12Х18Н10Т ГОСТ 5632-72

Госстрой СССР ГПИ Горьковский сантехпроект

Формат А4

Д23Г.022.011

6,3

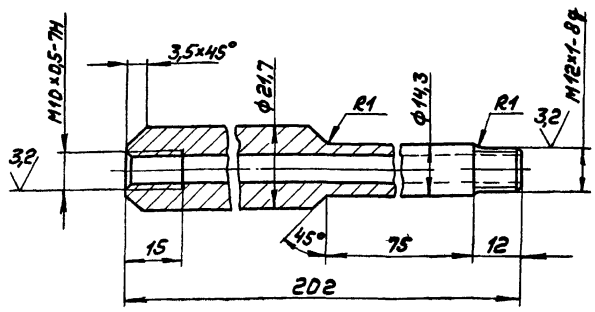

Н14, h14, ± IT14/2

Изм.	Лист	№ докум.	Подп.	Дата
Разраб.		Козина		5/11 84
Пров.		Козина		
Т. контр.				
Н. контр.		Мюнтер		
Утв.				

Стержень

Лит.	Масса	Масштаб
И	0,32	1:1
Лист	Листов 1	

Сталь 12Х18Н10Т ГОСТ 5632-72

Госстрой СССР ГПИ Горьковский сантехпроект

Формат А4

Инв.№ подл. | Подп. и дата | Взам. инв.№ | Инв.№ дубл. | Подп. и дата

Д23Г.022.009

6,3

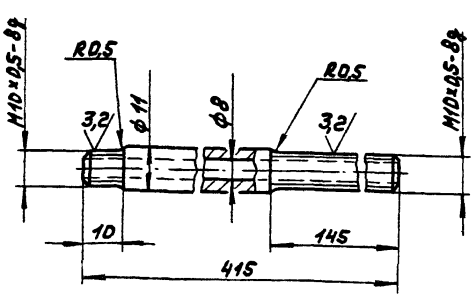

Н14, h14, ± IT14/2

Изм.	Лист	№ докум.	Подп.	Дата
Разраб.		Козина		5/11 84
Пров.		Козина		
Т. контр.				
Н. контр.		Мюнтер		
Утв.				

Стержень

Лит.	Масса	Масштаб
И	0,14	1:1
Лист	Листов 1	

Сталь 12Х18Н10Т ГОСТ 5632-72

Госстрой СССР ГПИ Горьковский сантехпроект

Формат А4

Д23Г.022.008

25

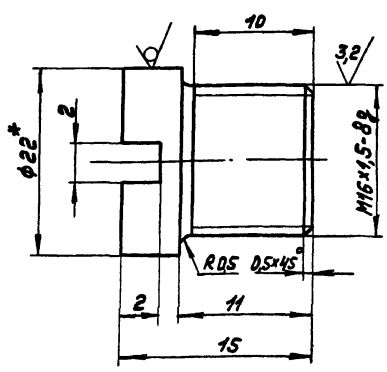

1. *Размеры для справок
2. h16, ± IT16/2

Изм.	Лист	№ докум.	Подп.	Дата
Разраб.		Козина		5/11 84
Пров.		Козина		
Т. контр.				
Н. контр.		Мюнтер		
Утв.				

Пробка

Лит.	Масса	Масштаб
И	0,15	2,5:1
Лист	Листов 1	

Круг В-22 ГОСТ 2590-71 / ВСт3сп ГОСТ 535-79

Госстрой СССР ГПИ Горьковский сантехпроект

Копир

21057-06 24

Формат А4

Инв.№ подл. | Подп. и дата | Взам. инв.№ | Инв.№ дубл. | Подп. и дата

Альбом 4 часть 3

Типовой проект 903-1-220.86

Формат	Зона	Поз.	Обозначение	Наименование	Кол	Примечание
				Документация		
А2			Д23Г.022.010СБ	Сборочный чертеж		
				Детали		
А4		1	Д23Г.022.019	Обечайка	1	
А4		2	Д23Г.022.021	Дно	1	
А4		3	Д23Г.022.022	Фланец	1	
Б4		4	Д23Г.022.023	Патрубок		
				Труба 159-3 ГОСТ 10704-76 / Д ГОСТ 1070S-80		
				L=80 h16 25/	1	0,72 кг
А4		5	Д23Г.022.024	Фланец	1	
Б4		6	Д23Г.022.025	Патрубок		
				Труба 57×3,5 ГОСТ 10704-76 / Д ГОСТ 1070S-80		
				L=144 h16 25/	1	0,63 кг
				Стандартные изделия		
		7		Отвод 90° 57×3		
				ГОСТ 17375-77	1	
		8		Фланец 1-50-2,5 Вст.3сп		
				ГОСТ 12820-80	1	
				Фланец 1-125-2,5 Вст3сп		
				ГОСТ 12820-80		
				(Заготовка для Д23Г.021,024)	1	
		9		Болт М10×20.36		
				ГОСТ 7798-70	8	

Изм.	Лист	№ докум.	Подп.	Дата
Разраб.		Лапин		5/11 84
Пров.		Лапин		
Н. контр.		Мюнтер		
Утв.				

Д23Г.022.010

Бак

Лит.	Лист	Листов
И		1

Госстрой СССР ГПИ Горьковский сантехпроект

Формат А4

Инв.№ подл. | Подп. и дата | Взам. инв.№ | Инв.№ дубл. | Подп. и дата

Д23Г.022.016

25/(√)

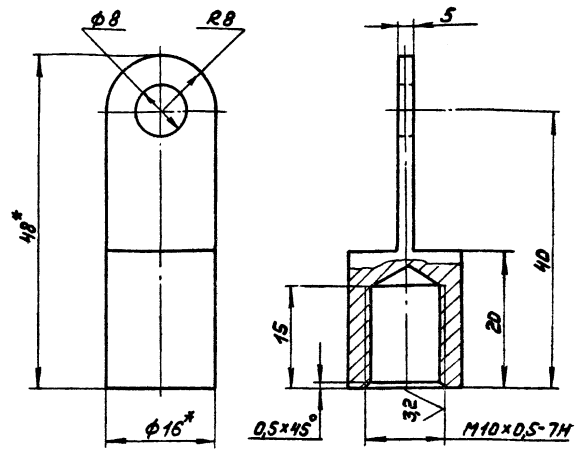

1.* Размеры для справок

2. H14, ± IT14/2

Изм.	Лист	№ докум.	Подп.	Дата
Разраб.		Козина		5/11 84
Пров.		Козина		
Т. контр.				
Н. контр.		Мюнтер		
Утв.				

Д23Г.022.016

Заглушка

Лит.	Масса	Масштаб
И	0,03	2:1

Лист	Листов 1

Круг 8-16 ГОСТ 2590-71 / Вст3сп ГОСТ 535-79

Госстрой СССР ГПИ Горьковский сантехпроект

Формат А4

Инв.№ подл. | Подп. и дата | Взам. инв.№ | Инв.№ дубл. | Подп. и дата

Д23Г.022.014

25/(√)

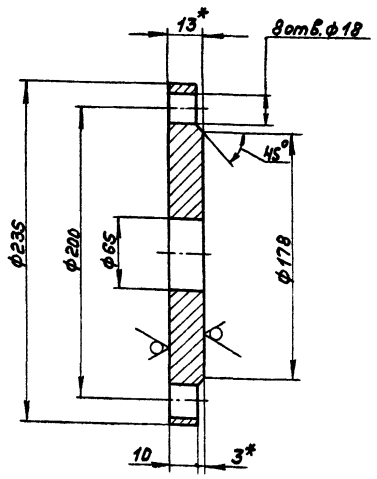

1.* Размеры для справок

2. H16, h16, ± IT16/2

Изм.	Лист	№ докум.	Подп.	Дата
Разраб.		Козина		5/11 84
Пров.		Козина		
Т. контр.				
Н. контр.		Мюнтер		
Утв.				

Д23Г.022.014

Фланец

Лит.	Масса	Масштаб
И	0,25	1:2

Лист	Листов 1

Лист Б-ПН-13 ГОСТ 19903-74 / Вст3сп ГОСТ 14637-79

Госстрой СССР ГПИ Горьковский сантехпроект

Формат А4

Инв.№ подл. | Подп. и дата | Взам. инв.№ | Инв.№ дубл. | Подп. и дата

Д23Г.022.013

6,3/

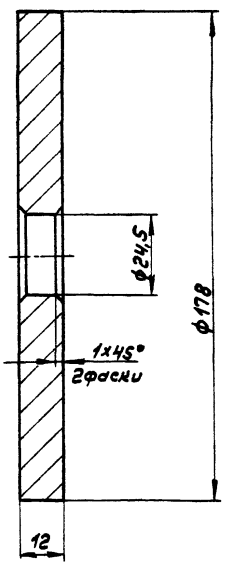

H14, h14 ± IT16/2

Изм.	Лист	№ докум.	Подп.	Дата
Разраб.		Козина		5/11 84
Пров.		Козина		
Т. контр.				
Н. контр.		Мюнтер		
Утв.				

Д23Г.022.013

Шайба дроссельная

Лит.	Масса	Масштаб
И	1,8	1:1

Лист	Листов 1

Сталь 12Х18Н10Т ГОСТ 5632-72

Госстрой СССР ГПИ Горьковский сантехпроект

Копир.

Формат А4

Инв.№ подл. | Подп. и дата | Взам. инв.№ | Инв.№ дубл. | Подп. и дата

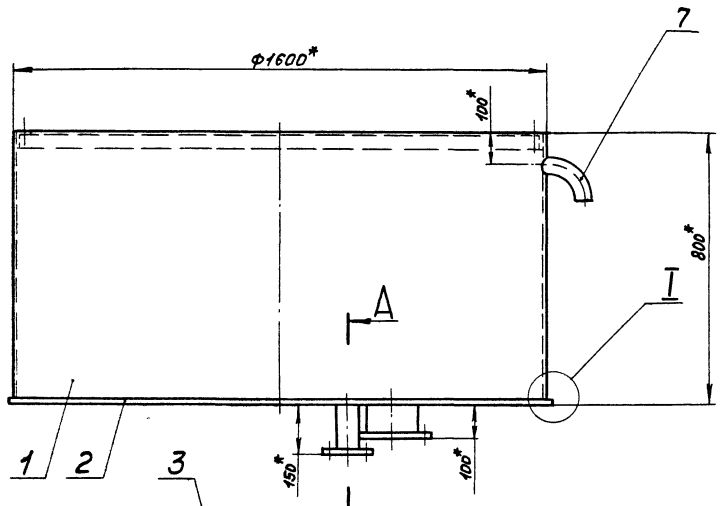

Б-Б
М1:2

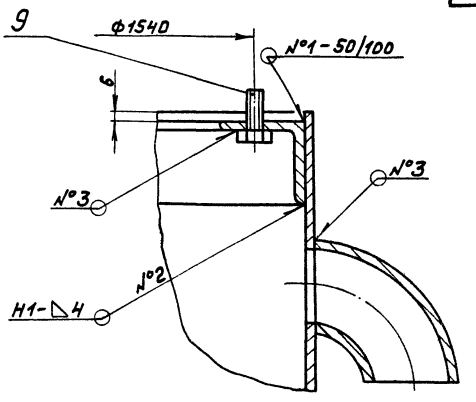

I
М1:1

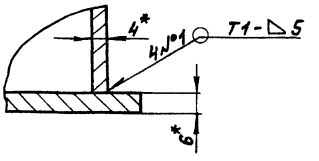

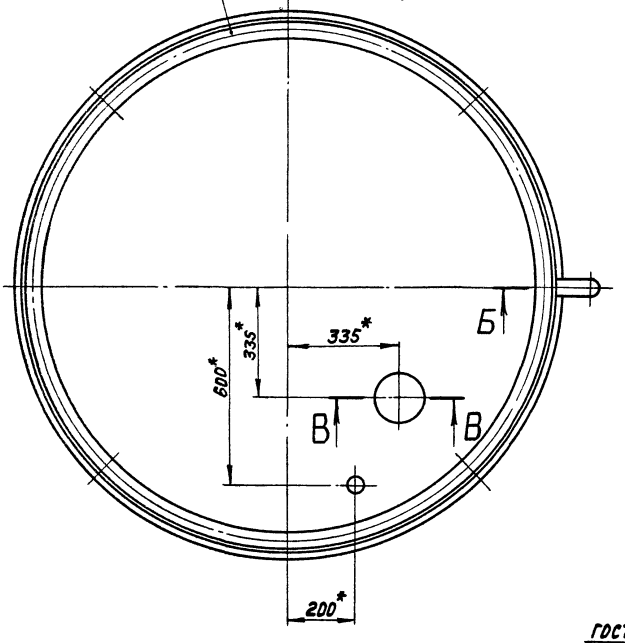

А-А
М1:1

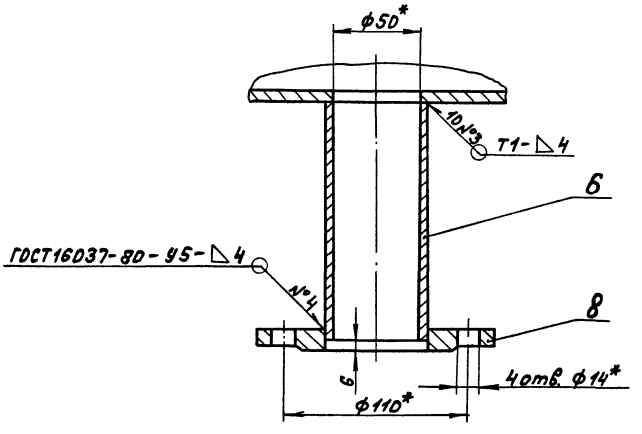

В-В
М1:2

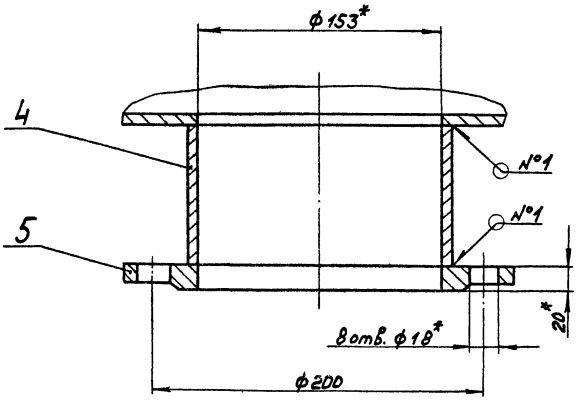

1.*Размеры для справок

2. $\pm \frac{IT16}{2}$

3. Сварные швы №1,2,3 по ГОСТ5264-80

					Д23Г.022.010СБ	
Изм.	Лист	№ докум.	Подп.	Дата	Бак	Лит. / Масса / Масштаб
Разраб.		Козина		5/12		И / 308 / 1:10
Пров.		Козина				Лист / Листов 1
Т.контр.						Госстрой СССР ГПИ Горьковский Сантехпроект
Н.контр.		Нюнтер				
Утв.						

Копир

21057-06 26

Формат А2

Д23Г.022.024

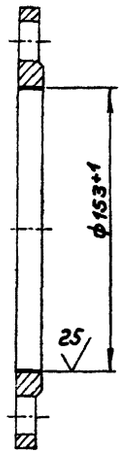

Изм.	Лист	№ докум.	Подп.	Дата
Разраб.		Козина		5.1184
Пров.		Козина		
Т.контр.				
Н.контр.		Мюнтер		
Утв.				

Фланец

Заготовка Фланец 1-125-25 Вст.3сп ГОСТ 12820-80

Лит.	Масса	Масштаб
И	2,4	1:2
Лист	Листов 1	

Госстрой СССР ГПИ Горьковский Сантехпроект

Д23Г.022.024

Формат А4

Д23Г.022.022

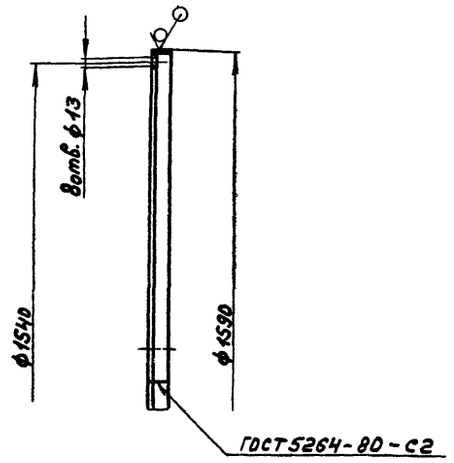

$H16, h16, \pm \frac{IT16}{2}$

Изм.	Лист	№ докум.	Подп.	Дата
Разраб.		Козина		5.1184
Пров.		Козина		
Т.контр.				
Н.контр.		Мюнтер		
Утв.				

Фланец

Уголок Б-50х50х5 ГОСТ 8509-72 / Вст.3сп. ГОСТ 535-79

Лит.	Масса	Масштаб
И	18,5	1:10
Лист	Листов 1	

Госстрой СССР ГПИ Горьковский Сантехпроект

Д23Г.022.022

Формат А4

Д23Г.022.021

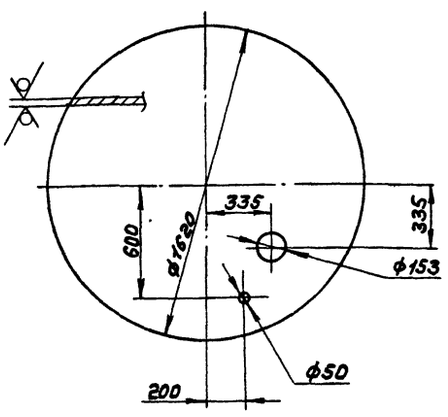

$H16, h16, \pm \frac{IT16}{2}$

Изм.	Лист	№ докум.	Подп.	Дата
Разраб.		Козина		5.1184
Пров.		Козина		
Т.контр.				
Н.контр.		Мюнтер		
Утв.				

Дно

Лист Б-ПН-6 ГОСТ 19903-74 / Вст.3сп. ГОСТ 14637-79

Лит.	Масса	Масштаб
И	55	1:20
Лист	Листов 1	

Госстрой СССР ГПИ Горьковский Сантехпроект

Д23Г.022.021

Формат А4

Д23Г.022.019

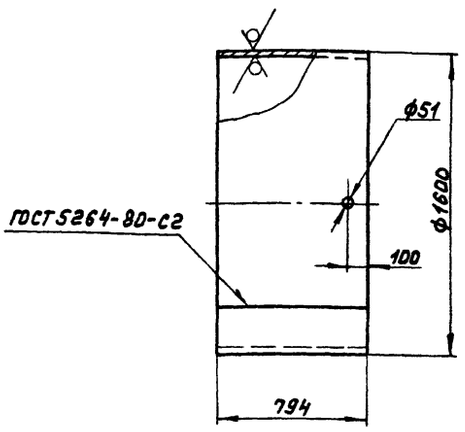

$H16, h16, \pm \frac{IT16}{2}$

Изм.	Лист	№ докум.	Подп.	Дата
Разраб.		Козина		5.1184
Пров.		Козина		
Т.контр.				
Н.контр.		Мюнтер		
Утв.				

Обечайка

Лист Б-ПН-4 ГОСТ 19903-74 / Вст.3сп. ГОСТ 14637-79

Лит.	Масса	Масштаб
И	125	1:20
Лист	Листов 1	

Госстрой СССР ГПИ Горьковский Сантехпроект

Д23Г.022.019

Формат А4

Инв.№ подл. | Подп. и дата | Взам. инв.№ | Инв.№ дубл. | Подп. и дата

Копир.

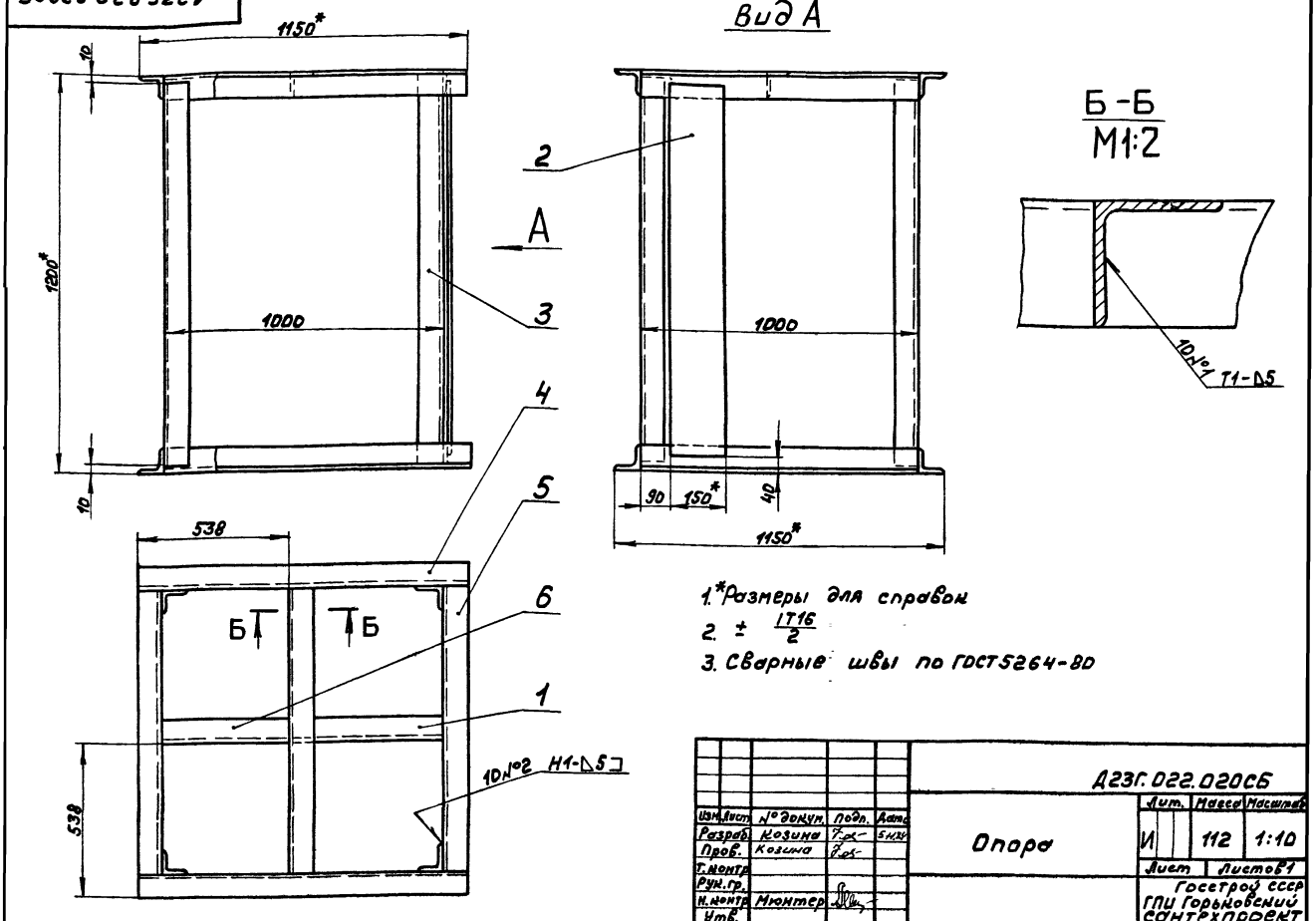

1.*Размеры для справок

2. $\pm \frac{IT16}{2}$

3. Сварные швы по ГОСТ 5264-80

Изм.	Лист	№ докум.	Подп.	Дата
Разраб.		Козина		5.11.86
Пров.		Козина		
Т.контр.				
Рук.гр.				
Н.контр.		Мюнтер		
Утв.				

Д23Г.022.020СБ

Опора

Лит.	Масса	Масштаб
И	112	1:10
Лист	Листов 1	

Госстрой СССР ГПИ Горьковский Сантехпроект

Формат А3

Формат	Зона	Поз.	Обозначение	Наименование	Кол.	Примечание
				Документация		
А3			Д23Г.022.030СБ	Сборочный чертеж		
				Детали		
А4		1	Д208.006.076	Ручка	1	
А4		2	Д23Г.022.036	Лист	1	
А4		3	Д23Г.022.037	Петля	2	
А4		4	Д23Г.022.038	Упор	2	

Изм.	Лист	№ докум.	Подп.	Дата
Разраб.		Козина		5.11.86
Пров.		Козина		
Н.контр.		Мюнтер		
Утв.				

Д23Г.022.030

Люк

Лит.	Лист	Листов
И		1

Госстрой СССР ГПИ Горьковский Сантехпроект

Формат А4

Формат	Зона	Поз.	Обозначение	Наименование	Кол.	Примечание
				Документация		
А3			Д23Г.022.020СБ	Сборочный чертеж		
				Детали		
А4		1	Д22Г.043.003-02	Связь	1	
Б4		2	Д23Г.022.027	Лист		
				Лист Б-ПН-5 ГОСТ 19903-74		
				ВСт3сп ГОСТ 14637-79		
				L=1120 h16	1	6,5кг
Б4		3	Д23Г.022.028	Стойка		
				Уголок Б-75×75×6 ГОСТ 8509-72		
				ВСт3сп ГОСТ 535-79		
				L=1180 h16	4	8,1кг
Б4		4	Д23Г.022.029	Связь		
				Уголок Б-75×75×6 ГОСТ 8509-72		
				ВСт3сп ГОСТ 535-79		
				L=1150 h16	4	7,9кг
Б4		5	Д23Г.022.031	Связь		
				Уголок Б-75×75×6 ГОСТ 8509-72		
				ВСт3сп ГОСТ 535-79		
				L=1000 h16	5	6,9кг
Б4		6	Д23Г.022.032	Связь		
				Уголок Б-75×75×6 ГОСТ 8509-72		
				ВСт3сп ГОСТ 535-79		
				L=463 h16	1	3,2кг

Инв.№ подл. | Подп. и дата | Взам. инв.№ | Инв.№ дубл. | Подп. и дата

Изм.	Лист	№ докум.	Подп.	Дата
Разраб.		Бердышев		5.11.86
Пров.		Козина		
Нач.отд.				
Н.контр.		Мюнтер		
Утв.				

Д23Г.022.020

Опора

Лит.	Лист	Листов
И		1

Госстрой СССР ГПИ Горьковский Сантехпроект

Копир

Формат А4

АЗЗГ.022.037

25/(√)

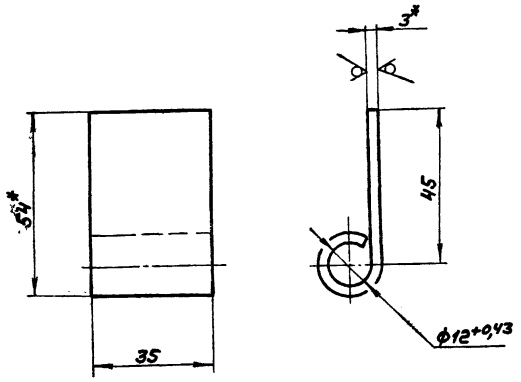

Длина развертки - 86мм.

1.*Размеры для справок.

2. ± IT16/2

Изм.	Лист	№ докум.	Подп.	Дата
Разраб.		Козина		5.11.84
Пров.		Козина		
Т.контр.				
Н.контр.		Мюнтер		
Утв.				

Д23Г.022.037

Петля

Лит.	Масса	Масштаб
И	0,07	1:1

Лист | Листов 1

Лист Б-ПН-3 ГОСТ 19903-74
Б-II-Н-ВСт3сп ГОСТ 16523-70

Госстрой СССР ГПИ Горьковский сантехпроект

Формат А4

АЗЗГ.022.036

25/(√)

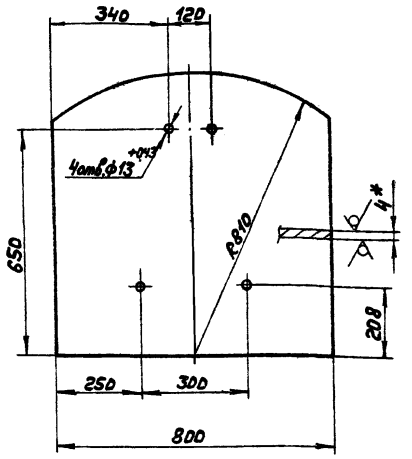

1.*Размеры для справок

2. ± IT16/2

Изм.	Лист	№ докум.	Подп.	Дата
Разраб.		Козина		5.11.84
Пров.		Козина		
Т.контр.				
Н.контр.		Мюнтер		
Утв.				

Д23Г.022.036

Лист

Лит.	Масса	Масштаб
И	19,4	1:10

Лист | Листов 1

Лист Б-ПН-4 ГОСТ 19903-74
ВСт3сп ГОСТ 14637-79

Госстрой СССР ГПИ Горьковский сантехпроект

Формат А4

Инв.№ подл. | Подп. и дата | Взам.инв.№ | Инв.№ дубл. | Подп. и дата

АЗЗГ.022.030СБ

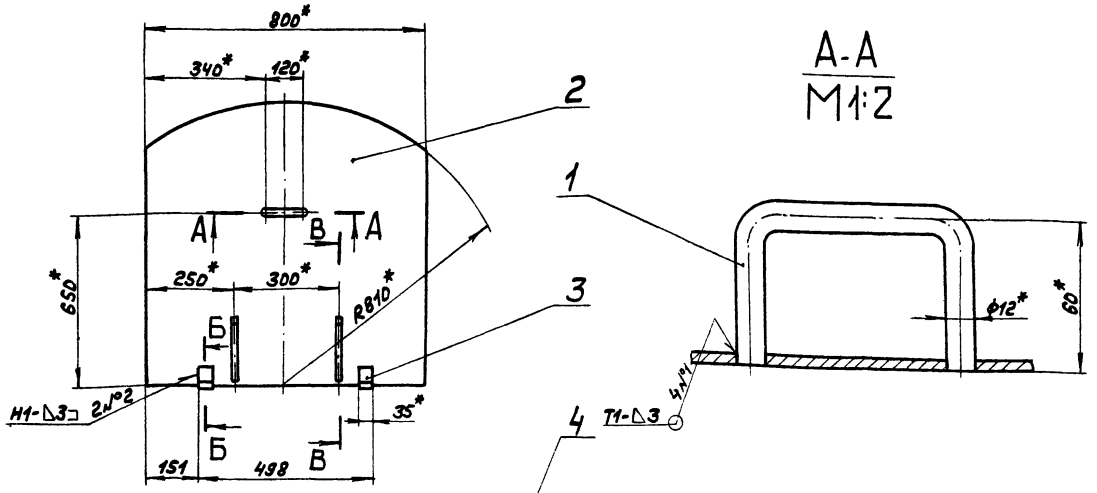

1.*Размеры для справок

2. ± IT16/2

3. Сварные швы по ГОСТ 5264-80

Изм.	Лист	№ докум.	Подп.	Дата
Разраб.		Козина		5.11.84
Пров.		Козина		
Т.контр.				
Н.контр.		Мюнтер		
Утв.				
Копир.				

Д23Г.022.030СБ

Люк

Лит.	Масса	Масштаб
И	21	1:10

Лист | Листов 1

Госстрой СССР ГПИ Горьковский сантехпроект

Формат А3

25 (√)

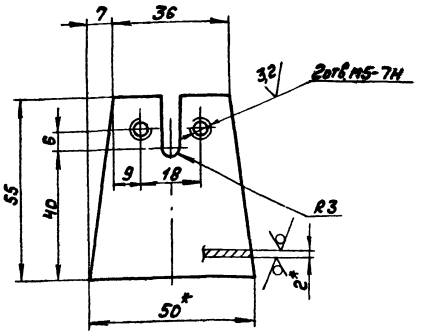

1.*Размеры для справок.

2. H14, h14, ± IT16/2

Изм.	Лист	№ докум.	Подп.	Дата
Разраб.		Козина		
Пров.		Козина		
Т.контр.				
Рук.гр.				
Н.контр.		Мюнтер		
Утв.				

Д23Г.022.043

Стойка

Лит.	Масса	Масштаб
И	0,03	1:1

Лист | Листов 1

Лист Б-ПН-2 ГОСТ 19903-74 / Б-IV-НВСт3сп ГОСТ 14637-79

Госстрой СССР ГПИ Горьковский сантехпроект

Формат А4

25 (√)

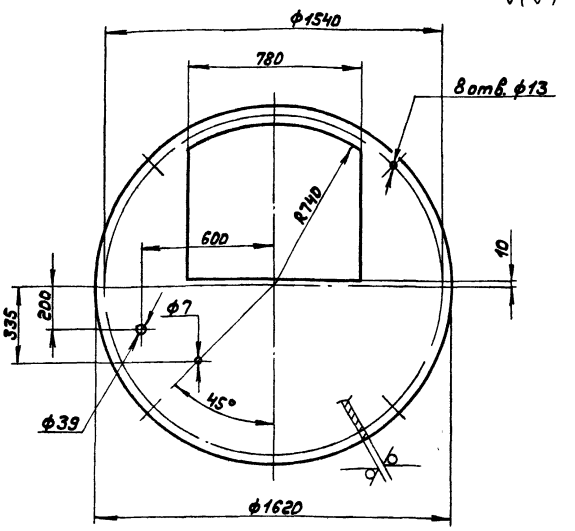

H14, h14, ± IT14/2

Изм.	Лист	№ докум.	Подп.	Дата
Разраб.		Козина		
Пров.		Козина		
Т.контр.				
Н.контр.		Мюнтер		
Утв.				

Д23Г.022.042

Лист

Лит.	Масса	Масштаб
И	29,2	1:15

Лист | Листов 1

Лист Б-ПН-4 ГОСТ 19903-74 / Вст3сп ГОСТ 14637-79

Госстрой СССР ГПИ Горьковский сантехпроект

Формат А4

Формат	Зона	Поз.	Обозначение	Наименование	Кол.	Примечание
				Документация		
А2			А23Г.022.040СБ	Сборочный чертеж		
				Детали		
А4		1	А23Г.022.037	Петля	2	
А4		2	А23Г.022.042	Лист	1	
А4		3	А23Г.022.043	Стойка	4	
А4		4	А23Г.022.044	Опора	1	
Б4		5	А23Г.022.045	Труба		
				Труба 10×1,2 ГОСТ 10704-76 / Д ГОСТ 10705-80		
				L = 65 h16 (25)	1	0,016кг
Б4		6	А23Г.022.046	Накладка		
				Лист Б-ПН-8 ГОСТ 19903-74 / Вст3сп ГОСТ 14637-79		
				(45×45) h16 (25)	2	0,08кг
Б4		7	А23Г.022.047	Патрубок		
				Труба 45×3 ГОСТ 10704-76 / Д ГОСТ 10705-80		
				L = 144 h16 (25)	1	0,45кг
				Стандартные изделия		
		8		Фланец 1-40-25 Вст3сп		
				ГОСТ 12820-80	1	

Изм.	Лист	№ докум.	Подп.	Дата
Разраб.		Козина		
Пров.		Козина		
Нач.отд.				
Н.контр.		Мюнтер		
Утв.				

Д23Г.022.040

Крышка

Лит.	Лист	Листов
И		1

Госстрой СССР ГПИ Горьковский сантехпроект

Формат А4

125 (√)

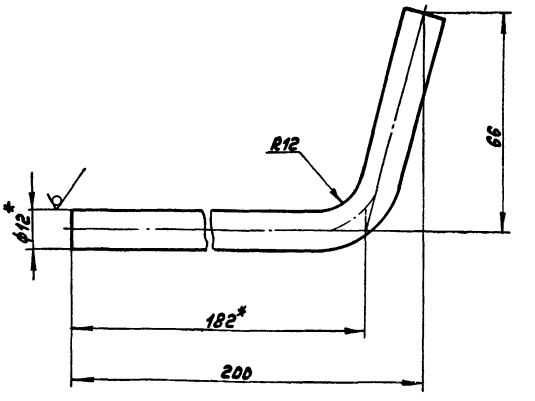

Длина развертки – 250мм.

1.*Размеры для справок.

2. ± IT16/2

Изм.	Лист	№ докум.	Подп.	Дата
Разраб.		Козина		
Пров.		Козина		
Т.контр.				
Рук.гр.				
Н.контр.		Мюнтер		
Утв.				

Д23Г.022.038

Упор

Лит.	Масса	Масштаб
И	0,22	1:1

Лист | Листов 1

Круг В-12 ГОСТ 2590-71 / Вст3сп ГОСТ 535-79

Госстрой СССР ГПИ Горьковский сантехпроект

Копир. Формат А4

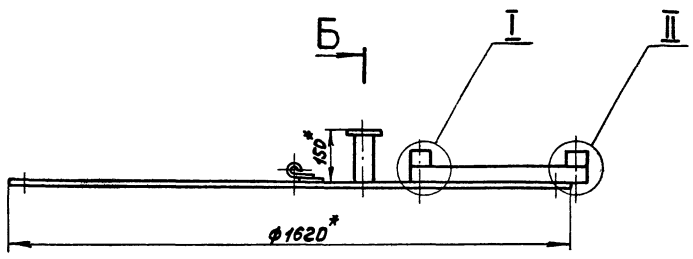

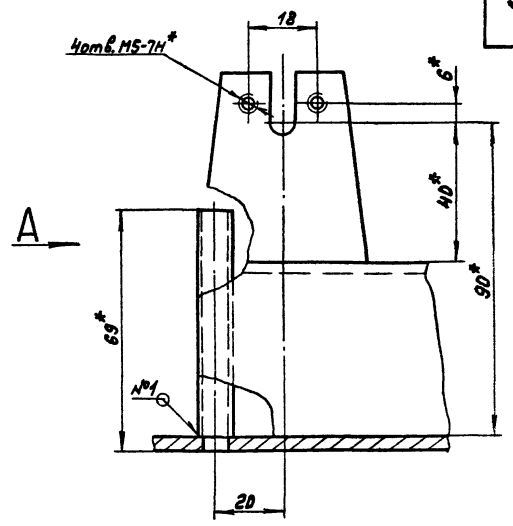

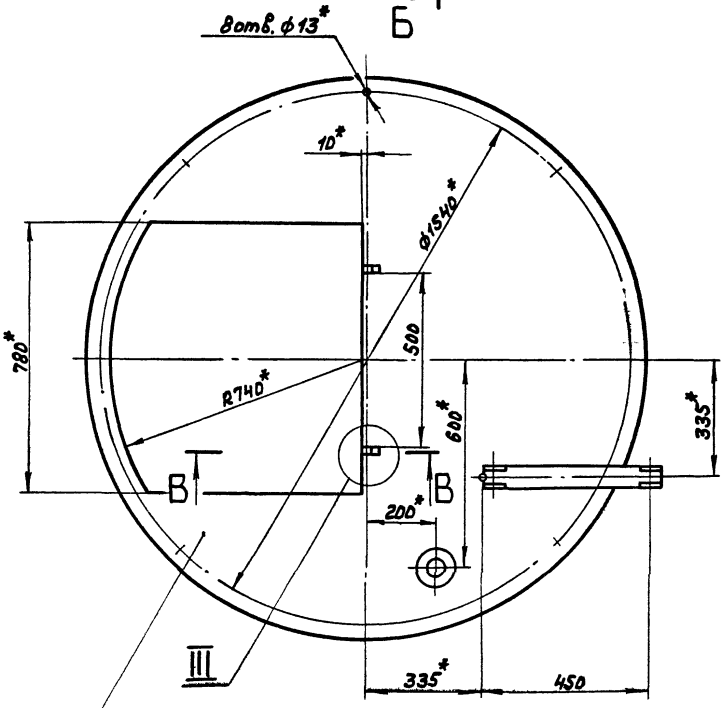

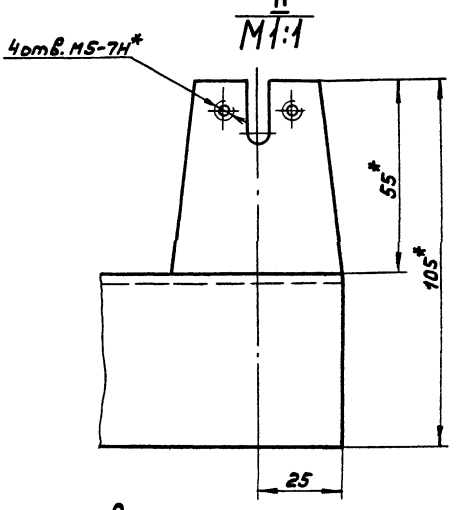

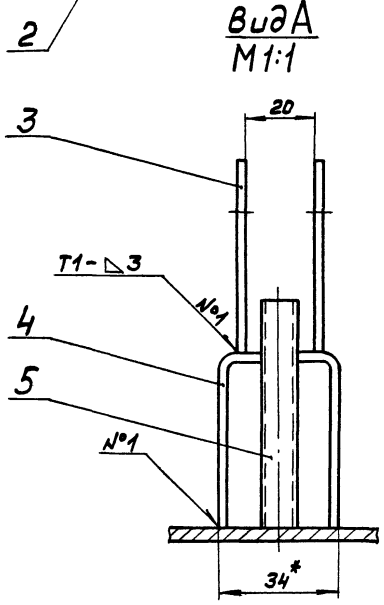

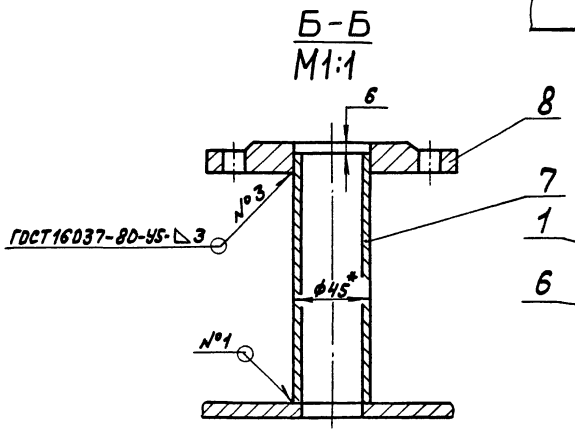

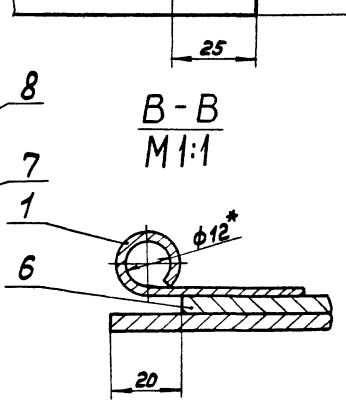

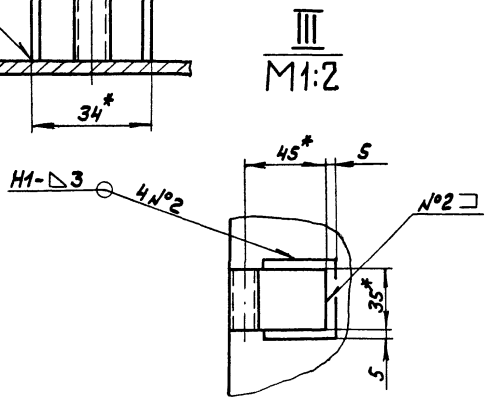

1.*Размеры для справок

2. $\pm \frac{IT16}{2}$

3. Сварные швы по ГОСТ5264-80, кроме указанных особо.

Изм.	Лист	№докум.	Подп.	Дата	А23Г.022.040СБ	
Разраб.		Козина		5.11.86	Крышка	Лит. И; Масса 34; Масштаб 1:10
Пров.		Козина				Лист; Листов 1
Т.контр.						Госстрой СССР ГПИ Горьковский сантехпроект
Н.контр.		Инженер				
Утв.						

Копир.

Формат	Зона	Поз.	Обозначение	Наименование	Кол.	Примечание
				Документация		
А4			Д 23Г.022.060СБ	Сборочный чертеж		
				Детали		
А4		1	Д 23Г.022.055	Труба	1	
А4		2	Д 23Г.022.056	Бобышка	1	
Б4		3	Д 23Г.022.057	Дно		
				Лист Б-ПН-3 ГОСТ 19903-74		
				5-Ш-Н-8Ст3сп ГОСТ 16523-70		
				ф40 h16 25	1	0,03кг

Изм.	Лист	№ докум.	Подп.	Дата
Разраб.		Козина		5.84
Пров.		Козина		
Т.контр.				
Н.контр.		Мюнтер		
Утв.				

Д23Г.022.060

Корпус

Лит. | Масса | Масштаб
И | | 1

Госстрой СССР ГПИ Горьковский сантехпроект

Формат А4

Д23Г.022.052

125/(√)

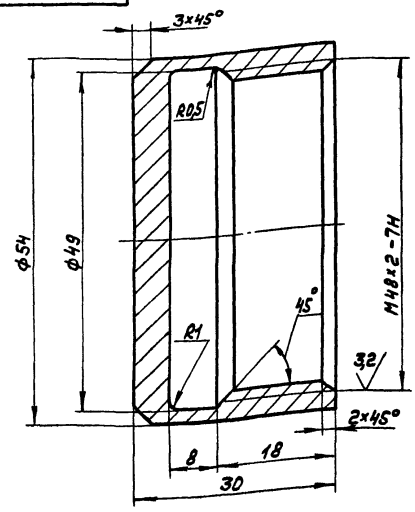

1.*Размеры для справок

2. H14, h14, ± IT14/2

Изм.	Лист	№ докум.	Подп.	Дата
Разраб.		Козина		5.84
Пров.		Козина		
Т.контр.				
Н.контр.		Мюнтер		
Утв.				

Колпак

Сталь 35 ГОСТ 1050-74

Лит. | Масса | Масштаб
И | 0,21 | 2:1

Лист | Листов 1

Госстрой СССР ГПИ Горьковский сантехпроект

Формат А4

Д23Г.022.050

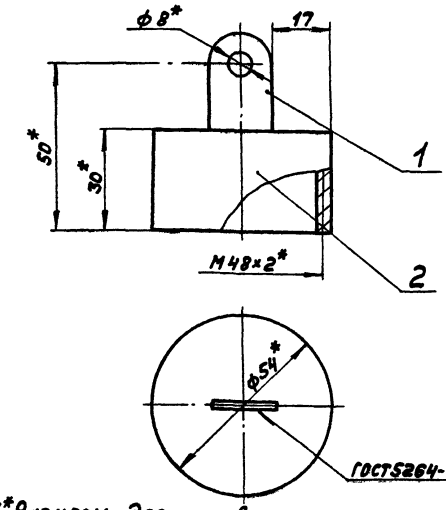

1.*Размеры для справок

2. ± IT16/2

Формат	Зона	Поз.	Обозначение	Наименование	Кол.	Примечание
				Детали		
А4		1	Д238.052.013	Проушина	1	
А4		2	Д 23Г.022.052	Колпак	1	

Изм.	Лист	№ докум.	Подп.	Дата
Разраб.		Козина		5.84
Пров.		Козина		
Т.контр.				
Н.контр.		Мюнтер		
Утв.				

Д23Г.022.050

Заглушка

Лит. | Масса | Масштаб
И | 0,23 | 1:2

Лист | Листов 1

Госстрой СССР ГПИ Горьковский сантехпроект

Формат А4

Д23Г.022.044

25/(√)

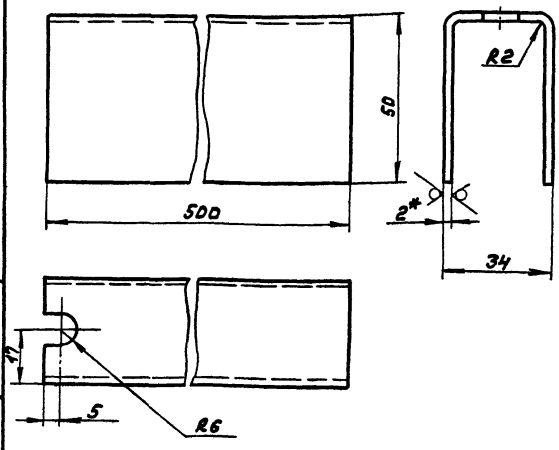

1.*Размеры для справок

2. ± IT16/2

Изм.	Лист	№ докум.	Подп.	Дата
Разраб.		Козина		5.84
Пров.		Козина		
Т. контр.				
Рук.гр.				
Н. контр.		Мюнтер		
Утв.				

Опора

Лист Б-ПН-2 ГОСТ 19903-74
5-Ш-Н-8Ст3сп ГОСТ 16523-76

Лит. | Масса | Масштаб
И | 1,0 | 1:1

Лист | Листов 1

Госстрой СССР ГПИ Горьковский сантехпроект

Копир.

Формат А4

Формат	Зона	Поз.	Обозначение	Наименование	Кол.	Примечание
				Документация		
А4			Д23Г.022.070СБ	Сборочный чертеж		
				Детали		
Б4		1	Д23Г.022.061	Кольцо		
				Лист ПВД 3 ТУ6-05-1313-75		
				107-07 ГОСТ16337-77		
				ф113 х ф16	2	0,07кг
Б4		2	Д23Г.022.062	Трубка		
				Труба ПВП 16с		
				ГОСТ18599-73		
				L=94	1	0,01кг
Б4		3	Д23Г.022.063	Корпус		
				Труба ПВП125Л		
				ГОСТ18599-73		
				L=94	1	0,12кг

Изм.	Лист	№ докум.	Подп.	Дата	Д23Г.022.070			
Разраб.		Козина		5.11.84	Поплавок	Лит.	Лист	Листов
Пров.		Козина				И		1
Н.контр.		Мюнтер				Госстрой СССР ГПИ Горьковский Сантехпроект		
Утв.								

формат А4

Д23Г.022.056

25/(√)

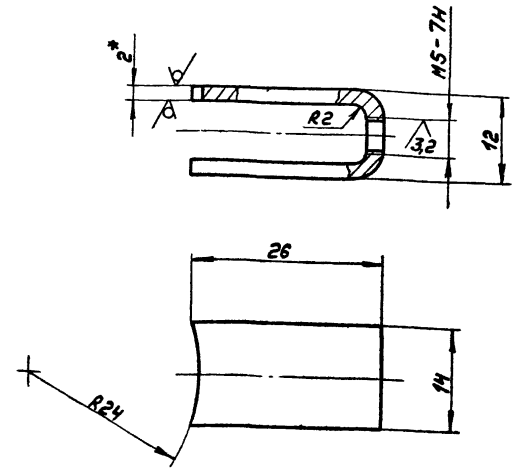

1.* Размеры для справок

2. h14, ± IT14/2

Изм.	Лист	№ докум.	Подп.	Дата	Д23Г.022.056			
Разраб.		Козина		5.11.84	Бобышка	Лит.	Масса	Масштаб
Пров.		Козина				И	0,01	2:1
Т.контр.						Лист	Листов 1	
Н.контр.		Мюнтер			Лист Б-ПН-2 ГОСТ19903-74 / 5-II-Н-8Ст3сп ГОСТ16523-70	Госстрой СССР ГПИ Горьковский Сантехпроект		
Утв.								

формат А4

Д23Г.022.055

25/(√)

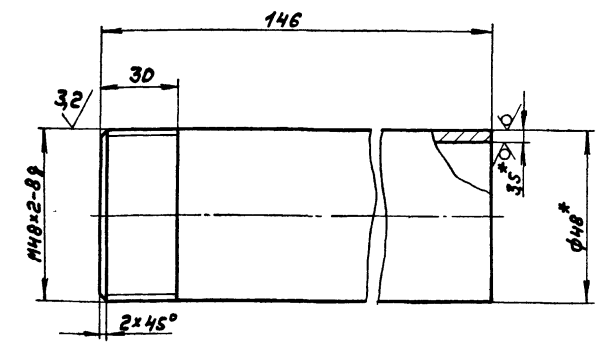

1.* Размеры для справок

2. h14, ± IT14/2

Изм.	Лист	№ докум.	Подп.	Дата	Д23Г.022.055			
Разраб.		Козина		5.11.84	Труба	Лит.	Масса	Масштаб
Пров.		Козина				И	0,58	1:1
Т.контр.						Лист	Листов 1	
Н.контр.		Мюнтер			Труба 48х3,5 ГОСТ10704-76 / Д ГОСТ10705-80	Госстрой СССР ГПИ Горьковский Сантехпроект		
Утв.								

формат А4

Д23Г.022.060СБ

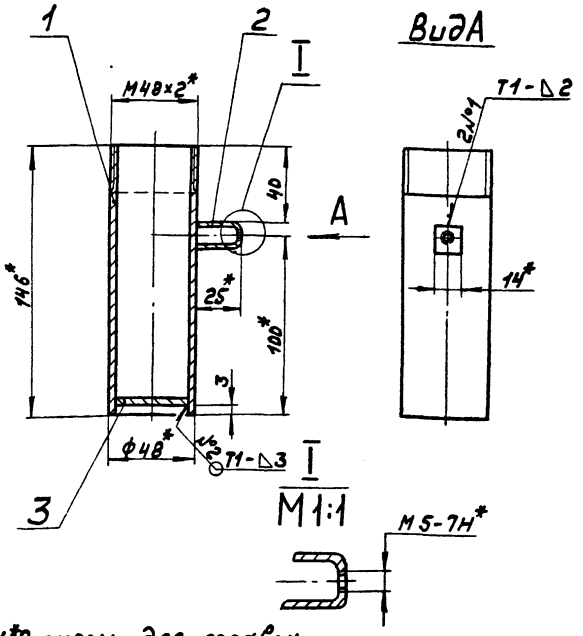

1.* Размеры для справок

2. ± IT16/2

3. Сварные швы по ГОСТ5264-80

Изм.	Лист	№ докум.	Подп.	Дата	Д23Г.022.060СБ			
Разраб.		Козина		5.11.84	Корпус	Лит.	Масса	Масштаб
Пров.		Козина				И	0,62	1:2
Т.контр.						Лист	Листов 1	
Н.контр.		Мюнтер				Госстрой СССР ГПИ Горьковский Сантехпроект		
Утв.								

Копир

21057-06 33

формат А4

А23Г.022.090

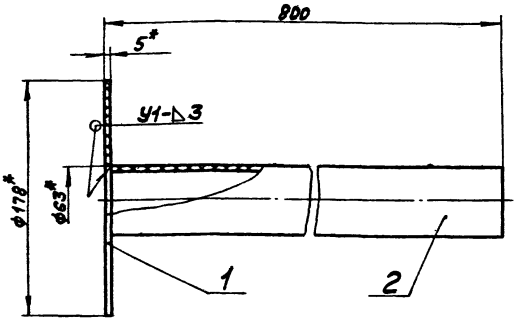

1.*Размеры для справок
2.Сварные швы по ГОСТ 16310-80

Формат	Зона	Поз.	Обозначение	Наименование	Кол.	Примечание
				Детали		
Б4	1		А23Г.022.068	Кольцо		
				Лист ПВА 5 ТУ6-05-1313-75		
				107-07 ГОСТ 16337-77		
				ф178 × ф63	1	0,1кг
Б4	2		А23Г.022.069	Труба		
				Труба ПВЛ 63С		
				ГОСТ 18599-73		
				L=795	1	0,55кг

А23Г.022.090

Изм. Лист № докум. Подп. Дата
Разраб. Козина
Пров. Козина
Т.контр.
Н.контр. Мюнтер
Утв.

Патрубок

Лит. | Масса | Масштаб
И | 0,65 | 1:4
Лист | Листов 1

Госстрой СССР ГПИ Горьковский сантехпроект

Формат А4

Инв.№ подл. | Подп. и дата | Взам. инв.№ | Инв.№ дубл. | Подп. и дата

А23Г.022.067

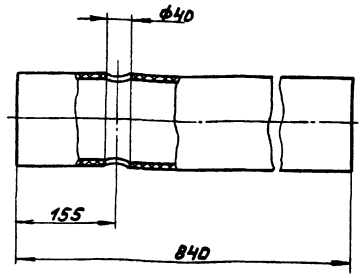

А23Г.022.067

Изм. Лист № докум. Подп. Дата
Разраб. Козина
Пров. Козина
Т.контр.
Н.контр. Мюнтер
Утв.

Труба

Труба ПВЛ 140С ГОСТ 18599-73

Лит. | Масса | Масштаб
И | 2,81 | 1:5
Лист | Листов 1

Госстрой СССР ГПИ Горьковский сантехпроект

Формат А4

Инв.№ подл. | Подп. и дата | Взам. инв.№ | Инв.№ дубл. | Подп. и дата

А23Г.022.080

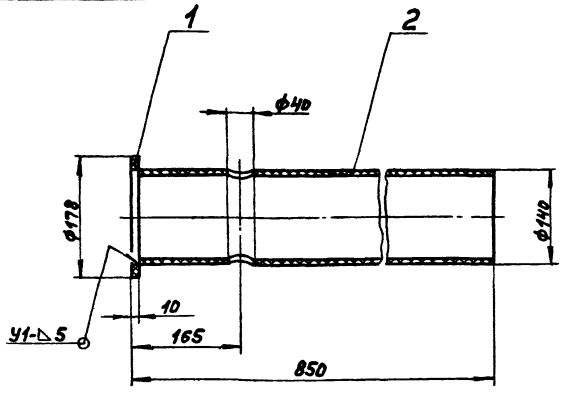

1. Размеры для справок
2. Сварные швы по ГОСТ 16310-80

Формат	Зона	Поз.	Обозначение	Наименование	Кол.	Примечание
				Детали		
Б4	1		А23Г.022.066	Кольцо		
				Лист ПВА 10 ТУ6-05-1313-75		
				107-07 ГОСТ 16337-77		
				ф178 × ф140	1	0,09
А4	2		А23Г.022.067	Труба	1	

А23Г.022.080

Изм. Лист № докум. Подп. Дата
Разраб. Козина
Пров. Козина
Т.контр.
Н.контр. Мюнтер
Утв.

Патрубок

Лит. | Масса | Масштаб
И | 2,9 | 1:5
Лист | Листов 1

Госстрой СССР ГПИ Горьковский сантехпроект

Формат А4

Инв.№ подл. | Подп. и дата | Взам. инв.№ | Инв.№ дубл. | Подп. и дата

А23Г.022.070СБ

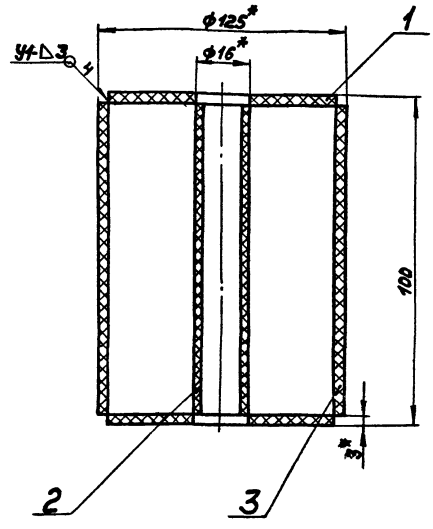

1.*Размеры для справок
2. Сварные швы по ГОСТ 16310-80

А23Г.022.070СБ

Изм. Лист № докум. Подп. Дата
Разраб. Козина
Пров. Козина
Т.контр.
Н.контр. Мюнтер
Утв.

Поплавок

Лит. | Масса | Масштаб
И | 0,2 | 1:2
Лист | Листов 1

Госстрой СССР ГПИ Горьковский сантехпроект

Формат А4

Инв.№ подл. | Подп. и дата | Взам. инв.№ | Инв.№ дубл. | Подп. и дата

Копир

Б - Б
М1:2

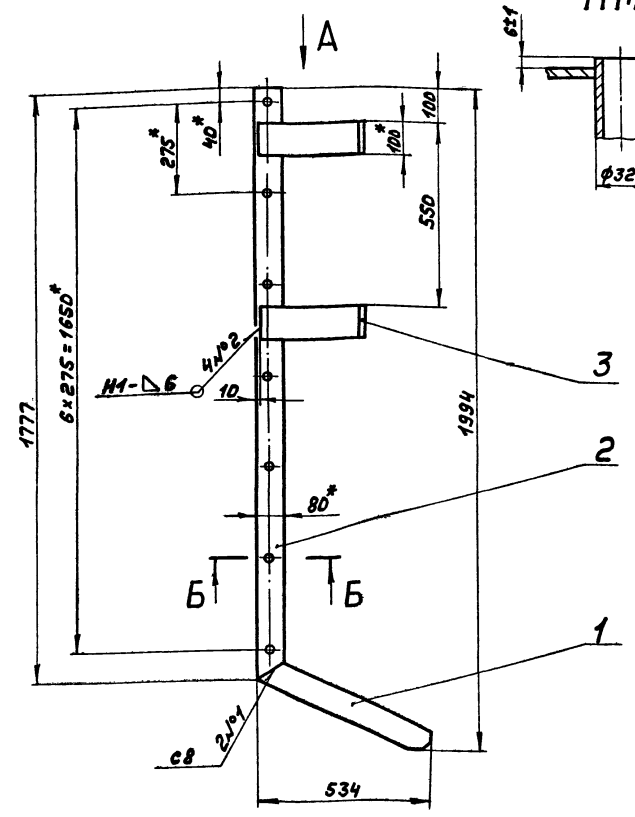

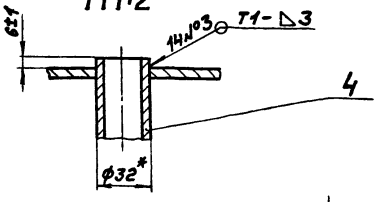

Вид А

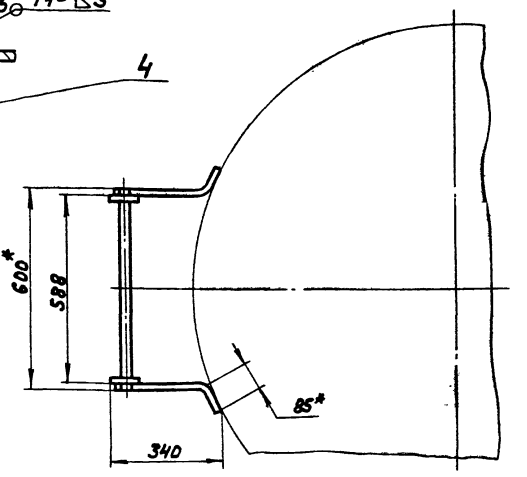

1.*Размеры для справок

2. ± IT16/2

3. Сварные швы по ГОСТ 5264-80

					А23Г.022.100СБ		
Изм.	Лист	№ докум.	Подп.	Дата	Лестница	Лит.	Масса	Масштаб
Разраб.		Козина		5.11.86		И	32,1	1:10
Пров.		Козина				Лист	Листов 1
Т.контр.						Госстрой СССР ГПИ Горьковский сантехпроект	
Н.контр.		Мюнтер					
Утв.							

Формат А4

25/(√)

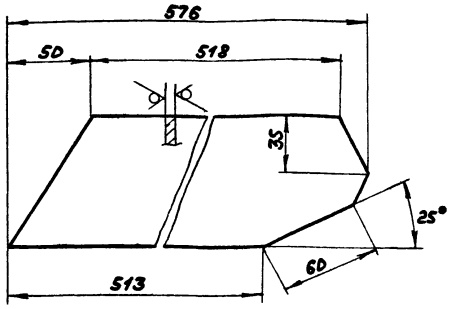

± IT16/2

Формат	Зона	Поз.	Обозначение	Наименование	Кол.	Примечание
				Документация		
А3			А23Г.022.100СБ	Сборочный чертеж		
				Детали		
А4		1	А23Г.022.073	Укосина	2	
А4		2	А23Г.022.074	Тетива	2	
А4		3	А23Г.022.075	Кронштейн	4	
Б4		4	А23Г.022.076	Ступень		
				Труба 32х3 ГОСТ 10704-76 / А ГОСТ 10705-80		
				L=600 h16 25/	7	1,3кг

Инв.№ подл. | Подп. и дата | Взам.инв.№ | Инв.№ дубл. | Подп. и дата

					А23Г.022.073			
Изм.	Лист	№ докум.	Подп.	Дата	Укосина	Лит.	Масса	Масштаб
Разраб.		Козина		5.11.86		И	21	1:2
Пров.		Козина				Лист	Листов 1
Т.контр.						Госстрой СССР ГПИ Горьковский сантехпроект	
Н.контр.		Мюнтер					
Утв.							

Полоса 5-2 6х80 ГОСТ 103-76 / Вст. Зсп ГОСТ 535-79

Формат А4

					А23Г.022.100			
Изм.	Лист	№ докум.	Подп.	Дата	Лестница	Лит.	Лист	Листов
Разраб.		Козина		5.11.86		И		1
Пров.		Козина				Госстрой СССР ГПИ Горьковский сантехпроект		
Н.контр.		Мюнтер						
Утв.								

Копир.

Формат А4

Формат	Зона	Поз.	Обозначение	Наименование	Кол.	Примечание
А4		5	Д23Д.177.005	Швеллер	2	
Б4		6	Д23Д.177.006	Заглушка		
				Лист Б-ПН-2 ГОСТ 19903-74		
				5-II-Н-8 Ст3сп ГОСТ 16523-70		
				ф20 h16 25	6	0,003кг
Б4		7	Д23Д.177.007	Полотно		
				Лист ромб 0-ПН-4		
				Б Ст3сп ГОСТ 8568-77		
				(2190×790) h16 25	1	54,3кг
Б4		8	Д23Д.177.008	Накладка		
				Полоса Б-2 5×40 ГОСТ 103-76		
				В Ст3сп ГОСТ 535-79		
				L=80 h16 25	4	0,13кг
А4		9	Д23Д.177.009	Ребро	2	

Изм.	Лист	№ докум.	Подп.	Дата	Д23Д.177.000	Лист 2

формат А4

Формат	Зона	Поз.	Обозначение	Наименование	Кол.	Примечание
				Документация		
А2			Д23Д.177.000СБ	Сборочный чертеж		
				Детали		
Б4		1	Д23Д.177.001	Швеллер		
				Швеллер 8 ГОСТ 8240-72		
				В Ст3сп ГОСТ 535-79		
				L=2200 h16 25	2	15,5кг
Б4		2	Д23Д.177.002	Бортик		
				Лист Б-ПН-2 ГОСТ 19903-74		
				5-II-Н-8 Ст3сп ГОСТ 16523-70		
				(100×2200) h16 25	2	8,64кг
Б4		3	Д23Д.177.003	Стойка		
				Труба 25×3 ГОСТ 8732-78		
				Д ГОСТ 8731-74		
				L=956 h16 25	6	1,56кг
Б4		4	Д23Д.177.004	Поручень		
				Круг В-10 ГОСТ 2590-71		
				В Ст3сп ГОСТ 535-79		
				L=1063 h16 25	8	0,66кг

Изм.	Лист	№ докум.	Подп.	Дата	Д23Д.177.000			
Разраб.		Шилина		5.11.84	Площадка соединительная	Лит. И	Лист 1	Листов 2
Пров.		Корчков				Госстрой СССР ГПИ Горьковский Сантехпроект		
Нач.отд.		Вольский						
Н.контр.		Мюнтер						
Утв.								

Инв. № подл. | Подп. и дата | Взам. инв. № | Инв. № дубл. | Подп. и дата

формат А4

Д23Г.022.075

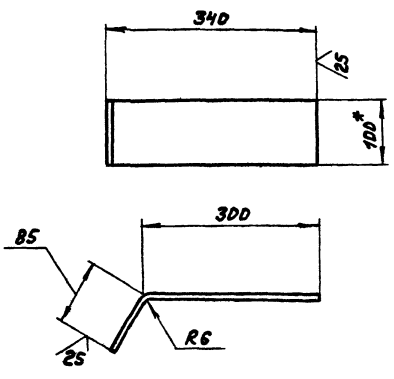

1.*Размеры для справок

2. ± IT16/2

Изм.	Лист	№ докум.	Подп.	Дата	Д23Г.022.075			
Разраб.		Козина		5.11.84	Кронштейн	Лит. И	Масса 1,8	Масштаб 1:5
Пров.		Козина				Лист	Листов 1	
Т.контр.						Госстрой СССР ГПИ Горьковский Сантехпроект		
Н.контр.		Мюнтер			Полоса Б-2 6×100 ГОСТ 103-76 В Ст3сп ГОСТ 535-79			
Утв.								

формат А4

Д23Г.022.074

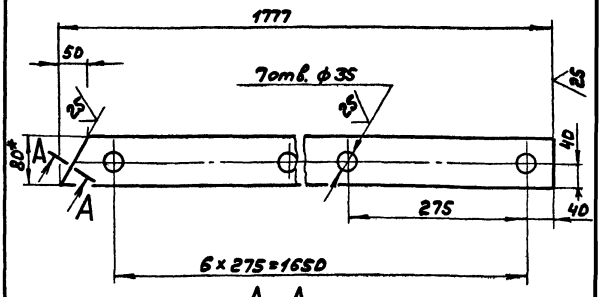

А-А / М1:1 повернуто

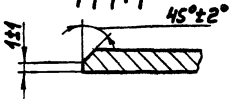

1.*Размеры для справок

2. H16, ± IT16/2

Изм.	Лист	№ докум.	Подп.	Дата	Д23Г.022.074			
Разраб.		Козина		5.11.84	Тетива	Лит. И	Масса 5.8	Масштаб 1:5
Пров.		Козина				Лист	Листов 1	
Т.контр.						Госстрой СССР ГПИ Горьковский Сантехпроект		
Н.контр.		Мюнтер			Полоса Б-2 6×80 ГОСТ 103-76 В Ст3сп ГОСТ 535-79			
Утв.								

Копир.

формат А4

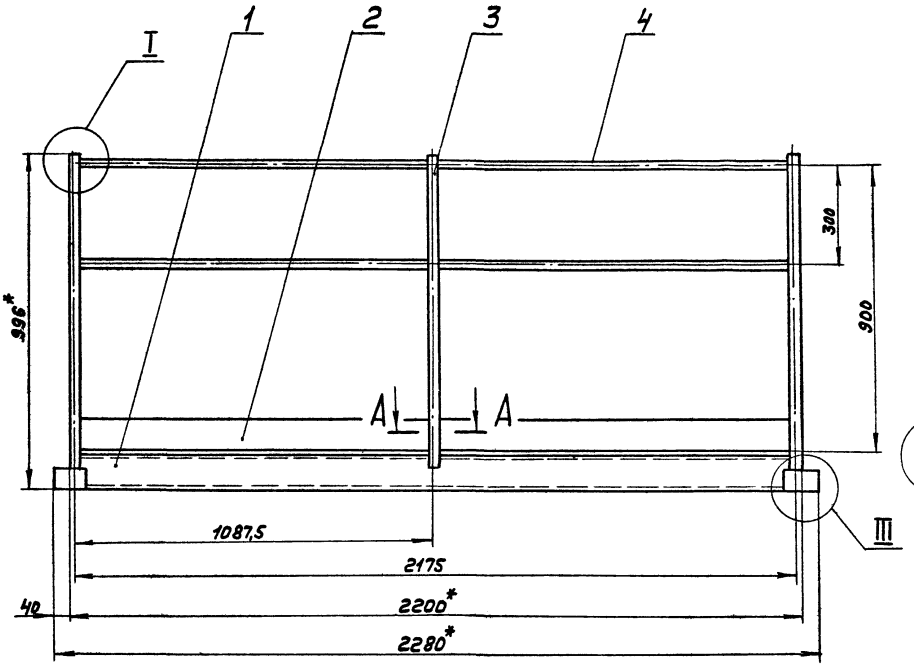

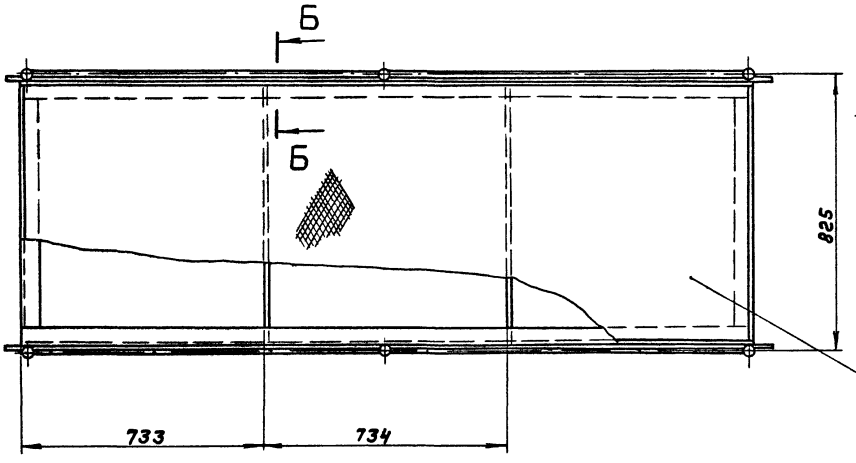

I
М1:1

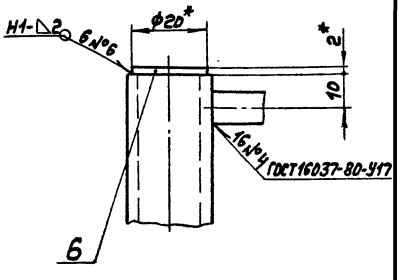

А-А
М1:1

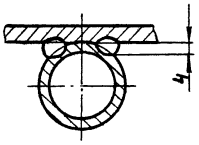

Б-Б
М1:2

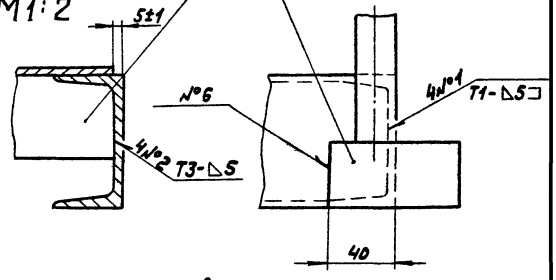

III
М1:2

II
М1:2

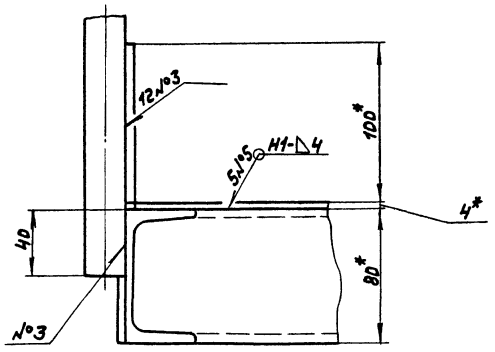

1. *Размеры для справок
2. $\pm \frac{IT16}{2}$
3. Сварные швы по ГОСТ5264-80, кроме указанных особо.
4. Сварка ручная дуговая

Изм.	Лист	№докум.	Подп.	Дата	Д23Д.177.0ДДСБ		
Разраб.		Шилина		5.87	Площадка соединительная	Лит.	Масса	Масштаб
Пров.		Корнилов				И	132	1:10
Т.контр.						Лист	Листов 1	
Нач.отд		Вольский				Госстрой СССР ГПИ Горьковский Сантехпроект		
Н.контр.		Мюнтер						
Утв.								

Формат	Зона	Поз.	Обозначение	Наименование	Кол.	Примечание
А4		6	А23А.229.006	Полоса	2	
А4		7	А23А.229.007	Поручень	2	
А4		8	А23А.229.008	Поручень	1	
Б4		9	А23А.229.009	Стойка		
				Труба 18×2 ГОСТ 8734-75		
				В20 ГОСТ 8733-74		
				L=1007 h16 25	4	0,79 кг
Б4		10	А23А.229.011	Связь		
				Уголок Б-50×50×5 ГОСТ 8509-72		
				Вст3сп ГОСТ 535-79		
				L=600 h16 25	2	2,26 кг
Б4		11	А23А.229.012	Связь		
				Уголок Б-36×36×4 ГОСТ 8509-72		
				Вст3сп ГОСТ 535-79		
				L=800 h16 25	3	1,73 кг
Б4		12	А23А.229.013	Стойка		
				Уголок Б-50×50×5 ГОСТ 8509-72		
				Вст3сп ГОСТ 535-79		
				L=635 h16 25	4	2,39 кг
А4		13	А23А.229.014	Связь	2	
А4		14	А23А.229.008-01	Поручень	1	

Инв.№ подл. | Подп. и дата | Взам. инв.№ | Инв.№ дубл. | Подп. и дата

Изм.	Лист	№ докум.	Подп.	Дата

А23А.229.000

Лист 2

Формат А4

Формат	Зона	Поз.	Обозначение	Наименование	Кол.	Примечание
				Документация		
А2			А23А.229.000СБ	Сборочный чертеж		
				Детали		
Б4		1	А23А.229.001	Лист		
				Лист рам Б.0-ПН-5,0		
				БСт3сп ГОСТ 8568-77		
				(660×660) h16 25	1	17 кг
Б4		2	А23А.229.002	Лист		
				Лист рам Б.0-ПН-5,0		
				БСт3сп ГОСТ 8568-77		
				(150×700) h16 25	2	4,12 кг
Б4		3	А23А.229.003	Плита		
				Лист Б-ПН-10 ГОСТ 19903-74		
				ВСт3сп ГОСТ 14637-79		
				(100×100) h16 25	4	0,8 кг
Б4		4	А23А.229.004	Плита		
				Лист Б-ПН-10 ГОСТ 19903-74		
				ВСт3сп ГОСТ 14637-79		
				(50×150) h16 25	2	0,3 кг
Б4		5	А23А.229.005	Полоса		
				Полоса Б-2 6×40 ГОСТ 103-76		
				ВСт3сп ГОСТ 535-79		
				L=700 h16 25	2	1,3 кг

Инв.№ подл. | Подп. и дата | Взам. инв.№ | Инв.№ дубл. | Подп. и дата

Изм.	Лист	№ докум.	Подп.	Дата
Разраб.		Поново		5.84
Пров.		Мюнтер		
Нач.отд.		Вольский		
Н.контр.		Мюнтер		
Утв.				

А23А.229.000

Помост

Лит. И | Лист 1 | Листов 2

Госстрой СССР ГПИ Горьковский сантехпроект

Формат А4

А23А.177.009

25 (√)

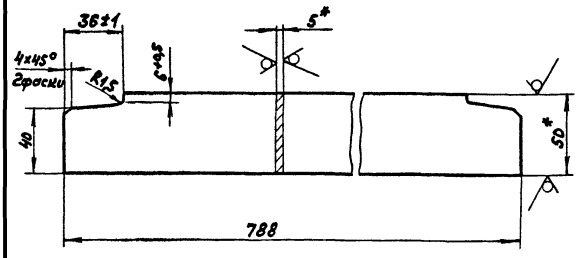

1.* Размеры для справок

2. ± IT16/2

Изм.	Лист	№ докум.	Подп.	Дата
Разраб.		Шилина		5.84
Пров.		Корчков		
Т.контр.				
Н.контр.		Мюнтер		
Утв.				

А23А.177.009

Ребро

Лит. | Масса 1,55 | Масштаб 1:2

Лист | Листов 1

Полоса Б-2 5×50 ГОСТ 103-76 / ВСт3сп ГОСТ 535-79

Госстрой СССР ГПИ Горьковский сантехпроект

Формат А4

А23А.177.005

25 (√)

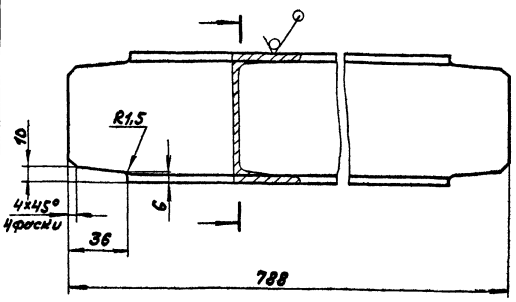

± IT16/2

Изм.	Лист	№ докум.	Подп.	Дата
Разраб.		Шилина		5.84
Пров.		Корчков		
Т.контр.				
Н.контр.		Мюнтер		
Утв.				
Копир.				

А23А.177.005

Швеллер

Лит. И | Масса 5,56 | Масштаб 1:2

Лист | Листов 1

Швеллер 8 ГОСТ 8240-72 / ВСт3сп ГОСТ 535-79

Госстрой СССР ГПИ Горьковский сантехпроект

Формат А4

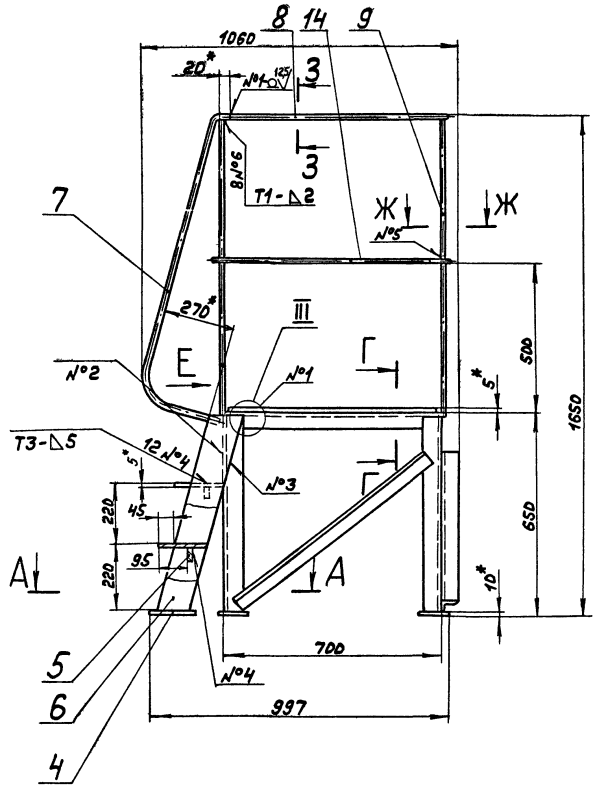

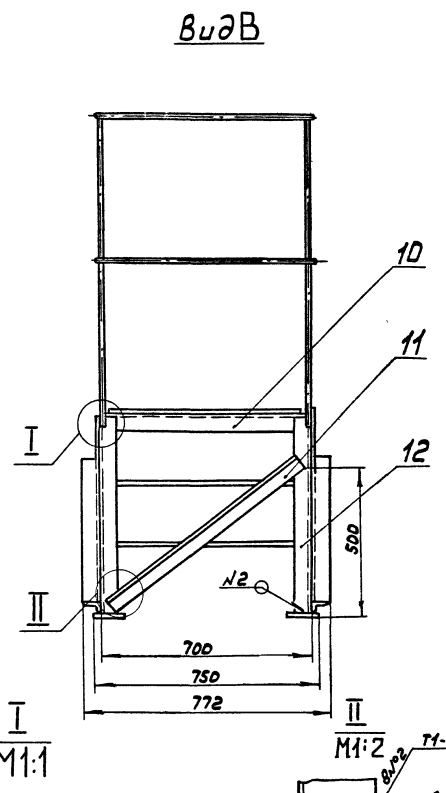

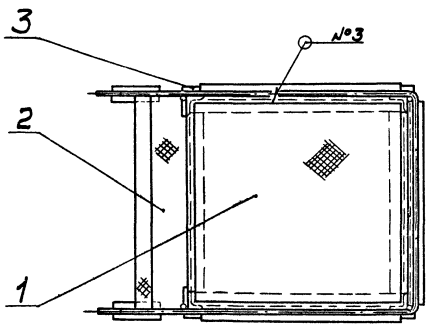

А-А
М1:5

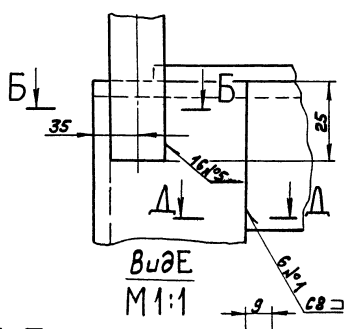

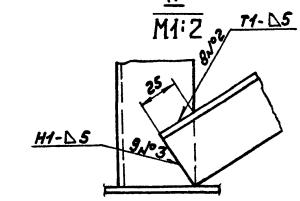

III
М1:2

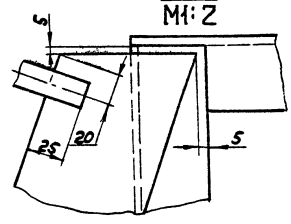

Ж-Ж
М1:2

З-З
М1:2

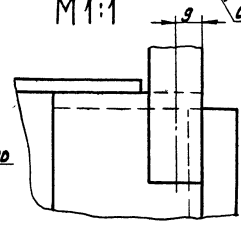

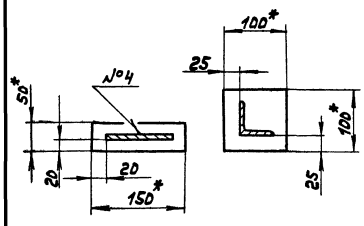

Б-Б
М1:1

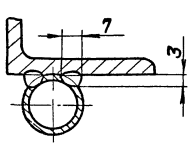

Г-Г
М1:2

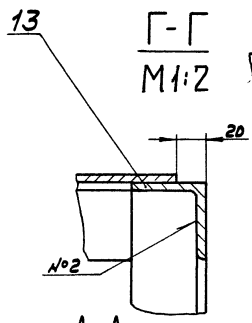

Д-Д
М2:1

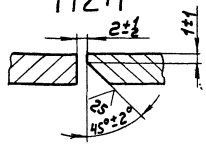

1.*Размеры для справок

2. ± IT16/2

3.Сварные швы по ГОСТ 5264-80

4.Сварка ручная дуговая.

						А23Д 229.000СБ			
Изм.	Лист	№докум.	Подп.	Дата			Лит.	Масса	Масштаб
Разраб.		Панова		5/13	Помост		И	75	1:10
Пров.							Лист	Листов 1	
Т.контр.							Госстрой СССР ГПИ Горьковский Сантехпроект		
Нач.отд.		Вольский							
Н.контр.		Нюнтер							
Утв.									

1.234.229.014

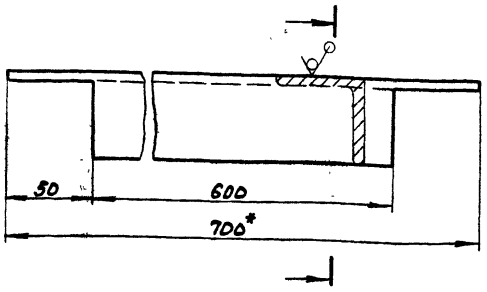

$\pm \frac{IT16}{2}$

Изм.	Лист	№ докум.	Подп.	Дата
Разраб.		Панова		5.11.84
Пров.		Мюнтер		
Т. контр.				
Н. контр.		Мюнтер		
Утв.				

Связь — Лит. И; Масса 2,45; Масштаб 1:2; Лист; Листов 1

Уголок Б-50×50×5 ГОСТ 8509-72 / Вст3сп ГОСТ 535-79

Госстрой СССР, ГПИ Горьковский Сантехпроект

Формат А4

1.234.229.008

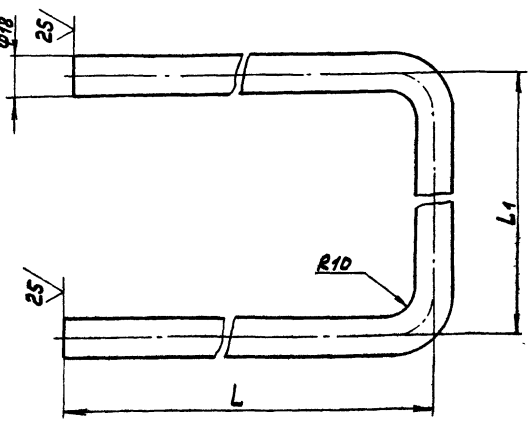

Обозначение	Размеры, мм L	Размеры, мм L1	Масса, кг.
1.234.229.008	698	682	1,62
-01	745	718	1,73

1. *Размеры для справок
2. Н16, $\pm \frac{IT16}{2}$

Инв.№ подл. | Подп. и дата | Взам. инв.№ | Инв.№ дубл. | Подп. и дата

Изм.	Лист	№ докум.	Подп.	Дата
Разраб.		Панова		5.11.84
Пров.		Мюнтер		
Т. контр.				
Н. контр.		Мюнтер		
Утв.				

Поручень — Лит. И; Масса см. табл.; Масштаб —; Лист; Листов 1

Труба 18×2 ГОСТ 8734-75 / В20 ГОСТ 8733-74

Госстрой СССР, ГПИ Горьковский Сантехпроект

Формат А4

1.234.229.007

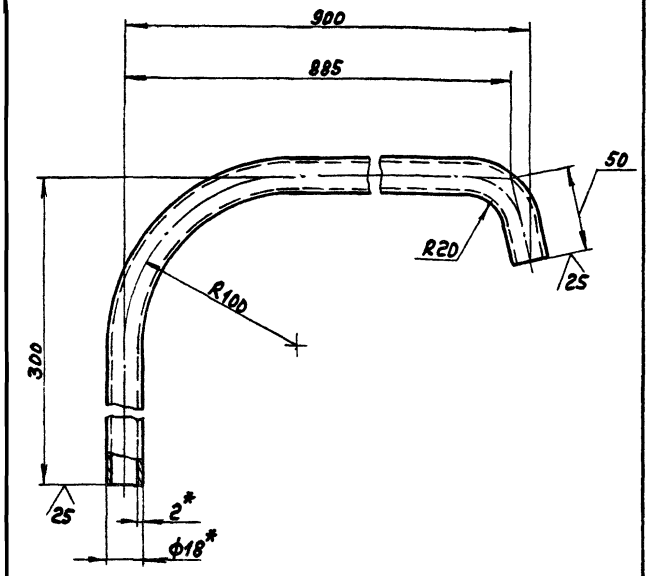

1. *Размеры для справок
2. $\pm \frac{IT16}{2}$

Изм.	Лист	№ докум.	Подп.	Дата
Разраб.		Панова		5.11.84
Пров.		Мюнтер		
Т. контр.				
Н. контр.		Мюнтер		
Утв.				

Поручень — Лит. И; Масса 0,94; Масштаб 1:2; Лист; Листов 1

Труба 18×2 ГОСТ 8734-75 / В20 ГОСТ 8733-74

Госстрой СССР, ГПИ Горьковский Сантехпроект

Формат А4

1.234.229.006

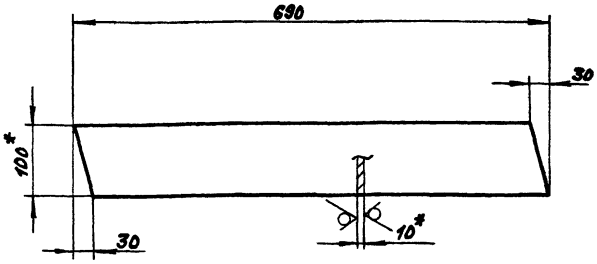

1. *Размеры для справок
2. $\pm \frac{IT16}{2}$

Инв.№ подл. | Подп. и дата | Взам. инв.№ | Инв.№ дубл. | Подп. и дата

Изм.	Лист	№ докум.	Подп.	Дата
Разраб.		Панова		5.11.84
Пров.		Мюнтер		
Т. контр.				
Н. контр.		Мюнтер		
Утв.				

Полоса — Лит. И; Масса 5,26; Масштаб 1:5; Лист; Листов 1

Полоса Б-2 10×100 ГОСТ 103-76 / Вст3сп ГОСТ 535-79

Госстрой СССР, ГПИ Горьковский Сантехпроект

Копир.

Формат А4

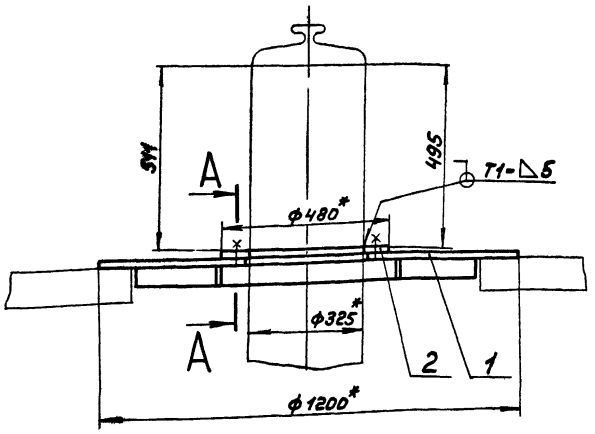

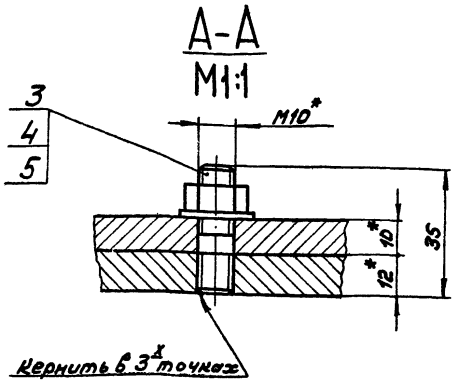

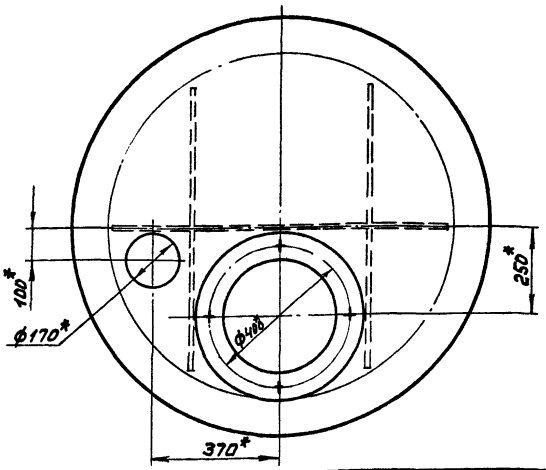

1.* Размеры для справок.
2. ± IT16/2
3. Сварные швы по ГОСТ 5264-80

						А23Д 234.000СБ		
Изм.	Лист	№ докум.	Подп.	Дата	Опора под сепаратор	Лит.	Масса	Масштаб
Разраб.		Гольденберг		5.11.84		И	110	1:10
Пров.		Мюнтер				Лист	Листов 1	
Т.контр.						Госстрой СССР ГПИ Горьковский Сантехпроект		
Н.контр.		Мюнтер						
Утв.								

Формат А3

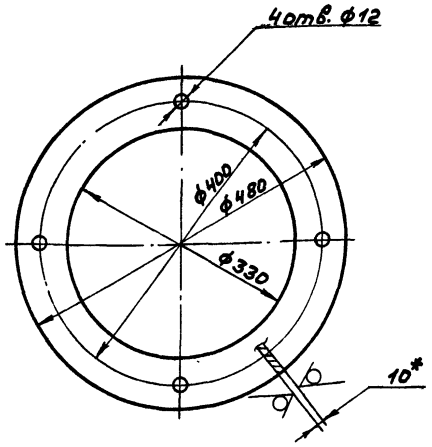

1.* Размеры для справок.
2. H16, h16 ± IT16/2

Формат	Зона	Поз.	Обозначение	Наименование	Кол.	Примечание
				Документация		
А3			А23А.234.000СБ	Сборочный чертеж		
				Сборочные единицы		
А4		1	А23А.234.010	Плита опорная		
				Детали		
А4		2	А23А.234.001	Кольцо	1	
				Стандартные изделия		
		3		Шпилька М10-6g×25.36 ГОСТ 22034-76	4	
		4		Гайка М10.4 ГОСТ 5915-70	4	
		5		Шайба 10.01 ГОСТ 11371-78	4	

Инв.№ подл. | Подп. и дата | Взам. инв.№ | Инв.№ дубл. | Подп. и дата

						А23Д 234.001		
Изм.	Лист	№ докум.	Подп.	Дата	Кольцо	Лит.	Масса	Масштаб
Разраб.		Гольденберг		5.11.84		И	7,2	1:5
Пров.		Мюнтер				Лист	Листов 1	
Т.контр.					Лист Б-ПН-10 ГОСТ 19903-74 Вст3сп ГОСТ 14637-79	Госстрой СССР ГПИ Горьковский Сантехпроект		
Н.контр.		Мюнтер						
Утв.								

Формат А4

						А23Д.234.000		
Изм.	Лист	№ докум.	Подп.	Дата	Опора под сепаратор	Лит.	Лист	Листов
Разраб.		Гольденберг		5.11.84		И		1
Пров.		Мюнтер				Госстрой СССР ГПИ Горьковский Сантехпроект		
Нач.отд.		Вольский						
Н.контр.		Мюнтер						
Утв.								

Копир

21057-06 41

Формат А4

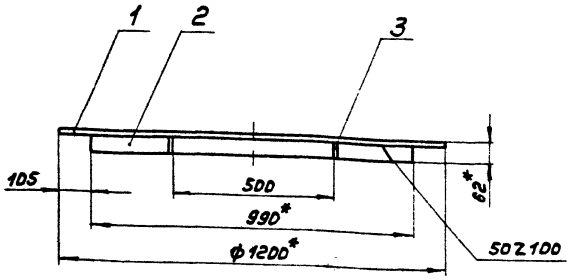

Поз. 1
М1:15

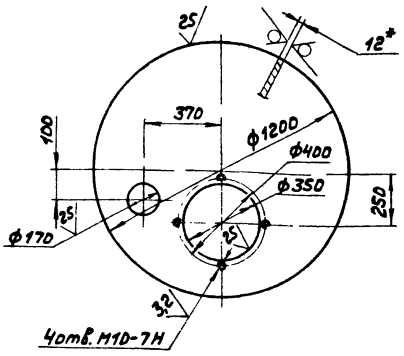

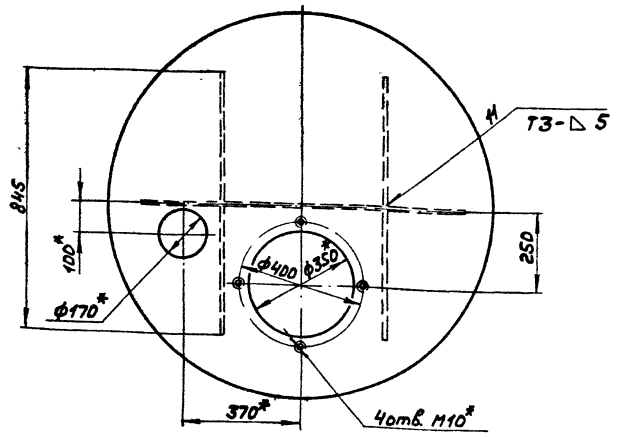

1.*Размеры для справок
2. Н16, h16, ± IT16/2
3. Сварные швы по ГОСТ 5264-80

Изм.	Лист	№ докум.	Подп.	Дата
Разраб.		Гольденберг		5.84
Пров.		Мюнтер		
Т. контр.				
Н. контр.		Мюнтер		
Утв.				

Д23Д.234.010СБ

Плита опорная

Лит.	Масса	Масштаб
И	104	1:10

Лист	Листов 1

Госстрой СССР, ГПИ Горьковский сантехпроект

Формат А3

25 (√)

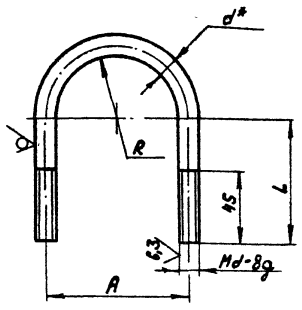

Обозначение	Размеры, мм R	A	d*	L	Масса, кг
Д23Д.288.002	22	54	10	105	0,2
-01	32,5	75		590	0,8
-02	45,5	103		240	0,6
-03				290	0,7
-04	55	122	12	240	0,6
-05				390	0,9
-06				540	1,1
-07	81,5	179	16	390	1,7
-08				440	1,8

1.*Размеры для справок
2. ± IT16/2

Изм.	Лист	№ докум.	Подп.	Дата
Разраб.		Козина		5.84
Пров.		Козина		
Т. контр.				
Н. контр.		Мюнтер		
Утв.				

Д23Д.288.002

Хомут

Лит.	Масса см. табл.	Масштаб
И		—

Лист	Листов 1

Круг В-d ГОСТ 2590-71 / Вст3сп ГОСТ 535-79

Госстрой СССР, ГПИ Горьковский сантехпроект

Формат А4

Формат	Зона	Поз.	Обозначение	Наименование	Кол.	Примечание
				Документация		
А3			Д23Д.234.010СБ	Сборочный чертеж		
				Детали		
Б4		1	Д23Д.234.002	Плита		
				Лист Б-ПН-12 ГОСТ 19903-74		
				Вст3сп ГОСТ 14637-79	1	98 кг
Б4		2	Д23Д.234.003	Ребро		
				Полоса Б-2 5х50 ГОСТ 103-76		
				Вст3сп ГОСТ 535-79		
				L = 990 h16 (25)	1	1,9 кг
Б4		3	Д23Д.234.004	Ребро		
				Полоса Б-25х50 ГОСТ 103-76		
				Вст3сп ГОСТ 535-79		
				L = 420 h16 (25)	4	0,96 кг

Инв. № подл. | Подп. и дата | Взам. инв. № | Инв. № дубл. | Подп. и дата

Изм.	Лист	№ докум.	Подп.	Дата
Разраб.		Гольденберг		5.84
Пров.		Мюнтер		
Нач. отд.				
Н. контр.		Мюнтер		
Утв.				
Конир.				

Д23Д.234.010

Плита опорная

Лит.	Лист	Листов
И	1	1

Госстрой СССР, ГПИ Горьковский сантехпроект

Формат А4

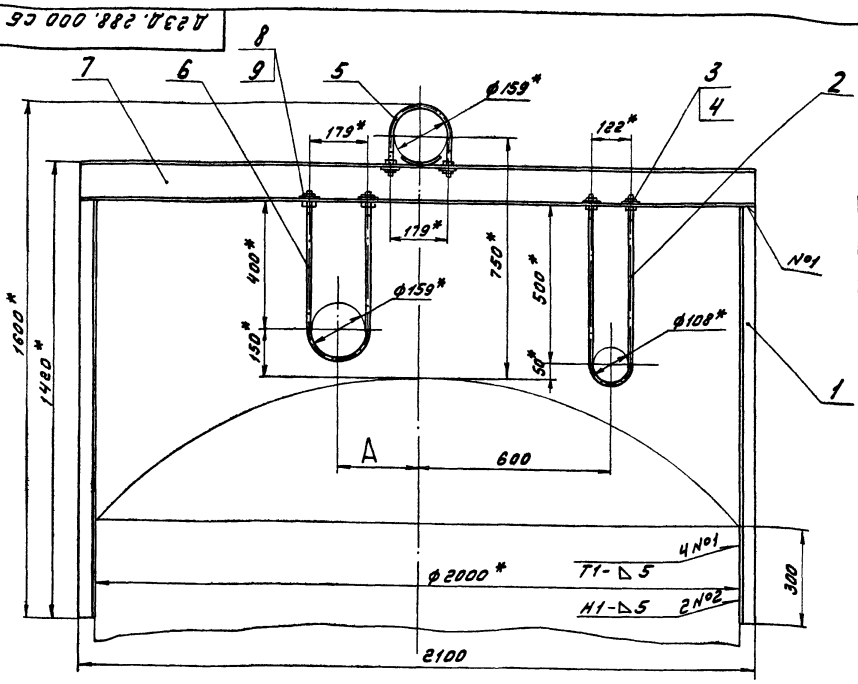

Обозначение	A, мм	Масса, кг
Д23Д.288.000	250	35
-01	—	33

1.* Размеры для справок

2. $\pm \frac{IT16}{2}$

3. Сварные швы по ГОСТ 5264-80

Изм.	Лист	№ докум.	Подп.	Дата	Опора трубопроводов	Лит.	Масса	Масштаб
Разраб.		Козина		5.4.84		И	См. табл.	1:10
Пров.		Козина				Лист	Листов 1	
Т.контр.						Госстрой СССР ГПИ Горьковский Сантехпроект		
Нач.отд.		Вольский						
Н.контр.		Мюнтер						
Утв.								

Д23Д.288.000 СБ

Формат А3

Формат	Зона	Поз.	Обозначение	Наименование	Кол.	Примечание
А4		6	Д23Д.288.002-08	Хомут	1	
А4		7	Д23Д.288.003	Опора	1	
				Стандартные изделия		
		8		Гайка М16.4		
				ГОСТ 5915-70	4	
		9		Шайба 16.01		
				ГОСТ 10906-78	4	
				Д23Д.288.000-01		
				Детали		
А4		7	Д23Д.288.003-01	Опора	1	
				Стандартные изделия		
		9		Шайба 16.01		
				ГОСТ 10906-78	2	

Изм.	Лист	№ докум.	Подп.	Дата	Д23Д.288.000	Лист 2

Формат А4

Формат	Зона	Поз.	Обозначение	Наименование	Кол.	Примечание
				Документация		
А3			Д23Д.288.000 СБ	Сборочный чертеж		
				Детали		
Б4		1	Д23Д.288.001	Стойка		
				Уголок Б-50×50×5 ГОСТ 8509-72		
				ВСт3сп ГОСТ 535-79		
				L = 1300 h16 25/	2	4,9 кг
А4		2	Д23Д.288.002-06	Хомут	1	
				Стандартные изделия		
		3		Гайка М12.4		
				ГОСТ 5915-70	4	
		4		Шайба 12.01		
				ГОСТ 10906-78	2	
		5		Опора ОПБ2-159 ГОСТ 14911-82	1	
			Переменные данные для исполнений			
				Д23Д.288.000		
				Детали		

Подп. и дата | Инв. № дубл. | Взам. инв. № | Подп. и дата | Инв. № подл.

Изм.	Лист	№ докум.	Подп.	Дата	Д23Д.288.000	Лит.	Лист	Листов
Разраб.		Козина		5.4.84	Опора трубопроводов	И	1	2
Пров.		Козина				Госстрой СССР ГПИ Горьковский Сантехпроект		
Нач.отд.		Вольский						
Н.контр.		Мюнтер						
Утв.								

Формат	Зона	Поз.	Обозначение	Наименование	Кол.	Примечание
				Стандартные изделия		
		10		Гайка М 12.4		
				ГОСТ 5915-70	8	
		12		Шайба 12.01		
				ГОСТ 10906-78	4	
				Д23Д.289.000-02		
				Детали		
А4		5	Д23Д.288.002-03	Хомут	2	
		8	-07	Хомут	1	
А4		9	Д23Д.289.002-02	Опора	1	
				Стандартные изделия		
		10		Гайка М 12.4		
				ГОСТ 5915-70	8	
		11		Гайка М 16.4		
				ГОСТ 5915-70	4	
		12		Шайба 12.01		
				ГОСТ 10906-78	4	
		13		Шайба 16.01		
				ГОСТ 10906-78	2	

Изм. Лист № докум. Подп. Дата — Д23Д.289.000 — Лист 3

Формат А4

Формат	Зона	Поз.	Обозначение	Наименование	Кол.	Примечание
А4		5	Д23Д.288.002-02	Хомут	1	
		6	-04	Хомут	1	
		7	-05	Хомут	1	
		8	-07	Хомут	1	
А4		9	Д23Д.289.002	Опора	1	
				Стандартные изделия		
		10		Гайка М 12.4		
				ГОСТ 5915-70	12	
		11		Гайка М 16.4		
				ГОСТ 5915-70	4	
		12		Шайба 12.01		
				ГОСТ 10906-78	6	
		13		Шайба 16.01		
				ГОСТ 10906-78	2	
				Д23Д.289.000-01		
				Детали		
А4		5	Д23Д.288.002-02	Хомут	1	
		6	-04	Хомут	1	
А4		9	Д23Д.289.002-01	Опора	1	

Изм. Лист № докум. Подп. Дата — Д23Д.289.000 — Лист 2

Формат А4

Инв. № подл. | Подп. и дата | Взам. инв. № | Инв. № дубл. | Подп. и дата

Формат	Зона	Поз.	Обозначение	Наименование	Кол.	Примечание
				Документация		
А3			Д23Д.289.000 СБ	Сборочный чертеж		
				Детали		
А4		1	Д23Д.288.002-01	Хомут	1	
Б4		2	Д23Д.289.001	Стойка		
				Уголок Б-50х50х5 ГОСТ 8509-72 / ВСт3сп ГОСТ 535-79		
				$L = 1190\ h16^{25}$	2	4,5кг
				Стандартные изделия		
		3		Гайка М 10.4		
				ГОСТ 5915-70	4	
		4		Шайба 10.01		
				ГОСТ 10906-78	2	
			Переменные данные для исполнений			
				Д23Д.289.000		
				Детали		

Изм. Лист № докум. Подп. Дата — Д23Д.289.000

Разраб. Козина — 5.11.84
Пров. Козина
Нач. отд. Вольский
Н. контр. Мюнтер
Утв.

Опора трубопроводов

Лит. И | Лист 1 | Листов 3

Госстрой СССР ГПИ Горьковский Сантехпроект

Формат А4

Д23Д.288.003

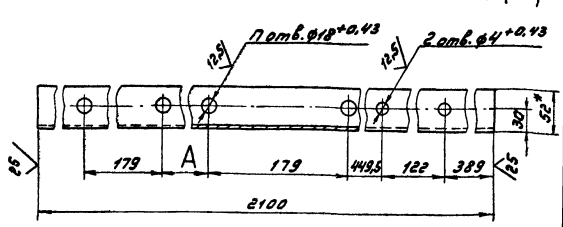

Обозначение	A, мм	П
Д23Д.288.003	71	4
-01	—	2

1.* Размеры для справок

2. $\pm \frac{IT16}{2}$

Изм. Лист № докум. Подп. Дата — Д23Д.288.003

Разраб. Козина — 5.11.84
Пров. Козина
Т. контр.
Н. контр. Мюнтер
Утв.

Опора

Лит. И | Масса 21 | Масштаб 1:4

Лист | Листов 1

Швеллер 12 ГОСТ 8240-72 / ВСт3сп ГОСТ 535-79

Госстрой СССР ГПИ Горьковский Сантехпроект

Формат А4

Формат	Зона	Поз.	Обозначение	Наименование	Кол.	Примечание
				Документация		
А3			Д23Д. 290. 000 СБ	Сборочный чертеж		
				Детали		
Б4		1	Д23Д. 290. 001	Стойка		
				Уголок Б-50×50×5 ГОСТ 8509-72		
				Вст3сп ГОСТ 535-79		
				L = 280 h 16	2	1,1 кг
Б4		2	Д23Д. 290. 002	Швеллер		
				Швеллер 12 ГОСТ 8240-72		
				Вст3сп ГОСТ 535-79		
				L = 1160 h 16	1	12 кг
				Стандартные изделия		
		3		Шайба 12.01.		
				ГОСТ 10906-78	4	
		4		Шайба 20.01.		
				ГОСТ 10906-78	2	
		5		Опора ОПБ2-108		
				ГОСТ 14911-82	2	
		6		Опора ОПБ2-219		
				ГОСТ 14911-82	1	

Изм.	Лист	№ докум.	Подп.	Дата
Разраб.		Панова		5.1.88
Пров.		Панова		
Нач.отд		Вольский		
Н.контр.		Мюнтер		
Утв.				

Д23Д. 290. 000

Опора трубопроводов

Лит.	Лист	Листов
У		1

Госстрой СССР ГПИ Горьковский Сантехпроект

Формат А4

Инв.№подл. | Подп. и дата | Взам. инв.№ | Инв.№ дубл. | Подп. и дата

Д23Д. 289. 002

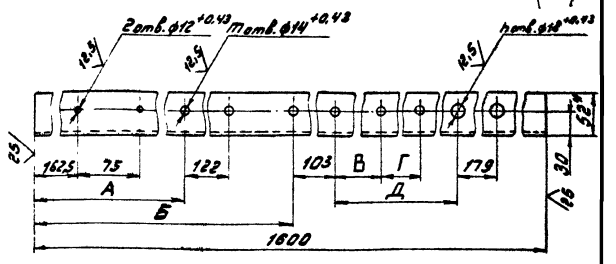

Обозначение	Размеры, мм					m	n
	А	Б	В	Г	Д		
Д23Д. 289. 002	389	598,5	337,5	122	609	6	2
-01	—	248,5	687,5		—	4	—
-02	—	598,5	447	103	609	4	2

1.* Размеры для справок

2. ± IT16/2

Изм.	Лист	№ докум.	Подп.	Дата
Разраб.		Козина		5.1.88
Пров.		Козина		
Т.контр.				
Н.контр.		Мюнтер		
Утв.				

Д23Д. 289. 002

Опора

Лит.	Масса	Масштаб
У	16	1:4
Лист	Листов 1	

Швеллер 12 ГОСТ 8240-72 / В Ст3сп ГОСТ 535-79

Госстрой СССР ГПИ Горьковский Сантехпроект

Формат А4

Д23Д. 289. 000СБ

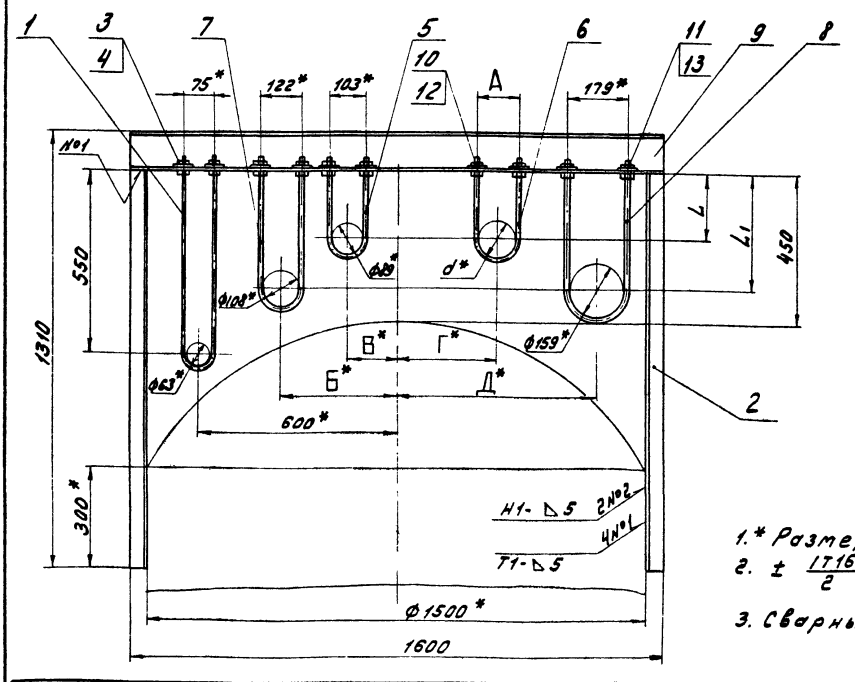

1.* Размеры для справок

2. ± IT16/2

3. Сварные швы по ГОСТ 5264-80

Обозначение	Размеры, мм								Масса, кг
	d*	А*	Б*	В*	Г*	Д*	L	L1	
Д23Д. 289. 000	108	122	350	150	300	600	200	350	30
-01			—	500		—		—	28
-02	89	103	—	150	400	600	250	350	32

Изм.	Лист	№ докум.	Подп.	Дата
Разраб.		Козина		5.1.88
Пров.		Козина		
Т.контр.				
Нач.отд		Вольский		
Н.контр.		Мюнтер		
Утв.				

Д23Д. 289. 000 СБ

Опора трубопроводов

Лит.	Масса	Масштаб
У	См. табл.	—
Лист	Листов 1	

Госстрой СССР ГПИ Горьковский Сантехпроект

Формат	Зона	Поз.	Обозначение	Наименование	Кол.	Примечание
				Лист Б-ПН-5 ГОСТ 19903-74		
				Вст3сп ГОСТ 14637-79		
				(200х200) h16	1	1,57 кг
Б4		7	Д23Д.291.007	Связь		
				Уголок Б-50х50х5 ГОСТ 8509-72		
				Вст3сп ГОСТ 535-79		
				L = 380 h16	2	1,43 кг
Б4		8	Д23Д.291.008	Связь		
				Уголок Б-50х50х5 ГОСТ 8509-72		
				Вст3сп ГОСТ 535-79		
				L = 570 h16	2	2,15 кг
Б4		9	Д23Д.291.009	Полка		
				Уголок Б-50х50х5 ГОСТ 8509-72		
				Вст3сп ГОСТ 535-79	6	
				Стандартные изделия		
		10		Болт М12х30.36		
				ГОСТ 7798-70	12	
		11		Гайка М12.4		
				ГОСТ 5915-70	12	

Д23Д.291.000 — Лист 2

Изм. Лист № докум. Подп. Дата

Формат А4

Формат	Зона	Поз.	Обозначение	Наименование	Кол.	Примечание
				Документация		
А2			Д23Д.291.000 СБ	Сборочный чертёж		
				Детали		
А4		1	Д23Д.291.001	Хомут	6	
А4		2	Д23Д.291.002	Плита		
				Лист Б-ПН-12 ГОСТ 19903-74		
				Вст3сп ГОСТ 14637-79		
				(200х200) h16	4	3,8 кг
Б4		3	Д23Д.291.003	Стойка		
				Швеллер 12 ГОСТ 8240-72		
				Вст3сп ГОСТ 535-79		
				L = 1488 h16	2	15,5 кг
Б4		4	Д23Д.291.004	Косынка		
				Лист Б-ПН-5 ГОСТ 19903-74		
				Вст3сп ГОСТ 14637-79		
				(120х120) h16	6	0,56 кг
Б4		5	Д23Д.291.005	Связь		
				Уголок Б-50х50х5 ГОСТ 8509-72		
				Вст3сп ГОСТ 535-79		
				L = 2270 h16	2	8,6 кг
Б4		6	Д23Д.291.006	Косынка		

Инв.№ подл. | Подп. и дата | Взам. инв.№ | Инв.№ дубл. | Подп. и дата

Д23Д.291.000

Изм.	Лист	№ докум.	Подп.	Дата
Разраб.		Козина		5.1989
Пров.		Козина		
Нач.отд.		Вольский		
Н.контр.		Монтер		
Утв.				

Опора охладителя конденсата

Лит.	Лист	Листов
	1	2

Госстрой СССР ГПИ Горьковский Сантехпроект

Формат А4

Д23Д.290.000 СБ

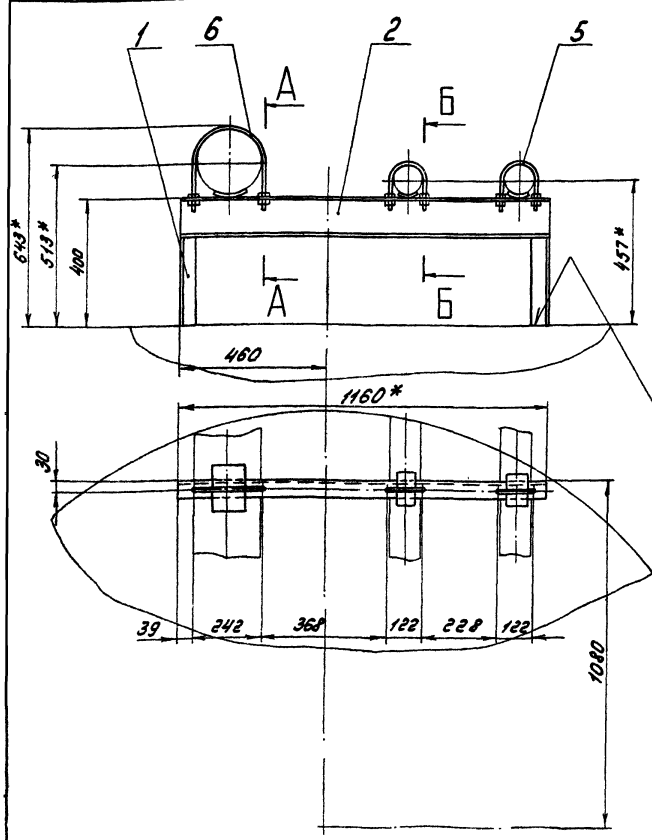

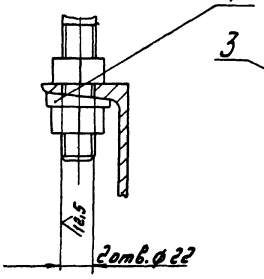

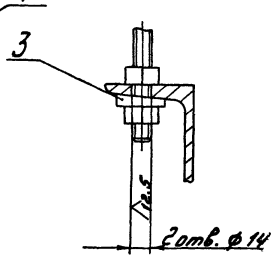

1.* Размеры для справок

2. H14, ± IT16/2

3. Сварные швы по ГОСТ 5264-80.

Д23Д.290.000 СБ

Изм.	Лист	№ докум.	Подп.	Дата
Разраб.		Панова		5.1989
Пров.		Панова		
Т.контр.				
Начотд.		Вольский		
Н.контр.		Монтер		
Утв.				

Опора трубопроводов

Лит.	Масса	Масштаб
У	17	1:10

Лист	Листов 1

Госстрой СССР ГПИ Горьковский Сантехпроект

Копировал: Макеева Формат А3

Д23Д.291.000 СБ

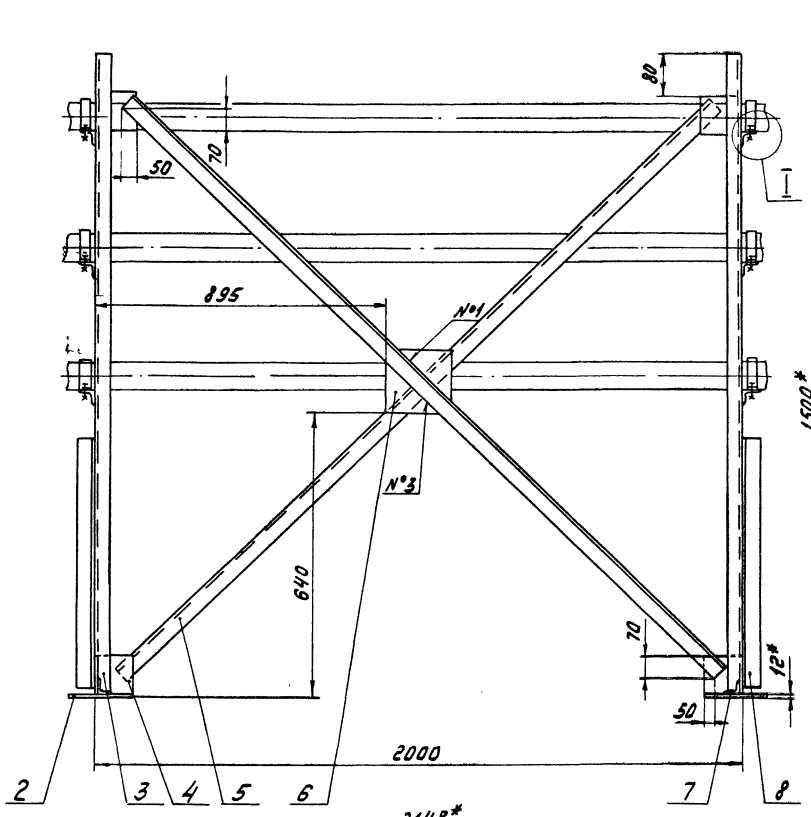

Поз. 9
М1:5

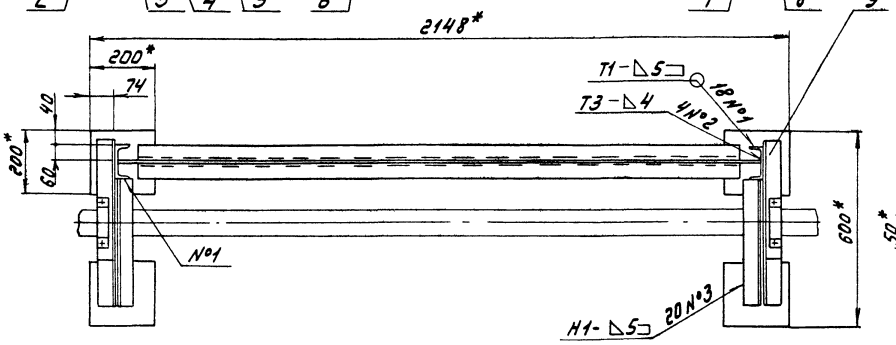

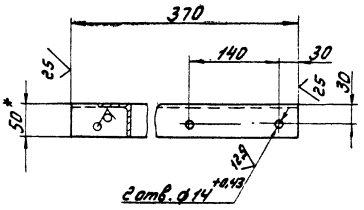

I
М1:2

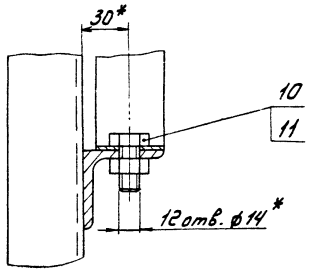

1.* Размеры для справок

2. ± IT16/2

3. Сварные швы по гост 5264-80

					Д23Д.291.000 СБ			
Изм.	Лист	№ докум.	Подп.	Дата	Опора охладителя конденсата	Лит.	Масса	Масштаб
Разраб.		Козина		5.84		У	86	1:10
Пров.		Козина				Лист	Листов 1	
Т. контр.						Госстрой СССР ГПИ Горьковский Сантехпроект		
Нач. отд.		Вольский						
Н. контр.		Монтер						
Утв.								

Копировал Формат А2

Формат	Зона	Поз.	Обозначение	Наименование	Кол.	Примечание
				Документация		
А4			Д23Д.296.000 СБ	Сборочный чертёж		
				Детали		
Б4		1	Д23Д.296.001	Лист		
				Лист Б-ПН-5 ГОСТ 19903-74		
				ВСт3сп ГОСТ 14637-79		
				(85×60) h16 25	1	0,2 кг
Б4		2	Д23Д.296.002	Стойка		
				Уголок Б-36×36×4 ГОСТ 8509-72		
				ВСт3сп ГОСТ 535-79		
				L = 159 h16 25	1	0,34 кг
				Стандартные изделия		
		3		Опора ОПБ 1-57		
				ГОСТ 14911-82	1	

Д23Д.296.000

Изм.	Лист	№ докум.	Подп.	Дата
Разраб.		Панова		5.11.84
Пров.		Панова		
Нач.отд.		Вольский		
Н.контр.		Мюнтер		
Утв.				

Опора трубопровода

Лит.	Лист	Листов
И		1

Госстрой СССР ГПИ Горьковский Сантехпроект

Формат А4

Формат	Зона	Поз.	Обозначение	Наименование	Кол.	Примечание
				Документация		
А2			Д23Д.294.000 СБ	Сборочный чертёж		
				Детали		
Б4		1	Д23Д.294.001	Стойка		
				Уголок Б-50×50×5 ГОСТ 8509-72		
				ВСт3сп ГОСТ 535-79		
				L = 770 h16 25	1	2,9 кг
				Стандартные изделия		
		2		Опора ОПБ 2-38		
				ГОСТ 14911-82	2	0,16 кг
			Переменные данные	для исполнений		
				Д23Д.294.000		
				Детали		
А4		3	Д23Д288.002	Хомут	1	

Д23Д.294.000

Изм.	Лист	№ докум.	Подп.	Дата
Разраб.		Панова		5.11.84
Пров.		Панова		
Нач.отд.		Вольский		
Н.контр.		Мюнтер		
Утв.				

Опора трубопроводов

Лит.	Лист	Листов
И	1	2

Госстрой СССР ГПИ Горьковский Сантехпроект

Формат А4

Формат	Зона	Поз.	Обозначение	Наименование	Кол.	Примечание
Б4		4	Д23Д.294.002	Уголок		
				Уголок Б-50×50×5 ГОСТ 8509-72		
				ВСт3сп ГОСТ 535-79		
				L = 235 h16 25	1	0,89 кг
Б4		5	Д23Д.294.003	Уголок		
				Уголок Б-50×50×5 ГОСТ 8509-72		
				ВСт3сп ГОСТ 535-79		
				L = 335 h16 25	1	1,26 кг
				Стандартные изделия		
		6		Гайка М.10.4		
				ГОСТ 5915-70	4	
				Д23Д.294.000-01		
				Детали		
Б4		4	Д23Д.294.004	Уголок		
				Уголок Б-50×50×5 ГОСТ 8509-72		
				ВСт3сп ГОСТ 535-79		
				L = 335 h16 25	1	1,26 кг
Б4		5	Д23Д.294.005	Уголок		
				Уголок Б-50×50×5 ГОСТ 8509-72		
				ВСт3сп ГОСТ 535-79		
				L = 235 h16 25	1	0,89 кг

Д23Д.294.000

Изм.	Лист	№ докум.	Подп.	Дата

Лист 2

Формат А4

Д23Д.291.001

25

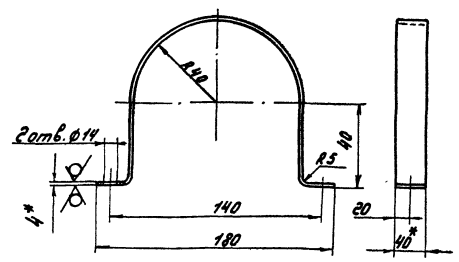

Длина развертки - 298 мм

1.* Размеры для справок

2. H16, h16, $\pm \frac{IT16}{2}$

Д23Д.291.001

Изм.	Лист	№ докум.	Подп.	Дата
Разраб.		Козина		5.11.84
Пров.		Козина		
Т.контр.				
Н.контр.		Мюнтер		
Утв.				

Хомут

Лит.	Масса	Масштаб
И	0,28	1:2

Лист Б-ПН-4 ГОСТ 19903-74

В Ст3сп ГОСТ 14637-79

Лист 1 Листов 1

Госстрой СССР ГПИ Горьковский Сантехпроект

Инв. № подл. | Подп. и дата | Взам. инв. № | Инв. № дубл. | Подп. и дата

Копировал: [signature] - Формат А4

Д23Д.294.000 СБ

Рис. 1

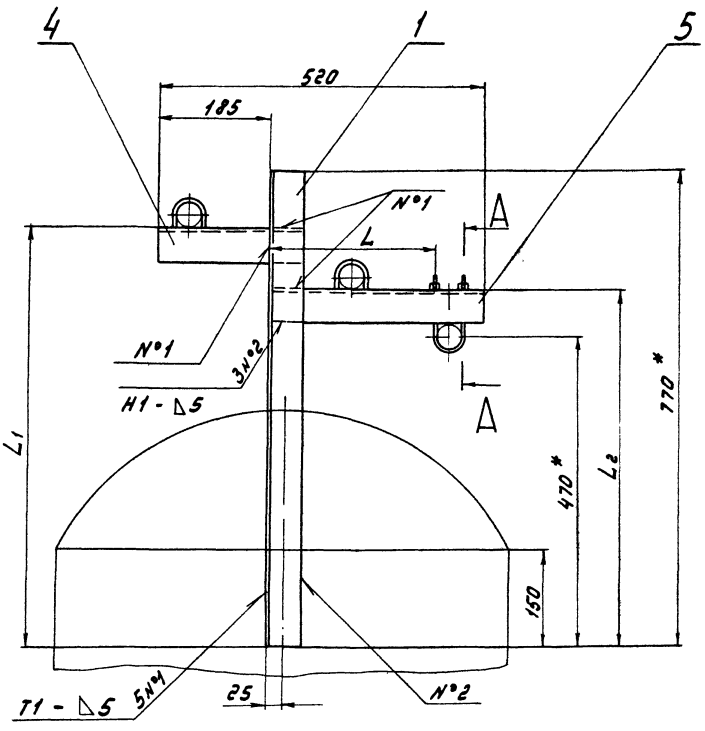

А-А
М 1:1

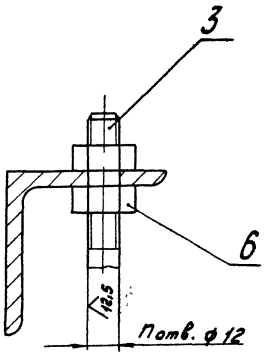

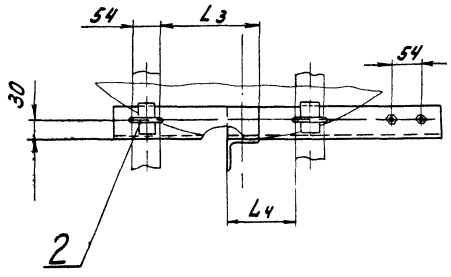

Обозначение	Рис	Размеры, мм						Масса, кг
		L	L1	L2	L3	L4	n	
Д23Д.294.000	1	248	646	546	148	98	6	5,6
-01	2	—	446	646	248	148	4	5,4

Рис. 2

остальное см. рис. 1

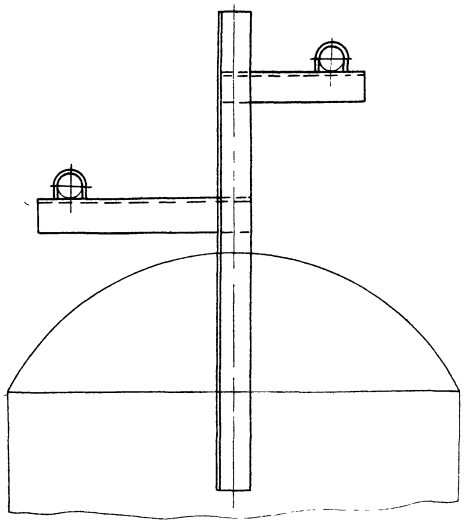

1.* Размеры для справок

2. Н 14, ± $\frac{IT16}{2}$

3. Сварные швы по ГОСТ 5264-80

					Д23Д.294.000 СБ			
Изм	Лист	№ докум.	Подп	Дата	Опора трубопроводов	Лит.	Масса	Масштаб
Разраб		Панова		5.9.84		и	Ст. табл.	—
Пров						Лист	Листов 1	
Т контр						Госстрой СССР ГПИ Горьковский Сантехпроект		
Нач отд		Вольский						
Н. контр		Мюнтер						
Утв								

Д23Д.297.000 СБ

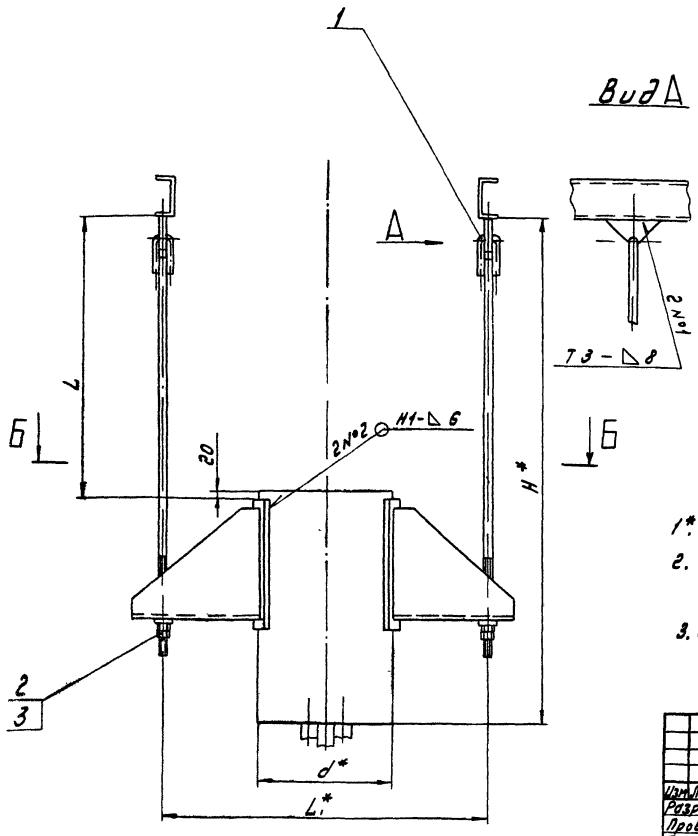

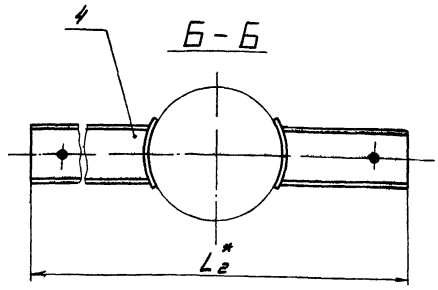

Обозначение	Размеры, мм					Масса, кг
	d*	H*	L	L1*	L2*	
Д23Д.297.000	400	1930	1250	1002	1222	22
-01	700	1480	700	1304	1524	65

1*. Размеры для справок.

2. $\pm \frac{IT16}{2}$

3. Сварные швы по ГОСТ 5264-80.

Изм.	Лист	№ докум.	Подп.	Дата	Д23Д.297.000 СБ	Лит.	Масса	Масштаб
Разраб.		Ляпин		5.9.84	Подвеска предохранительного устройства	U	См. табл.	–
Пров.		Ляпин				Лист	Листов 1	
Т.контр.						Госстрой СССР ГПИ Горьковский Сантехпроект		
Нач.отд.		Вольский						
Н.контр.		Мюнтер						
Утв.								

Формат А3

Формат	Зона	Поз.	Обозначение	Наименование	Кол.	Примечание
				Документация		
А3			Д23Д.297.000 СБ	Сборочный чертеж		
			Переменные данные	для исполнений		
				Д23Д.297.000		
				Сборочные единицы		
А4		1	Д23Д.297.010	Подвеска	2	
				Стандартные изделия		
		2		Гайка М12.4		
				ГОСТ 5915-70	4	
		3		Шайба 12		
				ГОСТ 11371-78	2	
		4		Лапа 1-05		
				ОСТ 34.285-75	2	
				Д23Д.297.000-01		
				Сборочные единицы		
А4		1	Д23Д.297.010-01	Подвеска	2	
				Стандартные изделия		
		2		Гайка М16.4		
				ГОСТ 5915-70	4	
		3		Шайба 16		
				ГОСТ 11371-78	2	
		4		Лапа 1-09		
				ОСТ 34.285-75	2	

Изм.	Лист	№ докум.	Подп.	Дата	Д23Д.297.000	Лит.	Лист	Листов
Разраб.		Ляпин		5.9.84	Подвеска предохранительного устройства	U		1
Пров.		Ляпин				Госстрой СССР ГПИ Горьковский Сантехпроект		
Нач.отд.		Вольский						
Н.контр.		Мюнтер						
Утв.								

Формат А4

Д23Д.296.000 СБ

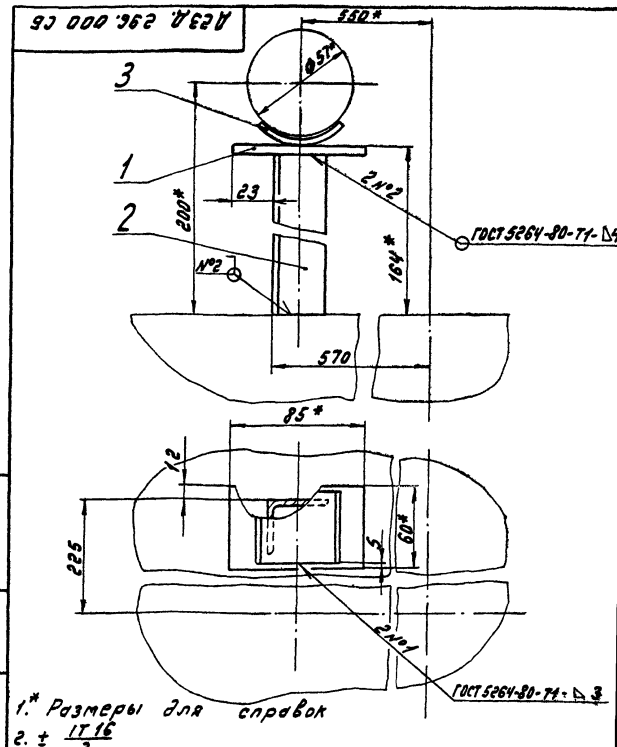

1.* Размеры для справок

2. $\pm \frac{IT16}{2}$

Изм.	Лист	№ докум.	Подп.	Дата	Д23Д.296.000 СБ	Лит.	Масса	Масштаб
Разраб.		Панова		5.9.84	Опора трубопровода	U	0,6	1:2
Пров.						Лист	Листов 1	
Т.контр.						Госстрой СССР ГПИ Горьковский Сантехпроект		
Нач.отд.		Вольский						
Н.контр.		Мюнтер						
Утв.								

Инв. № подл. | Подп. и дата | Взам. инв. № | Инв. № дубл. | Подп. и дата

21057-06 50 Копировал: Формат А4

Д23Д.299.000 СБ

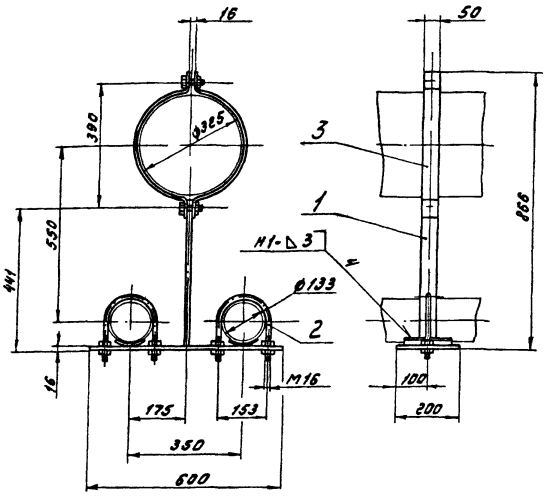

1. Размеры для справок
2. Сварные швы по ГОСТ 5264-80

Изм.	Лист	№ докум.	Подп.	Дата
Разраб.		Козина		5.11.84
Пров.		Козина		
Т.контр.				
Нач.отд.		Вольский		
Н.контр.		Мюнтер		
Утв.				

Д23Д.299.000 СБ

Подвеска „труба к трубе"

Лит.	Масса	Масштаб
И	22	1:10

Лист | Листов 1

Госстрой СССР ГПИ Горьковский Сантехпроект

Формат А4

Формат	Зона	Поз.	Обозначение	Наименование	Кол.	Примечание
				Документация		
А4			Д23Д.299.000 СБ	Сборочный чертеж		
				Сборочные единицы		
А4		1	Д23Д.299.010	Тяга	1	
				Стандартные изделия		
		2		Опора ОПБ 2-133		
				ГОСТ 14911-82	2	
		3		Хомут Г-325-1800		
				ГОСТ 16127-78	1	

Подп. и дата | Инв. № дубл. | Взам. инв. №

Изм.	Лист	№ докум.	Подп.	Дата
Разраб.		Козина		5.11.84
Пров.		Козина		
Нач.отд.		Вольский		
Н.контр.		Мюнтер		
Утв.				

Д23Д.299.000

Подвеска „труба к трубе"

Лит.	Лист	Листов
И		1

Госстрой СССР ГПИ Горьковский Сантехпроект

Формат А4

Д23Д.297.010 СБ

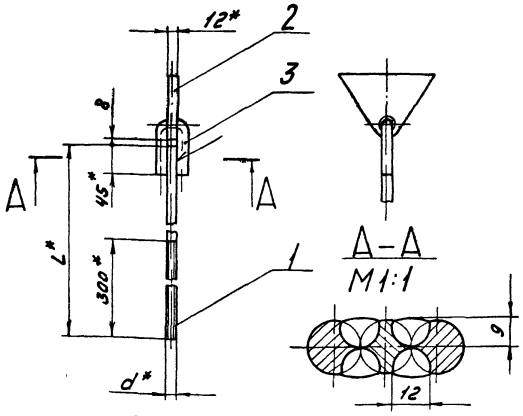

Обозначение	L*, мм	d*, мм	Масса, кг
Д23Д.297.010	1400	М12	1.66
-01	2000	М16	4.2

1.* Размеры для справок
2. $\pm \frac{IT16}{2}$
3. Сварка ручная дуговая

Изм.	Лист	№ докум.	Подп.	Дата
Разраб.		Лапин		5.11.84
Пров.		Лапин		
Т.контр.				
Н.контр.		Мюнтер		
Утв.				

Д23Д.297.010 СБ

Подвеска

Лит.	Масса	Масштаб
И	ст. табл	1:5

Лист | Листов 1

Госстрой СССР ГПИ Горьковский Сантехпроект

Формат А4

Формат	Зона	Поз.	Обозначение	Наименование	Кол.	Примечание
				Документация		
А4			Д23Д.297.010 СБ	Сборочный чертеж		
			Переменные данные	для исполнений		
				Д23Д.297.010		
				Стандартные изделия		
		1		Тяга 2-06		
				ОСТ 34.281-75	1	
		2		Плавник 4-01		
				ОСТ 34.281-75	1	
		3		Ушко-2-02		
				ОСТ 34.300-75	1	
				Д23Д.297.010-01		
				Стандартные изделия		
		1		Тяга 2-14		
				ОСТ 34.281-75	1	
		2		Плавник 4-02		
				ОСТ 34.281-75	1	
		3		Ушко 2-03		
				ОСТ 34.300-75	1	

Подп. и дата | Инв. № дубл. | Взам. инв. №

Изм.	Лист	№ докум.	Подп.	Дата
Разраб.		Лапин		5.11.84
Пров.		Лапин		
Нач.отд.				
Н.контр.		Мюнтер		
Утв.				

Д23Д.297.010

Подвеска

Лит.	Лист	Листов
И		1

Госстрой СССР ГПИ Горьковский Сантехпроект

Формат А4

Копировал: [signature]

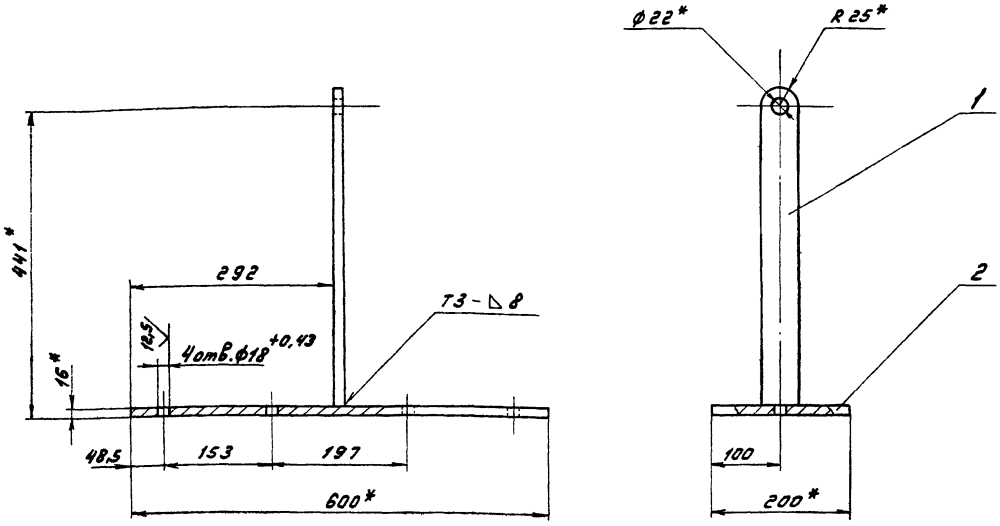

1.* Размеры для справок

2. ± 17,4/2

3. Сварные швы по ГОСТ 5264-80

					Д23Д.299.010 СБ		
Изм.	Лист	№ докум.	Подп.	Дата	Тяга	Лит.	Масса	Масштаб
Разраб.		Козина		5.11.84		У	17,5	1:5
Пров.		Козина				Лист	Листов 1
Т.контр.						Госстрой СССР ГПИ Горьковский Сантехпроект	
Н.контр.		Мюнтер					
Утв.							

Формат А3

12,5 (✓)

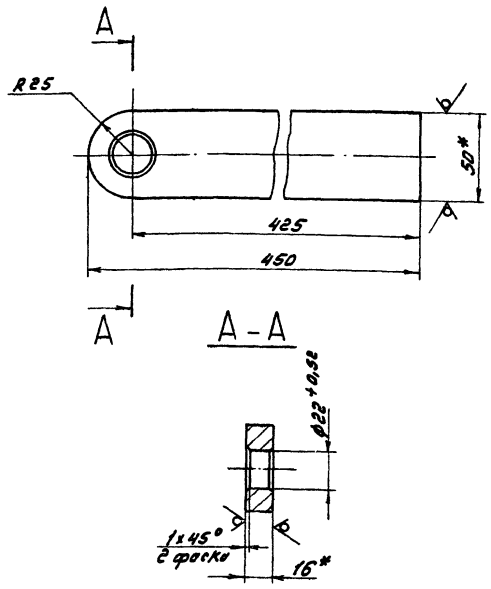

1.* Размеры для справок

2. ± 17,6/2

					Д23Д.299.001		
Изм.	Лист	№ докум.	Подп.	Дата	Тяга	Лит.	Масса	Масштаб
Разраб.		Козина				У	2,5	1:2
Пров.		Козина				Лист	Листов 1
Т.контр.						Госстрой СССР ГПИ Горьковский Сантехпроект	
Н.контр.		Мюнтер			Полоса Б-2 16х50 ГОСТ 103-76 / Вст3сп ГОСТ 535-79		
Утв.							

Формат А4

Формат	Зона	Поз.	Обозначение	Наименование	Кол.	Примечание
				Документация		
А3			Д23Д.299.010 СБ	Сборочный чертеж		
				Детали		
А4		1	Д23Д.299.001	Тяга	1	
Б4		2	Д23Д.299.002	Лист		
				Полоса Б-2 16х200 ГОСТ 103-76 / Вст3сп ГОСТ 535-79		
				L=600 h16 (25/)	1	15 кг

Инв.№ подл. | Подп. и дата | Взам.инв.№ | Инв.№ дубл. | Подп. и дата

					Д23Д.299.010		
Изм.	Лист	№ докум.	Подп.	Дата	Тяга	Лит.	Лист	Листов
Разраб.		Козина		5.11.84		У		1
Пров.		Козина				Госстрой СССР ГПИ Горьковский Сантехпроект	
Нач.отд.							
Н.контр.		Мюнтер					
Утв.							

Д23Д.300.000 СБ

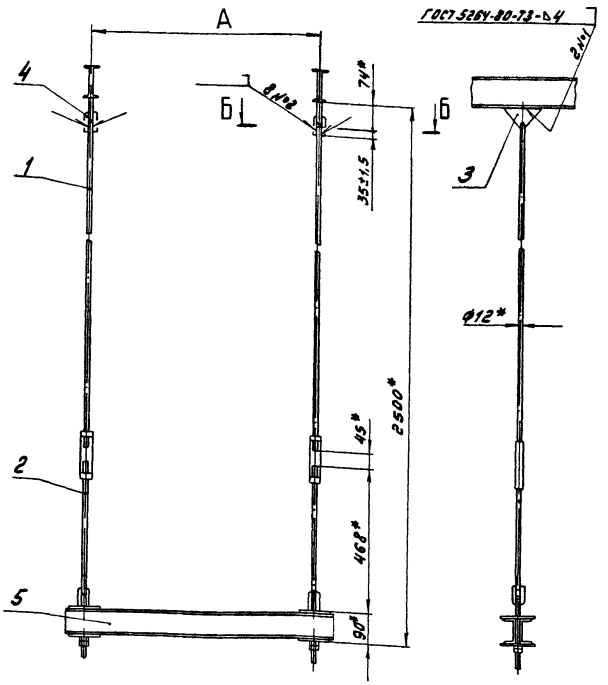

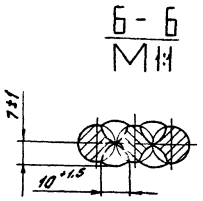

Обозначение	А*, мм	Масса, кг
Д23Д.300.000	730	13
-01	940	16
-02	1143	19
-03	1330	21,5

1.* Размеры для справок
2. Сварка ручная дуговая

Изм.	Лист	№ докум.	Подп.	Дата	Подвеска	Лит.	Масса	Масштаб
Разраб.		Мордвинкин		05.11.84		И	См. табл.	—
Пров.		Мордвинкин				Лист	Листов 1	
Т.контр.						Госстрой СССР ГПИ Горьковский Сантехпроект		
Нач. отд.		Вольский						
Н.контр.		Мюнтер						
Утв.								

Д23Д.300.000 СБ

Формат А3

Д23Д.300.001

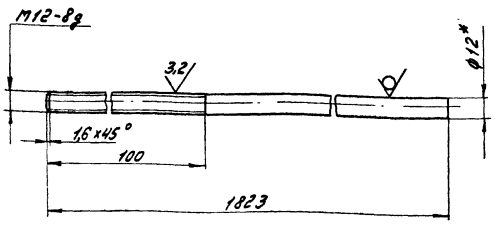

1.* Размеры для справок
2. h16, ± $\frac{IT16}{2}$

Формат	Зона	Поз.	Обозначение	Наименование	Кол.	Примечание
				Документация		
А3			Д23Д.300.000 СБ	Сборочный чертеж		
				Детали		
А4		1	Д23Д.300.001	Тяга	2	
				Стандартные изделия		
		2		Тяга шарнирная 2-02		
				ОСТ 34.283-75	2	
		3		Плавник 4-01		
				ОСТ 34.281-75	2	
		4		Ушко 2-02		
				ОСТ 34.300-75	2	
			Переменные данные	для исполнений		
				Д23Д.300.000		
				Сборочные единицы		
А4		5	Д23Д.300.010	Балка	1	
				Д23Д.300.000-01		
				Сборочные единицы		
А4		5	Д23Д.300.010-01	Балка	1	
				Д23Д.300.000-02		
				Сборочные единицы		
А4		5	Д23Д.300.010-02	Балка	1	
				Д23Д.300.000-03		
				Сборочные единицы		
А4		5	Д23Д.300.010-03	Балка	1	

Изм.	Лист	№ докум.	Подп.	Дата	Тяга	Лит	Масса	Масштаб
Разраб.		Гальденберг				И	1,6	1:2
Пров.						Лист	Листов 1	
Т.контр.						Госстрой СССР ГПИ Горьковский Сантехпроект		
Н.контр.		Мюнтер			Круг В-12 ГОСТ 2590-71 / ВСт3сп ГОСТ 535-79			
Утв.								

Д23Д.300.001

Формат А4

Изм.	Лист	№ докум.	Подп.	Дата	Подвеска	Лит.	Лист	Листов
Разраб.		Мордвинкин		05.11.84		И		1
Пров.		Мордвинкин				Госстрой СССР ГПИ Горьковский Сантехпроект		
Нач. отд.		Вольский						
Н.контр.		Мюнтер						
Утв.								

Инв. № подл. | Подп. и дата | Взам. инв. № | Инв. № дубл. | Подп. и дата

Д23Д.300.000

Формат А4

Копировал: [signature]

Д23Д.300.010 СБ

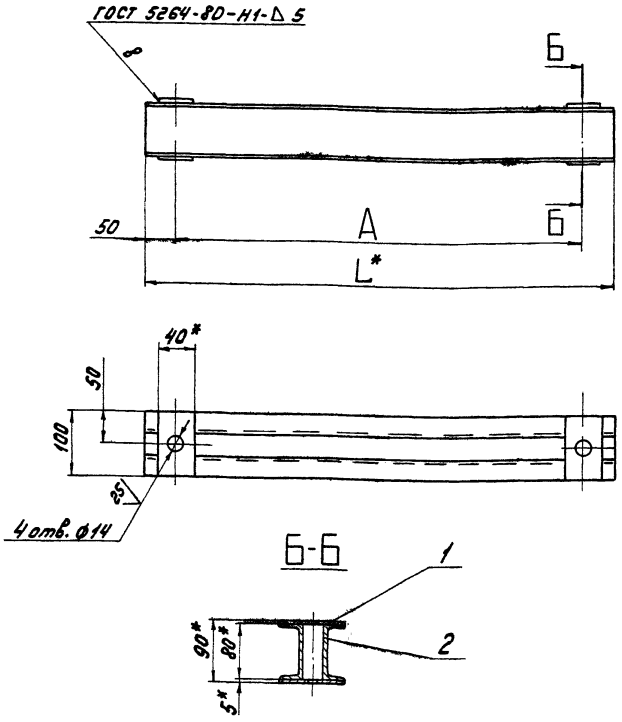

Обозначение	Размеры, мм		Масса, кг
	А	L*	
Д23Д.300.010	730	830	12
-01	940	1040	15
-02	1143	1243	18
-03	1330	1430	20,5

1.* Размеры для справок
2. Н16, ± IT16/2

Изм.	Лист	№ докум.	Подп.	Дата	Д23Д.300.010 СБ			
Разраб.		Гольденберг		3.9.84	Балка	Лит.	Масса	Масштаб
Пров.		Гольденберг				U	См. табл.	–
Т.контр.						Лист	Листов 1	
Н.контр.		Мюнтер				Госстрой СССР ГПИ Горьковский Сантехпроект		
Утв.								

Формат А3

Формат	Зона	Поз.	Обозначение	Наименование	Кол.	Примечание
				Д23Д.300.010-02		
				Детали		
Б4		2	Д23Д.300.005	Швеллер		
				Швеллер 8 ГОСТ 8240-72		
				ВСт3сп ГОСТ 535-79		
				L = 1243 h16 25	2	8,8 кг
				Д23Д.300.010-03		
				Детали		
Б4		2	Д23Д.300.006	Швеллер		
				Швеллер 8 ГОСТ 8240-72		
				ВСт3сп ГОСТ 535-79		
				L = 1430 h16 25	2	10,1 кг

Изм.	Лист	№ докум.	Подп.	Дата	Д23Д.300.010	Лист 2

Формат А4

Формат	Зона	Поз.	Обозначение	Наименование	Кол.	Примечание
				Документация		
А3			Д23Д.300.010 СБ	Сборочный чертёж		
				Детали		
Б4		1	Д23Д.300.002	Планка		
				Лист Б-ПН-5 ГОСТ 19903-74		
				ВСт3сп ГОСТ 14637-79		
				(40×100) h16 25	4	0,16 кг
			Переменные данные	для исполнений		
				Д23Д.300.010		
				Детали		
Б4		2	Д23Д.300.003	Швеллер		
				Швеллер 8 ГОСТ 8240-72		
				ВСт3сп ГОСТ 535-79		
				L = 830 h16 25	2	5,85 кг
				Д23Д.300.010-01		
				Детали		
Б4		2	Д23Д.300.004	Швеллер		
				Швеллер 8 ГОСТ 8240-72		
				ВСт3сп ГОСТ 535-79		
				L = 1040 h16 25	2	7,3 кг

Инв. № подл. | Подп. и дата | Взам. инв. № | Инв. № дубл. | Подп. и дата

Изм.	Лист	№ докум.	Подп.	Дата	Д23Д.300.010			
Разраб.		Гольденберг		3.9.84	Балка	Лит.	Лист	Листов
Пров.		Гольденберг				U	1	2
Н.контр.		Мюнтер				Госстрой СССР ГПИ Горьковский Сантехпроект		
Утв.								

Формат А4

Копировал: [illegible]

Д23Д.303.000 СБ

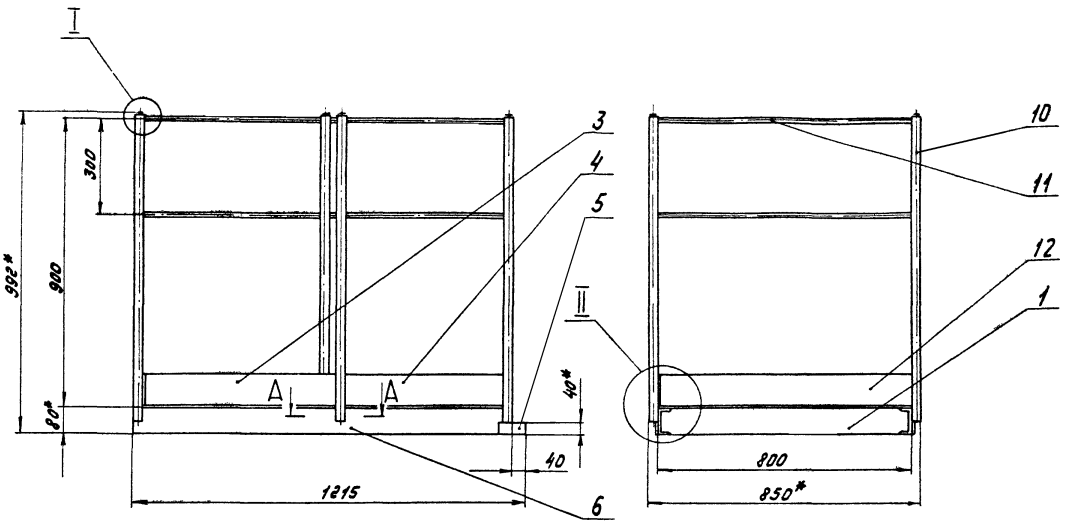

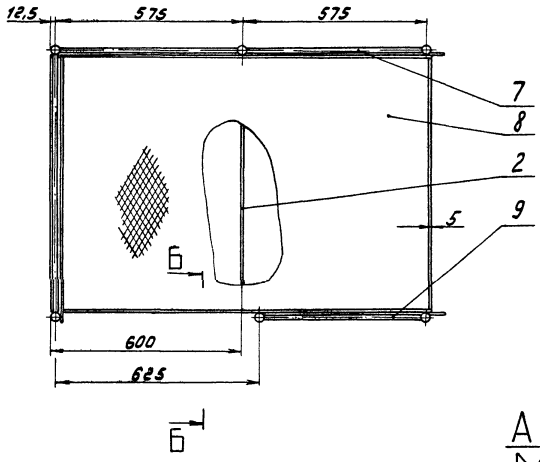

I
M1:1

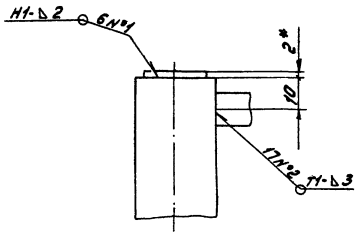

А-А
M1:1

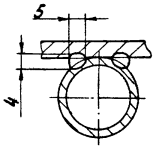

Б-Б
M1:2

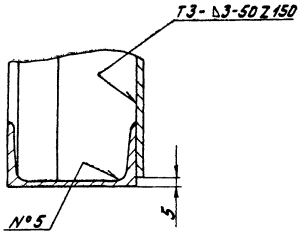

II
M1:2

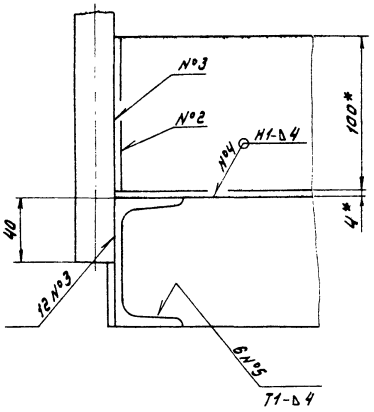

1.* Размеры для справок

2. $\pm \frac{17\ 16}{2}$

3. Сварные швы N°1, 2, 4, 5 по ГОСТ 5264-80
Сварка ручная дуговая

					Д23Д.303.000 СБ			
Изм.	Лист	№ докум.	Подп.	Дата	Площадка соединительная 1175×800	Лит.	Масса	Масштаб
Разраб.		Мордвинкин		05.11.84		И	75	1:10
Пров.		Мордвинкин				Лист	Листов 1	
Т.контр.						Госстрой СССР ГПИ Горьковский Сантехпроект		
Нач.отд.		Вольский						
Н.контр.		Мюнтер						
Утв.								

Копировал: [signature]

Формат А2

Д23А. 311. 001

25 (√)

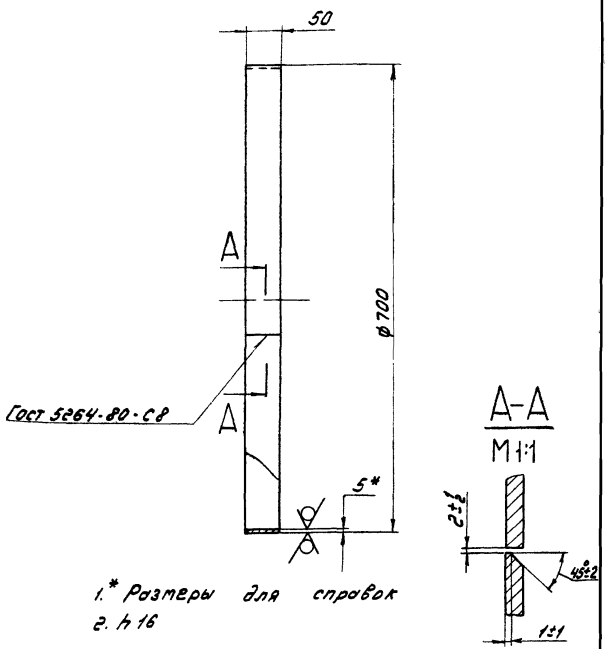

1.* Размеры для справок
2. h16

Изм.	Лист	№ докум.	Подп.	Дата
Разраб.		Гольденберг		3.09.74
Пров.		Гольденберг		
Т.контр.				
Н.контр.		Мюнтер		
Утв.				

Д23Д. 311. 001

Кольцо

Лит.	Масса	Масштаб
У	8,6	1:5
Лист	Листов 1	

Лист 6-ПН-5/Гост 19903-74
ВСт3сп Гост 14637-79

Госстрой СССР ГПИ Горьковский Сантехпроект

Формат А4

Формат	Зона	Поз.	Обозначение	Наименование	Кол.	Примечание
				Документация		
А3			Д23А. 311. 000 СБ	Сборочный чертёж		
				Детали		
А4		1	Д23Д. 311. 001	Кольцо	1	
А4		2	Д23Д. 311. 002	Плита	1	
Б4		3	Д23Д. 311. 003	Втулка		
				Труба 159×5/Гост 10704-76 / Д Гост 10705-80		
				L=700 h16 (25)	2	13,3 кг
А4		4	Д23Д. 311. 004	Колпак	2	

Инв. № подл. | Подп. и дата | Взам. инв. № | Инв. № дубл. | Подп. и дата

Изм.	Лист	№ докум.	Подп.	Дата
Разраб.		Гольденберг		3.09.74
Пров.		Гольденберг		
Н.контр.		Мюнтер		
Утв.				

Д23Д. 311. 000

Опора вертикальных трубопроводов

Лит.	Лист	Листов
У		1

Госстрой СССР ГПИ Горьковский Сантехпроект

Формат А4

Формат	Зона	Поз.	Обозначение	Наименование	Кол.	Примечание
				Круг В-10 Гост 2590-71 / ВСт3сп Гост 535-79		
				L=550 h16 (25)	4	0,34 кг
Б4		8	Д23Д. 303. 006	Настил		
				Лист ромб 0-ПН-4		
				БСт3сп Гост 8568-77		
				(790×1165) h16 (25)	1	28,89 кг
Б4		9	Д23Д. 303. 007	Поручень		
				Круг В-10 Гост 2590-71 / ВСт3сп Гост 535-79		
				L=500 h16 (25)	2	0,31 кг
Б4		10	Д23Д. 303. 008	Стойка		
				Труба 25×3 Гост 8732-78 / Д Гост 8731-74		
				L=950 h16 (25)	6	1,59 кг
Б4		11	Д23Д. 303. 009	Поручень		
				Круг В-10 Гост 2590-71 / ВСт3сп Гост 535-79		
				L=800 h16 (25)	2	0,49 кг
Б4		12	Д23Д. 303. 011	Бортик		
				Лист 6-ПН-2 Гост 19903-74 / 5-IV-Н-ВСт3сп Гост 16523-70		
				(100×823) h16 (25)	1	1,29 кг

Изм. Лист № докум. Подп. Дата

Д23Д. 303. 000

Лист 2

Формат А4

Формат	Зона	Поз.	Обозначение	Наименование	Кол.	Примечание
				Документация		
А2			Д23А. 303. 000 СБ	Сборочный чертеж		
				Детали		
А4		1	Д23Д. 177. 005	Швеллер	2	
А4		2	Д23Д. 177. 009.	Ребро	1	
Б4		3	Д23Д. 303. 001	Бортик		
				Лист 6-ПН-2 Гост 19903-74 / 5-IV-Н-ВСт3сп Гост 16523-70		
				(100×1175) h16 (25)	1	1,84 кг
Б4		4	Д23Д. 303. 002	Бортик		
				Лист 6-ПН-2 Гост 19903-74 / 5-IV-Н-ВСт3сп Гост 16523-70		
				(100×550) h16 (25)	1	0,86 кг
Б4		5	Д23Д. 303. 003	Накладка		
				Полоса Б-2 5×50 Гост 103-76 / ВСт3сп Гост 535-79		
				L=80 h16 (25)	2	0,13 кг
Б4		6	Д23Д. 303. 004	Связь		
				Швеллер 8 Гост 8240-72 / ВСт3сп Гост 535-79		
				L=1175 h16 (25)	2	8,28 кг
Б4		7	Д23Д. 303. 005	Поручень		

Инв. № подл. | Подп. и дата | Взам. инв. № | Инв. № дубл. | Подп. и дата

Изм.	Лист	№ докум.	Подп.	Дата
Разраб.		Марабынкин		03.09
Пров.		Марабынкин		
Нач. отд.		Вольский		
Н.контр.		Мюнтер		
Утв.				

Д23Д. 303. 000

Площадка соединительная 1175×800

Лит.	Лист	Листов
У	1	2

Госстрой СССР ГПИ Горьковский Сантехпроект

Д23Д. 311. 004

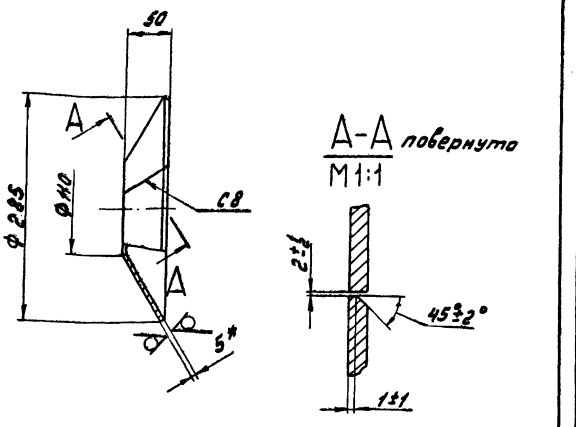

1.* Размеры для справок
2. H16, h16, ± IT16/2
3. Сварные швы по ГОСТ 5264-80

Изм.	Лист	№ докум.	Подп.	Дата	Д23Д. 311. 004			
Разраб.		Гольденберг		3.9.84	Колпак	Лит.	Масса	Масштаб
Пров.		Гольденберг				И	2,8	1:4
Т. контр.						Лист	Листов 1	
Н. контр.		Мюнтер			Лист 6-пн-5 ГОСТ 19903-74 / В Ст3сп ГОСТ 14637-79	Госстрой СССР ГПИ Горьковский Сантехпроект		
Утв.								

Формат А4

Д23Д. 311. 002

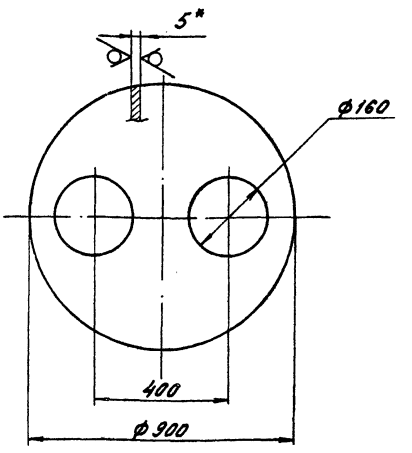

1.* Размеры для справок
2. H16, h16, ± IT16/2

Изм.	Лист	№ докум.	Подп.	Дата	Д23Д. 311. 002			
Разраб.		Гольденберг		3.9.84	Плита	Лит.	Масса	Масштаб
Пров.		Гольденберг				И	22	1:10
Т. контр.						Лист	Листов 1	
Н. контр.		Мюнтер			Лист 6-пн-5 ГОСТ 19903-74 / В Ст3сп ГОСТ 14637-79	Госстрой СССР ГПИ Горьковский Сантехпроект		
Утв.								

Формат А4

Инв. № подл. | Подп. и дата | Взам. инв. № | Инв. № дубл. | Подп. и дата

Д23Д. 311. 000 СБ

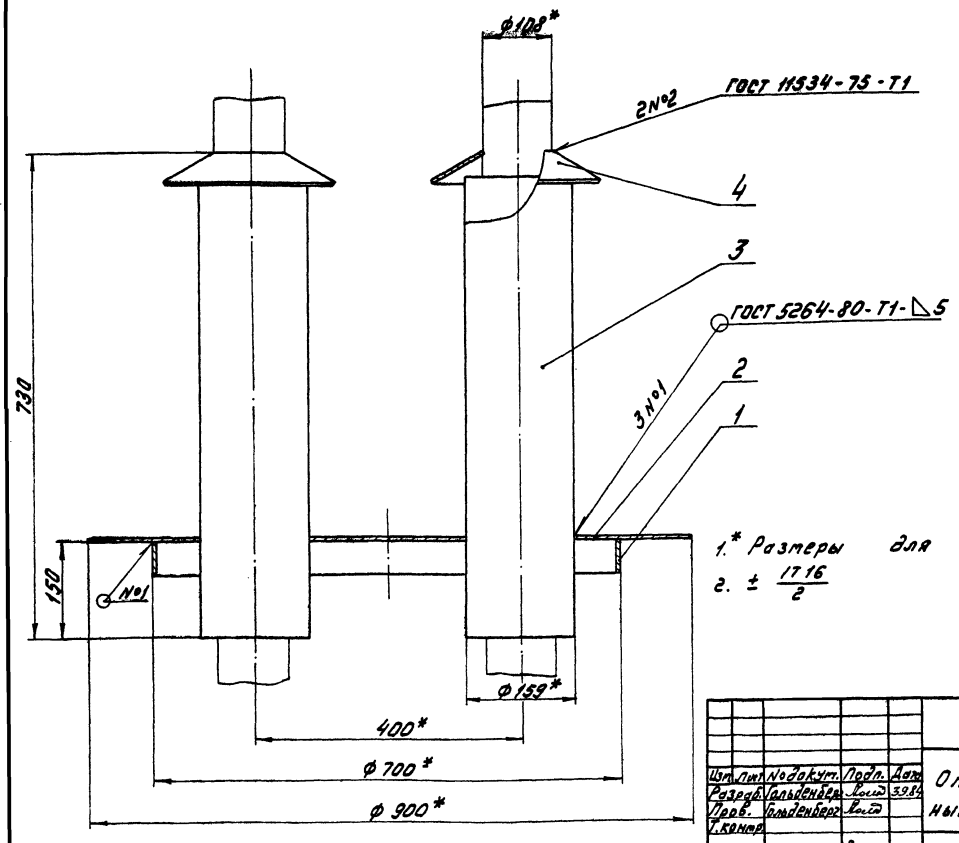

1.* Размеры для справок
2. ± IT16/2

Изм.	Лист	№ докум.	Подп.	Дата	Д23Д. 311. 000 СБ			
Разраб.		Гольденберг		3.9.84	Опора вертикальных трубопроводов	Лит.	Масса	Масштаб
Пров.		Гольденберг				И	63	1:5
Т. контр.						Лист	Листов 1	
Н. контр.		Мюнтер				Госстрой СССР ГПИ Горьковский Сантехпроект		
Утв.								

Копировал: [illegible] Формат А4

Формат	Зона	Поз.	Обозначение	Наименование	Кол.	Примечание
				Документация		
А3			Д23Д.312.000 СБ	Сборочный чертеж		
				Детали		
А4		1	Д23Д.312.001	Плита	2	
А4		2	Д23Д.312.002	Стойка	1	
		3	-01	Стойка	1	
Б4		4	Д23Д.312.003	Плита		
				Лист Б-ПН-10 ГОСТ 19903-74		
				ВСт3сп ГОСТ 14637-79		
				(80×100) h16 25	2	0,6 кг

Д23Д.312.000

Изм.	Лист	№ докум.	Подп.	Дата
Разраб.		Гольденберг		3.09.84
Пров.		Гольденберг		
Нач. отд.		Вальский		
Н. контр.		Мюнтер		
Утв.				

Опора под охладитель выпара

Лит.	Лист	Листов
И		1

Госстрой СССР ГПИ Горьковский Сантехпроект

Формат А4

Д23Д.312.001

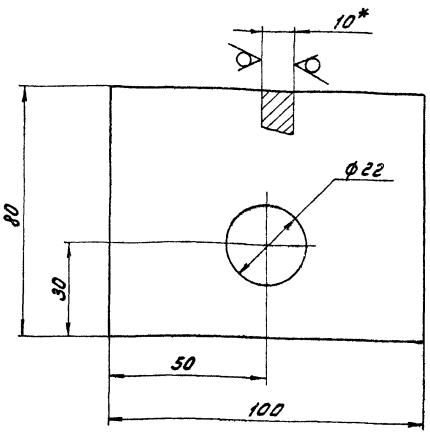

1.* Размеры для справок
2. H16, ± IT16/2

Д23Д.312.001

Изм.	Лист	№ докум.	Подп.	Дата
Разраб.		Гольденберг		3.09.84
Пров.				
Т. контр.				
Н. контр.		Мюнтер		
Утв.				

Плита

Лит.	Масса	Масштаб
И	0,6	1:1

Лист Б-ПН-10 ГОСТ 19903-74 ВСт3сп ГОСТ 14637-79

Лист | Листов 1

Госстрой СССР ГПИ Горьковский Сантехпроект

Формат А4

Д23Д.312.000 СБ

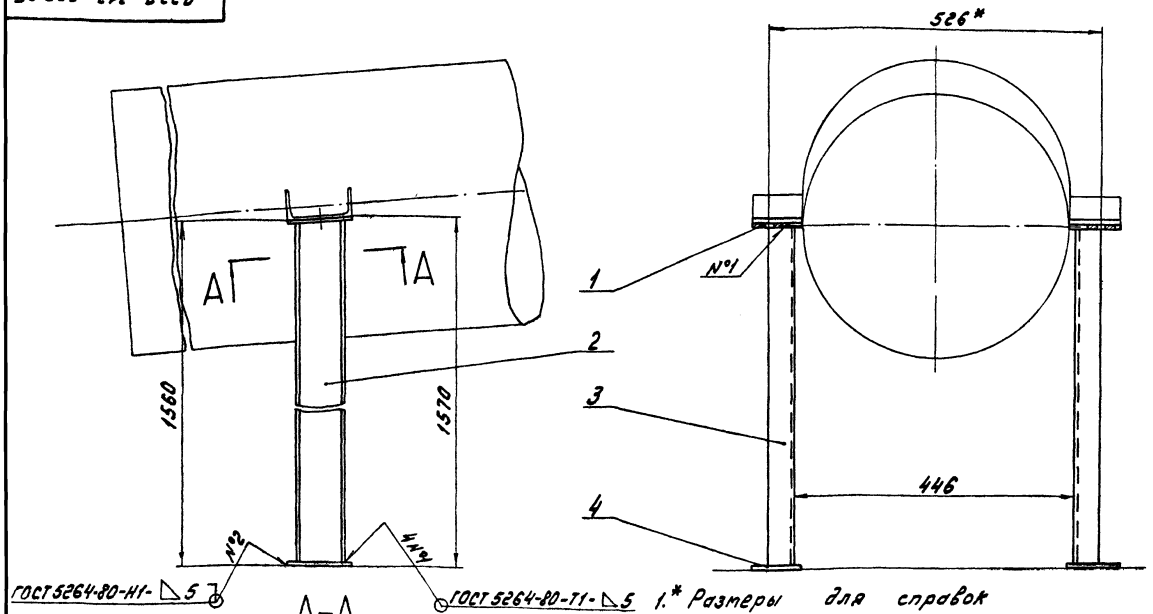

А-А
М1:2,5 Повернуто

1.* Размеры для справок
2. ± IT16/2

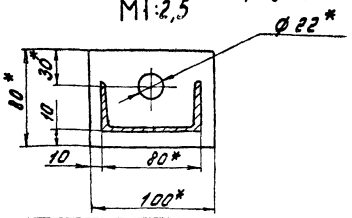

Д23Д.312.000 СБ

Изм.	Лист	№ докум.	Подп.	Дата
Разраб.		Гольденберг		3.09.84
Пров.		Гольденберг		
Т. контр.				
Нач. отд.		Вальский		
Н. контр.		Мюнтер		
Утв.				

Опора под охладитель выпара

Лит.	Масса	Масштаб
И	25	1:5

Лист | Листов 1

Госстрой СССР ГПИ Горьковский Сантехпроект

Формат А3

Инв. № подл. | Подп. и дата | Взам. инв. № | Инв. № дубл. | Подп. и дата

Формат	Зона	Поз.	Обозначение	Наименование	Кол.	Примечание
				Документация		
А3			Д10А.057.000 СБ	Сборочный чертёж		
				Детали		
Б4		1	Д10А.057.001	Упор		
				Круг В-8 ГОСТ 2590-71		
				ВСт3сп ГОСТ 535-79		
				L = 110 h 16 25	1	0,04кг
Б4		2	Д10А.057.002	Швеллер		
				Швеллер 12 ГОСТ 8240-72		
				ВСт3сп ГОСТ 535-79		
				L = 766 h 16 25	1	8кг

Изм.	Лист	№ докум.	Подп.	Дата
Разраб.		Панова		9.84
Пров.		Панова		
Нач. отд.		Вольский		
Н. контр.		Монтер		
Утв.				

Д10А.057.000

Кронштейн

Лит.	Лист	Листов
У		1

Госстрой СССР ГПИ Горьковский Сантехпроект

Формат А4

Формат	Зона	Поз.	Обозначение	Наименование	Кол.	Примечание
Б4		2	Д10А.056.004	Упор		
				Круг В-8 ГОСТ 2590-71		
				ВСт3сп ГОСТ 535-79		
				L = 125 h 16 25	1	0,05кг
				Д10А.056.000-02		
				Детали		
Б4		1	Д10А.056.005	Уголок		
				Уголок Б-75х75х6 ГОСТ 8509-72		
				ВСт3сп ГОСТ 535-79		
				L = 904 h 16 25	1	6,8кг
Б4		2	Д10А.056.006	Упор		
				Круг В-8 ГОСТ 2590-71		
				ВСт3сп ГОСТ 535-79		
				L = 150 h 16 25	1	0,06кг

Инв. № подл. | Подп. и дата | Взам. инв. № | Инв. № дубл. | Подп. и дата

Изм.	Лист	№ докум.	Подп.	Дата

Д10А.056.000

Лист 2

Формат А4

Формат	Зона	Поз.	Обозначение	Наименование	Кол.	Примечание
				Документация		
А3			Д10А.056.000 СБ	Сборочный чертёж		
				Переменные данные для исполнений		
				Д10А.056.000		
				Детали		
Б4		1	Д10А.056.001	Уголок		
				Уголок Б-36х36х4 ГОСТ 8509-72		
				ВСт3сп ГОСТ 535-79		
				L = 780 h 16 25	1	1,7кг
Б4		2	Д10А.056.002	Упор		
				Круг В-8 ГОСТ 2590-71		
				ВСт3сп ГОСТ 535-79		
				L = 110 h 16 25	1	0,04кг
				Д10А.056.000-01		
				Детали		
Б4		1	Д10А.056.003	Уголок		
				Уголок Б-50х50х5 ГОСТ 8509-72		
				ВСт3сп ГОСТ 535-79		
				L = 846 h 16 25	1	3,4кг

Изм.	Лист	№ докум.	Подп.	Дата
Разраб.		Панова		9.84
Пров.		Панова		
Нач. отд.		Вольский		
Н. контр.		Монтер		
Утв.				

Д10А.056.000

Кронштейн

Лит.	Лист	Листов
У	1	2

Госстрой СССР ГПИ Горьковский Сантехпроект

Формат А4

Инв. № подл. | Подп. и дата | Взам. инв. № | Инв. № дубл. | Подп. и дата

4.234.312.002

25 V(V)

Д23Д.312.002

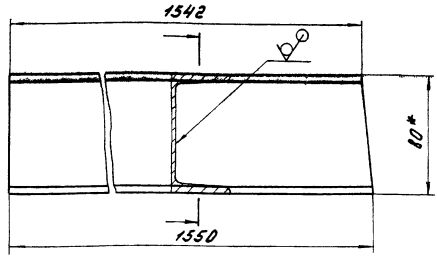

Д23Д.312.002-01- зеркальное отражение

Остальное - см. Д23Д.312.002

М 1:4

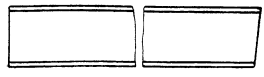

1.* Размеры для справок

$2. \pm \frac{IT16}{2}$

Изм.	Лист	№ докум.	Подп.	Дата
Разраб.		Гальденберг		5.9.84
Пров.				
Т. контр.				
Н. контр.		Монтер		
Утв.				

Д23Д.312.002

Стойка

Лит.	Масса	Масштаб
У	11	1:2
Лист	Листов 1	

Швеллер 8 ГОСТ 8240-72 / ВСт3сп ГОСТ 535-79

Госстрой СССР, ГПИ Горьковский Сантехпроект

Копировал: Формат А3

Д10А.057.000СБ

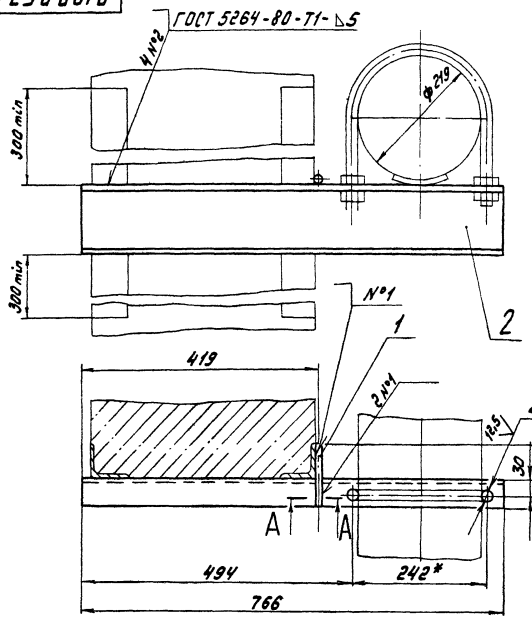

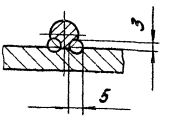

А–А
М1:1

1.* Размеры для справок
2.** Обработать по сопрягаемой детали
3. H16, h16, ± $\frac{IT16}{2}$
4. Сварка ручная дуговая

Изм.	Лист	№ докум.	Подп.	Дата
Разраб.		Панова		5.9.84
Пров.		Панова		
Т.контр.				
Нач.отд.		Вольский		
Н.контр.		Мюнтер		
Утв.				

Д10А.057.000СБ

Кронштейн

Лит.	Масса	Масштаб
U	8,4	1:5

Лист | Листов 1

Госстрой СССР
ГПИ Горьковский
Сантехпроект

Формат А3

Д10А.056.000СБ

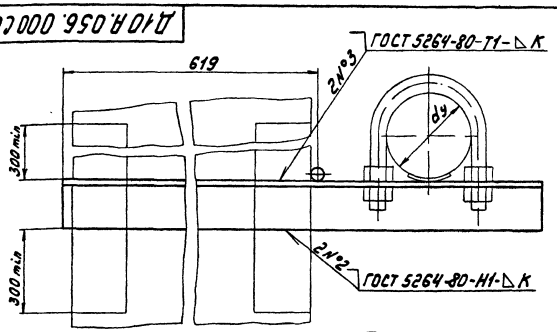

Обозначение	Размеры, мм								Масса, кг
	d_y	L	l_1	l_2	l_3	l_4	d	K	
Д10А.056.000	50	780	680	70	20	110	11	4	1,74
-01	100	846	694	122	30	125	13	5	3,45
-02	150	904	695	180	45	150	17	6	6,86

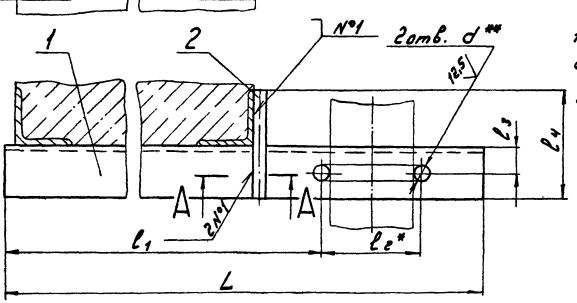

А–А

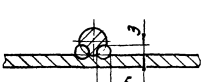

1.* Размеры для справок
2.** Обработать по сопрягаемой детали
3. H16, h16, ± $\frac{IT16}{2}$
4. Сварка ручная дуговая

Изм.	Лист	№ докум.	Подп.	Дата
Разраб.		Панова		5.9.84
Пров.		Панова		
Т.контр.				
Нач.отд.		Вольский		
Н.контр.		Мюнтер		
Утв.				

Д10А.056.000СБ

Кронштейн

Лит.	Масса	Масштаб
U	Ст. табл.	—

Лист | Листов 1

Госстрой СССР
ГПИ Горьковский
Сантехпроект

Копировал: [signature] Формат А3

Д10А.058.006

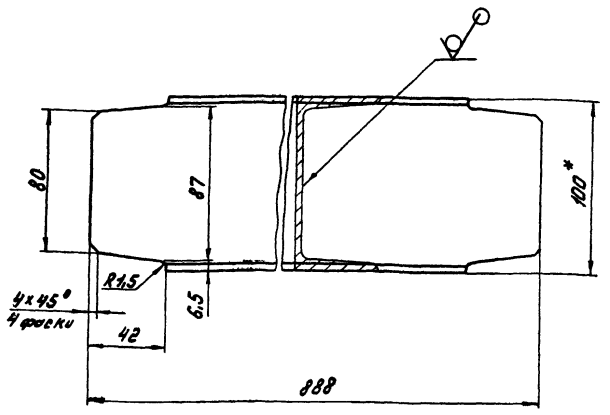

1.* Размеры для справок
2. ± IT16/2

Изм.	Лист	№ докум.	Подп.	Дата	Д10А.058.006	Лит.	Масса	Масштаб
Разраб.		Гольденберг		3.9.84	Швеллер	U	7,7	1:2
Пров.						Лист	Листов 1	
Т.контр.								
Н.контр.		Мюнтер			Швеллер 10 ГОСТ 8240-72 / ВСт3сп ГОСТ 535-79	Госстрой СССР ГПИ Горьковский Сантехпроект		
Утв.								

Формат А4

Формат	Зона	Поз.	Обозначение	Наименование	Кол.	Примечание
Б4		6	Д10А.058.005	Швеллер		
				Швеллер 10 ГОСТ 8240-72 / ВСт3сп ГОСТ 535-79		
				L = 1300 h 16 25	2	11,2 кг
А4		7	Д10А.058.006	Швеллер	4	
Б4		8	Д10А.058.007	Уголок		
				Уголок Б-75×75×6 ГОСТ 8509-72 / ВСт3сп ГОСТ 535-79		
				L = 1300 h 16 25	2	8,96 кг
Б4		9	Д10А.058.008	Плита		
				Лист Б-ПН-10 ГОСТ 19903-74 / ВСт3сп ГОСТ 14637-79		
				(70×120) h 16 25	4	0,66 кг

Изм.	Лист	№ докум.	Подп.	Дата	Д10А.058.000	Лист 2

Формат А4

Д10А.058.001

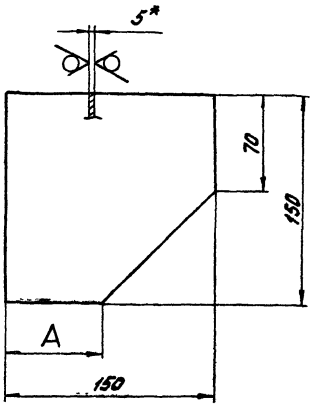

Обозначение	A, мм	Масса, кг
Д10А.058.001	70	0,75
-01	36	0,7

1.* Размеры для справок
2. ± IT16/2

Изм.	Лист	№ докум.	Подп.	Дата	Д10А.058.001	Лит.	Масса	Масштаб
Разраб.		Гольденберг		3.9.84	Косынка	U	см. табл.	1:2,5
Пров.						Лист	Листов 1	
Т.контр.								
Н.контр.		Мюнтер			Лист Б-ПН-5 ГОСТ 19903-74 / ВСт3сп ГОСТ 14637-79	Госстрой СССР ГПИ Горьковский Сантехпроект		
Утв.								

Формат А4

Формат	Зона	Поз.	Обозначение	Наименование	Кол.	Примечание
				Документация		
А2			Д10А.058.000 СБ	Сборочный чертёж		
				Детали		
А4		1	Д10А.058.001	Косынка	4	
		2	-01	Косынка	4	
Б4		3	Д10А.058.002	Швеллер		
				Швеллер 10 ГОСТ 8240-72 / ВСт3сп ГОСТ 535-79		
				L = 1140 h 16 25	4	9,8 кг
Б4		4	Д10А.058.003	Швеллер		
				Швеллер 8 ГОСТ 8240-72 / ВСт3сп ГОСТ 535-79		
				L = 1100 h 16 25	2	9,5 кг
Б4		5	Д10А.058.004	Уголок		
				Уголок Б-75×75×6 ГОСТ 8509-72 / ВСт3сп ГОСТ 535-79		
				L = 900 h 16 25	2	6,2 кг

Изм.	Лист	№ докум.	Подп.	Дата	Д10А.058.000	Лит.	Лист	Листов
Разраб.		Гольденберг		3.9.84	Рама	U	1	2
Пров.						Госстрой СССР ГПИ Горьковский Сантехпроект		
Нач. отд.		Вольский						
Н.контр.		Мюнтер						
Утв.								

Формат А4

Инв. № подл. | Подп. и дата | Взам. инв. № | Инв. № дубл. | Подп. и дата

Копировал: [illegible]

Д10А. 058.000 СБ

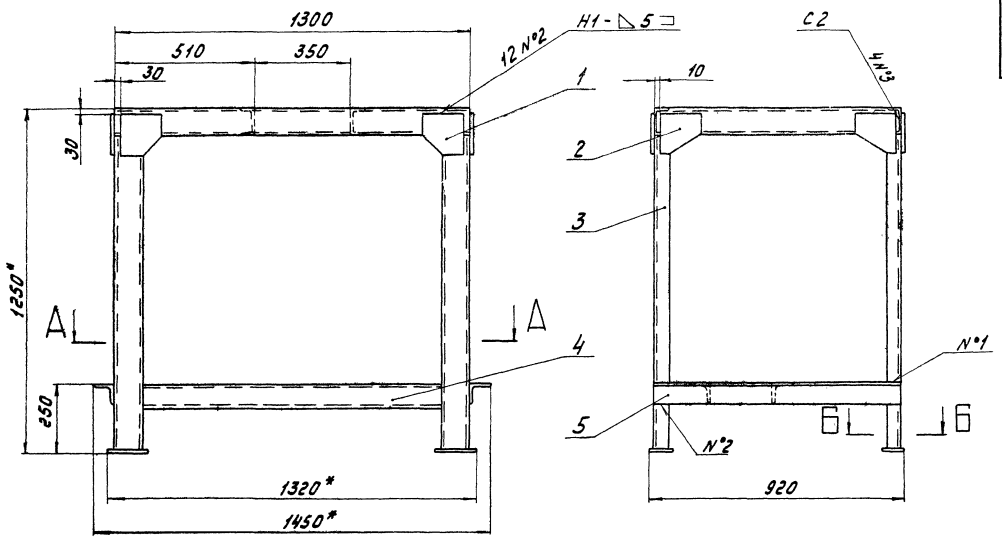

Б-Б
М1:4

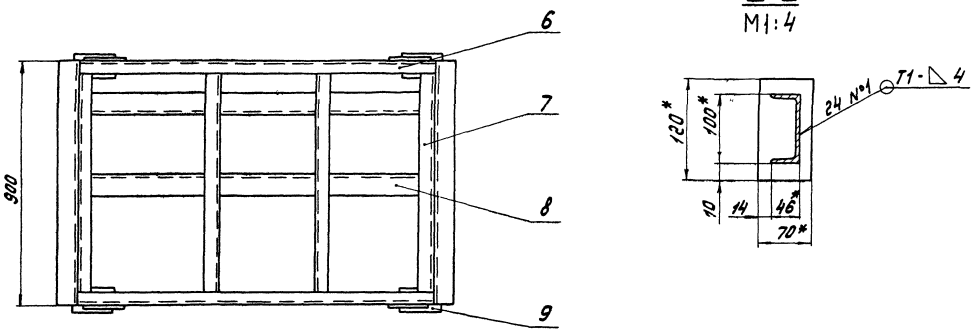

А-А

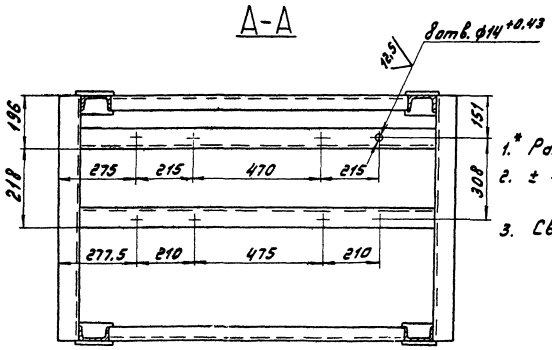

1.* Размеры для справок

2. $\pm \frac{IT16}{2}$

3. Сварные швы по ГОСТ 5264-80

					Д10А. 058.000 СБ			
Изм.	Лист	№ докум.	Подп.	Дата	Рама	Лит.	Масса	Масштаб
Разраб.		Гольденберг		3.9.84		И	150	1:10
Пров.						Лист	Листов 1	
Т.контр.						Госстрой СССР		
Нач.отд.		Вольский				ГПИ Горьковский		
Н.контр.		Мюнтер				Сантехпроект		
Утв.								

Д16Е.093.000 СБ

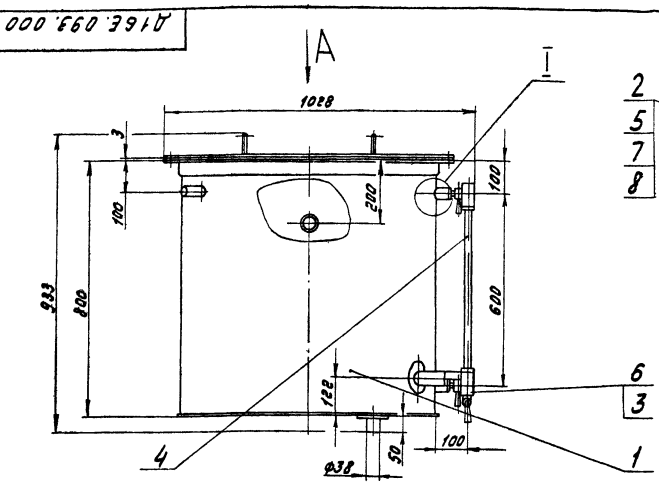

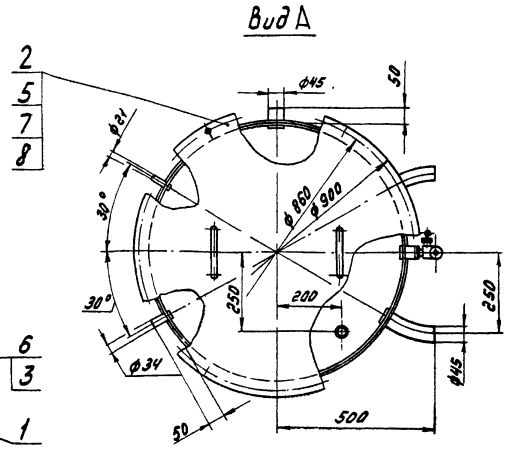



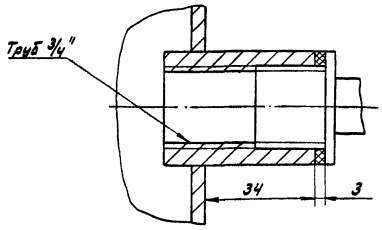

1. Размеры для справок
2. Покрытие внутренней поверхности бака и крышки - эмаль ХСЭ-1 белая ГОСТ 7313-75 4/1. V.
3. Бак проверить на герметичность наливом воды на полную высоту. Течь не допускается

Изм.	Лист	№ докум.	Подп.	Дата	Д16Е.093.000 СБ			
Разраб.		Мордвинкин		05.11.84	Бак нагретой воды $V=0,4\ м^3$	Лит.	Масса	Масштаб
Пров.		Мордвинкин				И	111	1:10
Т.контр.						Лист	Листов 1	
Нач.отд.		Вольский				Госстрой СССР ГПИ Горьковский Сантехпроект		
Н.контр.		Мюнтер						
Утв.								

Формат А3

Формат	Зона	Поз.	Обозначение	Наименование	Кол.	Примечание
				Документация		
А2			Д16Е.093.010 СБ	Сборочный чертеж		
				Детали		
А4		1	Д23Б.016.014	Накладка	1	
		2	-01	Накладка	3	
А4		3	Д23В.050.002	Фланец	1	
А4		4	Д23В.050.007	Дно	1	
А4		5	Д16Е.093.003	Обечайка	1	
Б4		6	Д16Е.093.004	Патрубок		
				Труба 45×2,5 ГОСТ 8734-75		
				Д ГОСТ 8733-74		
				L=60 h16 25	1	0,16 кг
Б4		7	Д16Е.093.005	Патрубок		
				Труба 21×3 ГОСТ 8734-75		
				Д ГОСТ 8733-74		
				L=60 h16 25	1	0,08 кг
А4		8	Д16Е.093.006	Муфта	2	
А4		9	Д16Е.093.007	Патрубок	2	
Б4		10	Д16Е.093.008	Патрубок		
				Труба 34×4,5 ГОСТ 8734-75		
				Д ГОСТ 8733-74		
				L=60 h16 25	1	0.2 кг
Б4		11	Д16Е.093.009	Патрубок		
				Труба 38×3 ГОСТ 8734-75		
				Д ГОСТ 8733-74		
				L=54 h16 25	1	0,14 кг

Изм.	Лист	№ докум.	Подп.	Дата	Д16Е.093.010			
Разраб.		Мордвинкин		05.11.84	Бак	Лит.	Лист	Листов
Пров.		Мордвинкин				И		1
Н.контр.		Мюнтер				Госстрой СССР ГПИ Горьковский Сантехпроект		
Утв.								

Формат А4

Формат	Зона	Поз.	Обозначение	Наименование	Кол.	Примечание
				Документация		
А3			Д16Е.093.000 СБ	Сборочный чертеж		
				Сборочные единицы		
А4		1	Д16Е.093.010	Бак	1	
А4		2	Д23В.050.020	Крышка бака	1	
				Детали		
Б4		3	Д16Е.093.001	Прокладка		
				Пластина I, лист,		
				ТМКЩ-С-3-1,2 ГОСТ 7738-77		
				ф35×ф28	2	0,002 кг
Б4		4	Д16Е.093.002	Стекло смотровое		
				Трубка 20-2,5-560 ГОСТ 8446-74	1	0,16 кг
А4		5	Д23В.050.001	Прокладка	1	
				Стандартные изделия		
		6		Запорное устройство		
				указателя уровня		
				жидкости 12Б 1бк		
				ГОСТ 9652-68	1	
		7		Болт М12×35.36		
				ГОСТ 7798-70	12	
		8		Гайка М 12.4		
				ГОСТ 5915-70	12	

Изм.	Лист	№ докум.	Подп.	Дата	Д16Е.093.000			
Разраб.		Бердышева		05.11.84	Бак нагретой воды $V=0,4\ м^3$	Лит.	Лист	Листов
Пров.		Мордвинкин				И		1
Нач.отд.		Вольский				Госстрой СССР ГПИ Горьковский Сантехпроект		
Н.контр.		Мюнтер						
Утв.								

Инв.№ подл. | Подп. и дата | Взам.инв.№ | Инв.№ подубл. | Подп. и дата

Формат А4

Копировал: [illegible]

Д16Е.093.010 СБ

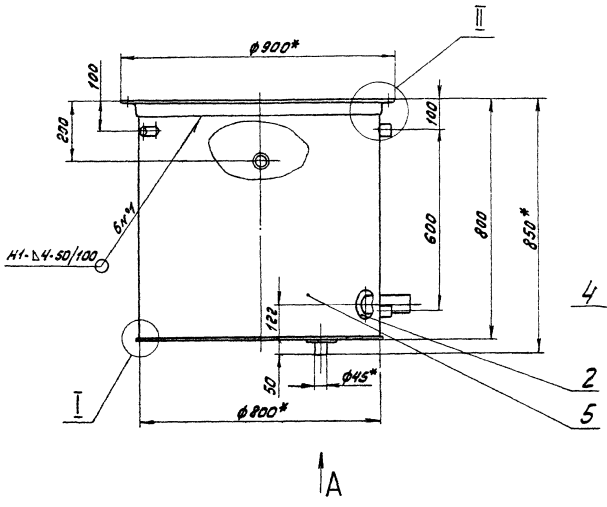

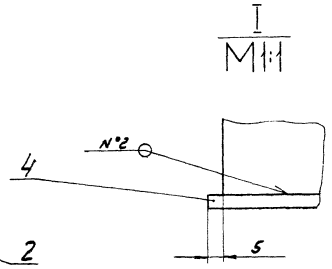

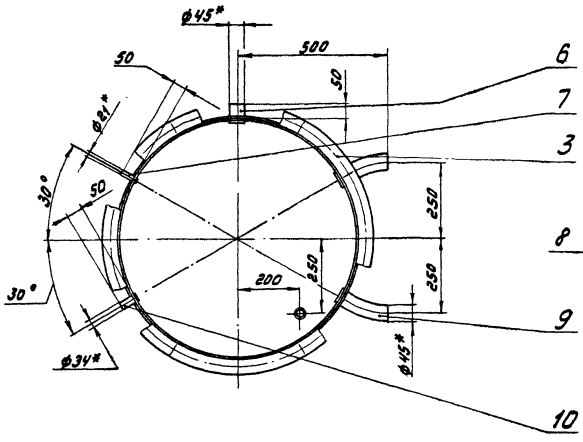

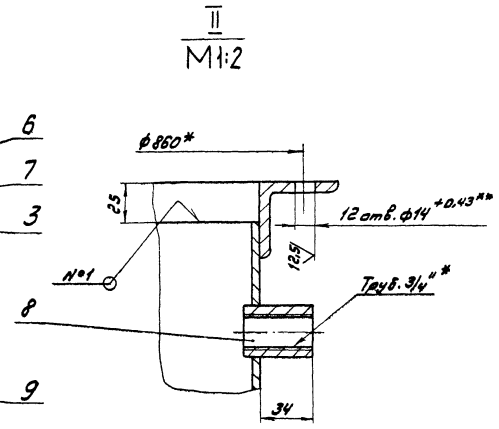

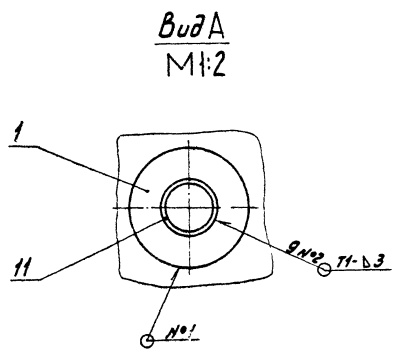

1.* Размеры для справок

2.** Обработать по сопрягаемой детали

3. $\pm \frac{1716}{2}$

4. Сварные швы по ГОСТ 5264-80 зачистить

					Д16Е.093.010 СБ			
Изм.	Лист	№ докум.	Подп.	Дата	Бак	Лит	Масса	Масштаб
Разраб.		Мордвинкин		05.11.84		U	86,5	1:10
Пров.		Мордвинкин				Лист	Листов 1	
Т.контр.						Госстрой СССР ГПИ Горьковский Сантехпроект		
Нач.отд.		Вольский						
Н.контр.		Мюнтер						
Утв.								

Формат	Зона	Поз.	Обозначение	Наименование	Кол.	Примечание
				Документация		
А2			А 12Г. 142. 000 СБ	Сборочный чертеж		
				Сборочные единицы		
А4		1	Д 12Г. 142. 010 -06	Тяга	1	
А4		2	Д 12Г. 142. 040	Опора	1	
				Детали		
А4		3	Д 12Г. 142. 001	Палец	1	
				Стандартные изделия		
		4		Ось 2-12h×55 Ст3сп		
				ГОСТ 9650-80	1	
		5		Болт М12×55.36		
				ГОСТ 7798-70	4	
		6		Гайка М12.4		
				ГОСТ 5915-70	5	
		7		Шайба 12.65Г		
				ГОСТ 6402-70	1	
		8		Шайба 12.01		
				ГОСТ 9649-78	2	
		9		Шайба 12.01		
				ГОСТ 11371-78	5	
		10		Шплинт 3,2×20		
				ГОСТ 397-79	2	

Изм.	Лист	№ докум.	Подп.	Дата
Разраб.		Козина		5.11.84
Пров.				
Нач. отд.		Вельский		
Н. контр.		Монтер		
Утв.				

Д 12Г. 142. 000

Сочленение М30-100/25-0,25Р с вентилятором ВДН-9 правый

Лит.	Лист	Листов
		1

Госстрой СССР ГПИ Горьковский Сантехпроект

Формат А4

Инв. № подл. | Подп. и дата | Взам. инв. № | Инв. № дубл. | Подп. и дата

А16Е. 093. 007

∇(√)

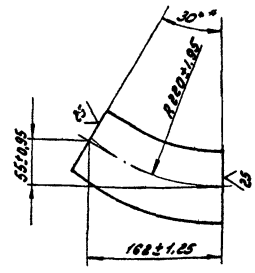

*Размеры для справок

Изм.	Лист	№ докум.	Подп.	Дата
Разраб.		Маробьянин		05.11.84
Пров.		Маробьянин		
Т. контр.				
Н. контр.		Монтер		
Утв.				

Д 16Е. 093. 007

Патрубок

Лит.	Масса	Масштаб
У	0,5	1:4
Лист	Листов 1	

Труба 45×2,5 ГОСТ 8734-75 / В Ст3сп ГОСТ 8733-74

Госстрой СССР ГПИ Горьковский Сантехпроект

Формат А4

А16Е. 093. 006

12,5 ∇(√)

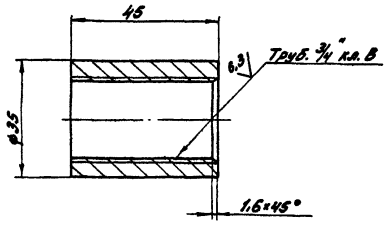

h16, ± IT16/2

Изм.	Лист	№ докум.	Подп.	Дата
Разраб.		Маробьянин		05.11.84
Пров.		Маробьянин		
Т. контр.				
Н. контр.		Монтер		
Утв.				

Д 16Е. 093. 006

Муфта

Лит.	Масса	Масштаб
У	0,15	1:1
Лист	Листов 1	

В Ст3сп ГОСТ 380-71

Госстрой СССР ГПИ Горьковский Сантехпроект

Формат А4

А16Е. 093. 003

25 ∇(√)

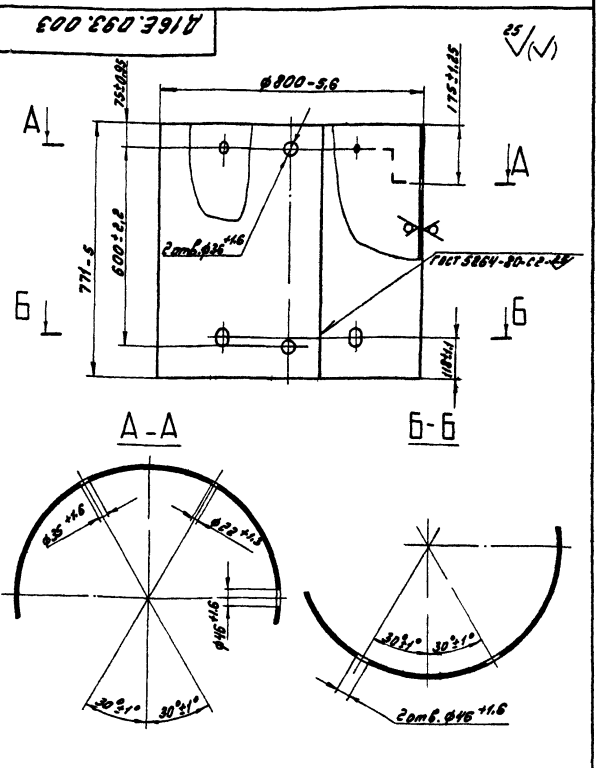

Изм.	Лист	№ докум.	Подп.	Дата
Разраб.		Маробьянин		05.11.84
Пров.		Маробьянин		
Т. контр.				
Н. контр.		Монтер		
Утв.				

Д 16Е. 093. 003

Обечайка

Лит.	Масса	Масштаб
У	60	1:10
Лист	Листов 1	

Лист Б-ЛН-У ГОСТ 19903-74 / В Ст3сп ГОСТ 14637-79

Госстрой СССР ГПИ Горьковский Сантехпроект

Формат А4

Копировал: Дмитриева-

Д12Г.142.000 СБ

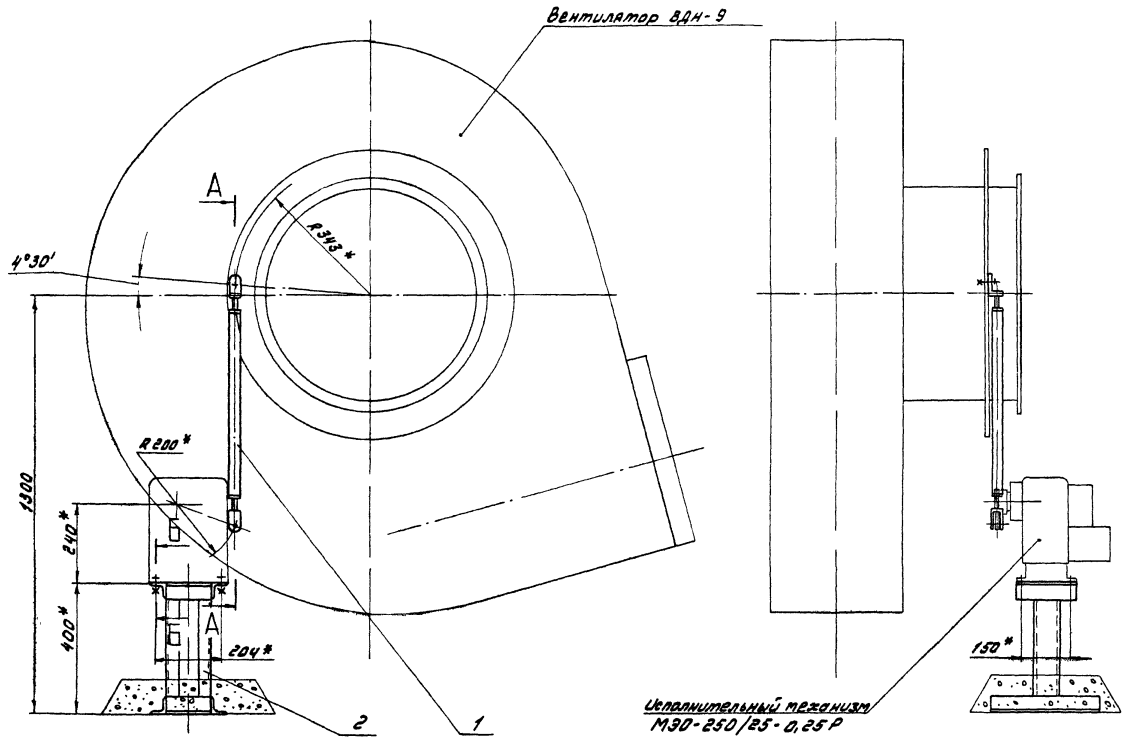

А-А
М1:2

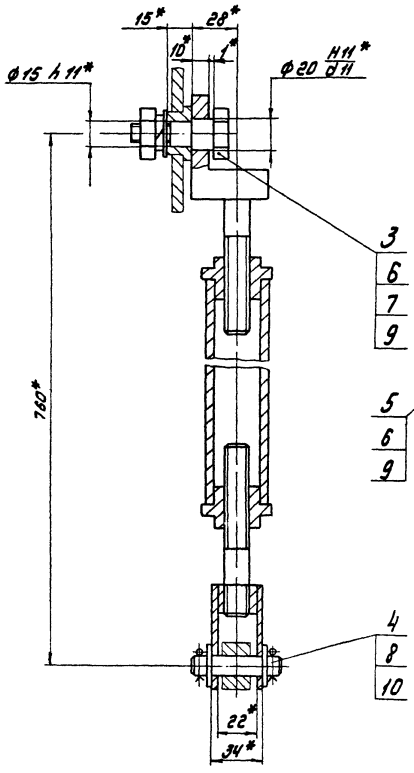

Б-Б
М 1:1

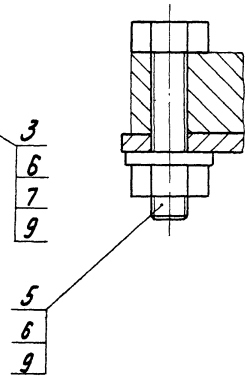

Кинематическая схема

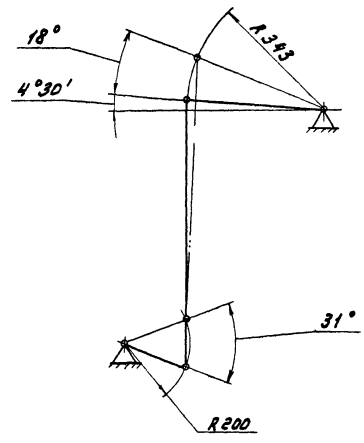

1.* Размеры для справок

2. $\pm \frac{IT16}{2}$

3. Установочные размеры и присоединение изделий, не поставляемых по спецификации Д12Г.142.000 выполняются при монтаже в технологической части проекта

					Д12Г.142.000 СБ			
Изм.	Лист	№ докум.	Подп.	Дата	Сочленение МЭО-100/25-0,25Р с вентилятором ВДН-9 правый	Лит.	Масса	Масштаб
Разраб.		Козина		5.11.84		И	15	1:10
Пров.		Козина				Лист	Листов 1	
Т.контр.						Госстрой СССР ГПИ Горьковский Сантехпроект		
Нач.отд.		Вольский						
Н.контр.		Мюнтер						
Утв.								

Формат	Зона	Поз.	Обозначение	Наименование	Кол.	Примечание
				Д12Г.142.010-08		
				Сборочные единицы		
А4		4	Д12Г.142.030-09	Муфта	1	
				Детали		
А4		6	Д12Г.142.003	Серьга	1	
				Д12Г.142.010-09		
				Сборочные единицы		
А4		3	Д12Г.142.020-01	Вилка	1	
А4		4	Д12Г.142.030-08	Муфта	1	
				Детали		
А4		5	Д12Г.142.002-01	Винт	1	
				Д12Г.142.010-10		
				Сборочные единицы		
А4		3	Д12Г.142.020-01	Вилка	1	
А4		4	Д12Г.142.030-10	Муфта	1	
				Детали		
А4		5	Д12Г.142.002-01	Винт	1	

Изм. Лист № докум. Подп. Дата — Д12Г.142.010 — Лист 4

Формат А4

Формат	Зона	Поз.	Обозначение	Наименование	Кол.	Примечание
				Д12Г.142.010-05		
				Сборочные единицы		
А4		3	Д12Г.142.020-01	Вилка	1	
А4		4	Д12Г.142.030-05	Муфта	1	
				Детали		
А4		5	Д12Г.142.002-01	Винт	1	
				Д12Г.142.010-06		
				Сборочные единицы		
А4		4	Д12Г.142.030-06	Муфта	1	
				Детали		
А4		6	Д12Г.142.003	Серьга	1	
				Д12Г.142.010-07		
				Сборочные единицы		
А4		3	Д12Г.142.020-01	Вилка	1	
А4		4	Д12Г.142.030-07	Муфта	1	
				Детали		
А4		5	Д12Г.142.002-01	Винт	1	

Изм. Лист № докум. Подп. Дата — Д12Г.142.010 — Лист 3

Формат А4

Инв. № подл. | Подп. и дата | Взам. инв. № | Инв. № дубл. | Подп. и дата

Формат	Зона	Поз.	Обозначение	Наименование	Кол.	Примечание
				Д12Г.142.010-02		
				Сборочные единицы		
А4		3	Д12Г.142.020-02	Вилка	1	
А4		4	Д12Г.142.030-02	Муфта	1	
				Детали		
А4		5	Д12Г.142.002-01	Винт	1	
				Д12Г.142.010-03		
				Сборочные единицы		
А4		3	Д12Г.142.020-01	Вилка	1	
А4		4	Д12Г.142.030-03	Муфта	1	
				Детали		
А4		5	Д12Г.142.002-01	Винт	1	
				Д12Г.142.010-04		
				Сборочные единицы		
А4		3	Д12Г.142.020-01	Вилка	1	
А4		4	Д12Г.142.030-04	Муфта	1	
				Детали		
А4		5	Д12Г.142.002-01	Винт	1	

Изм. Лист № докум. Подп. Дата — Д12Г.142.010 — Лист 2

Формат А4

Формат	Зона	Поз.	Обозначение	Наименование	Кол.	Примечание
				Документация		
А3			Д12Г.142.010 СБ	Сборочный чертеж		
				Сборочные единицы		
А4		1	Д12Г.142.020	Вилка	1	
				Детали		
А4		2	Д12Г.142.002	Винт	1	
			Переменные данные для исполнений			
				Д12Г.142.010		
				Сборочные единицы		
А4		3	Д12Г.142.020-01	Вилка	1	
А4		4	Д12Г.142.030	Муфта	1	
				Детали		
А4		5	Д12Г.142.002-01	Винт	1	
				Д12Г.142.010-01		
				Сборочные единицы		
А4		3	Д12Г.142.020-02	Вилка	1	
А4		4	Д12Г.142.030-01	Муфта	1	
				Детали		
А4		5	Д12Г.142.002-01	Винт	1	

Изм. Лист № докум. Подп. Дата — Д12Г.142.010

Разраб. Козина 5.12.84
Пров. Козина
Н. контр. Мюнтер
Утв.

Тяга

Лит. Лист Листов
И 1 4

Госстрой СССР ГПИ Горьковский Сантехпроект

Инв. № подл. | Подп. и дата | Взам. инв. № | Инв. № дубл. | Подп. и дата

21057-06 67 Копировал: Алексеев

Формат А4

Д 12Г. 142. 002

12,5

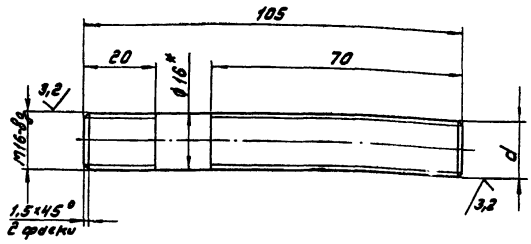

Обозначение	d
Д 12Г. 142. 002	M16-8g лев
-01	M16-8g

1.* Размеры для справок
$e. \pm \frac{IT16}{2}$

Изм.	Лист	№ докум.	Подп.	Дата
Разраб.		Козина		12.84
Пров.		Козина		
Т.контр.				
Н.контр.		Мюнтер		
Утв.				

Д 12Г. 142. 002

Винт

Лит.	Масса	Масштаб
У	0,17	1:1
Лист	Листов 1	

Круг В-16 ГОСТ 2590-71 / ВСт3сп ГОСТ 535-79

Госстрой СССР ГПИ Горьковский Сантехпроект

Формат А4

Д 12Г. 142. 001

6,3

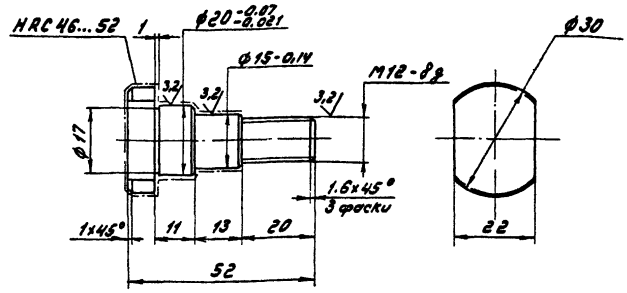

$h\,14, \pm \frac{IT14}{2}$

Инв.№ подл. | Подп. и дата | Взам. инв.№ | Инв.№ дубл. | Подп. и дата

Изм.	Лист	№ докум.	Подп.	Дата
Разраб.		Козина		12.84
Пров.		Козина		
Т.контр.				
Н.контр.		Мюнтер		
Утв.				

Д 12Г. 142. 001

Палец

Лит.	Масса	Масштаб
У	0,11	1:10
Лист	Листов 1	

Сталь 45 ГОСТ 1050-74

Госстрой СССР ГПИ Горьковский Сантехпроект

Формат А4

Д 12Г. 142. 010 СБ

Рис. 1

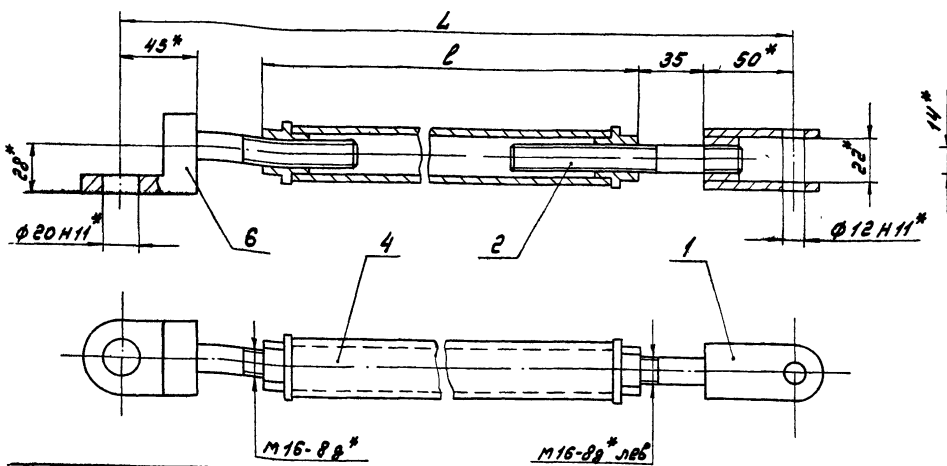

Рис. 2
Остальное см. рис. 1

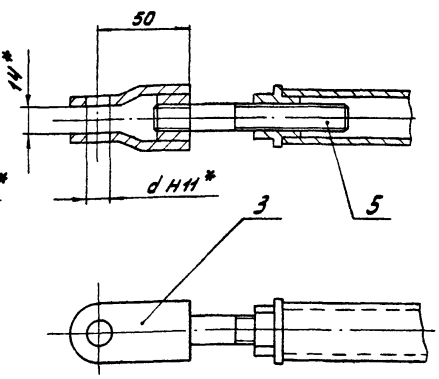

Обозначение	Рис.	Размеры, мм L	l	d	Масса, кг
Д 12Г. 142. 010	2	320	150	15	1,18
-01		430	260	20	1,48
-02		440	270		1,58
-03		490	320	15	1,68
-04		540	370		1,78
-05		640	470		2,08
-06	1	760	595	-	2,51
-07	2	830	660	15	2,58
-08	1	860	695	—	2,71
-09	2	860	690	15	2,68
-10		1450	1280		4,38

1.* Размеры для справок
$e. \pm \frac{IT14}{2}$

Изм.	Лист	№ докум.	Подп.	Дата
Разраб.		Козина		12.84
Пров.		Козина		
Т.контр.				
Нач.отд.				
Н.контр.		Мюнтер		
Утв.				

Д 12Г. 142. 010 СБ

Тара

Лит.	Масса	Масштаб
У	См. табл.	—
Лист	Листов 1	

Госстрой СССР ГПИ Горьковский Сантехпроект

Д12Г.142.020 СБ

Рис.1

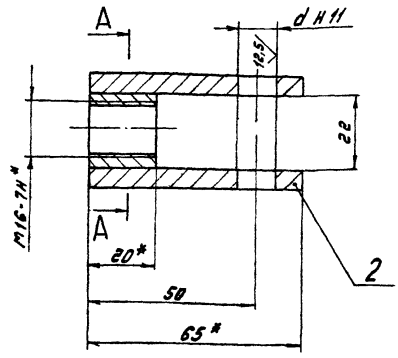

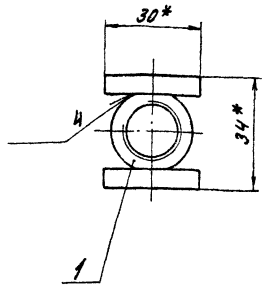

Рис.2

Остальное см. рис. 1

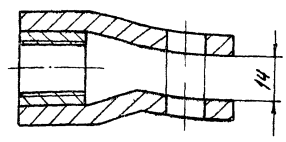

А-А

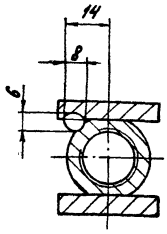

Обозначение	Рис.	d, мм	Масса, кг
Д12Г.142.020	1	12	0,2
-01	2	15	0,2
-02		20	0,2

1.* Размеры для справок.
2. $\pm \frac{IT14}{2}$
3. Сварка ручная дуговая

Изм.	Лист	№ докум.	Подп.	Дата
Разраб.		Козина		5.84
Пров.		Козина		
Т.контр.				
Н.контр.		Мюнтер		
Утв.				

Д12Г.142.020 СБ

Вилка

Лит.	Масса	Масштаб
У	См. табл.	—
Лист	Листов 1	

Госстрой СССР ГПИ Горьковский Сантехпроект

Формат А3

Формат	Зона	Поз.	Обозначение	Наименование	Кол.	Примечание
				Документация		
А3			Д12Г.142.020 СБ	Сборочный чертеж		
				Детали		
А4		1	Д12Г.142.004	Бобышка	1	
			Переменные данные для исполнений			
				Д12Г.142.020		
				Детали		
А4		2	Д12Г.142.005	Ушко	2	
				Д12Г.142.020-01		
				Детали		
А4		2	Д12Г.142.005-01	Ушко	2	
				Д12Г.142.020-02		
				Детали		
А4		2	Д12Г.142.005-01	Ушко	2	

Изм.	Лист	№ докум.	Подп.	Дата
Разраб.		Козина		5.84
Пров.		Козина		
Н.контр.		Мюнтер		
Утв.				

Д12Г.142.020

Вилка

Лит.	Лист	Листов
У		1

Госстрой СССР ГПИ Горьковский Сантехпроект

Формат А4

Д12Г.142.003

12,5 (V)

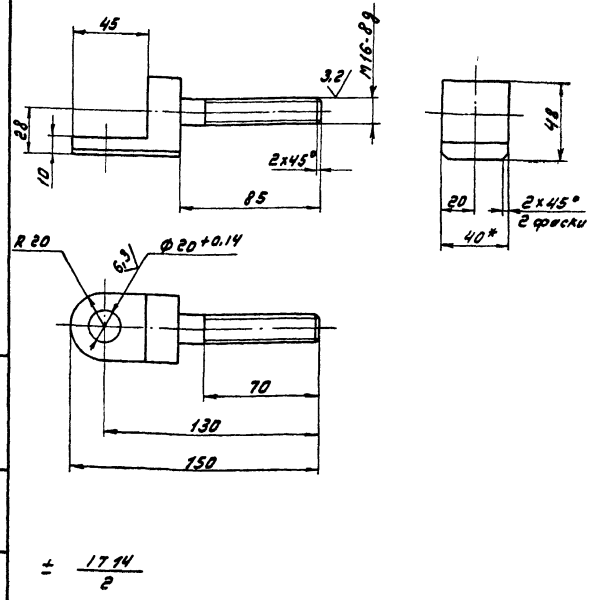

$\pm \frac{IT14}{2}$

Инв.№ подл. | Подп. и дата | Взам.инв.№

Изм.	Лист	№ докум.	Подп.	Дата
Разраб.		Козина		5.84
Пров.		Козина		
Т.контр.				
Н.контр.		Мюнтер		
Утв.				

Д12Г.142.003

Серьга

Лит.	Масса	Масштаб
У	0,4	1:20
Лист	Листов 1	

Сталь 45 ГОСТ 1050-74

Госстрой СССР ГПИ Горьковский Сантехпроект

Копировал Формат А4

Д12Г. 142. 030 СБ

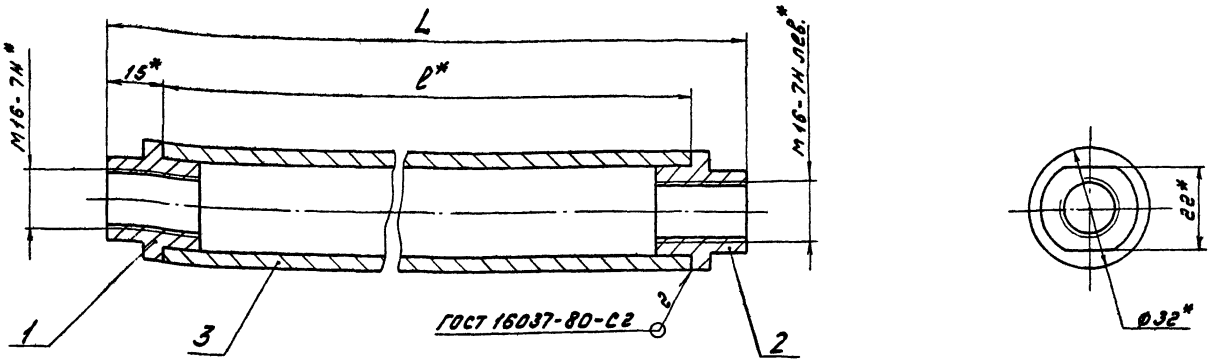

Обозначение	Размеры, мм L	Размеры, мм l	Масса, кг
Д12Г. 142. 030	150	120	0,44
-01	260	230	0,74
-02	270	240	0,84
-03	320	290	0,94
-04	370	340	1,04
-05	470	440	1,34
-06	595	565	1,74
-07	660	630	1,84
-08	690	660	1,94
-09	695	665	1,94
-10	1280	1250	3,64

1.* Размеры для справок

2. $\pm \frac{IT14}{2}$

Изм.	Лист	№ докум.	Подп.	Дата
Разраб.		Козина		5.11.84
Пров.		Козина		
Т.контр.				
Н.контр.		Мюнтер		
Утв.				

Д12Г. 142. 030 СБ

Муфта

Лит.	Масса	Масштаб
У	См. табл.	—

Лист | Листов 1

Госстрой СССР ГПИ Горьковский Сантехпроект

Формат А3

Д12Г. 142. 005

125/(✓)

Рис. 1

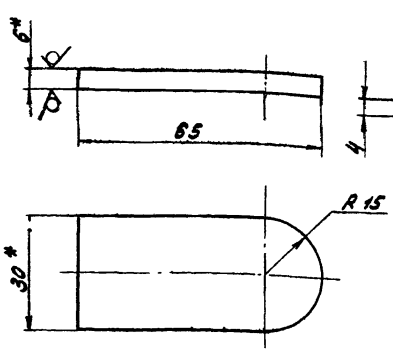

Рис. 2

Остальное см. рис. 1

Обозначение	Рис.	Масса, кг
Д12Г. 142. 005	1	0,07
-01	2	0,07

1.* Размеры для справок

2. $\pm \frac{IT14}{2}$

Изм.	Лист	№ докум.	Подп.	Дата
Разраб.		Козина		5.11.84
Пров.		Козина		
Т.контр.				
Н.контр.		Мюнтер		
Утв.				

Д12Г. 142. 005

Ушко

Лит.	Масса	Масштаб
У	См. табл.	1:1

Лист | Листов 1

Лист Б-ПН-Б ГОСТ 19903-74 / ВСт3сп ГОСТ 14637-79

Госстрой СССР ГПИ Горьковский Сантехпроект

Формат А4

Д12Г. 142. 004

125/(✓)

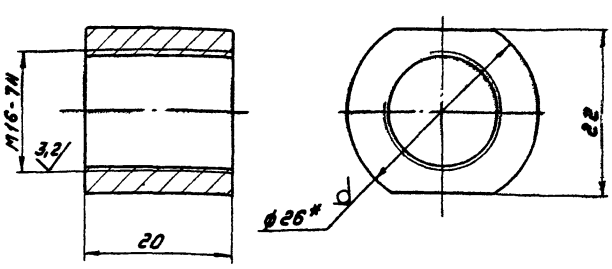

1.* Размеры для справок

2. $\pm \frac{IT14}{2}$

Изм.	Лист	№ докум.	Подп.	Дата
Разраб.		Козина		5.11.84
Пров.		Козина		
Т.контр.				
Н.контр.		Мюнтер		
Утв.				

Д12Г. 142. 004

Бобышка

Лит.	Масса	Масштаб
У	0,05	2:1

Лист | Листов 1

Круг В-26 ГОСТ 2590-71 / ВСт3сп ГОСТ 535-79

Госстрой СССР ГПИ Горьковский Сантехпроект

Формат А4

Инв. № подл. | Подп. и дата | Взам. инв. № | Инв. № дубл. | Подп. и дата

Копировал:

Формат	Зона	Поз.	Обозначение	Наименование	Кол.	Примечание
Б4		3	Д12Г.142.016	Труба		
				Труба 32х4 ГОСТ 8734-75 / В20 ГОСТ 8733-74		
				L = 660 h16 (25)	1	1,8 кг
				Д12Г.142.030-09		
				Детали		
Б4		3	Д12Г.142.017	Труба		
				Труба 32х4 ГОСТ 8734-75 / В20 ГОСТ 8733-74		
				L = 665 h16 (25)	1	1,8 кг
				Д12Г.142.030-10		
				Детали		
Б4		3	Д12Г.142.018	Труба		
				Труба 32х4 ГОСТ 8734-75 / В20 ГОСТ 8733-74		
				L = 1250 h16 (25)	1	3,5 кг

Инв.№ подл. | Подп. и дата | Взам. инв.№ | Инв.№ дубл. | Подп. и дата

Изм. Лист № докум. Подп. Дата

Д12Г.142.030

Лист 4

Формат А4

Формат	Зона	Поз.	Обозначение	Наименование	Кол.	Примечание
Б4		3	Д12Г.142.013	Труба		
				Труба 32х4 ГОСТ 8734-75 / В20 ГОСТ 8733-74		
				L = 440 h16 (25)	1	1,2 кг
				Д12Г.142.030-06		
				Детали		
Б4		3	Д12Г.142.014	Труба		
				Труба 32х4 ГОСТ 8734-75 / В20 ГОСТ 8733-74		
				L = 565 h16 (25)	1	1,6 кг
				Д12Г.142.030-07		
				Детали		
Б4		3	Д12Г.142.015	Труба		
				Труба 32х4 ГОСТ 8734-75 / В20 ГОСТ 8733-74		
				L = 630 h16 (25)	1	1,7 кг
				Д12Г.142.030-08		
				Детали		

Инв.№ подл. | Подп. и дата | Взам. инв.№ | Инв.№ дубл. | Подп. и дата

Изм. Лист № докум. Подп. Дата

Д12Г.142.030

Лист 3

Формат А4

Формат	Зона	Поз.	Обозначение	Наименование	Кол.	Примечание
Б4		3	Д12Г.142.009	Труба		
				Труба 32х4 ГОСТ 8734-75 / В20 ГОСТ 8733-74		
				L = 240 h16 (25)	1	0,7 кг
				Д12Г.142.030-03		
				Детали		
Б4		3	Д12Г.142.011	Труба		
				Труба 32х4 ГОСТ 8734-75 / В20 ГОСТ 8733-74		
				L = 290 h16 (25)	1	0,8 кг
				Д12Г.142.030-04		
				Детали		
Б4		3	Д12Г.142.012	Труба		
				Труба 32х4 ГОСТ 8734-75 / В20 ГОСТ 8733-74		
				L = 340 h16 (25)	1	0,9 кг
				Д12Г.142.030-05		
				Детали		

Инв.№ подл. | Подп. и дата | Взам. инв.№ | Инв.№ дубл. | Подп. и дата

Изм. Лист № докум. Подп. Дата

Д12Г.142.030

Лист 2

Формат	Зона	Поз.	Обозначение	Наименование	Кол.	Примечание
				Документация		
А3			Д12Г.142.030 СБ	Сборочный чертеж		
				Детали		
Б4		1	Д12Г.142.006	Втулка	1	
		2	-01	Втулка	1	
			Переменные данные	Для исполнений		
				Д12Г.142.030		
				Детали		
Б4		3	Д12Г.142.007	Труба		
				Труба 32х4 ГОСТ 8734-75 / В20 ГОСТ 8733-74		
				L = 120 h16 (25)	1	0,3 кг
				Д12Г.142.030-01		
				Детали		
Б4		3	Д12Г.142.008	Труба		
				Труба 32х4 ГОСТ 8734-75 / В20 ГОСТ 8733-74		
				L = 230 h16 (25)	1	0,6 кг
				Д12Г.142.030-02		
				Детали		

Инв.№ подл. | Подп. и дата | Взам. инв.№ | Инв.№ дубл. | Подп. и дата

Изм.	Лист	№ докум.	Подп.	Дата	Д12Г.142.030			
Разраб.		Козина		5.84	Муфта	Лит.	Лист	Листов
Пров.		Козина				У	1	4
Н.контр.		Мюнтер				Госстрой СССР ГПИ Горьковский Сантехпроект		
Утв.								

21057-06 71

Формат А4

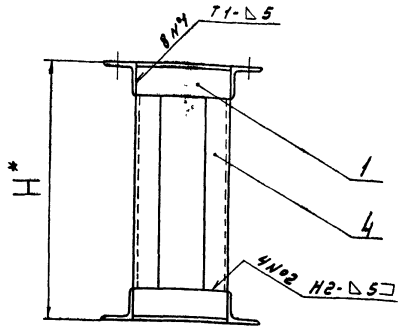

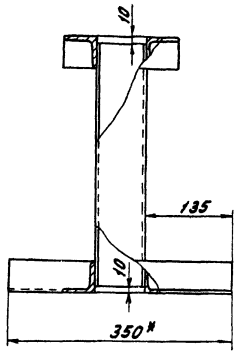

Обозначение	H, мм	Масса, кг
Д12Г.142.040	400	11,8
-01	800	17,4
-02	1000	20,4

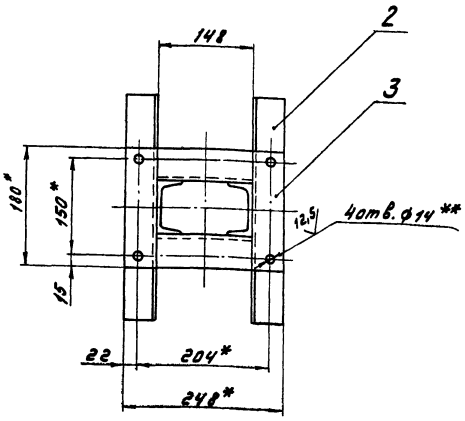

1.* Размеры для справок
2.** Обработать по сопрягаемой детали
3. $\pm \frac{IT16}{2}$
4. Сварные швы по ГОСТ 5264-80

Изм.	Лист	№ докум.	Подп.	Дата	Д12Г.142.040 СБ			
Разраб.		Козина		5.11.84	Опора	Лит.	Масса	Масштаб
Пров.		Козина				И	См. табл.	–
Т.контр.						Лист	Листов 1	
Нач.отд.		Вольский				Госстрой СССР ГПИ Горьковский Сантехпроект		
Н.контр.		Мюнтер						
Утв.								

Формат А3

Формат	Зона	Поз.	Обозначение	Наименование	Кол.	Примечание
				Д12Г.142.040-01		
				Детали		
Б4		4	Д12Г.142.024	Стойка		
				швеллер 8 ГОСТ 8240-72		
				ВСт3сп ГОСТ 535-79		
				L = 780 h16 25	2	5,5 кг
				Д12Г.142.040-02		
				Детали		
Б4		4	Д12Г.142.025	Стойка		
				швеллер 8 ГОСТ 8240-72		
				ВСт3сп ГОСТ 535-79		
				L = 980 h16 25	2	7,0 кг

Изм.	Лист	№ докум.	Подп.	Дата	Д12Г.142.040	Лист 2

Формат А4

Формат	Зона	Поз.	Обозначение	Наименование	Кол.	Примечание
				Документация		
А3			Д12Г.142.040 СБ	Сборочный чертеж		
				Детали		
Б4		1	Д12Г.142.019	Уголок		
				Уголок Б-50×50×5 ГОСТ 8509-72		
				ВСт3сп ГОСТ 535-79		
				L = 148 h16 25	4	0,6 кг
Б4		2	Д12Г.142.021	Уголок		
				Уголок Б-50×50×5 ГОСТ 8509-72		
				ВСт3сп ГОСТ 535-79		
				L = 350 h16 25	2	1,3 кг
Б4		3	Д12Г.142.022	Уголок		
				Уголок Б-50×50×5 ГОСТ 8509-72		
				ВСт3сп ГОСТ 535-79		
				L = 180 h18 25	2	0,7 кг
			Переменные данные	для исполнений		
				Д12Г.142.040		
				Детали		
Б4		4	Д12Г.142.023	Стойка		
				швеллер 8 ГОСТ 8240-72		
				ВСт3сп ГОСТ 535-79		
				L = 380 h16 25	2	2,7 кг

Инв. № подл. | Подп. и дата | Взам. инв. № | Инв. № дубл. | Подп. и дата

Изм.	Лист	№ докум.	Подп.	Дата	Д12Г.142.040			
Разраб.		Козина		5.11.84	Опора	Лит.	Лист	Листов
Пров.		Козина				И	1	2
Н.контр.		Мюнтер				Госстрой СССР ГПИ Горьковский Сантехпроект		
Утв.								

Копировал: Формат А4

Д12Г.143.000 СБ

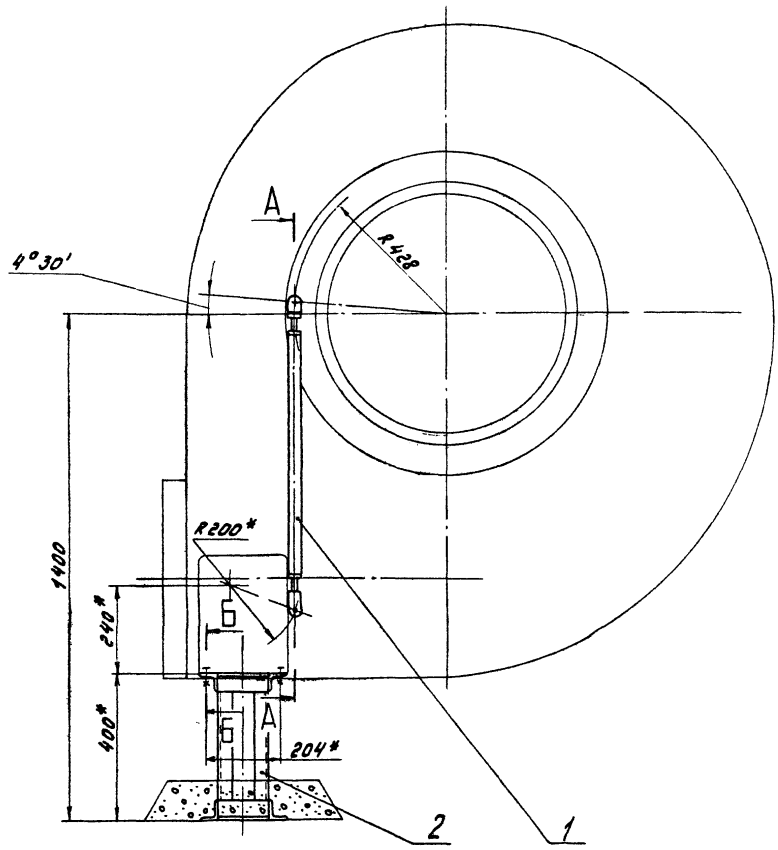

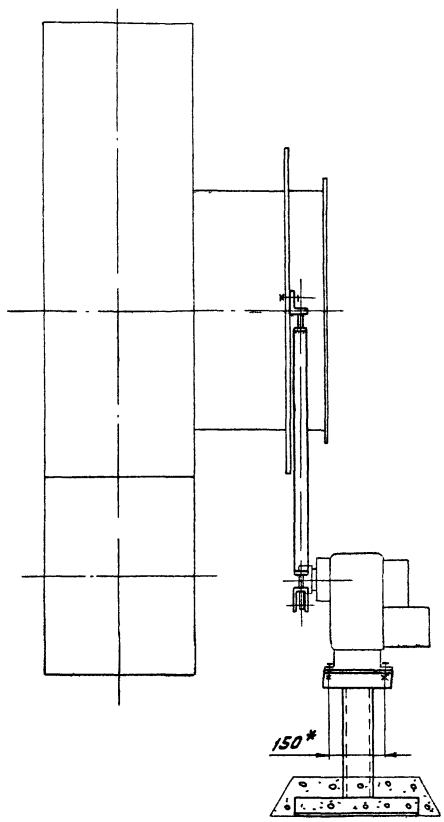

А-А
М1:2

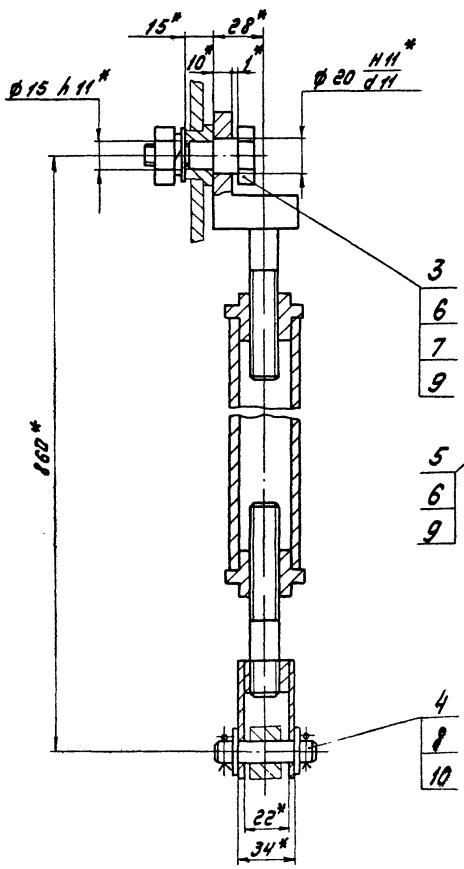

Б-Б
М 1:1

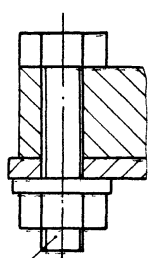

Кинематическая схема

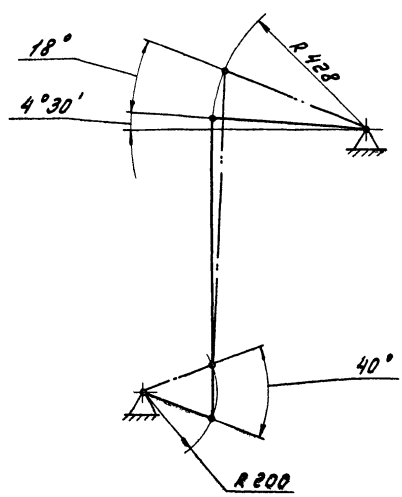

1.* Размеры для справок

2. $\pm \frac{17}{2} \frac{16}{}$

3. Установочные размеры и присоединение изделий, не поставляемых по спецификации Д 12Г.143.000 выполняются при монтаже в технологической части проекта

					Д12Г.143.000 СБ		
Изм.	Лист	№ докум.	Подп.	Дата	Сочленение МЗО-250/25-0,25Р с дымососом ДН-11,2 левый	Лит	Масса	Масштаб
Разраб.		Козина		5.11.80		У	15	1:10
Пров.		Козина				Лист	Листов 1	
Т.контр.						Госстрой СССР ГПИ Горьковский Сантехпроект		
Нач.отд.		Вольский						
Н.контр.		Мюнтер						
Утв.								

21057-06 '73

Копировал Лисенк. Формат А2

Формат	Зона	Поз.	Обозначение	Наименование	Кол.	Примечание
				Детали		
А4		9	Д12Г. 144. 001	Ось	1	
				Стандартные изделия		
		10		Шайба 16.01		
				ГОСТ 9649-78	2	
		11		Шплинт 4х32		
				ГОСТ 397-79	2	
				Д12Г. 144. 000-01		
				Сборочные единицы		
А4		8	Д12Г. 142. 010-04	Тяга	1	
				Детали		
А4		9	Д12Г. 144. 001	Ось	1	
				Стандартные изделия		
		10		Шайба 16.01		
				ГОСТ 9649-78	2	
		11		Шплинт 4х32		
				ГОСТ 397-79	2	
				Д12Г. 144. 000-02		
				Сборочные единицы		
А4		8	Д12Г. 142. 010	Тяга	1	

Изм. Лист № докум. Подп. Дата — Д12Г. 144. 000 — Лист 2

Формат А4

Инв. № подл. | Подп. и дата | Взам. инв. № | Инв. № дубл. | Подп. и дата

Формат	Зона	Поз.	Обозначение	Наименование	Кол.	Примечание
				Документация		
А2			Д12Г. 144. 000 СБ	Сборочный чертеж		
				Сборочные единицы		
А4		1	Д12Г. 142. 040-01	Опора		
				Стандартные изделия		
		2		Ось 2-12h х 55 Ст 3сп		
				ГОСТ 9650-80	1	
		3		Болт М12х55.36		
				ГОСТ 7798-70	4	
		4		Гайка М12.4		
				ГОСТ 5915-70	4	
		5		Шайба 12.01		
				ГОСТ 9649-78	2	
		6		Шайба 12.01		
				ГОСТ 11371-78	4	
		7		Шплинт 3,2х20		
				ГОСТ 397-79	2	
			Переменные данные для исполнений			
				Д12Г. 144. 000		
				Сборочные единицы		
А4		8	Д12Г. 142. 010-09	Тяга	1	

Изм. Лист № докум. Подп. Дата — Д12Г. 144. 000

Сочленение МЭО-100/25-0,25 Р с клапанами типа 6с, т30

Лит. У | Лист 1 | Листов 5

Госстрой СССР ГПИ Горьковский Сантехпроект

Формат А4

Формат	Зона	Поз.	Обозначение	Наименование	Кол.	Примечание
				Документация		
А2			Д12Г. 143. 000 СБ	Сборочный чертеж		
				Сборочные единицы		
А4		1	Д12Г. 142. 010-08	Тяга	1	
А4		2	Д12Г. 142. 040	Опора	1	
				Детали		
А4		3	Д12Г. 142. 001	Палец	1	
				Стандартные изделия		
		4		Ось 2-12h х 55 Ст 3сп		
				ГОСТ 9650-80	1	
		5		Болт М12х55.36		
				ГОСТ 7798-70	4	
		6		Гайка М12.4		
				ГОСТ 5915-70	5	
		7		Шайба 12 65Г		
				ГОСТ 6402-70	1	
		8		Шайба 12.01		
				ГОСТ 9649-78	2	
		9		Шайба 12.01		
				ГОСТ 11371-78	5	
		10		Шплинт 3,2х20		
				ГОСТ 397-79	2	

Изм. Лист № докум. Подп. Дата — Д12Г. 143. 000

Сочленение МЭО-250/25-0,25 Р с дымососом ДМ-11,2 левый

Лит. У | Лист 1 | Листов 1

Госстрой СССР ГПИ Горьковский Сантехпроект

Формат А4

Инв. № подл. | Подп. и дата | Взам. инв. № | Инв. № дубл. | Подп. и дата

Д12Г. 142. 006

12,5

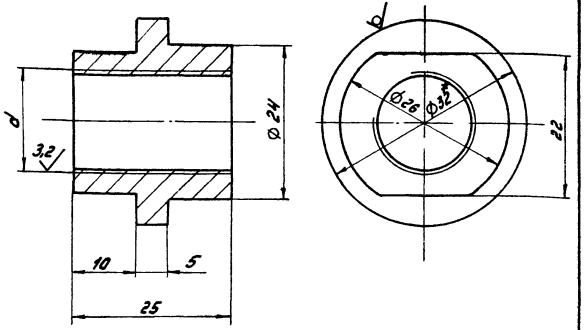

Обозначение	d
Д12Г. 142. 006	М16-7Н
-01	М16-7Н лев

1.* Размеры для справок $\frac{1714}{2}$.

Изм. Лист № докум. Подп. Дата — Д12Г. 142. 006

Втулка

Лит. У | Масса 0,07 | Масштаб 2:1

Лист | Листов 1

Круг В-32 ГОСТ 2590-71 / В Ст 3сп ГОСТ 535-79

Госстрой СССР ГПИ Горьковский Сантехпроект

Копировал: Дивеева

Формат А4

Д12Г.144.001

12,5

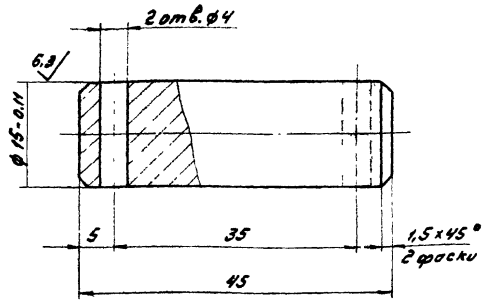

Н14, ± IT14/2

Изм.	Лист	№ докум.	Подп.	Дата
Разраб.		Козина		5.82
Пров.		Козина		
Т. контр.				
Н. контр.		Мюнтер		
Утв.				

Д12Г.144.001

Ось

Лит.	Масса	Масштаб
У	0,1	2:1

Лист | Листов 1

Круг В-18 ГОСТ 2590-71 / В Ст3сп ГОСТ 535-79

Госстрой СССР ГПИ Горьковский Сантехпроект

Формат А4

Формат	Зона	Поз.	Обозначение	Наименование	Кол.	Примечание
				Стандартные изделия		
		9		Ось 2-20 h х 50 Ст3сп		
				ГОСТ 9650-80	1	
		10		Шайба 20.01		
				ГОСТ 9649-78	2	
		11		Шплинт 5х40		
				ГОСТ 397-79	2	
				Д12Г.144.000-07		

Инв. № подл. | Подп. и дата | Взам. инв. № | Инв. № дубл. | Подп. и дата

Изм. Лист № докум. Подп. Дата

Д12Г.144.000

Лист 5

Формат А4

Формат	Зона	Поз.	Обозначение	Наименование	Кол.	Примечание
				Детали		
А4		9	Д12Г.144.001	Ось	1	
				Стандартные изделия		
		10		Шайба 16.01		
				ГОСТ 9649-78	2	
		11		Шплинт 4х32		
				ГОСТ 397-79	2	
				Д12Г.144.000-05		
				Сборочные единицы		
А4		8	Д12Г.142.010-01	Тяга	1	
				Стандартные изделия		
		9		Ось 2-20 h х 50 Ст3сп		
				ГОСТ 9650-80	1	
		10		Шайба 20.01		
				ГОСТ 9649-78	2	
		11		Шплинт 5х40		
				ГОСТ 397-79	2	
				Д12Г.144.000-06		
				Сборочные единицы		
А4		8	Д12Г.142.010-02	Тяга	1	

Изм. Лист № докум. Подп. Дата

Д12Г.144.000

Лист 4

Формат А4

Формат	Зона	Поз.	Обозначение	Наименование	Кол.	Примечание
				Детали		
А4		9	Д12Г.144.001	Ось	1	
				Стандартные изделия		
		10		Шайба 16.01		
				ГОСТ 9649-78	2	
		11		Шплинт 4х32		
				ГОСТ 397-79	2	
				Д12Г.144.000-03		
				Сборочные единицы		
А4		8	Д12Г.142.010-07	Тяга	1	
				Детали		
А4		9	Д12Г.144.001	Ось	1	
				Стандартные изделия		
		10		Шайба 16.01		
				ГОСТ 9649-78	2	
		11		Шплинт 4х32		
				ГОСТ 397-79	2	
				Д12Г.144.000-04		
				Сборочные единицы		
А4		8	Д12Г.142.010-05	Тяга	1	

Инв. № подл. | Подп. и дата | Взам. инв. № | Инв. № дубл. | Подп. и дата

Изм. Лист № докум. Подп. Дата

Д12Г.144.000

Лист 3

Формат А4

Копировал:

Рис. 1

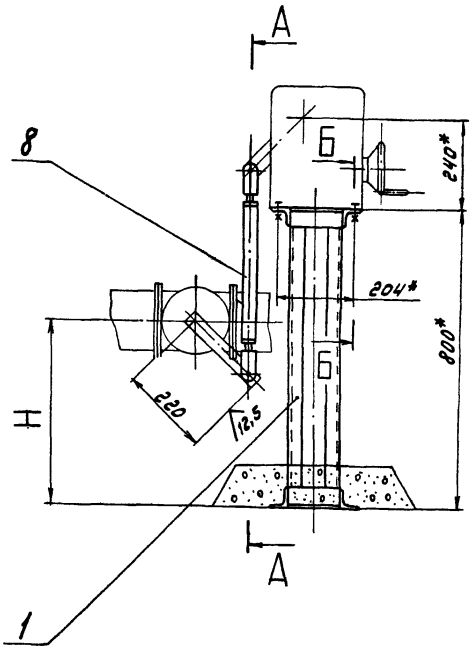

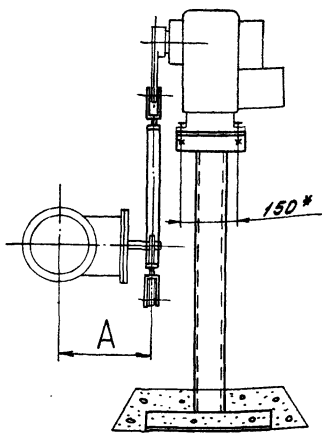

Рис. 2

Остальное см. рис. 1

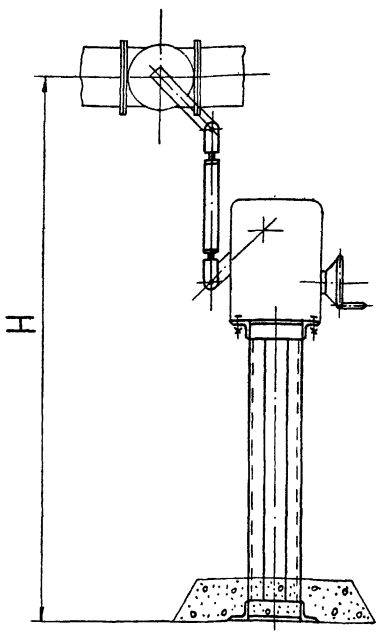

Кинематическая схема

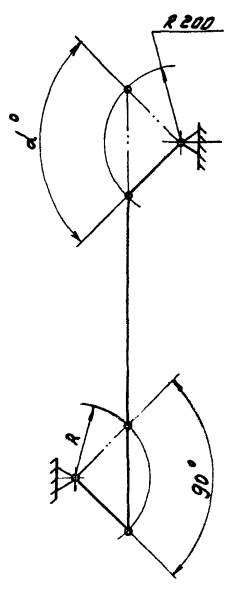

А – А
М1:2

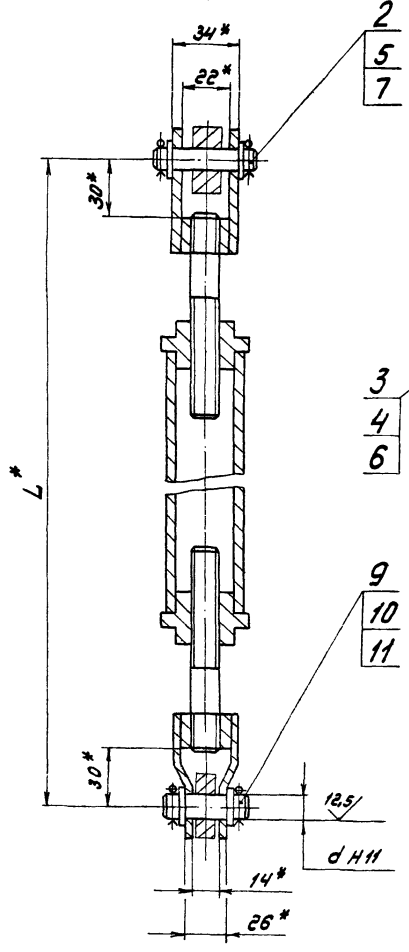

Б – Б
М1:1

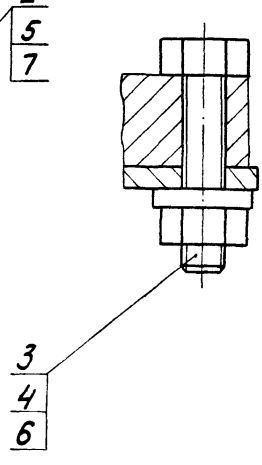

Обозначение	Тип клапана, заслонки	Рис.	Размеры, мм H	L	A	R	d		α°	Масса, кг
Д12Г.144.000	6с-9-1	1	180	860	295	200	15		90°	21
-01			500	540						20
-02	6с-9-2		720	320						19
-03	6с-9-3		210	830	325					21
-04	6с-9-4		400	640	349					21
-05	Т-33Б	2	1470	430	233		20			20
-06	Т-34Б	1	600	440	266					20

1.* Размеры для справок

2. ± IT16/2

3. Установочные размеры и присоединение изделий, не поставляемых по спецификации Д 12Г. 144.000 выполняются при монтаже в технологической части проекта

Изм.	Лист	№ докум.	Подп.	Дата
Разраб.		Козина		5.11.82
Пров.		Козина		
Т.контр.				
Нач.отд.		Вельский		
Н.контр.		Мюнтер		
Утв.				

Д12Г.144.000 СБ

Сочленение МЗО-100/25-0,25Р с клапанами типа 6с, Т30

Лит.	Масса	Масштаб
U	См. табл.	—

Лист	Листов 1

Госстрой СССР ГПИ Горьковский Сантехпроект

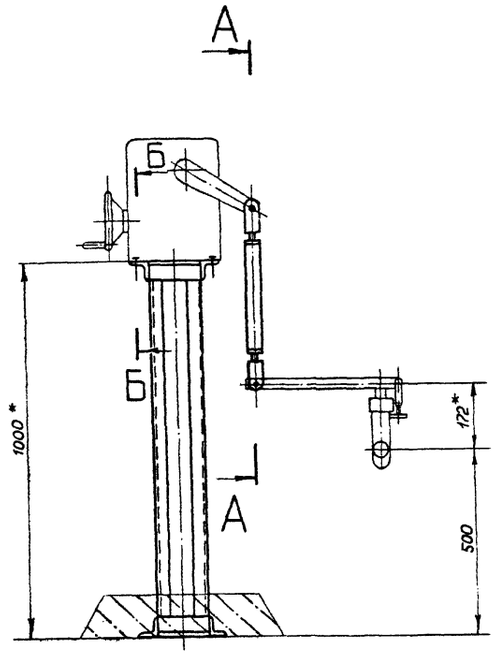

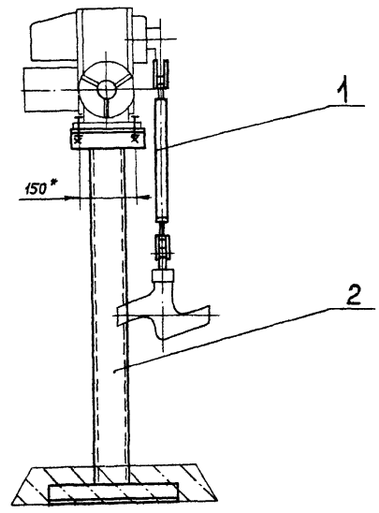

А-А
М1:2

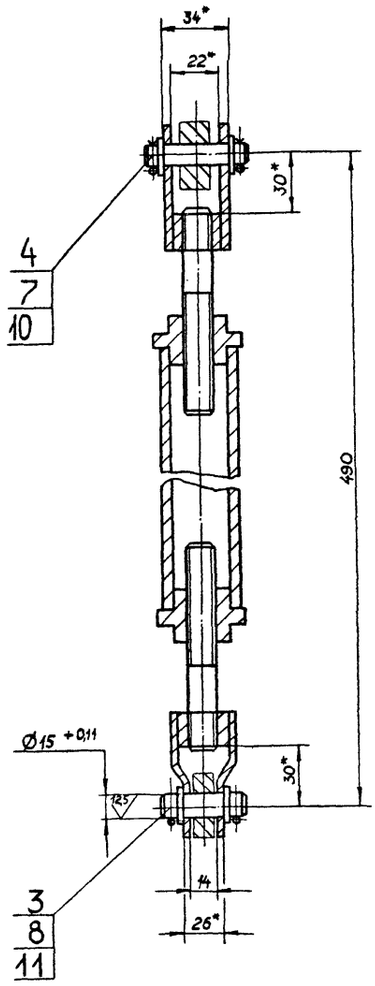

Б-Б
М1:1

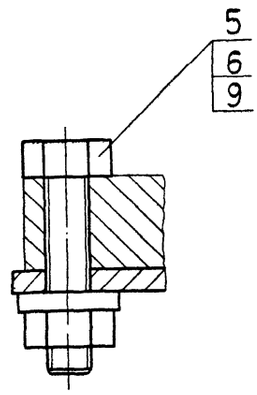

Кинематическая схема

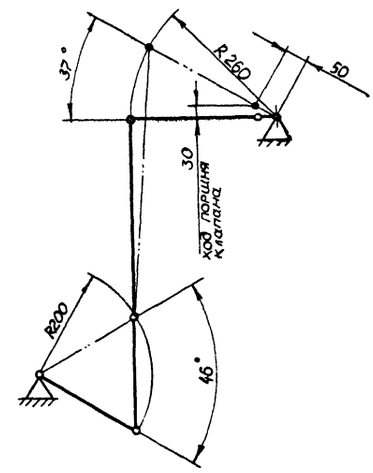

1.* Размеры для справок.

2. $\pm \frac{IT16}{2}$

3. Установочные размеры и присоединение изделий, не поставляемых по спецификации Д12Г 145.000, выполняются при монтаже в технологической части проекта.

					Д 12Г. 145. 000 СБ		
Изм.	Лист	№ докум.	Подп.	Дата	Сочленение МЭО-100/25-025Р с клапаном 9с-4-1-1	Лит.	Масса	Масштаб
Разраб.		Мюнтер		11.11.85		И	23	1:10
Пров.		Мюнтер				Лист	Листов 1	
Т. контр.						Госстрой СССР ГПИ Горьковский САНТЕХПРОЕКТ		
Нач. отд.		Абашин						
Н. контр.		Мюнтер						
Утв.								

Д23Д.313.000

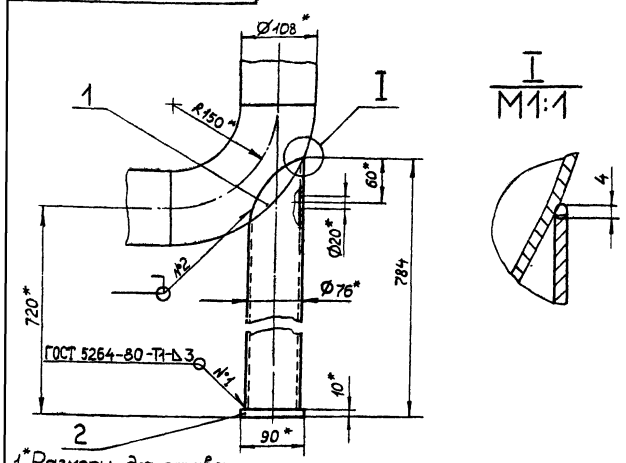

1.*Размеры для справок
2. ± IT16/2
3. Сварка ручная дуговая

Формат	Зона	Поз	Обозначение	Наименование	Кол	Примечание
				Детали		
А4	1		Д23Д.313.001	Стойка	1	
Б4	2		Д23Д.313.002	Лист		
				Лист Б-ПН-10 ГОСТ 19903-74 / ВСт3сп ГОСТ 16523-70		
				(90×90) h16	1	0,6 кг

Д23Д 313 000

Опора отвода

Изм	Лист	№ докум.	Подп.	Дата
Разраб		Козина		5.11.84
Пров		Козина		
Т.контр.				
Нач.отд.		Абашин		
Н.контр.		Мюнтер		
Утв.				

Лит	Масса	Масштаб
И	5,3	1:5

Лист | Листов 1

Госстрой СССР ГПИ Горьковский САНТЕХПРОЕКТ

Формат А4

Д234.313.001

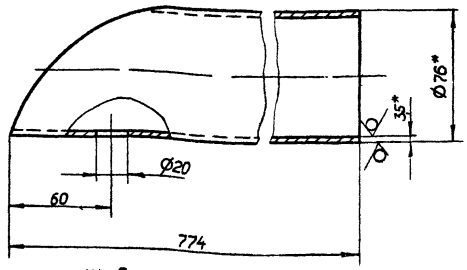

Шаблон для разметки

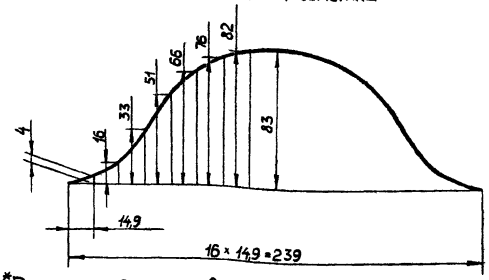

1*Размеры для справок
2 ± IT16/2

Д23Д.313.001

Стойка

Изм	Лист	№ докум.	Подп.	Дата
Разраб		Козина		5.11.84
Пров		Козина		
Т.контр.				
Н.контр.		Мюнтер		
Утв.				

Лит	Масса	Масштаб
И	4,7	1:2

Лист | Листов 1

Труба 76×3,5 ГОСТ 10704-76 / Д ГОСТ 10705-80

Госстрой СССР ГПИ Горьковский САНТЕХПРОЕКТ

Формат А4

Формат	Зона	Поз	Обозначение	Наименование	Кол	Примечание
				Документация		
А2			Д12Г.167.000 СБ	Сборочный чертеж		
				Сборочные единицы		
А4		1	Д12Г.142.010-06	Тяга	1	
А4		2	Д12Г.142.010-10	Тяга	1	
А4		3	Д12Г.142.040-02	Опора	1	
				Детали		
А4		4	Д12Г.144.001	Ось	1	
				Стандартные изделия		
		5		Ось 2-12h×55 Ст3сп ГОСТ 9650-80	1	
		6		Болт М12×55.36 ГОСТ 7798-70	4	
		7		Гайка М12.4 ГОСТ 5915-70	4	
		8		Шайба 12.01 ГОСТ 9649-78	2	
		9		Шайба 16.01 ГОСТ 9649-78	2	
		10		Шайба 12.01 ГОСТ 11371-78	4	
		11		Шплинт 3,2×20 ГОСТ 397-79	2	
		12		Шплинт 4×32 ГОСТ 397-79	2	

Д12Г.167.000

Сочленение МЭО-100/25-025Р с клапаном 9с-4-2 и заслонкой 3Д-100-00

Изм	Лист	№ докум.	Подп.	Дата
Разраб		Мюнтер		5.11.84
Пров		Мюнтер		
Нач.отд.		Абашин		
Н.контр.		Мюнтер		
Утв.				

Лит	Лист	Листов
И		1

Госстрой СССР ГПИ Горьковский САНТЕХПРОЕКТ

Формат А4

Формат	Зона	Поз	Обозначение	Наименование	Кол	Примечание
				Документация		
А2			Д12Г.145.000 СБ	Сборочный чертеж		
				Сборочные единицы		
А4		1	Д12Г.142.010-03	Тяга	1	
А4		2	Д12Г.142.040-02	Опора	1	
				Детали		
А4		3	Д12Г.144.001	Ось	1	
				Стандартные изделия		
		4		Ось 2-12h×55 Ст3сп ГОСТ 9650-80	1	
		5		Болт М12×55 36 ГОСТ 7798-70	4	
		6		Гайка М12.4 ГОСТ 5915-70	4	
		7		Шайба 12.01 ГОСТ 9649-78	2	
		8		Шайба 16.01 ГОСТ 9649-78	2	
		9		Шайба 12.01 ГОСТ 11371-78	4	
		10		Шплинт 3,2×20 ГОСТ 397-79	2	
		11		Шплинт 4×32 ГОСТ 397-79	2	

Д12Г.145.000

Сочленение МЭО-100/25-025Р с клапаном 9с-4-1-1

Изм	Лист	№ докум.	Подп.	Дата
Разраб		Мюнтер		5.11.84
Пров		Мюнтер		
Нач.отд.		Абашин		
Н.контр.		Мюнтер		
Утв.				

Лит	Лист	Листов
И		1

Госстрой СССР ГПИ Горьковский САНТЕХПРОЕКТ

Копировал Малкина

Формат А4

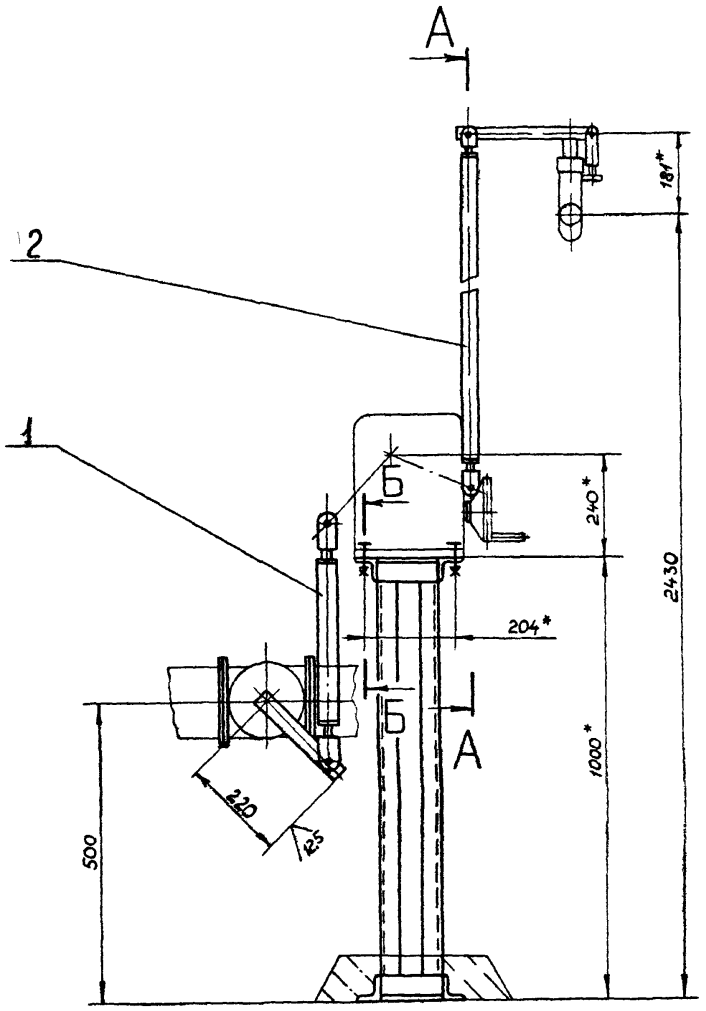

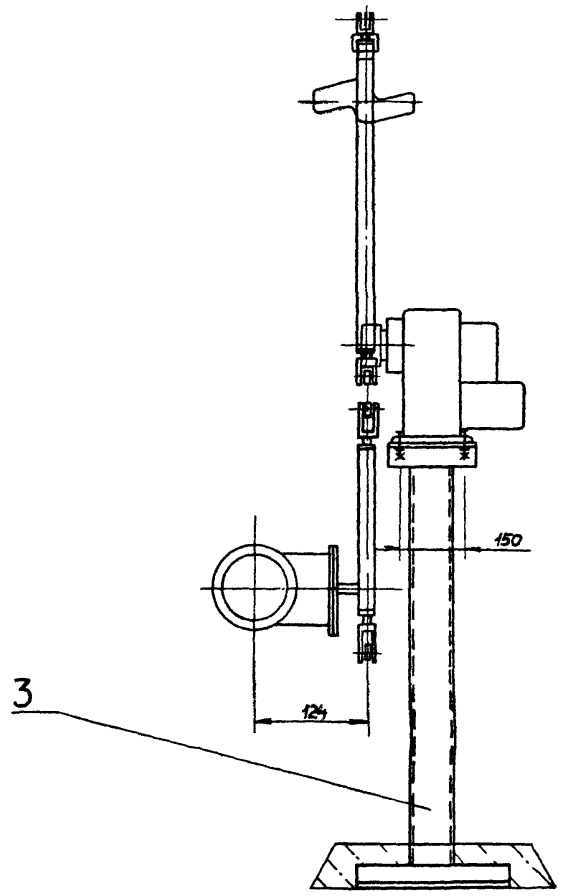

Кинематическая схема

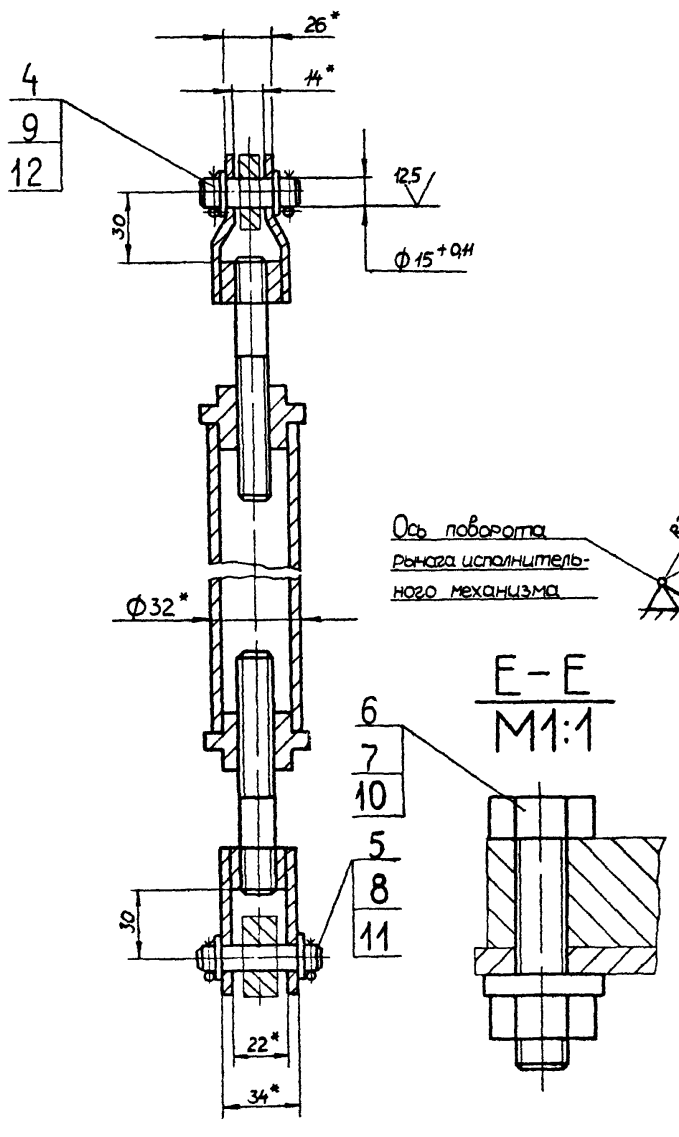

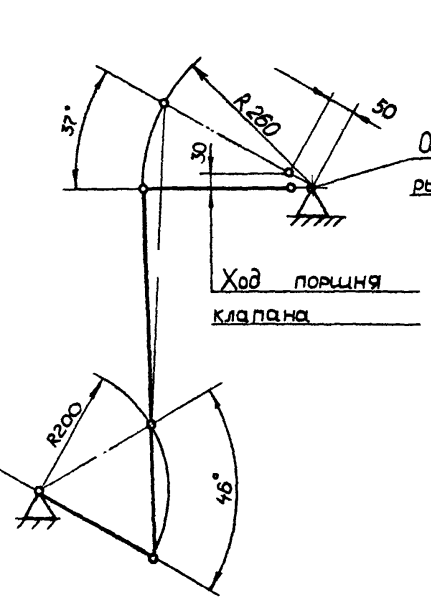

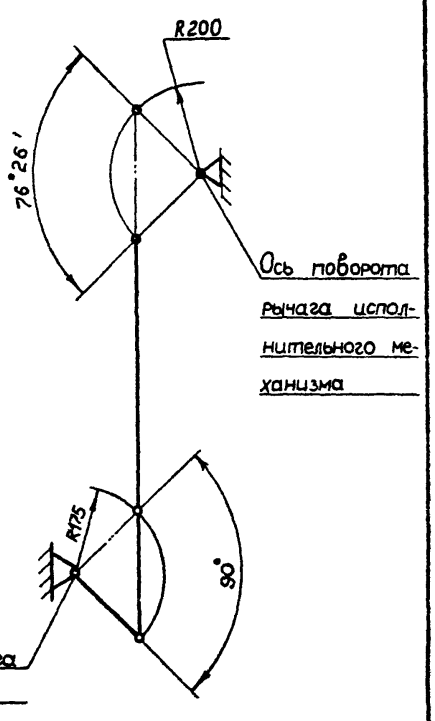

1* Размеры для справок

2 $\pm \frac{IT16}{2}$

3 Установочные размеры и присоединение изделий, не поставляемых по спецификации Д12Г 167 000, выполняются при монтаже в технологической части проекта

					Д12Г 167 000 СБ		
Изм	Лист	№ докум	Подп	Дата	Сочленение МЭО-100/25-025Р с клапаном 9с-4-2 и заслонкой ЗД-100-00	Лит	Масса 25кг	Масштаб 1:10
Разраб		Мюнтер		5.11.85		И		
Пров		Мюнтер				Лист	Листов 1	
Т.контр						Госстрой СССР ГПИ Горьковский САНТЕХПРОЕКТ		
Нач.отд		Абашин						
Н.контр		Мюнтер						
Утв								

Копировал Малкина

gost.e-ecolog.ru