ТИПОВОЙ ПРОЕКТ

903-1-220.86

ПОЛНОСБОРНАЯ КОТЕЛЬНАЯ

С 4 КОТЛАМИ ДЕ-16-14 ГМ

ДЛЯ СЕЛЬСКОХОЗЯЙСТВЕННОГО СТРОИТЕЛЬСТВА.

ТОПЛИВО - ГАЗ, РЕЗЕРВ-МАЗУТ.

СИСТЕМА ТЕПЛОСНАБЖЕНИЯ ЗАКРЫТАЯ.

Альбом 4

Часть 2, стр. 84 ÷ 155

21057-05

Цена 5-62

gost.e-ecolog.ru

ЦЕНТРАЛЬНЫЙ ИНСТИТУТ ТИПОВОГО ПРОЕКТИРОВАНИЯ
ГОССТРОЯ СССР
Москва, А-445, Смольная ул., 22
Сдано в печать IV 1976г
Заказ № 4938 Тираж 300 экз.

Д21Б 133.015

Типовой проект 903-1-220.86 Альбом IV часть 2

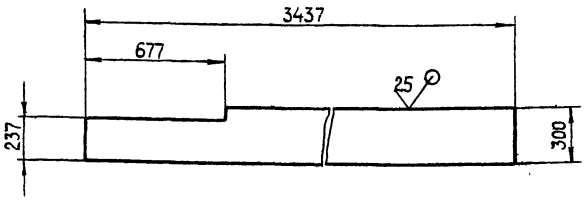

$\pm \frac{1T16}{2}$.

Изм.	Лист	№ докум.	Подп.	Дата
Разраб.		Мордвинкин		
Пров.		Мордвинкин		
Т.контр.				
Н. контр.		Мюнтер		
Утв.				

Д21Б 133.015

Стенка

Лит.	Масса	Масштаб
Ц	23,8	1:20

Лист	Листов 1

Госстрой СССР
ГПИ Горьковский САН ТЕХПРОЕКТ

Лист Б-ПН-3 ГОСТ 19903-74
5-IV-Н-ВСт3сп ГОСТ 16523-70

Формат А4

Инв. № подл. | Подп. и дата | Взам. инв. № | Инв. № дубл. | Подп. и дата

Формат	Зона	Поз.	Обозначение	Наименование	Кол.	Примечание
				Документация		
А3			Д21Б.133.010СБ	Сборочный чертеж		
				Детали		
Б4		1	Д21Б.133.009	Стенка		
				Лист Б-ПН-3 ГОСТ 19903-74		
				5-IV-Н-ВСт3сп ГОСТ 16523-70		
				(237×1200) h16 25	1	6,7 кг
Б4		2	Д21Б.133.011	Планка		
				Лист Б-ПН-3 ГОСТ 19903-74		
				5-IV-Н-ВСт3сп ГОСТ 16523-70		
				(94×677) h16 25	1	1,48кг
Б4		3	Д21Б.133.012	Стенка		
				Лист Б-ПН-3 ГОСТ 19903-74		
				5-IV-Н-ВСт3сп ГОСТ 16523-70		
				(1226×3437) h16 25	1	99,2кг
Б4		4	Д21Б.133.013	Опора		
				Уголок Б-50×50×5 ГОСТ 8509-72		
				ВСт3сп ГОСТ 535-79		
				L=1220 h16 25	1	4,51кг
Б4		5	Д21Б.133.014	Стенка		
				Лист Б-ПН-3 ГОСТ 19903-74		
				5-IV-Н-ВСт3сп ГОСТ 16523-70		
				(1226×2660) h16 25	1	76,8кг
А4		6	Д21Б.133.015	Стенка	2	

Инв. № подл. | Подп. и дата | Взам. инв. № | Инв. № дубл. | Подп. и дата

Изм.	Лист	№ докум.	Подп.	Дата
Разраб.		Мордвинкин		
Пров.		Мордвинкин		
Нач. отд.				
Н. контр.		Мюнтер		
Утв.				

Д21Б.133.010

Короб

Лит.	Лист	Листов
Ц		1

Госстрой СССР
ГПИ Горьковский САН ТЕХПРОЕКТ

Формат А4

Формат	Зона	Поз.	Обозначение	Наименование	Кол.	Примечание
				(510×650) h16 25	1	7,8кг
Б4	А4	16	Д21Б.133.002	Вставка		
				Лист Б-ПН-3 ГОСТ 19903-74		
				5-IV-Н-ВСт3сп ГОСТ 16523-70		
				(200×1226) h16 25	2	5,77кг
Б4	В5	17	Д21Б.133.003	Пластина		
				Полоса Б-2 5×50 ГОСТ 103-76		
				ВСт3сп ГОСТ 535-79		
				L=100 h16 25	4	0,2 кг
Б4	В7	18	Д21Б.133.004	Заглушка		
				Лист Б-ПН-3 ГОСТ 19903-74		
				5-IV-Н-ВСт3сп ГОСТ 16523-70		
				(520×1120) h16 25	1	13,7кг
				Стандартные изделия		
				Болты ГОСТ 7798-70		
	В5	19		М10×25.36	68	
	В5	20		М12×35.36	54	
				Гайки ГОСТ 5915-70		
	В5	21		М10.4	68	
	В5	22		М12.4	54	
				Прочие изделия		
	В7	23		Привод местный рычажный О4МВН 503-63	1	г. Ленинград Оргэнергострой

Инв. № подл. | Подп. и дата | Взам. инв. № | Инв. № дубл. | Подп. и дата

Изм.	Лист	№ докум.	Подп.	Дата

Д21Б.133.000

Лист 2

Формат А4

Формат	Зона	Поз.	Обозначение	Наименование	Кол.	Примечание
				Документация		
А2			Д21Б.133.000СБ	Сборочный чертеж		
А3			Д21Б.133.000ВС	Ведомость спецификаций		
А3			Д21Б.133.000ВП	Ведомость покупных изделий		
				Сборочные единицы		
А4	А2	1	Д21Б.133.010	Короб	1	
А4	А2	2	Д21Б.133.020	Короб	1	
А4	А1	3	Д21Б.133.030	Короб	1	
А4	В4	4	Д21Б.133.040	Патрубок заборный	1	
А4	В4	5	Д21Б.133.060	Короб	1	
А4	В4	6	Д21Б.133.070	Патрубок заборный	1	
А4	В4	7	Д21Б.133.100	Короб	1	
А4	А4	8	Д21Б.133.110	Карман всасывающий	1	
А4	А4	9	Д23.Д.286.000	Опора	1	
				Детали		
А3	А5	11	Д20В.005.001-01	Прокладка	1	
	А5	12	-03	Прокладка	1	
	В5	13	-04	Прокладка	2	
А4	А5	14	Д20В.006.006-02	Прокладка	1	
Б4	А2	15	Д21Б.133.001	Заглушка		
				Лист Б-ПН-3 ГОСТ 19903-74		
				5-IV-Н-ВСт3сп ГОСТ 16523-70		

Инв. № подл. | Подп. и дата | Взам. инв. № | Инв. № дубл. | Подп. и дата

Изм.	Лист	№ докум.	Подп.	Дата
Разраб.		Мордвинкин		
Пров.		Мордвинкин		
Нач. отд.				
Н. контр.		Мюнтер		
Утв.				

Д21Б.133.000

Воздуховод

Лит.	Лист	Листов
Ц	1	2

Госстрой СССР
ГПИ Горьковский САН ТЕХПРОЕКТ

Копировал: Малкина

Формат А4

Типовой проект 903-1-220.86 Альбом IV, часть 2

№ строки	Наименование	Обозначение документа на поставку	Поставщик	Куда входит (обозначение)	Количество на изделие	Количество в комплекты	Количество на регулир.	Количество всего	Примечание
1				Д21Б.133.070	36			30	
2								66	
3	М10.4				68			68	
4				Д21Б.133.070	2			2	
5								70	
6	М12.4				5			5	
7				Д21Б.133.070	7			7	
8				Д21Б.133.110	12			12	
9								75	
10	Шпилька М10-6g×45.36	ГОСТ 22036-76		Д21Б.133.070	2			2	
11									
12	Шайба 12.65Г.06	ГОСТ 6402-70		Д21Б.133.070	7			7	
13									
14									
15									
16									
17									
18									
19									
20									
21									
22									
23									
24									
25									
26									
27									
28									

Изм.	Лист	№ докум.	Подп.	Дата	Д21Б.133.000 ВП	Лист 2

Формат А3

№ строки	Наименование	Обозначение документа на поставку	Поставщик	Куда входит (обозначение)	Количество на изделие	Количество в комплекты	Количество на регулир.	Количество всего	Примечание
1	Привод местный рычажный	04 МВН 503-63	Оргэнергострой г/Ленинград					1	
2									
3	Серьга 1200-01	МВН 5081-65	Тоже	Д21Б.133.050	2			2	
4									
5	Крюк 1100-01	МВН 3076-65		Д21Б.133.060	2			2	
6				Д21Б.133.090	2			2	
7				Д21Б.133.100	2			2	
8				Д21Б.133.120	2			2	
9								8	
10									
11	Крепежные изделия								
12									
13	Болты	ГОСТ 7798-70							
14	М6×25.36			Д21Б.133.040	30			30	
15				Д21Б.133.070	36			36	
16								66	
17	М8×6.36			Д21Б.133.070	3			3	
18	М10×25.36				68			68	
19	М12×35.36				54			54	
20				Д21Б.133.070	4			4	
21				Д21Б.133.120	12			12	
22								70	
23	М12×70.36			Д21Б.133.070	3			3	
24	Гайки	ГОСТ 5915-70							
25	М6.4			Д21Б.133.040	30			30	

Изм.	Лист	№ докум.	Подп.	Дата	Д21Б.133.000 ВП			
Разраб.		Мордвинкин			Воздуховод	Лит.	Лист	Листов
Пров.		Мордвинкин			Ведомость покупных изделий	Ц	1	2
Нач. отд.		Вольский				Госстрой СССР ГПИ Горьковский САНТЕХПРОЕКТ		
Н. контр.		Мюнтер						
Утв.								

21057-05 3

Копировал: Малкина

Формат А3

Д21Б.133.000СБ

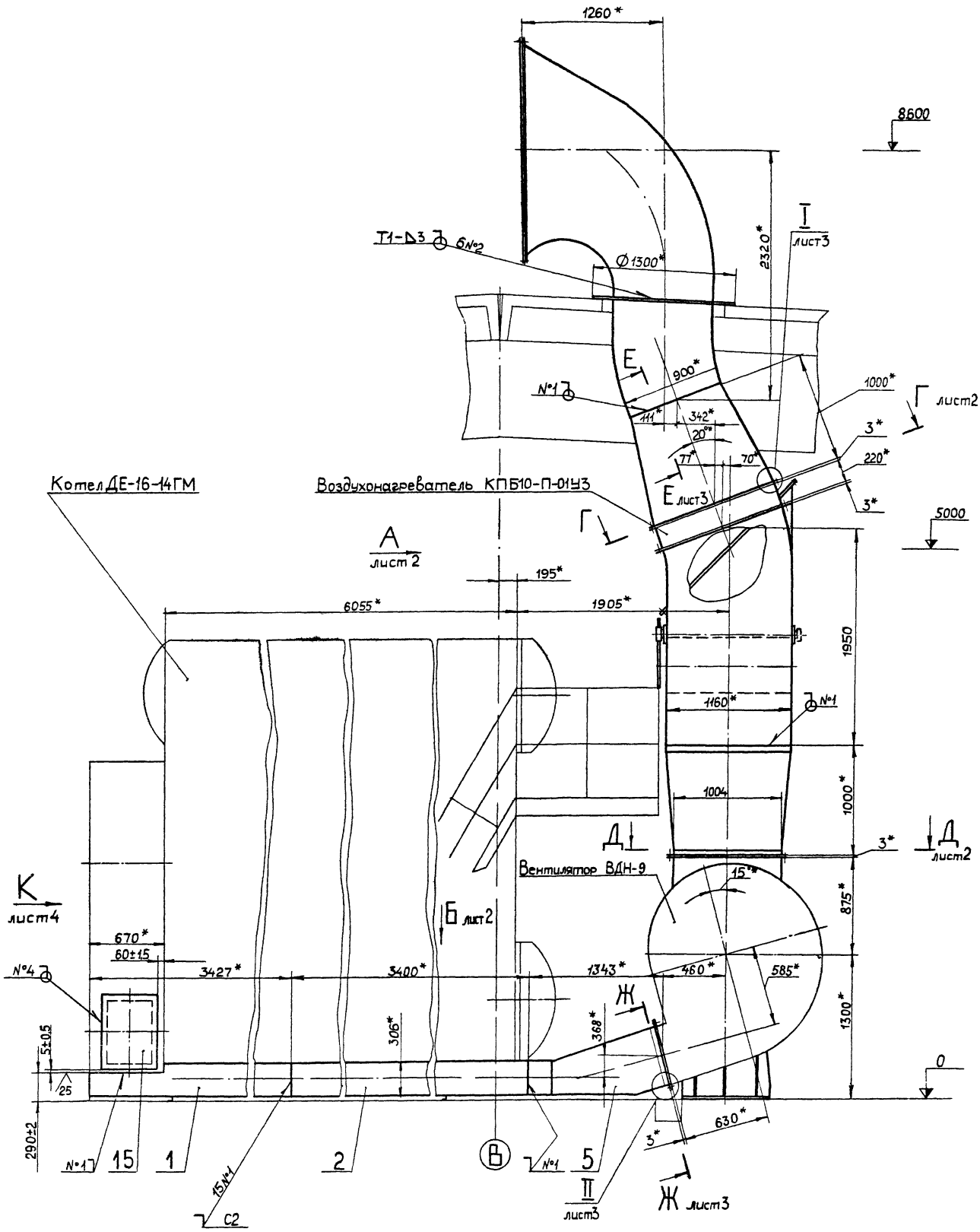

1.* Размеры для справок.
2. Сварные швы по ГОСТ 5264-80
3. Установочные размеры и присоединение изделий, не поставляемых по спецификации Д21Б133 000, выполняются при монтаже в технологической части проекта.

					Д21Б.133.000СБ			
Изм	Лист	№ докум	Подп	Дата	Воздуховод	Лит.	Масса	Масштаб
Разраб		Мордвинкин		05.11.84		И	1480	1:25
Пров.		Мордвинкин				Лист 1	Листов 4	
Т. контр.						Госстрой СССР ГПИ Горьковский САНТЕХПРОЕКТ		
Нач отд		Вольский						
Н. контр.		Мюнтер						
Утв.								

Типовой проект 903-1-220.86 Альбом IV часть 2

Инв. № подл. | Подп. и дата | Взам. инв. № | Инв. № дубл. | Подп. и дата

Вид А лист1

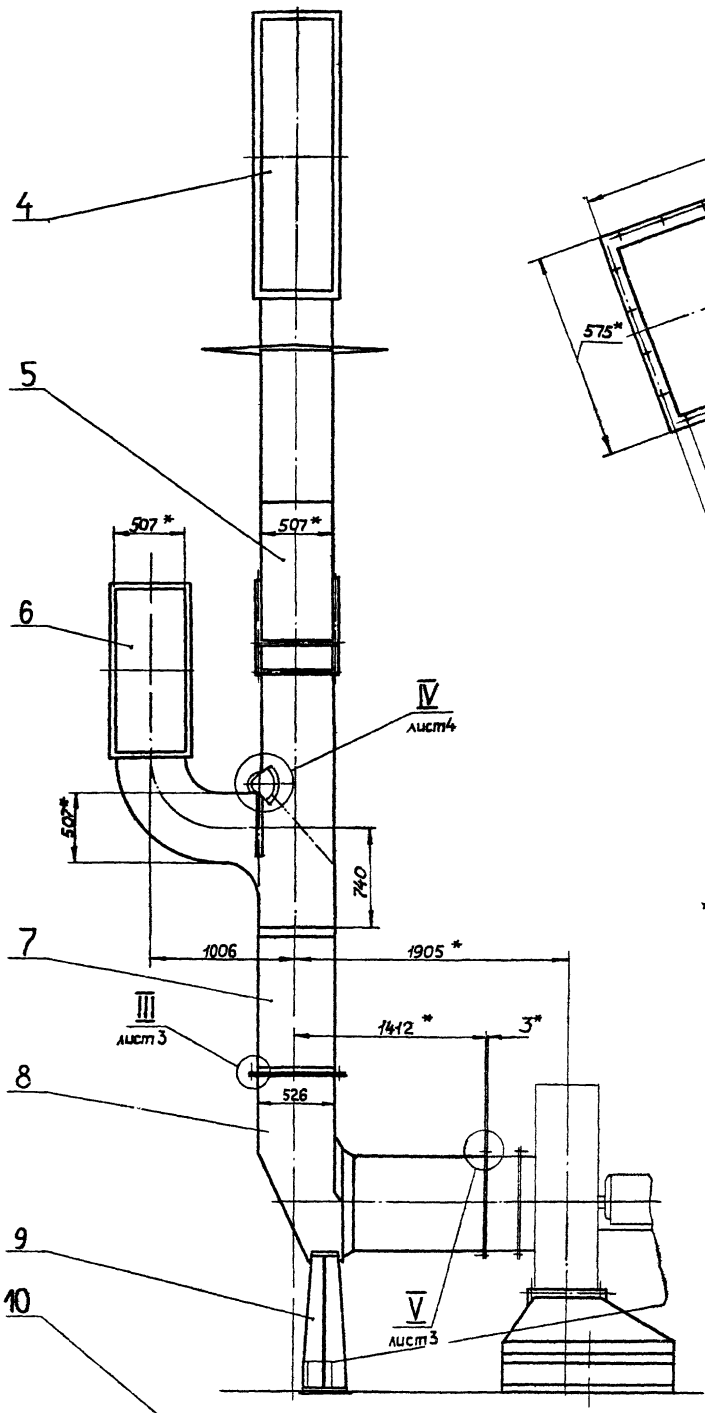

Г-Г
М1:10 лист1

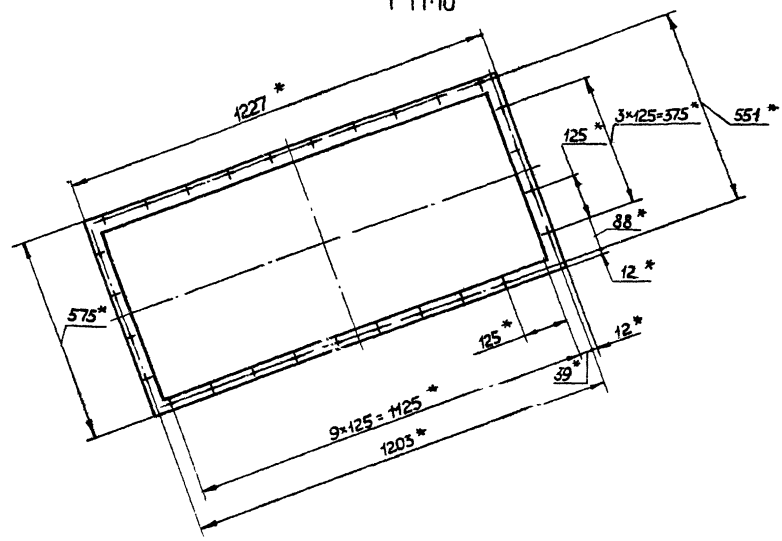

Д-Д
М1:10 лист1

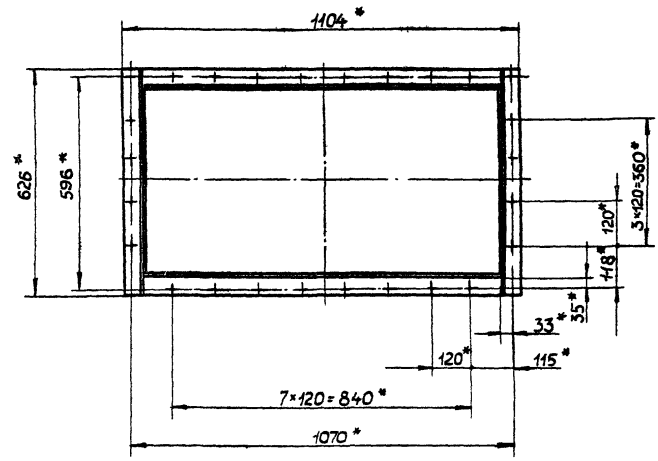

А-А
М1:1

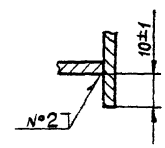

Вид Б лист1

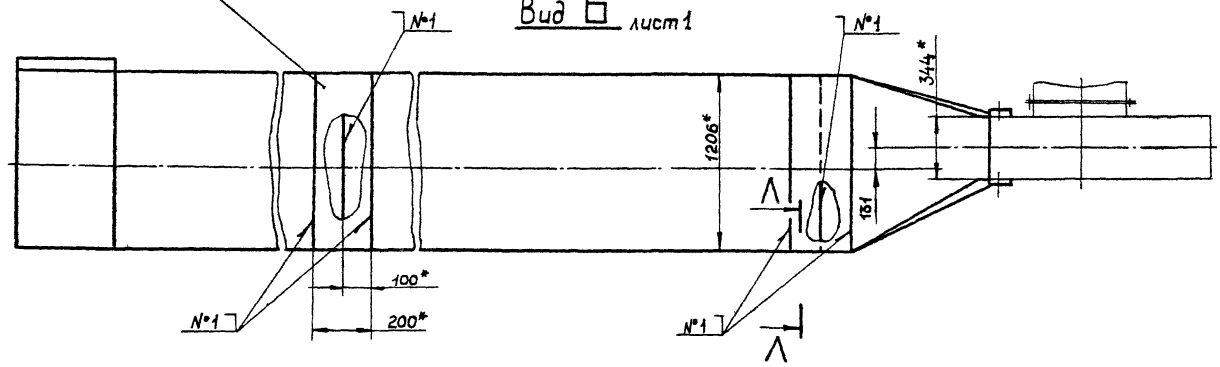

Е – Е
М1:1 лист 1

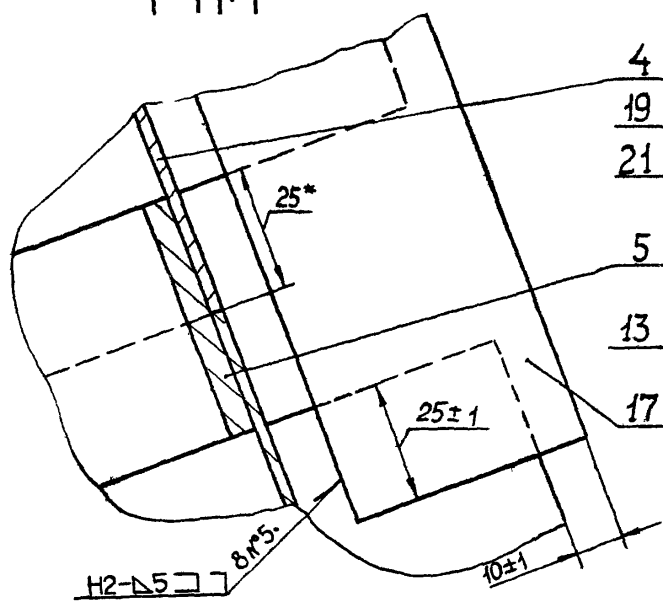

I
М1:1 лист 1

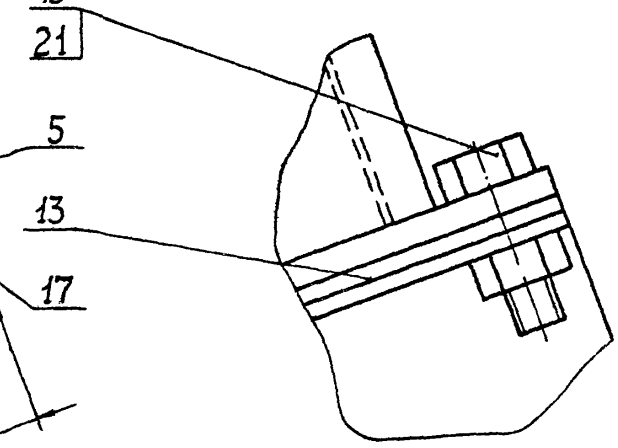

Ж – Ж
М1:10 лист 1

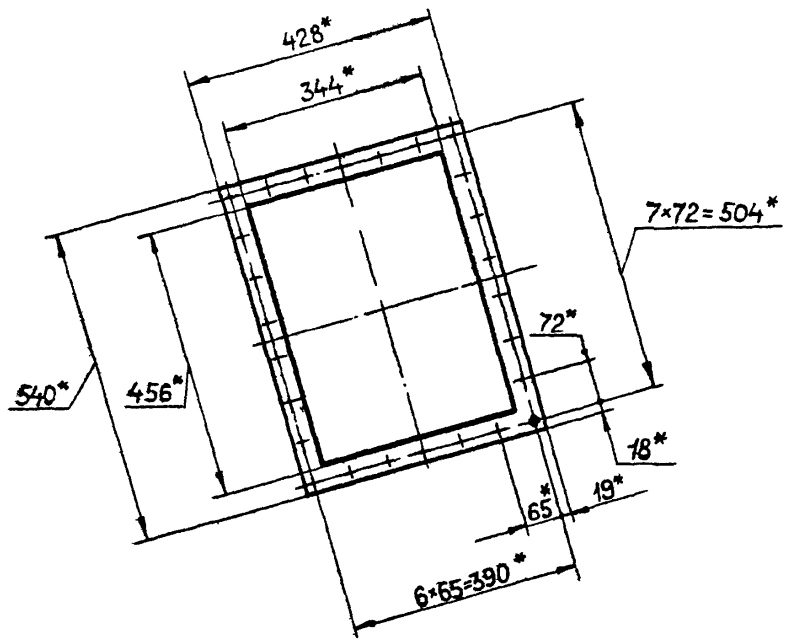

II
М1:1 лист 1

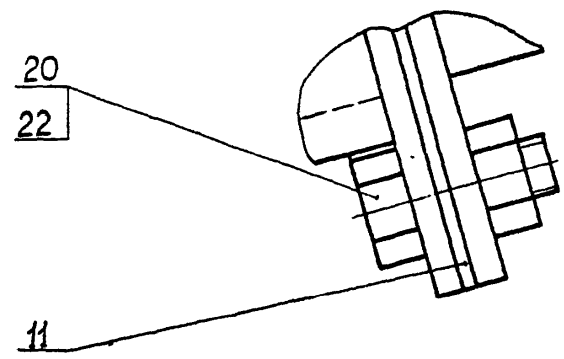

III
М1:1 лист 2

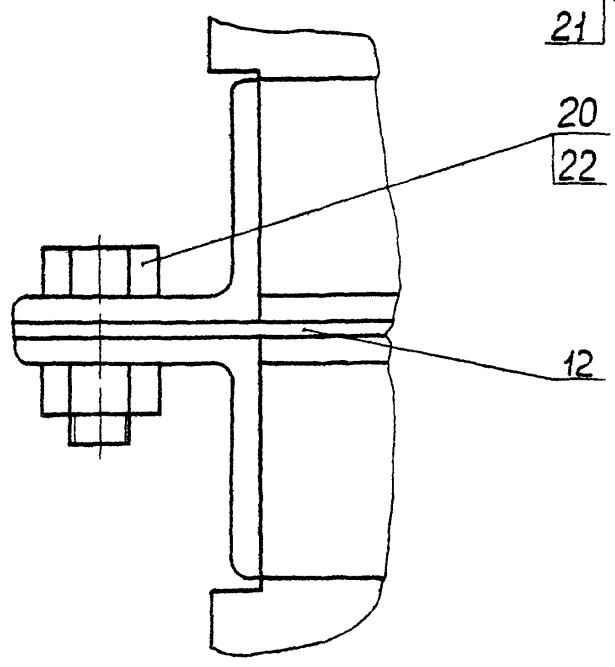

V
М1:1 лист 2

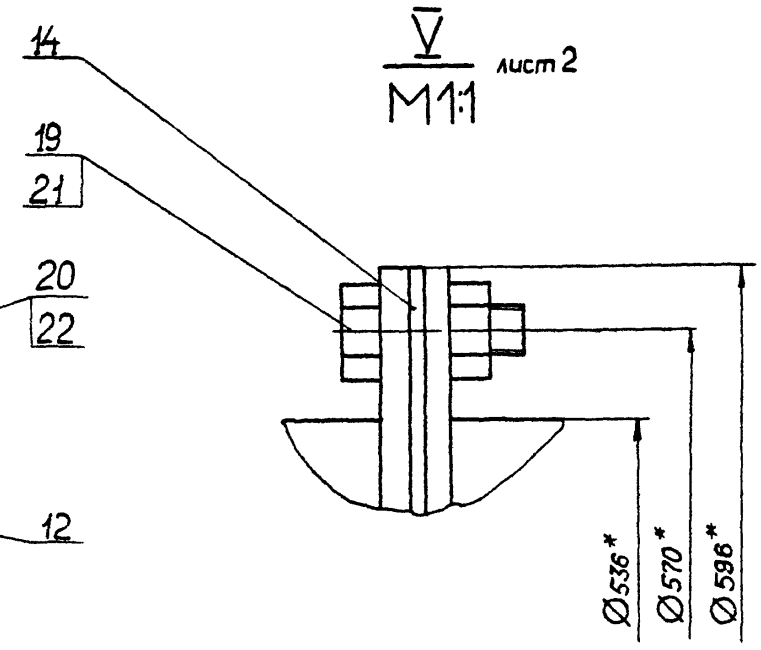

Изм.	Лист	№ докум.	Подп.	Дата	Д 21Б 133.000 СБ	Лист 3

Инв. № подл. | Подп. и дата | Взам. инв. № | Инв. № дубл. | Подп. и дата

Формат А2

IV
М1:2 лист 2

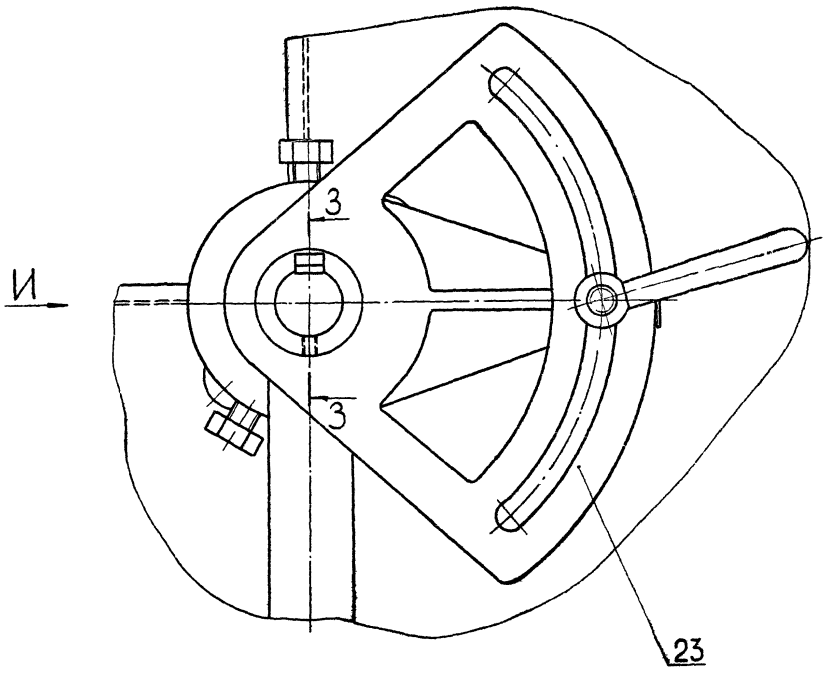

3–3
М1:1

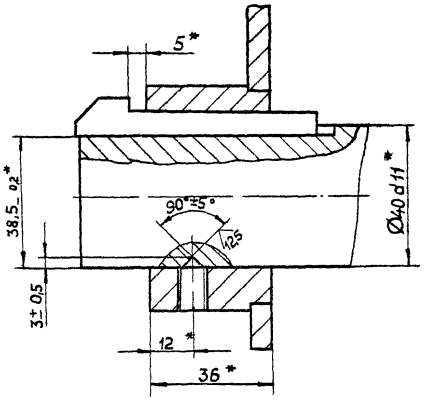

Вид К лист 1

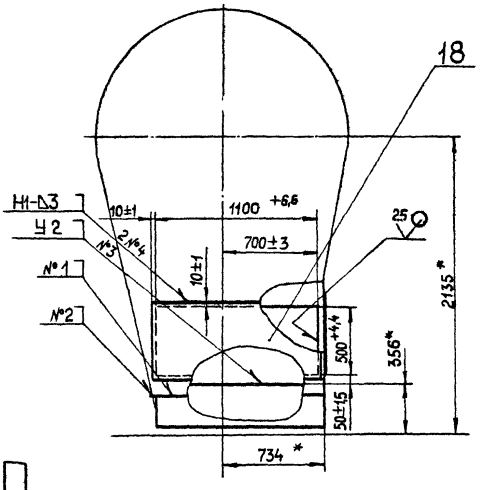

Вид И
М1:1

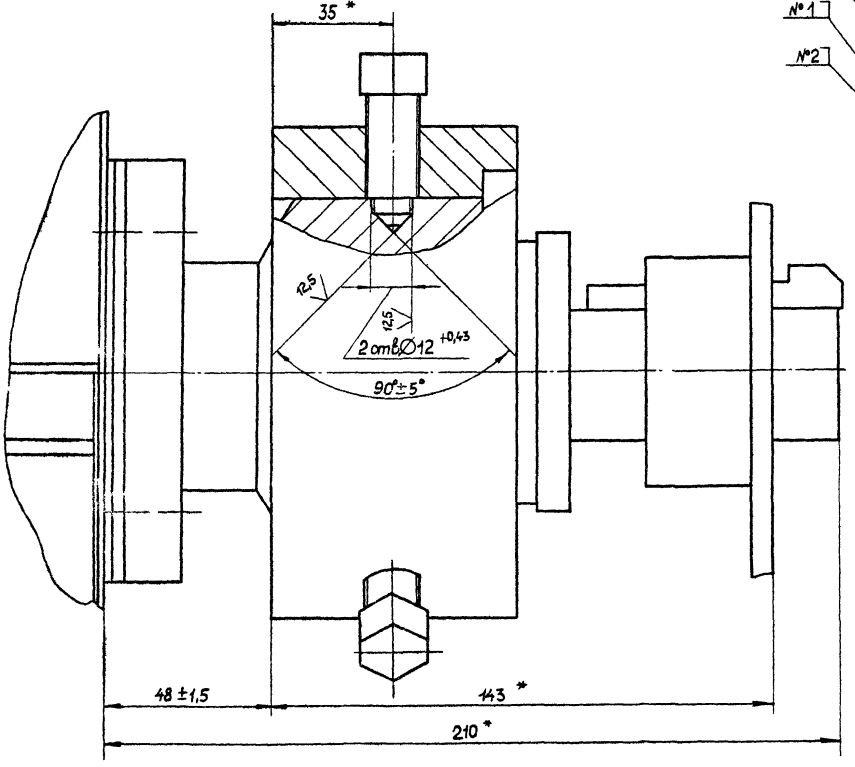

Изм.	Лист	№ докум.	Подп.	Дата	Д21Б. 133.000 СБ	Лист 2

Д21Б133 020СБ

Типовой проект 903-1-22.86 Альбом IV, часть 2

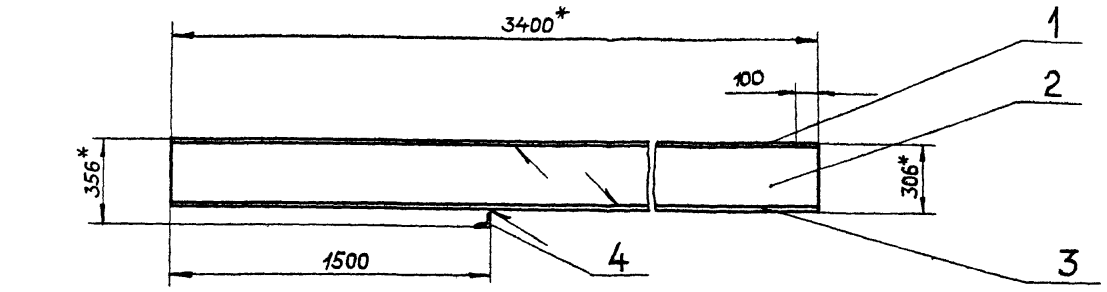

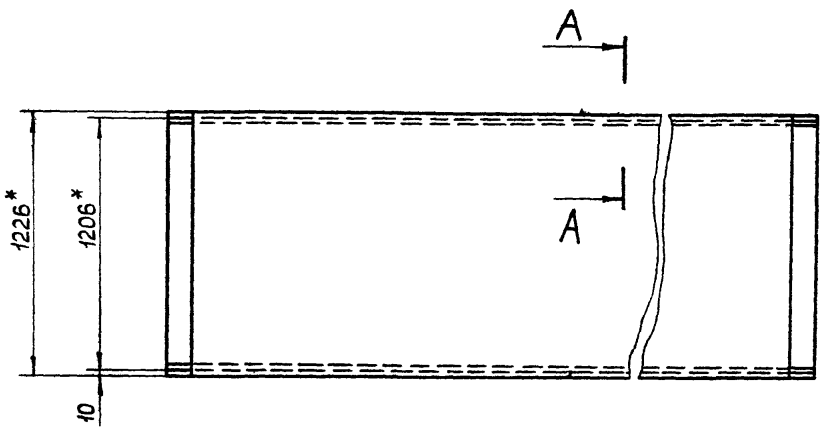

1.* Размеры для справок.

2. $\pm\frac{IT16}{2}$

3. Сварные швы по ГОСТ 5264-80-Т1-Δ3

А-А
М1:1

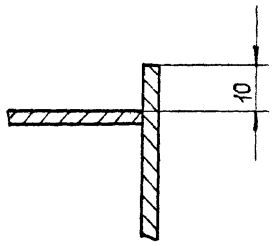

					Д21Б133 020СБ	
Изм.	Лист	№ докум.	Подп.	Дата	Короб	Лит. / Масса / Масштаб: И / 244 / 1:20
Разраб.		Мордвинкин		05.11.84		Лист / Листов: 1
Пров.		Мордвинкин				Госстрой СССР ГПИ Горьковский САНТЕХПРОЕКТ
Т.контр.						
Н.контр.		Мюнтер				
Утв.						

Формат А3

Д21Б133 010СБ

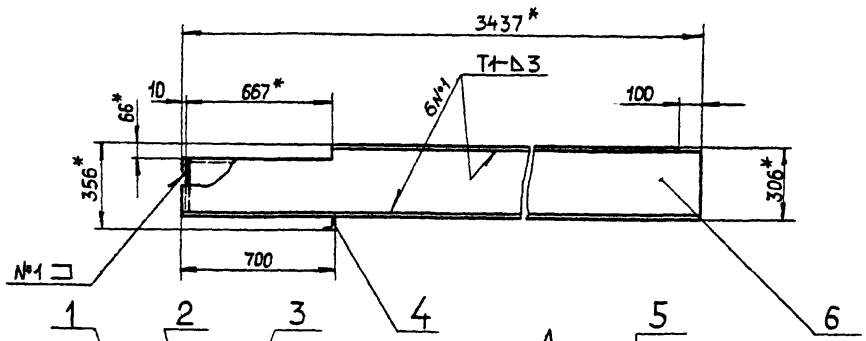

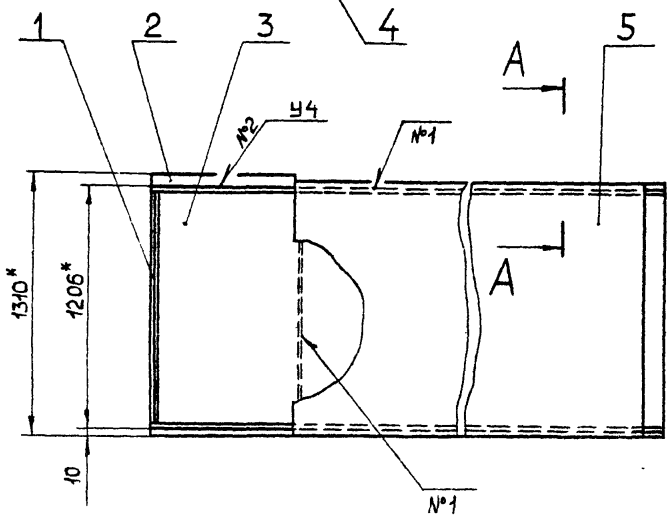

А-А
М1:1

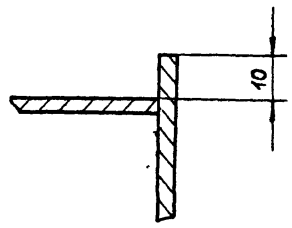

1.* Размеры для справок.

2. $\pm\frac{IT16}{2}$

3. Сварные швы по ГОСТ 5264-80.

					Д21Б.133.010СБ	
Изм.	Лист	№ докум.	Подп.	Дата	Короб	Лит. / Масса / Масштаб: И / 237 / 1:20
Разраб.		Мордвинкин		05.11		Лист / Листов: 1
Пров.		Мордвинкин				Госстрой СССР ГПИ Горьковский САНТЕХПРОЕКТ
Т.контр.						
Н.контр.		Мюнтер				
Утв.						

Формат А3

Инв.№ подл. | Подп. и дата | Взам. инв.№ | Инв.№ дубл. | Подп. и дата

Типовой проект 903-1-220.86 Альбом IV, часть 2

Д 21Б 133 023

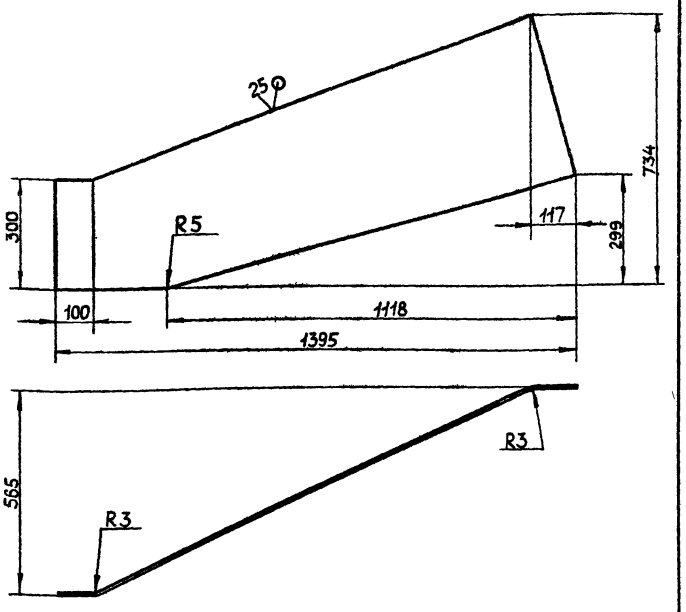

$h14,\pm\frac{IT14}{2}$

Изм.	Лист	№ докум.	Подп.	Дата
Разраб.		Мордвинкин		5.11.87
Пров.		Мордвинкин		
Т.контр.				
Н.контр.		Мюнтер		
Утв.				

Д21Б.133.023

Стенка

Лит.	Масса	Масштаб
И	13,4	1:10

Лист | Листов 1

Б-ПН-3 ГОСТ 19903-74
Лист 5-IV-Н-ВСт3спГОСТ 16523-70

ГПИ Горьковский САНТЕХПРОЕКТ

Госстрой СССР

Формат А4

Д 21Б 133 022

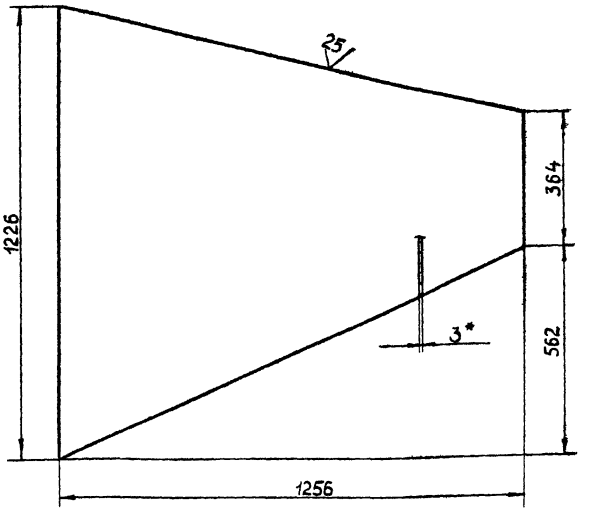

1* Размеры для справок.

$2\pm\frac{IT14}{2}$

Изм.	Лист	№ докум.	Подп.	Дата
Разраб.		Бердышева		5.11.87
Пров.		Мордвинкин		
Т.контр.				
Н.контр.		Мюнтер		
Утв.				

Д21Б.133.022

Стенка

Лит.	Масса	Масштаб
И	23,5	1:10

Лист | Листов 1

Б-ПН-3 ГОСТ 19903-74
Лист 5-IV-Н-ВСт3спГОСТ 16523-70

ГПИ Горьковский САНТЕХПРОЕКТ

Госстрой СССР

Формат А4

Формат	Зона	Поз.	Обозначение	Наименование	Кол.	Примечание
				Документация		
А2			Д21Б 133 030 СБ	Сборочный чертеж		
				Детали		
А4		1	Д21Б.133.022	Стенка	1	
А4		2	Д21Б.133.023	Стенка	1	
А4		3	Д21Б.133.024	Стенка	1	
А4		4	Д21Б.133.025	Стенка	1	
Б4		5	Д21Б.133.026	Планка		
				Лист Б-ПН-6 ГОСТ 19903-74 ВСт3спГОСТ 14637-79		
				(42×452) h16 25	2	0,85 кг
Б4		6	Д21Б.133.027	Планка		
				Лист Б-ПН-6 ГОСТ 19903-74 ВСт3спГОСТ 14637-79		
				(42×428) h16 25	2	0,8 кг

Изм.	Лист	№ докум.	Подп.	Дата
Разраб.		Бердышева		5.11.87
Пров.		Мордвинкин		
Н.контр.		Мюнтер		

Д21Б 133 030

Короб

Лит.	Лист	Листов
И	1	

Госстрой СССР
ГПИ Горьковский
САНТЕХПРОЕКТ

Формат А4

Формат	Зона	Поз.	Обозначение	Наименование	Кол.	Примечание
				Документация		
А3			Д21Б.133.020 СБ	Сборочный чертеж		
				Детали		
Б4		1	Д21Б.133.017	Стенка		
				Лист Б-ПН-3 ГОСТ 19903-74 5-IV-Н-ВСт3спГОСТ 16523-70		
				(1226×3200) h16 25	1	92,4 кг
Б4		2	Д21Б.133.018	Стенка		
				Лист Б-ПН-3 ГОСТ 19903-74 5-IV-Н-ВСт3спГОСТ 16523-70		
				(300×3400) h16 25	2	240,2 кг
Б4		3	Д21Б.133.019	Стенка		
				Лист Б-ПН-3 ГОСТ 19903-74 5-IV-Н-ВСт3спГОСТ 16523-70		
				(1226×3400) h16 25	1	98,2 кг
Б4		4	Д21Б.133.021	Опора		
				Уголок Б-50×50×5 ГОСТ 8509-72 ВСт3спГОСТ 535-79		
				L=1220 h16 25	1	4,6 кг

Изм.	Лист	№ докум.	Подп.	Дата
Разраб.		Мордвинкин		5.11.87
Пров.		Мордвинкин		
Н.контр.		Мюнтер		
Утв.				

Д21Б 133 020

Короб

Лит.	Лист	Листов
И	1	

Госстрой СССР
ГПИ Горьковский
САНТЕХПРОЕКТ

Формат А4

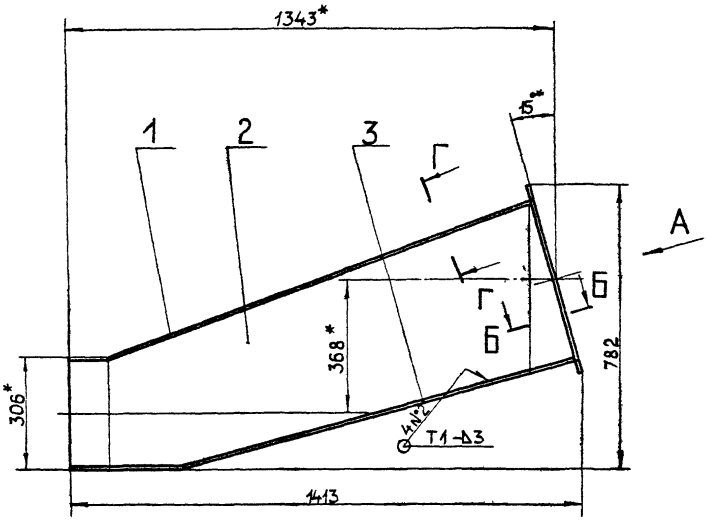

Б-Б
М1:2 повернуто

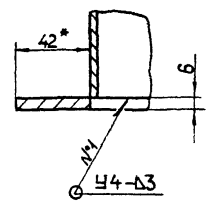

В-В
М1:1

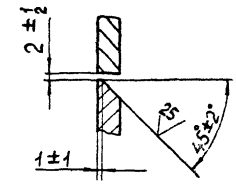

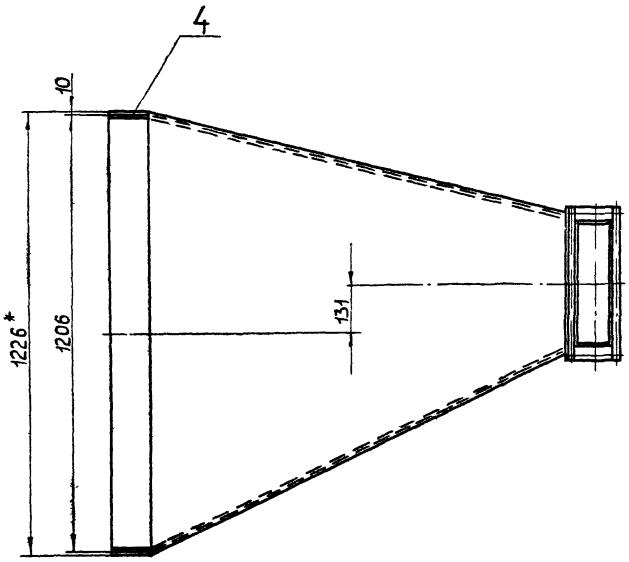

Г-Г
М1:1

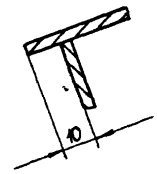

Вид А повернуто

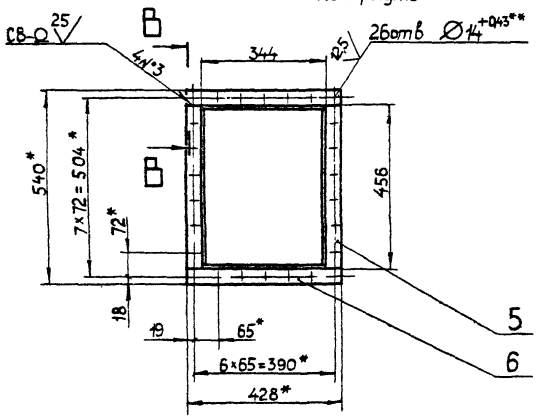

1.* Размеры для справок.
2.** Обработать по сопрягаемой детали.
3. H16, h16, $\pm\frac{IT16}{2}$
4. Сварные швы по ГОСТ 5264-80.

Изм.	Лист	№ докум.	Подп.	Дата	Д21Б.133.030СБ		
Разраб.		Мордвинкин		5.11.87	Короб	Лит.	Масса	Масштаб
Пров.		Мордвинкин				И	80	1:10
Т. контр.						Лист	Листов 1	
Н. контр.		Мюнтер				Госстрой СССР ГПИ Горьковский САНТЕХПРОЕКТ		
Утв.								

Инв. № подл. | Подп. и дата | Взам. инв. № | Инв. № дубл. | Подп. и дата

Д21Б.133.029

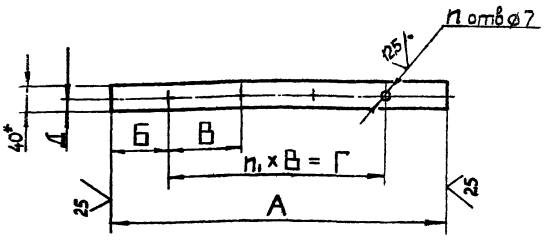

Обозначение	Размеры, мм А	Б	В	Г	Д	n	n₁	Масса, кг
Д21Б.130.029	507	89	110	330	20	4	3	0,95
– 01	1980	20	194	1940	19	11	10	3,8

1* Размеры для справок.

2 h14, $\pm \frac{IT14}{2}$

Изм.	Лист	№ докум.	Подп.	Дата
Разраб.		Моравинкин		
Пров.		Моравинкин		
Т.контр.				
Н.контр.		Мюнтер		
Утв.				

Д21Б133 029

Планка

Лит.	Масса	Масштаб
И	см. табл.	—

Лист | Листов 1

Полоса Б-2 б×40 ГОСТ 103-76 / Вст3сп ГОСТ 535-79

Госстрой СССР ГПИ Горьковский САНТЕХПРОЕКТ

Формат А4

Формат	Зона	Поз.	Обозначение	Наименование	Кол.	Примечание
				Документация		
А3			Д21Б.133.040СБ	Сборочный чертеж		
				Сборочные единицы		
А4		1	Д21Б.133.050	Короб	1	
				Детали		
А4		2	Д21Б.133.029	Планка	2	
		3	– 01	Планка	2	
Б4		4	Д21Б.133.031	Сетка		
				Сетка 18-2,50 НУ ГОСТ 3826-82		
				(587×1980) h16	1	3,4 кг
				Стандартные изделия		
		5		Болт М6×25.36 ГОСТ 7798-70	30	
		6		Гайка М6.4 ГОСТ 5915-70	30	

Инв.№подл. | Подп. и дата | Взам.инв.№ | Инв.№дубл. | Подп. и дата

Изм.	Лист	№ докум.	Подп.	Дата
Разраб.		Моравинкин		
Пров.		Моравинкин		
Т.контр.				
Н.контр.		Мюнтер		
Утв.				

Д21Б.133.040

Патрубок заборный

Лит.	Лист	Листов
И		1

Госстрой СССР ГПИ Горьковский САНТЕХПРОЕКТ

Формат А4

Д21Б.133.025

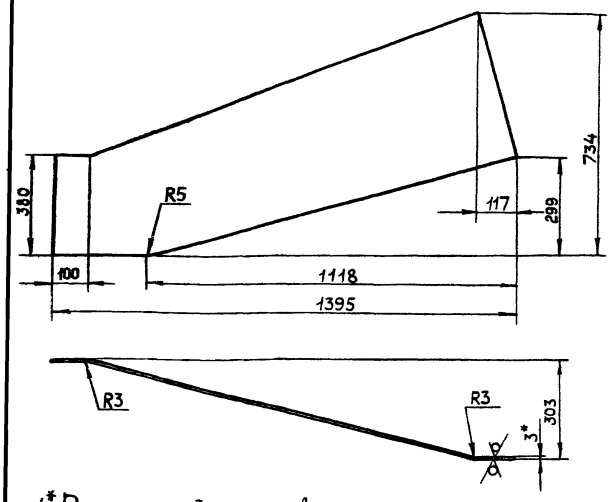

1.* Размеры для справок

2. $\pm \frac{IT14}{2}$

Изм.	Лист	№ докум.	Подп.	Дата
Разраб.		Моравинкин		
Пров.		Моравинкин		
Т.контр.				
Н.контр.		Мюнтер		
Утв.				

Д21Б.133.025

Стенка

Лит.	Масса	Масштаб
И	12,4	1:10

Лист | Листов 1

Лист Б-ПН-3 ГОСТ 19903-74 / 5-IV-Н-ВСт3сп ГОСТ 16523-70

Госстрой СССР ГПИ Горьковский САНТЕХПРОЕКТ

Формат А4

Д21Б.133.024

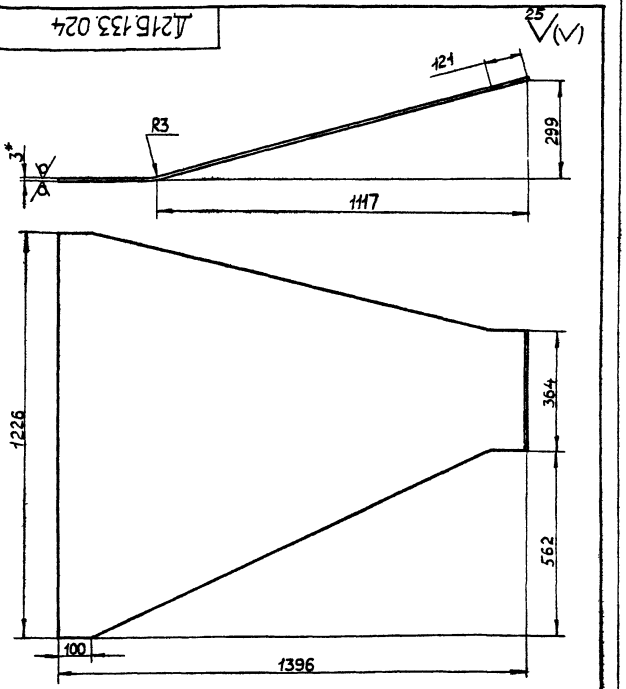

1.* Размеры для справок

2 h14, $\pm \frac{IT14}{2}$

Изм.	Лист	№ докум.	Подп.	Дата
Разраб.		Моравинкин		
Пров.		Моравинкин		
Т.контр.				
Н.контр.		Мюнтер		
Утв.				

Д21Б.133.024

Стенка

Лит.	Масса	Масштаб
И	27,5	1:10

Лист | Листов 1

Лист Б-ПН-3 ГОСТ 19903-74 / 5-IV-Н-ВСт3сп ГОСТ 16523-70

Госстрой СССР ГПИ Горьковский САНТЕХПРОЕКТ

Формат А4

Копировал: Малкина

Альбом IV, часть 2
Типовой проект 903-1-220.86

Формат	Зона	Поз.	Обозначение	Наименование	Кол.	Примечание
Б4		6	Д21Б.133.039	Планка		
				Полоса Б-2 6×40 ГОСТ103-76		
				Вст3сп ГОСТ 535-79		
				L = 507 h16 25/	2	0,95кг
Б4		7	Д21Б 133041	Планка		
				Полоса Б-2 6×40 ГОСТ 103-76		
				Вст3сп ГОСТ 535-79		
				L = 1980 h16 25/	2	3,7 кг
А3		8	Д21Б 133 042	Стенка	1	
Б4		9	Д 21Б 133 043	Ребро		
				Полоса Б-2 5×50 ГОСТ 103-76		
				Вст3сп ГОСТ 535-79		
				L = 587 h16 25/	2	1,15 кг
Б4		10	Д21Б 133 044	Планка		
				Полоса Б-2 5×50 ГОСТ 103-76		
				Вст3сп ГОСТ 535-79		
				L = 100 h14 25/	4	0,196кг
А4		11	Д21Б 133 045	Диск	1	
А4		12	Д21Б 133 046	Стенка	1	
				Прочие изделия		
		14		Серьга 1200-01		Ленинград
				МВН 3081-65	2	ОРГЭНЕРГО
						СТРОЙ

Изм. Лист № докум. Подп. Дата — Д21Б 133 050 — Лист 2

Формат А4

Формат	Зона	Поз.	Обозначение	Наименование	Кол.	Примечание
				Документация		
А2			Д21Б 133 050СБ	Сборочный чертеж		
				Детали		
А3		1	Д21Б 133 034	Стенка	2	
Б4		2	Д21Б 133 035	Ребро		
				Полоса Б-2 5×50 ГОСТ 103-76		
				Вст3сп ГОСТ 535-79		
				L = 1240 h16 25/	2	2,1 кг
Б4		3	Д21Б 133 036	Ребро		
				Полоса Б-2 5×50 ГОСТ 103-76		
				Вст3сп ГОСТ 535-79		
				L = 1160 h16 25/	2	2,4 кг
Б4		4	Д21Б 133 037	Ребро		
				Полоса Б-2 5×50 ГОСТ 103-76		
				Вст3сп ГОСТ 535-79		
				L = 850 h16 25/	2	2,0 кг
Б4		5	Д21Б 133 038	Ребро		
				Полоса Б-2 5×50 ГОСТ 103-76		
				Вст3сп ГОСТ 535-79		
				L = 780 h16 25/	2	1,7 кг

Изм. Лист № докум. Подп. Дата — Д21Б 133 050

Разраб. Моровинкин — Короб — Лит. Ц | Лист 1 | Листов 2

Пров. Моровинкин

Н. контр. Мюнтер

Утв.

Госстрой СССР ГПИ Горьковский САНТЕХПРОЕКТ

Формат А4

Инв. № подл. | Подп. и дата | Взам. инв. № | Инв. № дубл. | Подп. и дата

Д21Б 133.040СБ

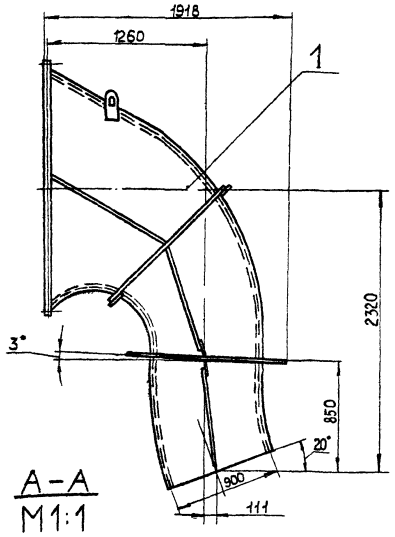

А–А
М1:1

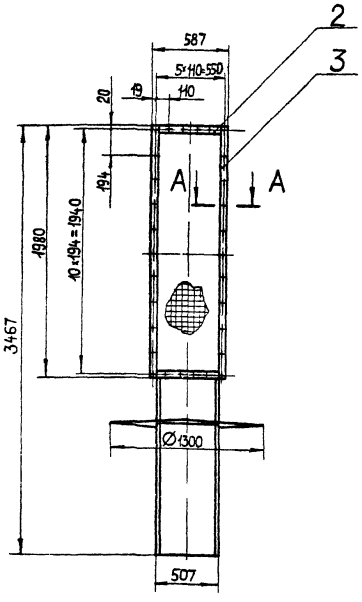

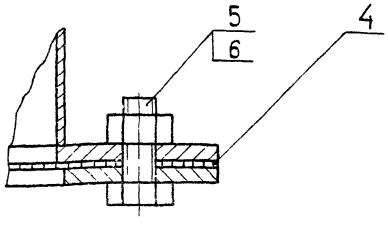

Размеры для справок.

Изм. Лист № докум. Подп. Дата — Д21Б 133 040СБ

Разраб. Моровинкин — Патрубок заборный — Лит. Ц | Масса 233 | Масштаб 1:25

Пров. Моровинкин

Т. контр.

Н. контр. Мюнтер

Утв.

Лист | Листов

Госстрой СССР ГПИ Горьковский САНТЕХПРОЕКТ

Инв. № подл. | Подп. и дата | Взам. инв. № | Инв. № дубл. | Подп. и дата

Д21Б133.050СБ

Типовой проект 903-1-220.86 Альбом IV часть 2

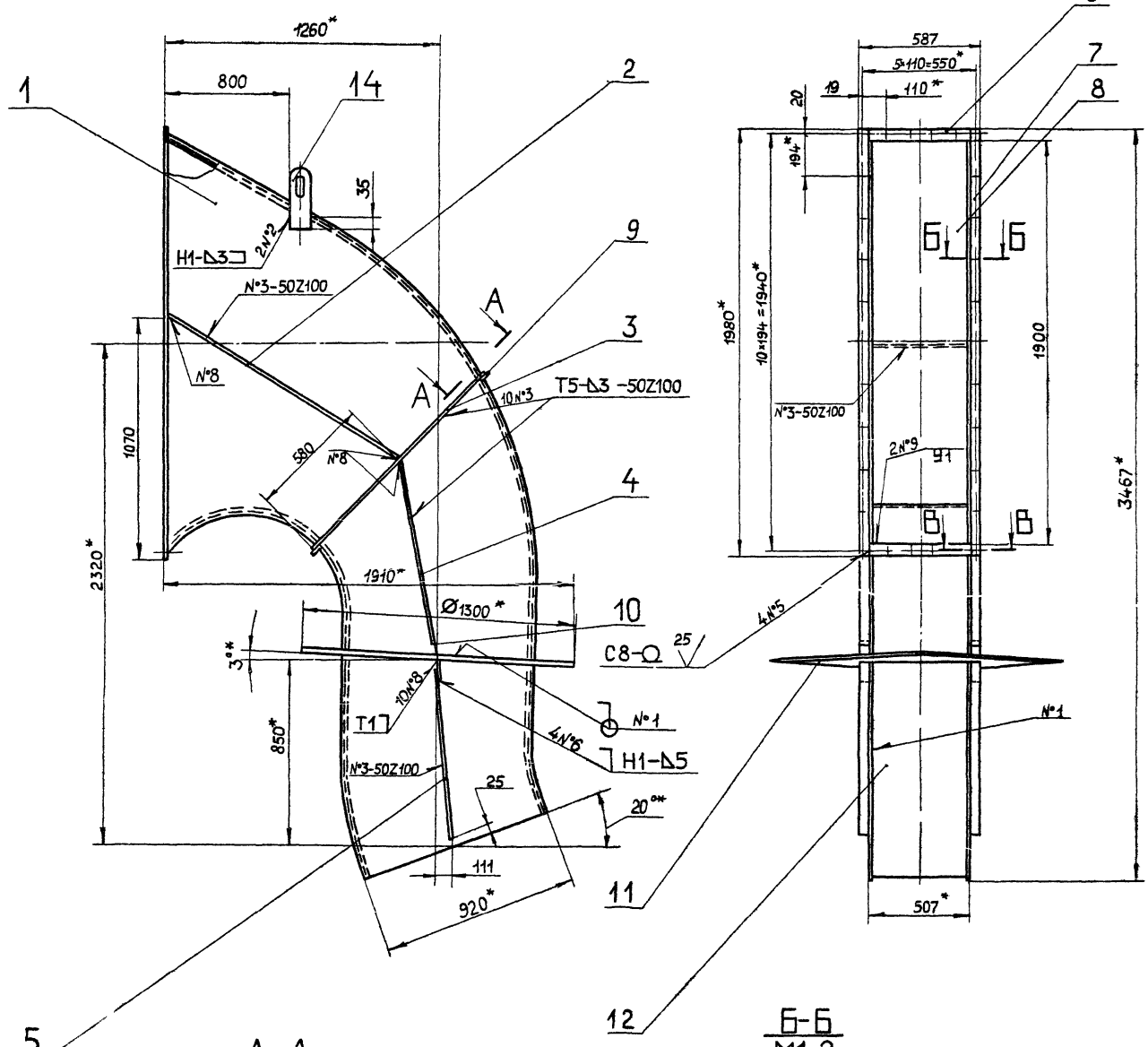

А–А
повернуто
М1:2

Б–Б
М1:2

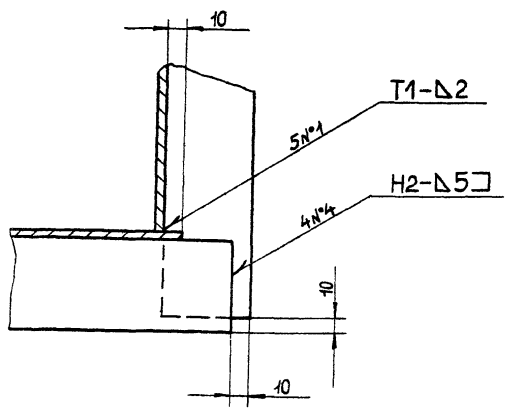

В–В
М1:1

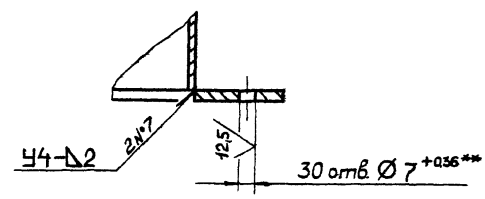

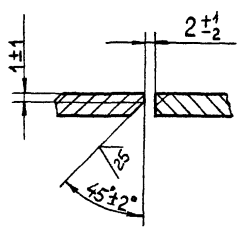

1.* Размеры для справок.
2.** Обработать по сопрягаемой детали
3. $H16, h16, \pm \frac{IT16}{2}$.
4. Сварные швы N°1 ... N°7 по ГОСТ 5264-80, N°8,9 по ГОСТ 11534-75.

Изм.	Лист	№ докум.	Подп.	Дата	Д 21 Б. 133. 050 СБ		
Разраб.		Мордвинкин			Короб	Лит.	Масса	Масштаб
Пров.		Мордвинкин				И	220	1:15
Т.контр.						Лист	Листов 1	
Н.контр.		Мюнтер				Госстрой СССР ГПИ Горьковский САНТЕХПРОЕКТ		
Нач.								

Инв. № подл. | Подп. и дата | Взам. инв. № | Инв. № дубл. | Подп. и дата

Д21Б133.042

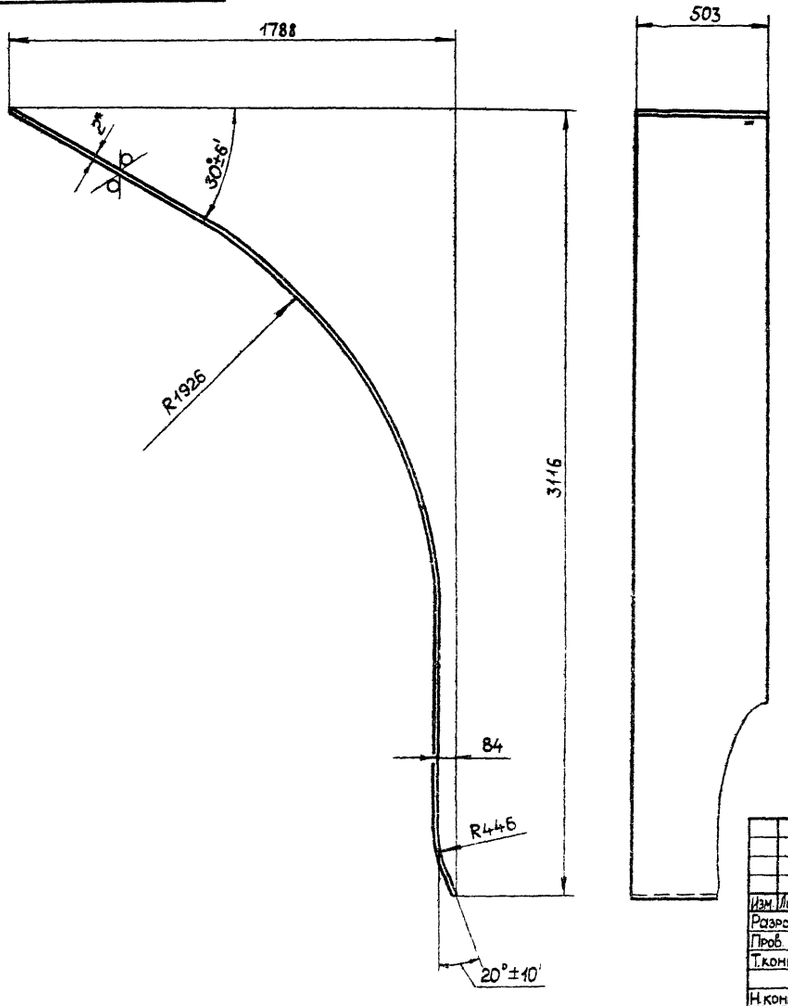

1.* Размеры для справок

2. $h14, \pm\frac{IT16}{2}$

					Д21Б133.042			
Изм.	Лист	№ докум.	Подп.	Дата	Стенка	Лит.	Масса	Масштаб
Разраб.		Мордвинкин				И	24,6	1:15
Пров.		Мордвинкин				Лист	Листов 1	
Т.контр.								
Н.контр.		Мюнтер			Лист Б-ПН-2 ГОСТ 19903-74 / 5-IV-Н-ВСт3сп ГОСТ 16523-70	ГОССТРОЙ СССР ГПИ ГОРЬКОВСКИЙ САНТЕХПРОЕКТ		
Утв.								

Формат А3

Д21Б133.034

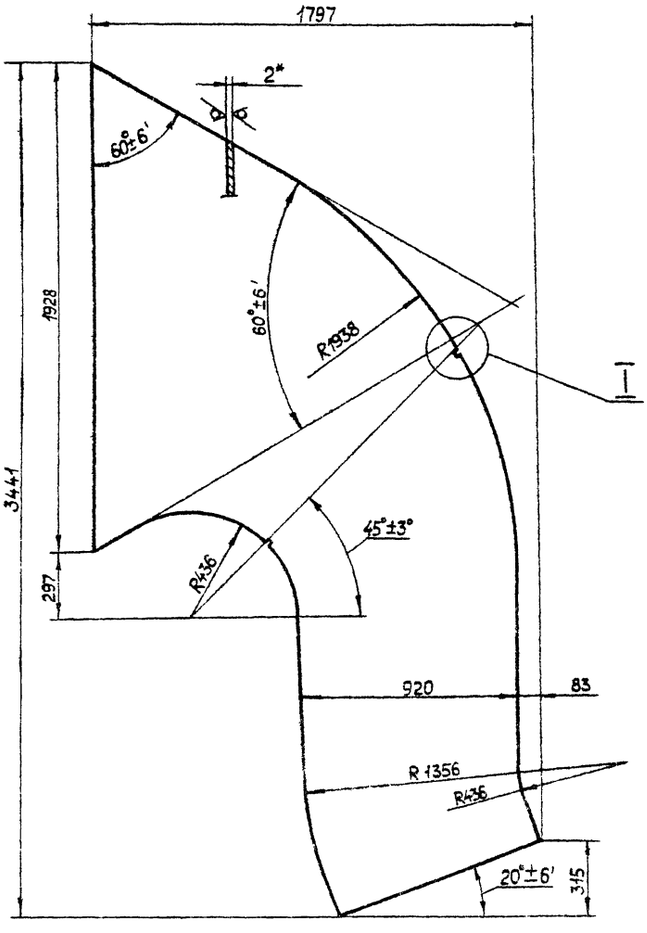

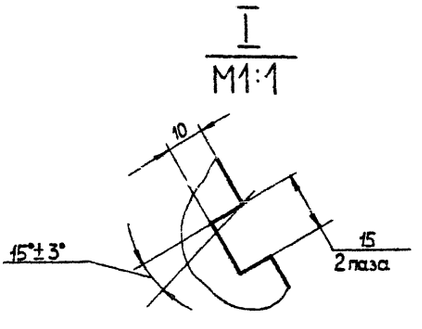

1* Размеры для справок

2 $H14, h14, \pm\frac{IT14}{2}$.

					Д21Б133.034			
Изм.	Лист	№ докум.	Подп.	Дата	Стенка	Лит.	Масса	Масштаб
Разраб.		Бердышева				И	53	
Пров.		Мордвинкин				Лист	Листов	
Т.контр.								
Н.контр.		Мюнтер			Лист Б-ПН-2 ГОСТ 19903-74 / 5-IV-Н-ВСт3сп ГОСТ 16523-70	ГОССТРОЙ СССР ГПИ ГОРЬКОВСКИЙ САНТЕХПРОЕКТ		
Утв.								

21057-05 14 Копировал Макина Формат А3

Формат	Зона	Поз	Обозначение	Наименование	Кол.	Примечание
Б4		6	Д21Б.133.053	Накладка		
				Полоса Б-2 5×50 ГОСТ 103-76 / ВСт3сп ГОСТ 535-79		
				L=886 h16 25	2	1,7 кг
Б4		7	Д21Б.133.054	Накладка		
				Полоса Б-2 5×50 ГОСТ 103-76 / ВСт3сп ГОСТ 535-79		
				L=493 h16 25	2	1,0 кг
				Прочие изделия		
		8		Крюк 1100-01		Ленинград
				МВН 3076-65	2	ОРГэнергострой

Подп. и дата | Инв. № подл. | Взам. инв. № | Инв. № дубл. | Подп. и дата

Изм.	Лист	№ докум.	Подп.	Дата
Разраб.		Мордвинкин		
Пров.		Мордвинкин		
Н. контр.		Мюнтер		
Утв.				

Д21Б.133.060

Лист 2

Формат А4

Формат	Зона	Поз	Обозначение	Наименование	Кол.	Примечание
				Документация		
А2			Д21Б.133.060 СБ	Сборочный чертеж		
				Детали		
А4		1	Д21Б.133.047	Стенка	2	
Б4		2	Д21Б.133.048	Ребро		
				Полоса Б-2 5×50 ГОСТ 103-76 / ВСт3сп ГОСТ 535-79		
				L=970 h16 25	2	1,9 кг
Б4		3	Д21Б.133.049	Стенка		
				Лист Б-ПН-2 ГОСТ 19903-74 / 5-IV-Н-ВСт3сп ГОСТ 16523-70	2	7,8 кг
Б4		4	Д21Б.133.051	Планка		
				Полоса Б-2 6×36 ГОСТ 103-76 / ВСт3сп ГОСТ 535-79		
				L=1232 h16 25	2	2,3 кг
Б4		5	Д21Б.133.052	Планка		
				Полоса Б-2 6×36 ГОСТ 103-76 / ВСт3сп ГОСТ 535-79		
				L=507 h16 25	2	1,0 кг

Подп. и дата | Инв. № подл. | Взам. инв. № | Инв. № дубл. | Подп. и дата

Изм.	Лист	№ докум.	Подп.	Дата
Разраб.		Мордвинкин		
Пров.		Мордвинкин		
Н. контр.		Мюнтер		
Утв.				

Д21Б.133.060

Короб

Лит.	Лист	Листов
И	1	2

Госстрой СССР ГПИ Горьковский САНТЕХПРОЕКТ

Формат А4

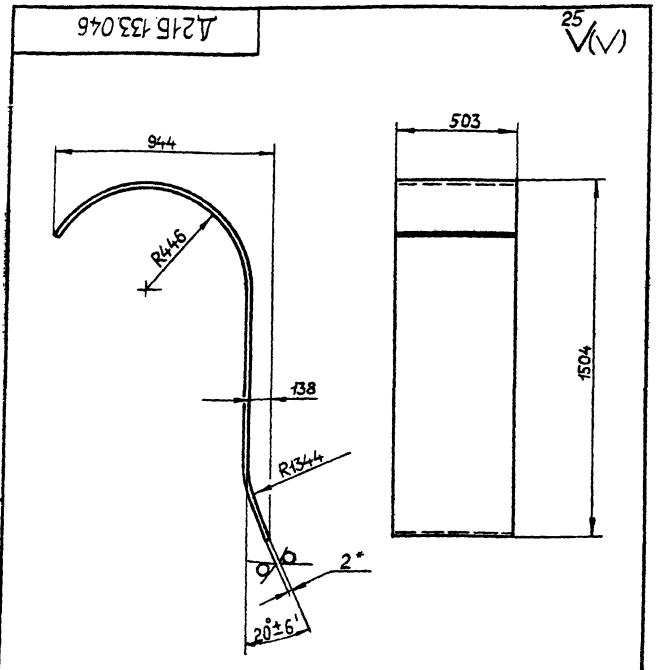

1* Размеры для справок.
$2 \pm \frac{IT16}{2}$

Подп. и дата | Инв. № подл. | Взам. инв. № | Инв. № дубл. | Подп. и дата

Изм.	Лист	№ докум.	Подп.	Дата
Разраб.		Мордвинкин		05.11
Пров.		Мордвинкин		
Т. контр.				
Н. контр.		Мюнтер		
Утв.				

Д21Б.133.046

Стенка

Лит.	Масса	Масштаб
И	11,5	1:15

Лист | Листов 1

Лист Б-ПН-2 ГОСТ 19903-74 / 5-IV-Н-ВСт3сп ГОСТ 16523-70

Госстрой СССР ГПИ Горьковский САНТЕХПРОЕКТ

Формат А4

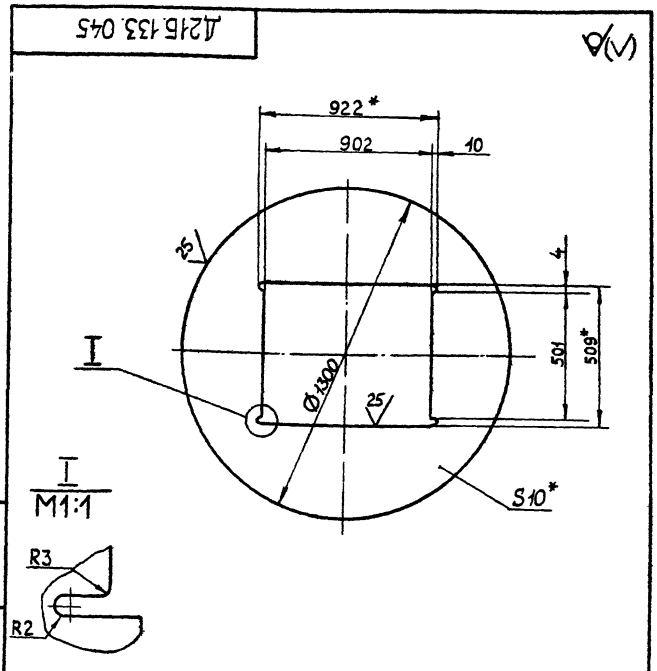

1* Размеры для справок.
$2\ H16, h16, \pm \frac{IT16}{2}$

Подп. и дата | Инв. № подл. | Взам. инв. № | Инв. № дубл. | Подп. и дата

Изм.	Лист	№ докум.	Подп.	Дата
Разраб.		Мордвинкин		05.11
Пров.		Мордвинкин		
Т. контр.				
Н. контр.		Мюнтер		
Утв.				

Д21Б.133.045

Диск

Лит.	Масса	Масштаб
И	57	1:15

Лист | Листов 1

Лист Б-ПН-10 ГОСТ 19903-74 / ВСт3сп ГОСТ 14637-79

Госстрой СССР ГПИ Горьковский САНТЕХПРОЕКТ

Д21Б.133.060СБ

Альбом IV, часть 2

Типовой проект 903-1.220.86

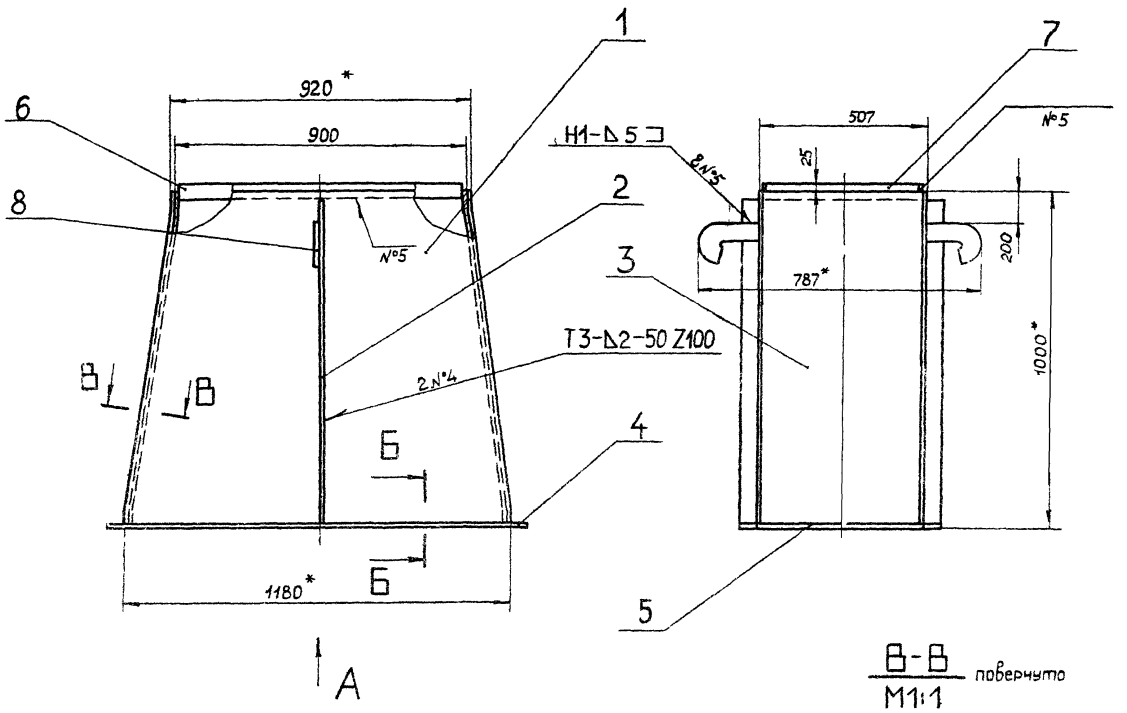

В-В
М1:1
повернуто

Вид А

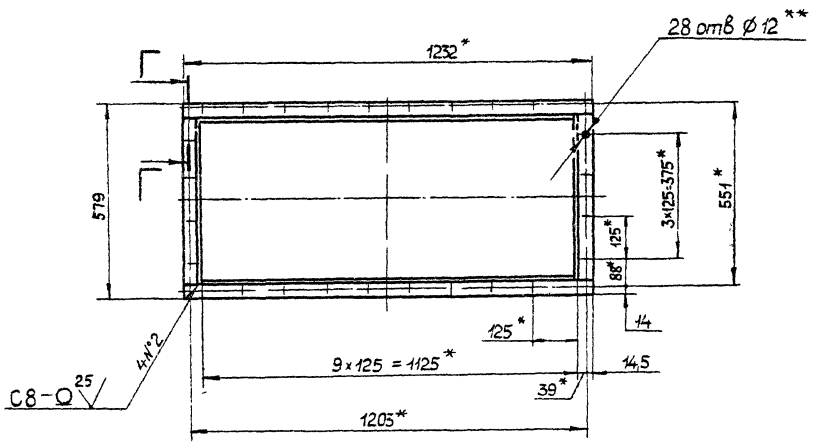

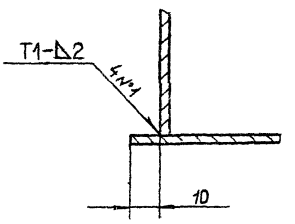

Г-Г
М1:1

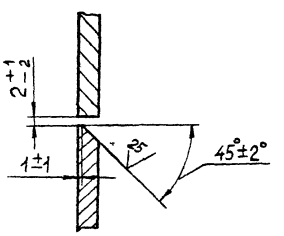

Б-Б
М1:1

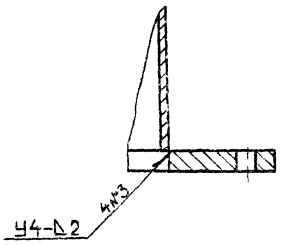

Поз 3
М1:20

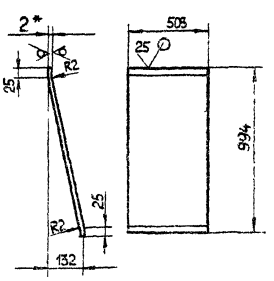

1.* Размеры для справок.
2.** Обработать по сопрягаемой детали.
3. $\pm\frac{IT16}{2}$.
4. Сварные швы по ГОСТ 5264-80

				Д21Б.133.060СБ		
Изм.	Докум.	Подп.	Дата	Короб	Лит.	Масса
Разраб.	Шинкин				И	64
Пров.	Шинкин				Лист	Листов
Т. контр.					Госстрой	
Н. контр.	Мюнтер				ГПИ Горьковский	
Утв.					САНТЕХПРОЕКТ	

Инв. № подл. | Подп. и дата | Взам. инв. № | Инв. № дубл. | Подп. и дата

Типовой проект 903-1-220.86 Альбом IV, часть 2

Д21Б133.057

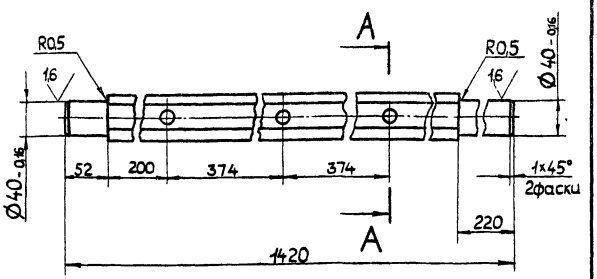

A – A
M1 : 2

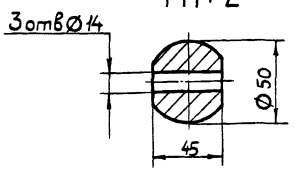

H14, h14, $\pm\frac{IT14}{2}$.

Изм.	Лист	№ докум.	Подп.	Дата	Д21Б.133.057			
Разраб.		Мордвинкин			Вал	Лит.	Масса	Масштаб
Пров.		Мордвинкин				И	19,4	1:4
Т.контр.						Лист	Листов 1	
Н.контр.		Мюнтер			ВСт3сп ГОСТ 380-71	Госстрой СССР ГПИ Горьковский САНТЕХПРОЕКТ		
Утв.								

Формат А4

Формат	Зона	Поз.	Обозначение	Наименование	Кол.	Примечание
Б4		13	Д21Б.133.059	Сетка		
				Сетка 18-2,50НУ		
				ГОСТ 3826-82		
				579×1672	1	8,5 кг
				Стандартные изделия		
				Болты ГОСТ7798-70		
		15		М6×25.36	36	
		16		М8×16.36	3	
		17		М12×35.36	4	
		18		М12×70.36	3	
		19		Шпилька М10-6g×45.36		
				ГОСТ22036-76	2	
				Гайки ГОСТ5915-70		
		20		М6.4	36	
		21		М10.4	2	
		22		М12.4	7	
		23		Шайба 12.65Г.06		
				ГОСТ 6402-70	7	

Подп. и дата | Инв. № дубл. | Взам. инв. № | Подп. и дата | Инв. № подл.

Изм.	Лист	№ докум.	Подп.	Дата	Д21Б.133.070	Лист 2

Формат А4

Формат	Зона	Поз.	Обозначение	Наименование	Кол.	Примечание
				Документация		
*)			Д21Б 133 070 СБ	Сборочный чертеж		*) А3, А2
				Сборочные единицы		
А4		1	Д21Б 133 080	Заслонка	1	
А4		2	Д21Б 133 090	Корпус	1	
				Детали		
А4		3	Д20В.006.014	Крышка сальника	1	
А4		4	Д20В.006.015	Крышка	1	
А4		5	Д20В.006.016	Прокладка	1	
А3		6	Д20В.006.017	Подшипник задний	1	
А4		7	Д20В.006.018	Прокладка	2	
А4		8	Д20В.006.019	Кольцо	2	
А3		9	Д20В.006.022	Подшипник передний	1	
А4		10	Д21Б.133.057	Вал	1	
А4		11	Д21Б.133.058	Планка	2	
		12	-01	Планка	2	

Изм.	Лист	№ докум.	Подп.	Дата	Д21Б.133.070			
Разраб.		Мордвинкин			Патрубок заборный	Лит.	Лист	Листов
Пров.		Мордвинкин				И	1	2
Н.контр.		Мюнтер				Госстрой СССР ГПИ Горьковский САНТЕХПРОЕКТ		
Утв.								

Формат А4

Д21Б133.047

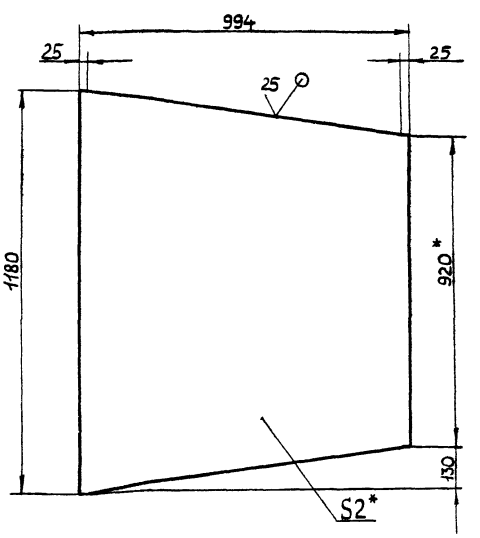

1.* Размеры для справок.

$2\pm\frac{IT14}{2}$

Подп. и дата | Инв. № дубл. | Взам. инв. № | Подп. и дата | Инв. № подл.

Изм.	Лист	№ докум.	Подп.	Дата	Д21Б.133.047			
Разраб.		Мордвинкин			Стенка	Лит.	Масса	Масштаб
Пров.		Мордвинкин				И	17,0	1:10
Т.контр.						Лист	Листов 1	
Н.контр.		Мюнтер			Лист Б-ПН-2 ГОСТ19903-74 / 5-IV-Н-ВСт3сп ГОСТ16523-70	Госстрой СССР ГПИ Горьковский САНТЕХПРОЕКТ		
Утв.								

Копировал: Малкина 21057-05 17

Д21Б133.070СБ

Типовой проект 903-1-220,86 Альбом IV часть 2

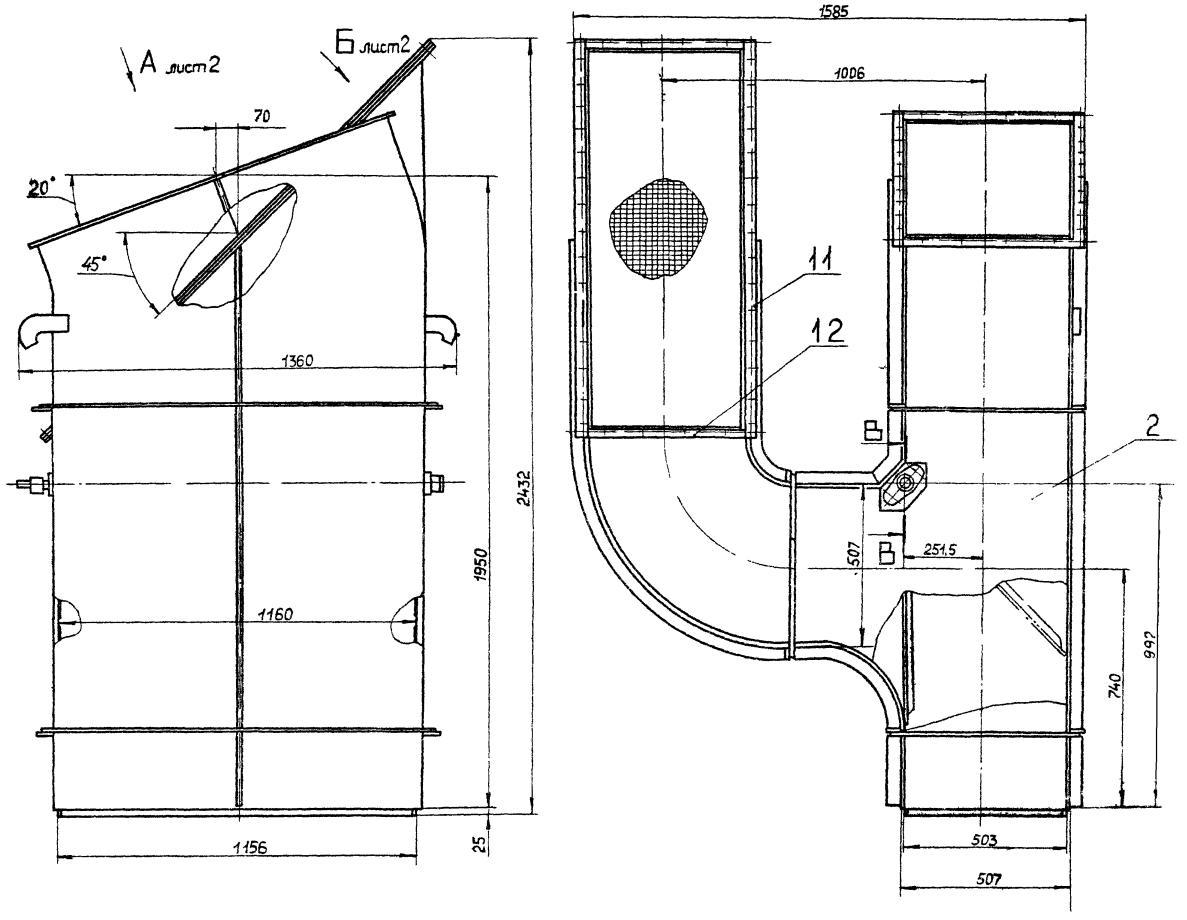

В-В
М1:2

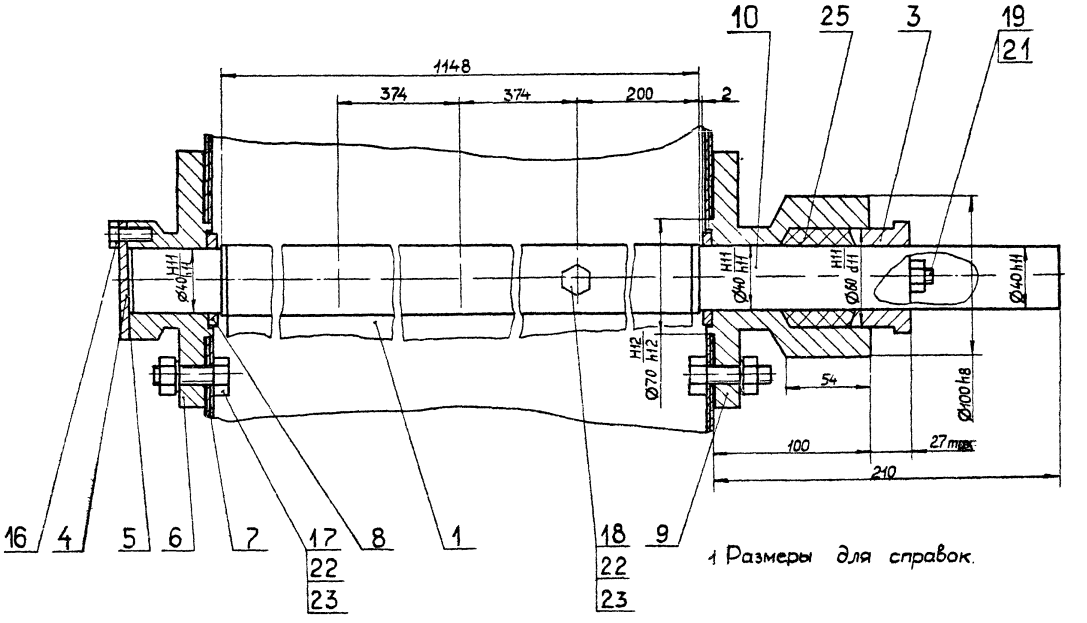

1 Размеры для справок.

2. Подшипники набить пластичной смазкой ЦИАТИМ-221 ГОСТ 9433-80

Изм.	Лист	№ докум.	Подп.	Дата	Д 21Б 133 070 СБ		
Разраб.		Мордвинкин			Патрубок заборный	Лит.	Масса	Масштаб
Пров.		Мордвинкин				И	290	1:10
Т. контр.						Лист 1	Листов 2
Н. контр.		Мюнстер				Госстрой СССР ГПИ Горьковский САНТЕХПРОЕКТ	
Утв.							

Инв. № подл. | Подп. и дата | Взам. инв. № | Инв. № дубл. | Подп. и дата

Альбом VII часть 2
Типовой проект 903-1-220.86

Формат	Зона	Поз.	Обозначение	Наименование	Кол.	Примечание
				Документация		
А3			Д21Б.133.080СБ	Сборочный чертеж		
				Детали		
А3		1	Д21Б.133.064	Накладка	1	
		2	— 01	Накладка	1	
А4		3	Д21Б.133.065	Ребро	4	
А4		4	Д21Б.133.066	Диск	1	

Инв.№ подл. | Подп. и дата | Взам. инв.№ | Инв.№ дубл. | Подп. и дата

Изм.	Лист	№ докум.	Подп.	Дата
Разраб.		Морозинкин		
Пров.		Морозинкин		
Н.контр.		Мюнтер		
Утв.				

Д21Б.133.080

Заслонка

Лит.	Лист	Листов
Ц		1

Госстрой СССР ГПИ Горьковский САНТЕХПРОЕКТ

Формат А4

Д21Б.133.058

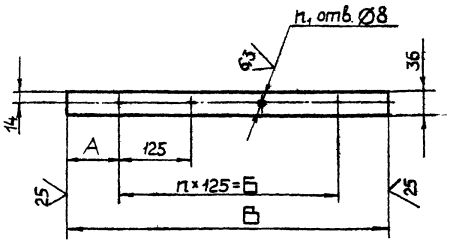

Обозначение	Размеры, мм			n	n₁	Масса, кг
	А	Б	В			
Д21Б.133.058	44	1625	1712	13	14	2,8
— 01	65	375	505	3	4	0,9

1.* Размеры для справок

2. H14, h14, $\pm\frac{IT14}{2}$

Инв.№ подл. | Подп. и дата | Взам. инв.№ | Инв.№ дубл. | Подп. и дата

Изм.	Лист	№ докум.	Подп.	Дата
Разраб.		Морозинкин		
Пров.		Морозинкин		
Т.контр.				
Н.контр.		Мюнтер		
Утв.				

Д21Б.133.058

Планка

Лит.	Масса	Масштаб
Ц	см. табл.	—

Лист | Листов 1

Госстрой СССР ГПИ Горьковский САНТЕХПРОЕКТ

Полоса Б-2 6×36 ГОСТ 103-76 ВСт3сп ГОСТ 535-79

Формат А4

Д21Б.133.070СБ

Вид А повернуто, лист 1

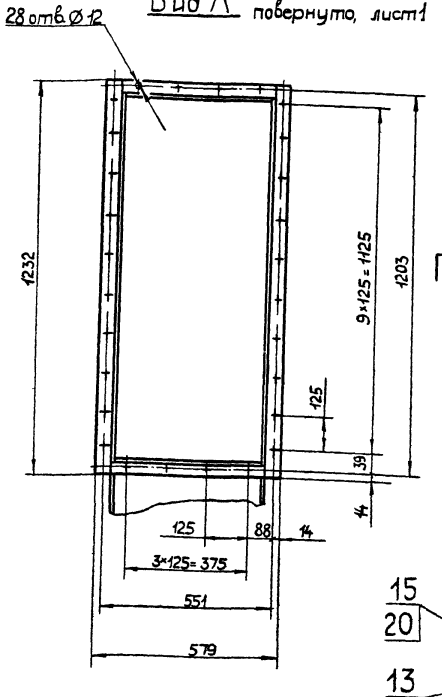

Вид Б повернуто, лист 1

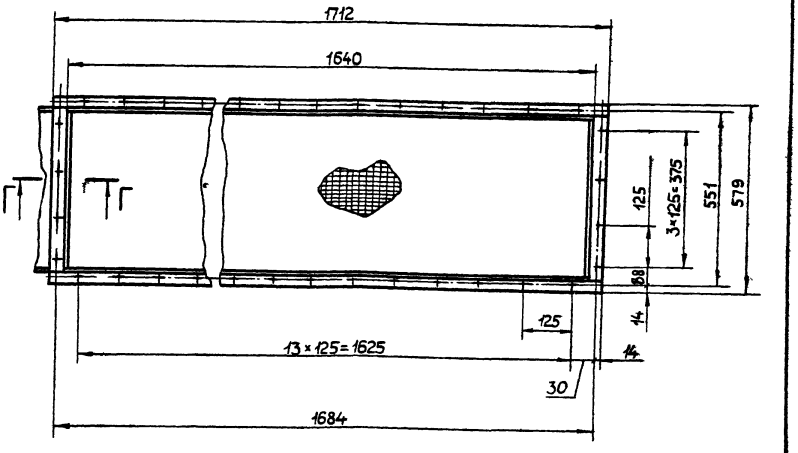

Г–Г
М1:2

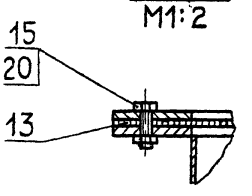

Инв.№ подл. | Подп. и дата | Взам. инв.№ | Инв.№ дубл. | Подп. и дата

Изм.	Лист	№ докум.	Подп.	Дата

Д21Б.133.070СБ

Лист 2

21057-05 19 Копировал: Малкина Формат А3

Д21Б133.064

12,5 (√)

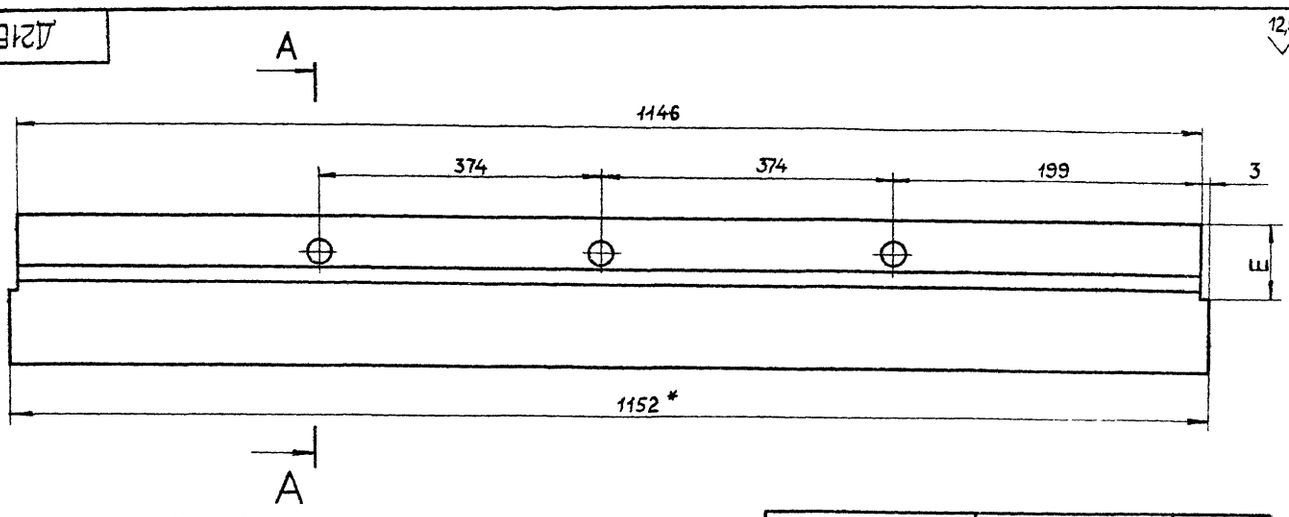

А – А
М1:1

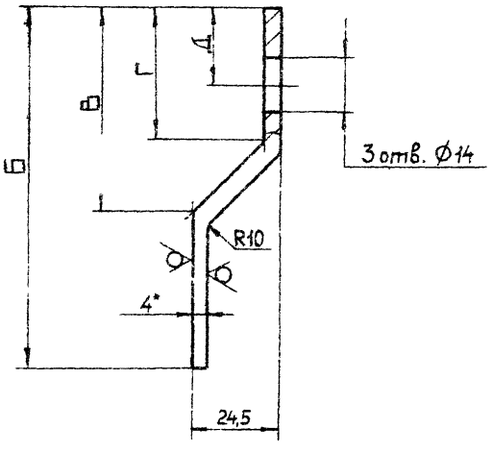

Обозначение	Размеры, мм					Масса, кг
	Б	В	Г	Д	Е	
Д21Б.133.064	90	45	26	12	44	3,2
–01	118	73	54	40	72	3,5

1.* Размеры для справок
2. Н14, h14, $\pm\frac{IT16}{2}$

					Д21Б133064			
Изм.	Лист	№ докум.	Подп.	Дата	Накладка	Лит	Масса	Масш.
Разраб.		Мордвинкин				И	см. табл.	–
Пров.		Мордвинкин				Лист	Листов 1	
Т.контр.								
Н.контр.		Мюнтер			Лист Б-ПН-4 ГОСТ 19903-74 ВСт3сп ГОСТ 14637-79.	ГОССТРОЙ СССР ГПИ Горьковский САНТЕХПРОЕКТ		
Утв.								

Формат А3

Д21Б133.080СБ

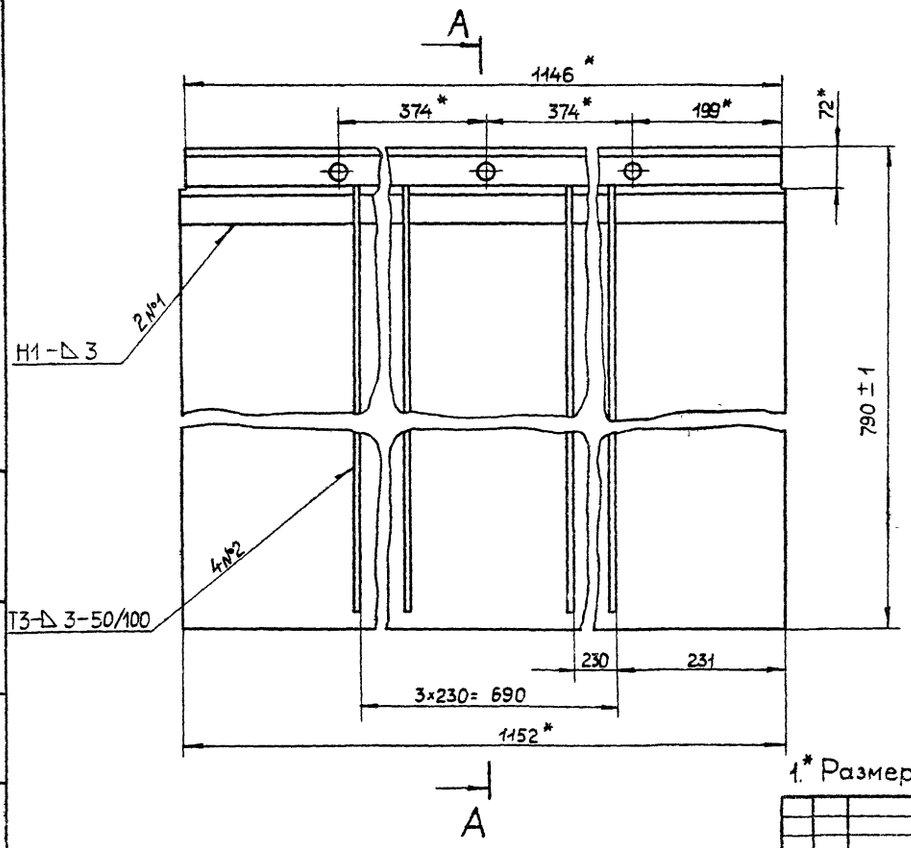

А – А
М1:1

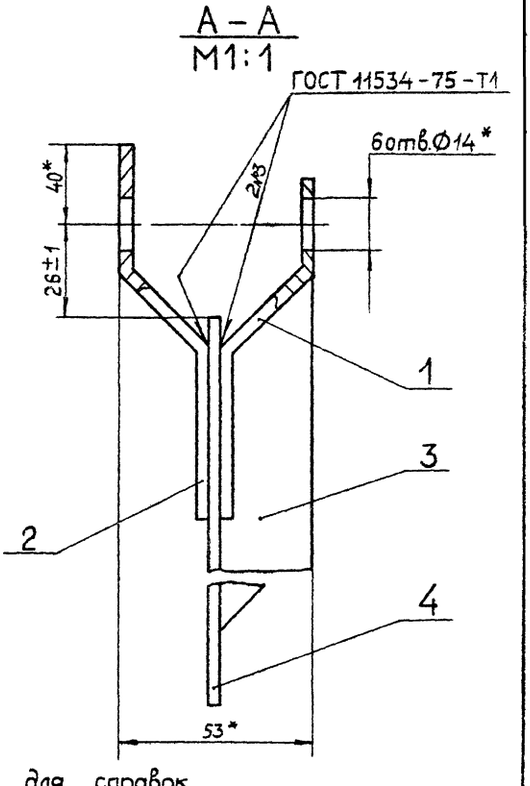

1.* Размеры для справок.

2. $\pm\frac{IT16}{2}$
3. Сварные швы №1,2 по ГОСТ 5264-80.

					Д21Б.133.080СБ			
Изм.	Лист	№ докум.	Подп.	Дата	Заслонка	Лит	Масса	Масштаб
Разраб.		Мордвинкин				И	41	1:5
Пров.		Мордвинкин				Лист	Листов 1	
Т.контр.						ГОССТРОЙ СССР ГПИ Горьковский САНТЕХПРОЕКТ		
Н.контр.		Мюнтер						
Утв.								

Типовой проект 903-1-22086 Альбом IV, часть 2

Инв. № подл. | Подп. и дата | Взам. инв. № | Инв. № дубл. | Подп. и дата

Типовой проект 903-1-220.86 Альбом IV, часть 2

Формат	Зона	Поз.	Обозначение	Наименование	Кол.	Примечание
				Полоса Б-2 5×50 ГОСТ 103-76 / ВСт3сп ГОСТ 535-79		
				L=225 h16	2	0,046 кг
Б4		15	Д21Б.133.082	Ребро		
				Полоса Б-2 5×50 ГОСТ 103-76 / ВСт3сп ГОСТ 535-79		
				L=587 h16	6	0,56 кг
Б4		16	Д21Б.133.083	Ребро		
				Полоса Б-2 5×50 ГОСТ 103-76 / ВСт3сп ГОСТ 535-79		
				L=1240 h16	6	1,19 кг
А4		17	Д21Б.133.084	Накладка	2	
Б4		18	Д21Б.133.085	Планка		
				Полоса Б-2 6×36 ГОСТ 103-76 / ВСт3сп ГОСТ 535-79		
				L=507 h16	4	0,86 кг
Б4		19	Д21Б.133.086	Планка		
				Полоса Б-2 6×36 ГОСТ 103-76 / ВСт3сп ГОСТ 535-79		
				L=1232 h16	2	2,09 кг
Б4		20	Д21Б.133.087	Планка		
				Полоса Б-2 6×36 ГОСТ 103-76 / ВСт3сп ГОСТ 535-79		
				L=1712 h16	2	2,84 кг
				Прочие изделия		
		21		Крюк 1100-01		Ленинград
				МВН 3076-65	2	Оргэнергостан

Подп. и дата | Инв. № дубл. | Взам. инв. № | Подп. и дата | Инв. № подл.

Изм.	Лист	№ докум.	Подп.	Дата

Д21Б.133.090 Лист 2

Формат А4

Формат	Зона	Поз.	Обозначение	Наименование	Кол.	Примечание
				Документация		
*			Д21Б.133.090СБ	Сборочный чертеж		*/А3, А2
				Детали		
А3		1	Д21Б.133.069	Стенка	1	
		2	-01	Стенка	1	
А4		3	Д21Б.133.071	Ребро	1	
		4	-01	Ребро	1	
		5	-02	Ребро	1	
Б4		6	Д21Б.133.072	Планка		
				Полоса Б-2 5×50 ГОСТ 103-76 / ВСт3сп ГОСТ 535-79		
				L=492 h16	2	0,96 кг
А4		7	Д21Б.133.073	Ребро	1	
А4		8	Д21Б.133.074	Ребро	2	
Б4		9	Д21Б.133.075	Ребро		
				Полоса Б-2 5×50 ГОСТ 103-76 / ВСт3сп ГОСТ 535-79		
				L=995 h16	1	1,96 кг
А3		10	Д21Б.133.076	Стенка	1	
А4		11	Д21Б.133.077	Стенка	1	
А3		12	Д21Б.133.078	Стенка	1	
Б4		13	Д21Б.133.079	Планка		
				Полоса Б-2 5×50 ГОСТ 103-76 / ВСт3сп ГОСТ 535-79		
				L=1145 h16	2	2,23 кг
Б4		14	Д21Б.133.081	Ребро		

Подп. и дата | Инв. № дубл. | Взам. инв. № | Подп. и дата | Инв. № подл.

Изм.	Лист	№ докум.	Подп.	Дата
Разраб.		Мордвинкин		
Пров.		Мордвинкин		
Н. контр.		Мюнтер		
Утв.				

Д21Б133090

Корпус

Лит. | Лист 1 | Листов 2

Госстрой СССР ГПИ Горьковский САНТЕХПРОЕКТ

Формат А4

Д21Б133066

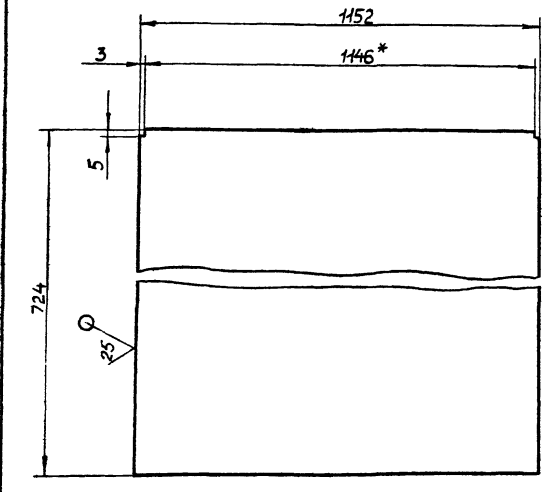

1.* Размеры для справок.
2. $h14, \pm\frac{IT14}{2}$

Изм.	Лист	№ докум.	Подп.	Дата
Разраб.		Мордвинкин		
Пров.		Мордвинкин		
Т. контр.				
Н. контр.		Мюнтер		
Утв.				

Лист

Лит. | Масса 32 | Масштаб 1:5

Лист | Листов 1

Госстрой СССР ГПИ Горьковский САНТЕХПРОЕКТ

Лист Б-ПН-2 ГОСТ 19903-74 / 5-Н-Н-ВСт3спГОСТ16523-70

Формат А4

Д21Б133065

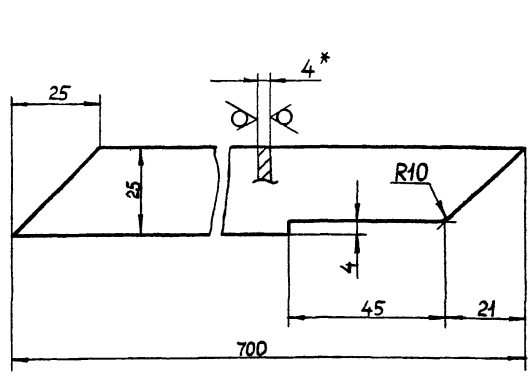

1.* Размеры для справок.
2. $h14, \pm\frac{IT14}{2}$

Изм.	Лист	№ докум.	Подп.	Дата
Разраб.		Мордвинкин		
Пров.		Мордвинкин		
Т. контр.				
Н. контр.		Мюнтер		
Утв.				

Ребро

Лит. | Масса 0,55 | Масштаб 1:1

Лист | Листов 1

Госстрой СССР ГПИ Горьковский САНТЕХПРОЕКТ

Лист Б-ПН-4 ГОСТ 19903-74 / ВСт3сп ГОСТ 14637-79

 Копировал: Малкина

Формат А4

Д21Б.133.090 СБ

Альбом II часть 2

Типовой проект 903-1-220.86

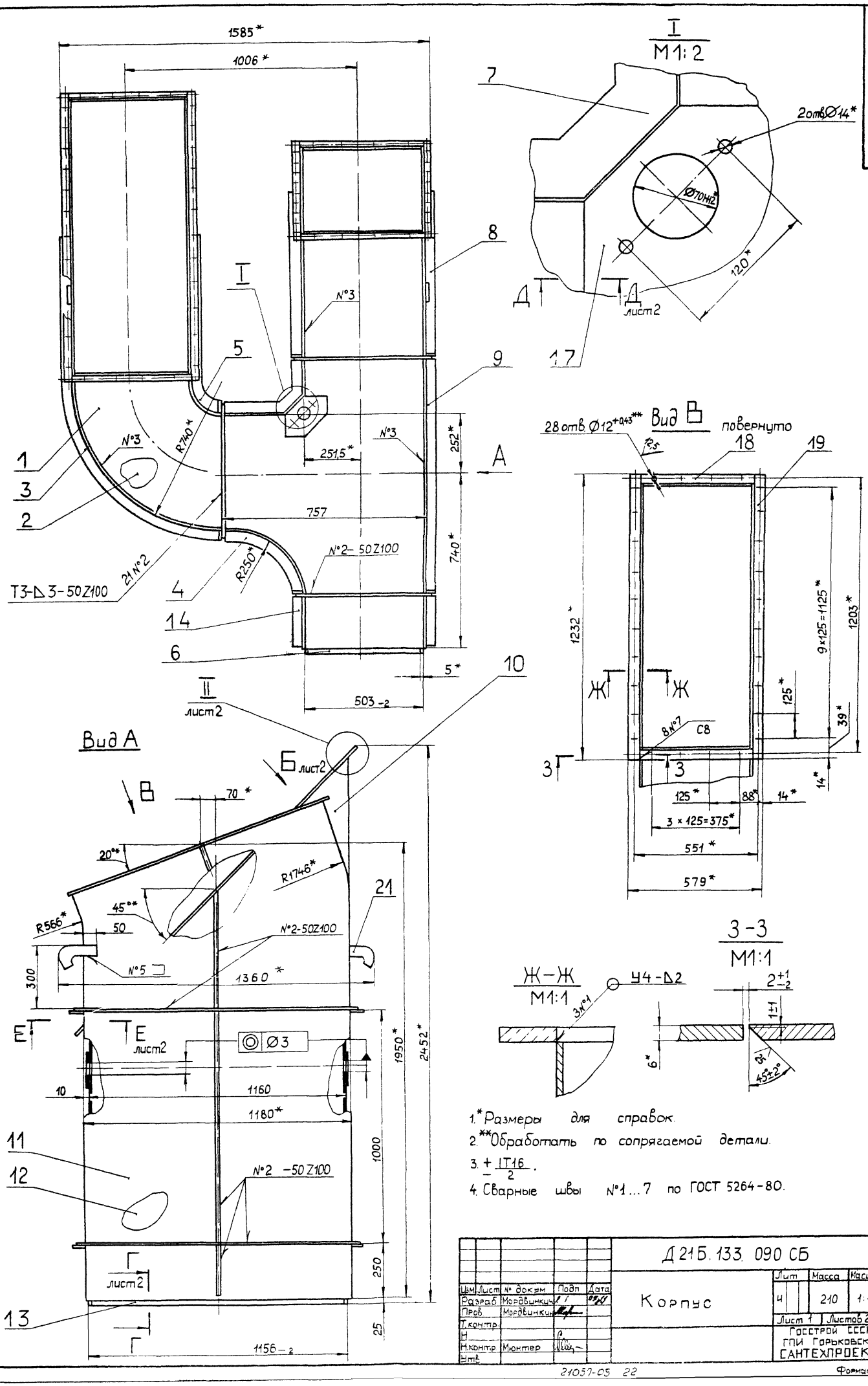

1.* Размеры для справок.

2.** Обработать по сопрягаемой детали.

3. $\pm\frac{IT16}{2}$.

4. Сварные швы №1...7 по ГОСТ 5264-80.

					Д21Б.133.090 СБ			
Изм	Лист	№ докум	Подп	Дата	Корпус	Лит	Масса	Масштаб
Разраб		Мордвинкин				И	210	1:10
Пров		Мордвинкин				Лист 1	Листов 2	
Т.контр						Госстрой СССР ГПИ Горьковский САНТЕХПРОЕКТ		
Н								
Н.контр		Мюнтер						
Утв								

Инв. № подл. | Подп. и дата | Взам. инв. № | Инв. № дубл. | Подп. и дата

21057-05 22

Формат А2

Д215 133 069

63 V(V)

Типовой проект 903-1-22.86 Альбом IV, часть 2

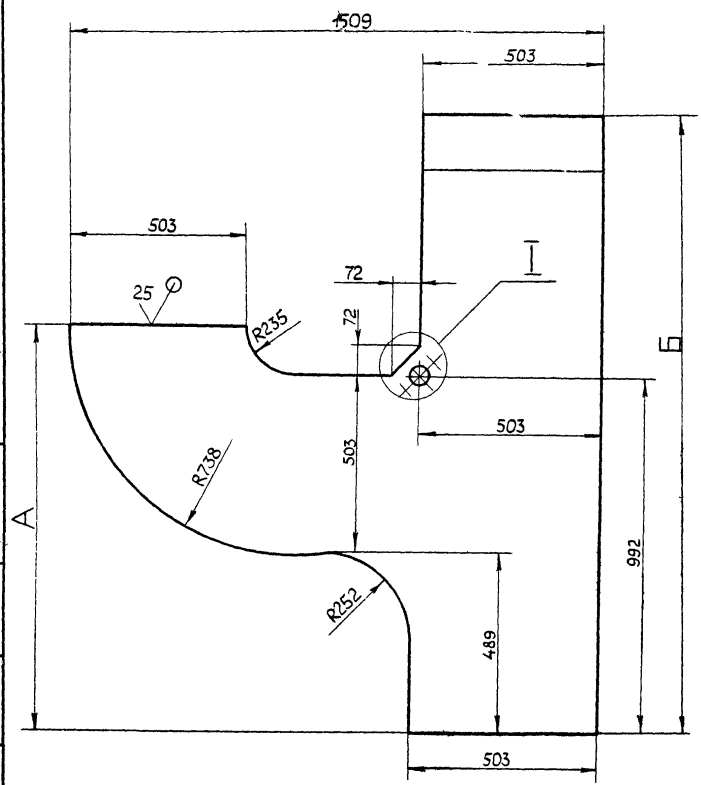

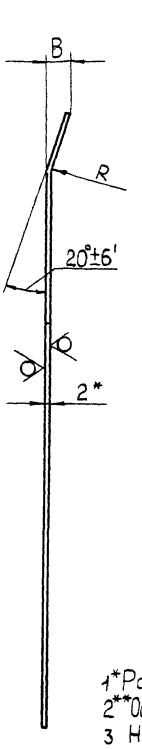

I
М1:2

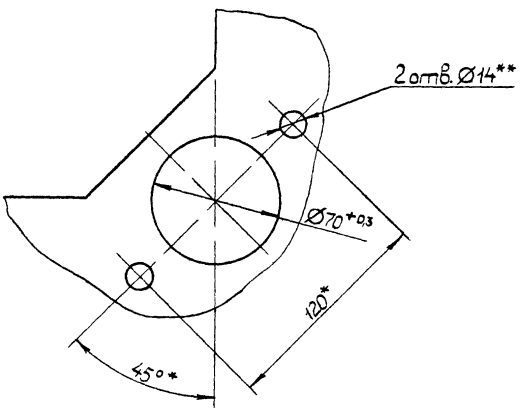

Обозначение	Размеры, мм				Масса, кг
	А	Б	В	R	
Д21Б 133 069	1237	1747	33	576	25
-01	2397	2142	105	1734	32

1* Размеры для справок
2** Обработать по сопрягаемой детали
3 $H14, h14, \pm\frac{IT14}{2}$

Изм.	Лист	№ докум.	Подп.	Дата
Разраб.		Мордвинкин		03.11.94
Пров.		Мордвинкин		
Т.контр.				
Н.контр.		Мюнтер		
Утв.				

Д21Б 133 069

Стенка

Лит.	Масса	Масштаб
И	см. табл.	—

Лист | Листов 1

Лист Б-ПН-2 ГОСТ 19903-74
5-IV-Н-ВСт3сп ГОСТ 16523-70

Госстрой СССР ГПИ Горьковский САНТЕХПРОЕКТ

Формат А3

Д215 133 090СБ

Д-Д
М1:1 лист 1

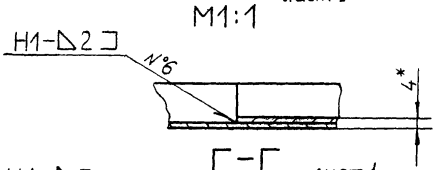

Г-Г
М1:1 лист 1

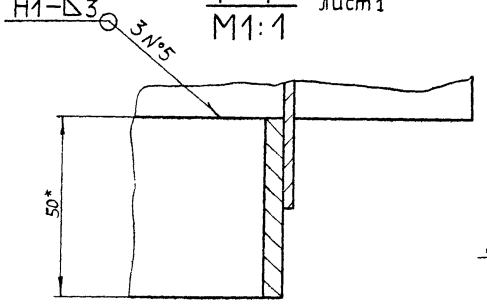

Вид Б повернуто, лист 1

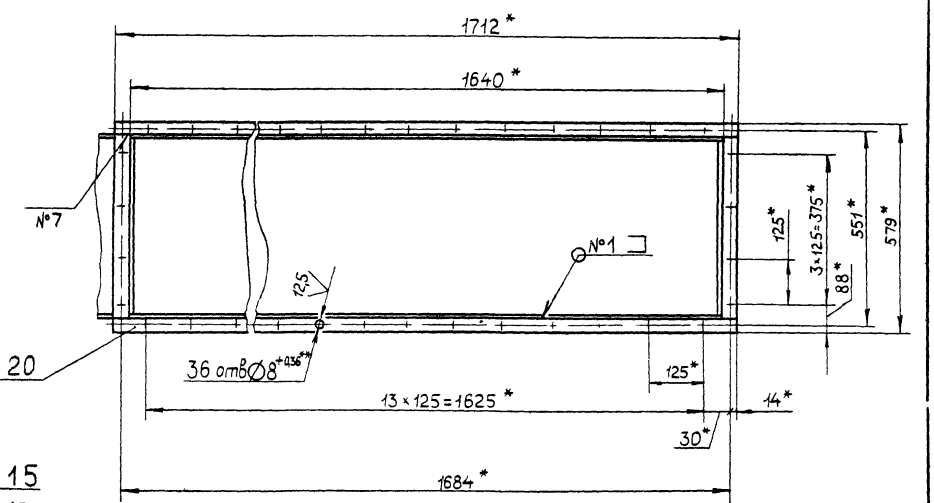

Е-Е
М1:2 лист 1

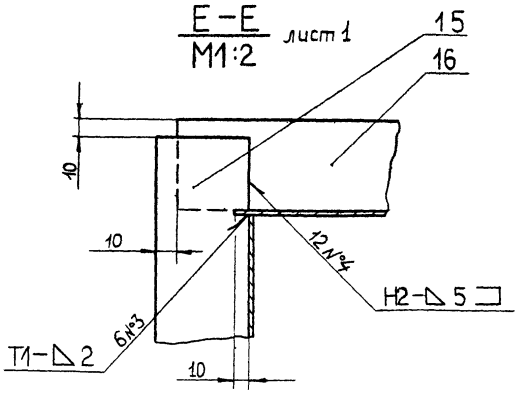

I
М1:2 лист 1

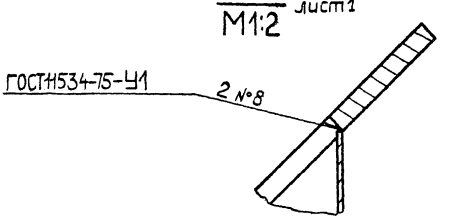

Изм.	Лист	№ докум.	Подп.	Дата

Д21Б 133 090 СБ

Лист 2

21057-05 23 Копировал: Малкина Формат А3

Типовой проект 903-1-220.86 Альбом IV часть 2

Д21Б.133.077

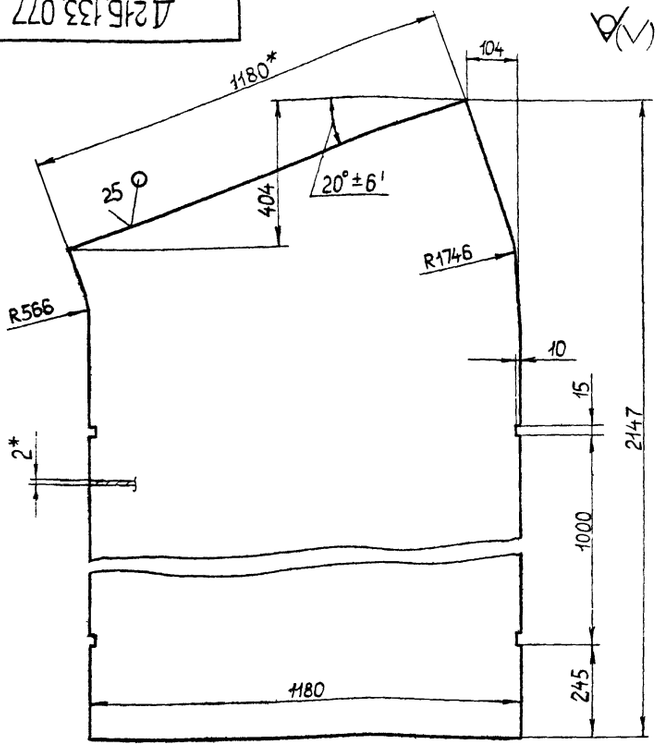

1.* Размеры для справок
2. H16, h16, ± IT16/2

Изм.	Лист	№ докум.	Подп.	Дата
Разраб.		Мордвинкин		05.11
Пров.		Мордвинкин		
Т. контр.				
Н. контр.		Мюнтер		
Утв.				

Стенка

Лит	Масса	Масштаб
И	37	1:10

Лист | Листов 1

Лист Б-ПН-2 ГОСТ 19903-74 / 5-IV-Н-ВСт3сп ГОСТ 16523-70

Госстрой СССР ГПИ Горьковский САНТЕХПРОЕКТ

Формат А4

Д21Б.133.074

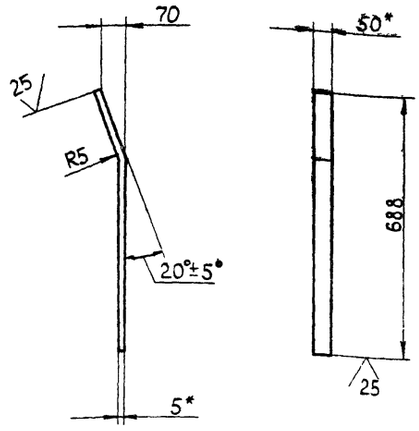

1.* Размеры для справок
2. ± IT16/2

Изм.	Лист	№ докум.	Подп.	Дата
Разраб.		Мордвинкин		05.11
Пров.		Мордвинкин		
Т. контр.				
Н. контр.		Мюнтер		
Утв.				

Ребро

Лит	Масса	Масштаб
И	1,35	1:10

Лист | Листов 1

Полоса Б-2 5х50 ГОСТ 103-76 / ВСт3сп ГОСТ 535-79

Госстрой СССР ГПИ Горьковский САНТЕХПРОЕКТ

Формат А4

Д21Б.133.073

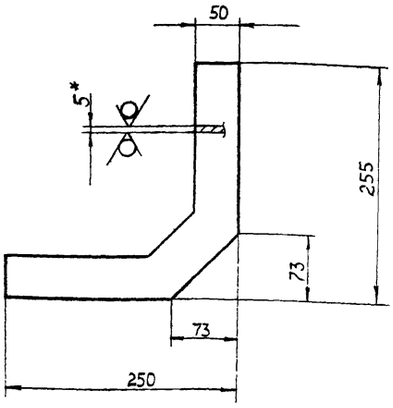

1.* Размеры для справок
2. h16, ± IT16/2

Изм.	Лист	№ докум.	Подп.	Дата
Разраб.		Мордвинкин		05.11
Пров.		Мордвинкин		
Т. контр.				
Н. контр.		Мюнтер		
Утв.				

Ребро

Лит	Масса	Масштаб
И	0,9	1:4

Лист | Листов 1

Лист Б-ПН-5 ГОСТ 19903-74 / ВСт3сп ГОСТ 14637-79

Госстрой СССР ГПИ Горьковский САНТЕХПРОЕКТ

Формат А4

Д21Б.133.071

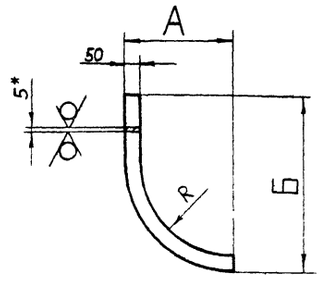

Обозначение	Размеры, мм			Масса, кг
	А	Б	R	
Д21Б.133.071	795	1374	740	3,92
– 01	250	233	200	0,88
– 02	238	817	183	1,72

1.* Размеры для справок
2. ± IT16/2

Изм.	Лист	№ докум.	Подп.	Дата
Разраб.		Мордвинкин		05.11
Пров.		Мордвинкин		
Т. контр.				
Н. контр.		Мюнтер		
Утв.				

Ребро

Лит	Масса	Масштаб
И	см. табл.	—

Лист | Листов 1

Лист Б-ПН-5 ГОСТ 19903-74 / ВСт3сп ГОСТ 14637-79

Госстрой СССР ГПИ Горьковский САНТЕХПРОЕКТ

21057-05 24 Копировал Малкина

Формат А4

Инв. № подл. | Подп. и дата | Взам. инв. № | Инв. № дубл. | Подп. и дата

Д 21Б 133 078

25 V(V)

Типовой проект 903-1-220.86 Альбом IV часть 2

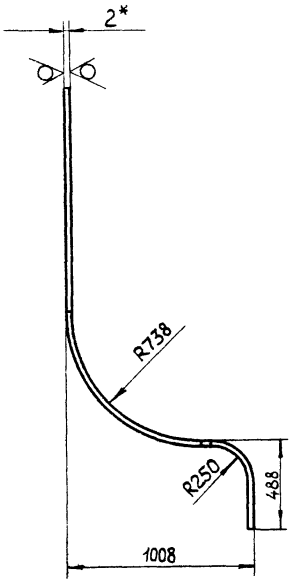

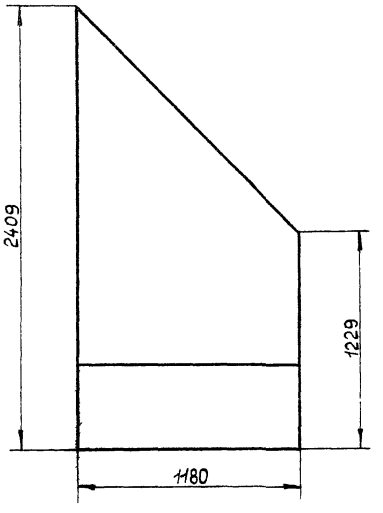

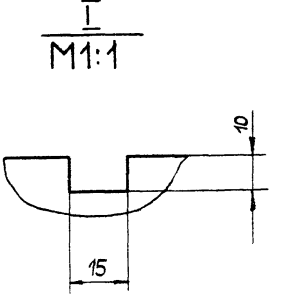

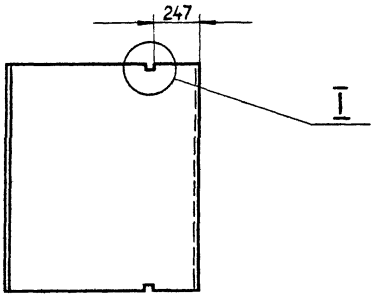

1*Размеры для справок.

2. H16, h16, $\pm \frac{IT16}{2}$

					Д21Б.133.078		
Изм.	Лист	№ докум.	Подп.	Дата	Стенка	Лит.	Масса / Масштаб
Разраб.		Мордвинкин		25.04		И	45 / 1:20
Пров.		Мордвинкин				Лист	Листов 1
Т.контр.					Лист 5-ПН-2 ГОСТ 19903-74 5-IV-Н-ВСт3сп ГОСТ 16523-70	Госстрой СССР ГПИ Горьковский САНТЕХПРОЕКТ	
Н.контр.		Мюнтер					
Утв.							

Формат А3

Инв. № подл. | Подп. и дата | Взам. инв. № | Инв. № дубл. | Подп. и дата

Д 21Б 133 076

25 V(V)

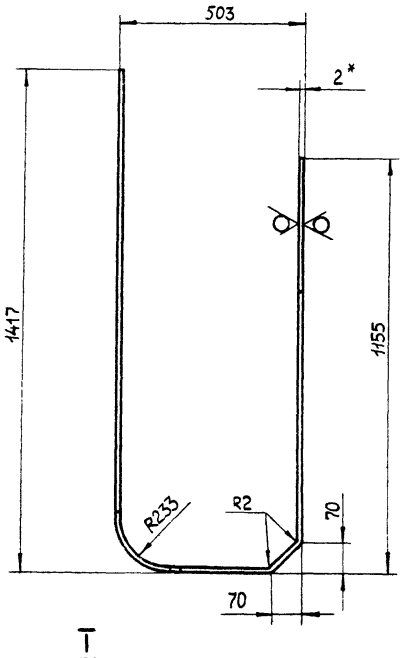

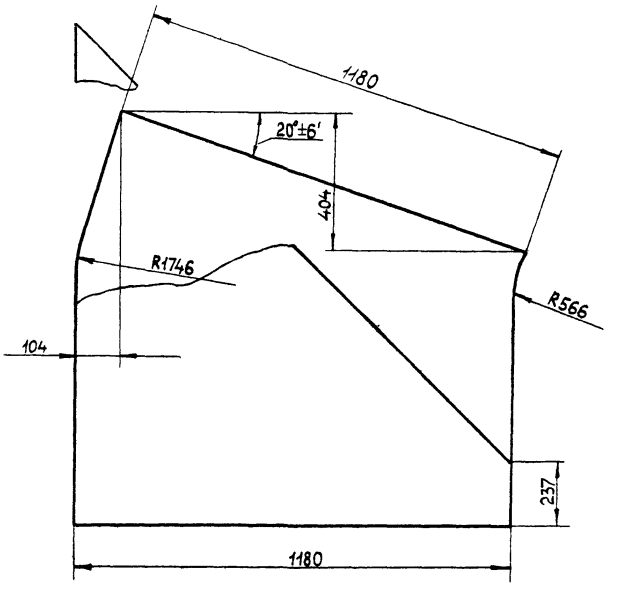

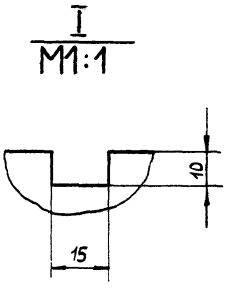

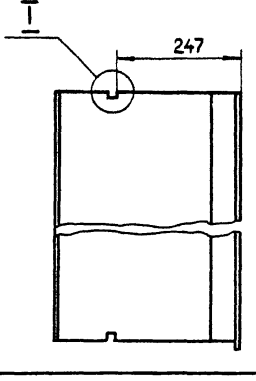

1.*Размеры для справок.

2. H16, h16, $\pm \frac{IT16}{2}$

					Д21Б.133.076		
Изм.	Лист	№ докум.	Подп.	Дата	Стенка	Лит.	Масса / Масштаб
Разраб.		Мордвинкин		25.11		И	25 / 1:10
Пров.		Мордвинкин				Лист	Листов 1
Т.контр.					Лист 5-ПН-2 ГОСТ 19903-74 5-IV-Н-ВСт3сп ГОСТ 16523-70	Госстрой СССР ГПИ Горьковский САНТЕХПРОЕКТ	
Н.контр.		Мюнтер					
Утв.							

Д21Б.133.093

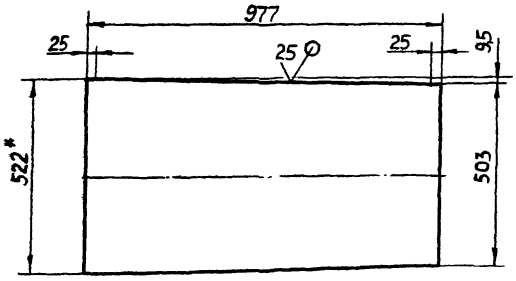

1.* Размеры для справок.
2. $\pm\frac{IT16}{2}$

Изм.	Лист	№ докум.	Подп.	Дата
Разраб.		Моровинкин		
Пров.		Моровинкин		
Т.контр.				
Н.контр.		Мюнтер		
Утв.				

Д21Б.133.093

Стенка

Лит.	Масса	Масштаб
Ц	7,9	1:10

Лист | Листов 1

Лист Б-ПН-2 ГОСТ 19903-74
5-IV-Н-ВСт3сп ГОСТ 16523-70

Госстрой СССР ГПИ Горьковский САНТЕХПРОЕКТ

Формат А4

Д21Б.133.091

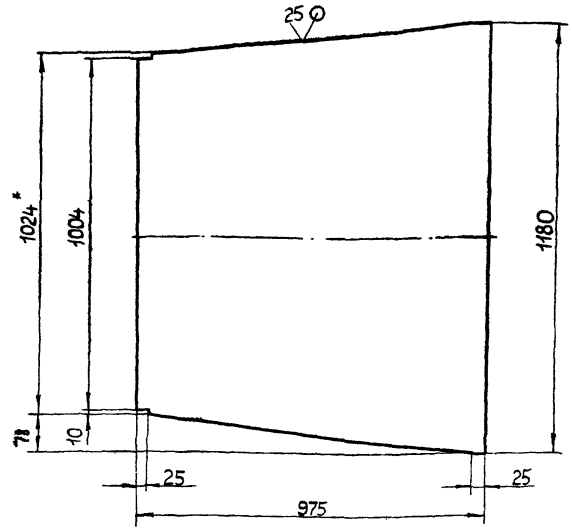

$\pm\frac{IT16}{2}$

Изм.	Лист	№ докум.	Подп.	Дата
Разраб.		Моровинкин		
Пров.		Моровинкин		
Т.контр.				
Н.контр.		Мюнтер		
Утв.				

Д21Б.133.091

Стенка

Лит.	Масса	Масштаб
Ц	16	1:10

Лист | Листов 1

Лист Б-ПН-2 ГОСТ 19903-74
5-IV-Н-ВСт3сп ГОСТ 16523-70

Госстрой СССР ГПИ Горьковский САНТЕХПРОЕКТ

Формат А4

Формат	Зона	Поз.	Обозначение	Наименование	Кол.	Примечание
				Документация		
А2			Д21Б.133.100 СБ	Сборочный чертеж		
				Детали		
А4		1	Д21Б.133.091	Стенка	2	
Б4		2	Д21Б.133.092	Уголок		
				Уголок Б-50×50×5 ГОСТ 8509-72 / ВСт3сп ГОСТ 535-79		
				L=1004 h16	2	3,8 кг
А4		3	Д21Б.133.093	Стенка	2	
Б4		4	Д21Б.133.094	Ребро		
				Полоса Б-2 5×50 ГОСТ 103-76 / ВСт3сп ГОСТ 535-79		
				L=920 h16	2	1,9 кг
Б4		5	Д21Б.133.095	Уголок		
				Уголок Б-50×50×5 ГОСТ 8509-72 / ВСт3сп ГОСТ 535-79		
				L=626 h16	2	2,4 кг
Б4		6	Д21Б.133.096	Накладка		
				Полоса Б-2 5×50 ГОСТ 103-76 / ВСт3сп ГОСТ 535-79		
				L=100 h16	2	0,2 кг
				Прочие изделия		
		7		Крюк 1100-01		Ленинград
				МВН 3076-65	2	Оргэнергострой

Изм.	Лист	№ докум.	Подп.	Дата
Разраб.		Моровинкин		
Пров.		Моровинкин		
Н.контр.		Мюнтер		
Утв.				

Д21Б.133.100

Короб

Лит.	Лист	Листов
Ц		1

Госстрой СССР ГПИ Горьковский САНТЕХПРОЕКТ

Формат А4

Д21Б.133.084

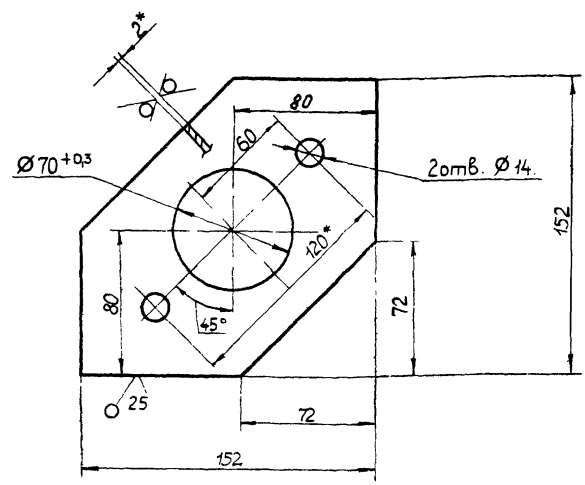

1.* Размеры для справок
2. H14, $\pm\frac{IT14}{2}$

Изм.	Лист	№ докум.	Подп.	Дата
Разраб.		Моровинкин		
Пров.		Моровинкин		
Т.контр.				
Н.контр.		Мюнтер		
Утв.				

Д21Б.133.084

Накладка

Лит.	Масса	Масштаб
Ц	0,18	1:2

Лист | Листов 1

Лист Б-ПН-2 ГОСТ 19903-74
5-IV-Н-ВСт3сп ГОСТ 16523-70

Госстрой СССР ГПИ Горьковский САНТЕХПРОЕКТ

Формат А4

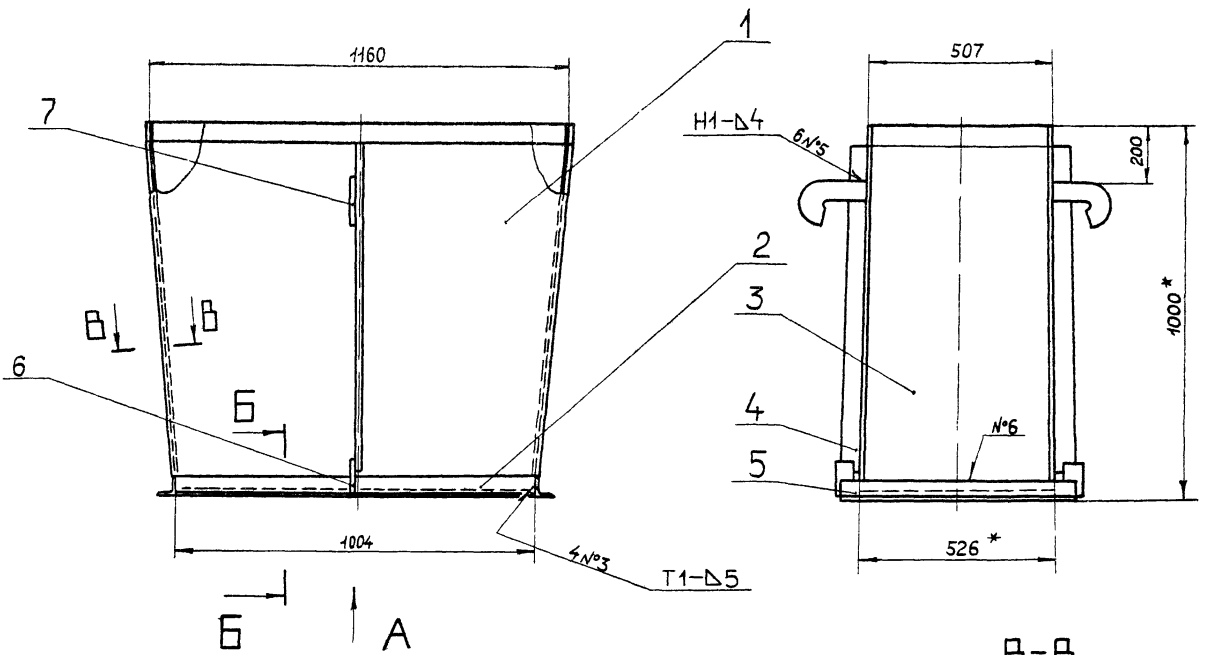

В-В
повернуто
М1:1

Вид А

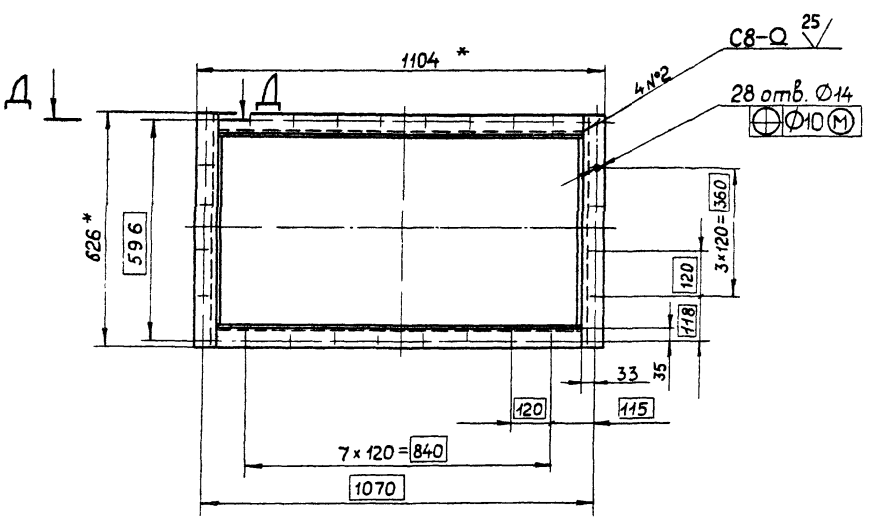

Б-Б
М1:2

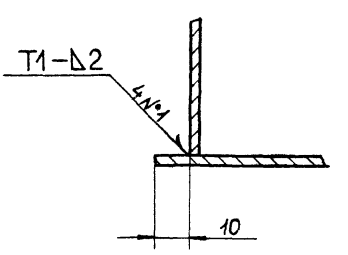

Д-Д
М1:2

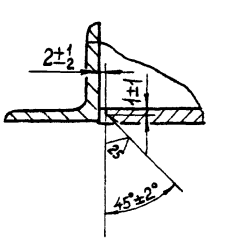

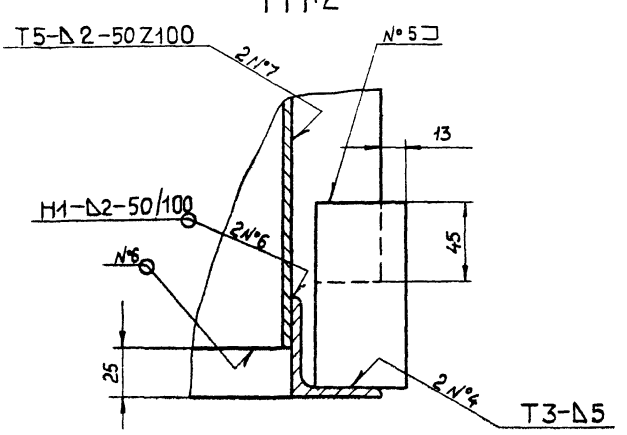

1.* Размеры для справок.

2. $\pm \frac{IT16}{2}$.

3. Сварные швы по ГОСТ 5264-80.

					Д21Б.133.100СБ			
Изм.	Лист	№ докум.	Подп.	Дата	Короб	Лит.	Масса	Масштаб
Разраб.		Морабинкин				И	66	1:10
Пров.		Морабинкин				Лист	Листов 1	
Т.контр.						Госстрой СССР ГПИ Горьковский САНТЕХПРОЕКТ		
Н.контр.		Мюнтер						
Утв.								

Альбом IV, часть 2

Типовой проект 903-1-220.86

Формат	Зона	Поз.	Обозначение	Наименование	Кол.	Примечание
А4		12	Д21Б.133.106	Ребро	2	
А4		13	Д21Б.133.107	Труба		
Б4		14	Д21Б.133.108	Уголок		
				Уголок Б-50×50×5 ГОСТ 8509-72		
				ВСт3сп ГОСТ 535-79		
				L=626 h16 25√	2	2,4 кг
Б4		15	Д21Б.133.109	Уголок		
				Уголок Б 50×50×5 ГОСТ 8509-72		
				ВСт3сп ГОСТ 535-79		
				L=1004 h16 25√	2	3,8 кг
Б4		16	Д21Б.133.111	Накладка		
				Полоса Б-2 5×50 ГОСТ 103-76		
				ВСт3сп ГОСТ 535-79		
				L=100 h16 25√	3	0,19 кг
				Прочие изделия		
		18		Крюк 1100-01		г. Ленинград
				МВН 3076-65	2	Оргэнергострой

Изм. | Лист | № докум. | Подп. | Дата

Д21Б.133.120

Лист 2

Формат А4

Формат	Зона	Поз.	Обозначение	Наименование	Кол.	Примечание
				Документация		
*			Д21Б.133.120СБ	Сборочный чертеж		*/А3,А2
				Детали		
А4		1	Д20В.006.086	Фланец	1	
А4		2	Д20В.006.141	Фланец	1	
А3		3	Д21Б.133.097	Конус	1	
А3		4	Д21Б.133.098	Вставка	1	
А4		5	Д21Б.133.099	Ребро	1	
А3		6	Д21Б.133.101	Стенка	1	
А3		7	Д21Б.133.102	Стенка	1	
А4		8	Д21Б.133.103	Ребро	1	
Б4		9	Д21Б.133.104	Ребро		
				Полоса Б-2 5×50 ГОСТ 103-76		
				ВСт3сп ГОСТ 535-79		
				L=500 h16 25√	1	0,98 кг
А3		10	Д21Б.133.105	Стенка	1	
А4		11	Д21Б.133.103-01	Ребро	1	

Изм. | Лист | № докум. | Подп. | Дата

Разраб. Бердышева

Пров. Мордвинкин

Н. контр. Мюнтер

Утв.

Д21Б.133.120

Корпус

Лит. | Лист 1 | Листов 2

Госстрой СССР ГПИ Горьковский САНТЕХПРОЕКТ

Формат А4

Д21Б.133.099

25√(√)

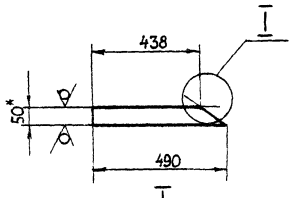

I
M1:1

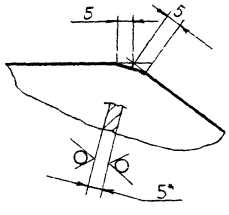

1. *Размеры для справок
2. $\pm\frac{IT_{1}}{2}$

Д21Б.133.099

Ребро

Лит. | Масса 0,9 | Масштаб 1:10

Лист | Листов 1

Полоса Б-2 5×50 ГОСТ 103-76 / ВСт3сп ГОСТ 535-79

Госстрой СССР ГПИ Горьковский САНТЕХПРОЕКТ

Формат	Зона	Поз.	Обозначение	Наименование	Кол.	Примечание
				Документация		
А2			Д21Б.133.110СБ	Сборочный чертеж		
				Сборочные единицы		
А4		1	Д20В.006.070	Крышка люка	1	
А4		2	Д21Б.133.120	Корпус	1	
				Детали		
А4		3	Д20В.006.006	Прокладка	1	
				Стандартные изделия		
		5		Болт М12×35 36		
				ГОСТ 7798-70	12	
		6		Гайка М12 4		
				ГОСТ 5915-70	12	

Изм. | Лист | № докум. | Подп. | Дата

Разраб. Бердышева

Пров. Мордвинкин

Н. контр. Мюнтер

Утв.

Д21Б.133.110

Карман всасывающий

Лит. | Лист | Лист 1

Госстрой СССР ГПИ Горьковский САНТЕХПРОЕКТ

Инв. № подл. | Подп. и дата | Взам. инв. № | Инв. № дубл. | Подп. и дата

Д21Б.133.110СБ

Типовой проект 903-1-220.86 Альбом IV Часть 2

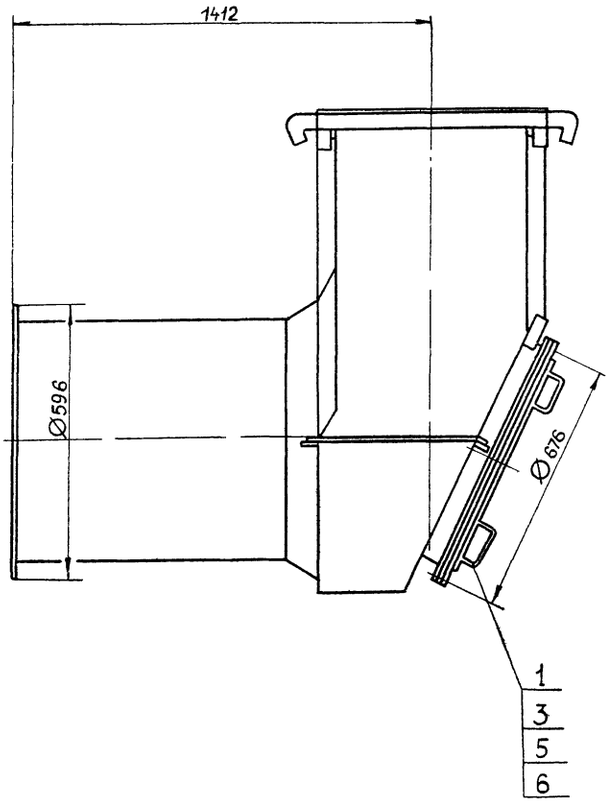

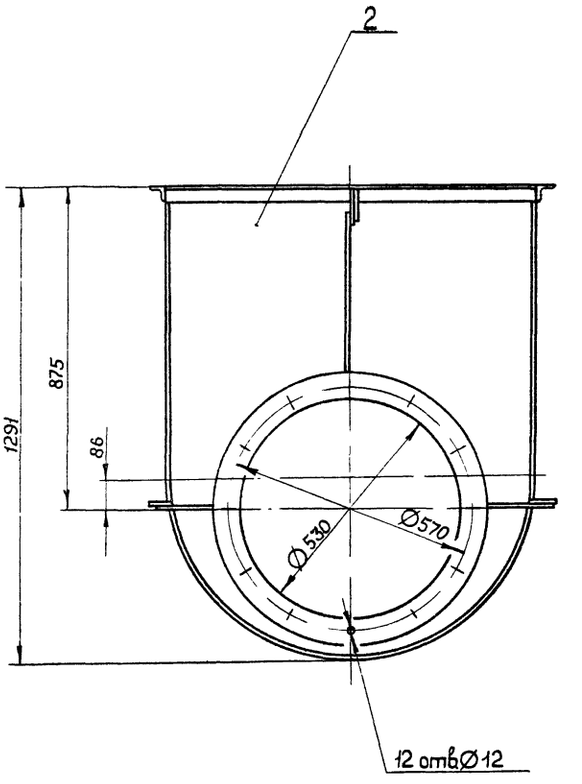

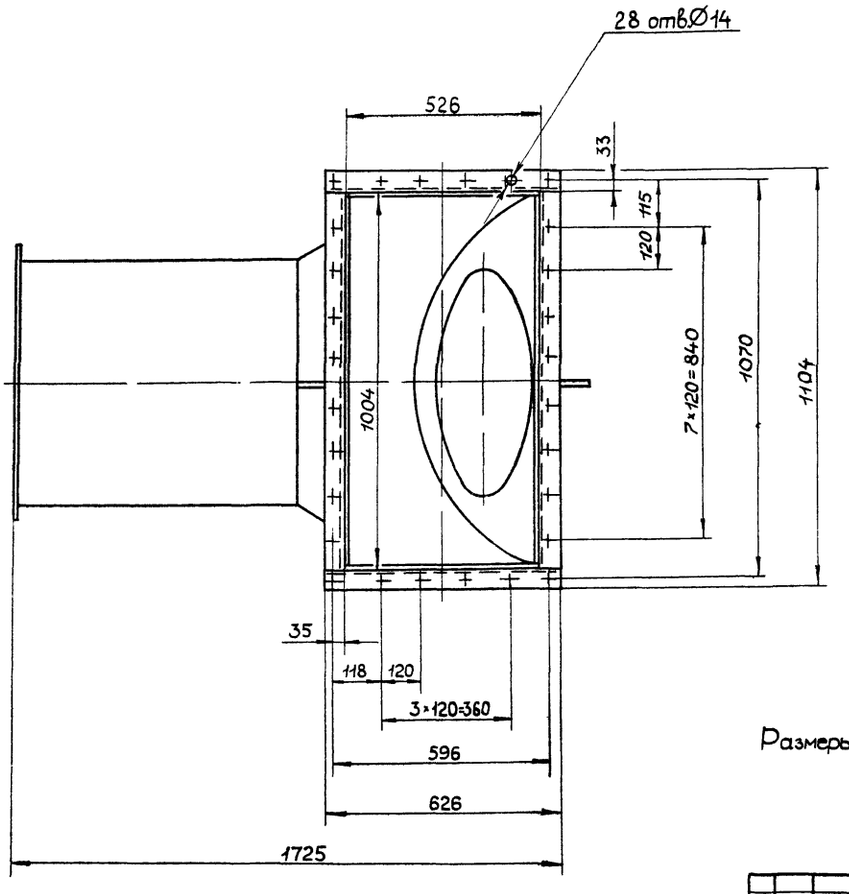

Размеры для справок.

					Д21Б.133.110СБ		
Изм.	Лист	№ докум.	Подп.	Дата	Карман всасывающий	Лит.	Масса	Масштаб
Разраб.		Мордвинкин		03.84		и	164	1:10
Пров.		Мордвинкин				Лист	Листов 1	
Т.контр.						Госстрой СССР ГПИ Горьковский САНТЕХПРОЕКТ		
Нач.отд.								
Н.контр.		Монтер						
Утв.								

Инв. № подл. | Подп. и дата | Взам. инв. № | Инв. № дубл. | Подп. и дата

Д21Б.133.120СБ

Типовой проект 903-1-220.86 Альбом III часть 2

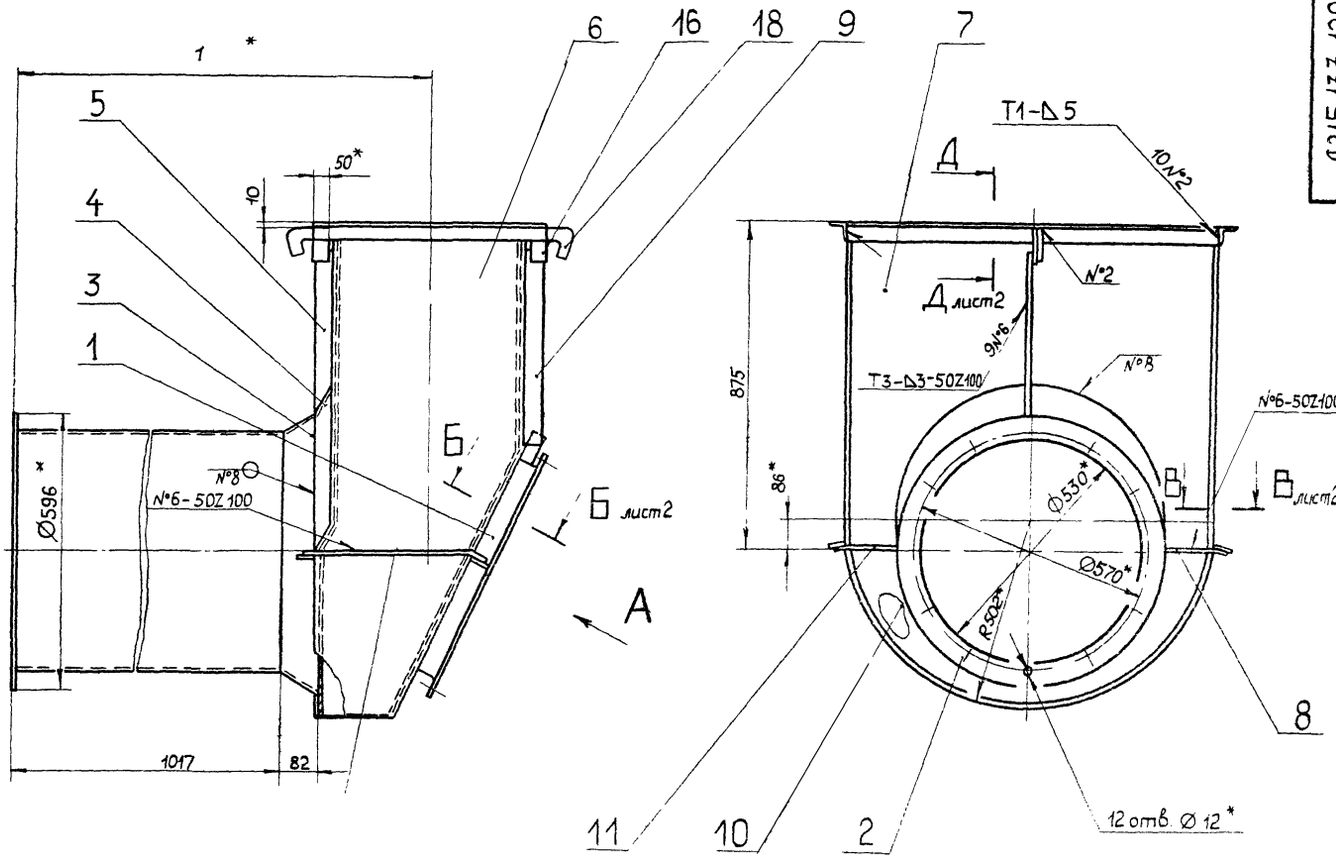

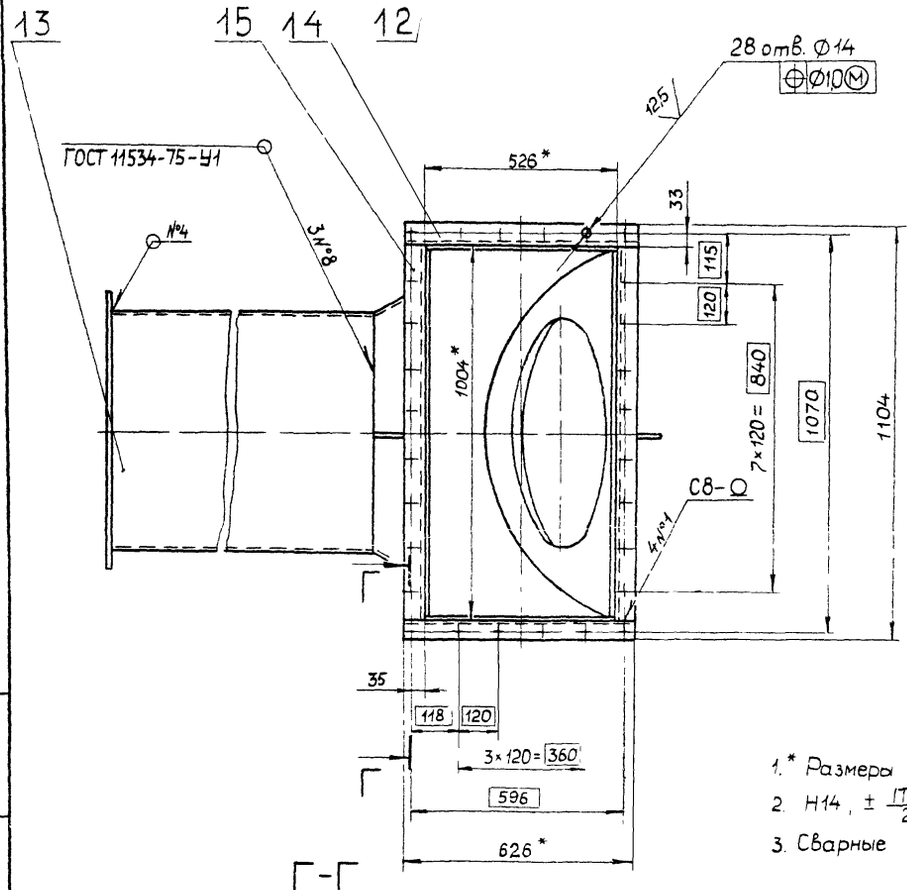

Вид А повернуто

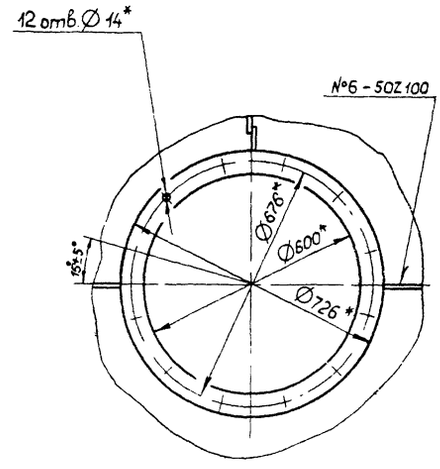

1.* Размеры для справок

2. Н14, $\pm \frac{IT16}{2}$

3. Сварные швы №1 7 по ГОСТ 5264-80

Г-Г
М1:2

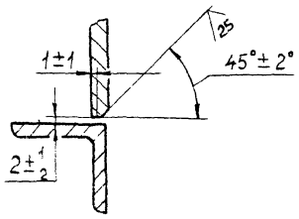

					Д21Б.133.120СБ			
Изм	Лист	№ докум.	Подп	Дата	Корпус	Лит	Масса	Масштаб
Разраб		Мордвинкин				И	143	1:10
Пров		Мордвинкин				Лист 1	Листов 2	
Т. контр						ГОССТРОЙ СССР ГПИ Горьковский САНТЕХПРОЕКТ		
Н. контр.		Монтер						
Утв								

Инв. № подл. | Подп. и дата | Взам. инв. № | Инв. № дубл. | Подп. и дата

Формат А2

Д21Б133 097

25

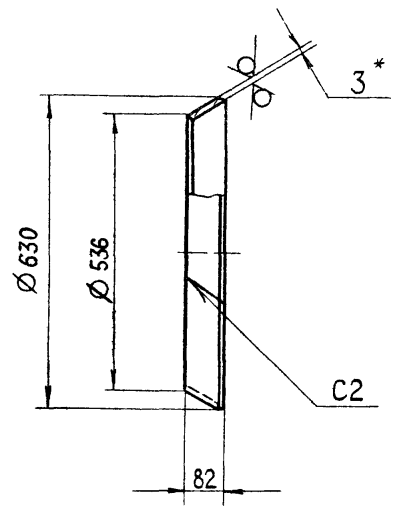

Развертка

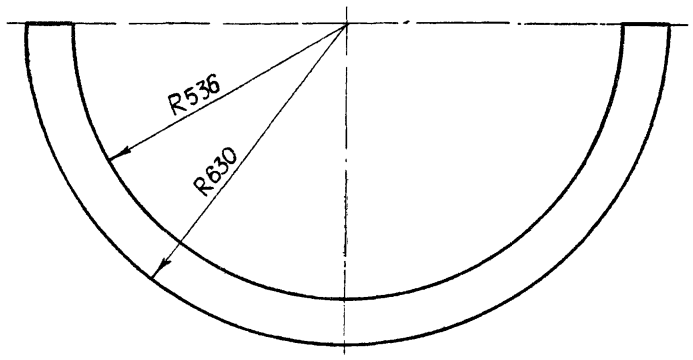

1.* Размеры для справок
2. $\pm \frac{IT16}{2}$
3. Сварные швы по ГОСТ 5264-80

					Д21Б133.097		
Изм.	Лист	№ докум.	Подп.	Дата	Конус	Лит	Масса	Масштаб
Разраб.		Мордвинкин		05.07		И	4,1	1:10
Пров.		Мордвинкин				Лист	Листов 1
Т.контр.							Госстрой СССР ГПИ Горьковский САНТЕХПРОЕКТ
Н.контр.		Мюнтер			Лист Б-ПН-3 ГОСТ 19903-74 5-IV-Н-ВСт3сп ГОСТ 16523-70		
Утв.							

Формат А3

Д21Б133120СБ

В-В
М1:2 лист 1

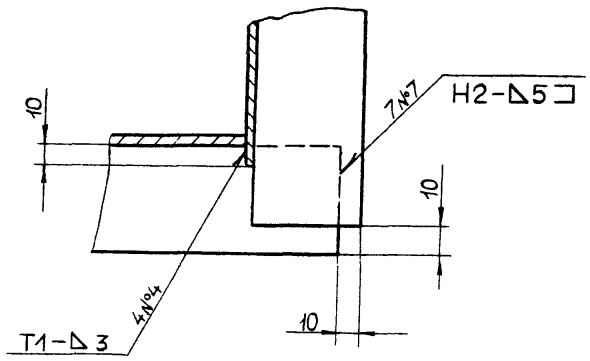

Д-Д
М1:2 лист 1

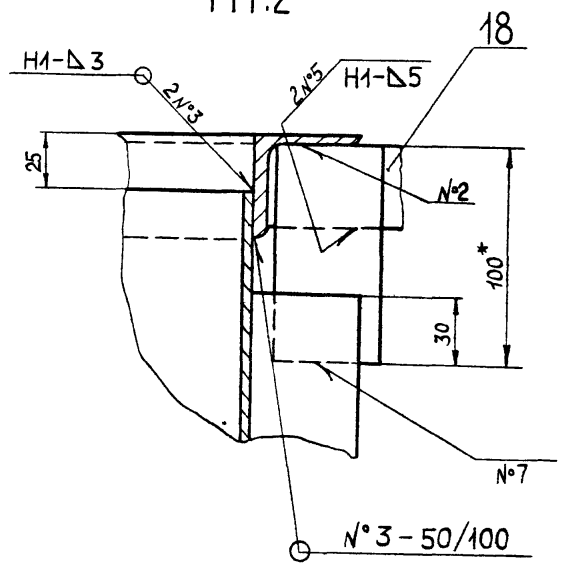

Б-Б
М1:2 лист 1

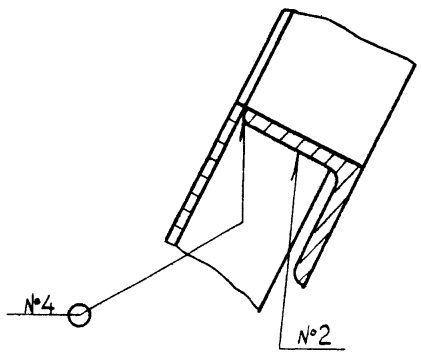

					Д21Б.133.120 СБ		Лист 2
Изм.	Лист	№ докум.	Подп.	Дата			
21057-05 31					Копировал: Малкина		Формат А3

Д21Б.133.101

Типовой проект 903-1-220.86 Альбом IV, часть 2

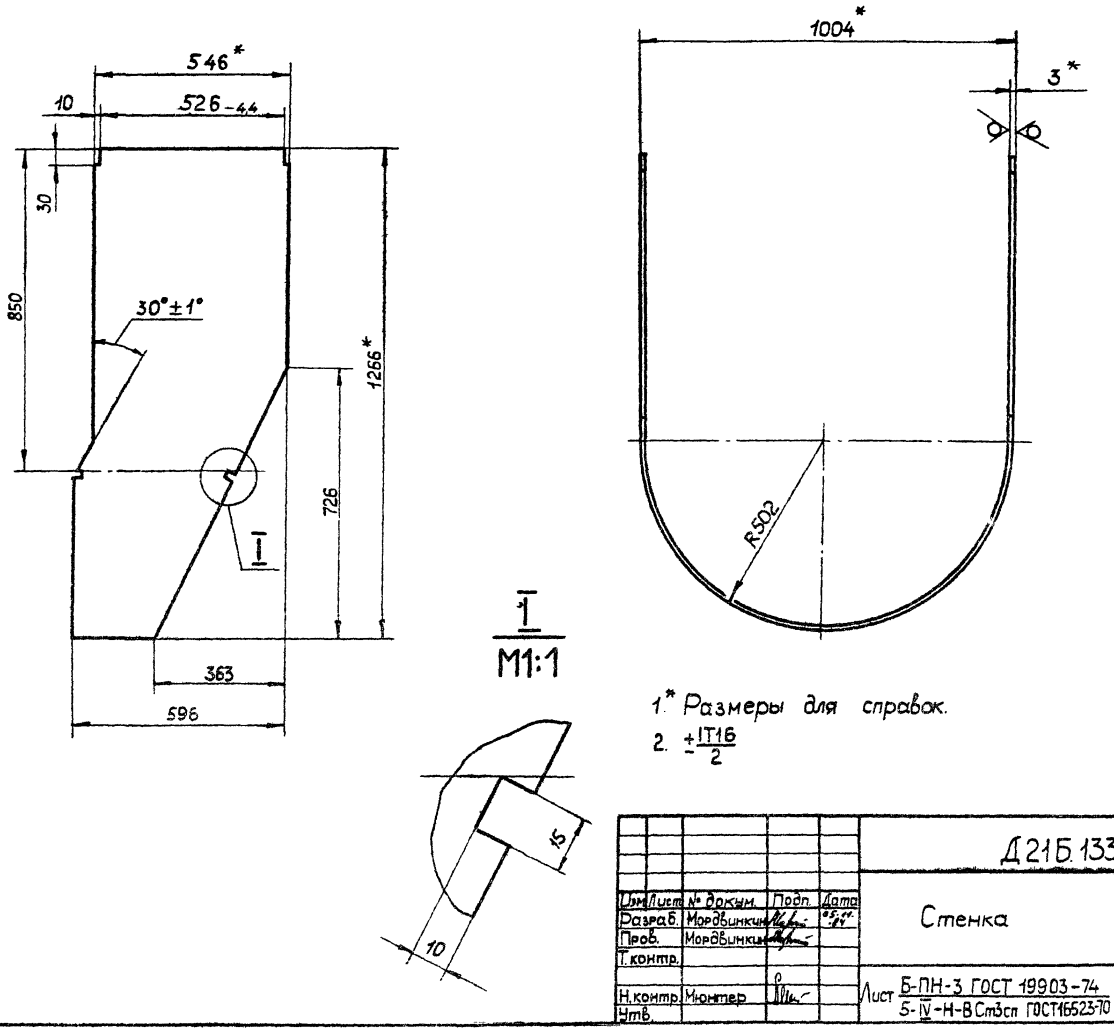

1.* Размеры для справок.

2. $\pm\frac{IT16}{2}$

					Д21Б.133.101			
Изм.	Лист	№ докум.	Подп.	Дата	Стенка	Лит	Масса	Масштаб
Разраб.		Мордвинкин		05.11.84		И	32,8	1:10
Пров.		Мордвинкин				Лист	Листов 1	
Т.контр.								
Н.контр.		Мюнтер			Лист Б-ПН-3 ГОСТ 19903-74 5-IV-Н-ВСт3сп ГОСТ16523-70	Госстрой СССР ГПИ Горьковский САНТЕХПРОЕКТ		
Утв.								

Формат А3

Д21Б.133.098

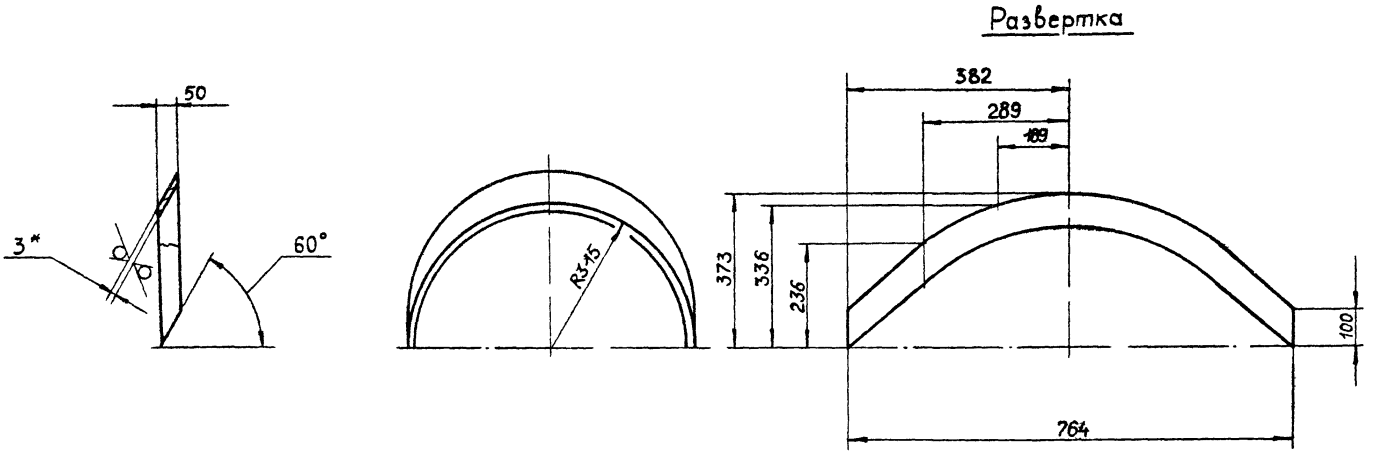

1.* Размеры для справок

2. $\pm\frac{IT16}{2}$

					Д21Б.133.098			
Изм.	Лист	№ докум.	Подп.	Дата	Вставка	Лит	Масса	Масштаб
Разраб.		Мордвинкин		05.11.84		И	2,3	1:10
Пров.		Мордвинкин				Лист	Листов 1	
Т.контр.								
Н.контр.		Мюнтер			Лист Б-ПН-3 ГОСТ19903-74 5-IV-Н-ВСт3сп ГОСТ16523-70	Госстрой СССР ГПИ Горьковский САНТЕХПРОЕКТ		
Утв.								

21057-05 3.2 Копировал: Малкина

Формат А3

25 (V)

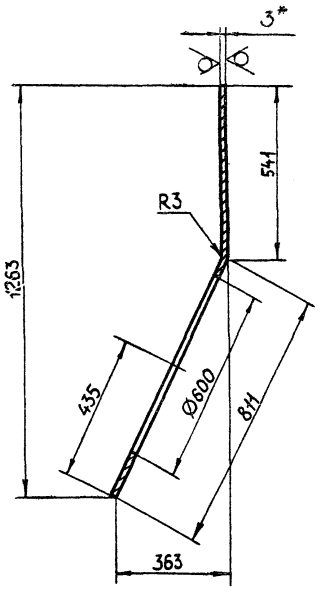

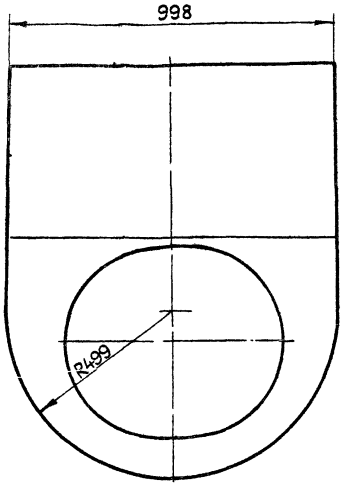

1.* Размеры для справок.

2. H16, $\pm \frac{IT16}{2}$

				Д21Б.133.105			
Изм.	Лист	№ докум.	Подп.	Дата	Стенка	Лит.	Масса	Масштаб
Разраб.		Моравинкин		10.86		И	13	1:10
Пров.		Моравинкин				Лист	Листов 1	
Т.контр.						Госстрой СССР ГПИ Горьковский САНТЕХПРОЕКТ		
Н.контр.		Мюнтер			Лист 5-ПН-3 ГОСТ 19903-74. 5-IV-Н-ВСт3сп ГОСТ 16523-70			
Утв.								

Формат А3

25 V(V)

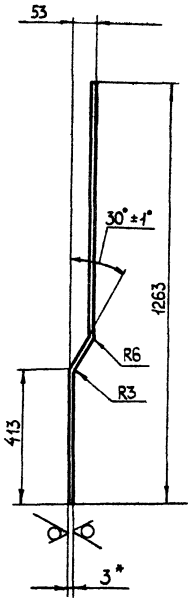

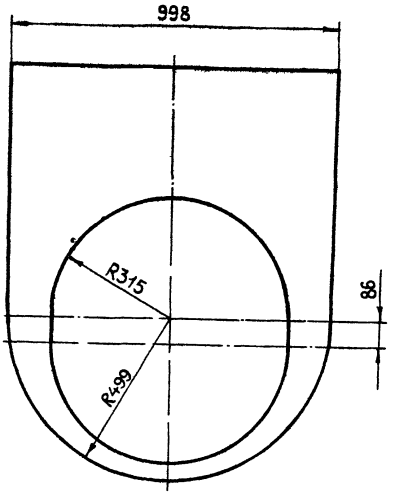

1.* Размеры для справок.

2. H16, $\pm \frac{IT16}{2}$

				Д21Б 133 102			
Изм.	Лист	№ докум.	Подп.	Дата	Стенка	Лит.	Масса	Масштаб
Разраб.		Моравинкин		10.86		И	18,6	1:10
Пров.		Моравинкин				Лист	Листов 1	
Т.контр.						Госстрой СССР ГПИ Горьковский САНТЕХПРОЕКТ		
Н.контр.		Мюнтер			Лист 5-ПН-3 ГОСТ 19903-74. 5-IV-Н-ВСт3сп ГОСТ 16523-70			
Утв.								

Формат	Зона	Поз.	Обозначение	Наименование	Кол.	Примечание
				Документация		
А3			Д23Д.286.000СБ	Сборочный чертеж		
				Детали		
Б4		1	Д23Д.286.001	Лист		
				Лист Б-ПН-6 ГОСТ 19903-74		
				ВСт3спГОСТ 14637-79	1	12,5 кг
		2	Д23Д.286.002	Ребро	1	
А4		3	Д23Д.286.003	Ребро	2	
		4	-01	Ребро	4	
Б4		5	Д23Д.286.004	Плита		
				Лист Б-ПН-8 ГОСТ 19903-74		
				ВСт3спГОСТ 14637-79		
				(300×800) h16 $\frac{25}{V}$	1	15 кг*

Инв.№подл. | Подп. и дата | Взам. инв.№ | Инв.№дубл. | Подп. и дата

Изм.	Лист	№ докум.	Подп.	Дата
Разраб.		Бердышева		23.11.84
Пров.		Мордвинкин		
Нач.отд.		Волевский		
Н.контр.		Мюнтер		
Утв.				

Д23Д.286.000

Опора

Лит.	Масса	Масштаб
Ц		
Лист 1	Листов 1	

Госстрой СССР ГПИ Горьковский САНТЕХПРОЕКТ

Формат А4

Д215 133 107

25 V(√)

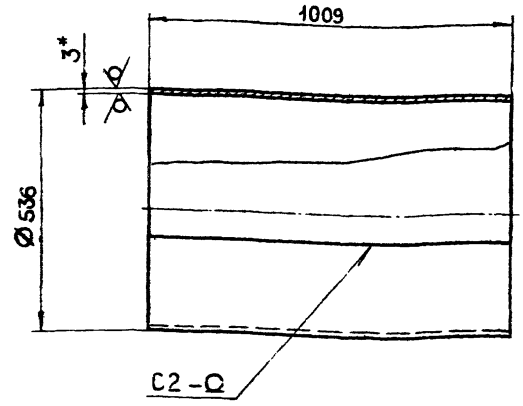

1.* Размеры для справок.
2. h16 $\pm \frac{IT16}{2}$
3. Сварные швы по ГОСТ 5264-80.

Инв.№подл. | Подп. и дата | Взам. инв.№ | Инв.№дубл. | Подп. и дата

Изм.	Лист	№ докум.	Подп.	Дата
Разраб.		Мордвинкин		23.11.84
Пров.		Мордвинкин		
Т.контр.				
Н.контр.		Мюнтер		
Утв.				

Д21Б.133.107

Труба

Лист Б-ПН-3 ГОСТ 19903-74
5-IV-Н-ВСт3спГОСТ 16523-70

Лит.	Масса	Масштаб
Ц	39,8	1:10
Лист 1	Листов 1	

Госстрой СССР ГПИ Горьковский САНТЕХПРОЕКТ

Формат А4

Д215 133 106

25 V(√)

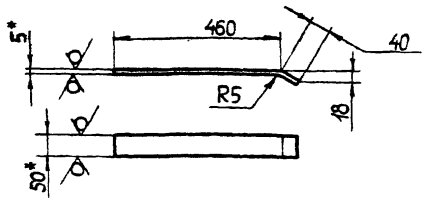

1.* Размеры для справок.
2. $\pm \frac{IT16}{2}$

Инв.№подл. | Подп. и дата | Взам. инв.№ | Инв.№дубл. | Подп. и дата

Изм.	Лист	№ докум.	Подп.	Дата
Разраб.		Мордвинкин		23.11.84
Пров.		Мордвинкин		
Т.контр.				
Н.контр.		Мюнтер		
Утв.				

Д21Б.133.106

Ребро

Полоса Б-2 5×50 ГОСТ 103-76
ВСт3спГОСТ 535-79

Лит.	Масса	Масштаб
Ц	0,98	1:10
Лист 1	Листов 1	

Госстрой СССР ГПИ Горьковский САНТЕХПРОЕКТ

Формат А4

Д215 133 103

25 V(√)

Д21Б.133.103

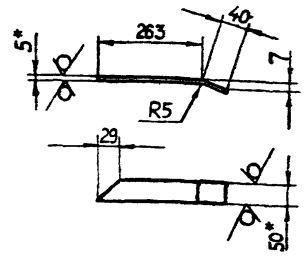

Д21Б.133.103-01 — зеркальное отражение
Остальное — см. Д21Б.133.103.



1.* Размеры для справок.
2. $\pm \frac{IT16}{2}$

Инв.№подл. | Подп. и дата | Взам. инв.№ | Инв.№дубл. | Подп. и дата

Изм.	Лист	№ докум.	Подп.	Дата
Разраб.		Мордвинкин		23.11.84
Пров.		Мордвинкин		
Т.контр.				
Н.контр.		Мюнтер		
Утв.				

Д21Б.133.103

Ребро

Полоса Б-2 5×50 ГОСТ 103-76
ВСт3спГОСТ 535-79

Лит.	Масса	Масштаб
Ц	0,5	1:5
Лист 1	Листов 1	

Госстрой СССР ГПИ Горьковский САНТЕХПРОЕКТ

Формат А4

Д23Д.286.003

25

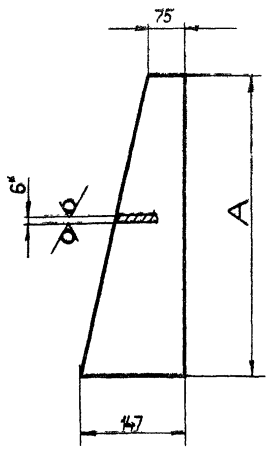

Обозначение	А, мм	Масса, кг
Д23Д.286.003	859	4,5
-01	953	5,3

1.* Размеры для справок
2. $\pm\frac{IT16}{2}$

Изм.	Лист	№ докум.	Подп.	Дата
Разраб.	Бердышева			5.11.84
Пров.	Мордвинкин			
Т.контр.				
Н.контр.	Мюнтер			
Утв.				

Д23Д.286.003

Ребро

Лит.	Масса	Масштаб
Ц	см табл	—
Лист	Листов 1	

Лист Б-ПН-6 ГОСТ 19903-74 ВСт3сп ГОСТ 14637-79

Госстрой СССР ГПИ Горьковский САНТЕХПРОЕКТ

Формат А4

Д23Д.286.002

25

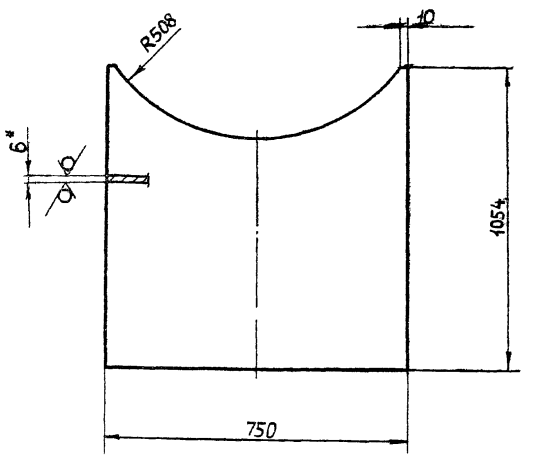

1.* Размеры для справок
2. $\pm\frac{IT16}{2}$

Инв.№подл. | Подп. и дата | Взам. инв.№ | Инв.№дубл. | Подп. и дата

Изм.	Лист	№ докум.	Подп.	Дата
Разраб.	Бердышева			6.11.84
Пров.	Мордвинкин			
Т.контр.				
Н.контр.	Мюнтер			
Утв.				

Д23Д.286.002

Ребро

Лит.	Масса	Масштаб
Ц	28,5	1:10
Лист	Листов 1	

Лист Б-ПН-6 ГОСТ 19903-74 ВСт3сп ГОСТ 14637-79

Госстрой СССР ГПИ Горьковский САНТЕХПРОЕКТ

Формат А4

Д23Д.286.000СБ

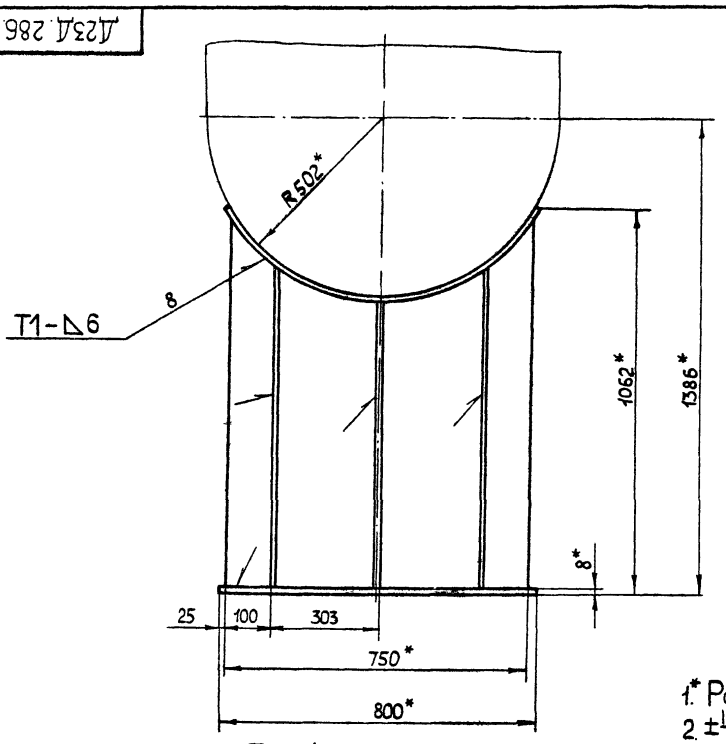

Поз. 1

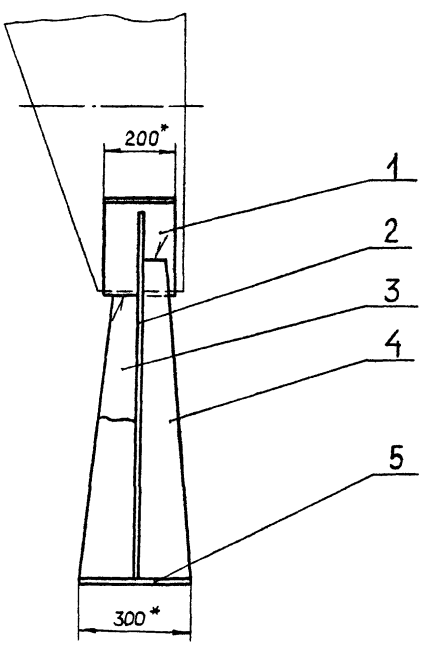

1.* Размеры для справок.
2. $\pm\frac{IT16}{2}$
3. Сварные швы по ГОСТ 5264-80.

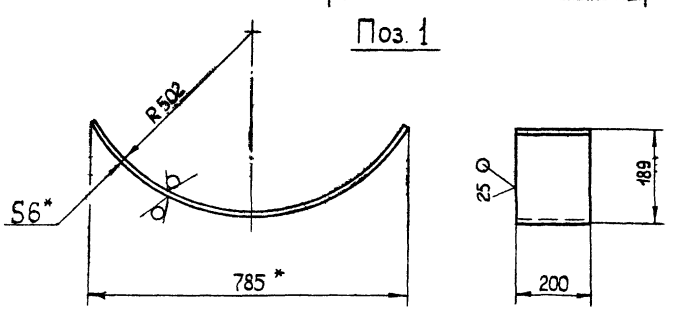

Изм.	Лист	№ докум.	Подп.	Дата
Разраб.	Бердышева			5.11.84
Пров.	Мордвинкин			
Т.контр.				
Нач.отд.	Вольский			
Н.контр.	Мюнтер			
Утв.				

Д23Д.286.000СБ

Опора

Лит.	Масса	Масштаб
Ц	75	1:10
Лист	Листов 1	

Госстрой СССР ГПИ Горьковский САНТЕХПРОЕКТ

Формат А3

Формат	Зона	Поз.	Обозначение	Наименование	Кол.	Примечание
				Документация		
А3			Д22А.020.010СБ	Сборочный чертеж		
				Детали		
А4		1	Д20В.006.076	Ручка	2	
			Переменные данные	для исполнений		
				Д22А.020.010		
				Детали		
А4		2	Д22А.020.003	Основание	1	
				Д22А.020.010-01		
				Детали		
А4		2	Д22А.020.003-01	Основание	1	
				Д22А.020.010-02		
				Детали		
А4		2	Д22А.020.003-02	Основание	1	

Инв.№ подл. | Подп. и дата | Взам. инв.№ | Инв.№ дубл. | Подп. дата

Изм.	Лист	№ докум.	Подп.	Дата
Разраб.		Бердышева		5.11.86
Пров.		Мюнтер		
Н.контр.		Мюнтер		
Утв.				

Д22А.020.010

Крышка

Лит.	Масса	Масштаб
Ц		
Лист	Листов 1	

Госстрой СССР ГПИ Горьковский САНТЕХПРОЕКТ

Формат А4

Д22А.020.001

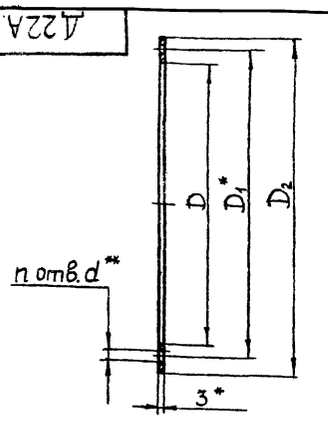

Обозначение	Размеры, мм D	D1*	D2	d	n	Масса, кг
Д22А.020.001	133	173	203	10		0,09
—01	302	360	400		8	0,09
—02	400	460	500			0,32
—03	550	610	650	14	6	0,42
—04	573	633	673		16	0,52
—05	600	660	700		12	0,55

1.*Размеры для справок
2.**Обработать по сопрягаемой детали

Инв.№ подл. | Подп. и дата | Взам. инв.№ | Инв.№ дубл. | Подп. и дата

Изм.	Лист	№ докум.	Подп.	Дата
Разраб.		Гольденберг		5.11.86
Пров.		Гольденберг		
Т.контр.				
Н.контр.		Мюнтер		
Утв.				

Д22А.020.001

Прокладка

Пластина I, ТМКЩ-С-3 ГОСТ 7338-77

Лит.	Масса	Масштаб
Ц	см. табл.	—
Лист	Листов 1	

Госстрой СССР ГПИ Горьковский САНТЕХПРОЕКТ

Формат А4

Д22А.020.000СБ

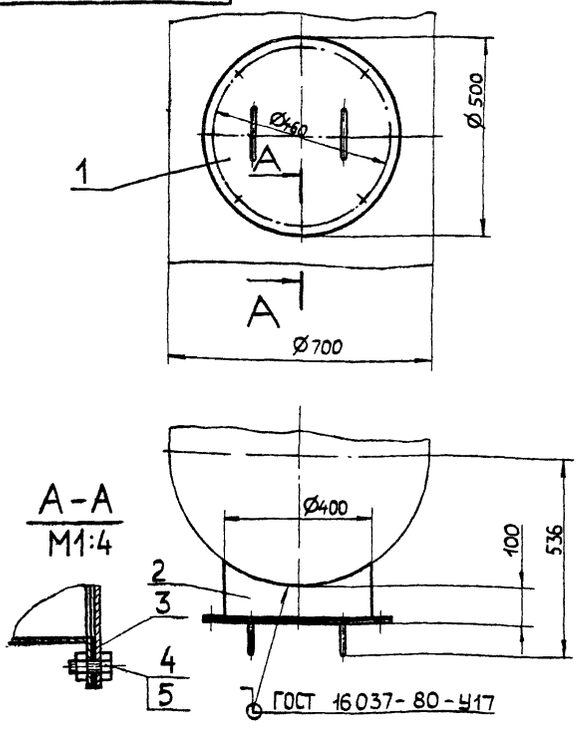

Размеры для справок.

Инв.№ подл. | Подп. и дата | Взам. инв.№ | Инв.№ дубл. | Подп. и дата

Изм.	Лист	№ докум.	Подп.	Дата
Разраб.		Гольденберг		5.11.86
Пров.		Гольденберг		
Т.контр.				
Н.контр.		Мюнтер		
Утв.				

Д22А.020.000СБ

Люк к фильтру

Лит.	Масса	Масштаб
Ц	14	1:10
Лист	Листов 1	

Госстрой СССР ГПИ Горьковский САНТЕХПРОЕКТ

Формат	Зона	Поз.	Обозначение	Наименование	Кол.	Примечание
				Документация		
А4			Д22А.020.000СБ	Сборочный чертеж		
				Сборочные единицы		
А4		1	Д22А.020.010-01	Крышка	1	
А4		2	Д22А.020.020	Патрубок	1	
				Детали		
А4		3	Д22А.020.001-02	Прокладка	1	
				Стандартные изделия		
		4		Болт М12×25.36 ГОСТ 7798-70	8	
		5		Гайка М12.4 ГОСТ 5915-70	8	

Инв.№ подл. | Подп. и дата | Взам. инв.№ | Инв.№ дубл. | Подп. и дата

Изм.	Лист	№ докум.	Подп.	Дата
Разраб.		Гольденберг		5.11.86
Пров.		Гольденберг		
Начальн.				
Н.контр.		Мюнтер		
Утв.				

Д22А.020.000

Люк к фильтру

Лит.	Масса	Масштаб
Ц		
Лист	Листов 1	

Госстрой СССР ГПИ Горьковский САНТЕХПРОЕКТ

Формат А4

Формат	Зона	Поз.	Обозначение	Наименование	Кол.	Примечание
				Документация		
А3			Д22А.020.020СБ	Сборочный чертеж		
				Детали		
А4		1	Д22А.020.004	Обечайка	1	
А4		2	Д22А.020.005-02	Фланец	1	

Изм.	Лист	№ докум.	Подп.	Дата
Разраб.		Гольденберг		5.11.84
Пров.		Мюнтер		
Т.контр.				
Н.контр.		Мюнтер		
Утв.				

Д22А.020.020

Патрубок

Лит. | Масса | Масштаб: —

Лист | Листов 1

Госстрой СССР ГПИ Горьковский САНТЕХПРОЕКТ

Формат А4

Подп. и дата | Инв. № подл. | Взам. инв. № | Инв. № дубл. | Подп. и дата

Д22А 020 003

25 V(V)

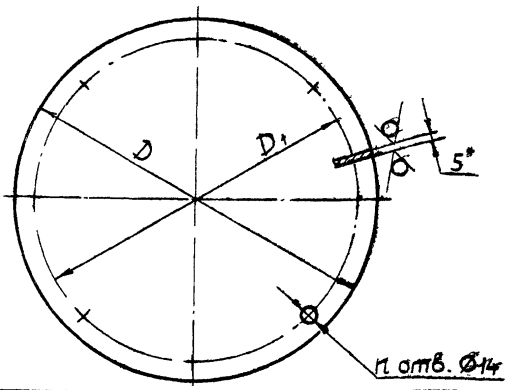

Обозначение	Размеры мм D	D1	n	Масса, кг
Д22А.020.003	400	360	8	4,8
-01	500	460		7,6
-02	700	660	12	15

1.* Размеры для справок

2. H16, h16, $\pm\frac{IT16}{2}$.

Изм.	Лист	№ докум.	Подп.	Дата
Разраб.		Гольденберг		5.11.84
Пров.		Мюнтер		
Т.контр.				
Н.контр.		Мюнтер		
Утв.				

Д22А.020.003

Основание

Лит. | Масса: см. табл. | Масштаб: —

Лист | Листов 1

Госстрой СССР ГПИ Горьковский САНТЕХПРОЕКТ

Лист Б-ПН-5 ГОСТ 19903-74 Вст3сп ГОСТ 14637-79

Формат А4

Д22А.020.010СБ

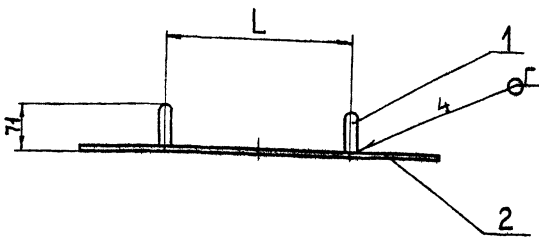

Обозначение	Размеры мм D*	D1*	L	n	Масса, кг
Д22А 020 010	400	360	200	8	5,3
-01	500	460	250		8,1
-02	700	660	300	12	15,5

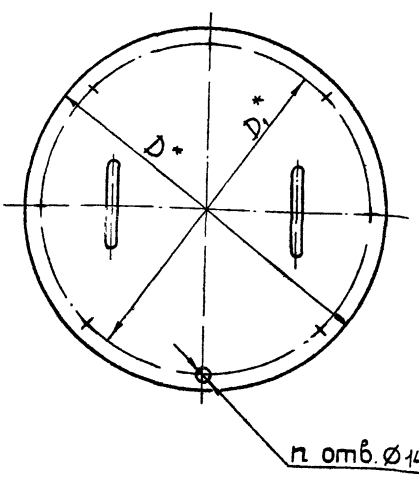

1.* Размеры для справок.

2. $\pm\frac{IT16}{2}$

Изм.	Лист	№ докум.	Подп.	Дата
Разраб.		Гольденберг		5.11.84
Пров.		Мюнтер		
Т.контр.				
Н.контр.		Мюнтер		
Утв.				

Д22А.020.010СБ

Крышка

Лит. | Масса: см. табл. | Масштаб: —

Лист | Листов 1

Госстрой СССР ГПИ Горьковский САНТЕХПРОЕКТ

Копировал: Малкина

Формат А3

Д22А.020.005

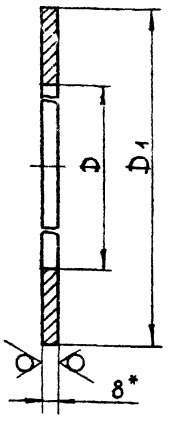

Обозначение	Размеры, мм		Масса, кг
	D	D_1	
Д22А.020.005	133	203	1,13
-01	302	400	3,45
-02	400	500	4,44
-03	58	118	0,52

1.* Размеры для справок.
2. H16, h16

Изм.	Лист	№ докум.	Подп.	Дата	Д22А.020.005		
Разраб.		Гольденберг		5.11.87	Фланец	Лит.	Масса: см. табл.	Масштаб: —
Пров.		Мюнтер				И		
Т.контр.						Лист	Листов 1
Н.контр.		Мюнтер			Лист Б-ПН-8 ГОСТ 19903-74 ВСт3сп ГОСТ 14637-79	Госстрой СССР ГПИ Горьковский САНТЕХПРОЕКТ	
Утв.							

Формат А4

Инв.№ подл. | Подп. и дата | Взам. инв.№ | Инв.№ дубл. | Подп. и дата

Д22А.020.004

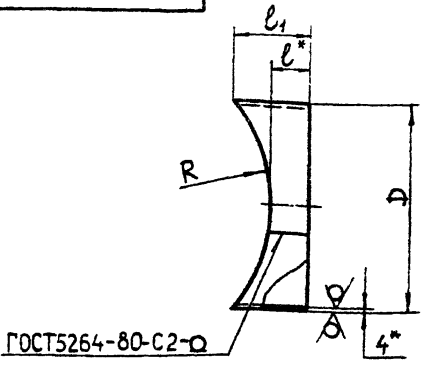

Обозначение	Размеры, мм				Масса, кг
	D	R	ℓ	ℓ_1*	
Д22А.020.004	400	350	90	152	4,3
-01	600	504	82	181	8,3
-02		600		163	6,5

1.* Размеры для справок.
2. h16, $\pm \frac{IT16}{2}$.

Изм.	Лист	№ докум.	Подп.	Дата	Д22А.020.004		
Разраб.		Гольденберг		5.11.87	Обечайка	Лит.	Масса: см. табл.	Масштаб: —
Пров.		Мюнтер				И		
Т.контр.						Лист	Листов 1
Н.контр.		Мюнтер			Лист Б-ПН-4 ГОСТ 19903-74 ВСт3сп ГОСТ 14637-79	Госстрой СССР ГПИ Горьковский САНТЕХПРОЕКТ	
Утв.							

Формат А4

Д22А.020.020СБ

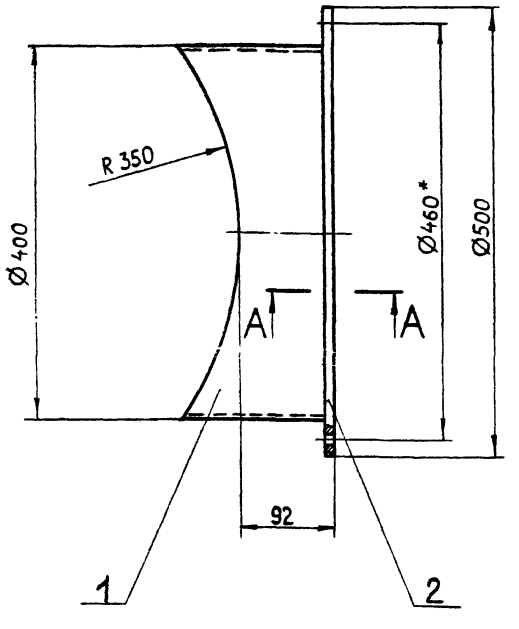

A-A
M1:1

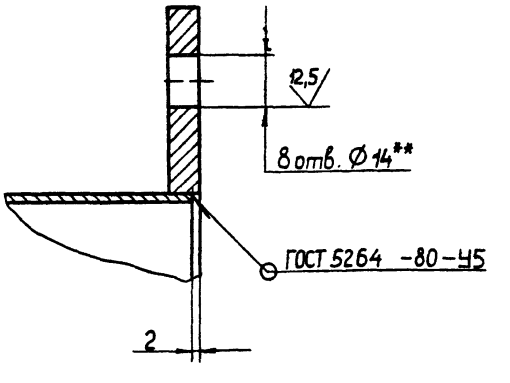

1.* Размеры для справок.
2.** Обработать по сопрягаемой детали.
3. $\pm \frac{IT16}{2}$

Изм.	Лист	№ докум.	Подп.	Дата	Д22А.020.020СБ		
Разраб.		Гольденберг		5.11.87	Патрубок	Лит.	Масса: 9	Масштаб: 1:4
Пров.		Мюнтер				И		
Т.контр.						Лист	Листов 1
Н.контр.		Мюнтер				Госстрой СССР ГПИ Горьковский САНТЕХПРОЕКТ	
Утв.							

Копировал: Малкина

Формат А3

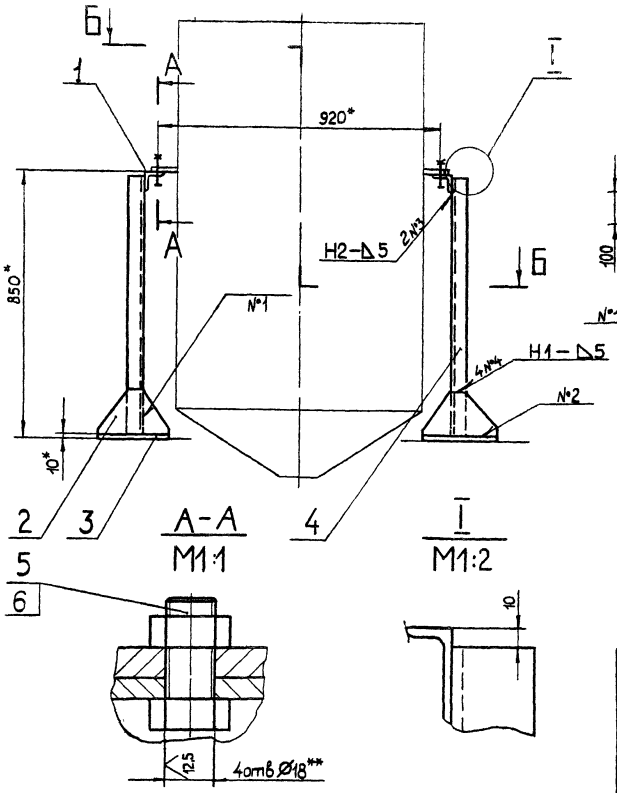

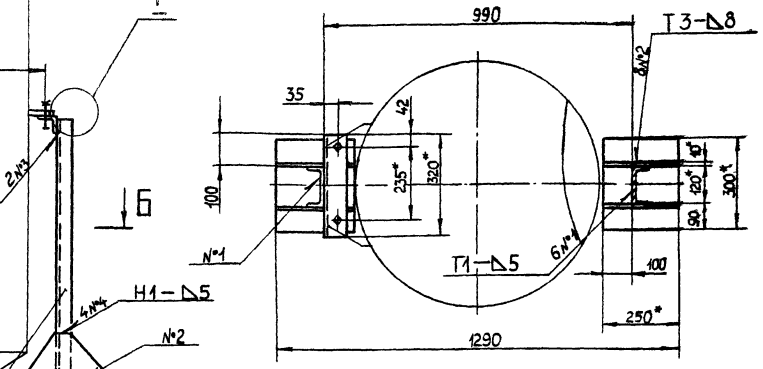

1.*Размеры для справок.
2.**Обработать по сопрягаемой детали
3. Н16, $\pm\frac{IT16}{2}$.
4. Сварные швы по ГОСТ 5264-80
5. Установочные размеры и присоединение изделий, не поставляемых по спецификации Д22В.014.000, выполняются при монтаже в технологической части проекта

						Д22В.014.000СБ		
Изм.	Лист	№ докум.	Подп.	Дата	Стойки под бак-мерник кислоты	Лит.	Масса	Масштаб
Разраб.		Панова				И	41	1:10
Пров.		Панова				Лист	Листов 1	
Т.контр.						Госстрой СССР ГПИ Горьковский САНТЕХПРОЕКТ Т		
Н.контр.		Мюнтер						
Утв.								

Формат А3

Д22В014002

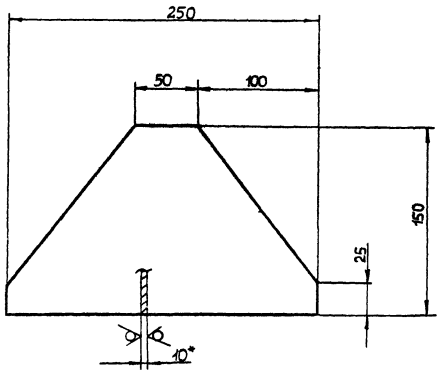

1.*Размеры для справок.
2. $\pm\frac{IT16}{2}$

						Д22В.014.002		
Изм.	Лист	№ докум.	Подп.	Дата	Косынка	Лит.	Масса	Масштаб
Разраб.		Панова				И	1,96	1:2,5
Пров.						Лист	Листов 1	
Т.контр.						Госстрой СССР ГПИ Горьковский САНТЕХПРОЕКТ		
Н.контр.		Мюнтер			Лист Б-ПН-10 ГОСТ19903-74 ВСт3сп ГОСТ14637-79			
Утв.								

Формат А4

Формат	Зона	Поз.	Обозначение	Наименование	Кол.	Примечание
				Документация		
А3			Д22В.014.000СБ	Сборочный чертеж		
				Детали		
Б4		1	Д22В.014.001	Уголок		
				Уголок Б-63×63×6 ГОСТ8509-72 ВСт3сп ГОСТ535-79		
				L = 320 h16 25	2	1,83 кг
А4		2	Д22В.014.002	Косынка	4	
Б4		3	Д22В.014.003	Плита		
				Лист Б-ПН-10 ГОСТ19903-74 ВСт3сп ГОСТ14637-79		
				(250×300) h16 25	2	5,9 кг
Б4		4	Д22В.014.004	Стойка		
				Швеллер 12 ГОСТ8240-72 ВСт3сп ГОСТ535-79		
				L = 830 h16 25	2	8,6 кг
				Стандартные изделия		
		5		Болт М16×65.36 ГОСТ7798-70	4	
		6		Гайка М16.4 ГОСТ5915-70	4	

Инв.№подл. | Подп. и дата | Взам. инв.№ | Инв.№дубл. | Подп. и дата

						Д22В.014.000		
Изм.	Лист	№ докум.	Подп.	Дата	Стойки под бак-мерник кислоты	Лит.	Лист	Листов 1
Разраб.		Панова				И		
Пров.		Панова				Госстрой СССР ГПИ Горьковский САНТЕХПРОЕКТ		
Н.контр.		Мюнтер						
Утв.								

21057-05 39 Копировал: Малкина Формат А4

Д22Г.035.000СБ

Типовой проект 903-1-220.86 Альбом IV, часть 2

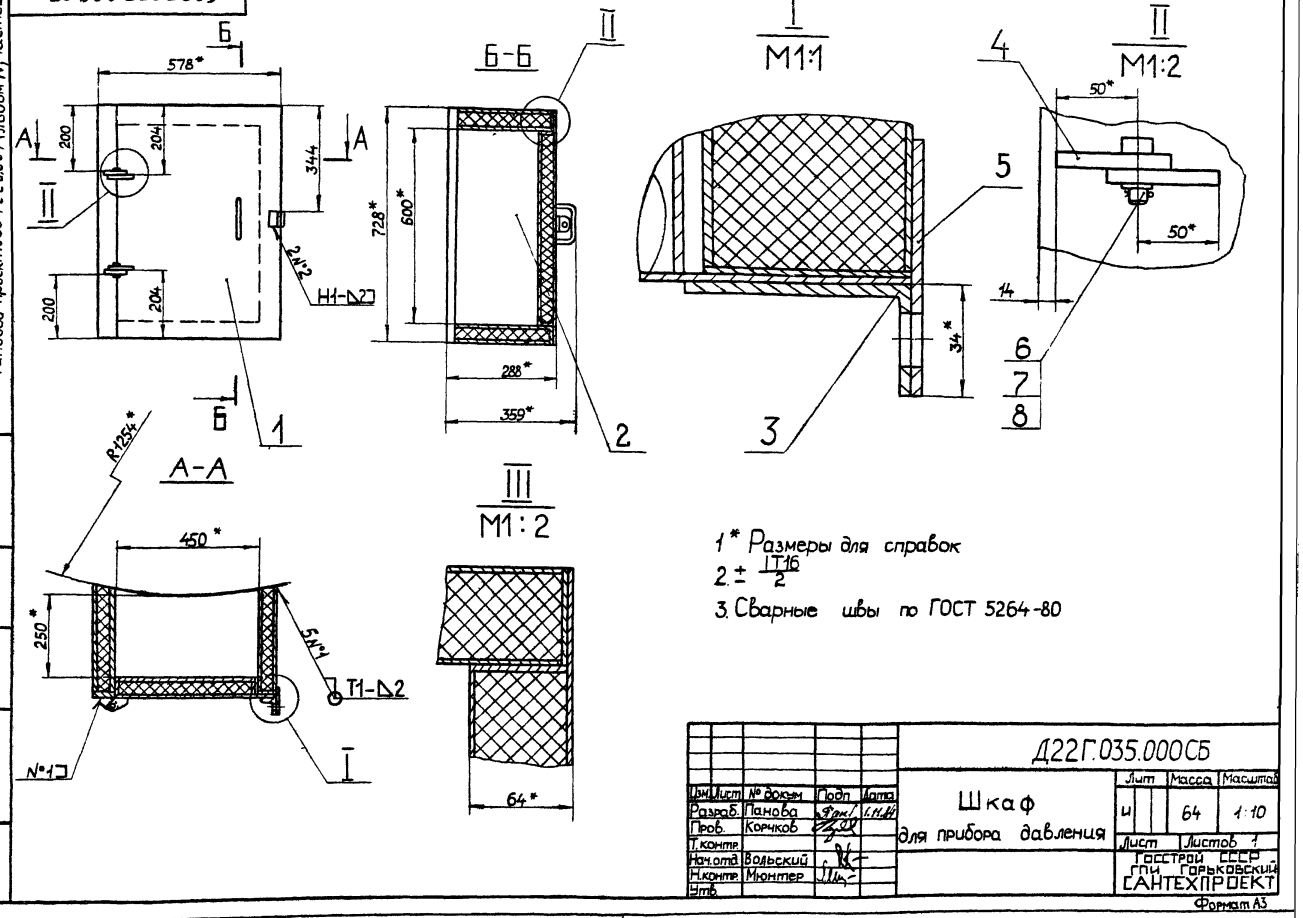

1* Размеры для справок

2. $\pm \frac{IT16}{2}$

3. Сварные швы по ГОСТ 5264-80

Изм.	Лист	№ докум.	Подп.	Дата
Разраб.		Панова		4.11.84
Пров.		Корчков		
Т.контр.				
Нач.отд.		Вольский		
Н.контр.		Мюнтер		
Утв.				

Д22Г.035.000СБ

Шкаф для прибора давления

Лит.	Масса	Масштаб
Ц	64	1:10

Лист | Листов 1

Госстрой СССР ГПИ Горьковский САНТЕХПРОЕКТ

Формат А3

Инв.№ подл. | Подп. и дата | Взам. инв.№ | Инв.№ дубл. | Подп. и дата

Д22Г.035.001

12.5 (▽)

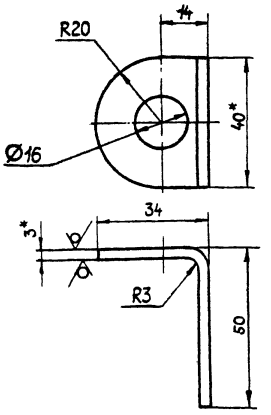

1* Размеры для справок.

2. $H14, \pm \frac{IT16}{2}$

Изм.	Лист	№ докум.	Подп.	Дата
Разраб.		Панова		4.11.84
Пров.		Корчков		
Т.контр.				
Н.контр.		Мюнтер		
Утв.				

Д22Г.035.001

Ушко

Лит.	Масса	Масштаб
Ц	0,06	1:1

Лист | Листов 1

Госстрой СССР ГПИ Горьковский САНТЕХПРОЕКТ

Лист 5-ПН-3 ГОСТ 19903-74
5-Ⅳ-Н-ВСт3сп ГОСТ 16523-70

Формат	Зона	Поз.	Обозначение	Наименование	Кол.	Примечание
				Документация		
А3			Д22Г.035.000СБ	Сборочный чертеж		
				Сборочные единицы		
А4		1	Д22Г.035.010	Дверь	1	
А4		2	Д22Г.035.020	Корпус	1	
				Детали		
А4		3	Д22Г.035.001	Ушко	1	
А4		4	Д22Г.035.002	Петля	4	
А4		5	Д22Г.035.003	Ушко	1	
				Стандартные изделия		
		6		Ось 6-6h11×20 Ст3сп ГОСТ 9650-80	2	
		7		Шайба 6.01 ГОСТ 9649-78	2	
		8		Шплинт 2×10 ГОСТ 397-79	2	

Изм.	Лист	№ докум.	Подп.	Дата
Разраб.		Панова		4.11.84
Пров.		Корчков		
Нач.отд.		Вольский		
Н.контр.		Мюнтер		
Утв.				

Д22Г 035 000

Шкаф для прибора давления

Лит.	Лист	Листов
	1	1

Госстрой СССР ГПИ Горьковский САНТЕХПРОЕКТ

21057-05 40 Копирова : Малкина

Формат А4

Типовой проект 903-1-220.86 Альбом IV часть 2

Д22Г.035.010СБ

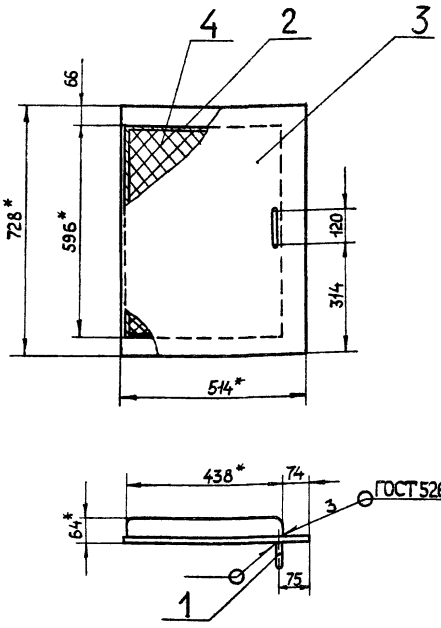

1.*Размеры для справок.

2 ± IT16/2

Изм.	Лист	№ докум.	Подп.	Дата
Разраб.		Панова		4.11.84
Пров.		Корчков		
Т.контр.				
Н.контр.		Мюнтер		
Утв.				

Д22Г.035.010СБ

Дверь

Лит.	Масса	Масштаб
И	19	1:10

Лист Листов 1

Госстрой СССР ГПИ Горьковский САНТЕХПРОЕКТ

Формат А4

Формат	Зона	Поз.	Обозначение	Наименование	Кол.	Примечание
				Документация		
А4			Д22Г.035.010СБ	Сборочный чертеж		
				Детали		
А4		1	Д20В.006.076	Ручка	1	
А4		2	Д22Г.035.004	Каркас	1	
Б4		3	Д22Г.035.005	Лист		
				Лист Б-ПН-2 ГОСТ 19903-74 5-IV-Н-ВСт3сп ГОСТ 16523-70		
				(514×728) Н16 25/	1	5,9 кг
				Материалы		
		4		Плиты минераловатные П50-1000×500×60 ГОСТ 9573-82	0,5	м²

Инв.№подл. | Подп. и дата | Взам.инв.№ | Инв.№дубл. | Подп. и дата

Изм.	Лист	№ докум.	Подп.	Дата
Разраб.		Панова		4.11.84
Пров.		Корчков		
Н.контр.		Мюнтер		
Утв.				

Д22Г.035.010

Дверь

Лит.	Лист	Листов
И		1

Госстрой СССР ГПИ Горьковский САНТЕХПРОЕКТ

Формат А4

Д22Г.035.003

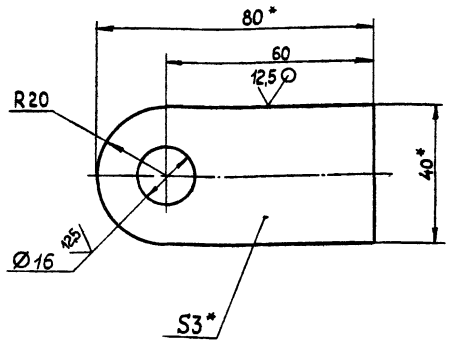

1.* Размеры для справок.

2. Н14, ± IT16/2

Изм.	Лист	№ докум.	Подп.	Дата
Разраб.		Панова		4.11.84
Пров.		Корчков		
Т.контр.				
Н.контр.		Мюнтер		
Утв.				

Д22Г.035.003

Ушко

Лит.	Масса	Масштаб
И	0,06	1:1

Лист Листов 1

Лист Б-ПН-3 ГОСТ 19903-74 5-IV-Н-ВСт3сп ГОСТ 16523-70

Госстрой СССР ГПИ Горьковский САНТЕХПРОЕКТ

Формат А4

Д22Г.035.002

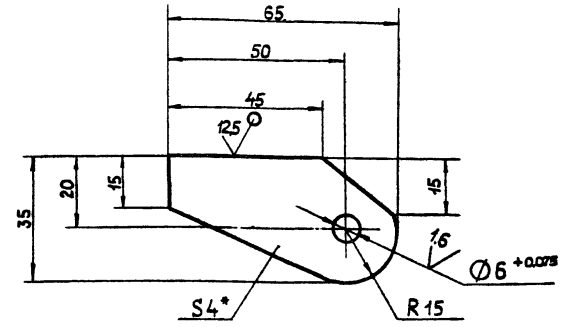

1.* Размеры для справок.

2 ± IT16/2

Инв.№подл. | Подп. и дата | Инв.№дубл. | Взам.инв.№ | Подп. и дата

Изм.	Лист	№ докум.	Подп.	Дата
Разраб.		Панова		4.11.84
Пров.		Корчков		
Т.контр.				
Н.контр.		Мюнтер		
Утв.				

Д22Г.035.002

Петля

Лит.	Масса	Масштаб
И	0,04	1:1

Лист Листов 1

Лист Б-ПН-4 ГОСТ 19903-74 ВСт3сп ГОСТ 14637-79

Госстрой СССР ГПИ Горьковский САНТЕХПРОЕКТ

Формат А4

Альбом IV часть 2
Типовой проект 903-1-220.86

Формат	Зона	Поз.	Обозначение	Наименование	Кол.	Примечание
Б4		6	Д22Г.035.012	Лист		
				Лист Б-ПН-2 ГОСТ19903-74 / 5-IV-Н-ВСт3спГОСТ16523-70		
				(64×450) h16	2	0,45 кг
Б4		7	Д22Г.035.013	Лист		
				Лист Б-ПН-4 ГОСТ19903-74 / ВСт3спГОСТ14637-79		
				(64×728) h16	1	1,46 кг
				Материалы		
		8		Плиты минераловатные		
				П50 -1000×500×60		
				ГОСТ 9573-82	1	м²

Инв.№подл. | Подп. и дата | Взам.инв.№ | Инв.№дубл. | Подп. и дата

Изм.	Лист	№ докум.	Подп.	Дата

Д22Г.035.020 Лист 2

Формат А4

Формат	Зона	Поз.	Обозначение	Наименование	Кол.	Примечание
				Документация		
А3			Д22Г.035.020СБ	Сборочный чертеж		
				Детали		
А4		1	Д22Г.035.007	Лист	2	
Б4		2	Д22Г.035.008	Стенка		
				Лист Б-ПН-2 ГОСТ19903-74 / 5-IV-Н-ВСт3спГОСТ16523-70		
				(600×271) h16	2	2,5 кг
А4		3	Д22Г.035.007-01	Лист	2	
Б4		4	Д22Г.035.009	Стенка		
				Лист Б-ПН-2 ГОСТ19903-74 / 5-IV-Н-ВСт3спГОСТ16523-70		
				(724×284) h16	2	3,2 кг
Б4		5	Д22Г.035.011	Лист		
				Лист Б-ПН-2 ГОСТ19903-74 / 5-IV-Н-ВСт3спГОСТ16523-70		
				(64×728) h16	1	0,73 кг

Инв.№подл. | Подп. и дата | Взам.инв.№ | Инв.№дубл. | Подп. и дата

Изм.	Лист	№ докум.	Подп.	Дата
Разраб.		Панова		
Пров.		Корчков		
Т.контр.				
Н.контр.		Мюнтер		
Утв.				

Д22Г.035.020

Корпус

Лит.	Лист	Листов
И	1	2

Госстрой СССР ГПИ Горьковский САНТЕХПРОЕКТ

Формат А4

Д22Г.035.007

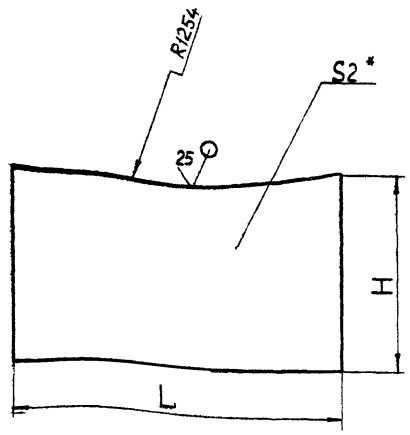

Обозначение	Размеры, мм L	Размеры, мм H	Масса, кг
Д22Г035007	454	271	1,85
-01	578	284	2,45

1.* Размеры для справок
2. $\pm\frac{IT16}{2}$

Инв.№подл. | Подп. и дата | Взам.инв.№ | Инв.№дубл. | Подп. и дата

Изм.	Лист	№ докум.	Подп.	Дата
Разраб.		Панова		
Пров.		Корчков		
Т.контр.				
Н.контр.		Мюнтер		
Утв.				

Д22Г.035.007

Лист

Лит.	Масса	Масштаб
И	см. табл.	—

Лист	Листов 1

Госстрой СССР ГПИ Горьковский САНТЕХПРОЕКТ

Лист Б-ПН-2 ГОСТ19903-74 / 5-IV-Н-ВСт3спГОСТ16523-70

Д22Г.035.004

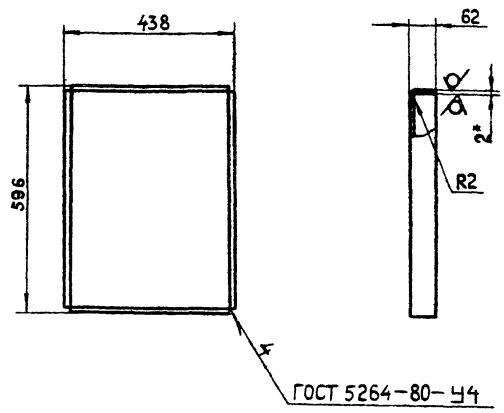

1.* Размеры для справок
2. $\pm\frac{IT16}{2}$

Инв.№подл. | Подп. и дата | Взам.инв.№ | Инв.№дубл. | Подп. и дата

Изм.	Лист	№ докум.	Подп.	Дата
Разраб.		Панова		
Пров.		Корчков		
Т.контр.				
Н.контр.		Мюнтер		
Утв.				

Д22Г.035.004

Каркас

Лит.	Масса	Масштаб
И	6,0	1:10

Лист	Листов 1

Госстрой СССР ГПИ Горьковский САНТЕХПРОЕКТ

Лист Б-ПН-2 ГОСТ19903-74 / 5-IV-Н-ВСт3спГОСТ16523-70

Типовой проект 903-1-220.86 Альбом IV, часть 2

Формат	Зона	Поз.	Обозначение	Наименование	Кол.	Примечание
				L=200 h16 25/	2	1,39 кг
Б4		16	Д22Г.043.008	Ограждение		
				Труба 16×2 ГОСТ 8734-75		
				Д ГОСТ 8733-74		
				L=1405 h16 25/	4	0,97 кг
Б4		17	Д22Г.043.009	Стойка		
				Уголок Б-75×75×6 ГОСТ 8509-72		
				ВСт3сп ГОСТ 535-79		
				L=915 h16 25/	4	6,3 кг
Б4		18	Д22Г.043.011	Связь		
				Уголок Б-75×75×6 ГОСТ 8509-72		
				ВСт3сп ГОСТ 535-79		
				L=1000 h16 25/	1	6,9 кг
Б4		19	Д22Г.043.012	Плита		
				Лист Б-ПН-10 ГОСТ 19903-74		
				ВСт3сп ГОСТ 14637-79		
				(160×160) h16 25/	6	2 кг
А4		20	Д22Г.043.013	Доска	24	
				Стандартные изделия		
		21		Болт М8×65.36		
				ГОСТ 7798-70	24	
		22		Гайка М8.4		
				ГОСТ 5915-70	24	
		23		Шайба 8.01		
				ГОСТ 11371-78	24	

Изм.	Лист	№ докум.	Подп.	Дата	Д22Г.043.000	Лист 2

Формат А4

Формат	Зона	Поз.	Обозначение	Наименование	Кол.	Примечание
				Документация		
*			Д22Г.043.000 СБ	Сборочный чертеж		*) А3, А2
				Детали		
Б4		1	Д22Г.043.001	Стойка		
				Уголок Б-75×75×6 ГОСТ 8509-72		
				ВСт3сп ГОСТ 535-79		
				L=1190 h16 25/	2	8,2 кг
А4		2	Д22Г.043.002	Связь	1	
		3	-01	Связь	1	
А4		4	Д22Г.043.003	Связь	2	
		5	-01	Связь	1	
А3		6	Д22Г.043.004	Связь	1	
		7	-01	Связь	1	
		8	-02	Связь	2	
		9	-03	Связь	1	
		10	-04	Связь	1	
Б4		11	Д22Г.043.005	Связь		
				Уголок Б-75×75×6 ГОСТ 8509-72		
				ВСт3сп ГОСТ 535-79		
				L=2275 h16 25/	2	15,4 кг
А4		12	Д22Г.043.004-05	Связь	1	
		13	-06	Связь	1	
А4		14	Д22Г.043.006	Связь	1	
Б4		15	Д22Г.043.007	Стойка		
				Уголок Б-75×75×6 ГОСТ 8509-72		
				ВСт3сп ГОСТ 535-79		

Инв. № подл. | Подп. и дата | Взам. инв. № | Инв. № дубл. | Подп. и дата

Изм.	Лист	№ докум.	Подп.	Дата	Д22Г.043.000	Лит.	Лист	Листов
Разраб.		Панова		5.11.84	Стеллаж для бутылей кислоты	и	1	2
Пров.		Панова				Госстрой СССР ГПИ Горьковский САНТЕХПРОЕКТ		
Нач.отд.		Вольский						
Н.контр.		Мюнтер						
Утв.								

Формат А4

Д22Г.035.020 СБ

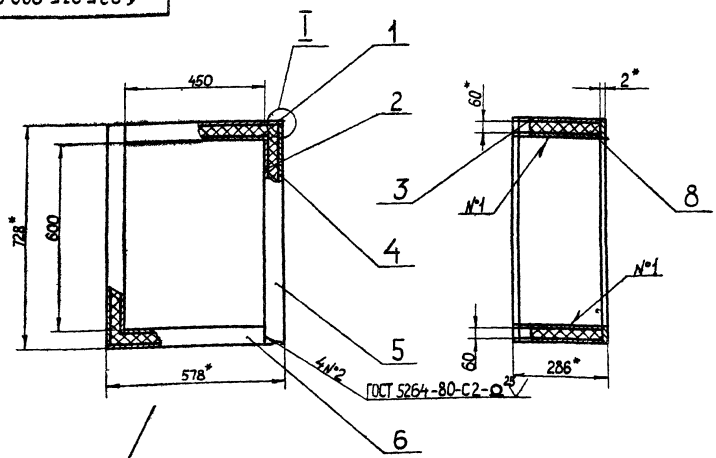

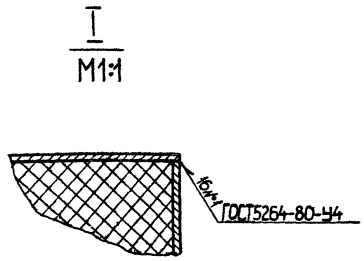

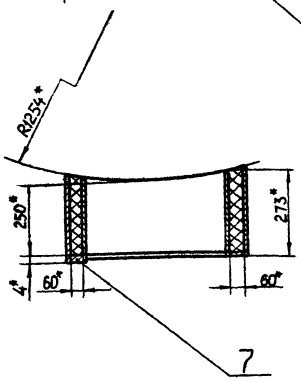

1. *Размеры для справок
2. $\pm\frac{IT16}{2}$

Изм.	Лист	№ докум.	Подп.	Дата	Д22Г.035.020СБ	Лит.	Масса	Масштаб
Разраб.		Панова		5.11.84	Корпус	и	44	1:10
Пров.		Корчков				Лист	Листов 1	
Т.контр.						Госстрой СССР ГПИ Горьковский САНТЕХПРОЕКТ		
Н.контр.		Мюнтер						
Утв.								

Д22Г.043.000СБ

Типовой проект 903-1-220.86 Альбом IV часть 2

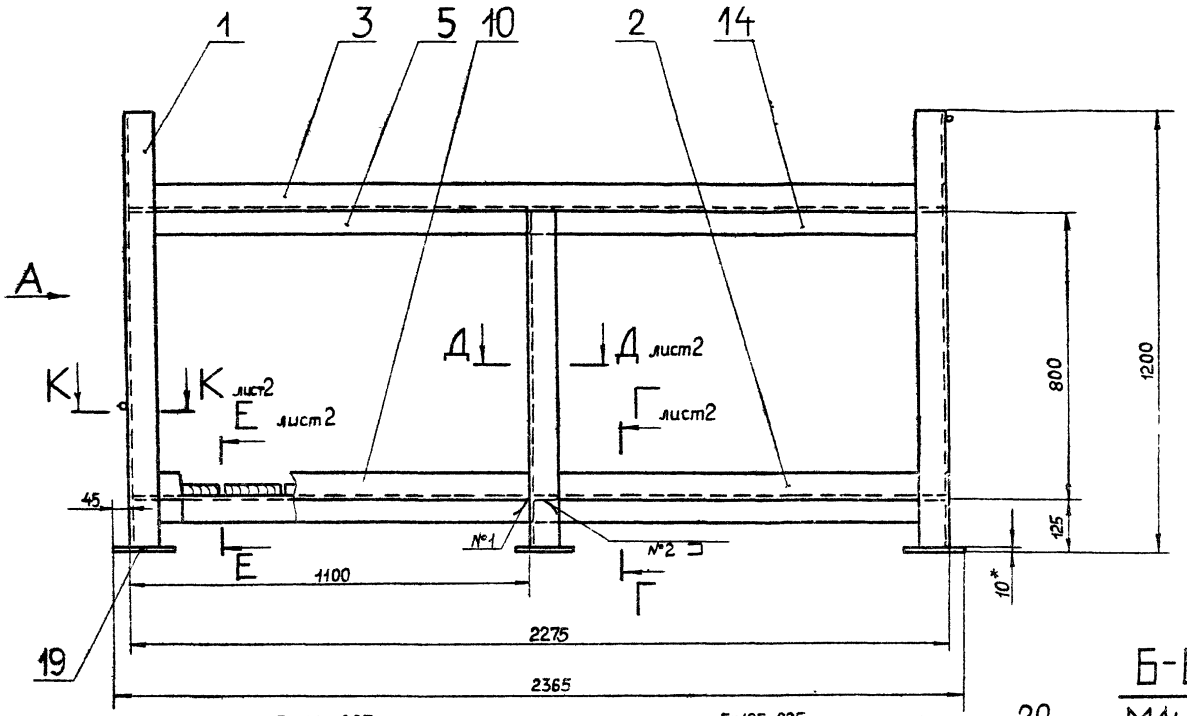

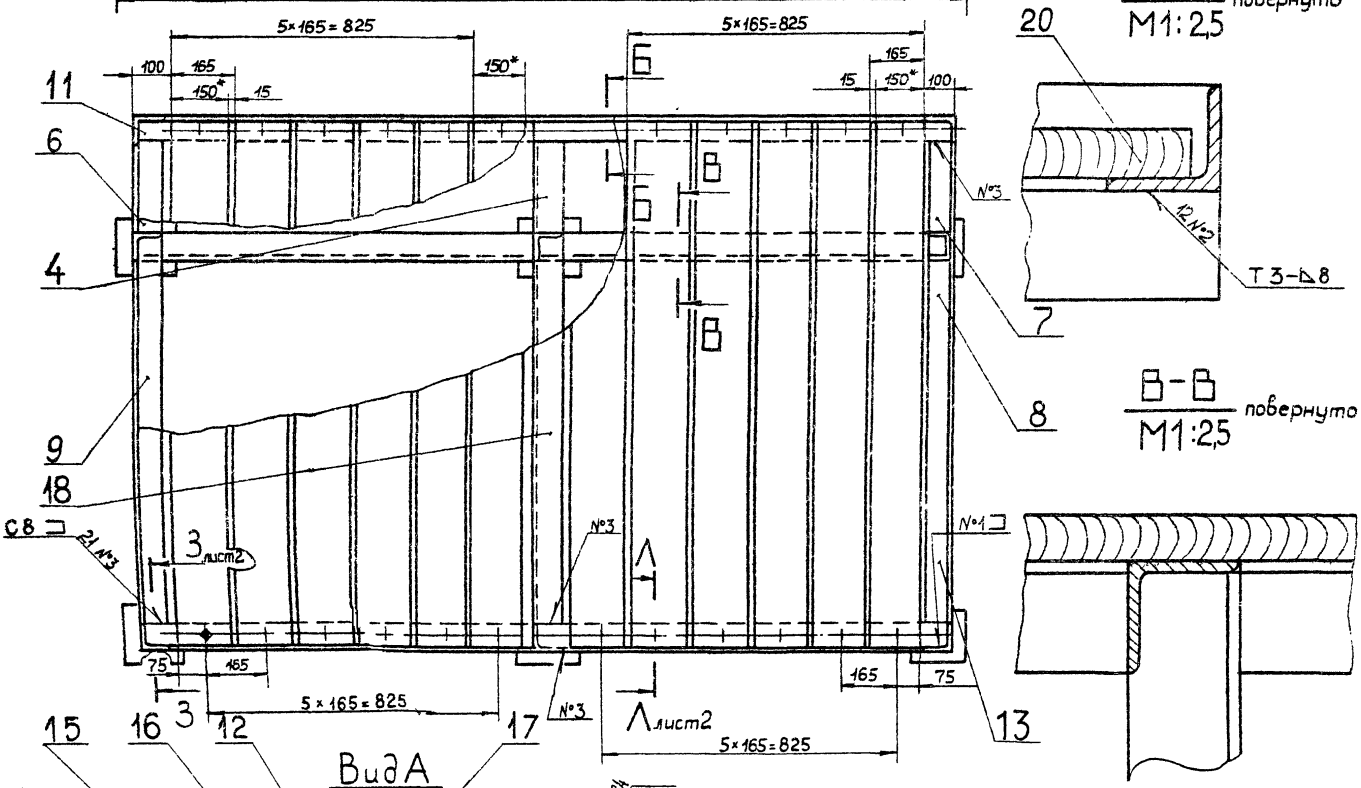

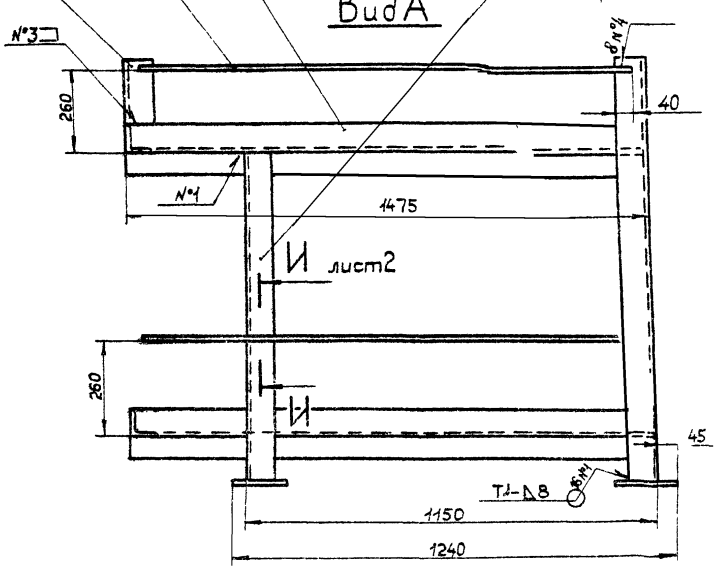

1.* Размеры для справок.

2. Н16, $\pm \frac{IT16}{2}$

3. Сварные швы по ГОСТ 5264-80. Сварка ручная дуговая.

Изм.	Лист	№ докум.	Подп.	Дата
Разраб.		Панова		5.84
Пров.				
Т. контр.				
Нач. отд.		Вольский		
Н. контр.		Монтер		
Утв.				

Д22Г043.000СБ

Стеллаж для бутылей кислоты

Лит.	Масса	Масштаб
И	240	1:10

Лист 1 Листов 2

Госстрой СССР ГПИ Горьковский САНТЕХПРОЕКТ

Инв. № подл. | Подп. и дата | Взам. инв. № | Инв. № дубл. | Подп. и дата

Типовой проект 903-1-220.86 Альбом III, часть 2

Д22Г.043.003

25

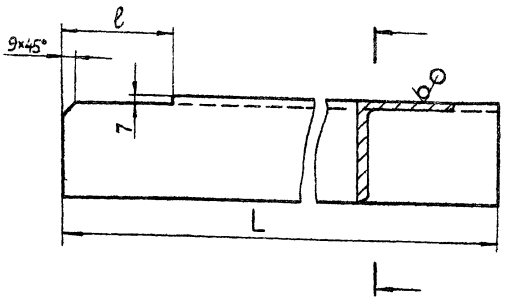

Обозначение	Размеры, мм ℓ	L	Масса, кг
Д22Г 043 003	76	325	1,98
−01	69	1093	7,25
−02		530	3,6

$\pm\frac{IT16}{2}$

Изм. Лист	№ докум.	Подп.	Дата
Разраб.	Панова		
Пров.	Панова		
Т.контр.			
Н.контр.	Мюнтер		
Утв.			

Д 22Г.043.003

Связь

Лит.	Масса	Масштаб
Ч	см. табл.	—

Лист Листов 1

Уголок Б-75×75×6 ГОСТ 8509-72 ВСт3сп ГОСТ 535-79

Госстрой СССР ГПИ Горьковский САНТЕХПРОЕКТ

Формат А4

Д22Г.043.002

25

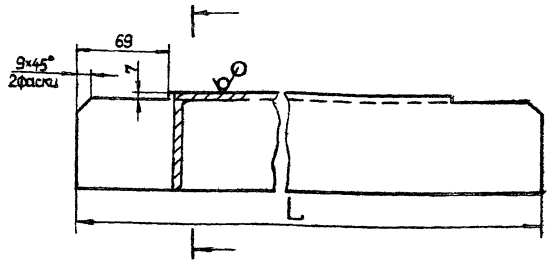

Обозначение	L, мм	Масса, кг
Д22Г.043.002	1161	7,27
−01	2261	14,9

$\pm\frac{IT16}{2}$

Изм. Лист	№ докум.	Подп.	Дата
Разраб.	Панова		
Пров.	Панова		
Т.контр.			
Н.контр.	Мюнтер		
Утв.			

Д22Г.043.002

Связь

Лит.	Масса	Масштаб
Ч	см. табл.	—

Лист Листов 1

Уголок Б-75×75×6 ГОСТ 8509-72 ВСт3сп ГОСТ 535-79

Госстрой СССР ГПИ Горьковский САНТЕХПРОЕКТ

Формат А4

Д22Г.043.000СБ

Г−Г / М1:2,5 лист 1

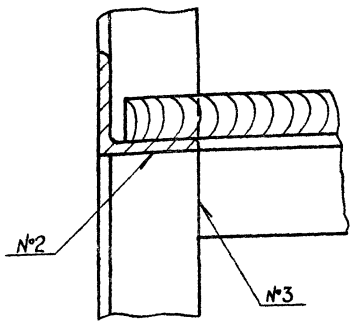

Е−Е / М1:2,5 лист 1

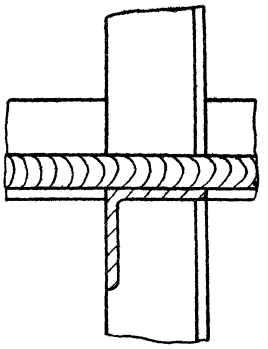

К−К / М1:2,5 лист 1

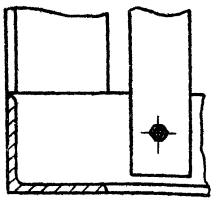

И−И / М1:1 лист 1

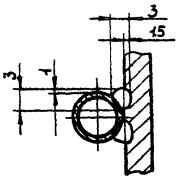

Д−Д / М1:2,5 лист 1

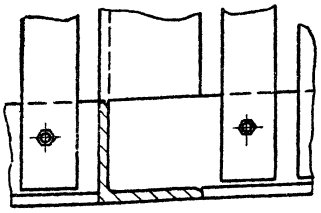

Л−Л / М1:2 повернуто, лист 1

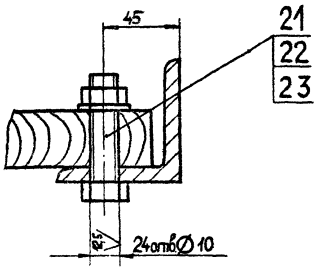

3−3 / М1:1 лист 1

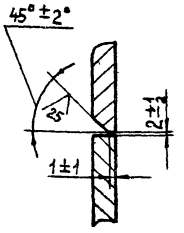

Изм. Лист	№ докум.	Подп.	Дата

Д22Г.043.000СБ

Лист 2

21057-05 45

Копировал: Малюкина

Формат А3

Типовой проект 903-1-220.86 Альбом IV часть 2

Д22Г.043.013

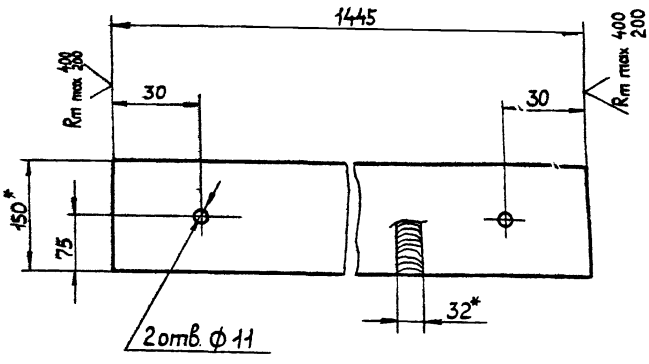

1.* Размеры для справок
2. H16, $\pm \frac{IT16}{2}$

Изм.	Лист	№ докум.	Подп.	Дата
Разраб.		Панова		1.11.84
Пров.		Мюнтер		
Т.контр.				
Н.контр.		Мюнтер		
Утв.				

Д22Г.043.013

Доска

Лит.	Масса	Масштаб
Ц	3,5	1:5

Лист | Листов 1

Доска 40×150
ГОСТ 8486-66

Госстрой СССР
ГПИ Горьковский
САНТЕХПРОЕКТ

Формат А4

Инв.№ подл. | Подп. и дата | Взам. инв.№ | Инв.№ дубл. | Подп. и дата

Д22Г.043.006

25 (V)

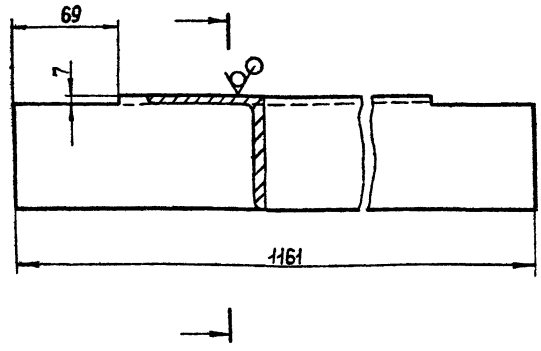

$\pm \frac{IT16}{2}$

Изм.	Лист	№ докум.	Подп.	Дата
Разраб.		Панова		1.11.84
Пров.		Мюнтер		
Т.контр.				
Н.контр.		Мюнтер		
Утв.				

Д22Г.043.006

Связь

Лит.	Масса	Масштаб
Ц	7,3	1:2,5

Лист | Листов 1

Уголок Б-75×75×6 ГОСТ 8509-72
ВСт3сп ГОСТ 535-79

Госстрой СССР
ГПИ Горьковский
САНТЕХПРОЕКТ

Формат А4

Инв.№ подл. | Подп. и дата | Взам. инв.№ | Инв.№ дубл. | Подп. и дата

Д22Г.043.004

25 (V)

Рис.1

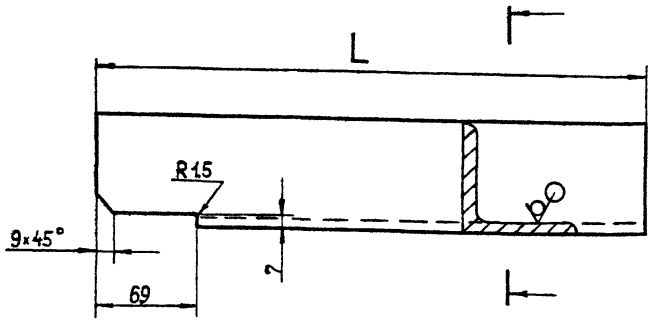

Обозначение	Рис.	L, мм	Масса, кг
Д22Г.043.004	1	318	1,93
—01	2	318	1,93
—02	1	1068	7,1
—03	2	1068	7,1
—04	2	1093	7,27
—05	1	1393	9,34
—06	2	1393	9,34

Рис. 2 — зеркальное отражение
остальное — см. рис. 1

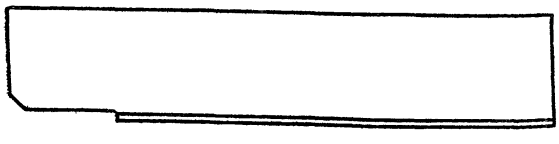

Инв.№ подл. | Подп. и дата | Взам. инв.№ | Инв.№ дубл. | Подп. и дата

Изм.	Лист	№ докум.	Подп.	Дата
Разраб.		Панова		1.11.84
Пров.		Панова		
Т.контр.				
Н.контр.		Мюнтер		
Утв.				

Д22Г.043.004

Связь

Лит.	Масса	Масштаб
Ц	см. табл.	—

Лист | Листов 1

Уголок Б-75×75×6 ГОСТ 8509-72
ВСт3сп ГОСТ 535-79

Госстрой СССР
ГПИ Горьковский
САНТЕХПРОЕКТ

Д22Г.055.00 СБ

Типовой проект 903-1-220.86 Альбом IV, часть 2

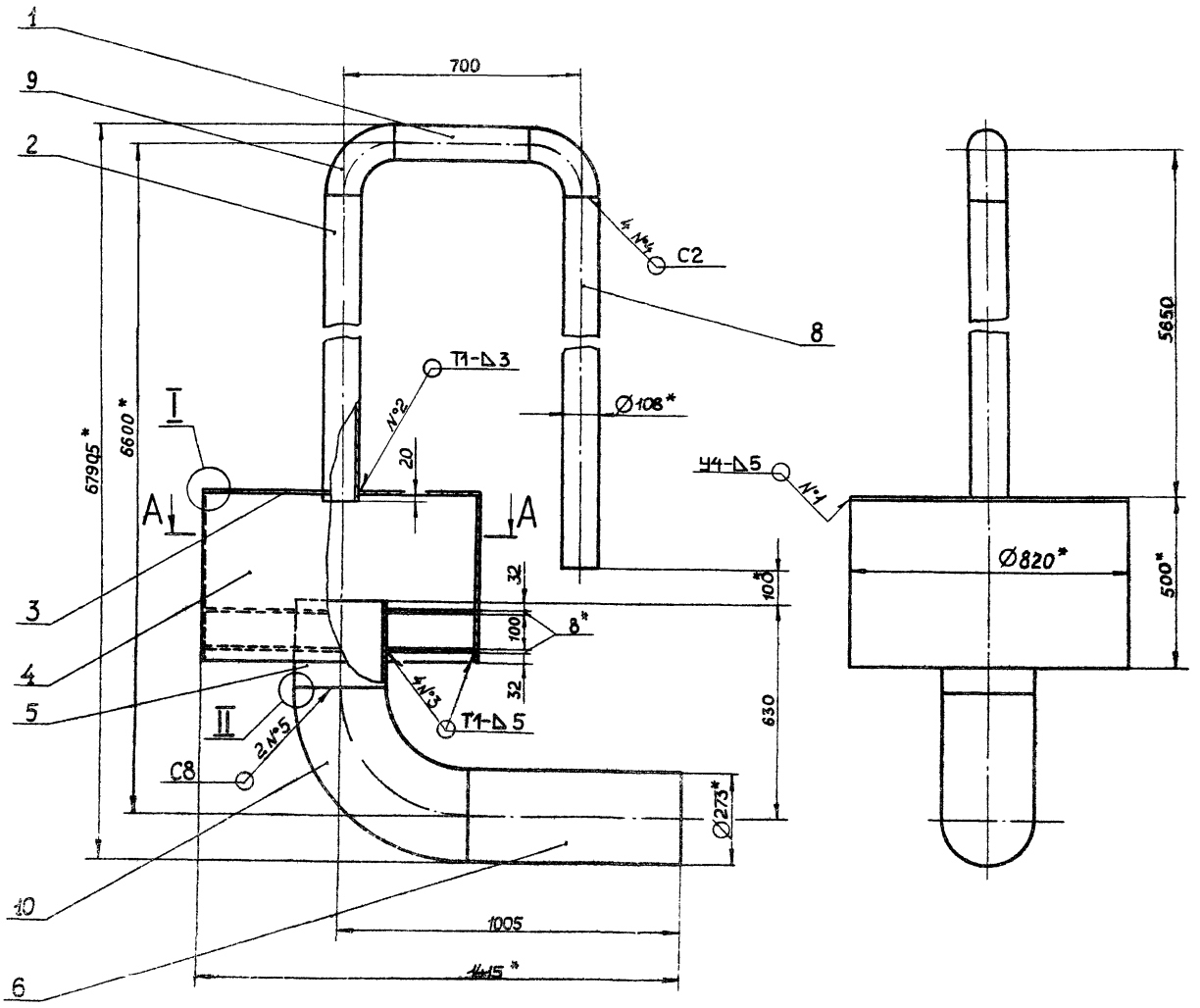

A-A

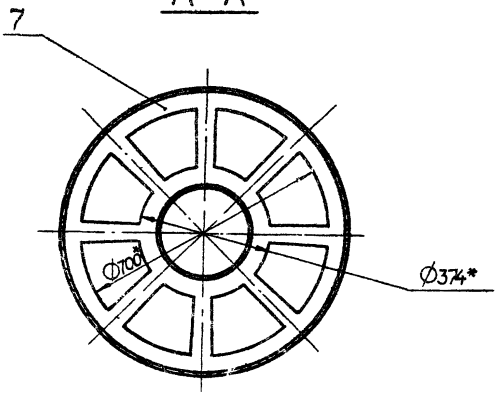

II
М1:1

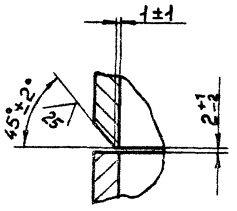

I
М1:1

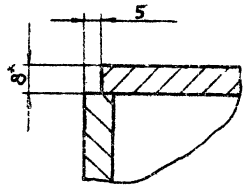

1 * Размеры для справок.

2 $\pm \frac{IT16}{2}$

3 Сварные швы N°1,2,3 по ГОСТ 5264-80, N°4,5 по ГОСТ 16037-80.

Изм.	Лист	№ докум.	Подп.	Дата	Д 22Г.055. 000 СБ		
Разраб.		Козина		5.1.87	Устройство для задержания герметика	Лит.	Масса	Масштаб
Пров.		Козина				И	350	1:10
Т.контр.						Лист	Листов 1	
Нач.отд.		Вольский				Госстрой СССР ГПИ Горьковский САНТЕХПРОЕКТ		
Н.контр.		Мюнтер						
Утв.								

Формат	Зона	Поз	Обозначение	Наименование	Кол.	Примечание
				Документация		
А3			Д23А.023.000СБ	Сборочный чертеж		
А3			Д23А.023.000ВП	Ведомость покупных изделий		
				Сборочные единицы		
А4		1	Д23А.023.010	Переход	1	
А4		2	Д23А.023.020	Корпус	1	
А4		3	Д23А.023.030	Разделитель	1	
				Детали		
Б4		4	Д23А.023.001	Прокладка		
				Пластина I, лист		
				ОМБ-М-3 ГОСТ 7338-77		
				Ф415 × Ф377	1	0,06кг
				Стандартные изделия		
		5		Болт М20 ×80.36		
				ГОСТ 7798 -70	12	
		6		Гайка М20.4		
				ГОСТ 5915 -70	12	
		7		Шайба 2065Г		
				ГОСТ 6402 -70	12	

Изм.	Лист	№ докум.	Подп.	Дата
Разраб.		Козина		5.11.84
Пров.		Козина		
Нач.отд.		Вольский		
Н.контр.		Мюнтер		
Утв.				

Д23А.023.000

Смеситель воздуха

Лит.	Лист	Листов
Ц		1

Госстрой СССР ГПИ Горьковский САНТЕХПРОЕКТ

Формат А4

Д22Г.055.007

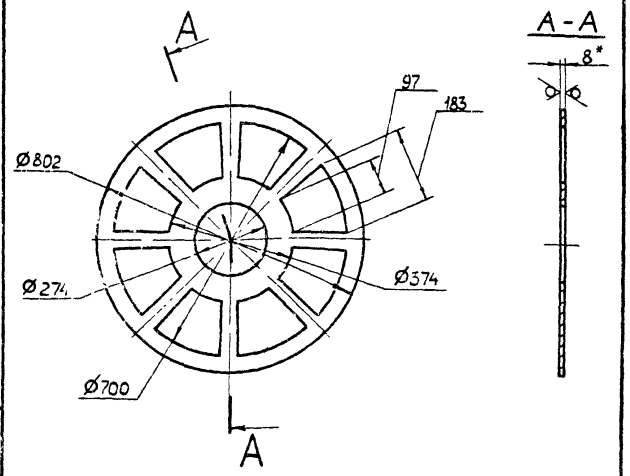

1. *Размеры для справок
2. Н16, h16.,

Изм.	Лист	№ докум.	Подп.	Дата
Разраб.		Козина		5.11.84
Пров.		Козина		
Т.контр.				
Н.контр.		Мюнтер		
Утв.				

Д22Г.055.007

Лист

Лист Б-ПН-8 ГОСТ 19903-74 ВСт3сп ГОСТ 14637-79

Лит.	Масса	Масштаб
Ц	27	1:5

Лист	Листов
1	1

Госстрой СССР ГПИ Горьковский САНТЕХПРОЕКТ

Формат А4

Формат	Зона	Поз	Обозначение	Наименование	Кол.	Примечание
				L =492 h16 25	1	88,5кг
Б4		5	Д22Г.055.005	Труба		
				Труба 273×7 ГОСТ 10704-76 / Д ГОСТ 10705-80		
				L =255 h16 25	1	11,7 кг
Б4		6	Д22Г.055.006	Труба		
				Труба 273×7 ГОСТ 10704-76 / Д ГОСТ 10705-80		
				L = 630 h16 25	1	29кг
А4		7	Д22Г.055.007	Лист	2	
Б4		8	Д22Г.055.008	Труба		
				Труба 108×4 ГОСТ 10704-76 / Д ГОСТ 10705-80		
				L = 5720 h16 25	1	58,7 кг
				Стандартные изделия		
		9		Отвод 90° 108×4		
				ГОСТ 17375-83	2	
		10		Отвод 90° 273×7		
				ГОСТ 17375-83	1	

Д22Г.055.000

Формат	Зона	Поз	Обозначение	Наименование	Кол.	Примечание
				Документация		
А3			Д22Г 055 000 СБ	Сборочный чертеж		
				Детали		
Б4		1	Д22Г 055 001	Труба		
				Труба 108×4 ГОСТ 10704-76 / Д ГОСТ 10705-80		
				L = 400 h16 25	1	4кг
Б4		2	Д22Г 055 002	Труба		
				Труба 108×4 ГОСТ 10704-76 / Д ГОСТ 10705-80		
				L =5523 h16 25	1	56,7кг
Б4		3	Д 22Г 055. 003	Лист		
				Лист Б ПН-8 ГОСТ 19903-74 / ВСт3сп ГОСТ 14637-79		
				Ф810 -1 × Ф108 +1 25	1	11кг
Б4		4	Д22Г 055 004	Труба		
				Труба 820×9 ГОСТ 10704-76 / Д ГОСТ 10705-80		

Изм.	Лист	№ докум.	Подп.	Дата
Разраб.		Козина		5.11.84

Д22Г055000

Устройство для

Лит.	Лист	Листов
Ц	1	2

Госстрой СССР ГПИ Горьковский САНТЕХПРОЕКТ

Альбом IV

Типовой проект 903-1-220.86

№ строки	Наименование	Обозначение документа на поставку	Поставщик	Куда входит (обозначение)	Количество: на изделие	Количество: в комплекты	Количество: на регулир. работы	Количество: Всего	Примечание
1	Фланец 1-150-6 Ст25	ГОСТ 12820-80		Д23А.023.010	1			1	
2				Д23А.023.020	1			1	
3								2	
4	1-350-6 Ст25			Д23А.023.010	1			1	
5				Д23А.023.020	1			1	
6								2	
7									
8	Крепежные изделия								
9									
10	Болт М20×80.36	ГОСТ 7798-70						12	
11									
12	Гайка М12.4	ГОСТ 5915-70		Д23А.023.030	8			8	
13	М20.4							12	
14									
15	Шайба 12.65Г	ГОСТ 6402-70		Д23А.023.030	8			8	
16	20.65Г							12	
17									
18									
19									
20									
21									
22									
23									
24									
25									

Изм.	Лист	№ докум.	Подп.	Дата
Разраб.		Козина		5.11.86
Пров.		Козина		
Нач. отд		Вольский		
Н. контр		Мюнтер		
Утв.				

Д 23 А.023.000 ВП

Смеситель воздуха
Ведомость покупных изделий

Лит.	Лист	Листов
И		1

Госстрой СССР
ГПИ Горьковский
САНТЕХПРОЕКТ

Формат А3

Д23А.023.000 СБ

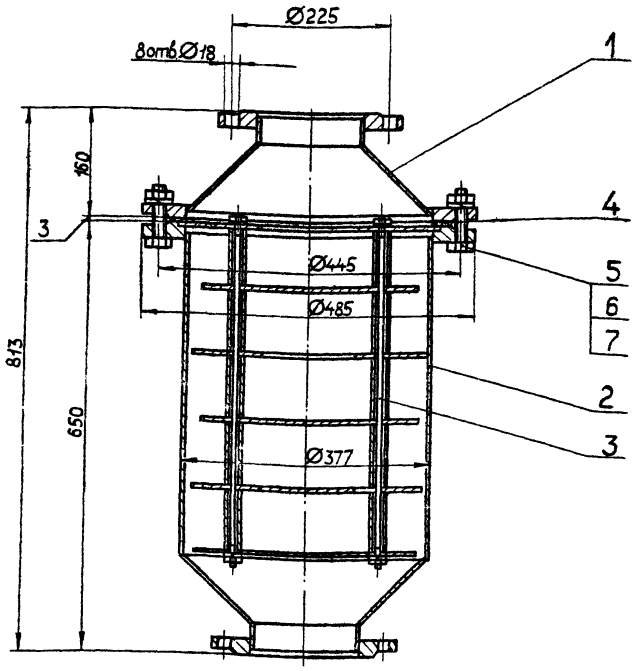

1. Размеры для справок.
2. Сборку испытать на прочность и плотность пробным гидравлическим давлением $P_{пр} = 10\ кгс/см^2$ с выдержкой в течение 10 мин., после чего давление снизить до рабочего $P_{раб} = 8\ кгс/см^2$ и произвести осмотр.
Течь не допускается.
3. Покрытие: эмаль МЛ-152, серый, IV, В ГОСТ 18099-72 Грунт ГФ-017 ТУ6-10-1185-71.

Изм.	Лист	№ докум.	Подп.	Дата
Разраб.		Козина		5.11.86
Пров.		Козина		
Т. контр.				
Нач. отд		Вольский		
Н. контр		Мюнтер		
Утв.				

Д 23 А. 023. 000 СБ

Смеситель воздуха

Лит.	Масса	Масштаб
И	90	1:5
Лист	Листов 1	

Госстрой СССР
ГПИ Горьковский
САНТЕХПРОЕКТ

Д23А.023.002

25 (V)

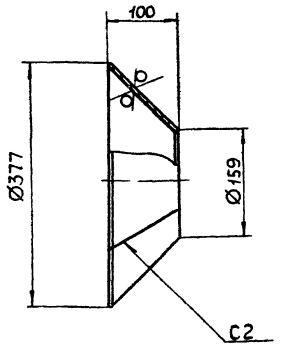

1. $\pm \frac{IT16}{2}$
2. Сварные швы по ГОСТ 5264-80.

Изм.	Лист	№ докум.	Подп.	Дата
Разраб.		Козина		
Пров.		Козина		
Т.контр.				
Н.контр.		Мюнтер		
Утв.				

Д23А.023.002

Конус

Лит.	Масса	Масштаб
Ц	47	1:5

Лист | Листов 1

Лист Б-ПН-4 ГОСТ19903-74
Вст3сп ГОСТ14637-79

Госстрой СССР
ГПИ Горьковский САНТЕХПРОЕКТ

Формат А4

Формат	Зона	Поз.	Обозначение	Наименование	Кол.	Примечание
				Документация		
А3			Д23А.023.020СБ	Сборочный чертеж		
				Детали		
А4		1	Д23А.023.002	Конус	1	
Б4		2	Д23А.023.004	Трубка		
				Труба 377×5 ГОСТ10704-76 / Д ГОСТ 10705-80		
				L = 488 h16 (25/)	1	17,8 кг
Б4		3	Д23А.023.005	Труба		
				Труба 159×4 ГОСТ10704-76 / Д ГОСТ 10705-80		
				L = 42 h16 (25/)	1	0,6 кг
				Стандартные изделия		
				Фланец ГОСТ12820-80		
		4		1-150-6 Ст25	1	
		5		1-350-6 Ст25	1	

Инв.№подл. | Подп. и дата | Взам.инв.№ | Инв.№дубл. | Подп. и дата

Изм.	Лист	№ докум.	Подп.	Дата
Разраб.		Козина		
Пров.		Козина		
Н.контр.		Мюнтер		
Утв.				

Д23А.023.020

Корпус

Лит.	Лист	Листов
Ц		1

Госстрой СССР
ГПИ Горьковский САНТЕХПРОЕКТ

Формат А4

Д23А.023.010СБ

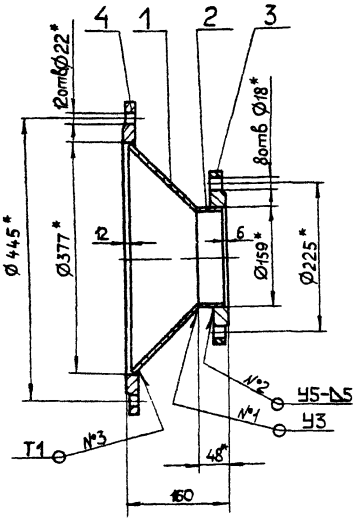

1.* Размеры для справок.
2. $\pm \frac{IT16}{2}$
3. Сварные швы №3 по ГОСТ 11534-75, №2 по ГОСТ16037-80.

Изм.	Лист	№ докум.	Подп.	Дата
Разраб.		Козина		
Пров.		Козина		
Т.контр.				
Нач.отд.				
Н.контр.		Мюнтер		
Утв.				

Д23А.023.010СБ

Переход

Лит.	Масса	Масштаб
Ц	22	1:5

Лист | Листов 1

Госстрой СССР
ГПИ Горьковский САНТЕХПРОЕКТ

Формат А4

Формат	Зона	Поз.	Обозначение	Наименование	Кол.	Примечание
				Документация		
А4			Д23А.023.010СБ	Сборочный чертеж		
				Детали		
А4		1	Д23А.023.002	Конус	1	
Б4		2	Д23А.023.003	Труба		
				Труба 159×4 ГОСТ10704-76 / Д ГОСТ 10705-80		
				L = 42 h16 (25/)	1	0,6 кг
				Стандартные изделия		
				Фланец ГОСТ12820-80		
		3		1-150-6 Ст25	1	
		4		1-350-6 Ст25	1	

Инв.№подл. | Подп. и дата | Взам.инв.№ | Инв.№дубл. | Подп. и дата

Изм.	Лист	№ докум.	Подп.	Дата
Разраб.		Козина		
Пров.		Козина		
Н.контр.		Мюнтер		
Утв.				

Д23А.023.010

Переход

Лит.	Лист	Листов
Ц		1

Госстрой СССР
ГПИ Горьковский САНТЕХПРОЕКТ

Формат А4

Д23А.023.030СБ

Типовой проект 903-1-220.84 альбом VII, часть 2

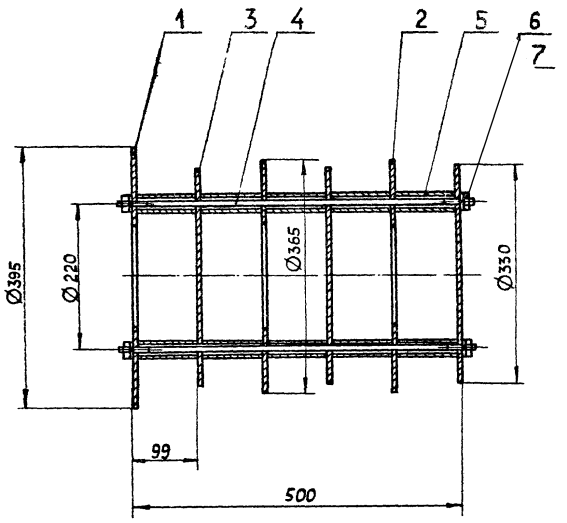

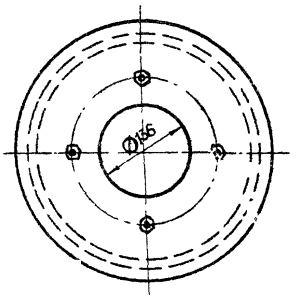

Размеры для справок.

					Д23А.023.030СБ	
Изм.	Лист	№ докум.	Подп.	Дата	Разделитель	Лит. / Масса / Масштаб
Разраб.		Козина		3.1184		И / 25 / 1:5
Пров.		Козина				Лист 1 / Листов 1
Т. контр.						Госстрой СССР ГПИ Горьковский САНТЕХПРОЕКТ
Нач. отд.						
Н. контр.		Мюнтер				
Утв.						

Формат А3

Д23А023020СБ

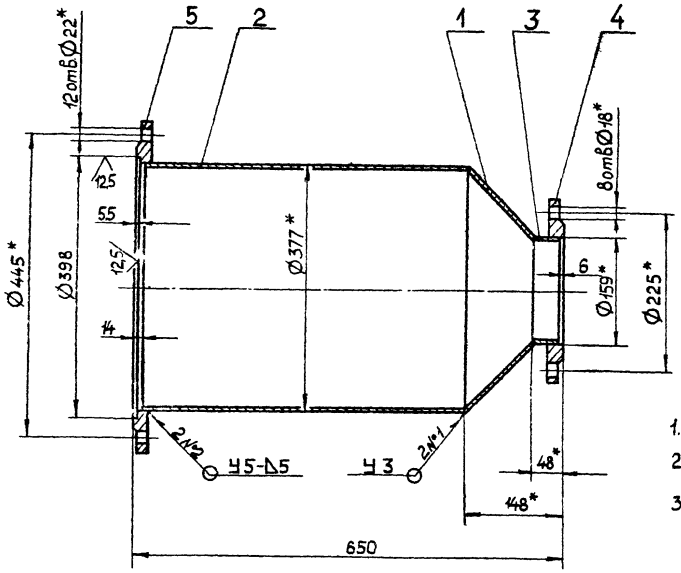

1.* Размеры для справок.

2 $\pm \frac{IT16}{2}$.

3. Сварные швы №1 - по ГОСТ 11534-75, №2 - по ГОСТ 16037-80.

					Д23Д.023.020СБ	
Изм.	Лист	№ докум.	Подп.	Дата	Корпус	Лит. / Масса / Масштаб
Разраб.		Козина		3.1184		И / 40 / 1:5
Пров.		Козина				Лист 1 / Листов 1
Т. контр.						Госстрой СССР ГПИ Горьковский САНТЕХПРОЕКТ
Нач. отд.						
Н. контр.		Мюнтер				
Утв.						

Типовой проект 903-1-228.86 Альбом IV часть 2

Формат	Зона	Поз	Обозначение	Наименование	Кол.	Примечание
				Документация		
А4			Д23А.024.000СБ	Сборочный чертеж		
				Сборочные единицы		
А4		1	Д23А.024.010	Заглушка с трубкой	1	
А4		2	Д23А.024.020	Смеситель	1	
				Детали		
А4		3	Д23А.024.001	Прокладка	1	
				Стандартные изделия		
		4		Болт М10×25.36 ГОСТ 7798-70	4	
		5		Гайка М10.4 ГОСТ 5915-70	4	

Инв. № подл. | Подп. и дата | Взам. инв. № | Инв. № дубл. | Подп. и дата

Изм.	Лист	№ докум.	Подп.	Дата
Разраб.		Гольденберг		
Пров.				
Нач. отд.				
Н. контр.		Мюнтер		
Утв.				

Д23А.024.000

Смеситель кислоты

Лит.	Лист	Листов
И		1

ГПИ Госстрой СССР Горьковский САНТЕХПРОЕКТ

Формат А4

Д23А.023.007

12,5

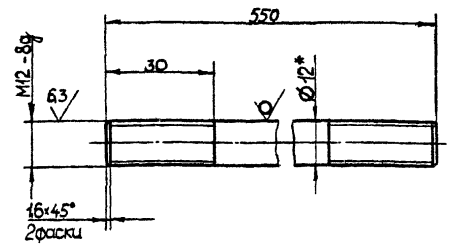

1.* Размеры для справок.

2 $\pm \frac{IT16}{2}$

Инв. № подл. | Подп. и дата | Взам. инв. № | Инв. № дубл. | Подп. и дата

Изм.	Лист	№ докум.	Подп.	Дата
Разраб.		Козина		5.11.84
Пров.		Козина		
Т. контр.				
Н. контр.		Мюнтер		
Утв.				

Д23А.023.007

Стержень

Лит.	Масса	Масштаб
Ц	0,47	1:1
Лист	Листов 1	

Круг В-12 ГОСТ 2590-71 / ВСт3сп ГОСТ 535-79

ГПИ Госстрой СССР Горьковский САНТЕХПРОЕКТ

Формат А4

Д23А.023.006

25

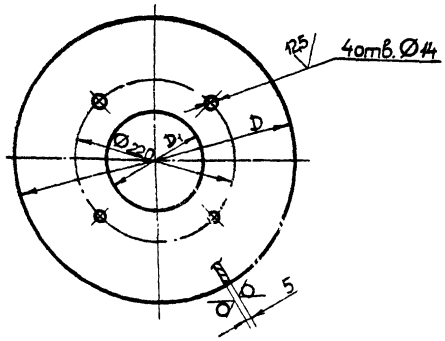

Обозначение	Размеры, мм D	Размеры, мм D1	Масса, кг
Д23А.023.006	395	136	42
-01	365	136	3,5
-02	330	—	3,4

1* Размеры для справок.

2 H16, h16, $\pm \frac{IT16}{2}$

Инв. № подл. | Подп. и дата | Взам. инв. № | Инв. № дубл. | Подп. и дата

Изм.	Лист	№ докум.	Подп.	Дата
Разраб.		Козина		5.11.84
Пров.		Козина		
Т. контр.				
Н. контр.		Мюнтер		
Утв.				

Д23А.023.006

Диск

Лит.	Масса	Масштаб
Ц	см. табл.	—
Лист	Листов 1	

Лист Б-ПН-5 ГОСТ 19903-74 / ВСт3сп ГОСТ 14637-79

ГПИ Госстрой СССР Горьковский САНТЕХПРОЕКТ

Формат	Зона	Поз	Обозначение	Наименование	Кол.	Примечание
				Документация		
А3			Д23А.023.030СБ	Сборочный чертеж		
				Детали		
А4		1	Д23А.023.006	Диск	1	
		2	-01	Диск	3	
		3	-02	Диск	2	
А4		4	Д23А.023.007	Стержень	4	
Б4		5	Д23А.023.008	Втулка Труба 20×2 ГОСТ 10704-76 / Д ГОСТ 10705-80 L = 94 h16 25	20	0,08 кг
				Стандартные изделия		
		6		Гайка М18.4 ГОСТ 5915-70	8	
		7		Шайба 12.65Г ГОСТ 6402-70	8	

Инв. № подл. | Подп. и дата | Взам. инв. № | Инв. № дубл. | Подп. и дата

Изм.	Лист	№ докум.	Подп.	Дата
Разраб.		Козина		5.11.84
Пров.		Козина		
Т. контр.				
Н. контр.		Мюнтер		
Утв.				

Д23А.023.030

Разделитель

Лит.	Лист	Листов
Ц		1

ГПИ Госстрой СССР Горьковский САНТЕХПРОЕКТ

Формат А4

Типовой проект 903-1-220.86 Альбом VII часть 2

Д23А.024.010

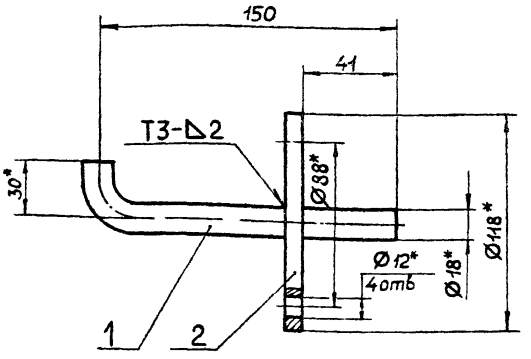

1* Размеры для справок

2 $\pm \frac{IT16}{2}$

3 Сварные швы по ГОСТ 14771-76

Формат	Зона	Поз.	Обозначение	Наименование	Кол.	Примечание
				Детали		
А4		1	Д23А.024.002	Трубка	1	
А4		2	Д23А.024.003	Заглушка	1	

Д23А.024.010

Изм.	Лист	№ докум.	Подп.	Дата
Разраб.		Гольденберг		5.11.84
Пров.		Гольденберг		
Т.контр.				
Н.контр.		Мюнтер		
Утв.				

Заглушка с трубкой

Лит.	Масса	Масштаб
И	0,8	1:2
Лист	Листов 1	

Госстрой СССР ГПИ Горьковский САНТЕХПРОЕКТ

Формат А4

Д22А.024.004

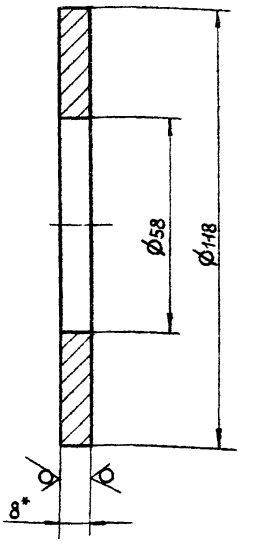

1.* Размеры для справок.

2. H16, h16.

Д22А.024.004

Изм.	Лист	№ докум.	Подп.	Дата
Разраб.		Шилина		5.11.84
Пров.		Мюнтер		
Т.контр.				
Н.контр.		Мюнтер		
Утв.				

Фланец

Лист 6-ПН-8 ГОСТ 19903-74
12Х18 Н9Т ГОСТ 5632-74

Лит.	Масса	Масштаб
И	0,52	1:1
Лист	Листов 1	

Госстрой СССР ГПИ Горьковский САНТЕХПРОЕКТ

Формат А4

Д23А.024.001

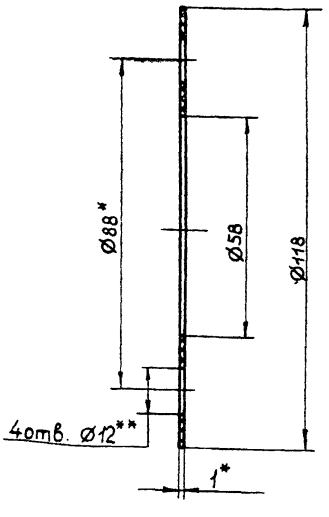

1.* Размеры для справок.

2.** Обработать по сопрягаемой детали.

Д23А.024.001

Изм.	Лист	№ докум.	Подп.	Дата
Разраб.		Гольденберг		5.11.84
Пров.		Гольденберг		
Т.контр.				
Н.контр.		Мюнтер		
Утв.				

Прокладка

Паронит ПОН 1 ГОСТ 481-80

Лит.	Масса	Масштаб
И	0,05	1:1
Лист	Листов 1	

Госстрой СССР ГПИ Горьковский САНТЕХПРОЕКТ

Формат А4

Д23А.024.000СБ

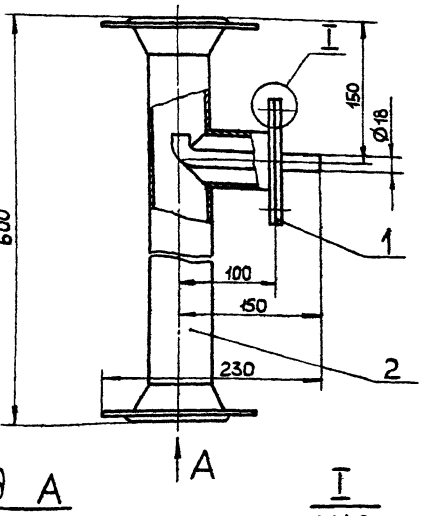

Размеры для справок.

Д23А.024.000СБ

Изм.	Лист	№ докум.	Подп.	Дата
Разраб.		Гольденберг		5.11.84
Пров.		Гольденберг		
Т.контр.				
Н.контр.		Мюнтер		
Утв.				

Смеситель кислоты

Лит.	Масса	Масштаб
И	9	1:4
Лист	Листов 1	

Госстрой СССР ГПИ Горьковский САНТЕХПРОЕКТ

Формат А4

Инв.№подл. | Подп. и дата | Взам. инв.№ | Инв.№дубл. | Подп. и дата

Д23А.024.020СБ

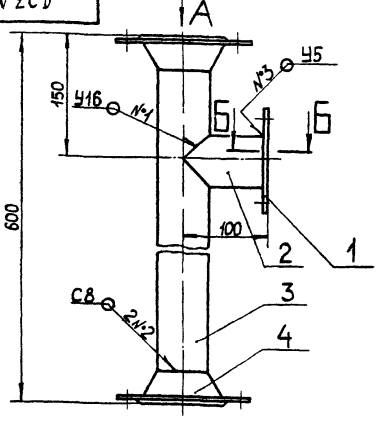

Вид А

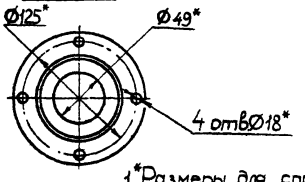

Б-Б
М1:2

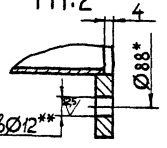

1. *Размеры для справок
2. **Обработать по сопрягаемой детали.
3. $\pm\frac{IT16}{2}$
4. Сварные швы по ГОСТ 14771-76

Изм.	Лист	№ докум.	Подп.	Дата	Д23А.024.020СБ			
Разраб.		Гольденберг		5.11.84	Смеситель	Лит.	Масса	Масштаб
Пров.		Гольденберг				Ц	7,6	1:4
Т.контр.						Лист	Листов 1	
Н.контр.		Мюнтер				Госстрой СССР ГПИ Горьковский САНТЕХПРОЕКТ		
Утв.								

Формат А4

Инв. № подл. | Подп. и дата | Взам. инв. № | Инв. № дубл. | Подп. и дата

156

Формат	Зона	Поз.	Обозначение	Наименование	Кол.	Примечание
				Документация		
А4			Д23А.024.020СБ	Сборочный чертеж		
				Детали		
А4		1	Д23А.024.004	Фланец	1	
А4		2	Д23А.024.005	Труба	1	
А4		3	Д23А.024.006	Труба	1	
				Стандартные изделия		
		4		Фланец 150-10 12Х18Н9Т ГОСТ 12821-80	2	

Изм.	Лист	№ докум.	Подп.	Дата	Д23А.024.020			
Разраб.		Гольденберг		5.11.84	Смеситель	Лит.	Лист	Листов
Пров.		Гольденберг				Ц		1
Н.контр.		Мюнтер				Госстрой СССР ГПИ Горьковский САНТЕХПРОЕКТ		
Утв.								

Формат А4

Д23А.024.003

25 V(√)

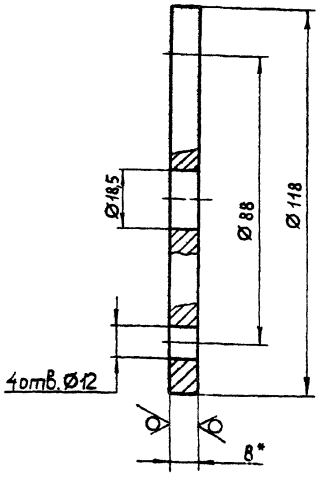

1. *Размеры для справок.
2. H16, h16, $\pm\frac{IT16}{2}$

Изм.	Лист	№ докум.	Подп.	Дата	Д23А.024.003			
Разраб.		Гольденберг		5.11.84	Заглушка	Лит.	Масса	Масштаб
Пров.		Гольденберг				Ц	0,68	1:1
Т.контр.						Лист	Листов 1	
Н.контр.		Мюнтер			Б-ПН-8 ГОСТ 19903-74 Лист 12Х18Н9Т ГОСТ 5632-72	Госстрой СССР ГПИ Горьковский САНТЕХПРОЕКТ		
Утв.								

Д23А.024.002

25 V(√)

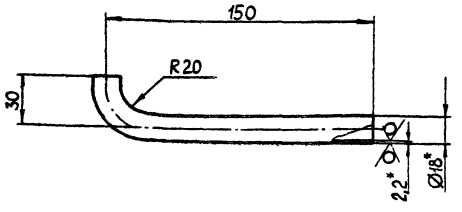

1. *Размеры для справок
2. h16, $\pm\frac{IT16}{2}$

Изм.	Лист	№ докум.	Подп.	Дата	Д23А.024.002			
Разраб.		Гольденберг		5.11.84	Трубка	Лит.	Масса	Масштаб
Пров.		Гольденберг				Ц	0,12	1:2
Т.контр.						Лист	Листов 1	
Н.контр.		Мюнтер			Труба 18×2,2 12Х18Н9Т ГОСТ 11068-81	Госстрой СССР ГПИ Горьковский САНТЕХПРОЕКТ		
Утв.								

Типовой проект 903-1-220.86 Альбом IV, часть 2

Д23Б014002

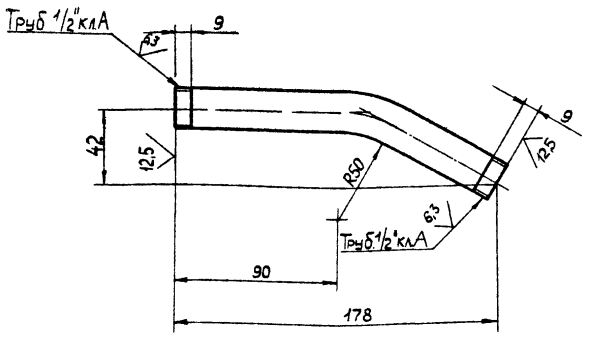

Длина развертки — 187 мм.

$\pm \frac{IT16}{2}$

Изм.	Лист	№ докум.	Подп.	Дата
Разраб.		Козина		5.11.84
Пров.		Козина		
Т.контр.				
Н.контр.		Мюнтер		
Утв.				

Д23Б.014.002

Патрубок

Лит.	Масса	Масштаб
И	0,2	1:2
Лист	Листов 1	

Труба 15×2,8 ГОСТ 3262-75

Госстрой СССР ГПИ Горьковский САНТЕХПРОЕКТ

Формат А4

Формат	Зона	Поз.	Обозначение	Наименование	Кол.	Примечание
				Документация		
А2			Д23Б.014.000СБ	Сборочный чертеж		
				Сборочные единицы		
А4		1	Д23Б.014.010	Смеситель	1	
				Детали		
А3		2	Д23Б.014.001	Сопло	1	
А4		3	Д23Б.014.002	Патрубок	2	
А4		4	Д23Б.014.003	Хомут	2	
А4		5	Д23Б.014.004	Вкладыш	2	
А4		6	Д23Б.014.005	Ниппель	2	
				Стандартные изделия		
		7		Вентиль запорный муфтовый 15Б1бр Ду 15, Ру 16 ГОСТ 9086-74	2	
		8		Винт М6×25.36 ГОСТ 1491-80	2	
		9		Гайка М6.4 ГОСТ 5915-70	2	

Инв. № подл. | Подп. и дата | Взам. инв. № | Инв. № дубл. | Подп. и дата

Изм.	Лист	№ докум.	Подп.	Дата
Разраб.		Козина		5.11.84
Пров.		Козина		
Нач. отд.		Вольский		
Н.контр.		Мюнтер		
Утв.				

Д23Б.014.000

Приспособление для очистки калорифера

Лит.	Лист	Листов
И		1

Госстрой СССР ГПИ Горьковский САНТЕХПРОЕКТ

Формат А4

Д23А.024.006

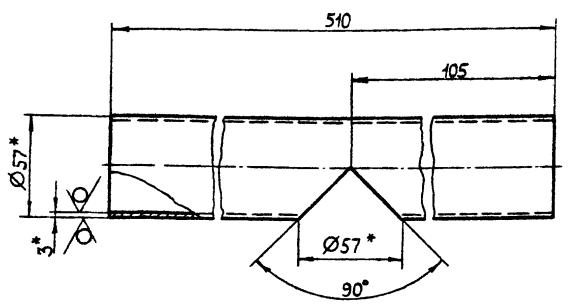

1.* Размеры для справок

2. h16, $\pm \frac{IT16}{2}$

Изм.	Лист	№ докум.	Подп.	Дата
Разраб.		Гольденберг		5.11.84
Пров.		Гольденберг		
Т.контр.				
Н.контр.		Мюнтер		
Утв.				

Д23А.024.006

Труба

Лит.	Масса	Масштаб
И	2,0	1:2
Лист	Листов 1	

Труба 57×3 12Х18Н9Т ГОСТ 11068-81

Госстрой СССР ГПИ Горьковский САНТЕХПРОЕКТ

Д23А.024.005

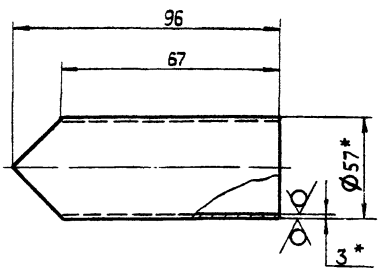

1.* Размеры для справок.

2. h16, $\pm \frac{IT16}{2}$

Инв. № подл. | Подп. и дата | Взам. инв. № | Инв. № дубл. | Подп. и дата

Изм.	Лист	№ докум.	Подп.	Дата
Разраб.		Гольденберг		5.11.84
Пров.		Гольденберг		
Т.контр.				
Н.контр.		Мюнтер		
Утв.				

Д23А.024.005

Труба

Лит.	Масса	Масштаб
И	0,52	1:2
Лист	Листов 1	

Труба 57×3 12Х18Н9Т ГОСТ 11068-81

Госстрой СССР ГПИ Горьковский САНТЕХПРОЕКТ

Д23Б.014.000СБ

Типовой проект 903-1-22.86 Альбом II, часть 2

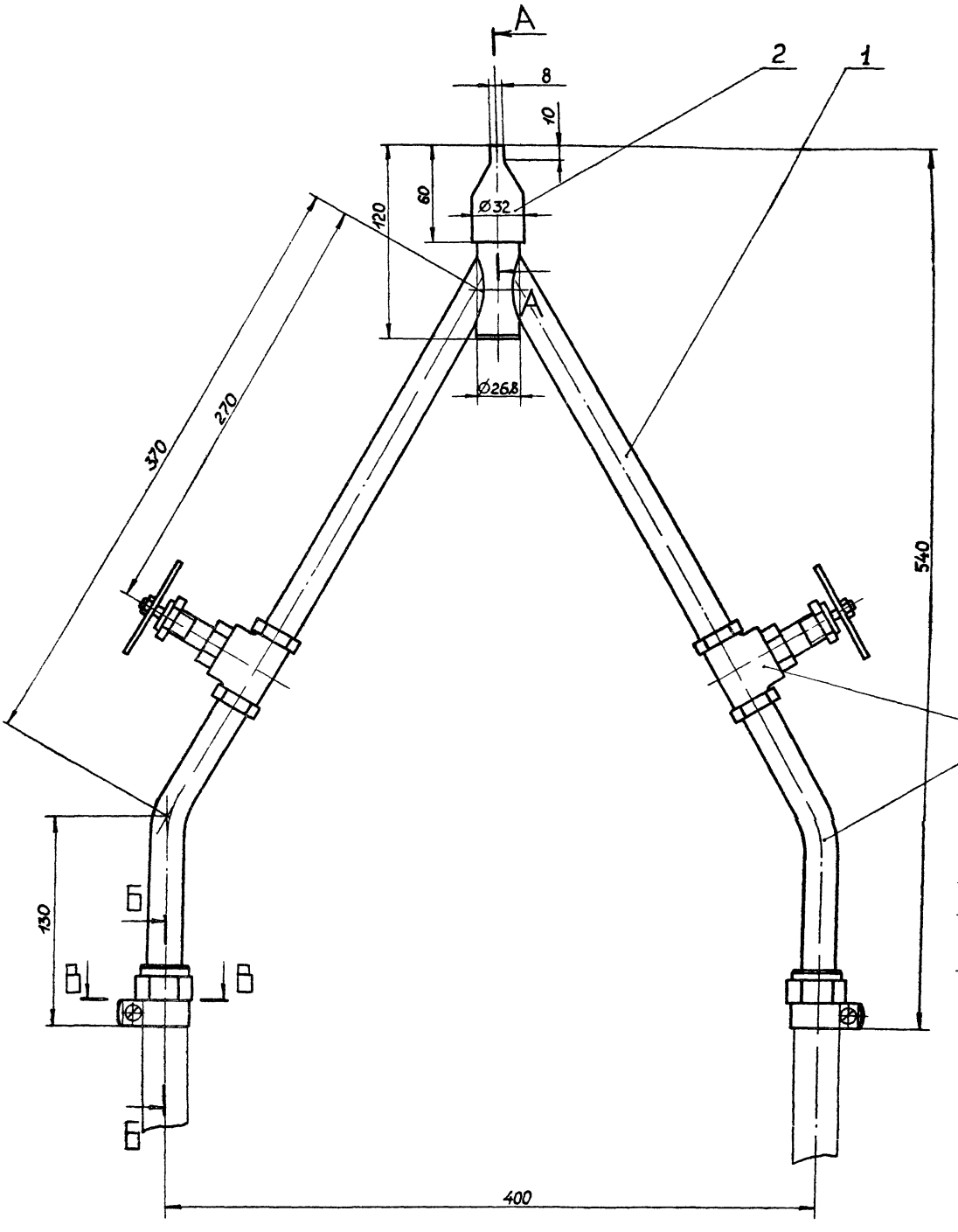

А–А
М1:1

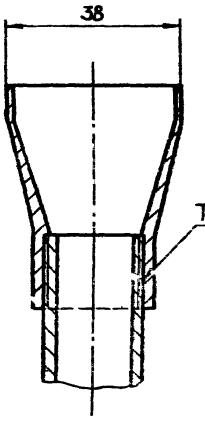

В–В
М1:1

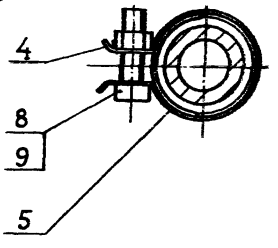

Б–Б
М1:1

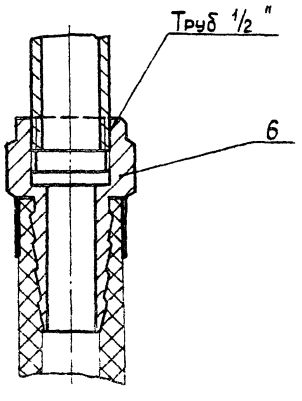

1. Размеры для справок.

2. Сборку испытать на прочность и плотность водой пробным гидравлическим давлением $P_{пр.} = 5$ кгс/см² с выдержкой в течение 10 мин, после чего давление снизить до рабочего $P_{раб.} = 2$ кгс/см² и произвести осмотр сборки. Течь не допускается.

Изм.	Лист	№ докум.	Подп.	Дата	Д23Б.014.000 СБ
Разраб.		Казина		15.12.86	Приспособление для очистки калорифера
Пров.		Казина			
Т. контр.					
Нач. отд.		Вольский			
Н. контр.		Мюнтер			
Утв.					

Лит.	Масса	Масштаб
И	2	1:2
Лист	Листов	

Госстрой СССР ГПИ Горьковский ГАНТЕХПРОЕКТ

Инв. № подл. | Подп. и дата | Взам. инв. № | Инв. № дубл. | Подп. и дата

Д23Б.014.004

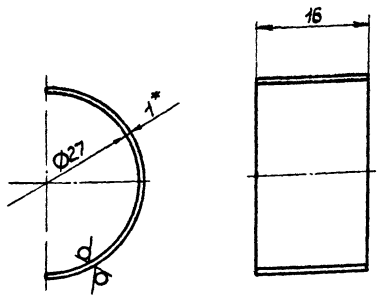

1* Размеры для справок

$2 \pm \frac{IT16}{2}$

Изм.	Лист	№ докум.	Подп.	Дата
Разраб.		Козина		5.11.84
Пров.		Козина		
Т.контр.				
Н.контр.		Мюнтер		
Утв.				

Д23Б.014.004

Вкладыш

Лит.	Масса	Масштаб
И	0,004	2:1

Лист | Листов 1

Лист Б-ПН-1 ГОСТ 19903-74
5-IV-Н-ВСт3сп ГОСТ 16523-70

Госстрой СССР
ГПИ Горьковский
САНТЕХПРОЕКТ

Формат А4

Д23Б.014.003

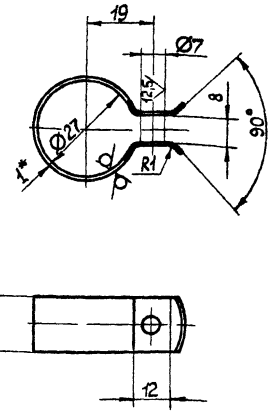

Развертка

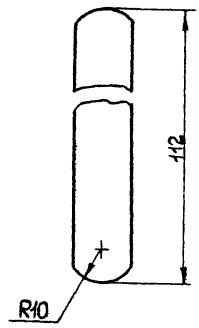

1* Размеры для справок.

$2 \pm \frac{IT16}{2}$.

Инв. № подл. | Подп. и дата | Взам. инв. № | Инв. № дубл. | Подп. и дата

Изм.	Лист	№ докум.	Подп.	Дата
Разраб.		Козина		5.11.84
Пров.		Козина		
Т.контр.				
Н.контр.		Мюнтер		
Утв.				

Д23Б.014.003

Хомут

Лит.	Масса	Масштаб
И	0,013	1:1

Лист | Листов 1

Лист Б-ПН-1 ГОСТ 19903-74
5-IV-Н-ВСт3сп ГОСТ 16523-70

Госстрой СССР
ГПИ Горьковский
САНТЕХПРОЕКТ

Формат А4

Д23Б.014.001

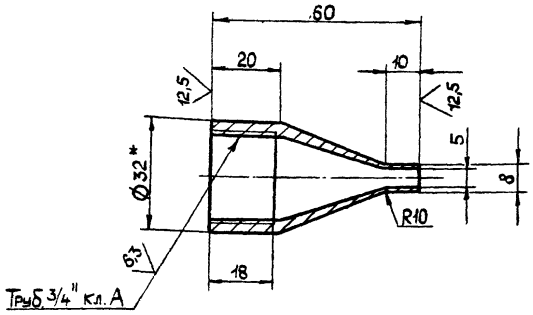

Заготовка

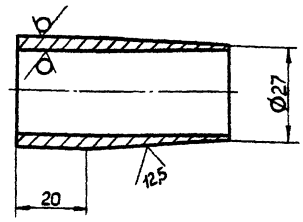

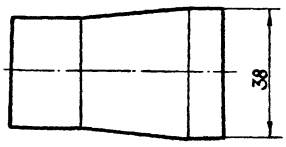

1.* Размеры для справок.

$2 \pm \frac{IT16}{2}$

Изм.	Лист	№ докум.	Подп.	Дата
Разраб.		Козина		5.11.84
Пров.		Козина		
Т.контр.				
Н.контр.		Мюнтер		
Утв.				

Д23Б.014.001

Сопло

Лит.	Масса	Масштаб
И	0,1	1:1

Лист | Листов 1

Труба $\frac{32\times4\ \text{ГОСТ}\ 8732-78}{\text{Д}\quad\ \text{ГОСТ}\ 8731-74}$

Госстрой СССР
ГПИ Горьковский
САНТЕХПРОЕКТ

Д23Б.014.010СБ

Альбом IV часть 2

Типовой проект 903-1-220.86

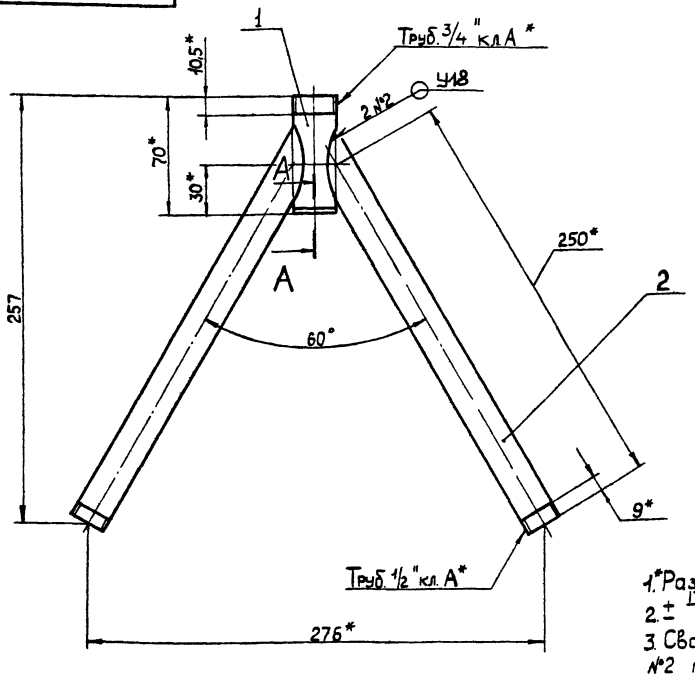

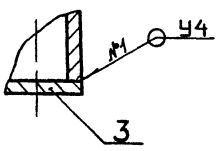

1.*Размеры для справок.

2. $\pm \frac{IT16}{2}$

3. Сварные швы №1 по ГОСТ 5264-80, №2 по ГОСТ 16037-80

Изм.	Лист	№ докум.	Подп.	Дата
Разраб.		Козина		5.86
Пров.		Козина		
Т.контр.				
Н.контр.		Мюнтер		
Утв.				

Д23Б.014.010СБ

Смеситель

Лит.	Масса	Масштаб
И	0,72	1:2

Лист | Листов 1

Госстрой СССР
ГПИ Горьковский САНТЕХПРОЕКТ

Формат А3

Формат	Зона	Поз.	Обозначение	Наименование	Кол.	Примечание
				Документация		
А3			Д23Б.014.010СБ	Сборочный чертеж		
				Детали		
А4		1	Д23Б.014.006	Трубка	1	
А4		2	Д23Б.014.007	Трубка	2	
Б4		3	Д23Б.014.008	Заглушка		
				Лист Б-ПН4 ГОСТ19903-74		
				ВСт3сп ГОСТ14637-79		
				Ф26 h16 25/	1	0,015кг

Изм.	Лист	№ докум.	Подп.	Дата
Разраб.		Козина		5.86
Пров.		Козина		
Н.контр.		Мюнтер		
Утв.				

Д23Б.014.010

Смеситель

Лит.	Масса	Масштаб
И		

Лист | Листов 1

Госстрой СССР
ГПИ Горьковский САНТЕХПРОЕКТ

Д23Б.014.005

6,3

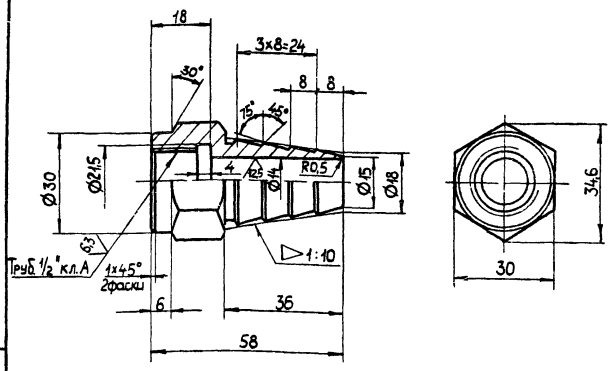

H14, h14, $\pm \frac{IT14}{2}$

Изм.	Лист	№ докум.	Подп.	Дата
Разраб.		Козина		5.86
Пров.		Козина		
Н.контр.		Мюнтер		
Утв.				

Д23Б.014.005

Ниппель

Лит.	Масса	Масштаб
И	0,15	1:1

ВСт3сп ГОСТ380-71

Лист | Листов 1

Госстрой СССР
ГПИ Горьковский САНТЕХПРОЕКТ

Формат А4

Формат	Зона	Поз.	Обозначение	Наименование	Кол.	Примечание
A4		9	Д22А.020.001-05	Прикладка	1	
A4		10	Д23Б.016.001	Прокладка	1	
				Стандартные изделия		
				Болты ГОСТ 7798-70		
		11		М6×20.36	8	
		12		М8×25.36	8	
		13		М10×40.36	4	
		14		М12×35.36	76	
				Гайка ГОСТ 5915-70		
		15		М6.4	8	
		16		М8.4	8	
		17		М10.4	4	
		18		М12.4	76	
		19		Шайба 10.65Г ГОСТ 6402-70	4	
		20		Кольцо кислотоупорное керамическое 25×25×4 ГОСТ 17612-78	4/700	

Изм.	Лист	№ докум.	Подп.	Дата	Д23Б.016.000	Лист 2

Формат А4

Формат	Зона	Поз.	Обозначение	Наименование	Кол.	Примечание
				Документация		
*			Д23Б.016.000СБ	Сборочный чертеж		*) А3, А2
А3			Д23Б.016.000ВС	Ведомость спецификаций		
А3			Д23Б.016.000ВП	Ведомость покупных изделий		
				Сборочные единицы		
А4		1	Д22А.020.010-02	Крышка	1	
А4		2	Д23Б.016.010	Царга нижняя	1	
А4		3	Д23Б.016.020	Царга	3	
А4		4	Д23Б.016.030	Решетка	2	
А4		5	Д23Б.016.040	Коробчка распределительная	1	
А4		6	Д23Б.016.050	Крышка	1	
				Детали		
А4		7	Д22А.020.001	Прокладка	1	
		8	-04	Прокладка	4	

Инв. № подл. | Подп. и дата | Взам. инв. № | Инв. № дубл. | Подп. и дата

Изм.	Лист	№ докум.	Подп.	Дата	Д23Б.016.000		
Разраб.		Панова		5.11.84	Декарбонизатор	Лит. Ц	Лист 1	Листов 2
Пров.		Панова				Госстрой СССР ГПИ Горьковский САНТЕХПРОЕКТ	
Нач. отд		Вольский					
Н. контр.		Мюнтер					
Утв.							

Формат А4

Д23Б.014.007

25 V(M)

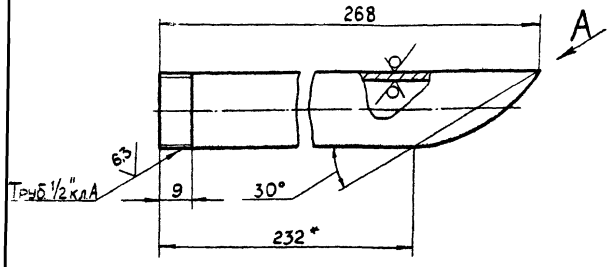

Вид А повернуто

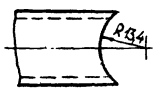

$\pm \frac{IT16}{2}$.

Изм.	Лист	№ докум.	Подп.	Дата	Д23Б.014.007			
Разраб.		Козина		5.11.84	Трубка	Лит. И	Масса 0,3	Масштаб 1:1
Пров.		Козина				Лист	Листов 1	
Т. контр.						Госстрой СССР ГПИ Горьковский САНТЕХПРОЕКТ		
Н. контр.		Мюнтер			Труба 15×2,8 ГОСТ 3262-75			
Утв.								

Формат А4

Д23Б.014.006

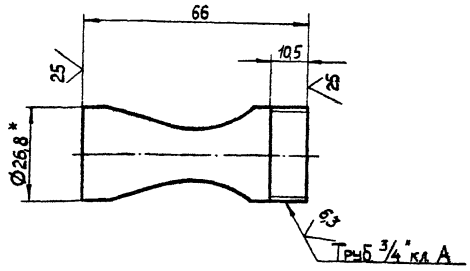

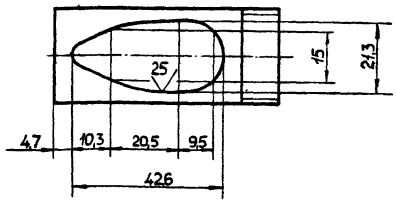

1.* Размеры для справок.

2. $\pm \frac{IT16}{2}$

Изм.	Лист	№ докум.	Подп.	Дата	Д23Б.014.006			
Разраб.		Козина		5.11.84	Трубка	Лит. И	Масса 0,1	Масштаб 1:1
Пров.		Козина				Лист	Листов 1	
Т. контр.						Госстрой СССР ГПИ Горьковский САНТЕХПРОЕКТ		
Н. контр.		Мюнтер			Труба 20×2,8 ГОСТ 3262-75			
Утв.								

Инв. № подл. | Подп. и дата | Взам. инв. № | Инв. № дубл. | Подп. и дата

Д 23Б.016.000СБ

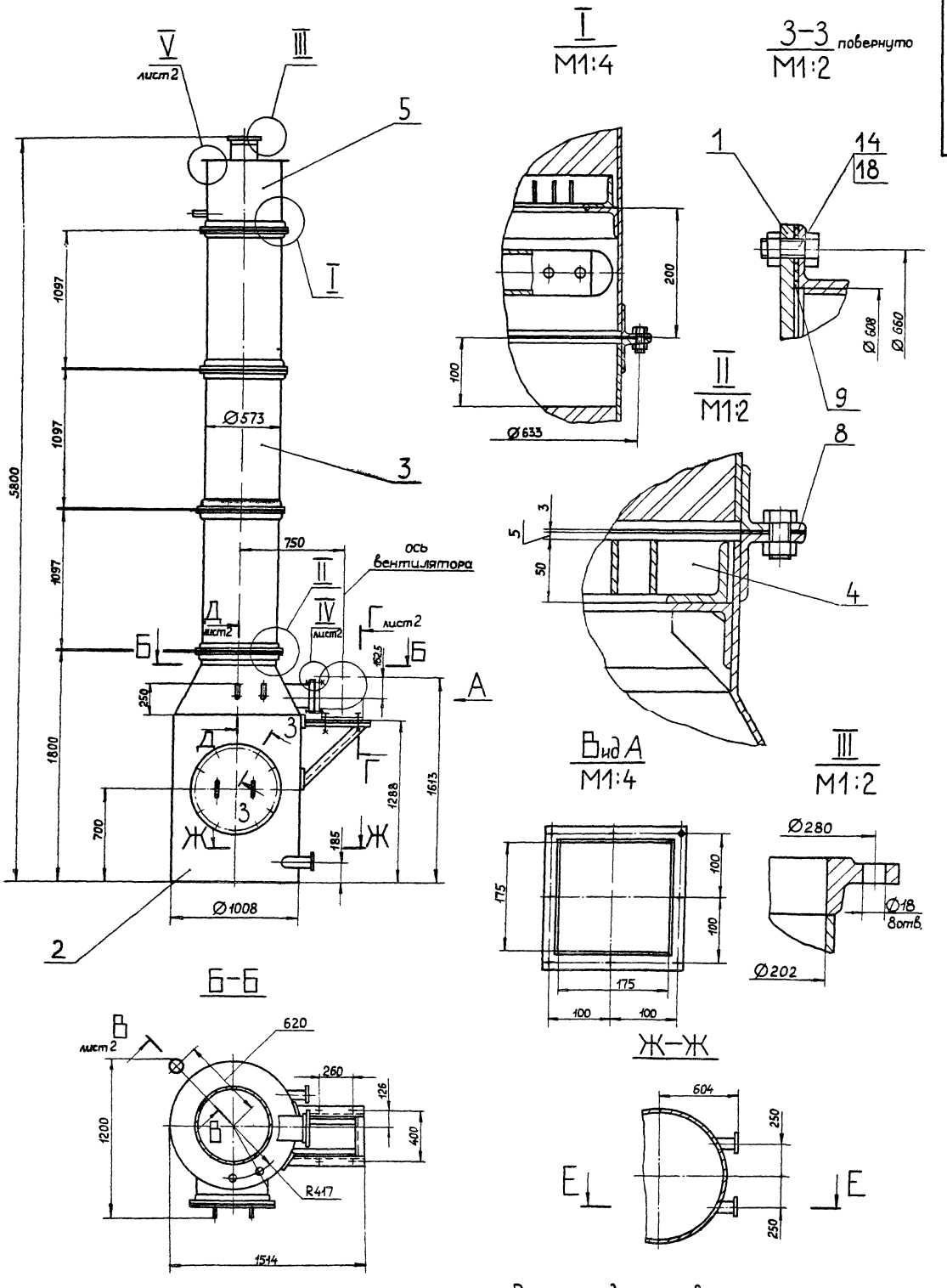

Размеры для справок.

				Д 23 Б. 016. 000 СБ			
Изм.	Лист	№ докум.	Подп.	Дата	Декарбонизатор	Лит.	Масса	Масштаб
Разраб.		Панова		5.9.84		И	590	1:20
Пров.		Панова				Лист 1	Листов 2	
Т.контр.						Госстрой СССР ГПИ Горьковский САНТЕХПРОЕКТ		
Нач.отд.		Вольский						
Н.контр.								
Утв.								

Инв. № подл. | Подп. и дата | Взам. инв. № | Инв. № дубл. | Подп. и дата

Типовой проект 903-1-220.86 Альбом IV часть 2

№ строки	Обозначение	Наименование	Куда входит: Обозначение	Куда входит: Кол	Общее количество	Примечание
1	Д23Б 016 000	Декарбонизатор			1	
2	Д22А 020 010-02	Крышка			1	
3	Д23Б 016 010	Царга нижняя			1	
4	Д23Б 016 020	Царга			1	
5	Д23Б 016 030	Решетка			2	
6	Д23Б 016 040	Коробка распределительная			1	
7	Д23Б 016 050	Крышка			1	
8						
9						
10						
11						
12						
13						
14						
15						
16						
17						
18						
19						
20						
21						
22						
23						
24						

Изм.	Лист	№ докум.	Подп.	Дата
Разраб.		Панова		1.11.84
Пров.		Панова		
Нач.отд		Вольский		
Н. контр.		Мюнтер		
Утв.				

Д23Б 016 000 ВС

Декарбонизатор

Ведомость спецификаций

Лит.	Лист	Листов
Ц		1

Госстрой СССР ГПИ Горьковский САНТЕХПРОЕКТ

Формат А3

Д23Б 016 000 СБ

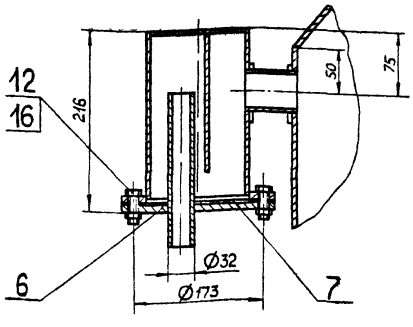

В-В
М1:4 повернуто, лист 1

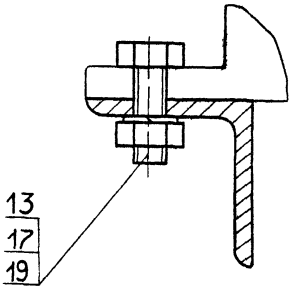

Г-Г
М1:1 лист 1

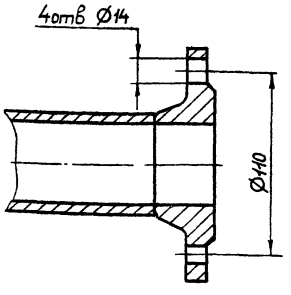

Е-Е
М1:2 лист 1

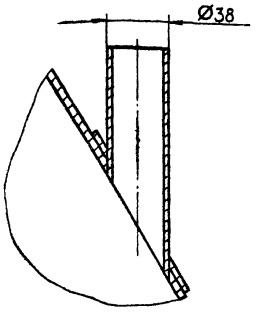

Д-Д
М1:2 лист 1

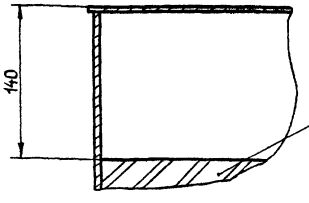

V
М1:4 лист 1

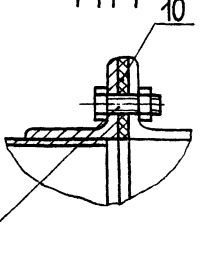

IV
М1:1 лист 1

Изм.	Лист	№ докум.	Подп.	Дата

Д23Б.016. 000 СБ

Лист 2

Д23Б.016.003

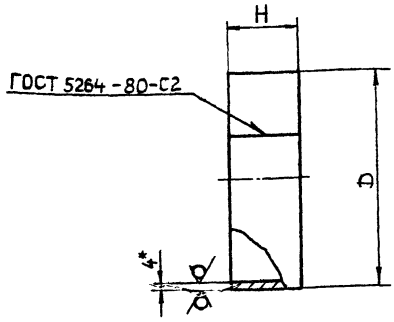

Обозначение	Размеры, мм D	Размеры, мм H	Масса, кг
Д23Б.016.003	210	99	2,0
-01	573	115	6,5
-02		1077	60,4
-03	300	95	3,8

1.* Размеры для справок.
2. h16.

Д23Б.016.003

Изм.	Лист	№ докум.	Подп.	Дата
Разраб.		Панова		5.11.84
Пров.		Панова		
Т.контр.				
Н.контр.		Мюнтер		
Утв.				

Обечайка

Лит.	Масса	Масштаб
и	см. табл.	—

Лист | Листов 1

Лист Б-ПН-4 ГОСТ 19903-74 ВСт3сп ГОСТ 14637-79

Госстрой СССР ГПИ Горьковский САНТЕХПРОЕКТ

Формат А4

Д23Б.016.001

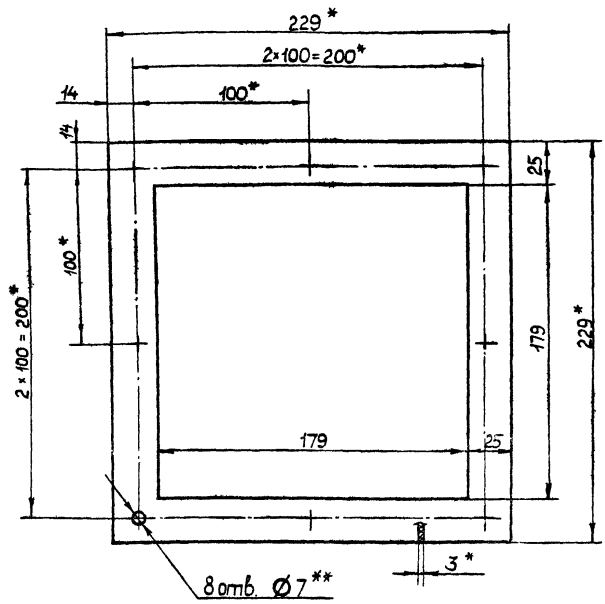

1.* Размеры для справок.
2.** Обработать по сопрягаемой детали.

Д23Б.016.001

Изм.	Лист	№ докум.	Подп.	Дата
Разраб.		Панова		5.11.84
Пров.		Панова		
Т.контр.				
Н.контр.		Мюнтер		
Утв.				

Прокладка

Лит.	Масса	Масштаб
и	0,01	1:2

Лист | Листов 1

Пластина I лист, ОМБ-М-3 ГОСТ 7338-77

Госстрой СССР ГПИ Горьковский САНТЕХПРОЕКТ

Формат А4

№ строки	Наименование	Обозначение документа на поставку	Поставщик	Куда входит (обозначение)	Количество на изделие	Количество в комплекты	Количество на регулир.	Количество всего	Примечание
1	Заглушка 76×3,5	ГОСТ 17379-83		Д23Б.016.040	1			1	
2	Фланец 1-50-2,5	ГОСТ 12821-80		Д23Б.016.010	1			1	
3	1-200-2,5			Д23Б.016.040	1			1	
4	Кольцо кислотоупорное								
5	керамическое 25×25×4	ГОСТ 17612-78			41700			41700	
6									
7	Крепежные изделия								
8									
9	Болты	ГОСТ 7798-70							
10	М6×20 36							8	
11	М8×25 36							8	
12	М10×40 36							4	
13	М12×35 36							76	
14	Гайка	ГОСТ 5915-70							
15	М6.4							8	
16	М84							8	
17	М104							4	
18	М124							76	
19	Шайба 10 65Г	ГОСТ 6402-70						4	
20									
21									
22									
23									
24									
25									

Д23Б.016.000ВП

Изм.	Лист	№ докум.	Подп.	Дата
Разраб.		Панова		5.11.84
Пров.		Панова		
Нач.отд.		Волынский		
Н.контр.		Мюнтер		
Утв.				

Декарбонизатор
Ведомость покупных изделий

Лит.	Лист	Листов
и		1

Госстрой СССР ГПИ Горьковский САНТЕХПРОЕКТ

Формат А3

Типовой проект 103-1-220.86 Альбом IV, часть 2

Инв. № подл. | Подп. и дата | Взам. инв. № | Инв. № дубл. | Подп. и дата

Типовой проект 903-1-220.86 Альбом IV часть 2

Д23Б.016.004

Д23Б.016.004 25 √(√)

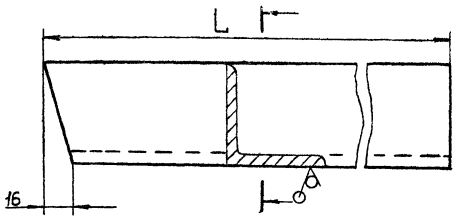

Д23Б.016.004-01 – зеркальное отражение остальное – см. Д23Б.015.004

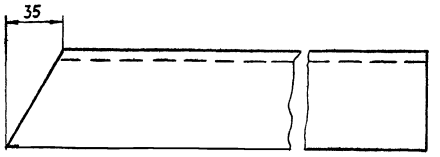

Обозначение	L, мм	Масса, кг
Д23Б.016.004	522	3
-01	592	3,4

1.* Размеры для справок
2. $\pm\frac{IT16}{2}$

Изм	Лист	№ докум	Подп	Дата	Д23Б.016.004	Лит.	Масса	Масштаб
Разраб		Панова		5.11.84	Уголок	И	см. табл.	—
Пров		Панова				Лист	Листов 1	
Т.контр			/					
Н.контр		Мюнтер			Уголок Б-63×63×6 ГОСТ8509-72 ВСт3сп ГОСТ 535-79	ГОССТРОЙ СССР ГПИ Горьковский САН ТЕХПРОЕКТ		
Утв.								

Формат А4

Формат	Зона	Поз.	Обозначение	Наименование	Кол.	Примечание
А4		22	Д23Б.016.019-01	Накладка	2	
А4		23	Д23Б.016.021	Лист	2	
А4		24	Д23Б.016.022	Лист	1	
А4		25	Д23Б.016.023-01	Фланец	1	
А4		26	Д23Б.016.024	Косынка	8	
Б4		27	Д23Б.016.025	Дно		
				Лист Б-ПН-4 ГОСТ19903-74 ВСт3сп ГОСТ14637-79		
				Ø1018 h16 25 √	1	2,5 кг
А4		28	Д23Б.016.004	Уголок	1	
А4		29	Д23Б.016.022-01	Лист	1	
А4		30	Д23Б.016.026	Уголок	1	
				Стандартные изделия		
		31		Фланец 1-50-2,5Ст25 ГОСТ 12821-80	2	

Инв. № подл. | Подп. и дата | Взам. инв. № | Инв. № дубл. | Подп. и дата

Изм	Лист	№ докум.	Подп.	Дата	Д23Б.016.010	Лист 3

Формат А4

Формат	Зона	Поз.	Обозначение	Наименование	Кол.	Примечание
Б4		11	Д23Б.016.008	Уголок		
				Уголок Б-25×25×3 ГОСТ8509-72 ВСт3сп ГОСТ535-79		
				L=230 h16 25 √	2	0,26 кг
Б4		12	Д23Б.016.009	Уголок		
				Уголок Б-63×63×6 ГОСТ8509-72 ВСт3сп ГОСТ 535-79		
				L=330 h16 25 √	1	1,89 кг
А3		13	Д23Б.016.011	Обечайка		
Б4		14	Д23Б.016.012	Дно		
				Лист Б-ПН-3 ГОСТ19903-74 5-IV-Н-ВСт3сп ГОСТ16523-70		
				Ф143 h16 25 √	1	0,4 кг
Б4		15	Д23Б.016.013	Перегородка		
				Лист Б-ПН-3 ГОСТ19903-74 5-IV-Н-ВСт3сп ГОСТ16523-70		
				(122×177) h16 25 √	1	0,5 кг
А4		16	Д23Б.016.014-02	Накладка	2	
Б4		17	Д23Б.016.015	Патрубок		
				Труба 57×3 ГОСТ10704-76 Д ГОСТ 10705-80		
				L=57 h16 25 √	1	0,23 кг
А4		18	Д23Б.016.016	Накладка	2	
А4		19	Д23Б.016.017	Труба	1	
А4		20	Д23Б.016.018	Патрубок	2	
		21	-01	Патрубок	1	

Изм	Лист	№ докум.	Подп.	Дата	Д23Б.016.010	Лист 2

Формат А4

Формат	Зона	Поз.	Обозначение	Наименование	Кол.	Примечание
				Документация		
А2			Д23Б.016.010 СБ	Сборочный чертеж		
				Детали		
А4		1	Д22А.020.004-01	Обечайка	1	
А4		2	Д22А.020.005	Фланец	1	
А4		3	Д23В.050.002	Фланец	1	
		4	-01	Фланец	1	
А3		5	Д23Б.016.002	Конус	1	
А4		6	Д23Б.016.003-01	Обечайка	1	
А4		7	Д23Б.016.004-01	Уголок	1	
А4		8	Д23Б.016.005	Накладка	1	
Б4		9	Д23Б.016.006	Накладка		
				Лист Б-ПН-4 ГОСТ19903-74 ВСт3сп ГОСТ14637-79		
				(100×150) h16 25 √	2	0,4 кг
Б4		10	Д23Б.016.007	Уголок		
				Уголок Б-25×25×3 ГОСТ8509-72 ВСт3сп ГОСТ535-79		
				L=179 h16 25 √	2	0,2 кг

Инв. № подл. | Подп. и дата | Взам. инв. № | Инв. № дубл. | Подп. и дата

Изм	Лист	№ докум.	Подп.	Дата	Д23Б.016.010	Лит.	Лист	Листов
Разраб		Панова		5.11.84	Царга нижняя	И	1	3
Пров.		Панова				ГОССТРОЙ СССР ГПИ Горьковский САН ТЕХПРОЕКТ		
Н.контр.		Мюнтер						
Утв.								

21057-05 63 Копировал: Малкина Формат А4

Д 23 Б.016.010СБ

Типовой проект 903-1-220.86 Альбом IV часть 2

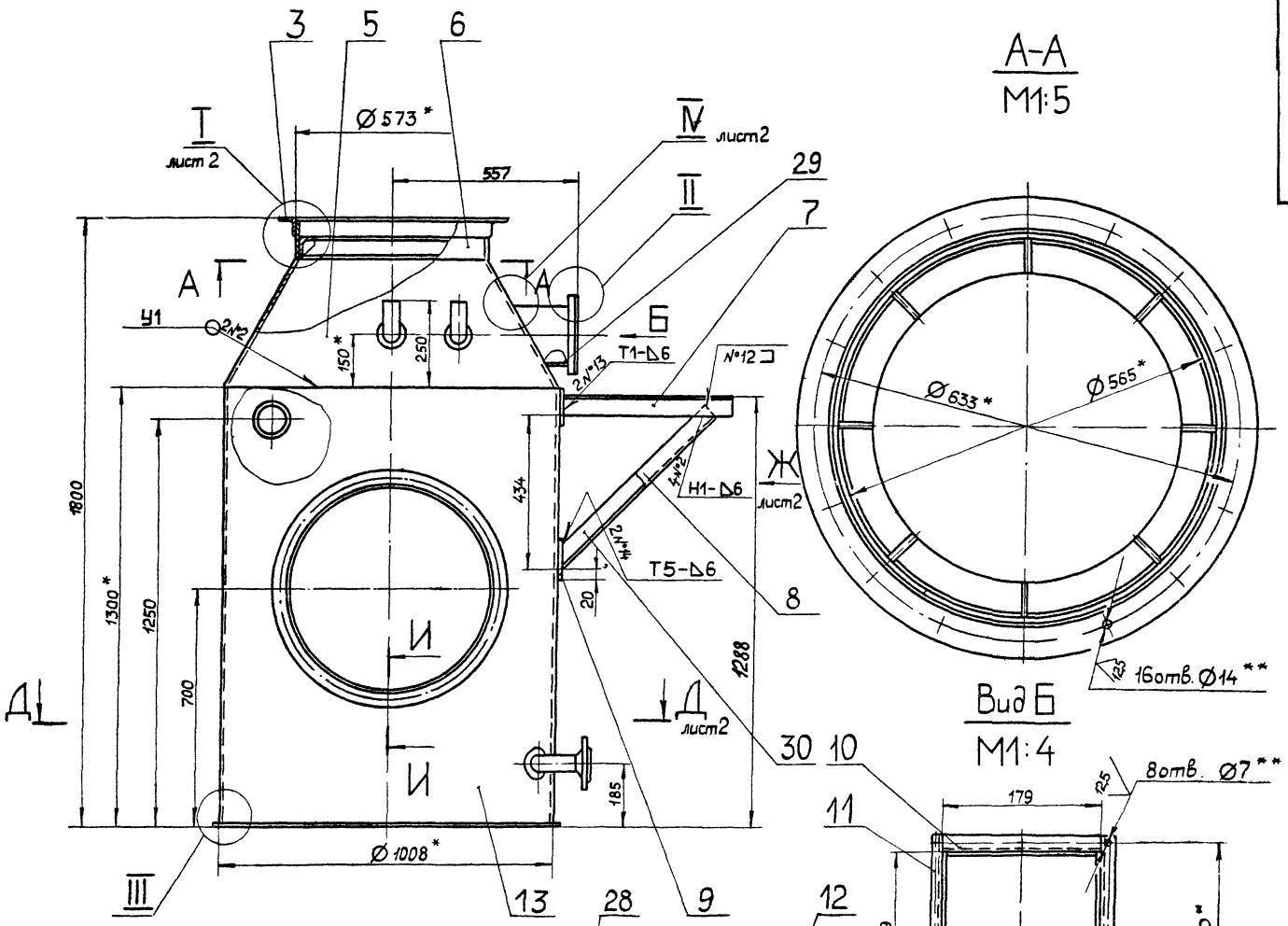

А-А
М1:5

Вид Б
М1:4

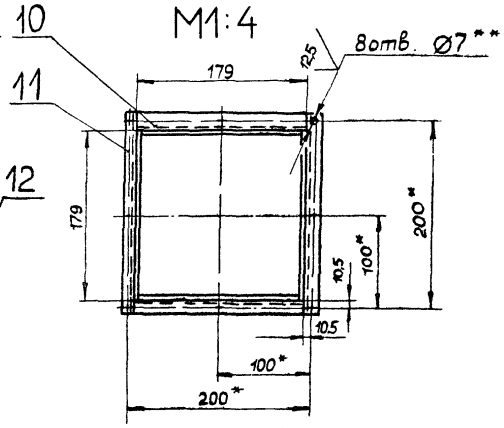

И-И
М1:2

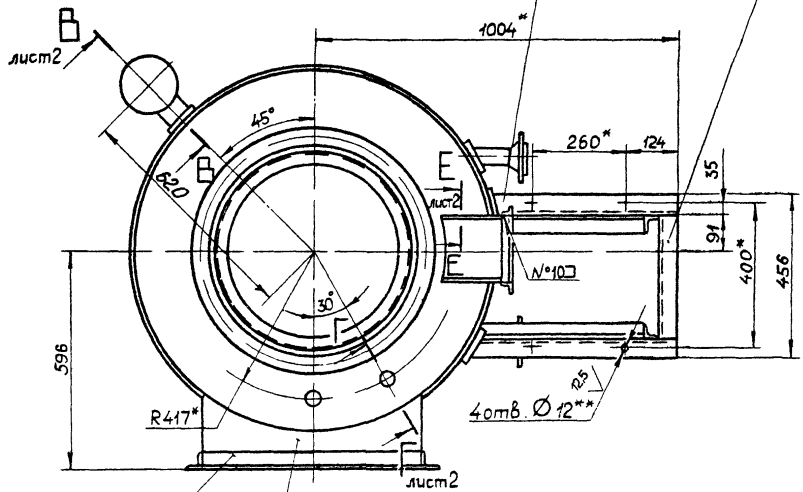

II
М1:1

III
М1:1

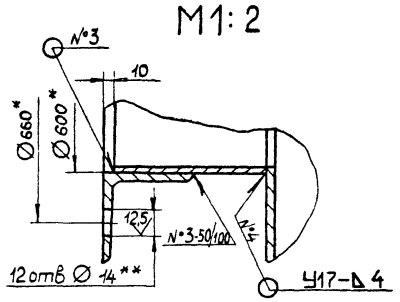

1.* Размеры для справок.
2.** Обработать по сопрягаемой детали.
3. H16, h16, ± IT16/2 .
4. Сварные швы N*1,3,5,10,12,13,15,16 по ГОСТ 5264-80; N*4,8,9,11 по ГОСТ16037-80; N*2,6,7,14,17 по ГОСТ 11534-75.
5. Внутреннюю поверхность покрыть антикоррозийной изоляцией на основе смолы ЭД-20 6 слоев.

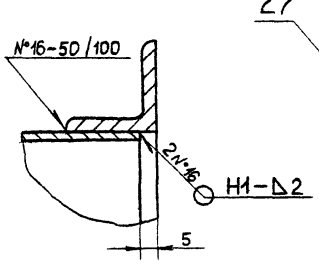

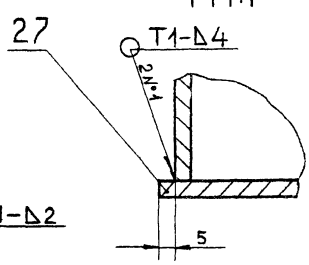

Изм.	Лист	№ докум.	Подп.	Дата	Д 23 Б.016.010СБ
Разраб.		Панова		5.93	Царга нижняя
Пров.		Панова			
Т.контр.					
Н.контр.		Мюнтер			
Утв.					

Лит.	Масса	Масштаб
И	250	1:10
Лист 1	Листов 2	

Госстрой СССР ГПИ Горьковский САНТЕХПРОЕКТ

Инв.№ подл. | Подп. и дата | Взам. инв.№ | Инв.№ дубл. | Подп. и дата

Д – Д лист 1

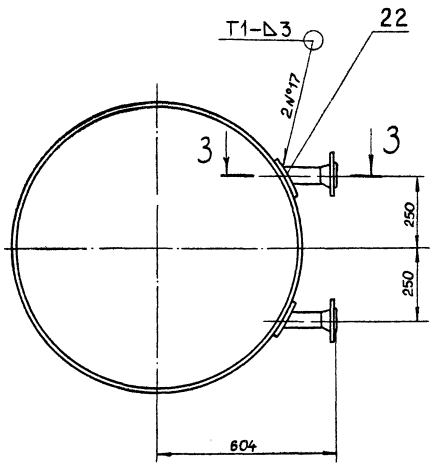

3 – 3
М1:2

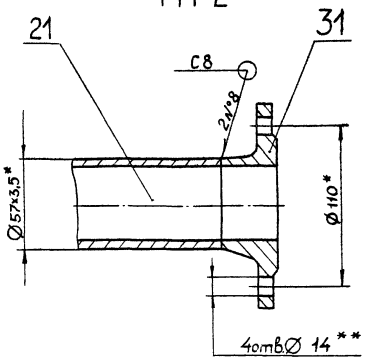

Г – Г повернуто, лист 1
М1:2

В – В повернуто, лист 1
М1:2,5

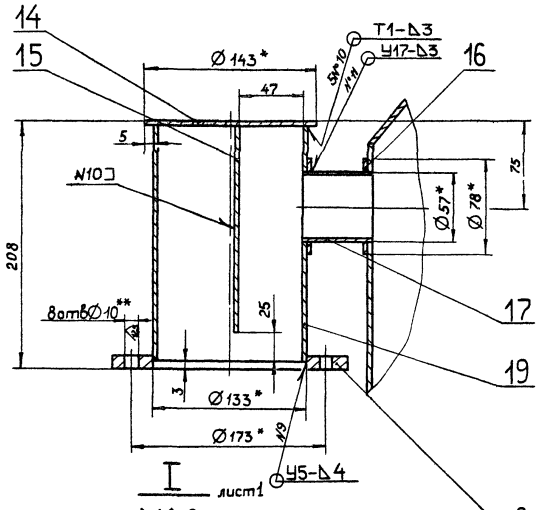

I лист 1
М1:2

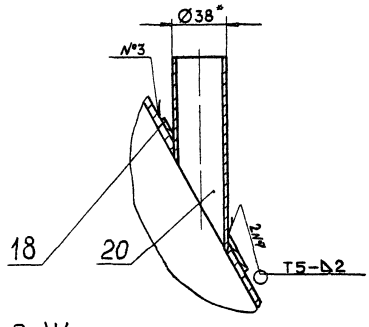

Вид Ж лист 1

Е – Е
М1:1 лист 1

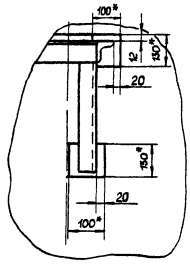

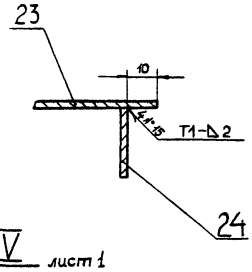

IV
М1:1 лист 1

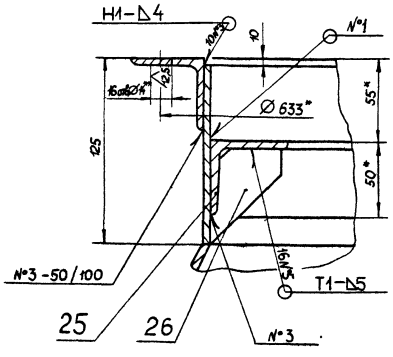

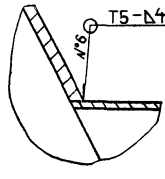

Д23Б016011

Типовой проект 903-1-220.86 Альбом IV часть 2

125/(√)

Б-Б

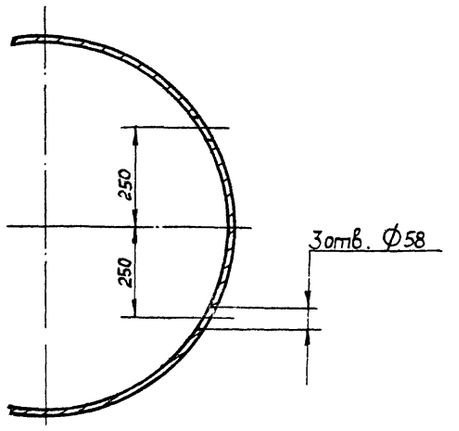

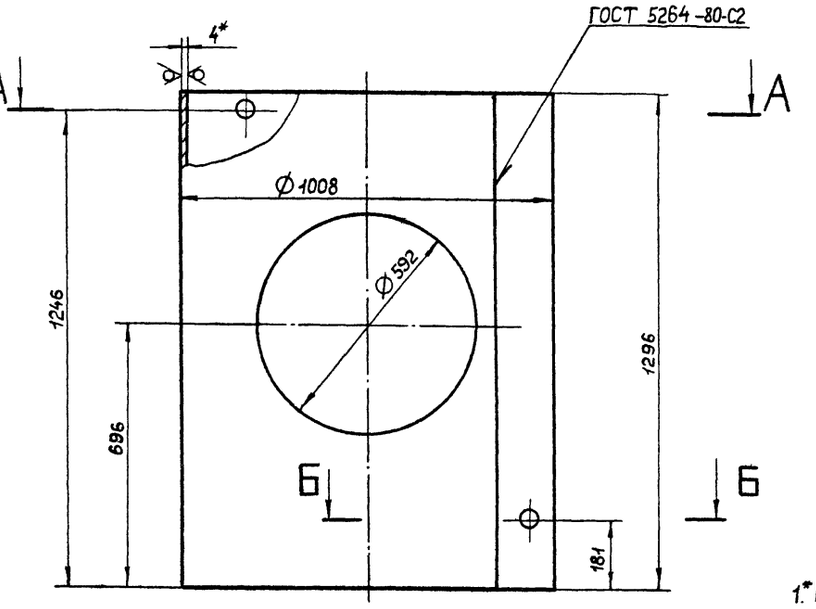

А-А

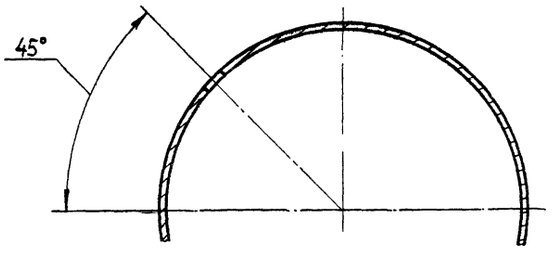

1.* Размеры для справок.
2. H16, h16, $\pm\frac{IT16}{2}$.

Изм.	Лист	№ докум.	Подп.	Дата	Д23Б.016.011			
Разраб.		Панова		1.11.84	Обечайка	Лит. И	Масса 120	Масштаб 1:10
Пров.		Панова				Лист	Листов 1	
Т. контр.								
Н. контр.		Мюнтер			Лист Б-ПН-4 ГОСТ 19903-74 / ВСт3сп ГОСТ 14637-79	Госстрой СССР ГПИ Горьковский САНТЕХПРОЕКТ		
Утв.								

Формат А3

Д23Б016002

25/(√)

Вид А

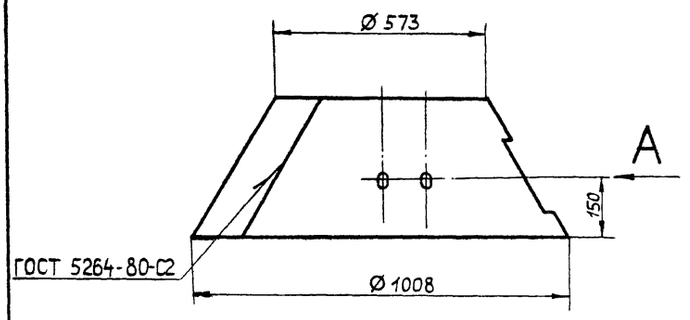

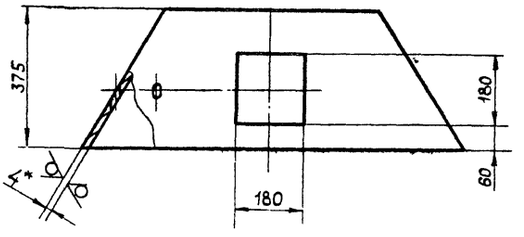

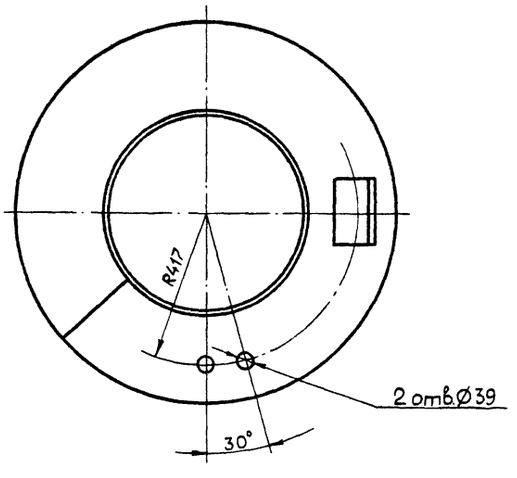

1.* Размеры для справок.
2. H16, $\pm\frac{IT16}{2}$.

Изм.	Лист	№ докум.	Подп.	Дата	Д23Б.016.002			
Разраб.		Панова		1.11.84	Конус	Лит. И	Масса 33	Масштаб 1:10
Пров.		Панова				Лист	Листов 1	
Т. контр.								
Н. контр.		Мюнтер			Лист Б-ПН-4 ГОСТ 19903-74 / ВСт3сп ГОСТ 14637-79	Госстрой СССР ГПИ Горьковский САНТЕХПРОЕКТ		
Утв.								

Д23Б.016.017

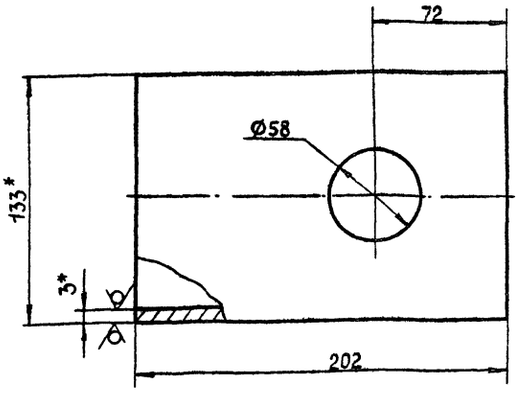

1.* Размеры для справок.
2. H16, $\pm\frac{IT16}{2}$

Изм.	Лист	№ докум.	Подп.	Дата
Разраб.		Панова		1.11.84
Пров.		Панова		
Т.контр.				
Н.контр.		Мюнтер		
Утв.				

Д23Б.016.017

Труба

Лит.	Масса	Масштаб
Ц	1,94	1:2

Лист | Листов 1

Труба 133×3 ГОСТ 10704-76 / Д ГОСТ 10705-80

Госстрой СССР ГПИ Горьковский САНТЕХПРОЕКТ

Формат А4

Д23Б.016.016

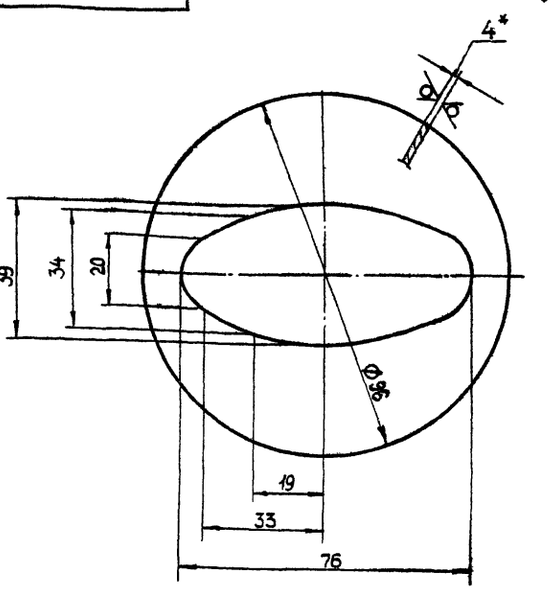

1.* Размеры для справок.
2. H16, h16

Изм.	Лист	№ докум.	Подп.	Дата
Разраб.		Панова		1.11.84
Пров.		Панова		
Т.контр.				
Н.контр.		Мюнтер		
Утв.				

Д23Б.016.016

Накладка

Лит.	Масса	Масштаб
И	0,14	1:1

Лист | Листов 1

Лист Б-ПН-4 ГОСТ 19903-74 / ВСт3сп ГОСТ 14637-79

Госстрой СССР ГПИ Горьковский САНТЕХПРОЕКТ

Формат А4

Д23Б.016.014

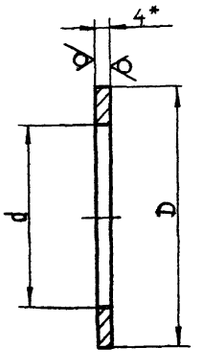

Обозначение	Размеры, мм d	Размеры, мм D	Масса, кг
Д23Б.016.014	39	59	0,04
−01	46	66	0,05
−02	58	78	0,06
−03	77	100	0,1
−04	109	150	0,33
−05	21	41	0,03

1.* Размеры для справок.
2. H16, h16.

Изм.	Лист	№ докум.	Подп.	Дата
Разраб.		Панова		1.11.84
Пров.		Панова		
Т.контр.				
Н.контр.		Мюнтер		
Утв.				

Д23Б.016.014

Накладка

Лит.	Масса	Масштаб
И	см. табл.	—

Лист | Листов 1

Лист Б-ПН-4.0 ГОСТ 19903-74 / ВСт3сп ГОСТ 14637-79

Госстрой СССР ГПИ Горьковский САНТЕХПРОЕКТ

Формат А4

Д23Б.016.005

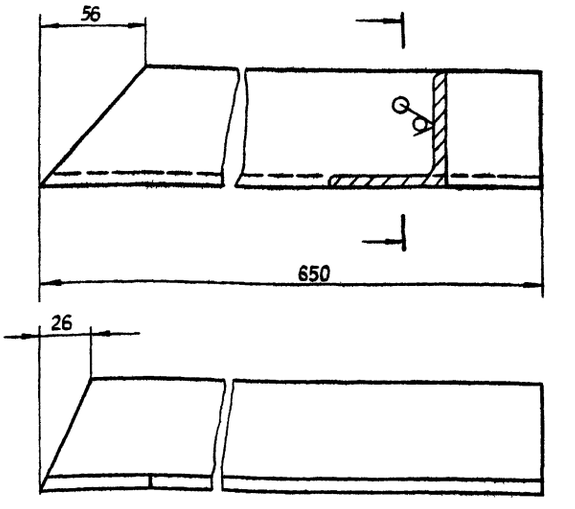

$\pm\frac{IT16}{2}$.

Изм.	Лист	№ докум.	Подп.	Дата
Разраб.		Панова		1.11.84
Пров.		Панова		
Т.контр.				
Н.контр.		Мюнтер		
Утв.				

Д23Б.016.005

Уголок

Лит.	Масса	Масштаб
Ц	3,4	1:2

Лист | Листов 1

Уголок Б-63×63×6 ГОСТ 8509-72 / ВСт3сп ГОСТ 535-79

Госстрой СССР ГПИ Горьковский САНТЕХПРОЕКТ

Формат А4

Типовой проект 903-1-220.86 Альбом IV, часть 2

Д23Б.016.022

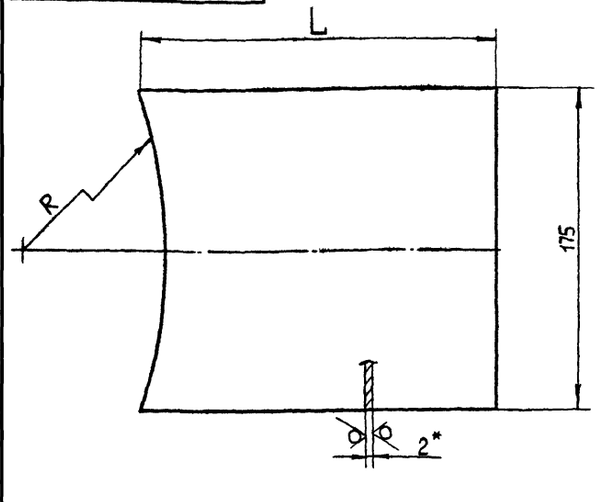

Обозначение	Размеры, мм		Масса, кг
	L	R	
Д23Б.016.022	195	365	0,52
—01	89	458	0,25

1.* Размеры для справок
2. Н16, $\pm\frac{IT16}{2}$

Изм.	Лист	№ докум.	Подп.	Дата
Разраб.		Панова		1.11.84
Пров.		Панова		
Т.контр.				
Н.контр.		Мюнтер		
Утв.				

Д23Б.016.022

Лист

Лит.	Масса	Масштаб
и	см табл	—

Лист | Листов 1

Лист Б-ПН-2 ГОСТ 19903-74
5-IV-Н-ВСт3сп ГОСТ 16523-70

Госстрой СССР ГПИ Горьковский САНТЕХПРОЕКТ

Формат А4

Д23Б.016.021

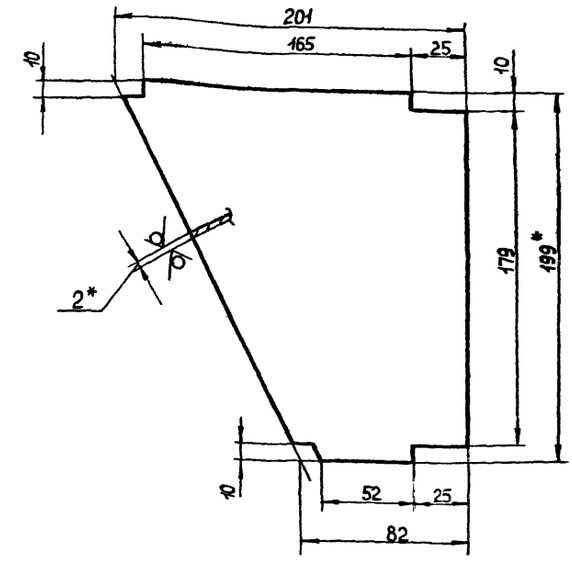

1.* Размеры для справок
2. $\pm\frac{IT16}{2}$.

Изм.	Лист	№ докум.	Подп.	Дата
Разраб.		Панова		1.11.84
Пров.		Панова		
Т.контр.				
Н.контр.		Мюнтер		
Утв.				

Д23Б.016.021

Лист

Лит.	Масса	Масштаб
и	042	1:2

Лист | Листов 1

Лист Б-ПН-2 ГОСТ 19903-74
5-IV-Н-ВСт3сп ГОСТ 16523-70

Госстрой СССР ГПИ Горьковский САНТЕХПРОЕКТ

Формат А4

Д23Б.016.019

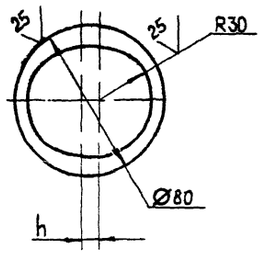

Обозначение	h, мм	Масса, кг
Д23Б.016.019	7	0,07
—01	10	0,09

h16, $\pm\frac{IT16}{2}$

Изм.	Лист	№ докум.	Подп.	Дата
Разраб.		Ляпин		1.11.84
Пров.		Ляпин		
Т.контр.				
Н.контр.		Мюнтер		
Утв.				

Д23Б.016.019

Накладка

Лит.	Масса	Масштаб
и	см. табл.	—

Лист | Листов 1

Лист Б-ПН-4 ГОСТ 19903-74
ВСт3сп ГОСТ 14637-79

Госстрой СССР ГПИ Горьковский САНТЕХПРОЕКТ

Д23Б.016.018

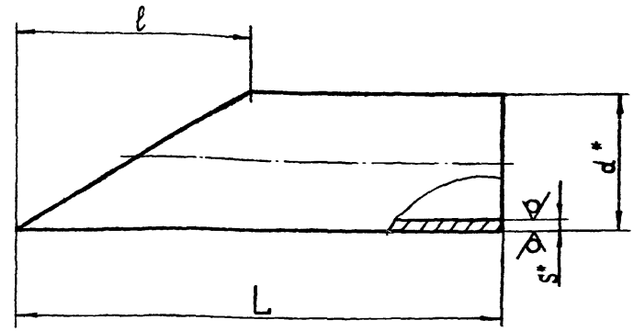

Обозначение	Размеры, мм				Масса, кг
	d	L	ℓ	S	
Д23Б.016.018	38	140	65	2	0,23
—01	57	148	32	3	0,52
—02	57	210	45	3	0,76

1.* Размеры для справок.
2. $\pm\frac{IT16}{2}$

Изм.	Лист	№ докум.	Подп.	Дата
Разраб.		Панова		1.11.84
Пров.		Панова		
Т.контр.				
Н.контр.		Мюнтер		
Утв.				

Д23Б.016.018

Патрубок

Лит.	Масса	Масштаб
и	см табл.	—

Лист | Листов 1

Труба $\frac{d \times S}{Д}$ ГОСТ 10704-76 / ГОСТ 10705-80

Госстрой СССР ГПИ Горьковский САНТЕХПРОЕКТ

Формат А4

Формат	Зона	Поз.	Обозначение	Наименование	Кол.	Примечание
				Документация		
А3			Д23Б.016.020СБ	Сборочный чертеж		
				Детали		
А4		1	Д23В.050.002	Фланец	2	
А4		2	Д23Б.016.003-02	Обечайка	1	

Изм.	Лист	№ докум.	Подп.	Дата
Разраб.		Панова		11.84
Пров.		Панова		
Т.контр.				
Н.контр.		Мюнтер		
Утв.				

Д23Б.016.020

Царга

Лит.	Масса	Масштаб
И		1

Госстрой СССР ГПИ Горьковский САНТЕХПРОЕКТ

Формат А4

Д235.016.026

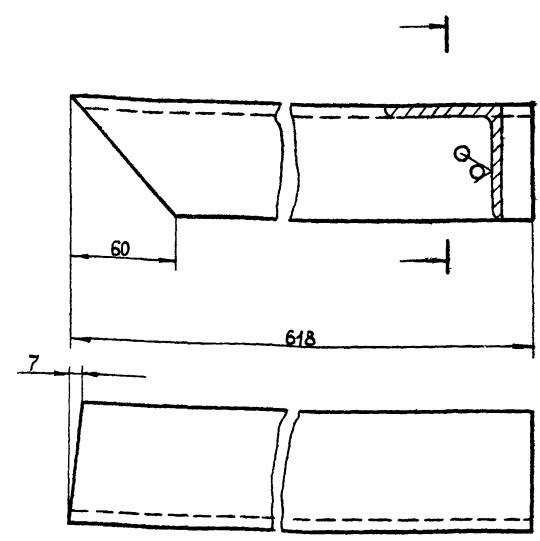

$\pm\frac{IT16}{2}$.

Изм.	Лист	№ докум.	Подп.	Дата
Разраб.		Панова		11.84
Пров.		Панова		
Т.контр.				
Н.контр.		Мюнтер		
Утв.				

Д23Б.016.026

Уголок

Уголок Б-63×63×6 ГОСТ 8509-72 / ВСт3сп ГОСТ 535-79

Лит.	Масса	Масштаб
И	3,2	1:2

Лист | Листов 1

Госстрой СССР ГПИ Горьковский САНТЕХПРОЕКТ

Формат А4

Д235.016.024

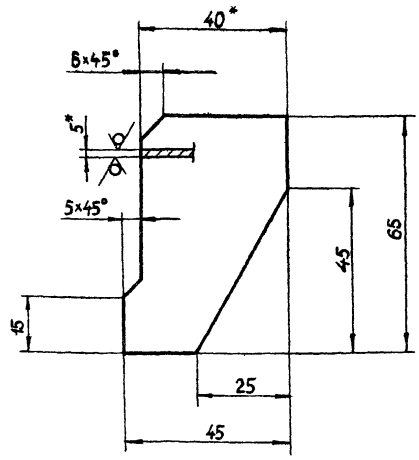

1.* Размеры для справок.

2. $\pm\frac{IT16}{2}$.

Изм.	Лист	№ докум.	Подп.	Дата
Разраб.		Панова		11.84
Пров.		Панова		
Т.контр.				
Н.контр.		Мюнтер		
Утв.				

Д23Б.016.024

Косынка

Лит.	Масса	Масштаб
И	0,09	1:1

Лист | Листов 1

Лист Б-ПН-5 ГОСТ 19903-74 / ВСт3сп ГОСТ 14637-79

Госстрой СССР ГПИ Горьковский САНТЕХПРОЕКТ

Формат А4

Д235.016.023

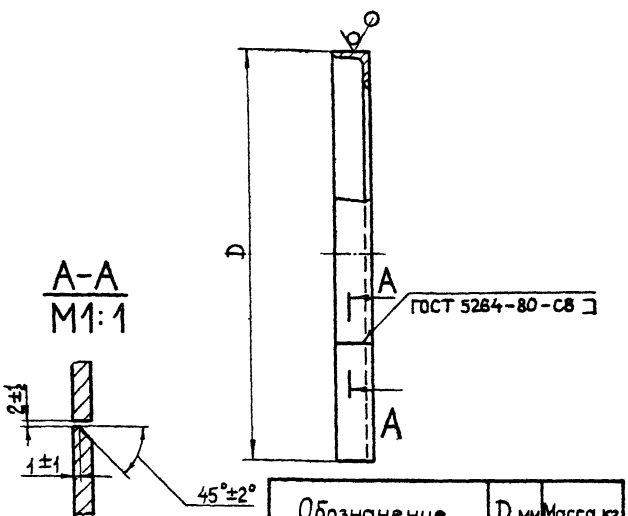

A-A
M1:1

Обозначение	D, мм	Масса, кг
Д23Б.016.023	555	6,23
-01	565	6,35

H16, $\pm\frac{IT16}{2}$

Изм.	Лист	№ докум.	Подп.	Дата
Разраб.		Панова		11.84
Пров.		Панова		
Т.контр.				
Н.контр.		Мюнтер		
Утв.				

Д23Б016.023

Фланец

Лит.	Масса	Масштаб
И	см. табл.	—

Лист | Листов 1

Уголок Б-50×50×5 ГОСТ 8509-72 / ВСт3сп ГОСТ 535-79

Госстрой СССР ГПИ Горьковский САНТЕХПРОЕКТ

Формат А4

Альбом IV, часть 2
Типовой проект 903-1-220.86

Д23Б.016.030СБ

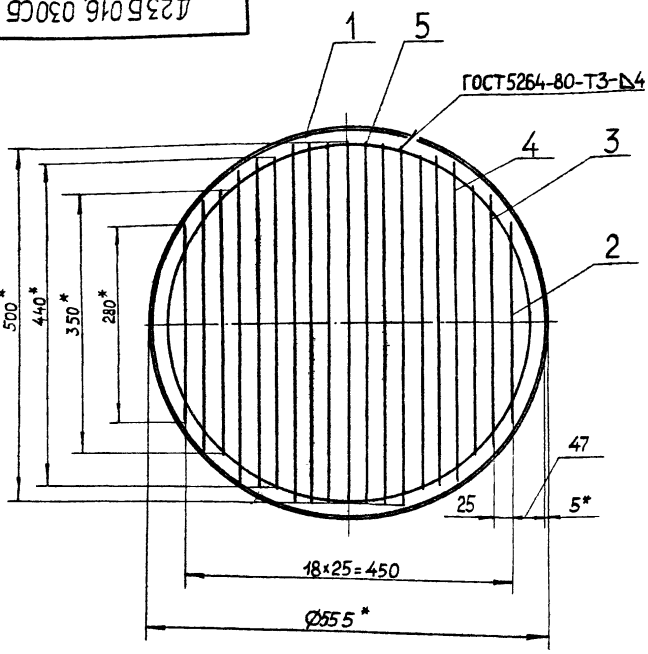

1* Размеры для справок.
2 ± IT16/2.

Изм	Лист	№ докум	Подп	Дата
Разраб.		Панова		1.11.84
Пров.		Панова		
Т.контр.				
Н.контр.		Мюнтер		
Утв.				

Д23Б 016 030 СБ

Решетка

Лит	Масса	Масштаб
И	16	1:5

Лист | Листов 1

Госстрои СССР ГПИ Горьковский САНТЕХПРОЕКТ

Формат А4

Формат	Зона	Поз.	Обозначение	Наименование	Кол.	Примечание
				Документация		
А4			Д23Б.016.030СБ	Сборочный чертеж		
				Детали		
А4		1	Д23Б.016.023	Фланец	1	
Б4		2	Д23Б.016.028	Полоса		
				Полоса Б-2 4×40 ГОСТ 103-76 / Вст3сп ГОСТ 535-79		
				L=280 h16	2	0,35 кг
Б4		3	Д23Б.016.029	Полоса		
				Полоса Б-2 4×40 ГОСТ 103-76 / Вст3сп ГОСТ 535-79		
				L=350 h16	4	0,44 кг
Б4		4	Д23Б.016.031	Полоса		
				Полоса Б-2 4×40 ГОСТ 103-76 / Вст3сп ГОСТ 535-79		
				L=440 h16	6	0,55 кг
Б4		5	Д23Б.016.032	Полоса		
				Полоса Б-2 4×40 ГОСТ 103-76 / Вст3сп ГОСТ 535-79		
				L=500 h16	7	0,63 кг

Изм	Лист	№ докум.	Подп.	Дата
Разраб.		Панова		1.11.84
Пров.		Панова		
Н.контр.		Мюнтер		
Утв.				

Д23Б.016.030

Решетка

Лит	Лист	Листов
И		1

Госстрои СССР ГПИ Горьковский САНТЕХПРОЕКТ

Копировал: Малкина

Формат А4

Д23Б.016.020СБ

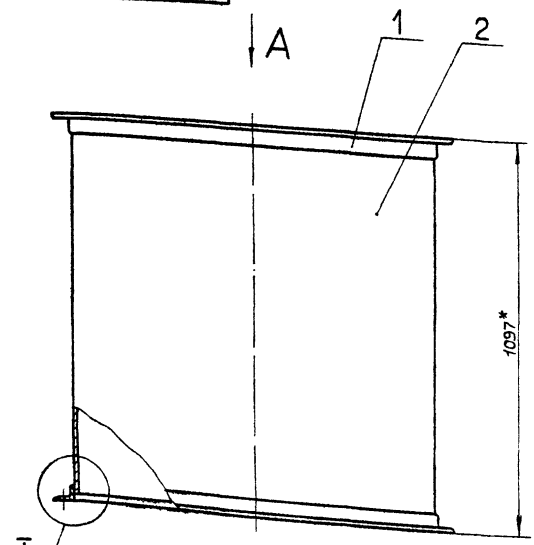

I

M1:2

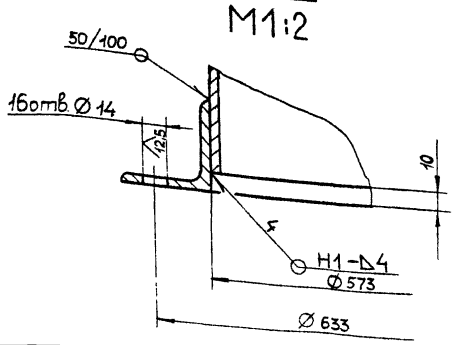

Вид А

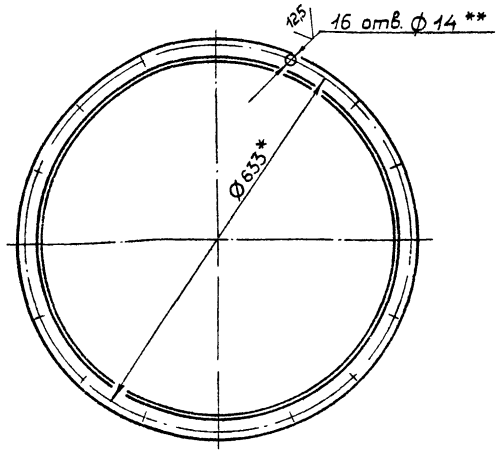

1.* Размеры для справок.
2.** Обработать по сопрягаемой детали.
3. H16, ± IT16/2
4. Сварные швы по ГОСТ 5264-80.
5. Внутреннюю поверхность покрыть антикоррозийной изоляцией на основе смолы ЭД-20 в 6 слоев.

Изм	Лист	№ докум	Подп	Дата
Разраб.		Панова		11.84
Пров.		Панова		
Т.контр.				
Н. контр.		Мюнтер		
Утв.				

Д23Б.016.020СБ

Чарга

Лит	Масса	Масштаб
И	75,2	1:10

Лист | Листов 1

Госстрой СССР ГПИ Горьковский САНТЕХПРОЕКТ

Типовой проект 903-1-220.86 Альбом IV часть 2

Д23Б.016.035

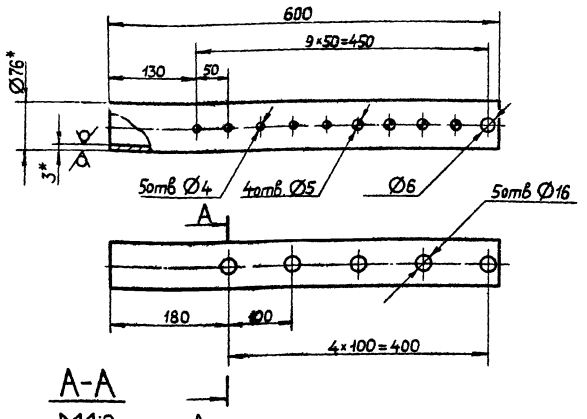

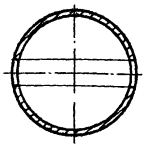

1.* Размеры для справок
2. H16, $\pm\frac{IT16}{2}$

Изм.	Лист	№ докум.	Подп.	Дата	Д23Б.016.035			
Разраб.		Панова			Трубка	Лит.	Масса	Масштаб
Пров.		Панова				Ц	3,2	1:5
Т.контр.						Лист	Листов 1	
Н.контр.		Мюнтер			Труба 76×3 ГОСТ 10704-76 / Д ГОСТ 10705-80	Госстрой СССР ГПИ Горьковский САНТЕХПРОЕКТ		
Утв.								

Формат А4

Д23Б.016.034

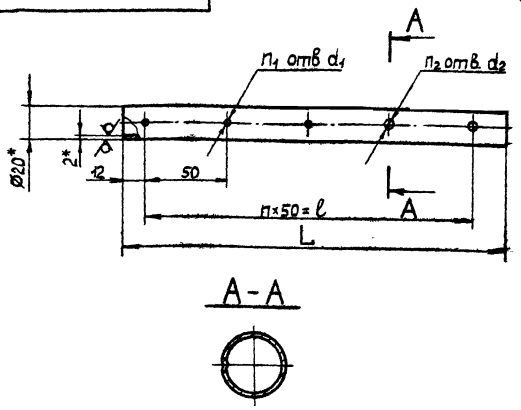

Обозначение	Размеры, мм ℓ	L	d_1	d_2	n	n_1	n_2	Масса, кг
Д23Б.016.034	100	130	4	—	2	3	—	0,09
— 01	100	130	6	—	2	3	—	0,09
— 02	150	180	4	5	3	2	2	0,14
— 03	150	180	5	6	3	2	2	0,14
— 04	200	230	5	6	4	3	2	0,18

1.* Размеры для справок.
2. H16, $\pm\frac{IT16}{2}$

Изм.	Лист	№ докум.	Подп.	Дата	Д23Б.016.034			
Разраб.		Панова			Трубка	Лит.	Масса	Масштаб
Пров.		Панова				Ц	см. табл.	—
Т.контр.						Лист	Листов 1	
Н.контр.		Мюнтер			Труба 20×2 ГОСТ 10704-76 / Д ГОСТ 10705-80	Госстрой СССР ГПИ Горьковский САНТЕХПРОЕКТ		
Утв.								

Формат А4

Формат	Зона	Поз.	Обозначение	Наименование	Кол.	Примечание
Б4		12	Д23Б.016.037	Крышка		
				Лист Б-ПН-4 ГОСТ 19903-74		
				ВСт3спГОСТ 14637-79		
				$\phi 583^{-1} \times \phi 210^{+1}$ 25/	1	7,4 кг
А4		13	Д23Б.016.014-03	Накладка	1	
				Стандартные изделия		
		14		Заглушка 76×3,5		
				ГОСТ 17379-83	1	
		15		Фланец 1-200-2,5		
				ГОСТ 12821-80	1	

Изм.	Лист	№ докум.	Подп.	Дата	Д23Б.016.040	Лист 2

Формат А4

Формат	Зона	Поз.	Обозначение	Наименование	Кол.	Примечание
				Документация		
А2			Д23Б.016.040 СБ	Сборочный чертеж		
				Детали		
А4		1	Д23Б.050.002	Фланец	1	
А4		2	Д23Б.016.003	Обечайка	1	
А4		3	Д23Б.016.023-01	Фланец	1	
А4		4	Д23Б.016.033	Заглушка		
				Лист Б-ПН-2 ГОСТ 19903-74		
				5-14НВСт3спГОСТ 16523-70		
				Ф24 h16 25/	10	0,01 кг
А4		5	Д23Б.016.034	Трубка	2	
		6	— 01	Трубка	2	
		7	— 02	Трубка	2	
		8	03	Трубка	2	
		9	— 04	Трубка	2	
А4		10	Д23Б.016.035	Трубка	1	
А4		11	Д23Б.016.036	Обечайка	1	

Изм.	Лист	№ докум.	Подп.	Дата	Д23Б.016.040			
Разраб.		Панова			Коробка распределительная	Лит.	Лист	Листов
Пров.		Панова				Ц	1	2
Т.						Госстрой СССР ГПИ Горьковский САНТЕХПРОЕКТ		
Н.контр.		Мюнтер						
Утв.								

24057-05 77 Копировал: Малкина

Формат А4

Инв. № подл. | Подп. и дата | Взам. инв. № | Инв. № дубл. | Подп. и дата

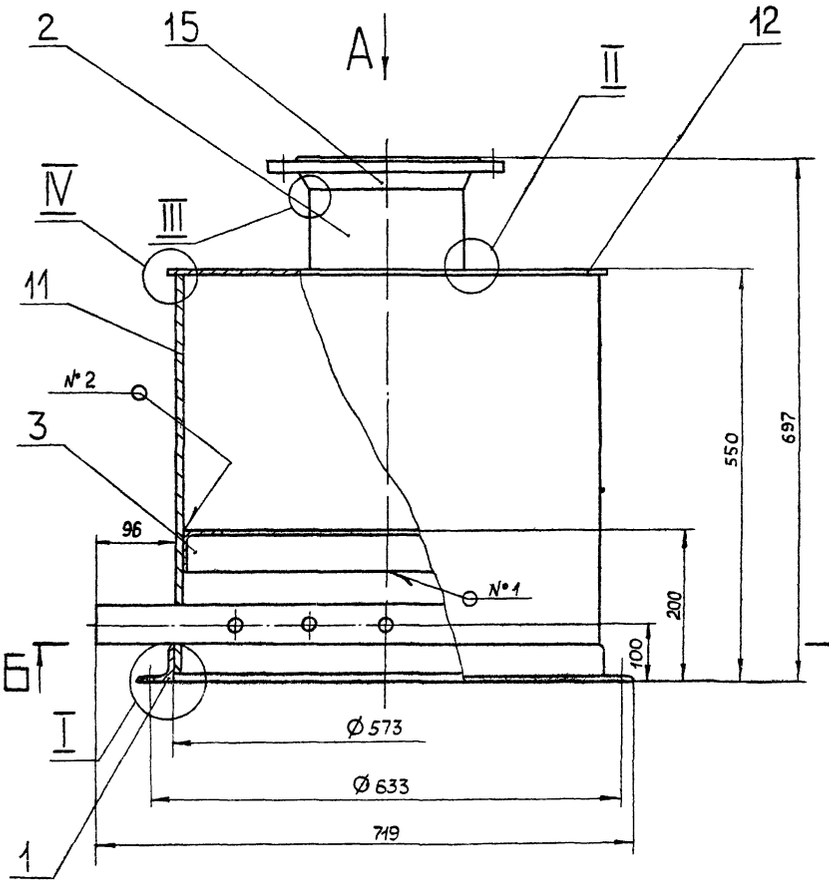

Вид А

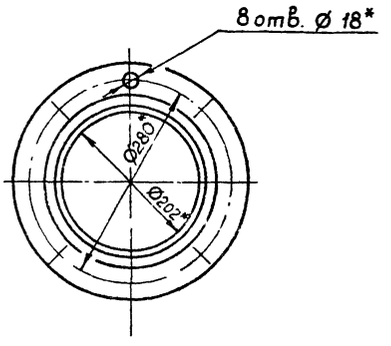

I
М1:1

Б-Б

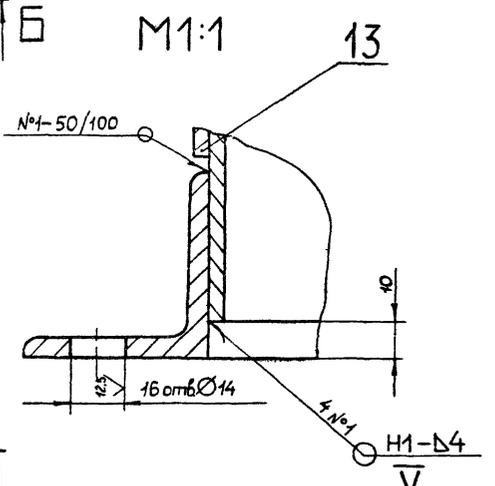

V
М1:1

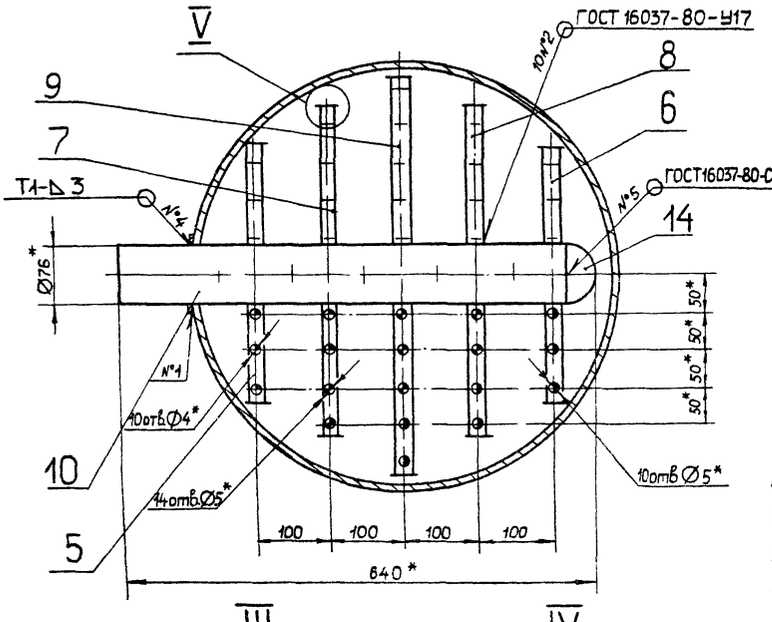

II
М1:1

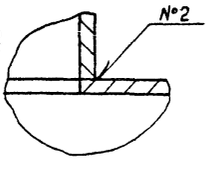

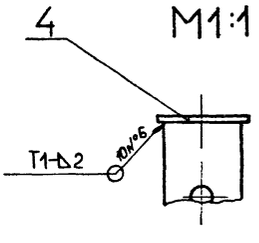

III
М1:2

IV
М1:1

1.* Размеры для справок.

2. Н16, $\pm \frac{IT16}{2}$

3. Сварные швы №1, 2, 4, 6 по ГОСТ 5264-80.

4. Внутреннюю поверхность покрыть антикоррозийной изоляцией на основе смолы ЭД-20 в 6 слоев.

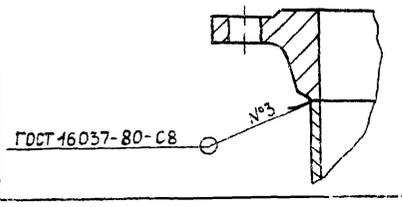

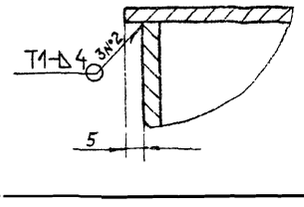

Изм.	Лист	№ докум.	Подп.	Дата	
Разраб.		Панова		5.93	
Пров.		Панова			
Т.контр.					
Н.контр.		Мюнтер			
Нач.					

Д23Б 016 040 СБ

Коробка распределительная

Лит.	Масса	Масштаб
И	65	1:5
Лист	Листов 1	

Госстрой СССР
ГПИ Горьковский
САНТЕХПРОЕКТ

Инв.№ подл. | Подп. и дата | Взам. инв.№ | Инв.№ дубл. | Подп. и дата

Д23Б.016.038

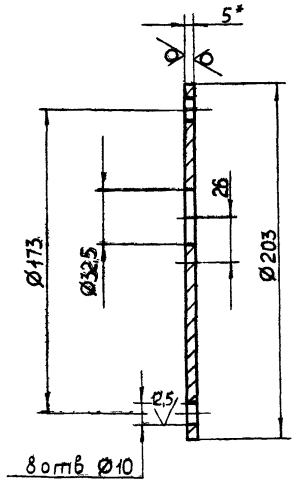

1.* Размеры для справок
2. H16, h16, $\pm\frac{IT16}{2}$

Изм.	Лист	№ докум.	Подп.	Дата
Разраб.		Панова		5.11.84
Пров.		Панова		
Т.контр.				
Н.контр.		Мюнтер		
Утв.				

Д23Б.016.038

Крышка

Лит.	Масса	Масштаб
И	1,25	1:2

Лист	Листов 1

Госстрой СССР ГПИ Горьковский САНТЕХПРОЕКТ

Лист Б-ПН-5 ГОСТ 19903-74
Вст3сп ГОСТ 14637-79

Формат А4

Д23Б.016.050СБ

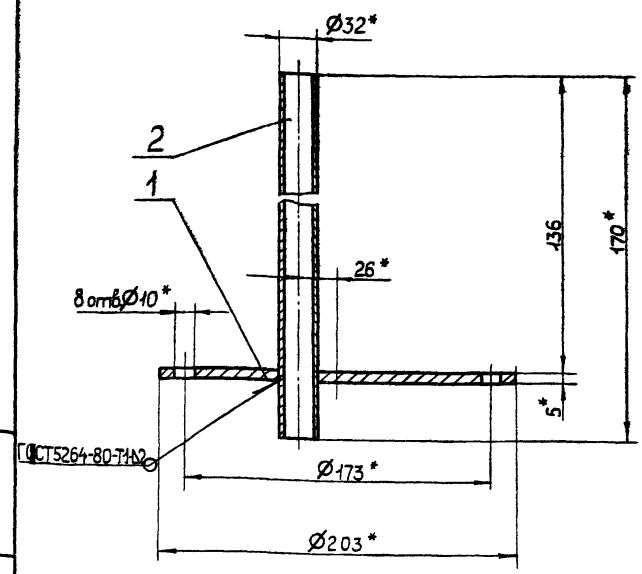

1.* Размеры для справок.
2. H16, $\pm\frac{IT16}{2}$.

Изм.	Лист	№ докум.	Подп.	Дата
Разраб.		Панова		5.11.84
Пров.		Панова		
Т.контр.				
Н.контр.		Мюнтер		
Утв.				

Д23Б.016.050СБ

Крышка

Лит.	Масса	Масштаб
И	1,5	1:2

Лист	Листов 1

Госстрой СССР ГПИ Горьковский САНТЕХПРОЕКТ

Формат А4

Формат	Зона	Поз.	Обозначение	Наименование	Кол.	Примечание
				Документация		
А4			Д23Б.016.050СБ	Сборочный чертеж		
				Детали		
А4		1	Д23Б.016.038	Крышка	1	
Б4		2	Д23Б.016.039	Трубка		
				Труба 32×2 ГОСТ 10704-76 / Д ГОСТ 10705-80		
				L = 170 h16	1	0,25кг

Изм.	Лист	№ докум.	Подп.	Дата
Разраб.		Панова		5.11.84
Пров.		Панова		
Т.контр.				
Н.контр.		Мюнтер		
Утв.				

Д23Б.016.050

Крышка

Лит.	Лист	Листов
И		1

Госстрой СССР ГПИ Горьковский САНТЕХПРОЕКТ

Д23Б.016.036

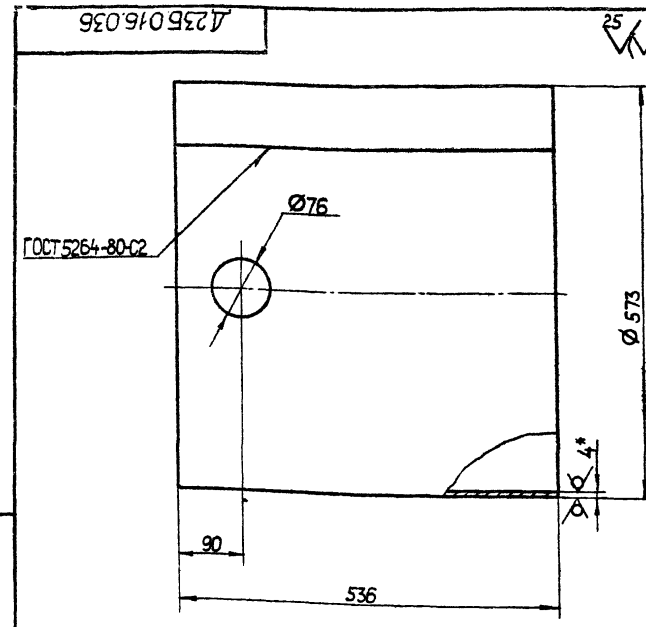

1.* Размеры для справок.
2. H16, h16.

Изм.	Лист	№ докум.	Подп.	Дата
Разраб.		Панова		5.11.84
Пров.		Панова		
Т.контр.				
Н.контр.		Мюнтер		
Утв.				

Д23Б.016.036

Обечайка

Лит.	Масса	Масштаб
И	30	1:5

Лист	Листов 1

Госстрой СССР ГПИ Горьковский САНТЕХПРОЕКТ

Лист Б-ПН-4 ГОСТ 19903-74
Вст3сп ГОСТ 14637-79

gost.e-ecolog.ru