ТИПОВОЙ ПРОЕКТ

903-1-220.86

ПОЛНОСБОРНАЯ КОТЕЛЬНАЯ

С 4 КОТЛАМИ ДЕ-16-14 ГМ.

ДЛЯ СЕЛЬСКОХОЗЯЙСТВЕННОГО СТРОИТЕЛЬСТВА.

ТОПЛИВО-ГАЗ, РЕЗЕРВ-МАЗУТ.

СИСТЕМА ТЕПЛОСНАБЖЕНИЯ ЗАКРЫТАЯ.

Альбом 4 из 3-частей

ЧАСТЬ 1, СТР. 1÷83

21057-04

ЦЕНА 6-46

gost.e-ecolog.ru

ЦЕНТРАЛЬНЫЙ ИНСТИТУТ ТИПОВОГО ПРОЕКТИРОВАНИЯ
ГОССТРОЯ СССР

Москва, А-445, Смольная ул., 22

Сдано в печать IV 1956 г.

Заказ № 4930 Тираж 300 экз.

ТИПОВОЙ ПРОЕКТ
903-1-220.86
ПОЛНОСБОРНАЯ
КОТЕЛЬНАЯ С 4 КОТЛАМИ ДЕ-16-14ГМ
ДЛЯ СЕЛЬСКОХОЗЯЙСТВЕННОГО СТРОИТЕЛЬСТВА.
ТОПЛИВО – ГАЗ, РЕЗЕРВ – МАЗУТ.
СИСТЕМА ТЕПЛОСНАБЖЕНИЯ ЗАКРЫТАЯ

СОСТАВ ПРОЕКТА:

№ альбомов	Наименование альбомов
1	Пояснительная записка.
2	Тепломеханические решения.
3	Водоподготовка. Газооборудование. Мазутоснабжение.
4 части 1,2,3	Чертежи нетиповых технологических конструкций. Технологическое оборудование.
5	Архитектурные решения. Конструкции железобетонные. Конструкции металлические. Отопление и вентиляция, Внутренний водопровод и канализация.
6	Строительные изделия.
7	Силовое электрооборудование. Электрическое освещение. Связь и сигнализация.
8	Силовое электрооборудование. Схемы управления электродвигателями.
9	Задание заводу-изготовителю низковольтных комплектных устройств управления.
10	Автоматизация. Схемы функциональные.
11	Автоматизация. Схемы электрические принципиальные.
12	Задание заводу-изготовителю щитов автоматизации.
13 части 1,2	Спецификации оборудования.
14 части 1,2,3,4,5	Сметы.
15	Ведомости потребности материалов.

ПРИМЕНЕННЫЕ МАТЕРИАЛЫ

Типовой проект 903-2-18 Альбомы 1.1-1.5; 2.1; 2.2; 3.1; 3.2; 4.3; 4.6; 6.1; 6.3; 7.1÷7.3; 8.1÷8.6; 9.1÷9.3; 10	Установка мазутоснабжения Q=3,25м. 6,5 м/час с резервуарами 2×100; 2×250 (200); 2×500 (400 м³). Поставщик: Казахский филиал ЦИТП г. Алма-Ата.
Типовой проект 704-1-159.83 Альбомы I, II, III, VII, VIII.	Резервуар стальной горизонтальный цилиндрический для хранения нефтепродуктов емкостью 5 м³. Поставщик: Казахский филиал ЦИТП г. Алма-Ата
Типовой проект 704-1-52 Альбомы I, II, III.	Стальной вертикальный цилиндрический резервуар для нефти и нефтепродуктов емкостью 400 м³ Поставщик: Казахский филиал ЦИТП г. Алма-Ата.
Типовой проект 901-4-58.83 Альбомы III, VII, VIII.	Резервуары для воды прямоугольные железобетонные сборные емкостью от 100 до 250 м³. Поставщик: Тбилисский филиал ЦИТП.
Типовой проект 901-4-63.83 Альбомы I, II, V, VI.	Резервуары для воды прямоугольные железобетонные сборные емкостью от 12000 до 20 000 м³. Поставщик: Тбилисский филиал ЦИТП.
Типовой проект 902-2-339 Альбомы I, II, III, IV.	Очистные сооружения замазученных дождевых сточных вод производительностью 10 л/сек для установок мазутоснабжения котельных. Поставщик: ЦИТП г. Москва.
Типовой проект 907-2-252.84 Альбомы I, II, III.	Труба дымовая металлическая H=45м. Д=1,8м для котельных установок с установкой экономайзеров контактного типа. Поставщик: ЦИТП г. Москва.

РАЗРАБОТАН
Государственным проектным институтом
Горьковский Сантехпроект
ГЛАВСТРОЙПРОЕКТА
Госстроя СССР

АЛЬБОМ 4

УТВЕРЖДЕН МИНСЕЛЬХОЗОМ СССР
ПРИКАЗ № 60-3Г от 7.09.85г.
ВВЕДЕН В ДЕЙСТВИЕ
ГПИ ГОРЬКОВСКИЙ САНТЕХПРОЕКТ
ПРИКАЗ № 5 от 9.01.86г.

Главный инженер Ю.П. Фалалеев
Главный инженер проекта Т. Г. Гусева

Содержание альбома

Обозначение	Наименование	Стр.
	Содержание	2,3,4,5
Д20В.005.000	Газоход от котла до экономайзера	6
Д20В.005.001	Прокладка	
Д20В.005.000 СБ	Газоход от котла до экономайзера	7,8
Д20В.005.010 СБ	Короб	9
Д20В.005.010	Короб	10
Д20В.005.005	Стенка	
Д20В.005.006	Ребро	
Д20В.005.020 СБ	Короб	11
Д20В.005.020	Короб	12
Д20В.005.015	Стенка	
Д20В.005.030	Короб	
Д20В.005.019	Стенка	
Д20В.005.030 СБ	Короб	13
Д20В.005.040 СБ	Короб	14
Д20В.005.040	Короб	15
Д20В.005.023	Стенка	
Д20В.005.024	Стенка	
Д20В.005.031	Косынка	
Д20В.005.050 СБ	Опора	16
Д20В.005.050	Опора	17
Д20В.005.032	Косынка	
Д20В.005.036	Стенка	
Д20В.005.037	Связь	18
Д23Д.310.000	Подвеска	
Д23Д.310.000 СБ	Подвеска	
Д23Д.310.002	Тяга резьбовая	19
Д20В.006.000	Газоход от экономайзера	
Д20В.006.000 ВП	Газоход от экономайзера	20
	Ведомость покупных изделий	
Д20В.006.000 ВС	Газоход от экономайзера	21
	Ведомость спецификаций	
Д20В.006.001	Ребро	
Д20В.006.002	Прокладка	
Д20В.006.000 СБ	Газоход от экономайзера	22,23,24,25,26
Д20В.006.003	Прокладка	27
Д20В.006.004	Накладка	
Д20В.006.005	Прокладка	
Д20В.006.006	Прокладка	
Д20В.006.010	Короб с клапаном	28
Д20В.006.014	Крышка сальника	
Д20В.006.015	Крышка	
Д20В.006.010 СБ	Короб с клапаном	29,30
Д20В.006.017	Подшипник задний	30
Д20В.006.016	Прокладка	31
Д20В.006.018	Прокладка	
Д20В.006.019	Кольцо	
Д20В.006.021	Вал	
Д20В.006.022	Подшипник передний	32
Д20В.006.023	Упор	
Д20В.006.029	Ребро	
Д20В.006.020	Короб	33
Д20В.006.031	Стенка	
Д20В.006.020 СБ	Короб	34,35
Д20В.006.032	Стенка	36
Д20В.006.035	Стенка	
Д20В.006.039	Стенка	37
Д20В.006.044	Стенка	
Д20В.006.046	Планка	
Д20В.006.030	Клапан	38
Д20В.006.030 СБ	Клапан	
Д20В.006.052	Накладка	
Д20В.006.053	Ребро	39
Д20В.006.054	Лист	
Д20В.006.040	Короб	
Д20В.006.056	Звено	
Д20В.006.040 СБ	Короб	40
Д20В.006.057	Звено	41
Д20В.006.058	Звено	
Д20В.006.059	Труба	
Д20В.006.061	Кольцо	
Д20В.006.050	Короб	42
Д20В.006.068	Стенка	

Обозначение	Наименование	Стр.
Д20В.006.050 СБ	Короб	43
Д20В.006.065	Стенка	44
Д20В.006.060	Короб	
Д20В.006.070	Крышка люка	
Д20В.006.076	Ручка	
Д20В.006.060 СБ	Короб	45
Д20В.006.070 СБ	Крышка люка	46
Д20В.006.077	Обечайка	
Д20В.006.078	Фланец	
Д20В.006.080	Корпус	47
Д20В.006.083	Ребро	
Д20В.006.080 СБ	Корпус	48,49
Д20В.006.085	Стенка	49
Д20В.006.084	Ребро	50
Д20В.006.086	Фланец	
Д20В.006.094	Стенка	
Д20В.006.091	Ребро	51
Д20В.006.090	Короб	
Д20В.006.090 СБ	Короб	52,53
Д20В.006.102	Стенка	54
Д20В.006.108	Дно	
Д20В.006.109	Стенка	
Д20В.006.114	Стенка	
Д20В.006.115	Стенка	55
Д20В.006.118	Отражатель	
Д20В.006.119	Стенка	
Д20В.006.100	Фильтр	56
Д20В.006.100 СБ	Фильтр	
Д20В.006.123	Сетка	
Д20В.006.110	Накладка	57
Д20В.006.110 СБ	Накладка	
Д20В.006.120	Корпус	
Д20В.006.120 СБ	Корпус	58
Д20В.006.127	Ручка	
Д20В.006.130	Карман всасывающий	
Д20В.006.130 СБ	Карман всасывающий	59
Д20В.006.140	Корпус	60
Д20В.006.137	Стенка	
Д20В.006.140 СБ	Корпус	61
Д20В.006.138	Ребро	62
Д20В.006.139	Патрубок	
Д20В.006.141	Фланец	
Д20В.006.142	Конус	
Д20В.006.143	Ребро	63
Д20В.006.144	Стенка	
Д20В.006.145	Стенка	
Д20В.006.150	Гидрозатвор	64
Д20В.006.150 СБ	Гидрозатвор	
Д20В.006.147	Патрубок	
Д20В.006.149	Патрубок	65
Д20В.006.151	Патрубок	
Д226.083.000	Привод клапана	
Д226.083.002	Кронштейн	
Д226.083.000 СБ	Привод клапана	66
Д23Д.305.000	Опора	67
Д23Д.305.002	Косынка	
Д23Д.305.000 СБ	Опора	68,69,70
Д23Д.305.011	Косынка	71
Д23Д.305.012	Швеллер	
Д23Д.305.017	Стойка	
Д23Д.305.018	Косынка	
Д23Д.305.010 СБ	Площадка	72
Д23Д.305.010	Площадка	73
Д23Д.305.042	Настил	
Д23Д.306.000	Опора	74
Д23Д.306.000 СБ	Опора	
Д23Д.307.003	Связь	
Д23Д.307.000 СБ	Площадка	75
Д23Д.307.000	Площадка	76
Д23Д.308.000	Лестница	
Д23Д.308.000 СБ	Лестница	77
Д23Д.308.008	Ступень	78
Д23Д.309.000	Лестница	

Содержание альбома

Обозначение	Наименование	Стр.
Д23Д.309.001	Ступень	78
Д23Д.309.000СБ	Лестница	79
Д23Д.309.005	Накладка	80
Д23Д.309.006	Швеллер	
Д20В.007.000	Газоход до дымовой трубы	
Д20В.007.001	Прокладка	81
Д20В.007.000СБ	Газоход до дымовой трубы	
Д20В.007.010	Короб	
Д20В.007.002	Стенка	82
Д20В.007.010СБ	Короб	
Д20В.007.003	Стенка	83
Д20В.007.004	Стенка	
Д21Б.133.000ВС	Воздуховод	
	Ведомость спецификации	
Д21Б.133.000	Воздуховод	84
Д21Б.133.010	Короб	
Д21Б.133.015	Стенка	
Д21Б.133.000ВП	Воздуховод	85
	Ведомость покупных изделий	86,87,88,89
Д21Б.133.000СБ	Воздуховод	90
Д21Б.133.010СБ	Короб	
Д21Б.133.020СБ	Короб	
Д21Б.133.020	Короб	91
Д21Б.133.030	Короб	
Д21Б.133.022	Стенка	
Д21Б.133.023	Стенка	
Д21Б.133.030СБ	Короб	92
Д21Б.133.024	Стенка	93
Д21Б.133.025	Стенка	
Д21Б.133.040	Патрубок заборный	
Д21Б.133.029	Планка	
Д21Б.133.040СБ	Патрубок заборный	94
Д21Б.133.050	Короб	
Д21Б.133.050СБ	Короб	95
Д21Б.133.034	Стенка	96
Д21Б.133.042	Стенка	
Д21Б.133.045	Диск	97
Д21Б.133.046	Стенка	
Д21Б.133.060	Короб	
Д21Б.133.060СБ	Короб	98
Д21Б.133.047	Стенка	99
Д21Б.133.070	Патрубок заборный	
Д21Б.133.057	Вал	
Д21Б.133.070СБ	Патрубок заборный	100,101
Д21Б.133.058	Планка	101
Д21Б.133.080	Заслонка	
Д21Б.133.080СБ	Заслонка	102
Д21Б.133.064	Накладка	
Д21Б.133.065	Себро	103
Д21Б.133.066	Лист	
Д21Б.133.090	Корпус	
Д21Б.133.090СБ	Корпус	104,105
Д21Б.133.069	Стенка	105
Д21Б.133.071	Ребро	106
Д21Б.133.073	Ребро	
Д21Б.133.074	Ребро	
Д21Б.133.077	Стенка	
Д21Б.133.076	Стенка	107
Д21Б 133.078	Стенка	
Д21Б.133.084	Накладка	108
Д21Б.133.100	Короб	
Д21Б.133.091	Стенка	
Д21Б.133.093	Стенка	
Д21Б.133.100СБ	Короб	109
Д21Б.133.110	Карман всасывающий	110
Д21Б.133.120	Корпус	
Д21Б.133.099	Ребро	
Д21Б.133.110СБ	Карман всасывающий	111
Д21Б.133.120СБ	Корпус	112,113
Д21Б.133.097	Конус	113
Д21Б.133.098	Вставка	114
Д21Б.133.101	Стенка	
Д21Б.133.102	Стенка	115

Обозначение	Наименование	Стр.
Д21Б.133.105	Стенка	115
Д21Б.133.103	Ребро	116
Д21Б.133.106	Ребро	
Д21Б.133.107	Труба	
Д23Д.286.000	Опора	
Д23Д.286.000СБ	Опора	117
Д23Д.286.002	Ребро	
Д23Д.286.003	Ребро	
Д22А.020.000	Люк к фильтру	118
Д22А.020.000СБ	Люк к фильтру	
Д22А.020.001	Прокладка	
Д22А.020.010	Крышка	
Д22А.020.010СБ	Крышка	119
Д22А.020.003	Основание	
Д22А.020.020	Патрубок	
Д22А.020.020СБ	Патрубок	120
Д22А.020.004	Обечайка	
Д22А.020.005	Фланец	
Д22В.014.000	Стойки под бак-мерник кислоты	121
Д22В.014.000СБ	Стойки под бак-мерник кислоты	
Д22В.014.002	Косынка	
Д22Г.035.000	Шкаф для прибора давления	122
Д22Г.035.000СБ	Шкаф для прибора давления	
Д22Г.035.001	Ушко	
Д22Г.035.002	Петля	123
Д22Г.035.003	Ушко	
Д22Г.035.010	Дверь	
Д22Г.035.010СБ	Дверь	
Д22Г.035.004	Каркас	124
Д22Г.035.020	Корпус	
Д22Г.035.007	Лист	
Д22Г.035.020СБ	Корпус	125
Д22Г.043.000	Стеллаж для бутылеи кислоты	
Д22Г.043.000СБ	Стеллаж для бутылей кислоты	126,127
Д22Г.043.002	Связь	127
Д22Г.043.003	Связь	
Д22Г.043.004	Связь	128
Д22Г.043.006	Связь	
Д22Г.043.013	Доска	
Д22Г.055.000СБ	Устройство для задержания герметика	129
Д22Г.055.000	Устройство для задержания герметика	130
Д22Г.055.007	Лист	
Д23А.023.000	Смеситель воздуха	
Д23А.023.000СБ	Смеситель воздуха	131
Д23А.023.000ВП	Смеситель воздуха	
	Ведомость покупных изделий	
Д23А.023.010	Переход	132
Д23А.023.010СБ	Переход	
Д23А.023.002	Конус	
Д23А.023.020	Корпус	
Д23А.023.020СБ	Корпус	133
Д23А.023.030СБ	Разделитель	
Д23А.023.030	Разделитель	134
Д23А.023.006	Диск	
Д23А.023.007	Стержень	
Д23А.024.000	Смеситель кислоты	
Д23А.024.000СБ	Смеситель кислоты	135
Д23А.024.001	Прокладка	
Д23А.024.010	Заглушка с трубкой	
Д23А.024.004	Фланец	
Д23А.024.002	Трубка	136
Д23А.024.003	Заглушка	
Д23А.024.020	Смеситель	
Д23А.024.020СБ	Смеситель	
Д23А.024.005	Труба	137
Д23А.024.006	Труба	
Д23Б.014.000	Приспособление для очистки калорифера	
Д23Б.014.002	Патрубок	
Д23Б.014.000СБ	Приспособление для очистки калорифера	138
Д23Б.014.001	Сопла	139
Д23Б.014.003	Хомут	

Содержание альбома

Обозначение	Наименование	Стр.
Д23Б. 014. 004	Вкладыш	139
Д23Б. 014. 005	Ниппель	140
Д23Б. 014. 010	Смеситель	
Д23Б. 014. 010СБ	Смеситель	
Д23Б. 014. 006	Трубка	141
Д23Б. 014. 007	Трубка	
Д23Б. 016. 000	Декарбонизатор	
Д23Б. 016. 000СБ	Декарбонизатор	142,143
Д23Б. 016. 000ВС	Декарбонизатор	143
	Ведомость спецификаций	
Д23Б. 016. 000ВП	Декарбонизатор	144
	Ведомость покупных изделии	
Д23Б. 016. 001	Прокладка	
Д23Б. 016. 003	Обечайка	
Д23Б. 016. 010	Царга нижняя	145
Д23Б. 016. 004	Уголок	
Д23Б. 016. 010 СБ	Царга нижняя	146,147
Д23Б. 016. 002	Конус	148
Д23Б. 016. 011	Обечайка	
Д23Б. 016. 005	Уголок	149
Д23Б. 016. 014	Накладка	
Д23Б. 016. 016	Накладка	
Д23Б. 016 017	Труба	
Д23Б. 016. 018	Патрубок	150
Д23Б. 016. 019	Накладка	
Д23Б. 016. 021	Лист	
Д23Б. 016. 022	Лист	
Д23Б. 016. 023	Фланец	151
Д23Б. 016. 024	Косынка	
Д23Б. 016. 026	Уголок	
Д23Б. 016. 020	Царга	
Д23Б. 016. 020СБ	Царга	152
Д23Б. 016. 030	Решетка	
Д23Б. 016. 030СБ	Решетка	
Д23Б. 016. 040	Коробка распределительная	153
Д23Б. 016. 034	Трубка	
Д23Б. 016. 035	Трубка	
Д23Б. 016. 040 СБ	Коробка распределительная	154
Д23Б. 016. 036	Обечайка	155
Д23Б. 016. 050	Крышка	
Д23Б. 016. 050СБ	Крышка	
Д23Б. 016. 038	Крышка	
Д23В. 050. 000	Бак отстоявшегося конденсата $V=4м^3$	156
Д23В. 050. 000 СБ	Бак отстоявшегося конденсата $V=4м^3$	
Д23В. 050. 001	Прокладка	
Д23В. 050. 010	Бак	157
Д23В. 050. 002	Фланец	
Д23В. 050. 006	Отвод	
Д23В. 050. 007	Лист	
Д23В. 050. 010 СБ	Бак	158
Д23В. 050. 003	Обечайка	159
Д23В. 050. 020	Крышка бака	
Д23В. 050. 009	Крышка	
Д23В. 050. 020 СБ	Крышка бака	160
Д23В. 051. 000 ВП	Бак-отстойник конденсата $V=3м^3$	
	Ведомость покупных изделий	
Д23В. 051. 000	Бак-отстойник конденсата $V=3м^3$	161
Д23В. 051. 010	Бак	
Д23В. 051. 000 СБ	Бак-отстойник конденсата $V=3м^3$	162
Д23В. 051. 010 СБ	Бак	163
Д23В. 051. 001	Цилиндр	164
Д23В. 051. 004	Лист	
Д23В. 051. 005	Патрубок	

Обозначение	Наименование	Стр.
Д23В. 051. 006	Патрубок	165
Д23В. 051. 008	Труба	
Д23В. 051. 013	Переход	
Д23В. 051. 012	Штуцер	166
Д23В. 051. 015	Стенка	
Д23В. 052. 000 СБ	Бак рабочей воды $V=1,6 м^3$	
Д23В. 052. 000	Бак рабочей воды $V=1,6 м^3$	167
Д23В. 052. 010	Бак	
Д23В. 052. 001	Цилиндр	
Д23В. 052. 005	Крышка	
Д23В. 052. 010 СБ	Бак	168
Д23В. 052. 020	Люк	169
Д23В. 052. 020 СБ	Люк	
Д23В. 052. 009	Крышка	
Д23В. 052. 011	Фланец	170
Д23В. 052. 012	Кронштейн	
Д23В. 052. 013	Проушина	
Д23В. 052. 014	Ось	
Д23Г. 022. 000	Бак-пропорционизатор	171
Д23Г. 022. 001	Ось	
Д23Г. 022. 000 ВП	Бак-пропорционизатор	172
	Ведомость покупных изделий	
Д23Г. 022. 002	Ролик	
Д23Г. 022. 003	Планка	
Д23Г. 022. 000 СБ	Бак-пропорционизатор	173-176
Д23Г. 022. 004	Ось	177
Д23Г. 022. 005	Шкала	
Д23Г. 022. 006	Кронштейн	
Д23Г. 022. 007	Стрелка	
Д23Г. 022. 008	Пробка	178
Д23Г. 022. 009	Стержень	
Д23Г. 022. 011	Стержень	
Д23Г. 022. 012	Стержень	
Д23Г 022. 013	Шайба дроссельная	179
Д23Г. 022. 014	Фланец	
Д23Г. 022. 016	Заглушка	
Д23Г. 022. 010	Бак	
Д23Г. 022. 010СБ	Бак	180
Д23Г. 022. 019	Обечайка	181
Д23Г. 022. 021	Дно	
Д23Г. 022. 022	Фланец	
Д23Г. 022. 024	Фланец	
Д23Г. 022. 020	Опора	182
Д23Г. 022. 020 СБ	Опора	
Д23Г. 022. 030	Люк	
Д23Г. 022. 030 СБ	Люк	183
Д23Г. 022. 036	Лист	
Д23Г. 022. 037	Петля	
Д23Г. 022. 038	Упор	184
Д23Г. 022. 040	Крышка	
Д23Г. 022. 042	Лист	
Д23Г. 022. 043	Стойка	
Д23Г. 022. 040 СБ	Крышка	185
Д23Г. 022. 044	Опора	186
Д23Г. 022. 050	Заглушка	
Д23Г. 022. 052	Колпак	
Д23Г. 022. 060	Корпус	
Д23Г. 022. 060 СБ	Конус	187
Д23Г. 022. 055	Труба	
Д23Г. 022. 056	Бобышка	
Д23Г. 022. 070	Поплавок	
Д23Г. 022. 070 СБ	Поплавок	188
Д23Г. 022. 080	Патрубок	

Содержание альбома

Обозначение	Наименование	Стр.
Д23Г.022.067	Труба	188
Д23Г.022.090	Патрубок	
Д23Г.022.100	Лестница	189
Д23Г.022.100 СБ	Лестница	
Д23Г.022.073	Укосина	
Д23Г.022.074	Тетива	190
Д23Г.022.075	Кронштейн	
Д23Д.177.000	Площадка соединительная	
Д23Д.177.000 СБ	Площадка соединительная	191
Д23Д.177.005	Швеллер	192
Д23Д.177.009	Ребро	
Д23Д.229.000	Помост	
Д23Д.229.000 СБ	Помост	193
Д23Д.229.006	Полоса	194
Д23Д.229.007	Поручень	
Д23Д.229.008	Поручень	
Д23Д.229.014	Связь	
Д23Д.234.000	Опора под сепаратор	195
Д23Д.234.000 СБ	Опора под сепаратор	
Д23Д.234.001	Кольцо	
Д23Д.234.010	Плита опорная	196
Д23Д.234.010 СБ	Плита опорная	
Д23Д.288.002	Хомут	
Д23Д.288.000	Опора трубопроводов	197
Д23Д.288.000 СБ	Опора трубопроводов	
Д23Д.288.003	Опора	198
Д23Д.289.000	Опора трубопроводов	
Д23Д.289.000 СБ	Опора трубопроводов	199
Д23Д.289.002	Опора	
Д23Д.290.000	Опора трубопроводов	
Д23Д.290.000 СБ	Опора трубопроводов	200
Д23Д.291.000	Опора охладителя конденсата	
Д23Д.291.000 СБ	Опора охладителя конденсата	201
Д23Д.291.001	Хомут	202
Д23Д.294.000	Опора трубопроводов	
Д23Д.296.000	Опора трубопровода	
Д23Д.294.000 СБ	Опора трубопроводов	203
Д23Д.296.000 СБ	Опора трубопровода	204
Д23Д.297.000	Подвеска предохранительного устройства	
Д23Д 297.000 СБ	Подвеска предохранительного устройства	
Д23Д.297.010	Подвеска	205
Д23Д.297.010 СБ	Подвеска	
Д23Д.299.000	Подвеска „труба к трубе"	
Д23Д.299.000 СБ	Подвеска „труба к трубе"	
Д23Д.299.010	Тяга	206
Д23Д.299.010 СБ	Тяга	
Д23Д.299.001	Тяга	
Д23Д.300.000	Подвеска	207
Д23Д.300.000 СБ	Подвеска	
Д23.300.001	Тяга	
Д23Д.300.010	Балка	208
Д23Д.300.010 СБ	Балка	
Д23Д.303.000 СБ	Площадка соединительная 1175×800	209
Д23Д.303.000	Площадка соединительная 1175×800	210
Д23Д.311.000	Опора вертикальных трубопроводов	
Д23Д.311.001	Кольцо	
Д23Д.311.000 СБ	Опора вертикальных трубопроводов	211
Д23Д.311.002	Плита	
Д23Д.311.004	Колпак	
Д23Д.312.000	Опора под охладитель выпара	212
Д23Д.312.000 СБ	Опора под охладитель выпара	
Д23Д.312.001	Плита	
Д23Д 312.002	Стойка	213
Д10А.056.000	Кронштейн	
Д10А.057.000	Кронштейн	213
Д10А 056.000 СБ	Кронштейн	214
Д10А.057.000 СБ	Кронштейн	
Д10А.058.000	Рама	215
Д10А.058.001	Косынка	
Д10А.058.006	Швеллер	
Д10А.058.000СБ	Рама	216
Д16Е.093.000	Бак нагретой воды $V=0,4\,м^3$	217
Д16Е.093.000 СБ	Бак нагретой воды $V=0,4\,м^3$	
Д16Е.093.010	Бак	
Д16Е.093.010 СБ	Бак	218
Д16Е.093.003	Обечайка	219
Д16Е.093.006	Муфта	
Д16Е.093.007	Патрубок	
Д12Г.142.000	Сочленение МЭО-100/25-0,25р с вентилятором ВДН-9, правый	
Д12Г.142.000 СБ	Сочленение МЭО-100/25-0,25р с вентилятором ВДН-9, правый	220
Д12Г.142.010	Тяга	221
Д12Г.142.010 СБ	Тяга	222
Д12Г.142.001	Палец	
Д12Г.142.002	Винт	
Д12Г.142.003	Серьга	223
Д12Г.142.020	Вилка	
Д12Г.142.020 СБ	Вилка	
Д12Г.142.004	Бобышка	224
Д12Г.142.005	Ушко	
Д12Г.142.030 СБ	Муфта	225
Д12Г.142.030	Муфта	
Д12Г.142.040	Опора	226
Д12Г.142.040 СБ	Опора	
Д12Г.143.000 СБ	Сочленение МЭО-250/25-0,25р с дымососом ДН-11,2, левый	227
Д12Г.142.006	Втулка	228
Д12Г.143.000	Сочленение МЭО-250/25-0,25р с дымососам ДН-11,2, левый	
Д12Г.144.000	Сочленение МЭО-100/25-0,25р с клапанами типа 6с, Т30	228,229
Д12Г.144.001	Ось	229
Д12Г.144.000 СБ	Сочленение МЭО-100/25-0,25р с клапанами типа 6с, Т30	230
Д12Г.145.000 СБ	Сочленение МЭО-100/25-0,25р с клапаном 9с-4-1-1	231
Д12Г.145.000	Сочленение МЭО-100/25-025р с клапаном 9с-4-1-1	232
Д23Д.313.001	Стойка	
Д23Д.313.000	Опора отвода	
Д12Г.167.000	Сочленение МЭО-100/25-0,25р с клапаном 9с-4-2 и заслонкой ЗД-100-00	
Д12Г.167.000 СБ	Сочленение МЭО-100/25-0,25р с клапаном 9с-4-2 и заслонкой ЗД-100-00	233

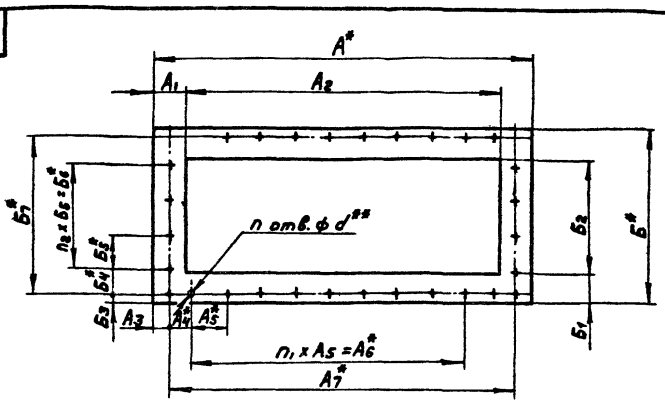

Обозначение	Размеры, мм																				Масса, кг
	A*	A1	A2	A3	A4*	A5*	A6*	A7*	Б*	Б1	Б2	Б3	Б4*	Б5*	Б6*	Б7*	d**	n	n1	n2	
4208.005.001	650	40	570	21	—	76	608	—	510	40	430	18	—	79	474	—	14	28	8	6	1,2
-01		42	566		—			—		42	426		—			—					0,4
-02	900	50	800	20	—	123	861	—	1000	50	900	20	—	120	960	—		30	7	8	1,1
-03	1104		1004	17	115	120	840	1070	626		526	15	118		360	596		28	7	3	0,6
-04	1227	34	1160	12	39	125	1125	1203	575	34	507	12	88	125	375	551	12		9		0,7
-05	1242	25	1192	12	109	100	1000	1218	850	25	800		113	100	600	826	10	40	10	6	0,8
-06	1292	50		21	—	125	1250	—	900	50		20	—	123	861	—	14	34		7	1,6
-07	1727	32	1663	12	39		1625	1703	1551	36	1503	12	88	125	1375	1551	12	56	13	11	1,3
-08	1782	56	1670	31	—	215	1720	—	460	56	348	15	—	215	430	—	15	20	8	2	0,93

1.*Размеры для справок

2.**Обработать по сопрягаемой детали

Изм.	Лист	№ докум.	Подп.	Дата
Разраб.		Бердышев		
Пров.		Нордвинкин		
Т. контр.				
Н. контр.		Мюнтер		
Утв.				

4208.005.001

Прокладка

Лит.	Масса	Масштаб
И		1:1

Лист	Листов 1

Картон асбестовый КАОН-1-3 ГОСТ 2850-80

Госстрой СССР ГПИ Горьковский сантехпроект

Формат А3

Формат	Зона	Поз.	Обозначение	Наименование	Кол.	Примечание
				Стандартные изделия		
		9		Болт М12х35.36 ГОСТ 7798-70	20	
		10		Гайка М12.4 ГОСТ 5915-70	20	
				Материалы		
		11		Шнур асбестовый ШАОН 15 ГОСТ 1779-83	67	м

Изм.	Лист	№ докум.	Подп.	Дата

4208.005.000 Лист 2

Формат А4

Формат	Зона	Поз.	Обозначение	Наименование	Кол.	Примечание
				Документация		
А2			4208.005.000 СБ	Сборочный чертеж		
				Сборочные единицы		
А4		1	4208.005.010	Короб	1	
А4		2	4208.005.020	Короб	1	
А4		3	4208.005.030	Короб	1	
А4		4	4208.005.040	Короб	1	
А4		5	4208.005.050	Опора	1	
А4		6	4234.310.000	Подвеска	4	
				Детали		
А3		7	4208.005.001-08	Прокладка	1	
Б4		8	4208.005.002	Планка		
				Полоса Б-2 5х50 ГОСТ 103-76 / Вст3сп ГОСТ 535-79		
				L=100 h16	2	0,2кг

Инв. № подл. | Подп. и дата | Взам. инв. № | Инв. № дубл. | Подп. и дата

Изм.	Лист	№ докум.	Подп.	Дата
Разраб.		Нордвинкин		
Пров.		Нордвинкин		
Нач. отд.		Вальский		
Н. контр.		Мюнтер		
Утв.				

4208.005.000

Газоход от котла до экономайзера

Лит.	Лист	Листов
	1	2

Госстрой СССР ГПИ Горьковский сантехпроект

Копировал

21057-04 7

Формат А4

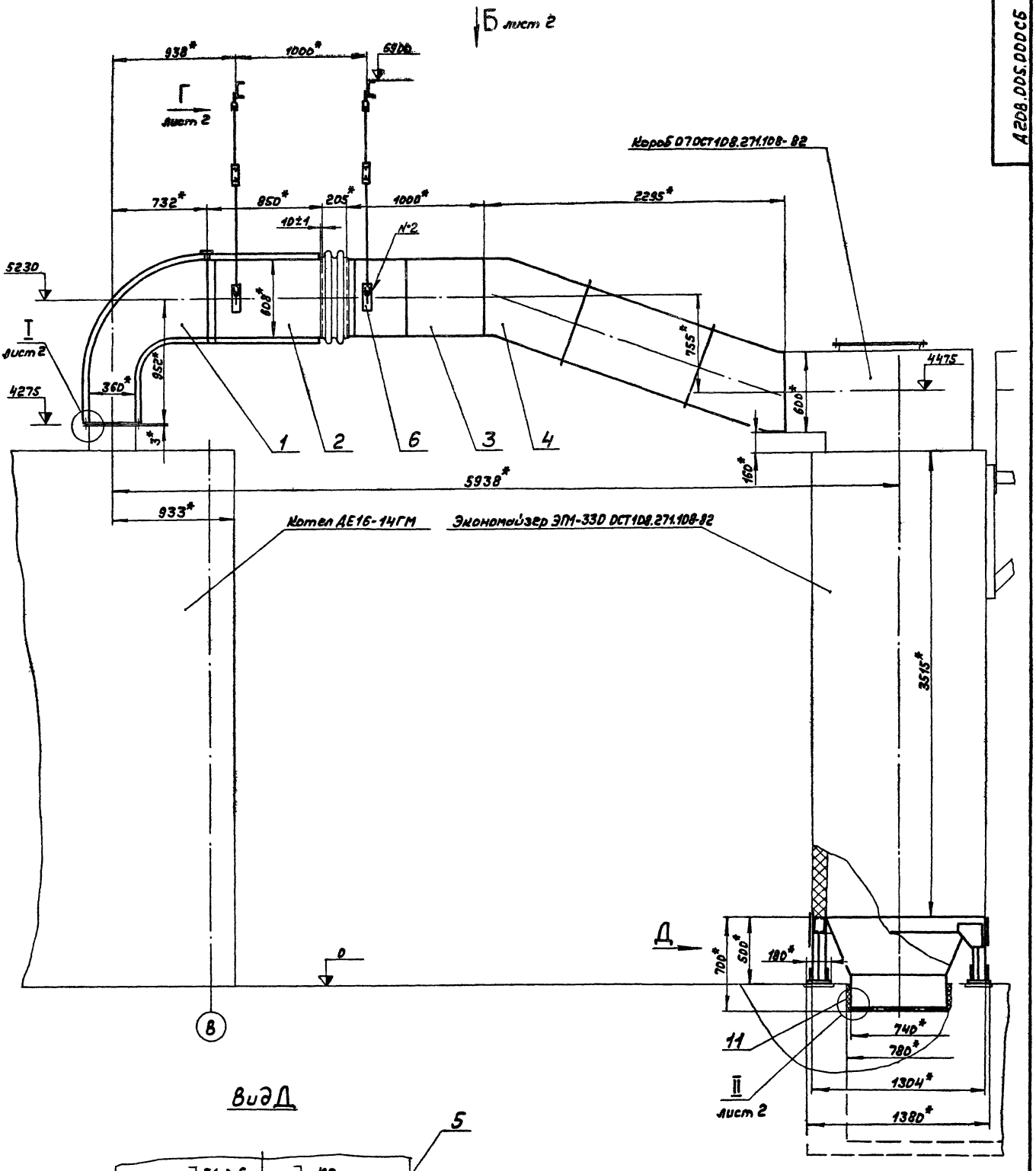

Вид Д

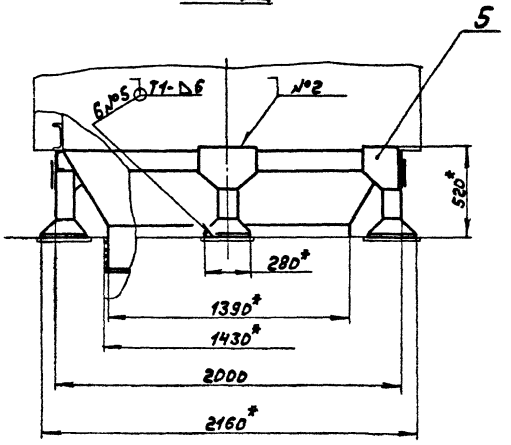

1. *Размеры для справок
2. Сварные швы по ГОСТ 5264-80
   Сварка ручная дуговая
3. Установочные размеры и присоединение изделий, не поставляемых по спецификации Д208.005.000, выполняются при монтаже в технологической части проекта.

					Д208.005.000СБ			
Изм.	Лист	№ докум.	Подп.	Дата	Газоход от котла до экономайзера	Лит.	Масса	Масштаб
Разраб.		Мордвинкин		5.12.87		И	1200	1:20
Пров.		Мордвинкин				Лист 1	Листов 2	
Т. контр.						Госстрой СССР ГПИ Горьковский сантехпроект		
Нач. отд.		Вольский						
Н. контр.		Монтер						
Утв.								
Копир.								

Вид Б лист 1

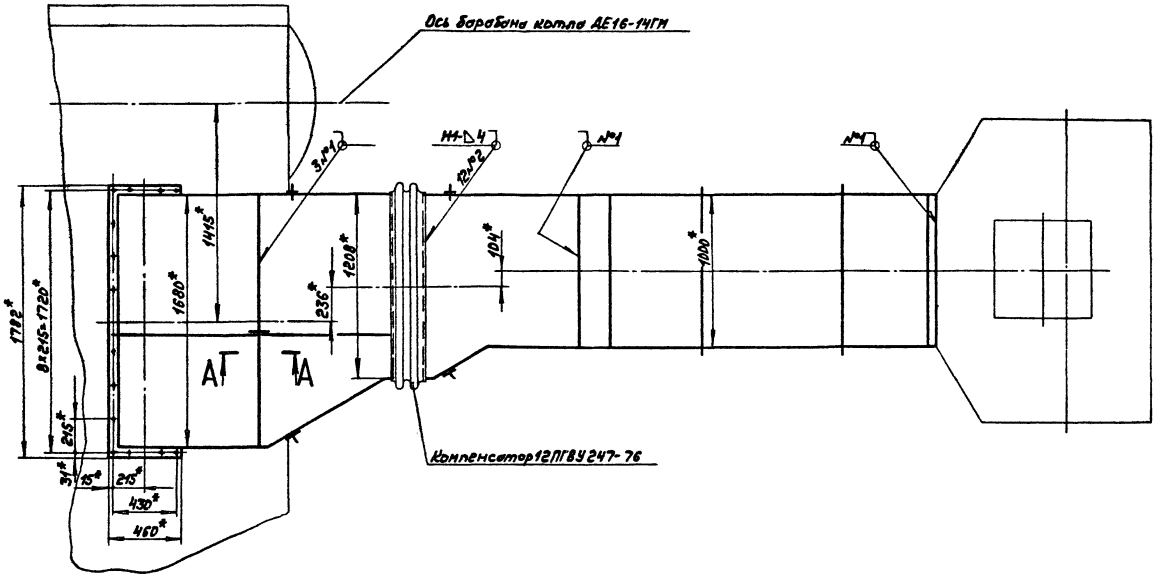

I лист 1
М1:1

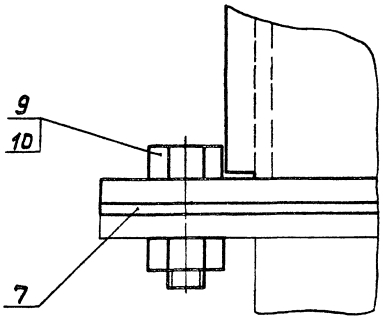

А-А
М1:1

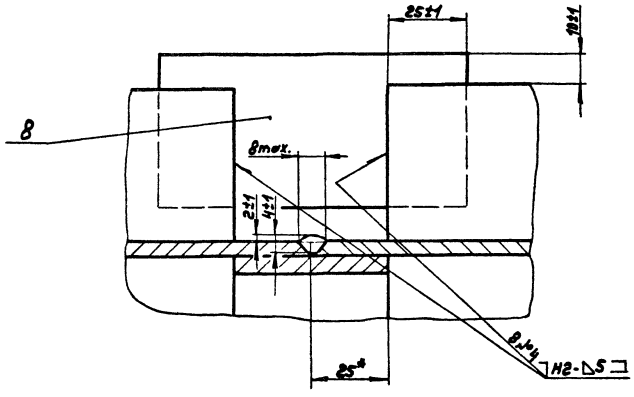

II лист 1
М1:1

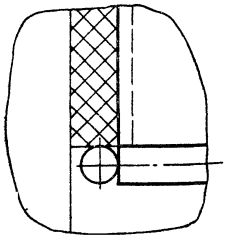

Вид Г лист 1
М1:10

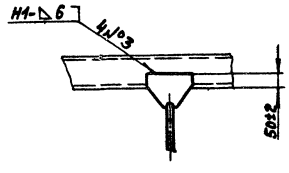

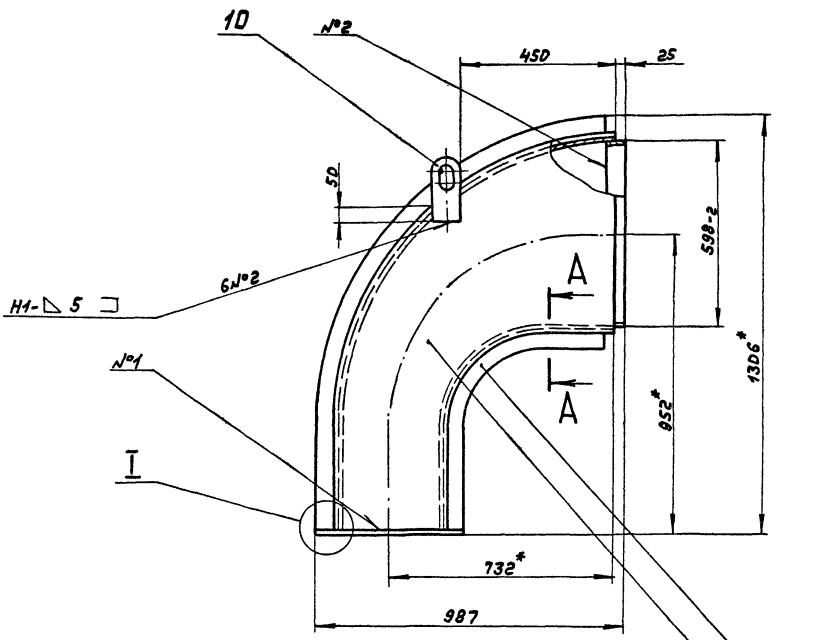

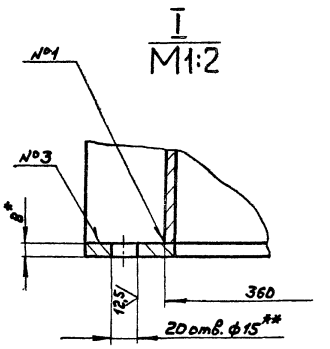

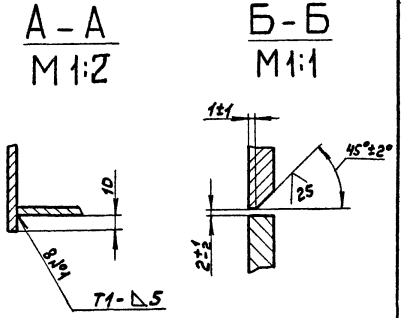

Поз.7.

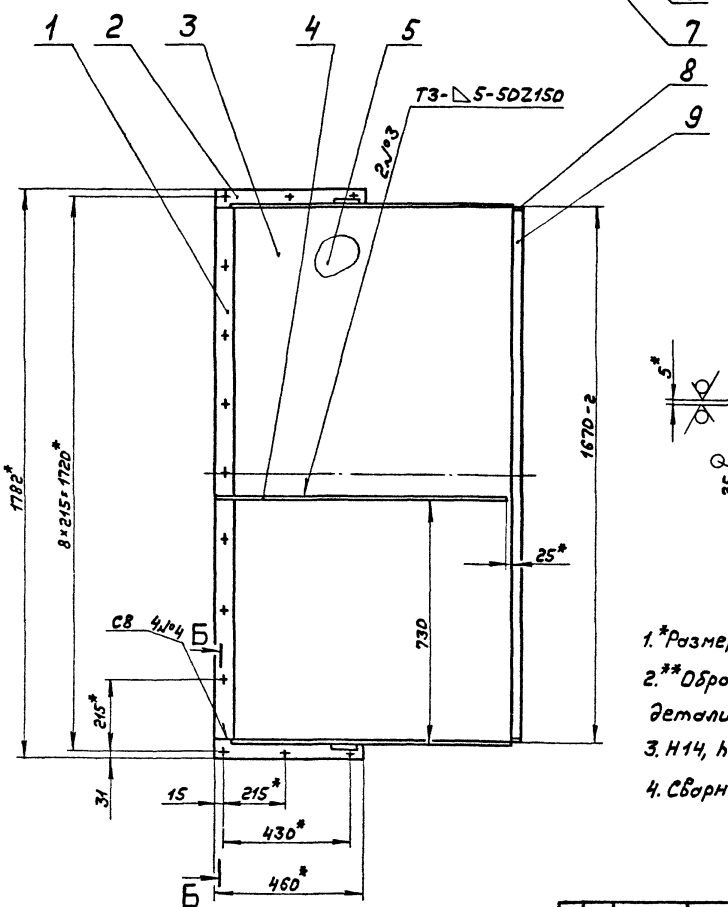

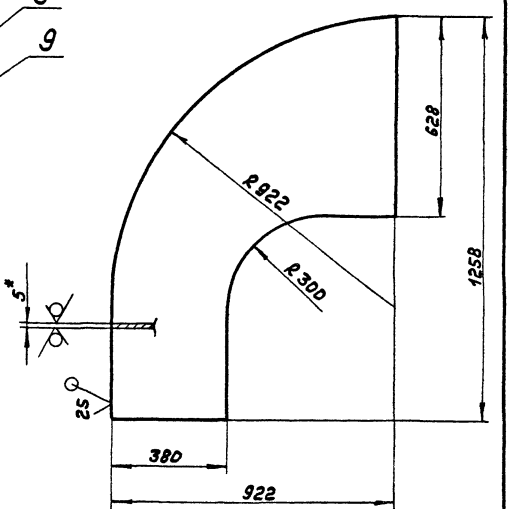

1. *Размеры для справок
2. **Обработать по сопрягаемой детали.
3. H14, h16, ± IT16/2
4. Сварные швы по ГОСТ 5264-80

					Д208.005.010СБ		
Изм.	Лист	№докум.	Подп.	Дата	Короб	Лит.	Масса	Масштаб
Разраб.		Нордвинкин				И	256	1:10
Пров.		Нордвинкин				Лист	Листов 1	
Т.контр.						Госстрой СССР ГПИ Горьковский сантехпроект		
Н.контр.		Мунтер						
Утв.								

Копир. 21057-04 10 Формат А2

4208.005.006

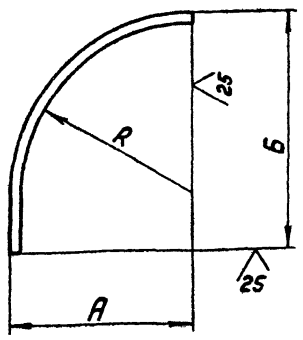

Обозначение	Размеры, мм А	Б	R	Масса, кг
Д208.005.006	527	640	260	2
-01	962	1298	912	3,6

$\pm \frac{IT16}{2}$

Д208.005.006

Изм.	Лист	№ докум.	Подп.	Дата
Разраб.		Мордвинкин		5.84
Пров.		Мордвинкин		
Т.контр.				
Н.контр.		Мюнтер		
Утв.				

Ребро

Лит.	Масса	Масштаб
И	см. табл.	—
Лист	Листов 1	

Полоса Б-2 5×50 ГОСТ 103-76 / Вст3сп ГОСТ 535-79

Госстрой СССР, ГПИ Горьковский Сантехпроект

Формат А4

4208.005.005

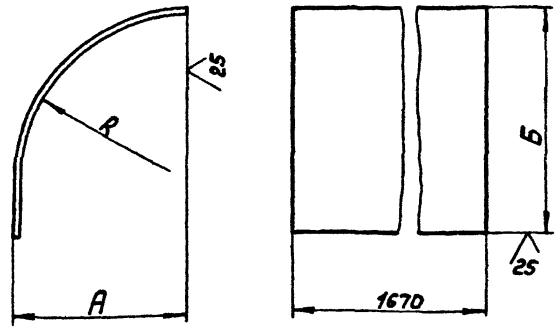

Обозначение	Размеры, мм А	Б	R	Масса, кг
Д208.005.005	557	645	310	57
-01	912	1248	907	117

h16, $\pm \frac{IT16}{2}$

Д208.005.005

Изм.	Лист	№ докум.	Подп.	Дата
Разраб.		Мордвинкин		5.84
Пров.		Мордвинкин		
Т.контр.				
Н.контр.		Мюнтер		
Утв.				

Стенка

Лит.	Масса	Масштаб
И	см. табл.	—
Лист	Листов 1	

Лист Б-ПН-5 ГОСТ 19903-74 / Вст3сп ГОСТ 14637-79

Госстрой СССР, ГПИ Горьковский Сантехпроект

Формат А4

Формат	Зона	Поз.	Обозначение	Наименование	Кол.	Примечание
Б4		8	Д208.005.008	Пластина		
				Полоса Б-2 5×50 ГОСТ 103-76 / Вст3сп ГОСТ 535-79		
				L=588 h16	2	1,2 кг
Б4		9	Д208.005.009	Пластина		
				Полоса Б-2 5×50 ГОСТ 103-76 / Вст3сп ГОСТ 535-79		
				L=1660 h16	2	3,3 кг
				Прочие изделия		
		10		Серьга 1200-01 МВН 3081-65	2	Ленинград ОРГЭНЕРГОСТРОЙ

Д208.005.010 Лист 2

Формат	Зона	Поз.	Обозначение	Наименование	Кол.	Примечание
				Документация		
А2			Д208.005.010СБ	Сборочный чертеж		
				Детали		
Б4		1	Д208.005.003	Пластина		
				Полоса Б-2 8×56 ГОСТ 103-76 / Вст3сп ГОСТ 535-79		
				L=1666 h16	2	5,86 кг
Б4		2	Д208.005.004	Пластина		
				Полоса Б-2 8×56 ГОСТ 103-76 / Вст3сп ГОСТ 535-79		
				L=460 h16	2	1,62 кг
А4		3	Д208.005.005	Стенка	1	
А4		4	Д208.005.006	Ребро	1	
А4		5	Д208.005.005-01	Стенка	1	
А4		6	Д208.005.006-01	Ребро	1	
Б4		7	Д208.005.007	Стенка		
				Лист Б-ПН-5 ГОСТ 19903-74 / Вст3сп ГОСТ 14637-79	2	25,7 кг

Инв.№ подл. | Подп. и дата | Взам. инв.№ | Инв.№ дубл. | Подп. и дата

Изм.	Лист	№ докум.	Подп.	Дата
Разраб.		Мордвинкин		5.84
Пров.		Мордвинкин		
Н.контр.		Мюнтер		
Утв.				

Д208.005.010

Короб

Лит.	Лист	Листов
И	1	2

Госстрой СССР, ГПИ Горьковский Сантехпроект

Копир.

Формат А4

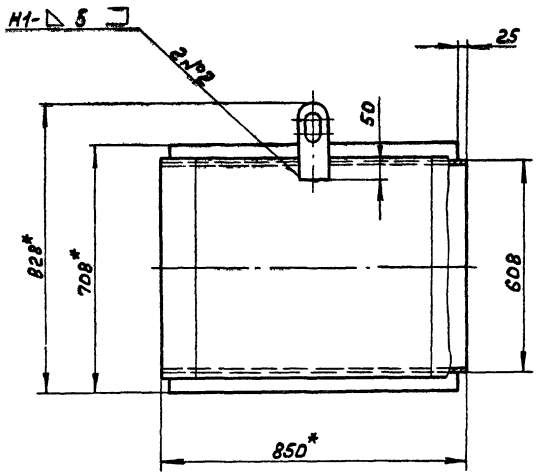

А – А
М1:1

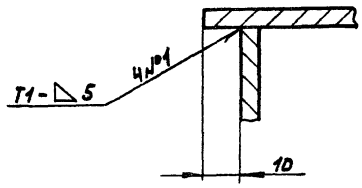

Поз. 4

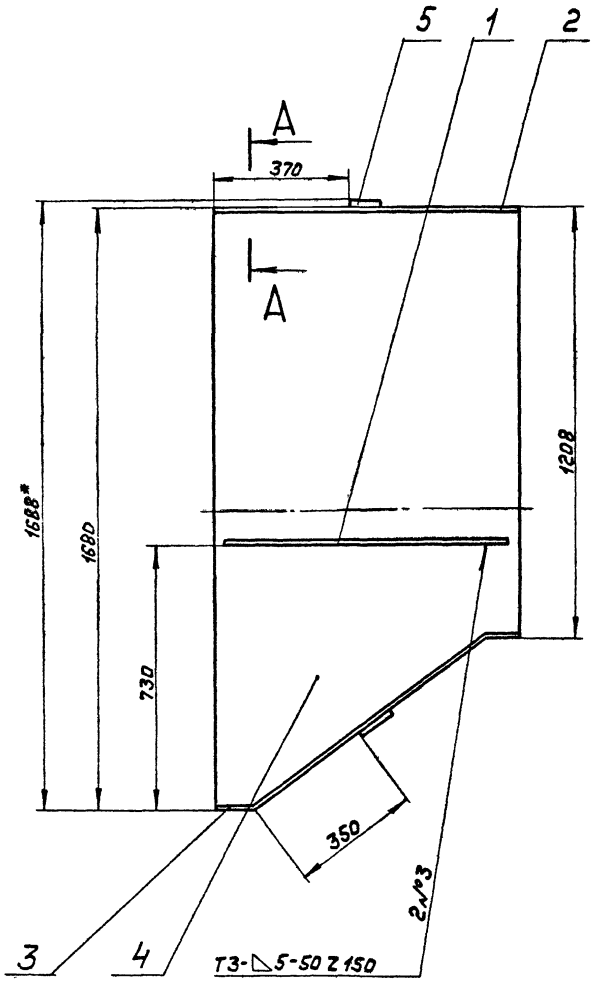

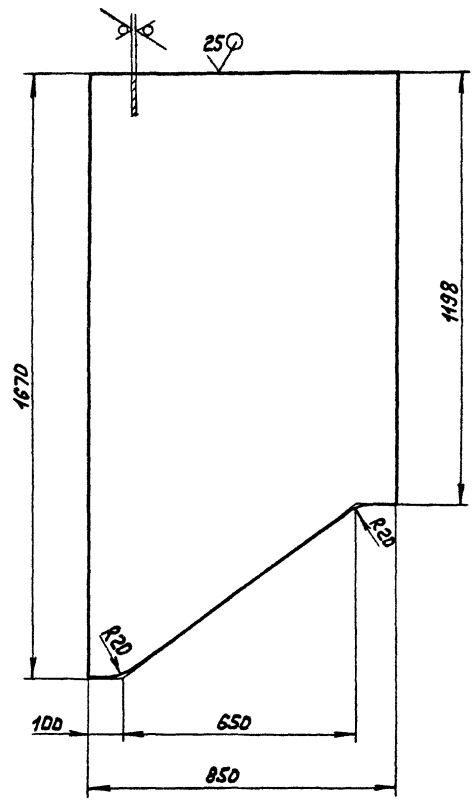

1. *Размеры для справок.
2. $h16, \pm \frac{IT16}{2}$
3. Сварные швы по ГОСТ 5264-80

						Д208.005.020 СБ			
Изм.	Лист	№ докум.	Подп.	Дата			Лит.	Масса	Масштаб
Разраб.		Моравинкин			Короб		И	151	1:10
Пров.		Моравинкин					Лист	Листов 1	
Т. контр.									
Н. контр.		Монтер					Госстрой СССР ГПИ Горьковский Сантехпроект		
Утв.									
Копир.									

21859-04 12 Формат А2

А208.005.019

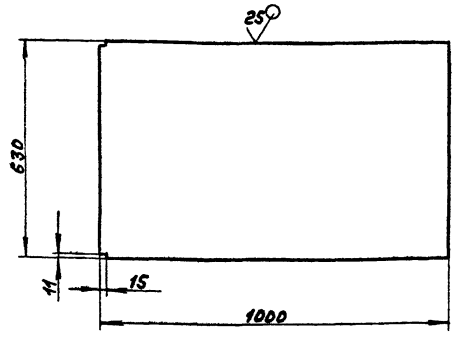

$\pm \frac{IT16}{2}$

Изм.	Лист	№ докум.	Подп.	Дата
Разраб.		Мордвинкин		07.12.87
Пров.		Мордвинкин		
Т. контр.				
Н. контр.		Мюнтер		
Утв.				

А208.005.019

Стенка

Лит.	Масса	Масштаб
И	24,7	1:10
Лист	Листов 1	

Лист Б-ПН-5 ГОСТ 19903-74 / Вст3сп ГОСТ 14637-79

Госстрой СССР ГПИ Горьковский сантехпроект

Формат А4

Формат	Зона	Поз.	Обозначение	Наименование	Кол.	Примечание
				Документация		
А2			А208.005.030СБ	Сборочный чертеж		
				Детали		
Б4		1	А208.005.017	Стенка		
				Лист Б-ПН-5 ГОСТ 19903-74		
				Вст3сп ГОСТ 14637-79	1	25,9 кг
Б4		2	А208.005.018	Стенка		
				Лист Б-ПН-5 ГОСТ 19903-74		
				Вст3сп ГОСТ 14637-79	2	22,3 кг
А4		3	А208.005.019	Стенка	1	
Б4		4	А208.005.021	Пластина		
				Полоса Б-2 5×50 ГОСТ 103-76		
				Вст3сп ГОСТ 535-79		
				L=590 h16 $\frac{2Б}{}$	2	1,14 кг
Б4		5	А208.005.022	Пластина		
				Полоса Б-2 5×50 ГОСТ 103-76		
				Вст3сп ГОСТ 535-79		
				L=980 h16 $\frac{2Б}{}$	2	1,92 кг
				Прочие изделия		
		6		Серьга 1200-01		Ленинградоргэнергострой
				МВН 3081-65	2	

Инв. № подл. | Подп. и дата | Взам. инв. № | Инв. № дубл. | Подп. и дата

Изм.	Лист	№ докум.	Подп.	Дата
Разраб.		Мордвинкин		07.12.87
Пров.		Мордвинкин		
Н. контр.		Мюнтер		
Утв.				

А208.005.030

Короб

Лит.	Лист	Листов 6
И		1

Госстрой СССР ГПИ Горьковский сантехпроект

Формат А4

А208.005.015

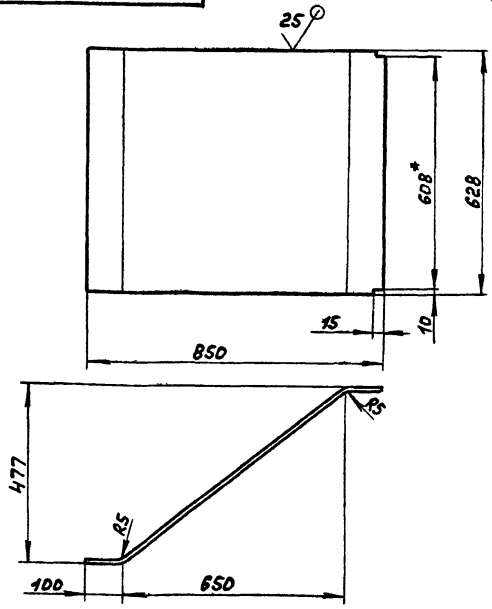

$h16, \pm \frac{IT16}{2}$

Изм.	Лист	№ докум.	Подп.	Дата
Разраб.		Мордвинкин		07.12.87
Пров.		Мордвинкин		
Т. контр.				
Н. контр.		Мюнтер		
Утв.				

А208.005.015

Стенка

Лит.	Масса	Масштаб
И	27	1:10
Лист	Листов 1	

Лист Б-ПН-5 ГОСТ 19903-74 / Вст3сп ГОСТ 14637-79

Госстрой СССР ГПИ Горьковский сантехпроект

Формат А4

Формат	Зона	Поз.	Обозначение	Наименование	Кол.	Примечание
				Документация		
А2			А208.005.020СБ	Сборочный чертеж		
				Детали		
Б4		1	А208.005.013	Ребро		
				Полоса Б-2 5×50 ГОСТ 103-76		
				Вст3сп ГОСТ 535-79		
				L=800 h16 $\frac{2Б}{}$	2	1,58 кг
Б4		2	А208.005.014	Стенка		
				Лист Б-ПН-5 ГОСТ 19903-74		
				Вст3сп ГОСТ 14637-79		
				(628×850) h16 $\frac{2Б}{}$	1	20,86 кг
А4		3	А208.005.015	Стенка	1	
Б4		4	А208.005.016	Стенка		
				Лист Б-ПН-5 ГОСТ 19903-74		
				Вст3сп ГОСТ 14637-79	2	48,75 кг
				Прочие изделия		
		5		Серьга 1200-01		Ленинградоргэнергострой
				МВН 3081-65	2	

Инв. № подл. | Подп. и дата | Взам. инв. № | Инв. № дубл. | Подп. и дата

Изм.	Лист	№ докум.	Подп.	Дата
Разраб.		Мордвинкин		07.12.87
Пров.		Мордвинкин		
Н. контр.		Мюнтер		
Утв.				

А208.005.020

Короб

Лит.	Лист	Листов 6
И		1

Госстрой СССР ГПИ Горьковский сантехпроект

Копир.

Формат А4

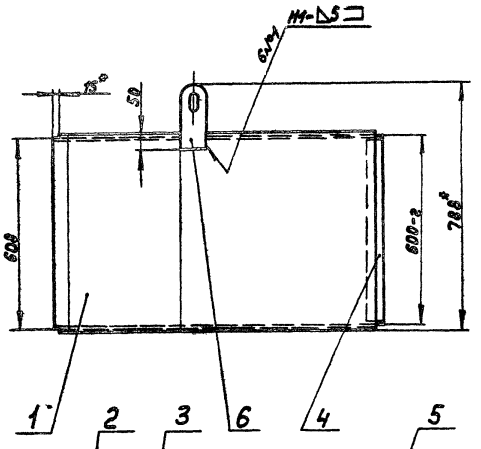

Поз. 1

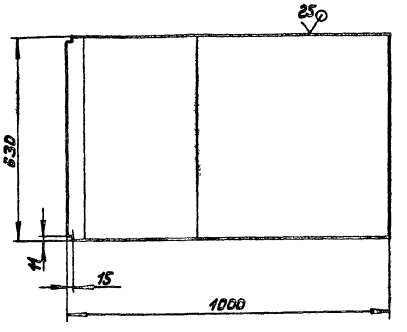

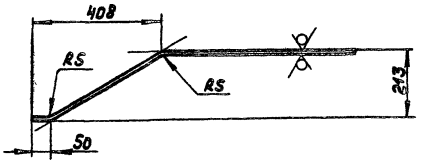

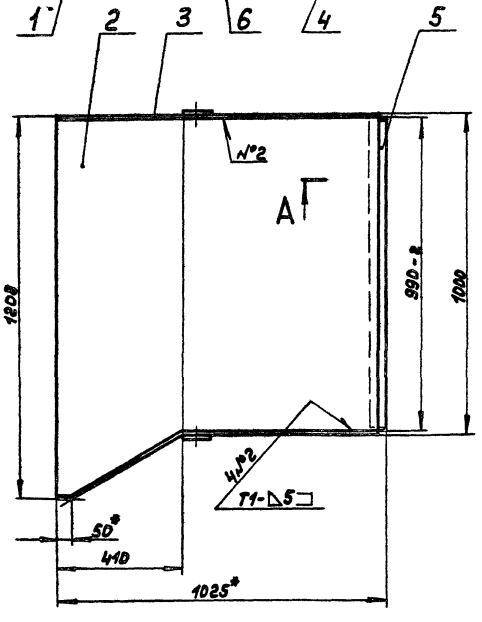

Поз. 2

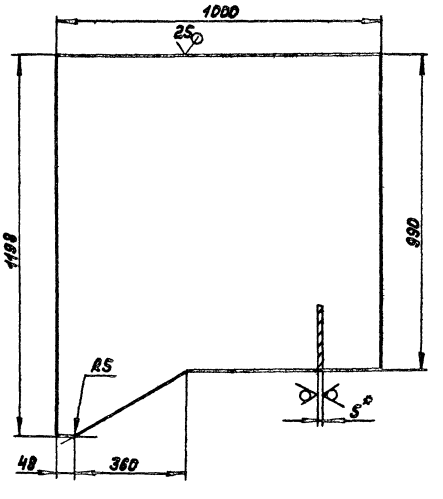

А-А
М1:1

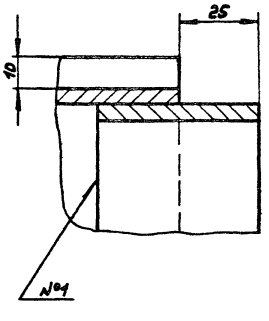

1.*Размеры для справок

2. $\pm \frac{IT16}{2}$

3.Сварные швы по ГОСТ 5264-80

						1.208.005.030СБ	
Изм.	Лист	№ докум.	Подп.	Дата	Короб	Лит.	Масса	Масштаб
Разраб.		Мордвинкин		3/20		И	102	1:10
Пров.		Мордвинкин				Лист	Листов 1
Т.контр.							
Нач.отд.						Госстрой СССР ГПИ Горьковский сантехпроект	
Н.контр.		Мюнтер					
Утв.							

Копир. Формат А2

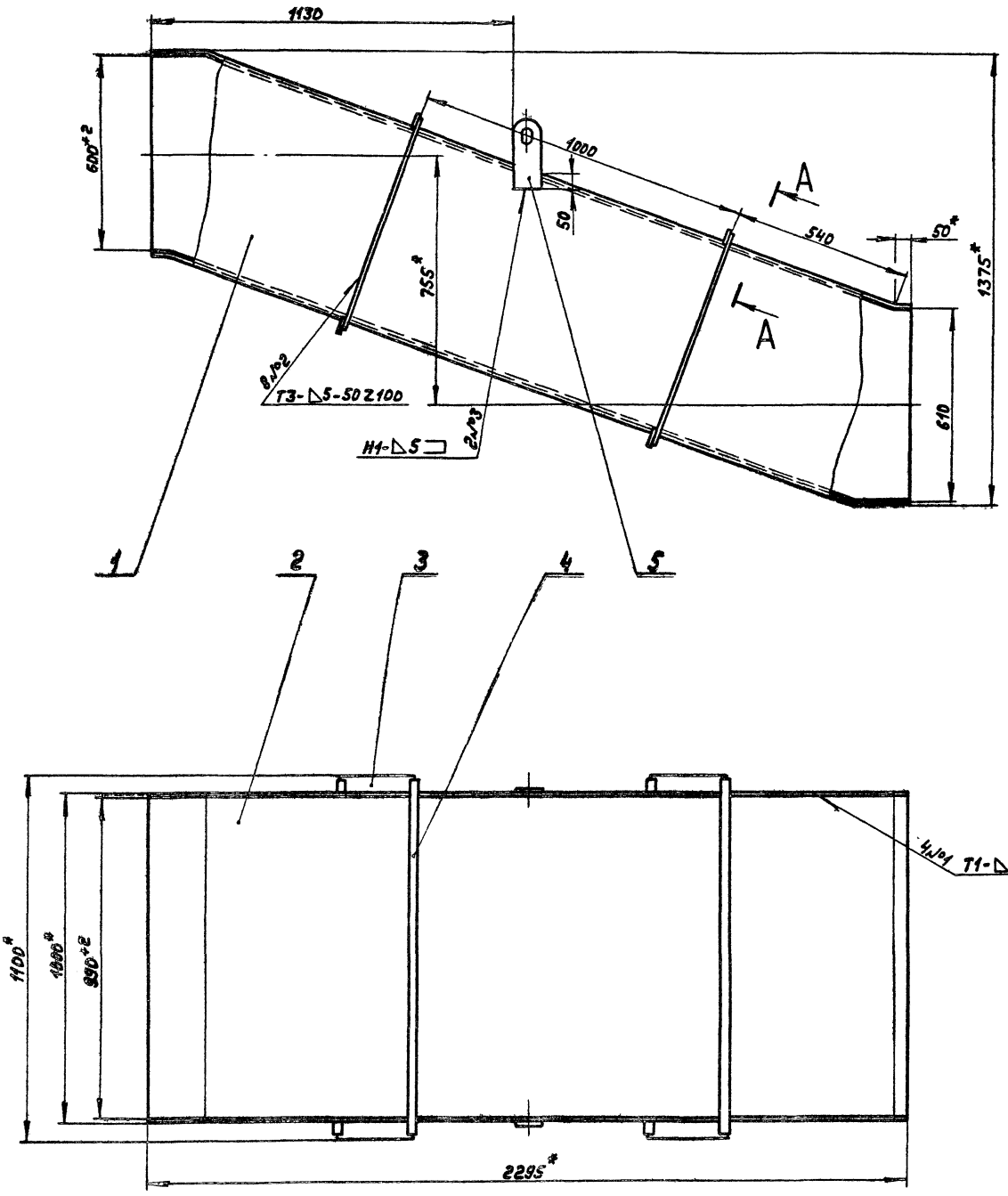

А-А повернуто
М1:2

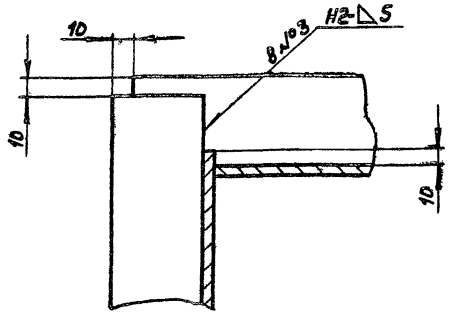

1. * Размеры для справок
2. ± 1716/2
3. Сварные швы по ГОСТ 5264-80

Изм.	Лист	№ докум.	Подп.	Дата	Д208.005.040СБ		
Разраб.		Нордвинцев		5.11.91	Короб	Лит.	Масса	Масштаб
Пров.		Нордвинцев				И	320	1:10
Т. контр.						Лист	Листов 1
Нач. отд.						Госстрой СССР ГПИ Горьковский сантехпроект	
Н. контр.		Мюнтер					
Утв.							

Копир. Формат А2

Д208.005.031

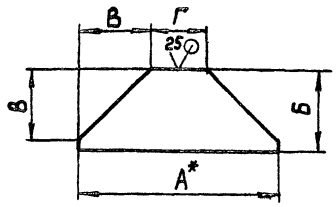

Обозначение	Размеры, мм				Масса, кг
	А*	Б	В	Г	
Д208.005.031	280	80	70	140	1,1
-01	320	240	100	120	4,2

1.* Размеры для справок

2. ± IT16/2

Изм.	Лист	№ докум.	Подп.	Дата
Разраб.		Мордвинкин		
Пров.		Мордвинкин		
Т.контр.				
Н.контр.		Мюнтер		
Утв.				

Д208.005.031

Косынка

Лит. И | Масса: см. табл. | Масштаб: —

Лист | Листов 1

Лист 6-ПН-5 ГОСТ 19903-74 / ВСт3сп ГОСТ 14637-79

Госстрой СССР, ГПИ Горьковский сантехпроект

Формат А4

Д208.005.024

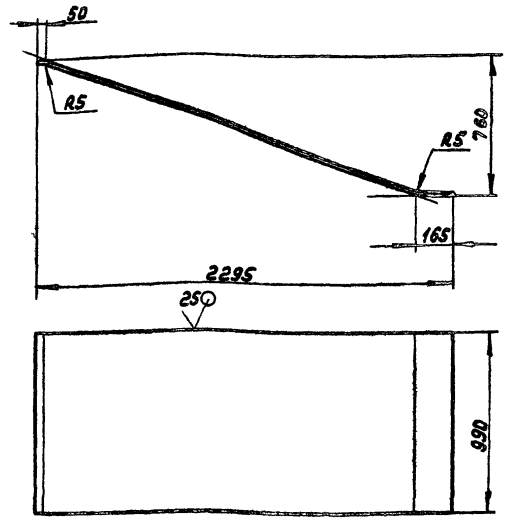

± IT16/2

Изм.	Лист	№ докум.	Подп.	Дата
Разраб.		Мордвинкин		
Пров.		Мордвинкин		
Т.контр.				
Н.контр.		Мюнтер		
Утв.				

Д208.005.024

Стенка

Лит. И | Масса: 93,8 | Масштаб: 1:20

Лист | Листов 1

Лист 6-ПН-5 ГОСТ 19903-74 / ВСт3сп ГОСТ 14637-79

Госстрой СССР, ГПИ Горьковский сантехпроект

Формат А4

Д208.005.023

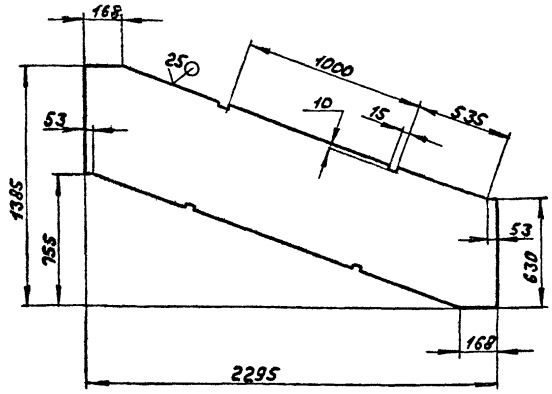

± IT16/2

Изм.	Лист	№ докум.	Подп.	Дата
Разраб.		Мордвинкин		
Пров.		Мордвинкин		
Т.контр.				
Н.контр.		Мюнтер		
Утв.				

Д208.005.023

Стенка

Лит. И | Масса: 59,4 | Масштаб: 1:20

Лист | Листов 1

Лист 6-ПН-5 ГОСТ 19303-74 / ВСт3сп ГОСТ 14637-79

Госстрой СССР, ГПИ Горьковский сантехпроект

Формат А4

Формат	Зона	Поз.	Обозначение	Наименование	Кол.	Примечание
				Документация		
А2			Д208.005.040СБ	Сборочный чертеж		
				Детали		
А4		1	Д208.005.023	Стенка	2	
А4		2	Д208.005.024	Стенка	2	
Б4		3	Д208.005.025	Ребро		
				Полоса Б-2 5×50 ГОСТ 103-76 / ВСт3сп ГОСТ 535-79		
				L=690 h16 (25)	4	1,33 кг
Б4		4	Д208.005.026	Ребро		
				Полоса Б-2 5×50 ГОСТ 103-76 / ВСт3сп ГОСТ 535-79		
				L=1080 h16 (25)	4	2,12 кг
				Прочие изделия		
		5		Серьга 1200-01		Ленинград
				МВН 3081-65	2	оргэнергострой

Изм.	Лист	№ докум.	Подп.	Дата
Разраб.		Мордвинкин		
Пров.		Мордвинкин		
Н.контр.		Мюнтер		
Утв.				

Д208.005.040

Короб

Лит. И | Лист | Листов 1

Госстрой СССР, ГПИ Горьковский сантехпроект

Копир:

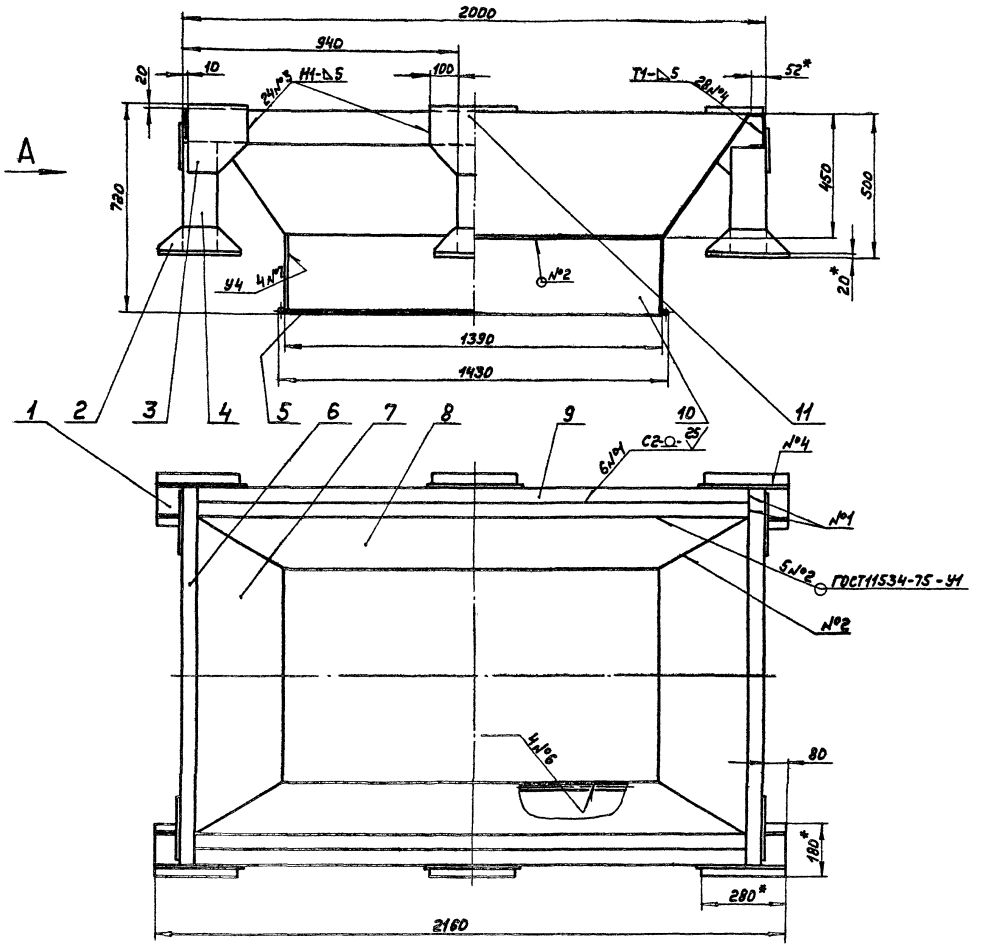

Б-Б
М1:1

Вид А

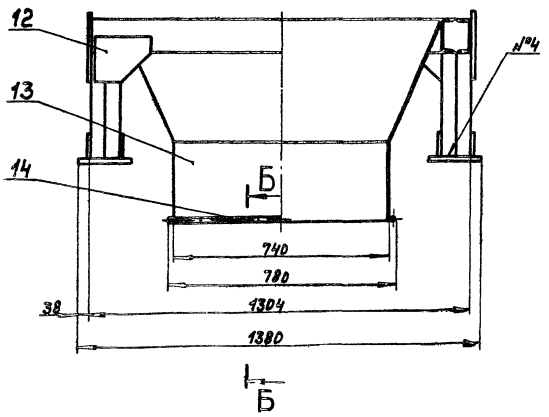

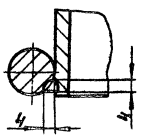

1.* Размеры для справок

2. $\pm \frac{IT16}{2}$

3. Сварные швы №1,3...5,7 по ГОСТ5264-80
Сварка ручная дуговая

						4208.005.050СБ	
Изм.	Лист	№ докум.	Подп.	Дата	Опора	Лит.	Масса	Масштаб
Разраб.		Перфильев				И	351	1:10
Пров.		Муравьянов				Лист	Листов 1
Т.контр.							
Нач.отд.						Госстрой СССР, ГПИ Горьковский Сантехпроект	
Н.контр.		Мюнтер					
Утв.							

Д208.005.036

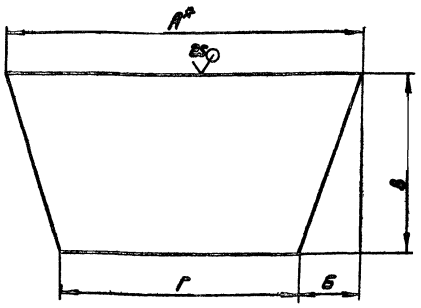

Обозначение	Размеры, мм. А*	Б	В	Г	Масса, кг
Д208.005.036	1096	178	516	740	18,6
-01	1896	253	484	1390	31,2

1. *Размеры для справок
2. h16, $\pm \frac{IT16}{2}$

Изм.	Лист	№ докум.	Подп.	Дата
Разраб.		Мордвинкин		
Пров.		Мордвинкин		
Т. контр.				
Н. контр.		Мюнтер		
Утв.				

Д208.005.036

Стенка

Лит. И | Масса: см. табл. | Масштаб: —

Лист | Листов 1

Лист Б-ПН-5 ГОСТ 19903-74
Вст3сп ГОСТ 14637-79

Госстрой СССР ГПИ Горьковский сантехпроект

Формат А4

Инв. № подл. | Подп. и дата | Взам. инв. № | Инв. № дубл. | Подп. и дата

Д208.005.032

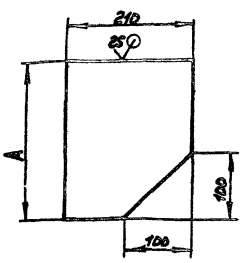

Обозначение	Размеры, мм. А			Масса, кг
Д208.005.032	240			2,5
-01	170			1,6

$\pm \frac{IT16}{2}$

Изм.	Лист	№ докум.	Подп.	Дата
Разраб.		Мордвинкин		
Пров.		Мордвинкин		
Т. контр.				
Н. контр.		Мюнтер		
Утв.				

Д208.005.032

Косынка

Лит. И | Масса: см. табл. | Масштаб: —

Лист | Листов 1

Лист Б-ПН-8 ГОСТ 19903-74
Вст3сп ГОСТ 14637-79

Госстрой СССР ГПИ Горьковский сантехпроект

Формат А4

Формат	Зона	Поз.	Обозначение	Наименование	Кол.	Примечание
Б4	6		Д208.005.035	Связь		
				Швеллер 12 ГОСТ 8240-72		
				Вст3сп ГОСТ 535-79		
				L=1304 h16	2	13,56 кг
А4	7		Д208.005.036	Стенка	2	
	8		-01	Стенка	2	
А4	9		Д208.005.037	Связь	4	
Б4	10		Д208.005.038	Стенка		
				Лист Б-ПН-5 ГОСТ 19903-74		
				Вст3сп ГОСТ 14637-79		
				(250×1380) h16	2	13,54 кг
А4	11		Д208.005.031-01	Косынка	2	
А4	12		Д208.005.032-01	Косынка	4	
Б4	13		Д208.005.039	Стенка		
				Лист Б-ПН-5 ГОСТ 19903-74		
				Вст3сп ГОСТ 14637-79		
				(250×740) h16	2	7,26 кг
Б4	14		Д208.005.041	Пруток		
				Круг В-16 ГОСТ 2590-71		
				Вст3сп ГОСТ 535-79		
				L=772 h16	2	1,22 кг

Изм.	Лист	№ докум.	Подп.	Дата

Д208.005.050

Лист 2

Формат А4

Формат	Зона	Поз.	Обозначение	Наименование	Кол.	Примечание
				Документация		
А2			Д208.005.050 СБ	Сборочный чертеж		
				Детали		
Б4		1	Д208.005.029	Плита		
				Лист Б-ПН-20 ГОСТ 19903-74		
				Вст3сп ГОСТ 14637-79		
				(180×280) h16	4	7,85 кг
А4		2	Д208.005.031	Косынка	8	
А4		3	Д208.005.032	Косынка	4	
Б4		4	Д208.005.033	Стойка		
				Швеллер 12 ГОСТ 8240-72		
				Вст3сп ГОСТ 535-79		
				L=360 h16	8	3,74 кг
Б4		5	Д208.005.034	Пруток		
				Круг В-16 ГОСТ 2590-71		
				Вст3сп ГОСТ 535-79		
				L=1390 h16	2	2,2 кг

Изм.	Лист	№ докум.	Подп.	Дата
Разраб.		Мордвинкин		
Пров.		Мордвинкин		
Н. контр.		Мюнтер		
Утв.				

Д208.005.050

Опора

Лит. | Масса | Масштаб
И | | —

Лист 1 | Листов 2

Госстрой СССР ГПИ Горьковский сантехпроект

Копир.

Формат А4

Д23Д.310.000СБ

Вид В
М 1:4

Вид Г
М 1:4

Д – Д
М 1:1

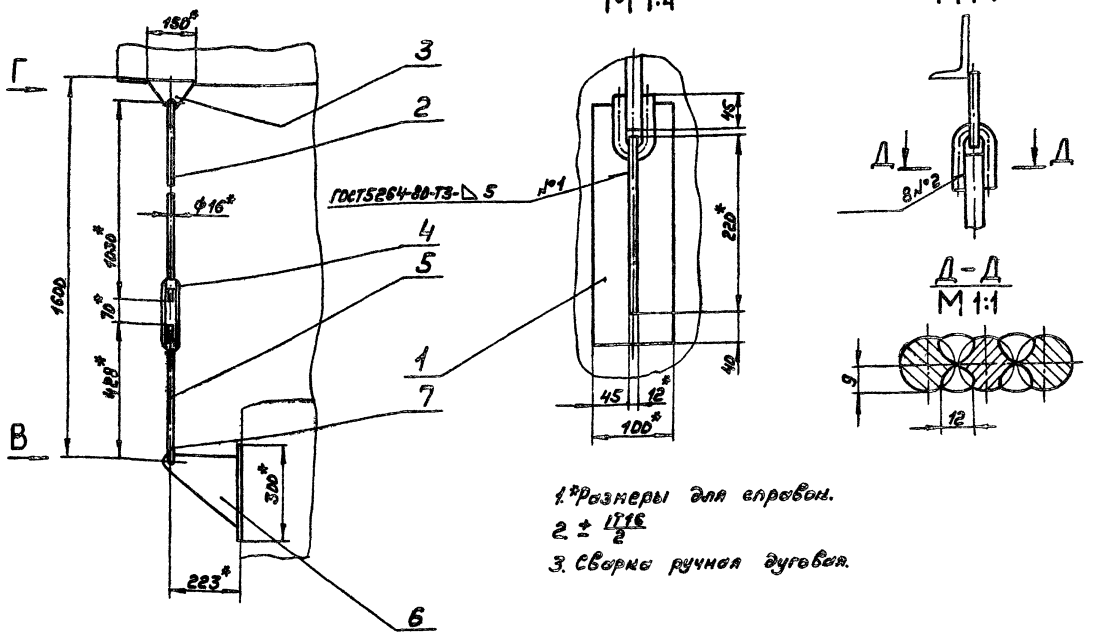

1. *Размеры для справок.
2. ± IT16/2
3. Сварка ручная дуговая.

| | | |

Формат	Зона	Поз.	Обозначение	Наименование	Кол.	Примечание
	А7	31		М12×55.36	28	
				Гайки ГОСТ5915-70		
	А10	33		М10.4	168	
	А10	34		М12.4	148	
	А10	36		Шайба 10.02		
				ГОСТ 10906-78	52	
	А3	37		Колпак 4-20 ГОСТ8962-75	2	
	А3	38		Контргайка 20-4 ГОСТ8968-75	2	
				Материалы		
	А3	39		Шнур асбестовый		
				ШАОН10 ГОСТ1779-83	150	м
				Комплекты		
			Д208.006.100	Комплект запасных		
				частей фильтр	1	

Изм.	Лист	№ докум.	Подп.	Дата	Д208.006.000	Лист 3

Формат А4

Формат	Зона	Поз.	Обозначение	Наименование	Кол.	Примечание
А4	В6	12	Д23Д.307.000	Площадка	1	
А4	В6	13	Д23Д.308.000	Лестница	1	
А4	В6	14	Д23Д.309.000	Лестница	1	
				Детали		
А3	А10	16	Д208.005.001	Прокладка	1	
	А9	17	-02	Прокладка	2	
	А9	18	-06	Прокладка	1	
	А10	19	-07	Прокладка	3	
А4	А2	20	Д208.006.001	Ребро	4	
А4	А7	21	Д208.006.002	Прокладка	1	
А4	А7	22	Д208.006.003	Прокладка	2	
А4	В10	23	Д208.006.004	Накладка	1	
А4	В10	24	Д208.006.005	Прокладка	1	
А4	А9	25	Д208.006.006 - 01	Прокладка	1	
				Стандартные изделия		
				Болты ГОСТ7798-70		
	В10	28		М10×25.36	16	
	А10	29		М10×40.36	168	
	А9	30		М12×35.36	120	

Изм.	Лист	№ докум.	Подп.	Дата	Д208.006.000	Лист 2

Формат А4

Формат	Зона	Поз.	Обозначение	Наименование	Кол.	Примечание
				Документация		
А2			Д208.006.000СБ	Сборочный чертеж		
А3			Д208.006.000ВС	Ведомость спецификаций		
А3			Д208.006.000ВП	Ведомость покупных		
				изделий		
				Сборочные единицы		
А4	В1	1	Д208.006.010	Короб с клапаном	1	
А4	В1	2	Д208.006.040	Короб	1	
А4	В1	3	Д208.006.050	Короб	1	
А4	В1	4	Д208.006.060	Короб	1	
А4	В4	5	Д208.006.090	Короб	1	
А4	А7	6	Д208.006.100	Фильтр	1	
А4	В3	7	Д208.006.130	Карман всасывающий	1	
А4	В3	8	Д208.006.150	Гидрозатвор	2	
А4	В1	9	Д225.083.000	Привод клапана	1	
А4	В1	10	Д23Д.305.000	Опора	1	
А4	В1	11	Д23Д.306.000	Опора	1	

Изм.	Лист	№ докум.	Подп.	Дата	Д208.006.000		
Разраб.		Мордвинкин		5.12.84	Газоход от экономайзера	Лит. И	Лист 1 / Листов 3
Пров.		Мордвинкин				Госстрой СССР ГПИ Горьковский Сантехпроект	
Нач. отд.		Вольский					
Н. контр.		Мюнтер					
Утв.							

Формат А4

Д23Д.310.002

6.3 √(√)

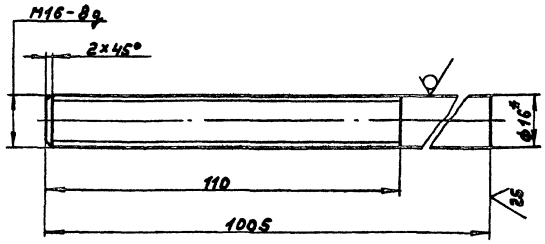

1. *Размеры для справок
2. $\pm \frac{IT16}{2}$

Изм.	Лист	№ докум.	Подп.	Дата	Д23Д.310.002			
Разраб.		Мордвинкин		5.12.84	Тяга резьбовая	Лит. И	Масса 1,59	Масштаб 1:1
Пров.		Мордвинкин				Лист	Листов 1	
Т. контр.								
Н. контр.		Мюнтер			Круг В-16 ГОСТ2590-71 / ВСт3сп ГОСТ535-79	Госстрой СССР ГПИ Горьковский Сантехпроект		
Утв.								

Копир. 21057-04 28 Формат А4

№ строки	Наименование	Обозначение документа на поставку	Поставщик	Куда входит (обозначение)	Количество: на изделие	в компл.	на регул.	Всего	Примечание
1	Крепежные изделия								
2	Болты	ГОСТ 7798-70							
3	М8×16.36			А208.006.010	3			3	
4	М10×25.36				16			16	
5				А208.006.060	12			12	
6				А208.006.130	12			12	
7								40	
8	М10×40.36				168			168	
9	М12×35.36				120			120	
10				А208.006.010	4			4	
11				А226.083.000	4			4	
12								128	
13	М12×55.36				28			28	
14	М12×70.36			А208.006.010	3			3	
15	Винт М8×20.36	ГОСТ 17475-72		А208.006.100	40	40		80	
16	Гайки	ГОСТ 5915-70							
17	М10.4				168			168	
18				А208.006.010	2			2	
19				А208.006.060	12			12	
20				А208.006.130	12			12	
21								194	
22	М12.4				148			148	
23				А208.006.010	7			7	
24				А226.083.000	4			4	
25								159	
26	Шпилька М10-6g×45.36	ГОСТ 22036-76		А208.006.010	2			2	
27	Шайба 12.65Г.06	ГОСТ 6402-70		А208.006.010	7			7	
28	Шайба 10.02	ГОСТ 10906-78			52			52	

Изм. Лист № докум. Подп. Дата — А208.006.000ВП — Лист 2

Формат А3

№ строки	Наименование	Обозначение документа на поставку	Поставщик	Куда входит (обозначение)	Количество: на изделие	Компл.	на регул.	Всего	Примечание
1	Редуктор червячный Б	03МВН452-63	г. Ленинград, Оргэнергострой	А226.083.000	1			1	
2	Консоль приводная В	01МВН457-63	То же	А226.083.000	1			1	
3	Компенсатор	01МВН1812-63	"	А226.083.000	1			1	
4									
5	Серьга 1200-01	МВН3081-65	г. Ленинград, Оргэнергострой	А208.006.020	2			2	
6				А208.006.120	1			1	
7				А208.006.130	2			2	
8				А208.006.080	4			4	
9				А208.006.090	2			2	
10								11	
11	Крюк 1100-01	МВН3076-65	г. Ленинград, Оргэнергострой	А208.006.140	2			2	
12									
13	Колпак 4-20	ГОСТ 8962-75		А208.006.140	2			2	
14									
15									
16	Муфта 20-4	ГОСТ 8966-75		А208.006.090	1			1	
17				А208.006.140	1			1	
18								2	
19	Контргайка 20-Ц	ГОСТ 8968-75		А208.006.140	2			2	
20									
21									
22									
23	Шнур асбестовый ШАОН 10	ГОСТ 1779-83						150	м
24				А208.006.010				0.8	м
25								150.8	м

Изм. Лист № докум. Подп. Дата

Разраб. Мордвинкин
Пров. Мордвинкин
Нач.отд. Вольский
Н.контр. Монтер
Утв.
Копир.

А208.006.000ВП

Газоход от экономайзера
Ведомость покупных изделий

Лит. И | Лист 1 | Листов 2

Госстрой СССР ГПИ Горьковский сантехпроект

21054-04 21 Формат А3

Д208.006.002

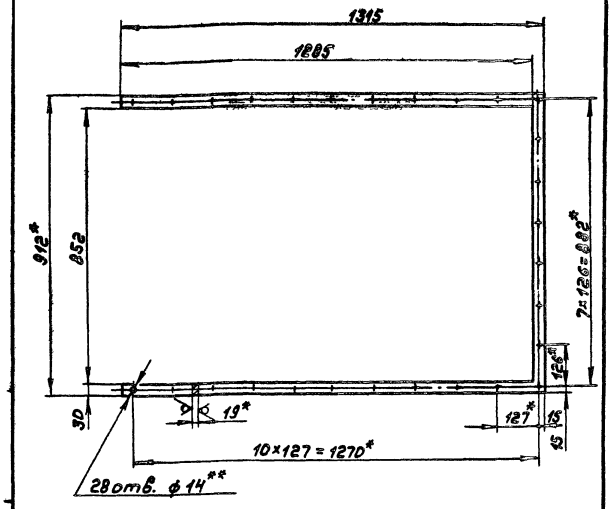

1.* Размеры для справок
2.** Обработать по сопрягаемой детали
3. Н14, ± IT16/2

Изм.	Лист	№ докум.	Подп.	Дата
Разраб.		Мордвинкин		
Пров.		Мордвинкин		
Т. контр.				
Н. контр.		Мюнтер		
Утв.				

Д208.006.002

Прокладка

Лит.	Масса	Масштаб
И	18	1:10

Лист | Листов 1

Лист Б-ПН-19 ГОСТ 19903-74 / ВСт3сп ГОСТ 14637-79

Госстрой СССР ГПИ Горьковский Сантехпроект

формат А4

Д208.006.001

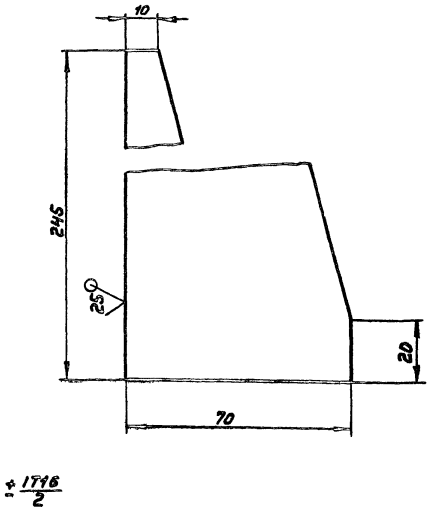

± IT16/2

Изм.	Лист	№ докум.	Подп.	Дата
Разраб.		Мордвинкин		
Пров.		Мордвинкин		
Т. контр.				
Н. контр.		Мюнтер		
Утв.				

Д208.006.001

Ребро

Лит.	Масса	Масштаб
И	0,64	1:1

Лист | Листов 1

Лист Б-ПН-8 ГОСТ 19903-74 / ВСт3сп ГОСТ 14637-79

Госстрой СССР ГПИ Горьковский Сантехпроект

формат А4

№ строки	Обозначение	Наименование	Куда входит: Обозначение	Кол.	Общее количество	Примечание
1	Д208.006.000	Газоход от экономайзера				
2	Д208.006.010	Короб с клапаном			1	
3	Д208.006.020	Короб	Д208.006.010	1	1	
4	Д208.006.030	Клапан	Д208.006.010	1	1	
5	Д208.006.040	Короб			1	
6	Д208.006.050	Короб			1	
7	Д208.006.060	Короб	Д208.006.060	1	1	
8	Д208.006.070	Крышка люка	Д208.006.130	1	1	
9					2	
10	Д208.006.080	Корпус	Д208.006.060	1	1	
11	Д208.006.090	Короб			1	
12	Д208.006.100	Фильтр			1	
13	Д208.006.110	Накладка	Д208.006.100	1	1	
14	Д208.006.120	Корпус	Д208.006.100	1	1	
15	Д208.006.130	Карман всасывающий			1	
16	Д208.006.140	Корпус	Д208.006.130	1	1	
17	Д208.006.150	Гидрозатвор			2	
18	Д22Б.083.000	Привод клапана			1	
19	Д23Д.305.000	Опора			1	
20	Д23Д.305.010	Площадка	Д23Д.305.000	1	1	
21	Д23Д.306.000	Опора			1	
22	Д23Д.307.000	Площадка			1	
23	Д23Д.308.000	Лестница			1	
24	Д23Д.309.000	Лестница			1	
25						

Изм.	Лист	№ докум.	Подп.	Дата
Разраб.		Мордвинкин		
Пров.		Мордвинкин		
Нач. отд.		Вольский		
Н. контр.		Мюнтер		
Утв.				

Д208.006.0008с

Газоход от экономайзера
Ведомость спецификаций

Лит.	Лист	Листов
И		1

Госстрой СССР ГПИ Горьковский Сантехпроект

Копир.

21057-04 22

формат А3

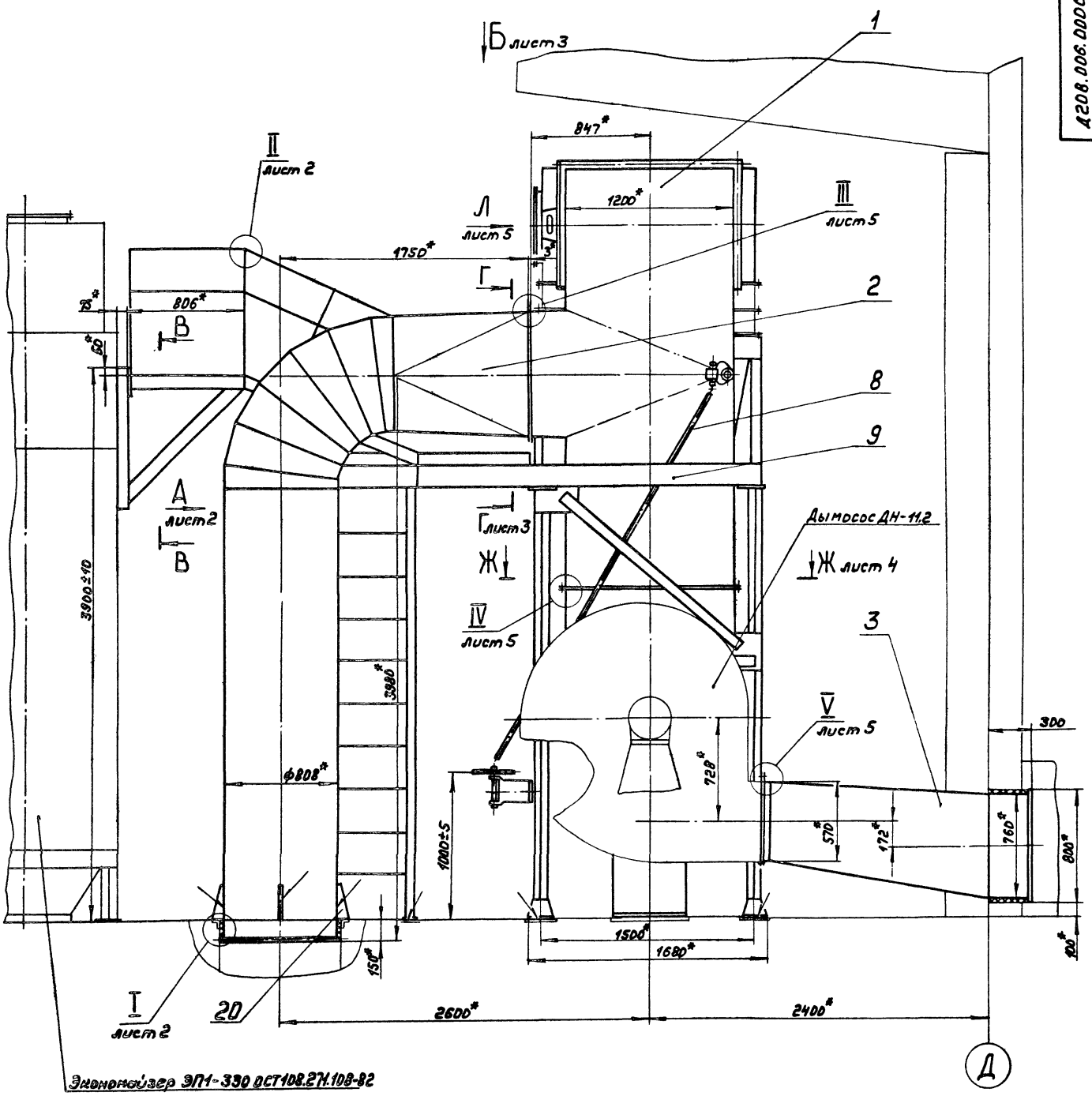

В-В

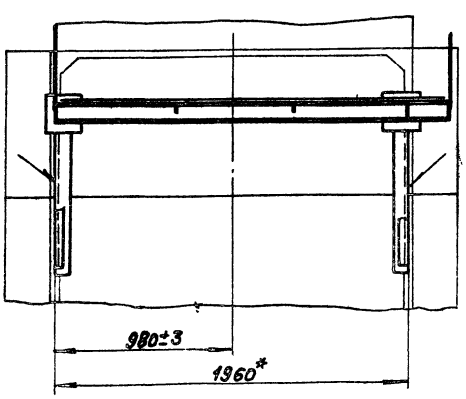

1.*Размеры для справок

2.Сварные швы монтажные ГОСТ5264-80-Т1-Δ6

3.Установочные размеры и присоединение изделий, не поставляемых по спецификации Д208.006.000, выполняются при монтаже в технологической части проекта.

Изм.	Лист	№ докум.	Подп.	Дата	
Разраб.		Моровинкин		5.84	Газоход от экономайзера
Пров.		Моровинкин			
Т.контр.					
Нач.отд.		Вольский			
Н.контр.		Мьонтер			
Утв.					

Д208.006.000СБ

Лит.	Масса	Масштаб
И	4005	1:20

Лист 1 Листов 5

Госстрой СССР ГПИ Горьковский сантехпроект

Копир. Формат А2

Вид А лист 1

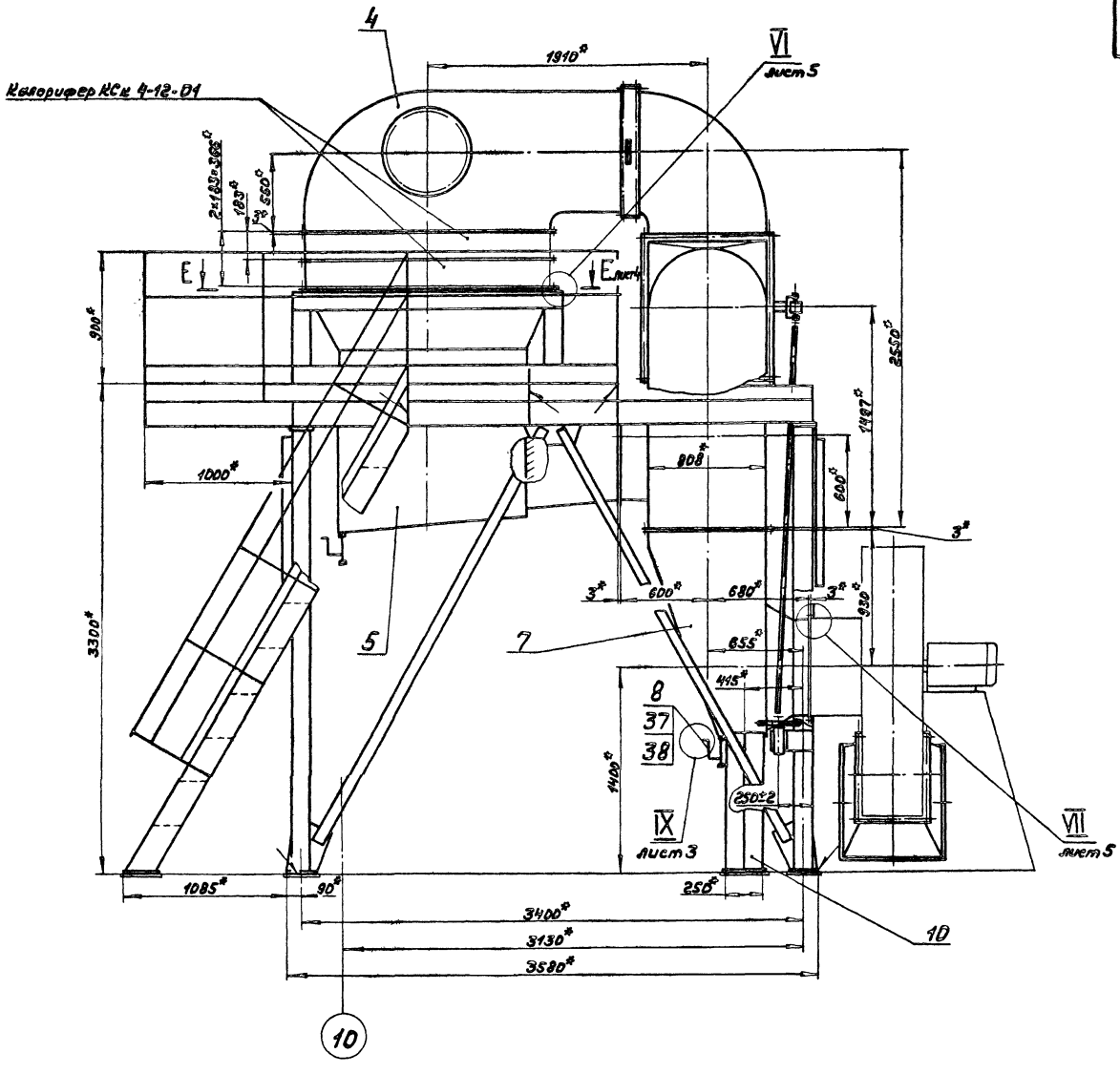

I M1:2 лист 1

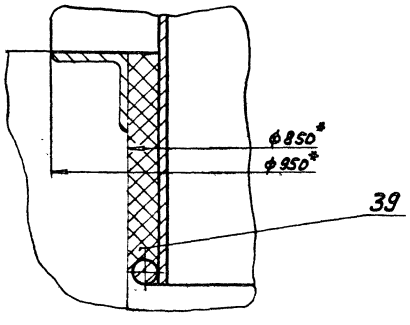

II M1:1 лист 1

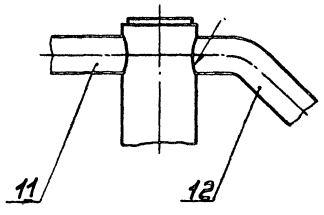

Изм	Лист	№ докум.	Подп.	Дата	Д208.006.000СБ	Лист 2

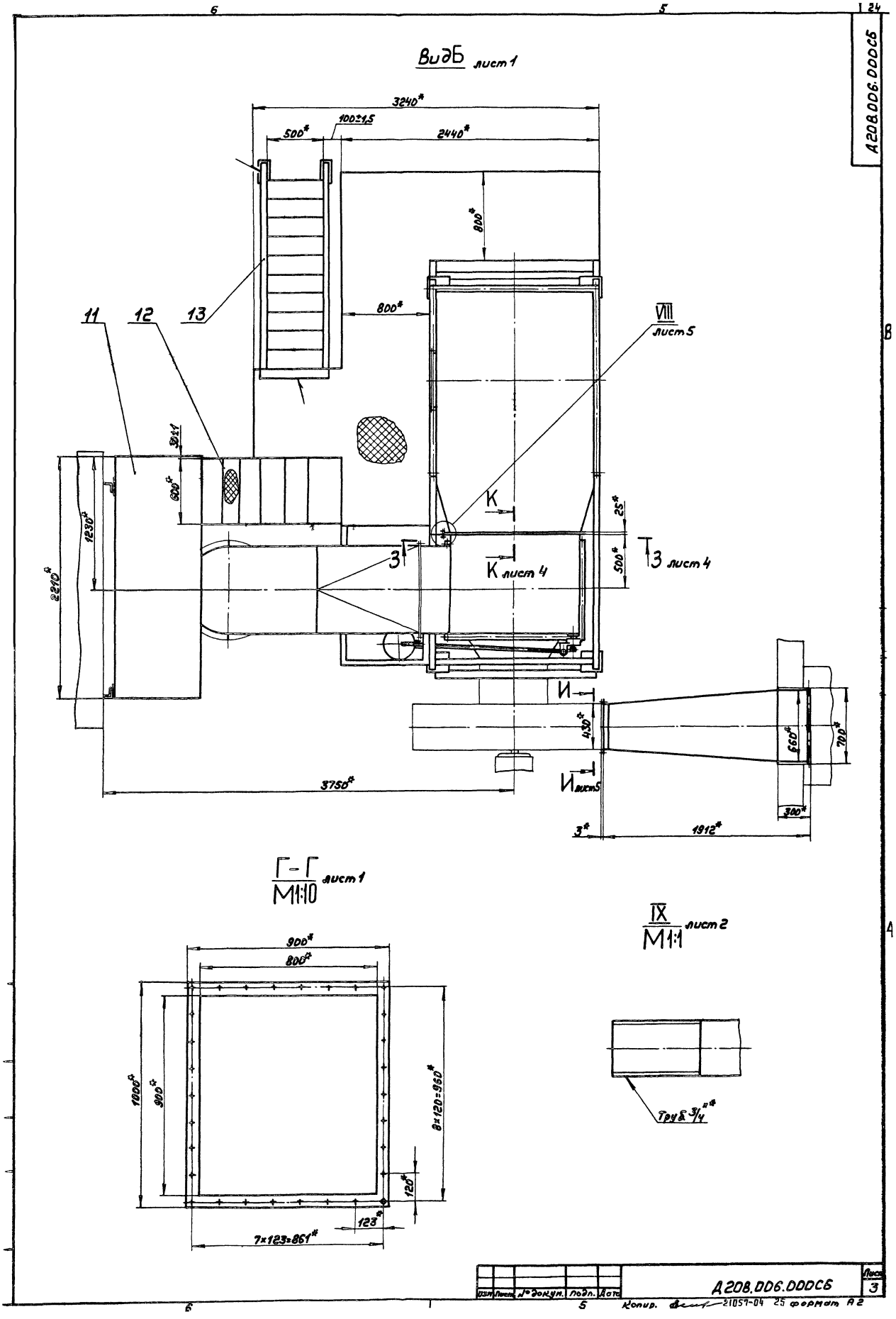

Вид Б лист 1
3240*
100±1,5
500*
2440*
800*
800*
11
12
13
VIII лист 5
30±1
600*
1230*
2210*
К
К лист 4
3
25*
500*
3 лист 4
И
430*
660*
700*
И лист 5
3750*
300*
3*
1912*
Г-Г
М1:10 лист 1
900*
800*
1000*
900*
8×120=960*
120*
123*
7×123=861*
IX
М1:1 лист 2
Труб 3/4"*
А208.006.000СБ
Изм. Лист № докум. Подп. Дата
Лист 3
Копир. 21057-04 25 формат А2

Е - Е
М 1:10 лист 2

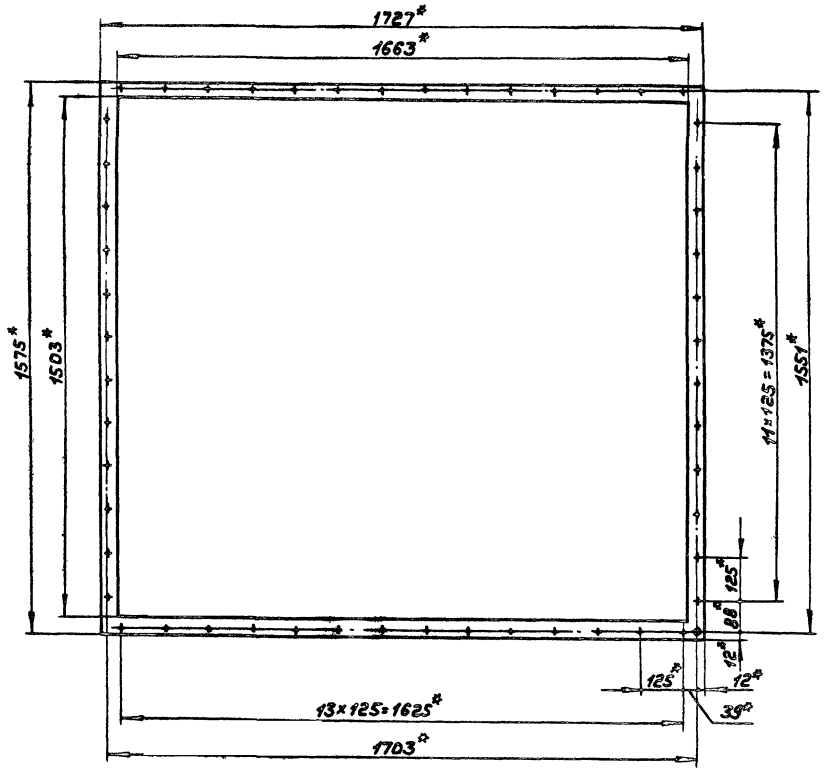

Ж - Ж
М 1:10 лист 1

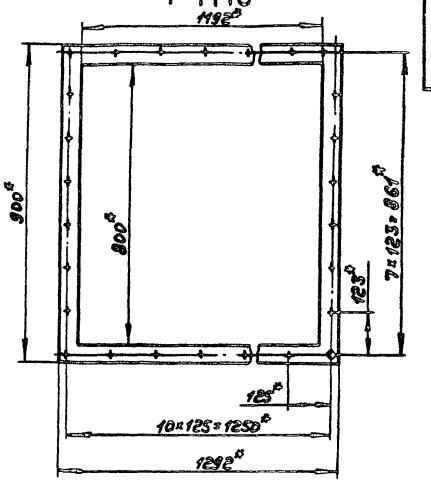

З - З
М 1:10 лист 3

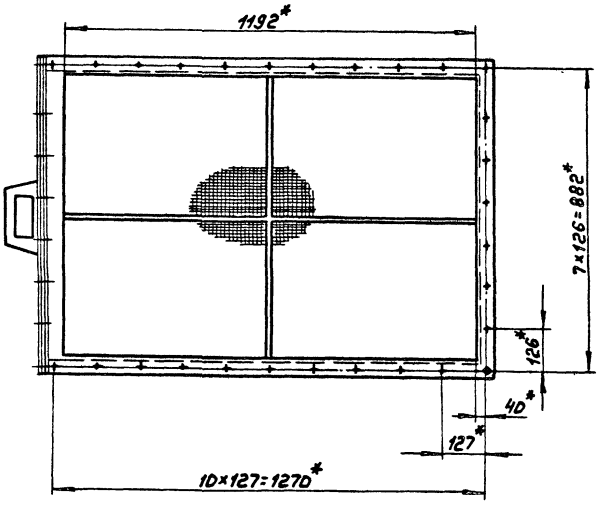

К - К
М 1:1 лист 3

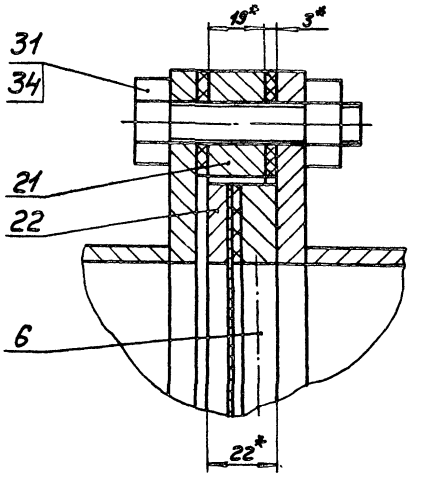

VIII / М1:1 лист 3

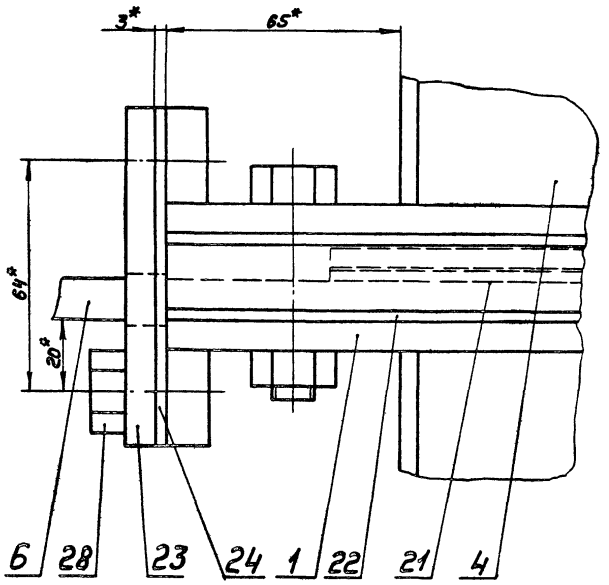

Вид Л / М1:10 лист 1

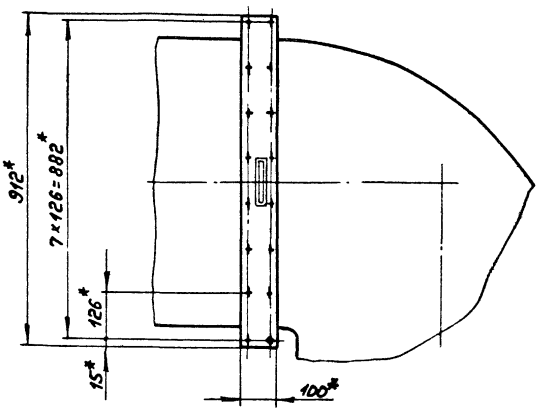

И И / М1:10 лист 3

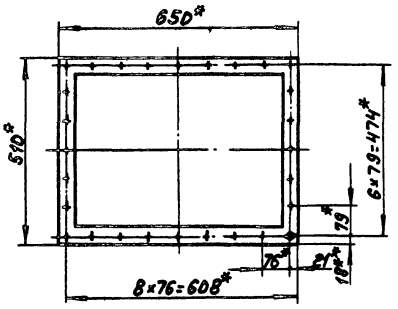

III / М1:2 лист 1

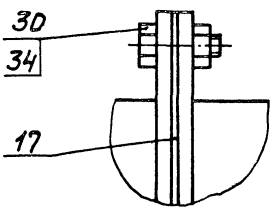

IV / М1:2 лист 1

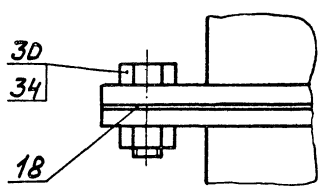

V / М1:2 лист 1

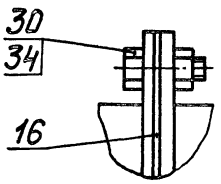

VI / М1:2 лист 2

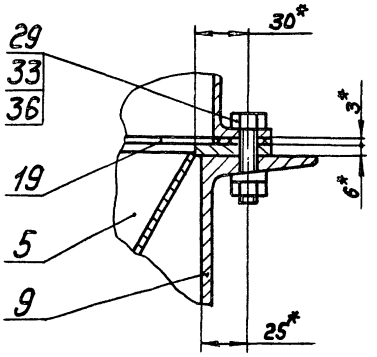

VII / М1:2 лист 2

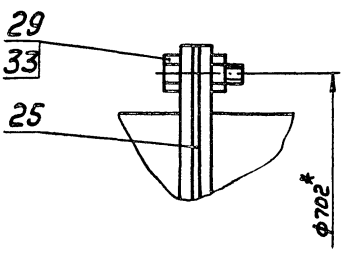

Изм	Лист	№ докум.	Подп.	Дата	Д208.006.000СБ	Лист 5

Д20В.006.006

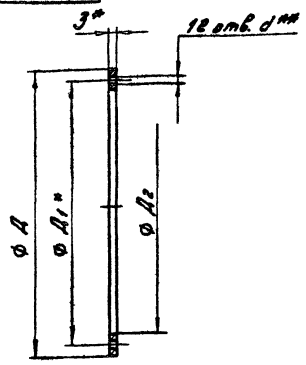

Обозначение	Размеры, мм				Масса, мм
	Д	$Д_1^*$	$Д_2$	d**	
Д20В.006.006	726	676	606	14	1,1
-01	728	702	660	12	0,6
-02	596	570	530	12	0,23

1.* Размеры для справок

2.** Обработать по сопрягаемой детали.

Изм.	Лист	№ докум.	Подп.	Дата	Д20В.006.006	Лит.	Масса	Масштаб
Разраб.		Бердышева		26.11	Прокладка	И	см. табл.	—
Пров.		Мордвинкин				Лист	Листов 1	
Т.контр.					Картон асбестовый КАОН-1-3 ГОСТ 2850-80	Госстрой СССР ГПИ Горьковский Сантехпроект		
Н.контр.		Мюнтер						
Утв.								

Формат А4

Д20В.006.005

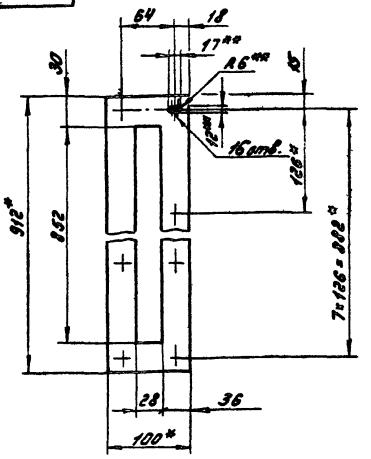

1.* Размеры для справок

2.** Обработать по сопрягаемой детали.

Изм.	Лист	№ докум.	Подп.	Дата	Д20В.006.005	Лит.	Масса	Масштаб
Разраб.		Мордвинкин		26.11	Прокладка	И	0,34	1:4
Пров.		Мордвинкин				Лист	Листов 1	
Т.контр.					Картон асбестовый КАОН-1-3 ГОСТ 2850-80	Госстрой СССР ГПИ Горьковский Сантехпроект		
Н.контр.		Мюнтер						
Утв.								

Формат А4

Д20В.006.004

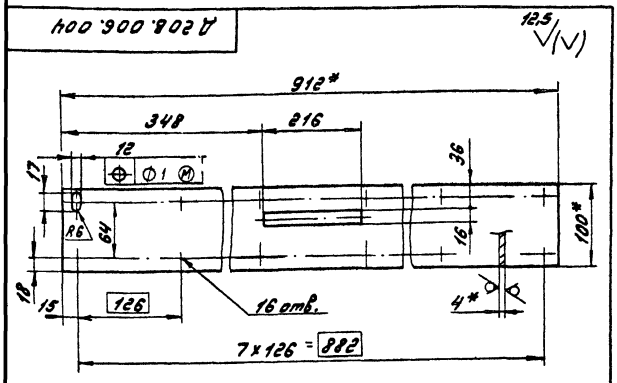

1.* Размеры для справок.

2. $\pm \frac{IT16}{2}$

Изм.	Лист	№ докум.	Подп.	Дата	Д20В.006.004	Лит.	Масса	Масштаб
Разраб.		Мордвинкин		26.11	Накладка	И	2,8	1:4
Пров.		Мордвинкин				Лист	Листов 1	
Т.контр.					Лист Б-ПН-4 ГОСТ 19903-74 / ВСт 3сп ГОСТ 14637-79	Госстрой СССР ГПИ Горьковский Сантехпроект		
Н.контр.		Мюнтер						
Утв.								

Формат А4

Д20В.006.003

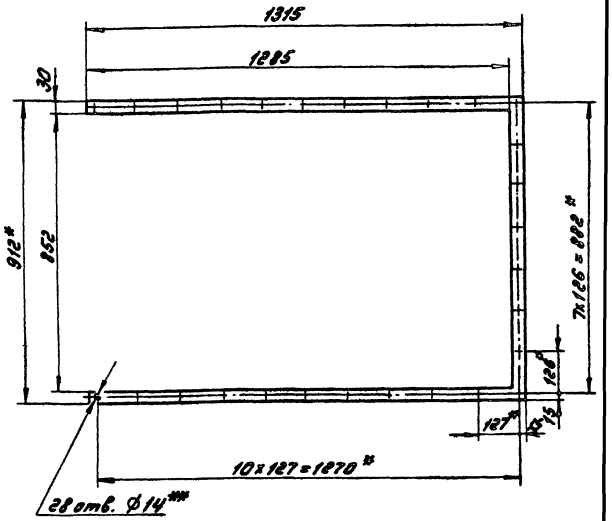

1.* Размеры для справок

2.** Обработать по сопрягаемой детали

Изм.	Лист	№ докум.	Подп.	Дата	Д20В.006.003	Лит.	Масса	Масштаб
Разраб.		Мордвинкин		26.11	Прокладка	И	0,8	1:10
Пров.		Мордвинкин				Лист	Листов 1	
Т.контр.					Картон асбестовый КАОН-1-3 ГОСТ 2850-80	Госстрой СССР ГПИ Горьковский Сантехпроект		
Н.контр.		Мюнтер						
Утв.								

Формат А4

Инв. № подл. | Подп. и дата | Взам. инв. № | Инв. № дубл. | Подп. и дата

2057-04 28 Копировал: [signature]

Д 20 В. 006. 015

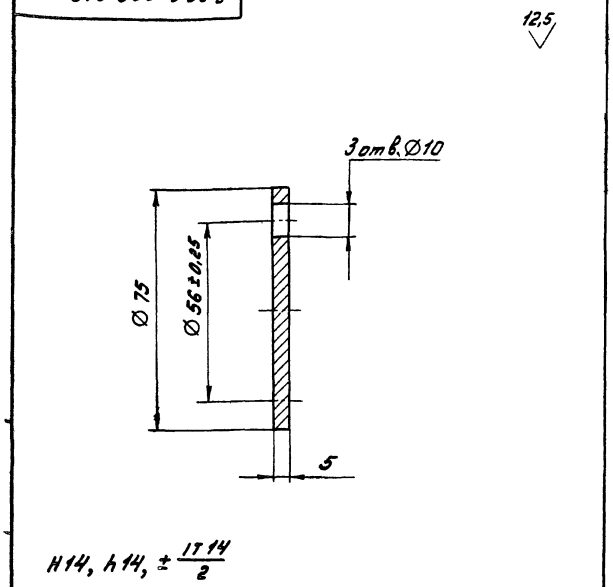

Изм.	Лист	№ докум.	Подп.	Дата	Д 20 В. 006. 015			
Разраб.		Мордвинкин		26.12.84	Крышка	Лит.	Масса	Масштаб
Пров.		Мордвинкин				и	0,18	1:1
Т. контр.						Лист	Листов 1	
Н. контр.		Мюнтер			В Ст3сп ГОСТ 380-71	Госстрой СССР ГПИ Горьковский Сантехпроект		
Утв.								

Формат А4

Формат	Зона	Поз.	Обозначение	Наименование	Кол.	Примечание
А4		12	Д 20 В. 006. 023-01	Упор	1	
				Стандартные изделия		
				Болты ГОСТ 7798-70		
		15		М8х16.36	3	
		16		М 12х35.36	4	
		17		М12х70.30	3	
		19		Шпилька М10-6g х 45.36		
				ГОСТ 22036-76	2	
				Гайки ГОСТ 5915-70		
		20		М 10.4	2	
		21		М 12.4	7	
		23		Шайба 12.65 Г.06		
				ГОСТ 6402-70	7	
				Материалы		
		25		Шнур асбестовый		
				ШАОН 10 ГОСТ 1779-83	0,8	м

Изм.	Лист	№ докум.	Подп.	Дата	Д 20 В. 006. 010	Лист 2

Формат А4

Д 20 В. 006. 014

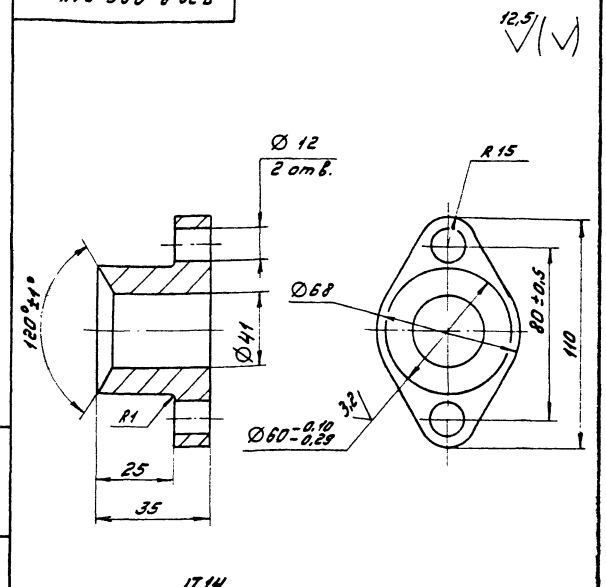

Изм.	Лист	№ докум.	Подп.	Дата	Д 20 В. 006. 014			
Разраб.		Мордвинкин		26.12.84	Крышка сальника	Лит.	Масса	Масштаб
Пров.		Мордвинкин				и	0,48	1:1
Т. контр.						Лист	Листов 1	
Н. контр.		Мюнтер			С 418 ГОСТ 1412-79	Госстрой СССР ГПИ Горьковский Сантехпроект		
Утв.								

Формат А4

Формат	Зона	Поз.	Обозначение	Наименование	Кол.	Примечание
				Документация		
*			Д 20 В. 006. 010 СБ	Сборочный чертеж		*) А3, А2
				Сборочные единицы		
А4		1	Д 20 В. 006. 020	Короб	1	
А4		2	Д 20 В. 006. 030	Клапан	1	
				Детали		
А4		3	Д 20 В. 006. 014	Крышка сальника	1	
А4		4	Д 20 В. 006. 015	Крышка	1	
А4		5	Д 20 В. 006. 016	Прокладка	1	
А3		6	Д 20 В. 006. 017	Подшипник задний	1	
А4		7	Д 20 В. 006. 018	Прокладка	2	
А4		8	Д 20 В. 006. 019	Кольцо	2	
А4		9	Д 20 В. 006. 021	Вал	1	
А3		10	Д 20 В. 006. 022	Подшипник передний	1	
А4		11	Д 20 В. 006. 023	Упор	1	

Изм.	Лист	№ докум.	Подп.	Дата	Д 20 В. 006. 010			
Разраб.		Мордвинкин		26.12.84	Короб с клапаном	Лит.	Лист	Листов
Пров.		Мордвинкин				и	1	2
Н. контр.		Мюнтер				Госстрой СССР ГПИ Горьковский Сантехпроект		
Утв.								

Инв. № подл. | Подп. и дата | Взам. инв. № | Инв. № дубл. | Подп. и дата

Д20В.006.010 СБ

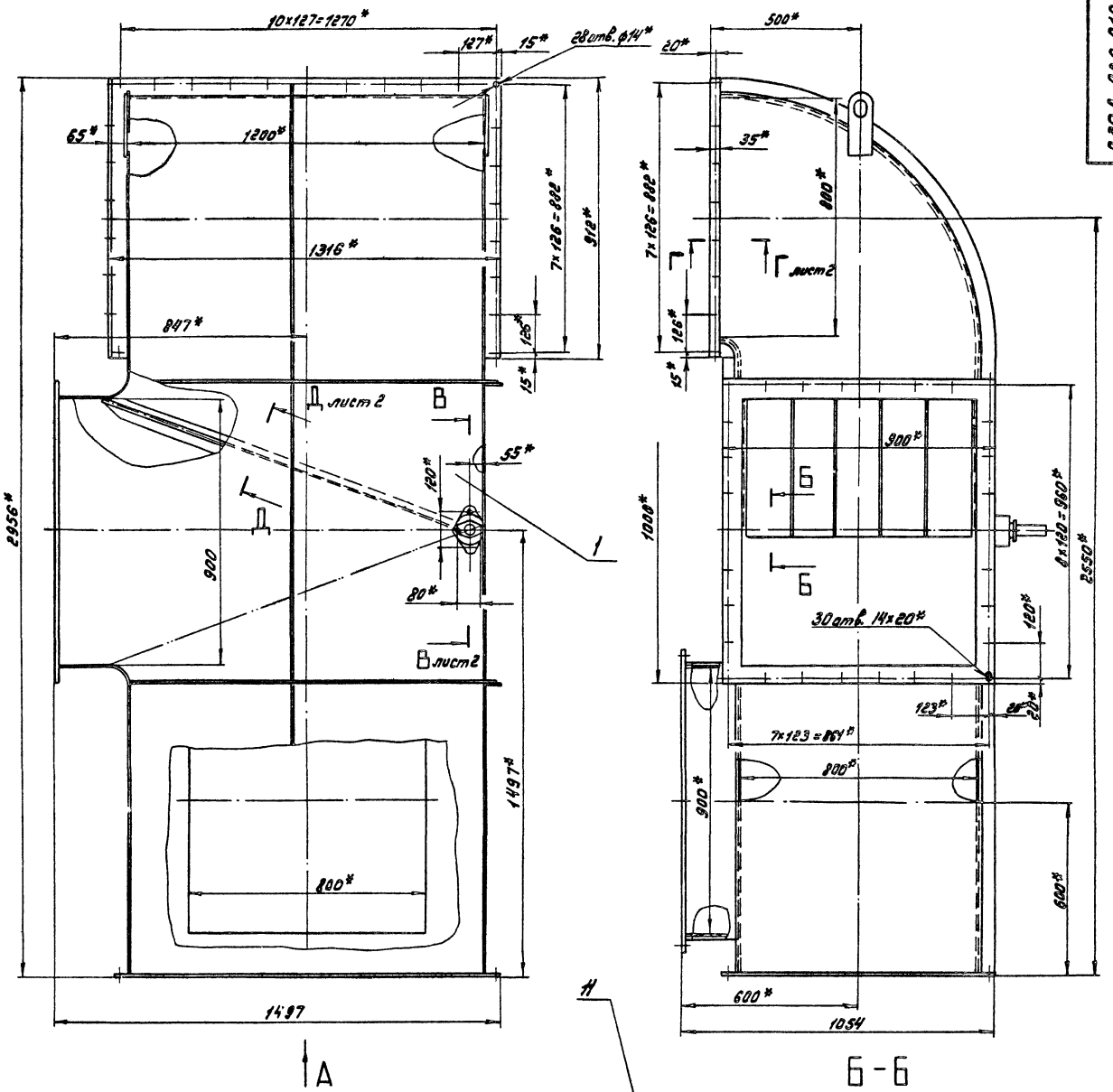

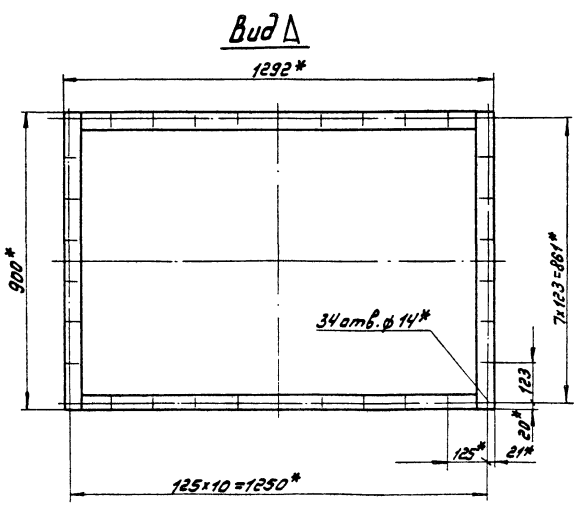

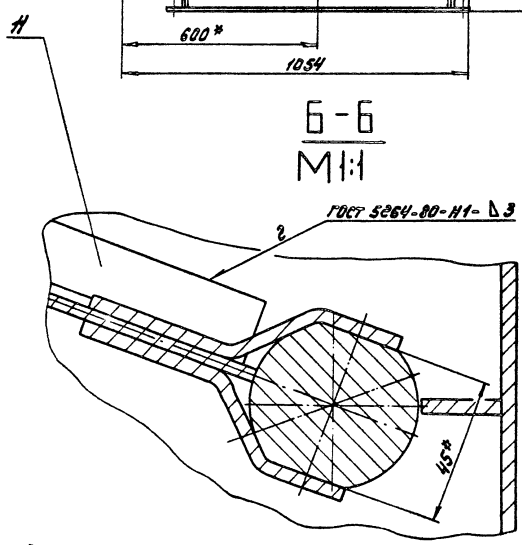

1.* Размеры для справок

2. Подшипники набить пластичной смазкой ЦИАТИМ-221 ГОСТ 9433-80

					Д20В.006.010 СБ			
Изм.	Лист	№ докум.	Подп.	Дата	Короб с клапаном	Лит.	Масса	Масштаб
Разраб.		Мордвинкин		26.12.84		И	420	1:10
Пров.		Мордвинкин				Лист	Листов 2	
Т.контр.						Госстрой СССР ГПИ Горьковский Сантехпроект		
Н.контр.		Мюнтер						
Утв.								

Копировал: Формат А2

Д208.006.017

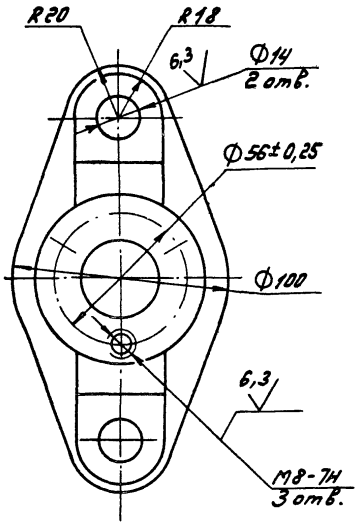

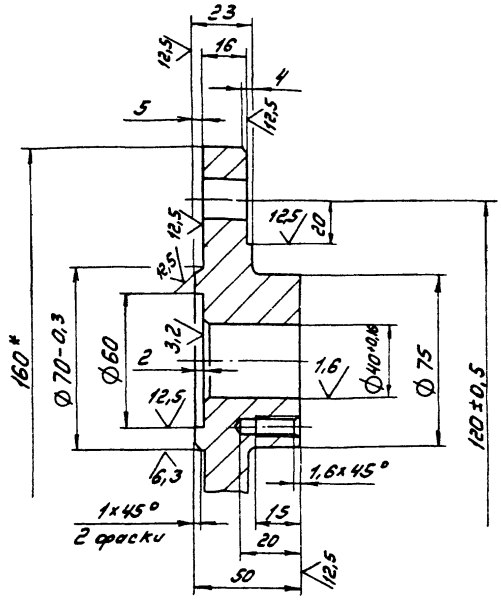

1. Литейные радиусы 3...5 мм.
2. Формовочные уклоны по ГОСТ 3212-80.
3. H14, h14, $\pm\frac{IT14}{2}$

					Д208.006.017			
Изм.	Лист	№ докум.	Подп.	Дата	Подшипник задний	Лит.	Масса	Масштаб
Разраб.		Мордвинкин				И	0,48	1:1
Пров.		Мордвинкин				Лист	Листов 1	
Т.контр.						Госстрой СССР ГПИ Горьковский Сантехпроект		
Н.контр.		Мюнтер			СЧ18 ГОСТ 1412-79			
Утв.								

Копировал: Дмитриев Формат А3

Д208.006.010СБ

В-В / М1:2 лист 1

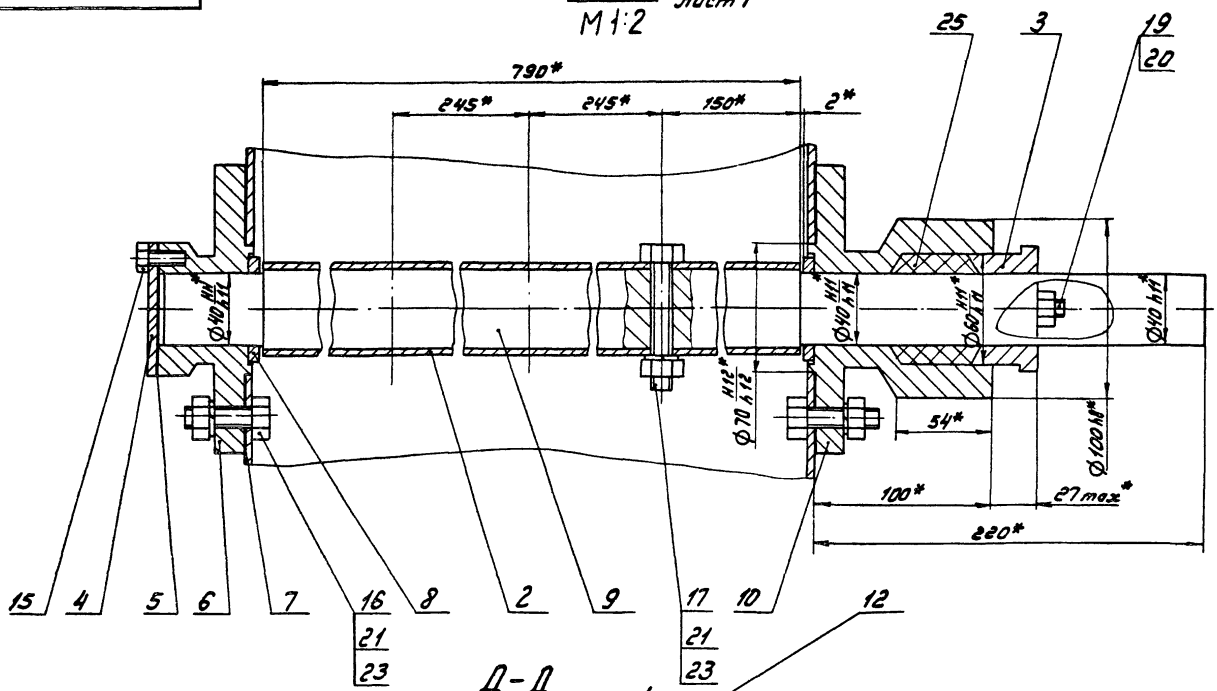

Г-Г / М1:1 лист 1

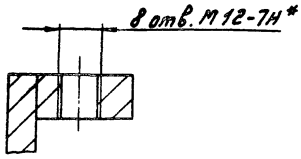

Д-Д / М1:1 лист 1

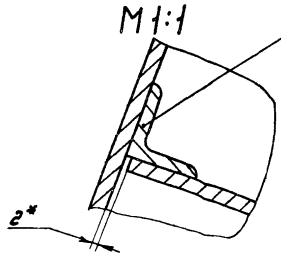

Изм.	Лист	№ докум.	Подп.	Дата	Д208.006.010 СБ	Лист 2

21057-04 31 Копировал: Дмитриев Формат А2

Д20В.006.021

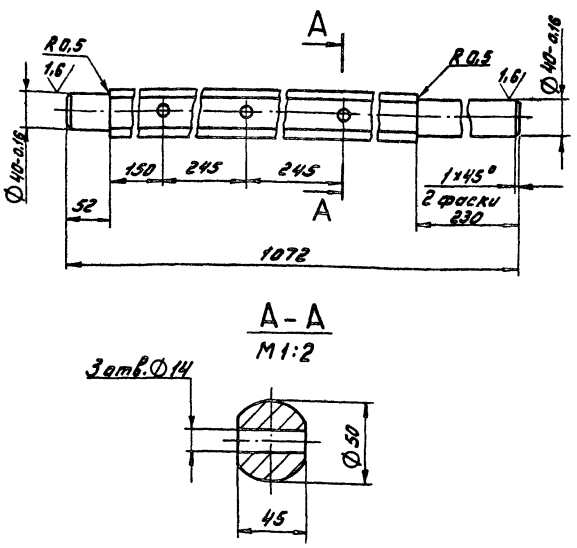

H14, h14, ± IT14/2

					Д20В.006.021			
Изм.	Лист	№ докум.	Подп.	Дата	Вал	Лит.	Масса	Масштаб
Разраб.		Мордвинкин				И	14	1:4
Пров.		Мордвинкин				Лист	Листов 1	
Т. контр.								
Н. контр.		Мюнтер			В Ст 3 сп ГОСТ 380-71	Госстрой СССР ГПИ Горьковский Сантехпроект		
Утв.								

Формат А4

Д20В.006.019

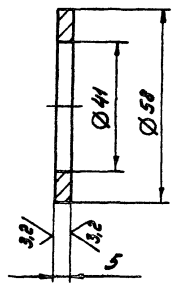

H14, h14

					Д20В.006.019			
Изм.	Лист	№ докум.	Подп.	Дата	Кольцо	Лит.	Масса	Масштаб
Разраб.		Мордвинкин				И	0,05	1:1
Пров.		Мордвинкин				Лист	Листов 1	
Т. контр.								
Н. контр.		Мюнтер			Сталь 5 ГОСТ 380-71	Госстрой СССР ГПИ Горьковский Сантехпроект		
Утв.								

Формат А4

Инв. № подл. | Подп. и дата | Взам. инв. № | Инв. № дубл. | Подп. и дата

Д20В.006.018

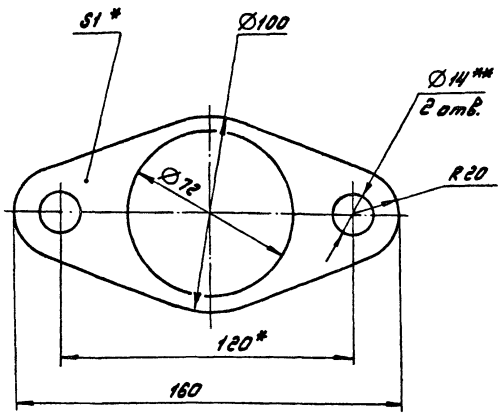

1.* Размеры для справок.

2.** Обработать по сопрягаемой детали.

					Д20В.006.018			
Изм.	Лист	№ докум.	Подп.	Дата	Прокладка	Лит.	Масса	Масштаб
Разраб.		Мордвинкин				И	0,05	1:1
Пров.		Мордвинкин				Лист	Листов 1	
Т. контр.								
Н. контр.		Мюнтер			Картон Т-1-1,0Т ГОСТ 20376-74	Госстрой СССР ГПИ Горьковский Сантехпроект		
Утв.								

Формат А4

Д20В.006.016

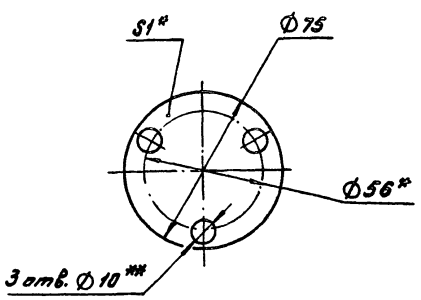

1.* Размеры для справок.

2.** Обработать по сопрягаемой детали.

					Д20В.006.016			
Изм.	Лист	№ докум.	Подп.	Дата	Прокладка	Лит.	Масса	Масштаб
Разраб.		Мордвинкин				И	0,01	1:1
Пров.		Мордвинкин				Лист	Листов 1	
Т. контр.								
Н. контр.		Мюнтер			Картон Т-1-1,0Т ГОСТ 20376-74	Госстрой СССР ГПИ Горьковский Сантехпроект		
Утв.								

Инв. № подл. | Подп. и дата | Взам. инв. № | Инв. № дубл. | Подп. и дата

Типовой проект 903-1-220.86 Альбом IV часть1

Д20В.006.029

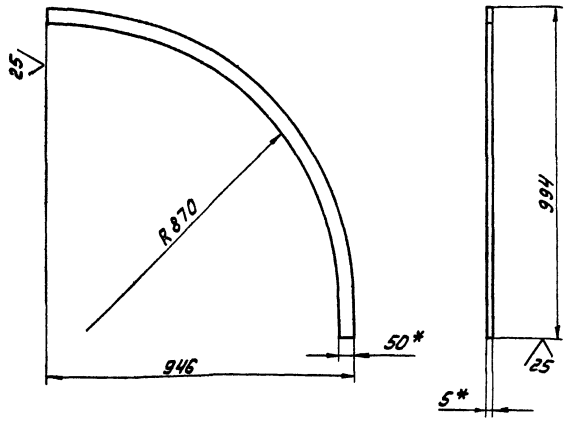

1.* Размеры для справок.

2. $\pm \frac{IT16}{2}$

Изм.	Лист	№ докум.	Подп.	Дата
Разраб.		Мордвинкин		26.12.91
Пров.		Мордвинкин		
Т.контр.				
Н.контр.		Мюнтер		
Утв.				

Д20В.006.029

Ребро

Лит.	Масса	Масштаб
И	2,8	1:10

Лист | Листов 1

Полоса Б-2 5х50 ГОСТ 103-76
ВСт3сп ГОСТ 535-79

Госстрой СССР ГПИ Горьковский Сантехпроект

Формат А4

Д20В.006.023

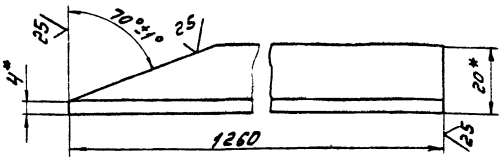

Д20В.006.023-01-зеркальное отражение остальное см. Д20В.006.023



1.* Размеры для справок.

2. h 16

Изм.	Лист	№ докум.	Подп.	Дата
Разраб.		Мордвинкин		26.12.91
Пров.		Мордвинкин		
Т.контр.				
Н.контр.		Мюнтер		
Утв.				

Д20В.006.023

Упор

Лит.	Масса	Масштаб
И	1.4	1:1

Лист | Листов 1

Уголок Б-20х20х4 ГОСТ 8509-72
ВСт3сп ГОСТ 535-79

Госстрой СССР ГПИ Горьковский Сантехпроект

Формат А4

Д20В.006.022

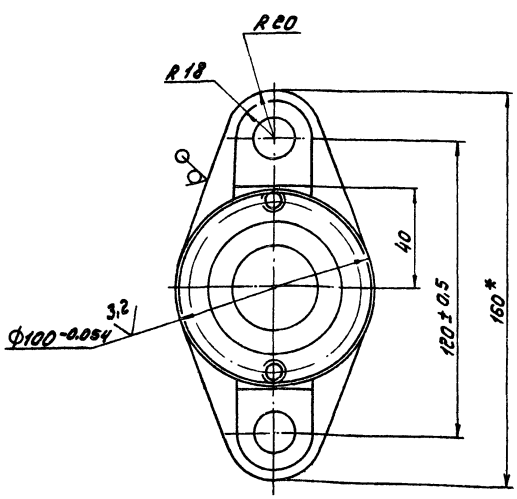

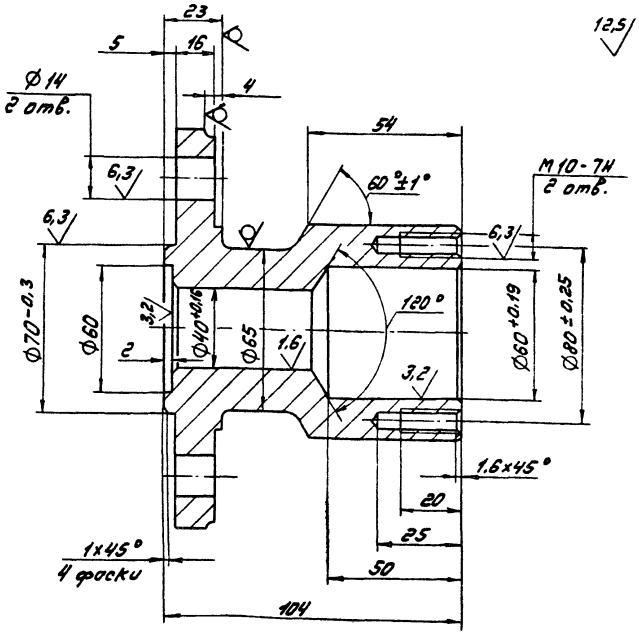

1. Литейные радиусы 3...5 мм

2. Формовочные уклоны по ГОСТ 3212-80.

3. H14, h14, $\pm \frac{IT14}{2}$

Изм.	Лист	№ докум.	Подп.	Дата
Разраб.		Мордвинкин		26.12.91
Пров.		Мордвинкин		
Т.контр.				
Н.контр.		Мюнтер		
Утв.				

Д20В.006.022

Подшипник передний

Лит.	Масса	Масштаб
И	1,68	1:1

Лист | Листов 1

С4.18 ГОСТ 1412-79

Госстрой СССР ГПИ Горьковский Сантехпроект

Формат А3

Инв. № подл. | Подп. и дата | Взам. инв. № | Инв. № дубл. | Подп. и дата

Д20В. 006. 031

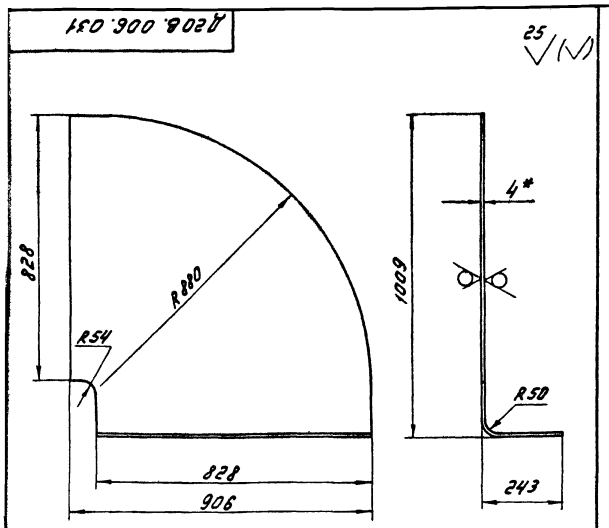

1.* Размеры для справок.

2. h16, ± $\frac{IT16}{2}$

Изм	Лист	№ докум.	Подп.	Дата	Д20В. 006. 031			
Разраб.		Мордвинкин		26.12.84	Стенка	Лит.	Масса	Масштаб
Пров.		Мордвинкин				И	26	1:10
Т. контр.						Лист	Листов 1	
Н. контр.		Мюнтер			Лист Б-ПН-4 ГОСТ 19903-74	Госстрой СССР ГПИ Горьковский Сантехпроект		
Утв.					В Ст3сп ГОСТ 14637-79			

Формат А4

Формат	Зона	Поз.	Обозначение	Наименование	Кол.	Примечание
				L=190 h16 25	1	0,37кг
А3		17	Д20В. 006.044	Стенка	1	
Б4		18	Д20В. 006.045	Ребро		
				Полоса Б-2 5х50 ГОСТ 103-76		
				В Ст3сп ГОСТ 535-79		
				L=236 h16 25	1	0,46кг
А4		19	Д20В. 006.046	Планка	1	
Б4		20	Д20В. 006.047	Планка		
				Полоса Б-2 8х50 ГОСТ 103-76		
				В Ст3сп ГОСТ 535-79		
				L=800 h16 25	4	2,76кг
Б4		21	Д20В. 006.048	Планка		
				Полоса Б-2 8х50 ГОСТ 103-76		
				В Ст3сп ГОСТ 535-79		
				L=1000 h16 25	4	3,14кг
Б4		22	Д20В. 006.049	Планка		
				Полоса Б-2 8х50 ГОСТ 103-76		
				В Ст3сп ГОСТ 535-79		
				L=900 h16 25	2	3,1кг
Б4		23	Д20В. 006.051	Планка		
				Полоса Б-2 8х50 ГОСТ 103-76		
				В Ст3сп ГОСТ 535-79		
				L=1188 h16 25	2	4,1кг
				Прочие изделия		
		24		Серьга 1200-01 МВН 3081-65	2	г. Ленинград «Орезнерго строй»

Инв. № подл. | Подп. и дата | Взам. инв. № | Инв. № дубл. | Подп. и дата

Изм | Лист | № докум. | Подп. | Дата — Д20В. 006. 020 — Лист 3

Формат А4

Формат	Зона	Поз.	Обозначение	Наименование	Кол.	Примечание
				(24х798) h16 25	1	0,6кг
А3		9	Д20В.006.035	Стенка	1	
Б4		10	Д20В.006.036	Ребро		
				Полоса Б-2 5х50 ГОСТ 103-76		
				В Ст3сп ГОСТ 535-79		
				L=1000 h16 25	2	1,96кг
Б4		11	Д20В.006.037	Ребро		
				Полоса Б-2 5х50 ГОСТ 103-76		
				В Ст3сп ГОСТ 535-79		
				L=888 h16 25	2	1,74кг
Б4		12	Д20В.006.038	Стенка		
				Лист Б-ПН-4 ГОСТ 19903-74		
				В Ст3сп ГОСТ 14637-79		
				(188х928) h16 25	2	5,46кг
А4		13	Д20В. 006.039	Стенка	1	
Б4		14	Д20В. 006.041	Ребро		
				Полоса Б-2 5х50 ГОСТ 103-76		
				В Ст3сп ГОСТ 535-79		
				L=984 h16 25	1	1,93кг
Б4		15	Д20В.006.042	Стенка		
				Лист Б-ПН-4 ГОСТ 19903-74		
				В Ст3сп ГОСТ 14637-79		
				(188х800) h16 25	2	4,71кг
Б4		16	Д20В.006.043	Ребро		
				Полоса Б-2 5х50 ГОСТ 103-76		
				В Ст3сп ГОСТ 535-79		

Изм | Лист | № докум. | Подп. | Дата — Д20В.006.020 — Лист 2

Формат А4

Формат	Зона	Поз.	Обозначение	Наименование	Кол.	Примечание
				Документация		
А2			Д20В.006.020 СБ	Сборочный чертеж		
				Детали		
Б4		1	Д20В.006.026	Планка		
				Полоса Б-2 8х56 ГОСТ 103-76		
				В Ст3сп ГОСТ 535-79		
				L=912 h16 25	1	3,1кг
Б4		2	Д20В.006.027	Планка		
				Полоса Б-2 8х56 ГОСТ 103-76		
				В Ст3сп ГОСТ 535-79		
				L=1190 h16 25	2	3,5кг
Б4		3	Д20В.006.028	Планка		
				Полоса Б-2 8х70 ГОСТ 103-76		
				В Ст3сп ГОСТ 535-79		
				L=912 h16 25	1	4кг
А4		4	Д20В.006.029	Ребро	1	
А4		5	Д20В.006.031	Стенка	1	
А3		6	Д20В.006.032	Стенка	1	
Б4		7	Д20В.006.033	Ребро		
				Полоса Б-2 5х50 ГОСТ 103-76		
				В Ст3сп ГОСТ 535-79		
				L=1236 h16 25	4	2,42кг
Б4		8	Д20В.006.034	Ребро		
				Лист Б-ПН-4 ГОСТ 19903-74		
				В Ст3сп ГОСТ 14637-79		

Инв. № подл. | Подп. и дата | Взам. инв. № | Инв. № дубл. | Подп. и дата

Изм | Лист | № докум. | Подп. | Дата — Д20В. 006. 020

Изм	Лист	№ докум.	Подп.	Дата	Короб	Лит.	Лист	Листов
Разраб.		Мордвинкин		26.12.84		И	1	3
Пров.		Мордвинкин				Госстрой СССР ГПИ Горьковский Сантехпроект		
Нач. отд.								
Н. контр.		Мюнтер						
Утв.								

Д20 В. 006. 020 СБ

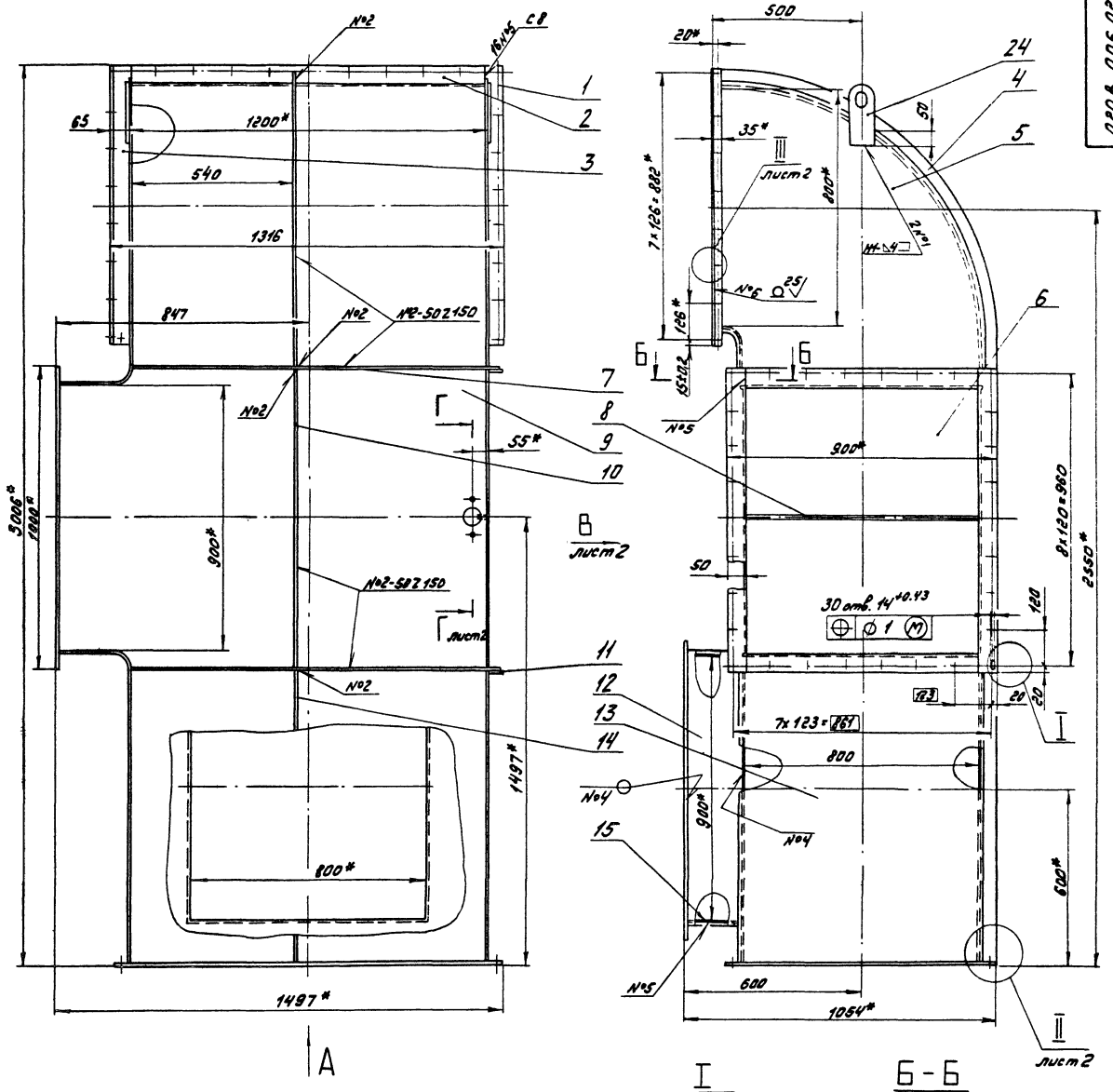

1.* Размеры для справок

2. ± IT16/2

3. Сварные швы по ГОСТ 5264-80
Сварка ручная дуговая

Изм.	Лист	№ докум.	Подп.	Дата	Д20 В. 006. 020 СБ		
Разраб.		Мерщинкин			Короб	Лит.	Масса	Масштаб
Пров.		Мерщинкин				У	355	1:10
Т.контр.						Лист 1	Листов 2	
Н.контр.		Мюнтер				Гостройпроект СССР ГПИ Горьковский Сантехпроект		
Утв.								

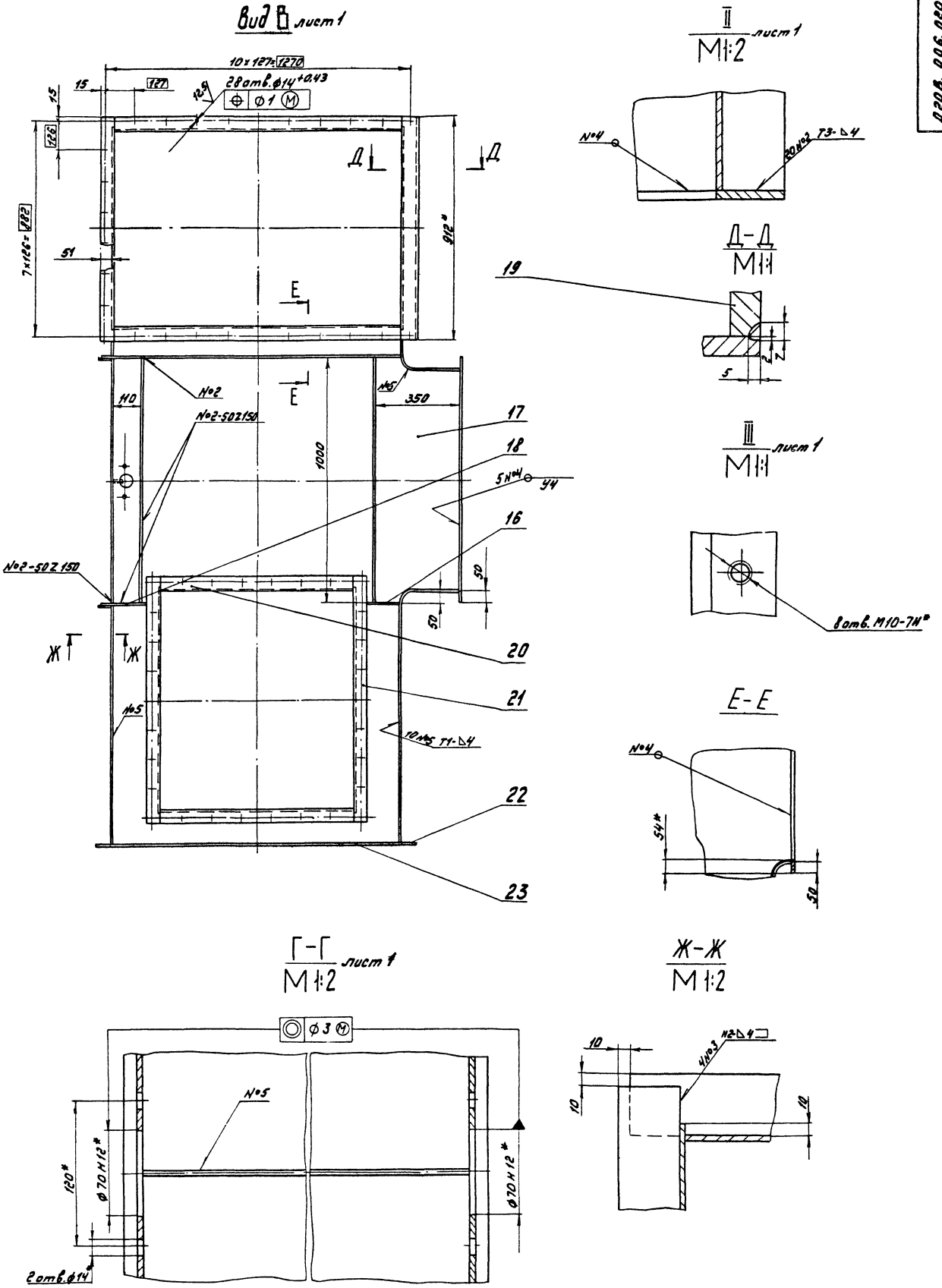

Изм	Лист	№ докум.	Подп.	Дата	Д208. 006. 020 СБ	Лист 2

Д20В.006.035

125 (V)

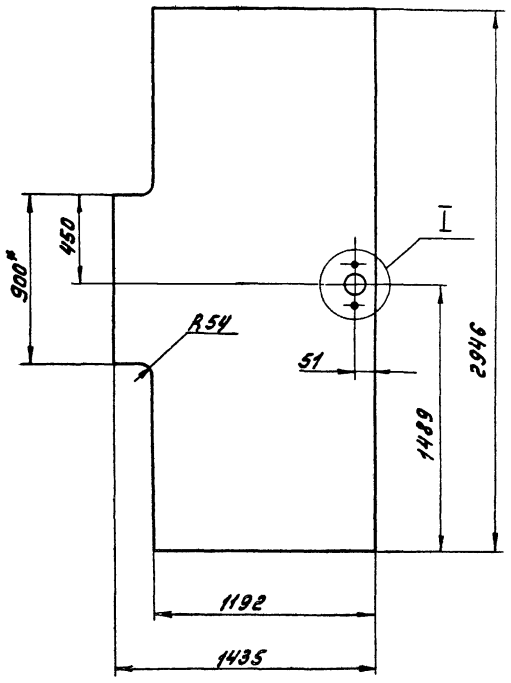

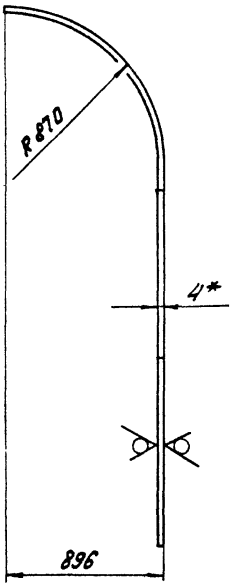

I
M1:2

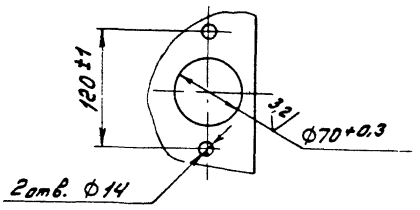

1.* Размеры для справок.

2. H16, h16, ± IT16/2

					Д20В.006.035			
Изм.	Лист	№докум.	Подп.	Дата	Стенка	Лит.	Масса	Масштаб
Разраб.		Мордвинкин		26.12.79		У	65	1:20
Пров.		Мордвинкин				Лист	Листов 1	
Т.контр.								
Н.контр.		Мюнтер			Лист Б-ПН-4 ГОСТ 19903-74 / В Ст3сп ГОСТ 14637-79	Госстрой СССР ГПИ Горьковский Сантехпроект		
Утв.								

Формат А3

Д20В.006.032

(V)

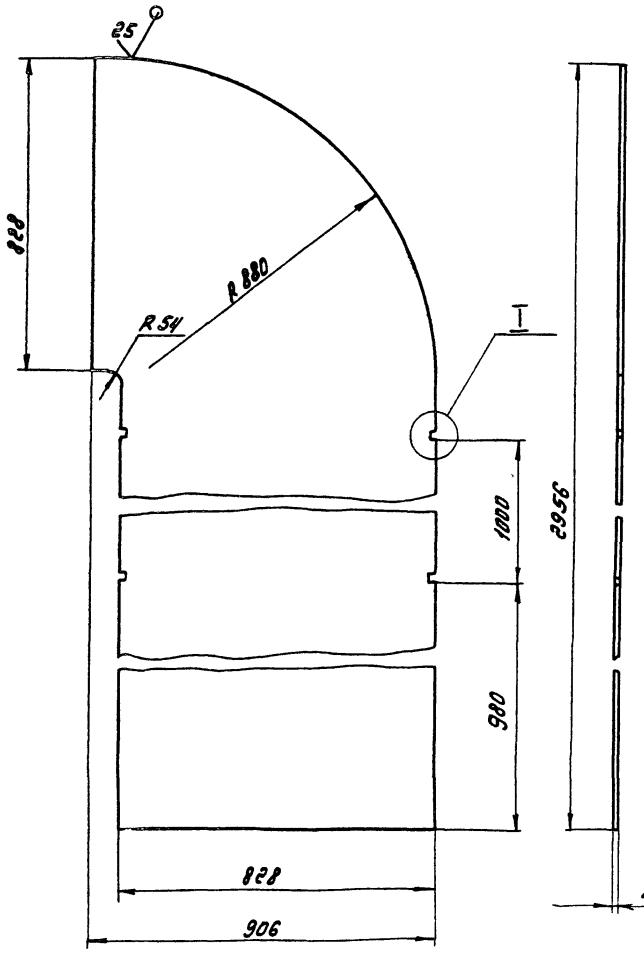

I
M1:1

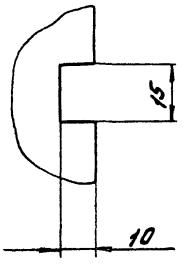

1.* Размеры для справок.

2. H16, h16, ± IT16/2

					Д20В.006.032			
Изм.	Лист	№докум.	Подп.	Дата	Стенка	Лит.	Масса	Масштаб
Разраб.		Мордвинкин		26.12.79		У	75	1:10
Пров.		Мордвинкин				Лист	Листов 1	
Т.контр.								
Н.контр.		Мюнтер			Лист Б-ПН-4 ГОСТ 19903-74 / В Ст3сп ГОСТ 14637-79	Госстрой СССР ГПИ Горьковский Сантехпроект		
Утв.								

Формат А3

Копировал: [illegible]

Д 208.006.046

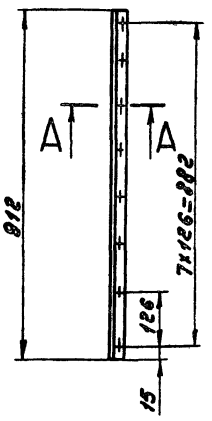

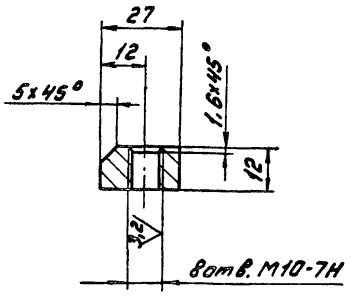

h 14, ± IT14/2

					Д208.006.046			
Изм.	Лист	№ докум.	Подп.	Дата	Планка	Лит.	Масса	Масштаб
Разраб.		Мордвинкин		26.12.84		И	3,1	1:10
Пров.		Мордвинкин				Лист	Листов 1	
Т.контр.					В Ст3сп ГОСТ 380-71	Госстрой СССР ГПИ Горьковский Сантехпроект		
Н.контр.		Мюнтер						
Утв.								

Формат А4

Д 208.006.039

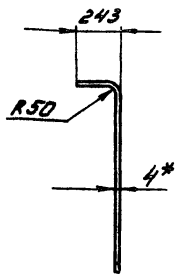

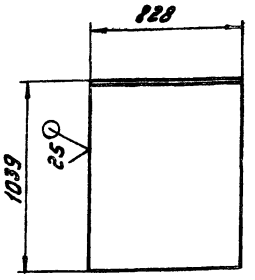

1.* Размеры для справок.

2. h16, ± IT16/2

					Д208.006.039			
Изм.	Лист	№ докум.	Подп.	Дата	Стенка	Лит.	Масса	Масштаб
Разраб.		Мордвинкин		26.12.84		И	32	1:20
Пров.		Мордвинкин				Лист	Листов 1	
Т.контр.					Лист Б-ПН-4 ГОСТ 19903-74 / В Ст3сп ГОСТ 14637-79	Госстрой СССР ГПИ Горьковский Сантехпроект		
Н.контр.		Мюнтер						
Утв.								

Формат А4

Инв.№ подл. | Подп. и дата | Взам. инв.№ | Инв.№ дубл. | Подп. и дата

Д 208.006.044

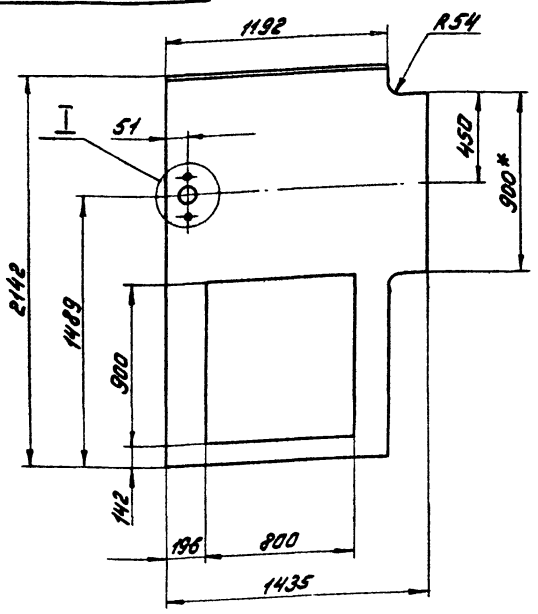

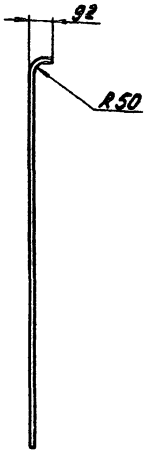

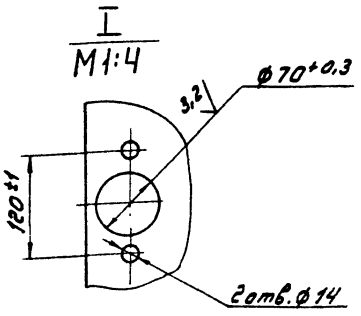

1.* Размеры для справок.

2. H16, h16, ± IT16/2

					Д208.006.044			
Изм.	Лист	№ докум.	Подп.	Дата	Стенка	Лит.	Масса	Масштаб
Разраб.		Мордвинкин		26.12.84		И	65	1:20
Пров.		Мордвинкин				Лист	Листов 1	
Т.контр.					Лист Б-ПН-4 ГОСТ 19903-74 / В Ст3сп ГОСТ 14637-79	Госстрой СССР ГПИ Горьковский Сантехпроект		
Н.контр.		Мюнтер						
Утв.								

Д 20В. 006. 030 СБ

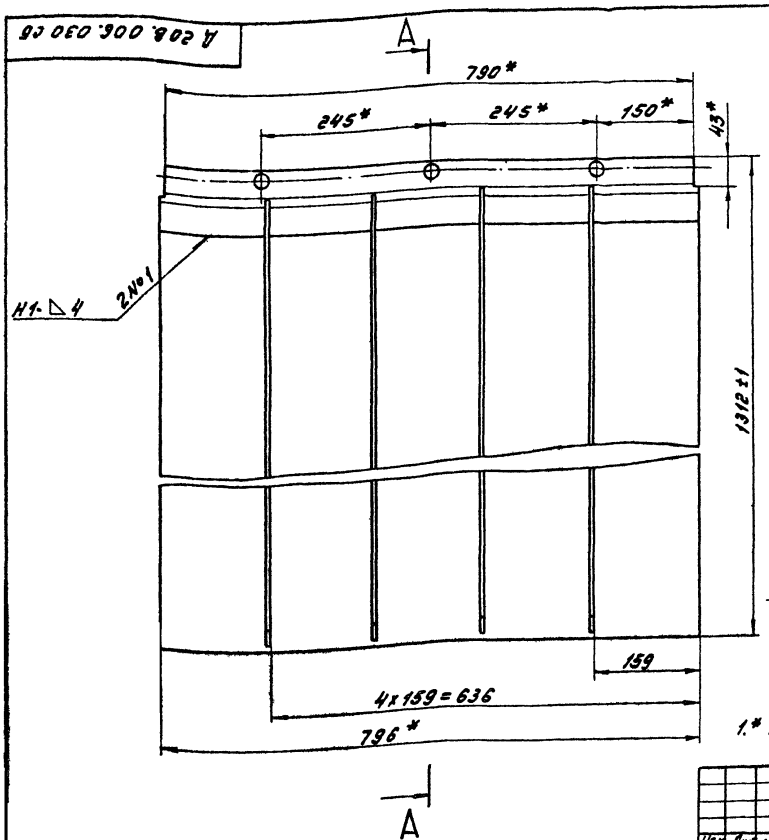

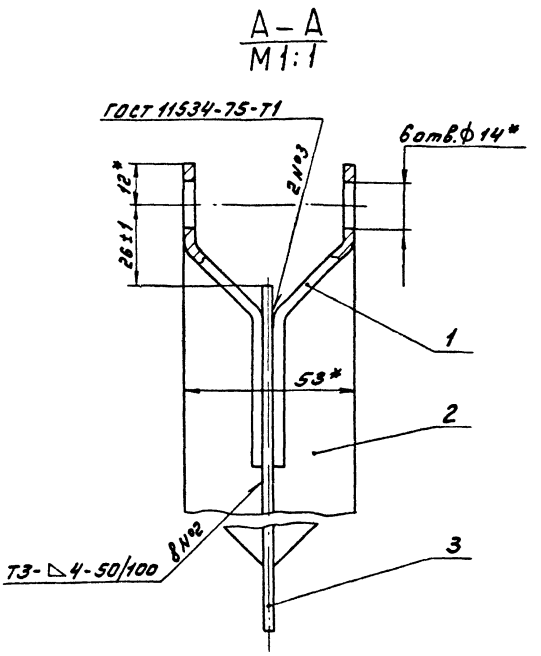

1.* Размеры для справок.

2. Сварные швы №1, 2 по ГОСТ 5264-80.

					Д 20В. 006. 030 СБ			
Изм.	Лист	№ докум.	Подп.	Дата	Клапан	Лит.	Масса	Масштаб
Разраб.		Мордвинкин		25.12.84		И	45	1:5
Пров.		Мордвинкин				Лист	Листов 1	
Т.контр.						Госстрой СССР ГПИ Горьковский Сантехпроект		
Н.контр.		Мюнтер						
Утв.								

Формат А3

Д 20В. 006. 052

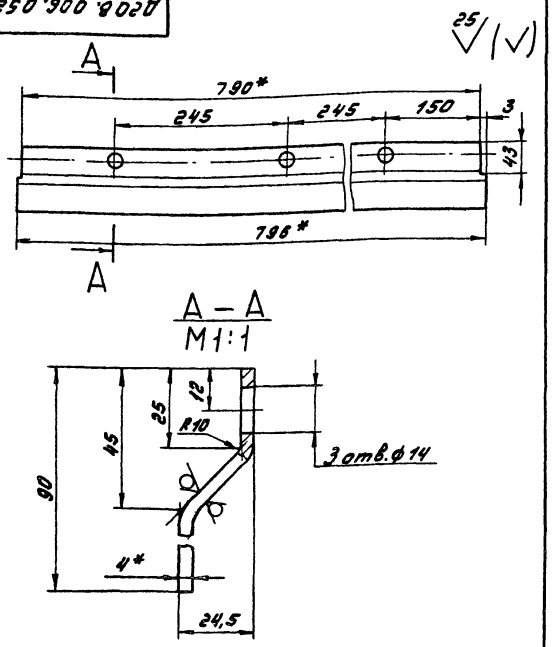

1.* Размеры для справок.

2. Н14, h14, ± IT16/2

					Д 20В. 006. 052			
Изм.	Лист	№ докум.	Подп.	Дата	Накладка	Лит.	Масса	Масштаб
Разраб.		Мордвинкин		25.12.84		И	2,2	1:5
Пров.		Мордвинкин				Лист	Листов 1	
Т.контр.					Лист Б-ЛН-4 ГОСТ 19903-74 / В Ст 3 сп ГОСТ 14637-79	Госстрой СССР ГПИ Горьковский Сантехпроект		
Н.контр.		Мюнтер						
Утв.								

Формат А4

Формат	Зона	Поз.	Обозначение	Наименование	Кол.	Примечание
				Документация		
А3			Д 20В. 006. 030 СБ	Сборочный чертеж		
				Детали		
А4		1	Д 20В. 006. 052	Накладка	2	
А4		2	Д 20В. 006. 053	Ребро	8	
А4		3	Д 20В. 006. 054	Лист	1	

Инв. № подл. | Подп. и дата | Взам. инв. № | Инв. № дубл. | Подп. и дата

					Д 20В. 006. 030			
Изм.	Лист	№ докум.	Подп.	Дата	Клапан	Лит.	Лист	Листов
Разраб.		Мордвинкин		25.12.84		И		1
Пров.		Мордвинкин				Госстрой СССР ГПИ Горьковский Сантехпроект		
Н.контр.		Мюнтер						
Утв.								

Копировал: [illegible]

Формат А4

Д20В.006.056

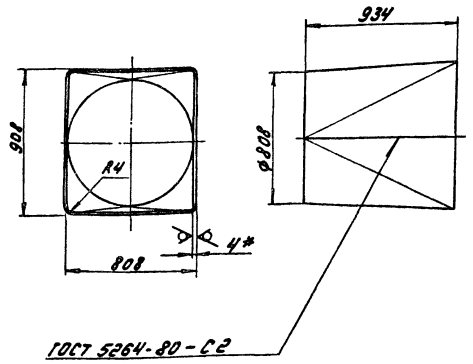

1.* Размеры для справок.

2. $h16, \pm \frac{IT16}{2}$

Изм.	Лист	№ докум.	Подп.	Дата
Разраб.		Мордвинкин		
Пров.		Мордвинкин		
Т.контр.				
Н.контр.		Мюнтер		
Утв.				

Д20В.006.056

Звено

Лит.	Масса	Масштаб
И	105	1:20

Лист | Листов 1

Лист Б-ПН-4 ГОСТ 19903-74 / В Ст 3сп ГОСТ 14637-79

Госстрой СССР ГПИ Горьковский Сантехпроект

Формат А4

Формат	Зона	Поз.	Обозначение	Наименование	Кол.	Примечание
				Документация		
А2			Д20В.006.040СБ	Сборочный чертеж		
				Детали		
Б4		1	Д20В.006.055	Планка		
				Полоса Б-2 8×50 ГОСТ 103-76 / В Ст 3сп ГОСТ 535-79		
				L=1000 h16 25	2	
А4		2	Д20В.006.056	Звено	1	
А4		3	Д20В.006.057	Звено	2	
А4		4	Д20В.006.058	Звено	5	
А4		5	Д20В.006.059	Труба	1	
А4		6	Д20В.006.061	Кольцо	1	
Б4		7	Д20В.006.062	Планка		
				Полоса Б-2 5×50 ГОСТ 103-76 / В Ст 3сп ГОСТ 535-79		
				L=200 h16 25	1	0,3 кг
Б4		8	Д20В.006.063	Планка		
				Полоса Б-2 8×50 ГОСТ 103-76 / В Ст 3сп ГОСТ 535-79		
				L=796 h16 25	2	2,5 кг
				Прочие изделия		
		9		Серьга 1200-01 МВН 3081-65	1	г. Ленинград Оргэнергострой

Подп. и дата | Инв. № дубл. | Взам. инв. № | Подп. и дата | Инв. № подл.

Изм.	Лист	№ докум.	Подп.	Дата
Разраб.		Мордвинкин		
Пров.		Мордвинкин		
Нач.отд.				
Н.контр.		Мюнтер		
Утв.				

Д20В.006.040

Короб

Лит.	Лист	Листов
И		1

Госстрой СССР ГПИ Горьковский Сантехпроект

Формат А4

Д20В.006.054

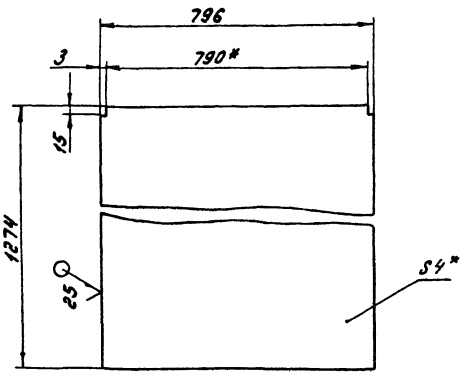

1.* Размеры для справок.

2. $h16, \pm \frac{IT16}{2}$

Изм.	Лист	№ докум.	Подп.	Дата
Разраб.		Мордвинкин		
Пров.		Мордвинкин		
Т.контр.				
Н.контр.		Мюнтер		
Утв.				

Д20В.006.054

Лист

Лит.	Масса	Масштаб
И	32	1:10

Лист | Листов 1

Лист Б-ПН-4 ГОСТ 19903-74 / В Ст 3сп ГОСТ 14637-79

Госстрой СССР ГПИ Горьковский Сантехпроект

Формат А4

Д20В.006.053

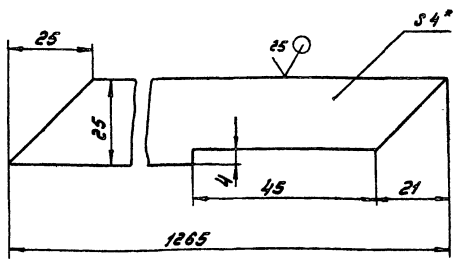

1.* Размеры для справок.

2. $h14, \pm \frac{IT14}{2}$

Изм.	Лист	№ докум.	Подп.	Дата
Разраб.		Мордвинкин		
Пров.		Мордвинкин		
Т.контр.				
Н.контр.		Мюнтер		
Утв.				

Д20В.006.053

Ребро

Лит.	Масса	Масштаб
И	1	1:1

Лист | Листов 1

Лист Б-ПН-4 ГОСТ 19903-74 / В Ст 3сп ГОСТ 14637-79

Госстрой СССР ГПИ Горьковский Сантехпроект

Формат А4

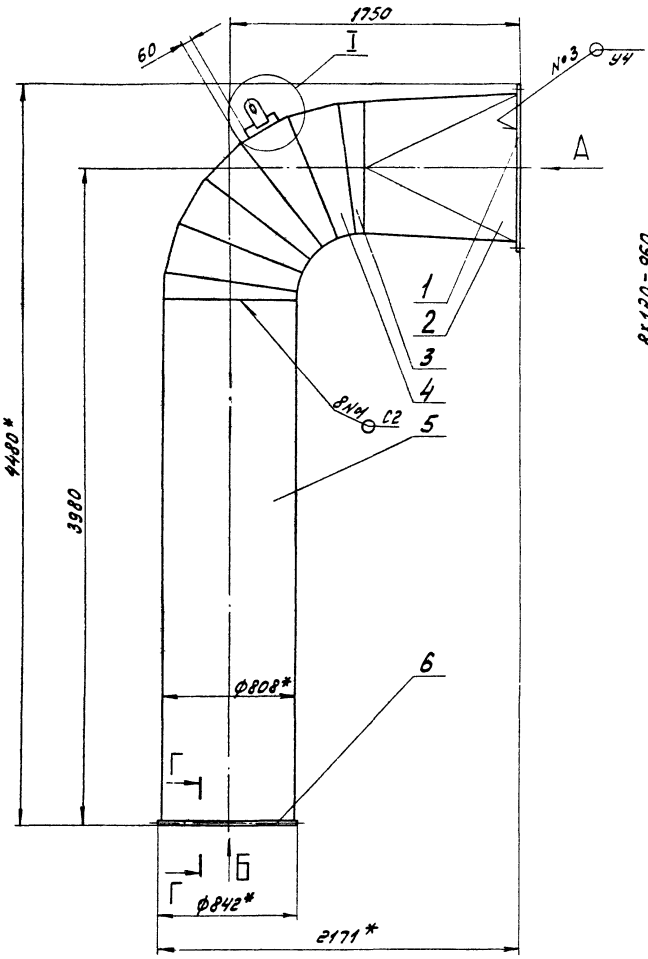

Вид А
М1:10

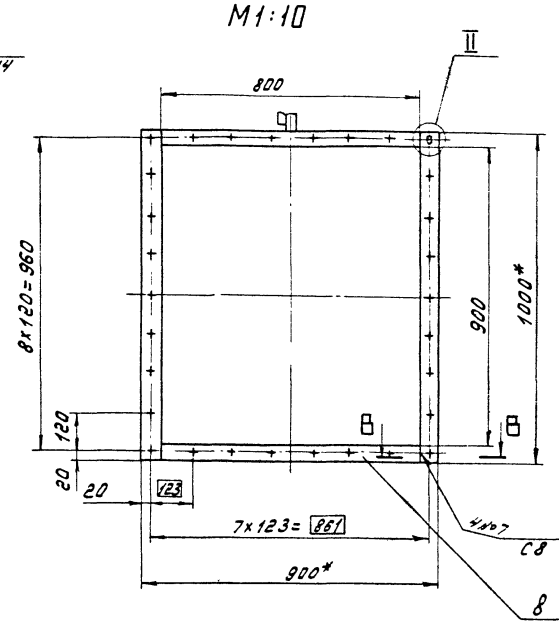

В-В
М1:1

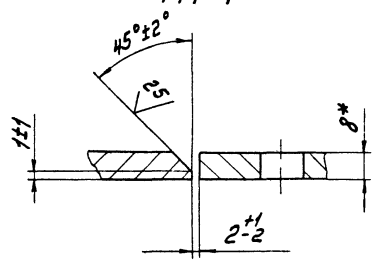

I
М1:5 повернуто

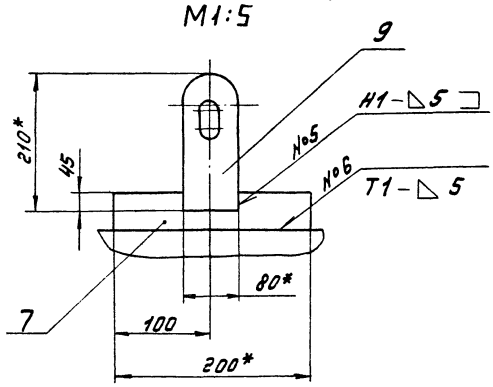

Г-Г
М1:1

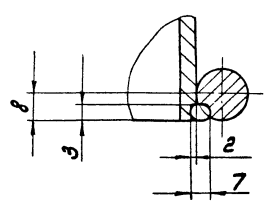

1.* Размеры для справок.

2. $\pm \frac{IT16}{2}$

3. Сварные швы № 1,3... 6 по ГОСТ 5264-80
Сварка ручная дуговая

II
М1:2

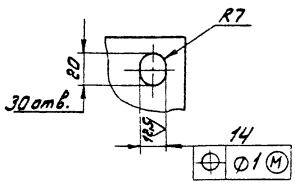

Вид Б

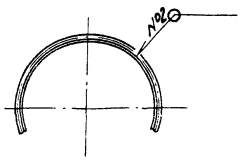

					Д208.006.040 СБ			
Изм.	Лист	№ докум.	Подп.	Дата	Короб	Лит.	Масса	Масштаб
Разраб.		Мордвинкин		25.12.54		И	473	1:20
Пров.		Мордвинкин				Лист	Листов 1	
Т.контр.						Госстрой СССР ГПИ Горьковский Сантехпроект		
Н.контр.		Мюнтер						
Утв.								

Д208.006.061

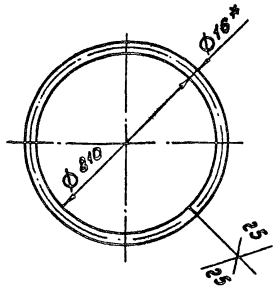

1.* Размеры для справок.

2. H16.

Изм.	Лист	№ докум.	Подп.	Дата	Д 20 В. 006. 061			
Разраб.		Мордвинкин			Кольцо	Лит.	Масса	Масштаб
Пров.		Мордвинкин				У	4,1	1:15
Т.контр.						Лист	Листов 1	
Н.контр.		Мюнтер			Круг В-16 ГОСТ 2590-71 / В Ст3сп ГОСТ 535-79	Госстрой СССР ГПИ Горьковский Сантехпроект		
Утв.						Формат А4		

Инв.№ подл. | Подп. и дата | Взам. инв.№ | Инв.№ дубл. | Подп. и дата

Д208.006.059

25 ▽(▽)

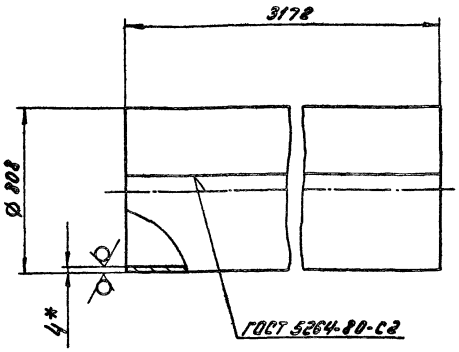

1.* Размеры для справок.

2. h16.

Изм.	Лист	№ докум.	Подп.	Дата	Д 20 В. 006. 059			
Разраб.		Мордвинкин			Труба	Лит.	Масса	Масштаб
Пров.		Мордвинкин				У	250	1:15
Т.контр.						Лист	Листов 1	
Н.контр.		Мюнтер			Лист Б-ПН-4 ГОСТ 19903-74 / В Ст3сп ГОСТ 14637-79	Госстрой СССР ГПИ Горьковский Сантехпроект		
Утв.						Формат А4		

Д208.006.058

25 ▽(▽)

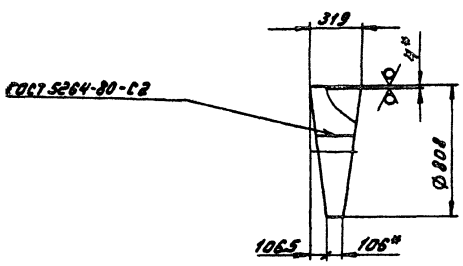

1.* Размеры для справок.

2. h16, $\pm \frac{IT16}{2}$

Изм.	Лист	№ докум.	Подп.	Дата	Д 20 В. 006. 058			
Разраб.		Мордвинкин			Звено	Лит.	Масса	Масштаб
Пров.		Мордвинкин				У	16,8	1:20
Т.контр.						Лист	Листов 1	
Н.контр.		Мюнтер			Лист Б-ПН-4 ГОСТ 19903-74 / В Ст3сп ГОСТ 14637-79	Госстрой СССР ГПИ Горьковский Сантехпроект		
Утв.						Формат А4		

Д208.006.057

25 ▽(▽)

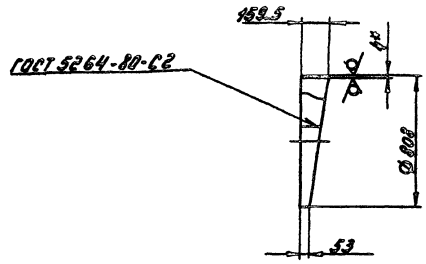

1.* Размеры для справок.

2. h16.

Изм.	Лист	№ докум.	Подп.	Дата	Д208. 006. 057			
Разраб.		Мордвинкин			Звено	Лит.	Масса	Масштаб
Пров.		Мордвинкин				У	8,4	1:20
Т.контр.						Лист	Листов 1	
Н.контр.		Мюнтер			Лист Б-ПН-4 ГОСТ 19903-74 / В Ст3сп ГОСТ 14637-79	Госстрой СССР ГПИ Горьковский Сантехпроект		
Утв.						Формат А4		

Инв.№ подл. | Подп. и дата | Взам. инв.№ | Инв.№ дубл. | Подп. и дата

Копировал: А.Иванов Формат А4

25 (√)

Д 20В.006.068

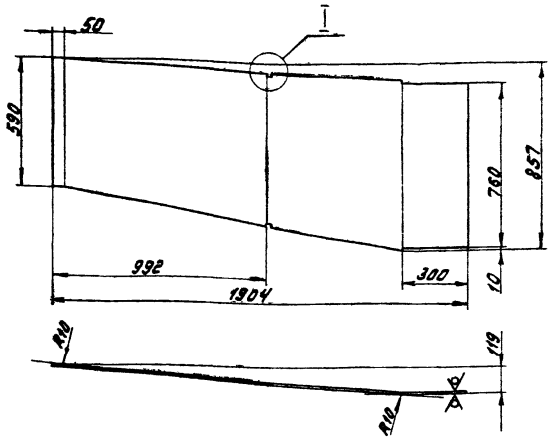

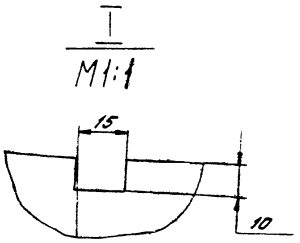

1* Размеры для справок

2. ± $\frac{IT16}{2}$

Д 20В.006.068-01 зеркальное отражение

Остальное - см. Д 20В.006.068

Изм.	Лист	№ докум.	Подп.	Дата	Д 20В.006.068			
Разраб.		Мордвинкин			Стенка	Лит.	Масса	Масштаб
Пров.		Мордвинкин				U	40,5	1:15
Т.контр.						Лист	Листов 1	
Н.контр.		Мюнтер			Лист Б-ПН-4 ГОСТ 19903-74 / В Ст3сп ГОСТ 14637-79	Госстрой СССР ГПИ Горьковский Сантехпроект		
Утв.								

Формат А3

Формат	Зона	Поз.	Обозначение	Наименование	Кол.	Примечание
А3		6	Д20В.006.068	Стенка	1	
		7	-01	Стенка	1	
Б4		8	Д20В.006.069	Пруток		
				Круг В-16 ГОСТ 2590-71		
				В Ст3сп ГОСТ 535-79		
				L=692 h16 25	2	1.09кг
Б4		9	Д20В.006.071	Пруток		
				Круг В-16 ГОСТ 2590-71		
				В Ст3сп ГОСТ 535-79		
				L=760 h16 25	2	1,2кг
Б4		10	Д20В.006.072	Планка		
				Полоса Б-2 8х40 ГОСТ 103-76		
				В Ст3сп ГОСТ 535-79		
				L=426 h16 25	2	1.07кг
				Прочие изделия		
		11		Серьга 1200-01 МВН3081-65	2	г. Ленинград Оргэнергострой

Изм.	Лист	№ докум.	Подп.	Дата	Д20В.006.050	Лист 2

Формат А4

Формат	Зона	Поз.	Обозначение	Наименование	Кол.	Примечание
				Документация		
А2			Д20В.006.050 СБ	Сборочный чертеж		
				Детали		
Б4		1	Д20В.006.064	Планка		
				Полоса Б-2 8х40 ГОСТ 103-76		
				В Ст3сп ГОСТ 535-79		
				L=650 h16 25	2	1,63кг
А4		2	Д20В.006.065	Стенка	1	
		3	-01	Стенка	1	
Б4		4	Д20В.006.066	Ребро		
				Полоса Б-2 5х50 ГОСТ 103-76		
				В Ст3сп ГОСТ 535-79		
				L=650 h16 25	2	1,27кг
Б4		5	Д20В.006.067	Ребро		
				Полоса Б-2 5х50 ГОСТ 103-76		
				В Ст3сп ГОСТ 535-79	2	1,49кг

Взам. инв. № | Инв. № дубл. | Подп. и дата

Изм.	Лист	№ докум.	Подп.	Дата	Д 20В.006.050			
Разраб.		Мордвинкин			Короб	Лит.	Лист	Листов
Пров.		Мордвинкин				U	1	2
Н.контр.		Мюнтер				Госстрой СССР ГПИ Горьковский Сантехпроект		
Утв.								

Инв. № подл. | Подп. и дата

Копировал: [signature]

Формат А4

Д 20 В. 006. 050 СБ

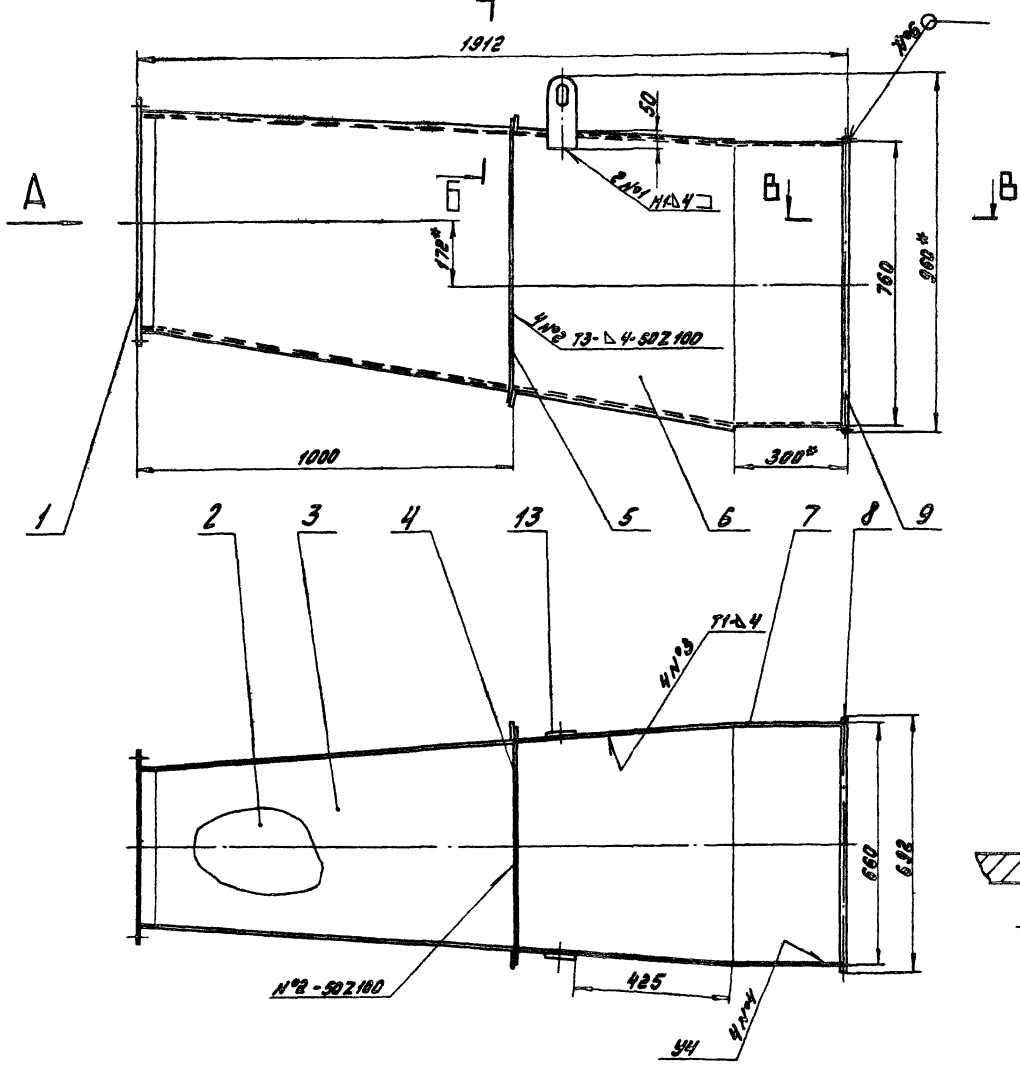

Г-Г
М1:1

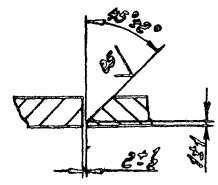

Вид А

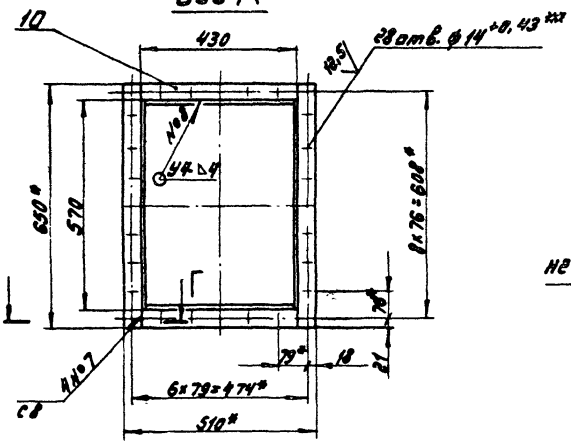

Б-Б
М1:2

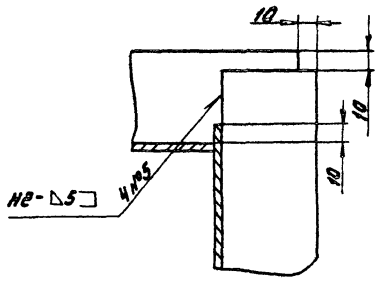

В-В
М1:1

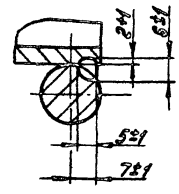

Поз. 5

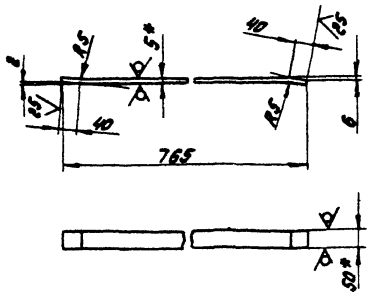

1.* Размеры для справок

2. ± $\frac{IT16}{2}$

3. Сварные швы №1...5 по ГОСТ 5264-80.
Сварка ручная дуговая

					Д 20 В. 006. 050 СБ			
Изм.	Лист	№ докум.	Подп.	Дата	Короб	Лит.	Масса	Масштаб
Разраб.		Мордвинкин				И	165	1:10
Пров.		Мордвинкин				Лист	Листов 1	
Т. контр.						Госстрой СССР ГПИ Горьковский Сантехпроект		
Нач. отд.		Вольский						
Н. контр.		Мюнтер						
Утв.								

Д20В.006.076

25/(√)

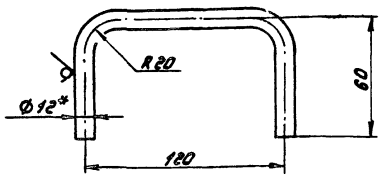

1.* Размеры для справок

2. ± IT16/2

Изм.	Лист	№ докум.	Подп.	Дата
Разраб.		Мордвинкин		26.12.87
Пров.		Мордвинкин		
Т.контр.				
Н.контр.		Мюнтер		
Утв.				

Д20В.006.076

Ручка

Лит.	Масса	Масштаб
И	0,22	1:2

Лист | Листов 1

Круг В-12 ГОСТ 2590-71 / В Ст3сп ГОСТ 535-79

Госстрой СССР ГПИ Горьковский Сантехпроект

Формат А4

Формат	Зона	Поз.	Обозначение	Наименование	Кол.	Примечание
				Документация		
А3			Д20В.006.070 СБ	Сборочный чертеж		
				Детали		
А4		1	Д20В.006.076	Ручка	2	
А4		2	Д20В.006.077	Обечайка	1	
А4		3	Д20В.006.078	Фланец	1	
Б4		4	Д20В.006.079	Крышка		
				Лист Б-ПН-2 ГОСТ 19903-74		
				5-IV-Н-В Ст3сп ГОСТ 16523-70		
				Ф615 h16 25/	1	4.66кг
Б4		5	Д20В.006.081	Дно		
				Лист Б-ПН-3 ГОСТ 19903-74		
				5-IV-Н-В Ст3сп ГОСТ 16523-70		
				Ф597 h16 25/	1	6,59кг

Инв. № подл. | Подп. и дата | Взам. инв. № | Инв. № дубл. | Подп. и дата

Изм.	Лист	№ докум.	Подп.	Дата
Разраб.		Мордвинкин		26.12.87
Пров.		Мордвинкин		
Н.контр.		Мюнтер		
Утв.				

Д20В.006.070

Крышка люка

Лит.	Лист	Листов
И		1

Госстрой СССР ГПИ Горьковский Сантехпроект

Формат А4

Формат	Зона	Поз.	Обозначение	Наименование	Кол.	Примечание
				Документация		
А2			Д20В.006.060 СБ	Сборочный чертеж		
				Сборочные единицы		
А4		1	Д20В.006.070	Крышка люка	1	
А4		2	Д20В.006.080	Корпус	1	
				Детали		
А4		3	Д20В.006.006	Прокладка	1	
				Стандартные изделия		
		4		Болт М10х25.36		
				ГОСТ 7798-70	12	
		5		Гайка М10.4		
				ГОСТ 5915-70	12	

Инв. № подл. | Подп. и дата | Взам. инв. № | Инв. № дубл. | Подп. и дата

Изм.	Лист	№ докум.	Подп.	Дата
Разраб.		Мордвинкин		26.12.87
Пров.		Мордвинкин		
Т.контр.				
Н.контр.		Мюнтер		
Утв.				

Д20В.006.060

Короб

Лит.	Лист	Листов
И		1

Госстрой СССР ГПИ Горьковский Сантехпроект

Формат А4

Д20В.006.065

25/(√)

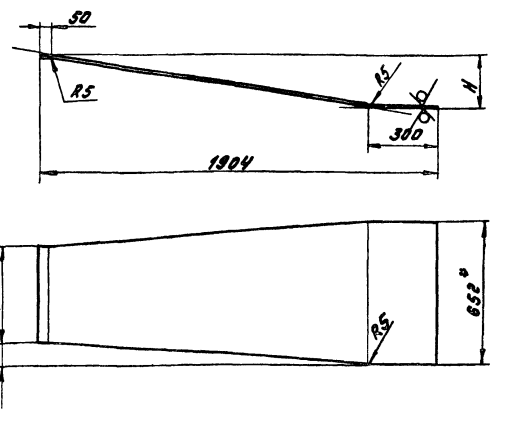

Обозначение	H, мм	Масса, кг
Д20В.006.065	271	33,4
-01	81	33,0

1.* Размеры для справок.

2. ± IT16/2

Изм.	Лист	№ докум.	Подп.	Дата
Разраб.		Мордвинкин		26.12.87
Пров.		Мордвинкин		
Т.контр.				
Н.контр.		Мюнтер		
Утв.				

Д20В.006.065

Стенка

Лит.	Масса	Масштаб
И	ст. табл.	—

Лист | Листов 1

Лист Б-ПН-4 ГОСТ 19903-74 / В Ст3сп ГОСТ 14637-79

Госстрой СССР ГПИ Горьковский Сантехпроект

Формат

Копировал: [signature]

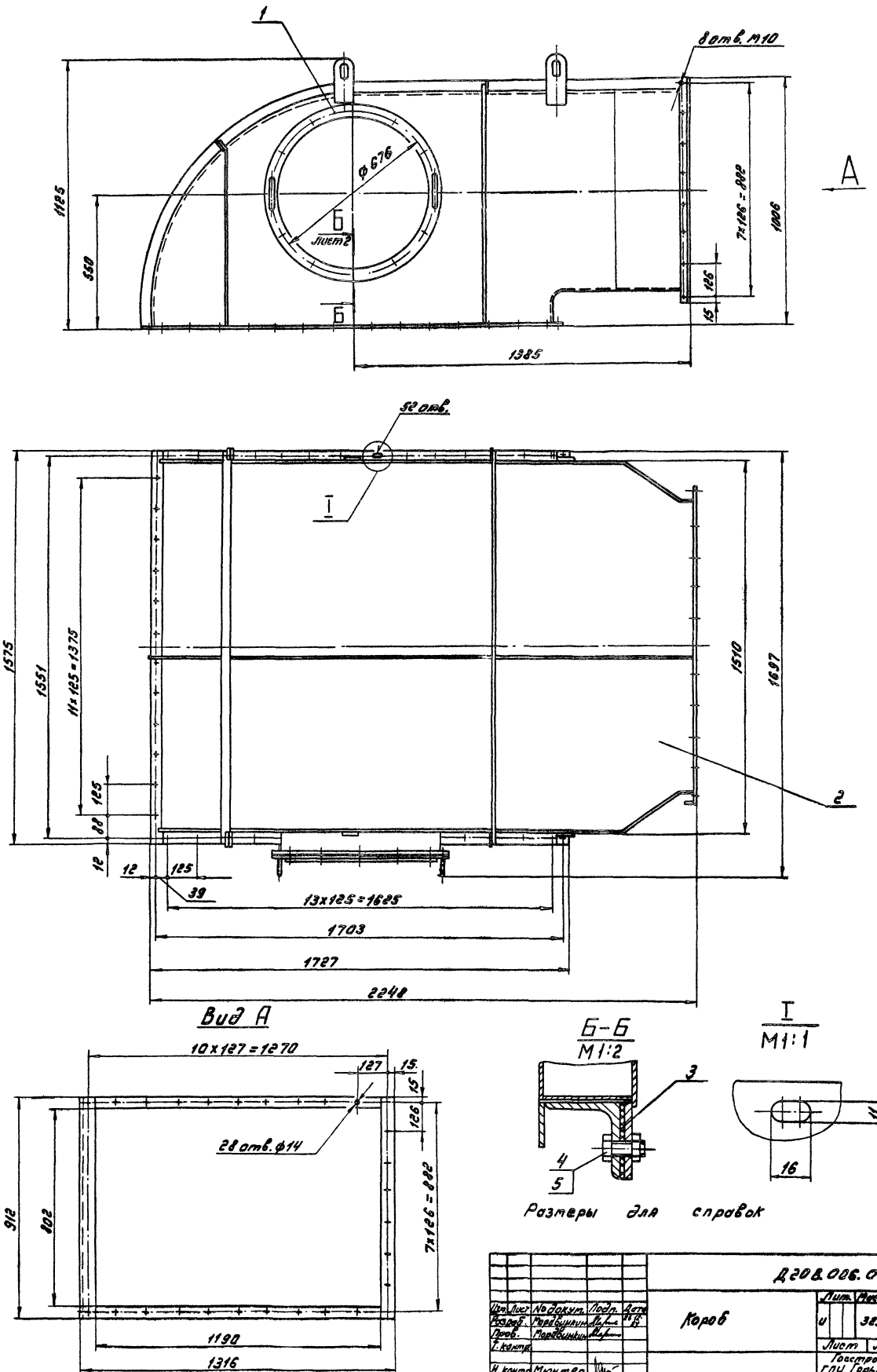

					Д 20 В. 006. 060 СБ			
Изм.	Лист	№ докум.	Подп.	Дата	Короб	Лит.	Масса	Масштаб
Разраб.		Мордвинкин				И	325	1:10
Пров.		Мордвинкин				Лист	Листов 1	
Т. контр.						Госстрой СССР гли Горьковский Сантехпроект		
Н. контр.		Мюнтер						
Утв.								

Копировал: [illegible]

Д 208. 006. 077

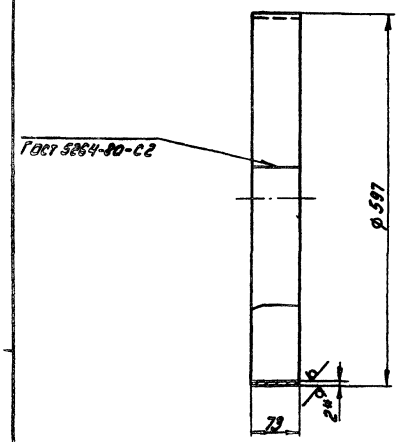

1.* Размеры для справок

2. h16

Изм.	Лист	№ докум.	Подп.	Дата	Д 208. 006. 077			
Разраб.		Перебинкин			Обечайка	Лит.	Масса	Масштаб
Пров.		Перебинкин				У	2.2	1:5
Т.контр.						Лист	Листов 1	
Н.контр.		Мюнтер			Лист Б-ПН-2 ГОСТ 19903-74 / Б-IV-Н-8Ст3сп ГОСТ 16523-70	Госстрой СССР ГПИ Горьковский Сантехпроект		
Утв.								

Формат А4

Д 208. 006. 078

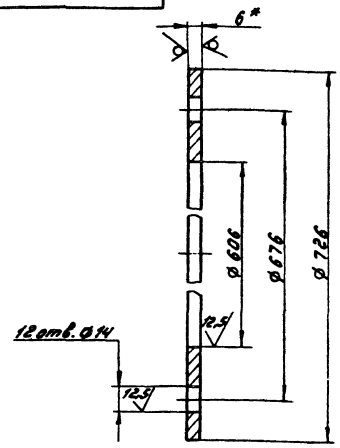

1.* Размеры для справок.

2. H16, h16, ± 17/16/2

Изм.	Лист	№ докум.	Подп.	Дата	Д 208. 006. 078			
Разраб.		Перебинкин			Фланец	Лит.	Масса	Масштаб
Пров.		Перебинкин				У	5,1	1:2
Т.контр.						Лист	Листов 1	
Н.контр.		Мюнтер			Лист Б-ПН-6 ГОСТ 19903-74 / В Ст3сп ГОСТ 14637-79	Госстрой СССР ГПИ Горьковский Сантехпроект		
Утв.								

Формат А4

Д 208. 006. 078СБ

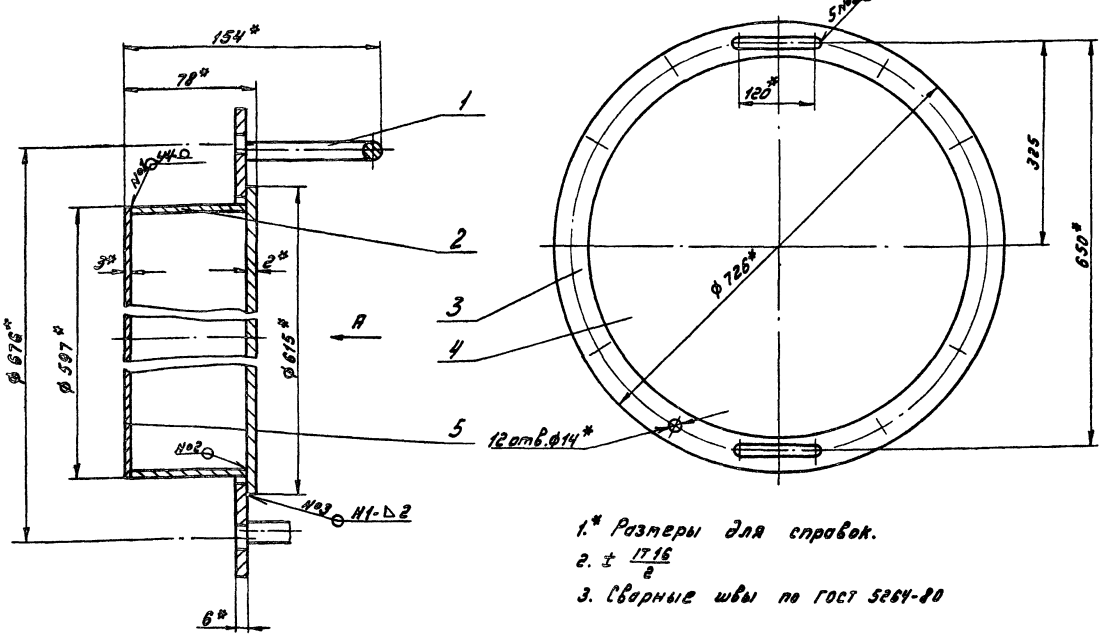

1.* Размеры для справок.

2. ± 17/16/2

3. Сварные швы по ГОСТ 5264-80

Изм.	Лист	№ докум.	Подп.	Дата	Д 208. 006. 070 СБ			
Разраб.		Перебинкин			Крышка люка	Лит.	Масса	Масштаб
Пров.		Перебинкин				У	80	1:2
Т.контр.						Лист	Листов 1	
Н.контр.		Мюнтер				Госстрой СССР ГПИ Горьковский Сантехпроект		
Утв.								

Копировал Формат А3

Д208.006.083

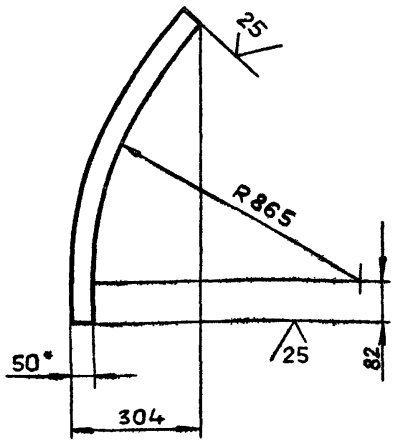

1* Размеры для справок

2 ± IT16/2

Изм	Лист	№ докум	Подп.	Дата
Разраб		Мордвинкин		10.12.84
Пров		Мордвинкин		
Т.контр				
Н.контр		Мюнтер		
Утв				

Д208.006.083

Ребро

Лит.	Масса	Масштаб
И	1,4	1:10
Лист	Листов 1	

Полоса Б-2 5×50 ГОСТ 103-76 / ВСт3сп ГОСТ 535-79

Госстрой СССР ГПИ Горьковский САНТЕХПРОЕКТ

Формат А4

Формат	Зона	Поз.	Обозначение	Наименование	Кол.	Примечание
Б4		17	Д208.006.098	Планка		
				Полоса Б-2 8×56 ГОСТ 103-76		
				ВСт3сп ГОСТ 535-79		
				L=912 h16 (25)	1	3,1 кг
				Прочие изделия		
		18		Серьга 1200-01		Ленинград
				МВН 3081-64	4	ОРГЭНЕР-
						гострой

Инв.№ подл. | Подп. и дата | Взам. инв.№ | Инв.№ дубл. | Подп. и дата

Изм	Лист	№ докум.	Подп	Дата

Д208.006 080

Лист 3

Формат А4

Формат	Зона	Поз.	Обозначение	Наименование	Кол.	Примечание
Б4		8	Д208.006.089	Планка		
				Полоса Б-2 8×45 ГОСТ 103-76		
				ВСт3сп ГОСТ 535-79		
				L=1633 h16 (25)	2	3,74 кг
4		9	Д208.006.091	Ребро	2	
Б4		10	Д208.006.092	Ребро		
				Полоса Б-2 5×50 ГОСТ 103-76		
				ВСт3сп ГОСТ 535-79		
				L=1590 h16 (25)	2	3,11 кг
Б4		11	Д208.006.093	Ребро		
				Полоса Б-2 5×50 ГОСТ 103-76		
				ВСт3сп ГОСТ 535-79		
				L=986 h16 (25)	2	1,93 кг
А3		12	Д208.006.094	Стенка	1	
Б4		13	Д208.006.095	Стенка		
				Лист Б-ПН-4 ГОСТ 19903-74		
				ВСт3сп ГОСТ 14637-79	1	32,1 кг
А3		14	Д208.006.085-01	Стенка	1	
Б4		15	Д208.006.096	Планка		
				Полоса Б-2 8×70 ГОСТ 103-76		
				ВСт3сп ГОСТ 535-79		
				L=912 h16 (25)	1	4 кг
Б4		16	Д208.006.097	Планка		
				Полоса Б2 8×56 ГОСТ 103-76		
				ВСт3сп ГОСТ 535-79		
				L=1190 h16 (25)	2	3,5 кг

Инв.№ подл. | Подп. и дата | Взам. инв.№ | Инв.№ дубл. | Подп. и дата

Изм	Лист	№ докум.	Подп	Дата

Д208.006.080

Лист 2

Формат А4

Формат	Зона	Поз.	Обозначение	Наименование	Кол.	Примечание
				Документация		
			Д208.006.080 СБ	Сборочный чертеж		*) А3, А2
				Детали		
А4		1	Д208.006.046	Планка	1	
А4		2	Д208.006.083	Ребро	1	
А4		3	Д208.006.084	Ребро	1	
А3		4	Д208.006.085	Стенка	1	
А4		5	Д208.006.086	Фланец	1	
Б4		6	Д208.006.087	Ребро		
				Полоса Б-2 5×50 ГОСТ 103-76		
				ВСт3сп ГОСТ 535-79		
				L=867 h16 (25)	1	1,69 кг
Б4		7	Д208.006.088	Планка		
				Полоса Б-2 8×45 ГОСТ 103-76		
				ВСт3сп ГОСТ 535-79		
				L=1575 h16 (25)	2	3,14 кг

Инв.№ подл. | Подп. и дата | Взам. инв.№ | Инв.№ дубл. | Подп. и дата

Изм	Лист	№ докум.	Подп	Дата
Разраб		Мордвинкин		10.12.84
Пров		Мордвинкин		
Н.контр		Мюнтер		
Утв				

Д208.006.080

Корпус

Лит.	Лист	Листов
И	1	3

Госстрой СССР ГПИ Горьковский САНТЕХПРОЕКТ

Копировал: Ганкова

Формат А4

Д20В.006.080 СБ

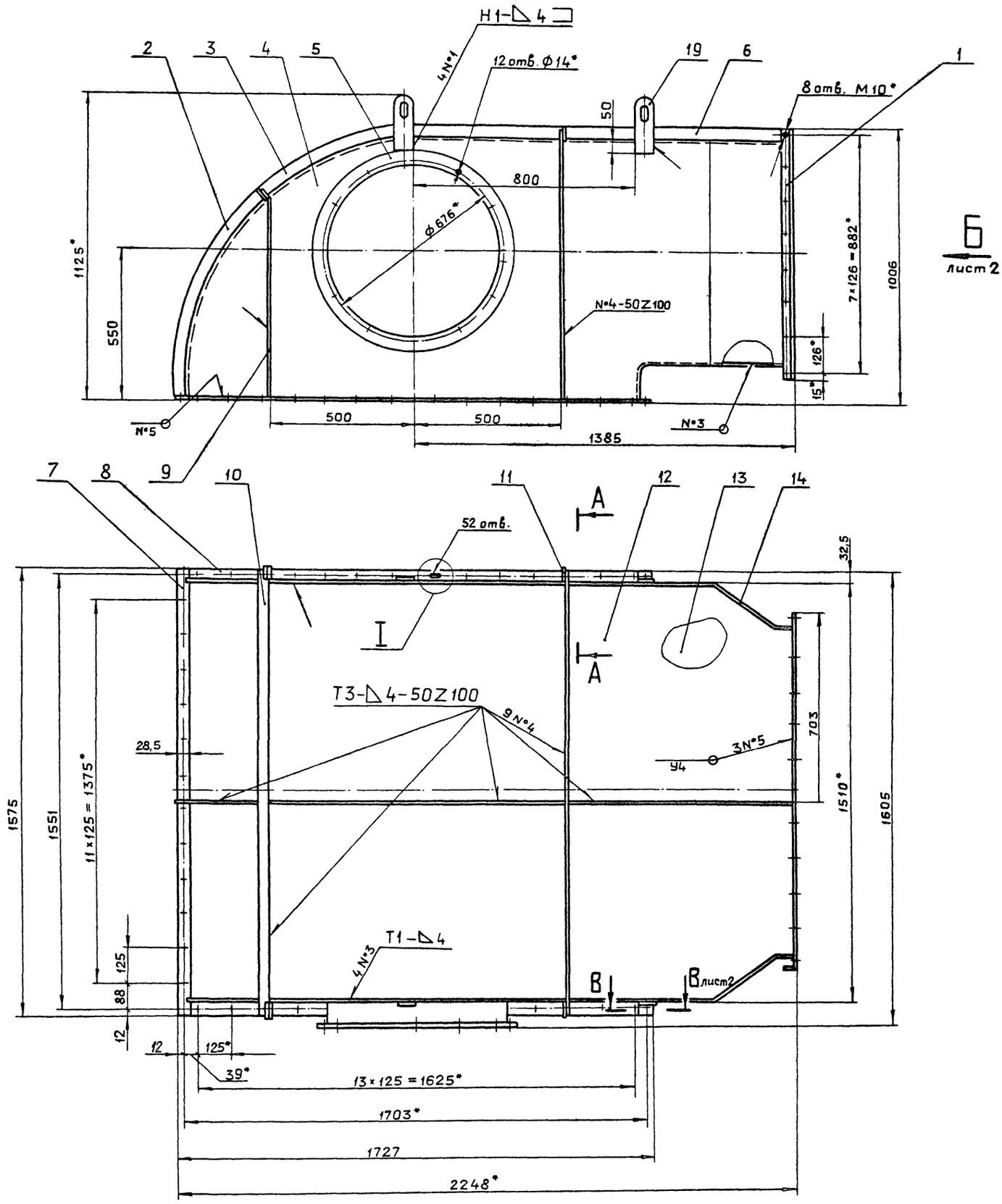

А–А
М1:2

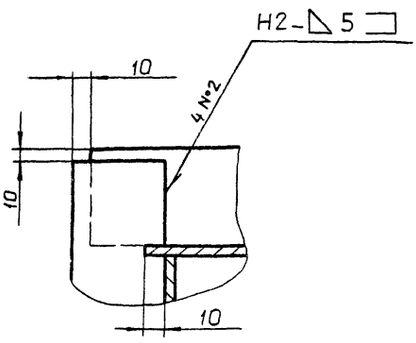

I
М1:1

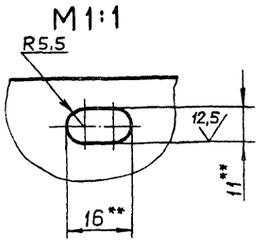

1*. Размеры для справок.

2. Обработать по сопрягаемой детали.

3. $\pm \frac{IT16}{2}$.

4. Сварные швы по ГОСТ 5264-80.

					Д20В 006.080 СБ			
Изм.	Лист	№ докум.	Подп.	Дата	Корпус	Лит.	Масса	Масштаб
Разраб.		Мордвинкин		19.12.87		И	305	1:10
Пров.		Мордвинкин				Лист 1	Листов 2	
Т.контр.						ГОССТРОЙ СССР ГПИ ГОРЬКОВСКИЙ САНТЕХПРОЕКТ		
Н.контр.		Мюнтер						
Утв.								

Копировал: Ганкова

21057-04 49 формат А2

Д20В.006.085

Д20В.006.085

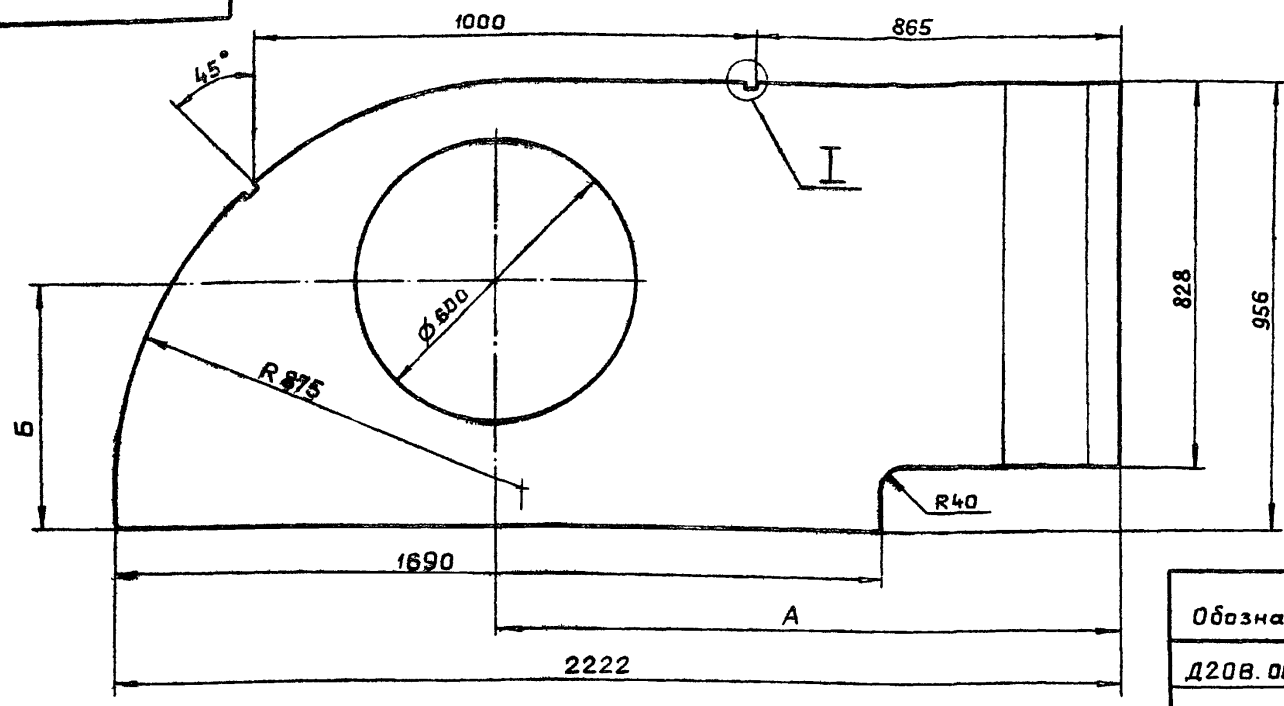

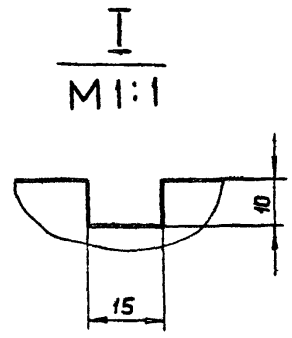

Обозначение	Размеры, мм		Масса, кг
	А	Б	
Д20В.006.085	1377	542	50,1
-01	—	—	59,3

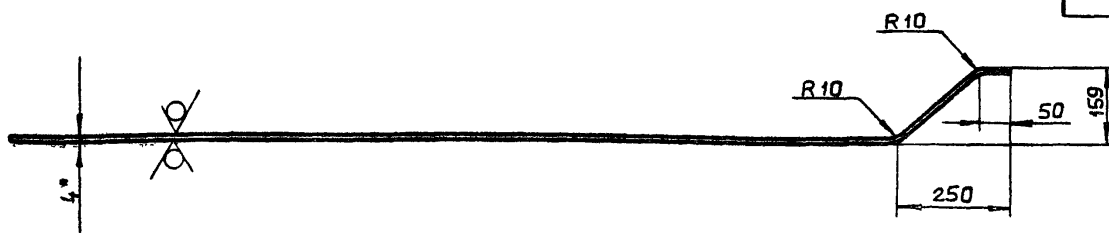

Д20В 006.085-01 -зеркальное отражение

Остальное – см. Д20В.006.085

М1:20

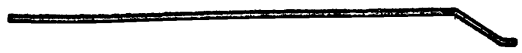

1* Размеры для справок.

2. Н16, h16, ± $\frac{IT16}{2}$

Изм	Лист	№ докум.	Подп.	Дата	Д20В.006.085			
Разраб.		Мордвинкин		17.2.19	Стенка	Лит. И	Масса см табл.	Масштаб 1:10
Пров.		Мордвинкин				Лист	Листов 1	
Т.контр.								
Н.контр.		Мюнтер			Лист Б-ПН-4 ГОСТ19903-74 / ВСт3сп ГОСТ14637-79	ГОССТРОЙ СССР ГПИ ГОРЬКОВСКИЙ САНТЕХПРОЕКТ		
Утв.								

формат А3

Д20В.006.080СБ

Вид Б лист 1

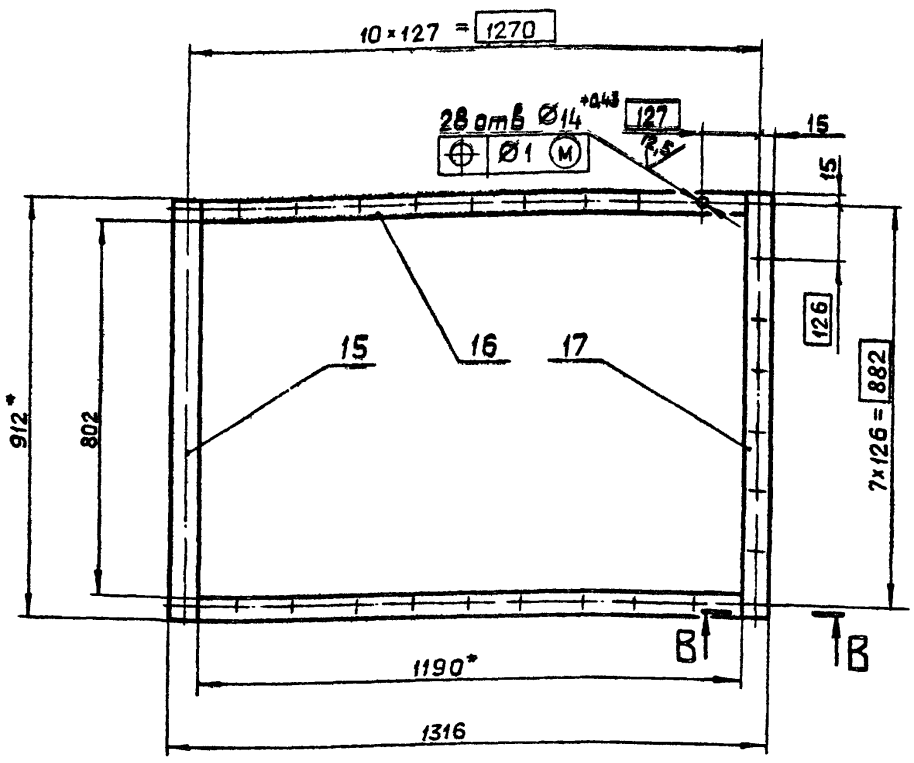

Поз. 13

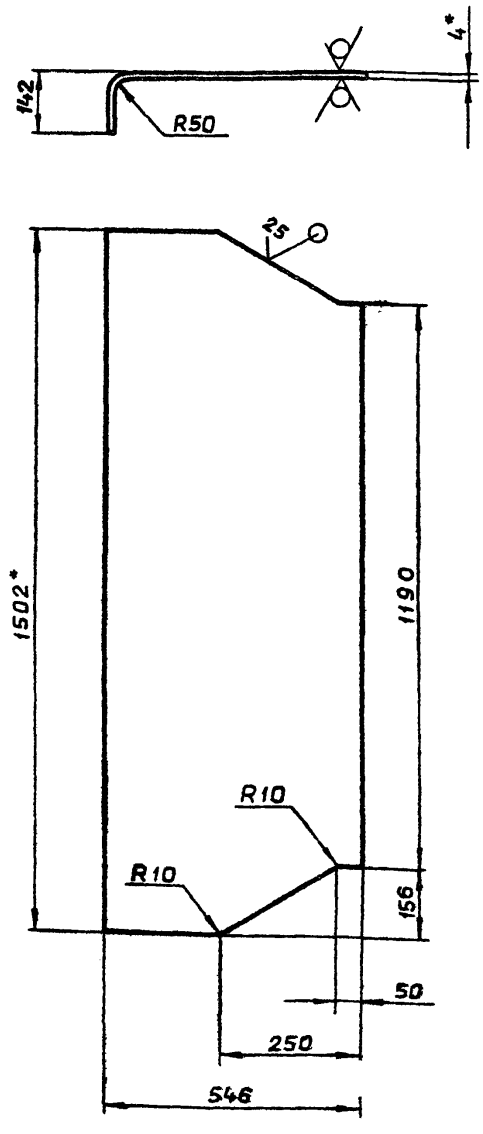

В-В

М 1:1

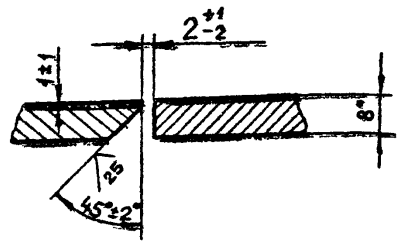

Изм	Лист	№ докум.	Подп.	Дата	Д20В.006.080 СБ	Лист 2

Д20В.006.094

25 √(√)

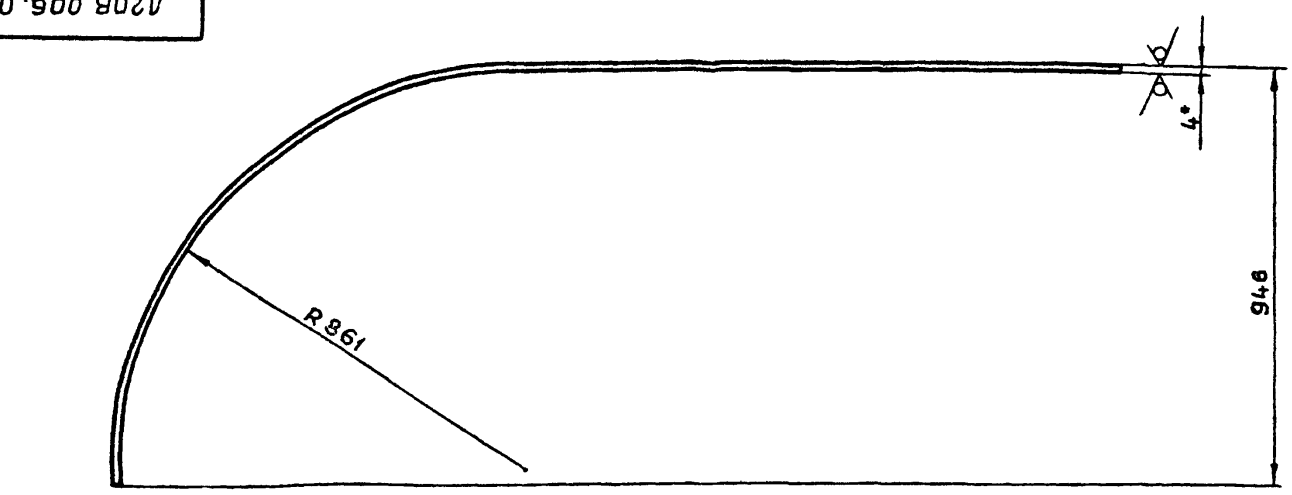

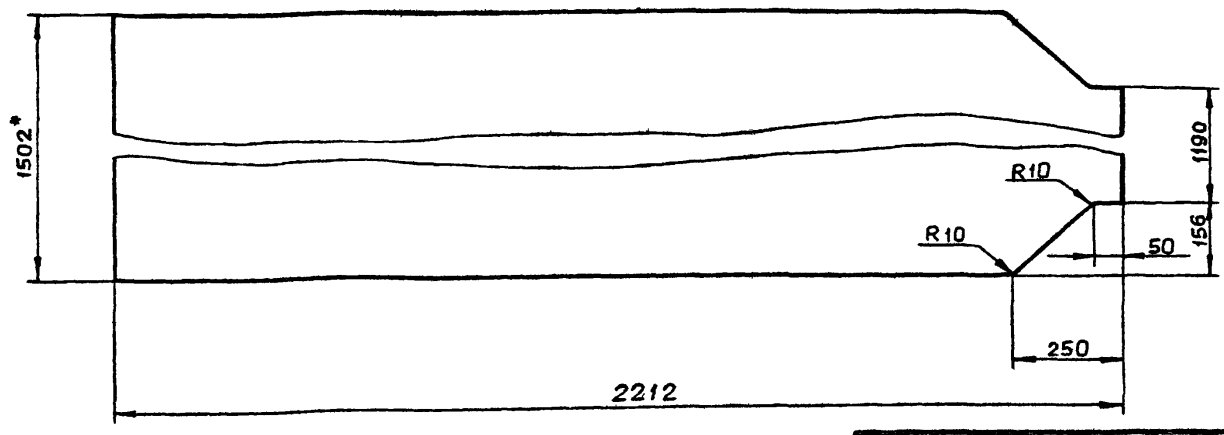

1.* Размеры для справок.

2. h16, $\pm \frac{IT16}{2}$.

					Д20В.006.094	
Изм	Лист	N° докум.	Подп.	Дата		
Разраб.		Мордвинкин		19.11.84	Стенка	Лит: И; Масса: 120; Масштаб: 1:10
Пров.		Мордвинкин				Лист; Листов 1
Т.контр						
Н.контр		Мюнтер			Лист 6-ПН-4 ГОСТ 19903-74 / ВСт3сп ГОСТ 14637-79	ГОССТРОЙ СССР ГПИ ГОРЬКОВСКИЙ САНТЕХПРОЕКТ
Утв						

Формат А3

Д208.006.086

√(√)

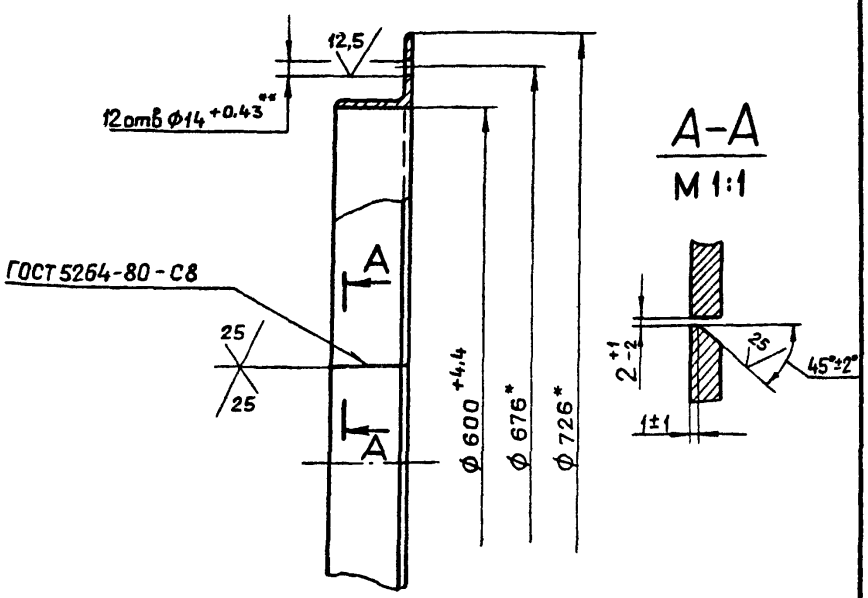

1.* Размеры для справок.

2.** Обработать по сопрягаемой детали.

					Д20В.006.086	
Изм	Лист	N° докум.	Подп.	Дата		
Разраб.		Мордвинкин		19.11.84	Фланец	Лит.: И; Масса: 12; Масштаб: 1:4
Пров.		Мордвинкин				Лист; Листов 1
Т.контр						
Н.контр.		Мюнтер			Уголок 6-63х63х6 ГОСТ 8509-72 / ВСт3сп ГОСТ 535-79	ГОССТРОЙ СССР ГПИ ГОРЬКОВСКИЙ САНТЕХПРОЕКТ
Утв.						

Формат А4

Д208.006.084

√(√)

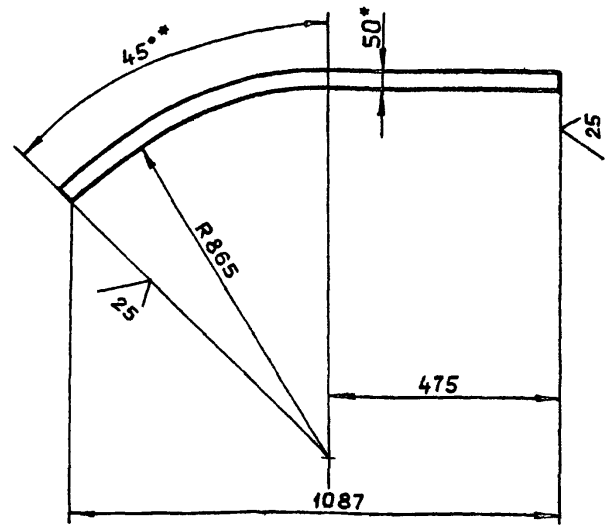

1.* Размеры для справок.

2. $\pm \frac{IT16}{2}$.

					Д20В.006.084	
Изм	Лист	N° докум	Подп	Дата		
Разраб.		Мордвинкин		11.11.84	Ребро	Лит.: И; Масса: 2; Масштаб: 1:10
Пров.		Мордвинкин				Лист; Листов 1
Т.контр						
Н.контр		Мюнтер			Полоса 5-2 5х50 ГОСТ 103-76 / ВСт3сп ГОСТ 535-79	ГОССТРОЙ СССР ГПИ ГОРЬКОВСКИЙ САНТЕХПРОЕКТ
Утв						

Инв. N° подл. | Подп. и дата | Взам. инв. N° | Инв. N° дубл. | Подп. и дата

Копировал: Ганкова

Формат А4

Формат	Зона	Поз.	Обозначение	Наименование	Кол.	Примечание
				L=1000 h16 25	2	3,14 кг
Б4		15	Д20В.006.117	Планка		
				Полоса Б-2 8×50 ГОСТ 103-76		
				ВСт3сп ГОСТ 535-79		
				L=800 h16 25	2	2,76 кг
А3		16	Д20В.006.118	Отражатель	1	
А4		17	Д20В.006.119	Стенка	1	
				Стандартные изделия		
		19		Муфта 20-Ц		
				ГОСТ 8966-75	1	
				Прочие изделия		
		20		Серьга 1200-01		Ленинград
				МВН 3081-64	2	ОРГЭНЕР-
						ГОСТРОЙ

Изм. Лист № докум. Подп. Дата — Д20В.006.090 — Лист 3

Формат А4

Формат	Зона	Поз.	Обозначение	Наименование	Кол.	Примечание
Б4		5	Д20В.006.106	Ребро		
				Полоса Б-2 5×50 ГОСТ 103-76		
				ВСт3сп ГОСТ 535-79		
				L=640 h16 25	2	1,26 кг
Б4		6	Д20В.006.107	Ребро		
				Полоса Б-2 5×50 ГОСТ 103-76		
				ВСт3сп ГОСТ 535-79		
				L=1127 h16 25	2	2,15 кг
А4		7	Д20В.006.108	Дно	1	
А4		8	Д20В.006.109	Стенка	2	
Б4		9	Д20В.006.111	Планка		
				Полоса Б-2 6×45 ГОСТ 103-76		
				ВСт3сп ГОСТ 535-79		
				L=1643 h16 25	2	3,5 кг
Б4		10	Д20В.006.112	Стенка		
				Лист Б-ПН-4 ГОСТ 19903-74		
				ВСт3сп ГОСТ 14637-79	2	16,7 кг
Б4		11	Д20В.006.113	Планка		
				Полоса Б-2 6×45 ГОСТ 103-76		
				ВСт3сп ГОСТ 535-79		
				L=1581 h16 25	2	3,3 кг
А4		12	Д20В.006.114	Стенка	2	
А4		13	Д20В.006.115	Стенка	2	
Б4		14	Д20В.006.116	Планка		
				Полоса Б-2 8×50 ГОСТ 103-76		
				ВСт3сп ГОСТ 535-79		

Инв.№ подл. | Подп. и дата | Взам. инв.№ | Инв.№ дубл. | Подп. и дата

Изм. Лист № докум. Подп. Дата — Д20В.006.090 — Лист 2

Формат А4

Формат	Зона	Поз.	Обозначение	Наименование	Кол.	Примечание
				Документация		
А2			Д20В.006.090 СБ	Сборочный чертеж		
				Детали		
А4		1	Д20В.006.102	Стенка	2	
Б4		2	Д20В.006.103	Ребро		
				Полоса Б-2 5×50 ГОСТ 103-76		
				ВСт3сп ГОСТ 535-79		
				L=1366 h16 25	1	2,26 кг
Б4		3	Д20В.006.104	Стенка		
				Лист Б-ПН-4 ГОСТ 19903-74		
				ВСт3сп ГОСТ 14637-79		
				(1220×1323) h16 25	1	50,7 кг
Б4		4	Д20В.006.105	Ребро		
				Полоса Б-2 5×50 ГОСТ 103-76		
				ВСт3сп ГОСТ 535-79		
				L=1255 h16 25	1	2,45 кг

Изм. Лист № докум. Подп. Дата — Д20В.006.090 — Короб — Лит И — Лист 1 — Листов 3

ГОССТРОЙ СССР ГПИ ГОРЬКОВСКИЙ САНТЕХПРОЕКТ

Разраб. Мордвинкин 13.12.91

Пров. Мордвинкин

Н.контр. Мюнтер

Утв.

Формат А4

Инв.№ подл. | Подп. и дата | Взам. инв.№ | Инв.№ дубл. | Подп. и дата

Д20В.006.091

9 (√)

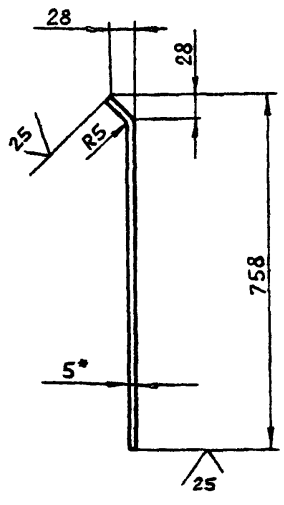

1.* Размеры для справок.

2. $\pm \frac{IT16}{2}$

Изм. Лист № докум. Подп. Дата — Д20В.006.091 — Ребро — Лит И — Масса 1,5 — Масштаб 1:10 — Лист — Листов 1

Полоса Б-2 5×50 ГОСТ 103-76 / ВСт3сп ГОСТ 535-79

ГОССТРОЙ СССР ГПИ ГОРЬКОВСКИЙ САНТЕХПРОЕКТ

Разраб. Мордвинкин 13.12.91

Пров. Мордвинкин

Т.контр.

Н.контр. Мюнтер

Утв.

Копировал Панкова

Формат А4

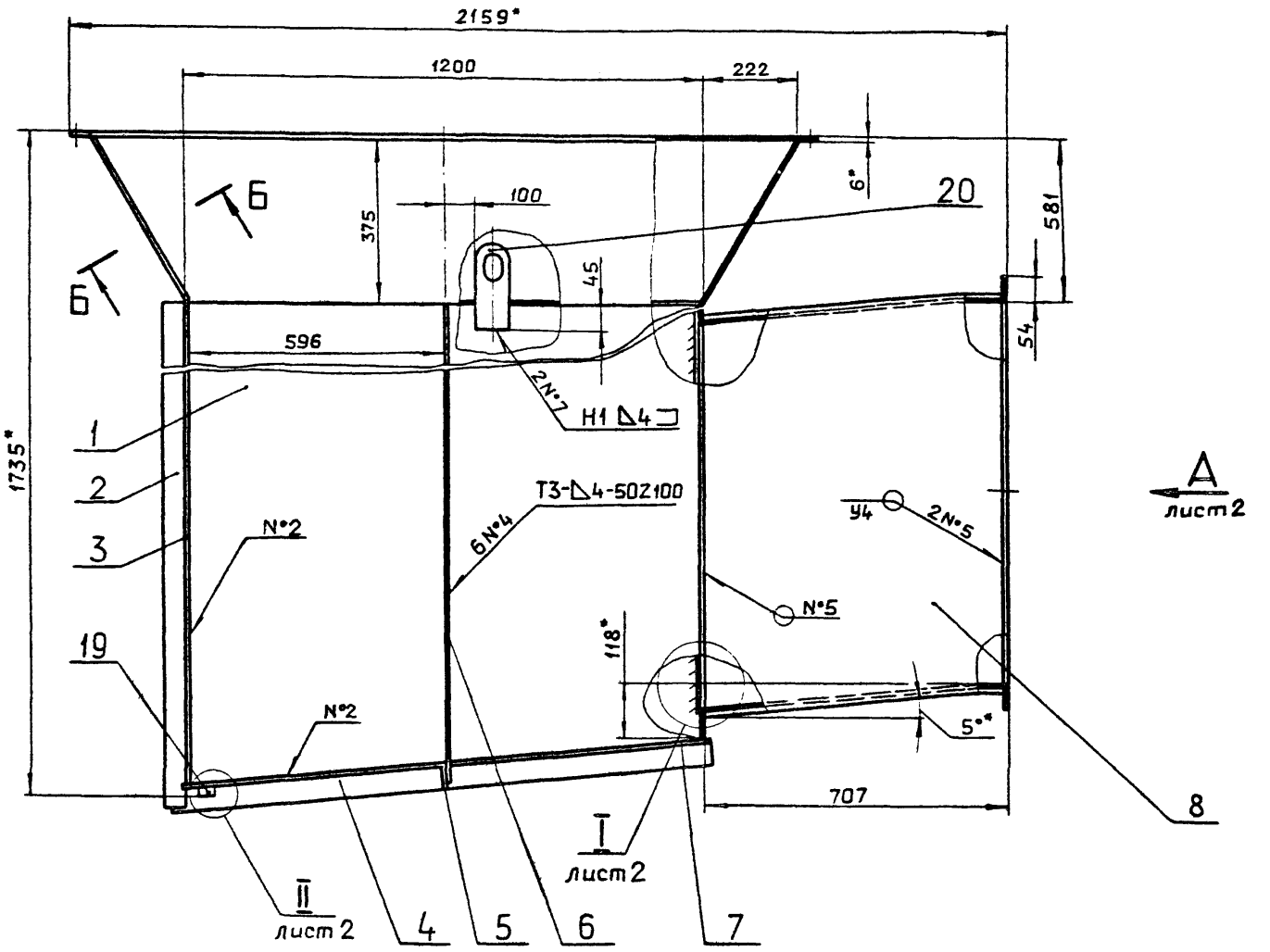

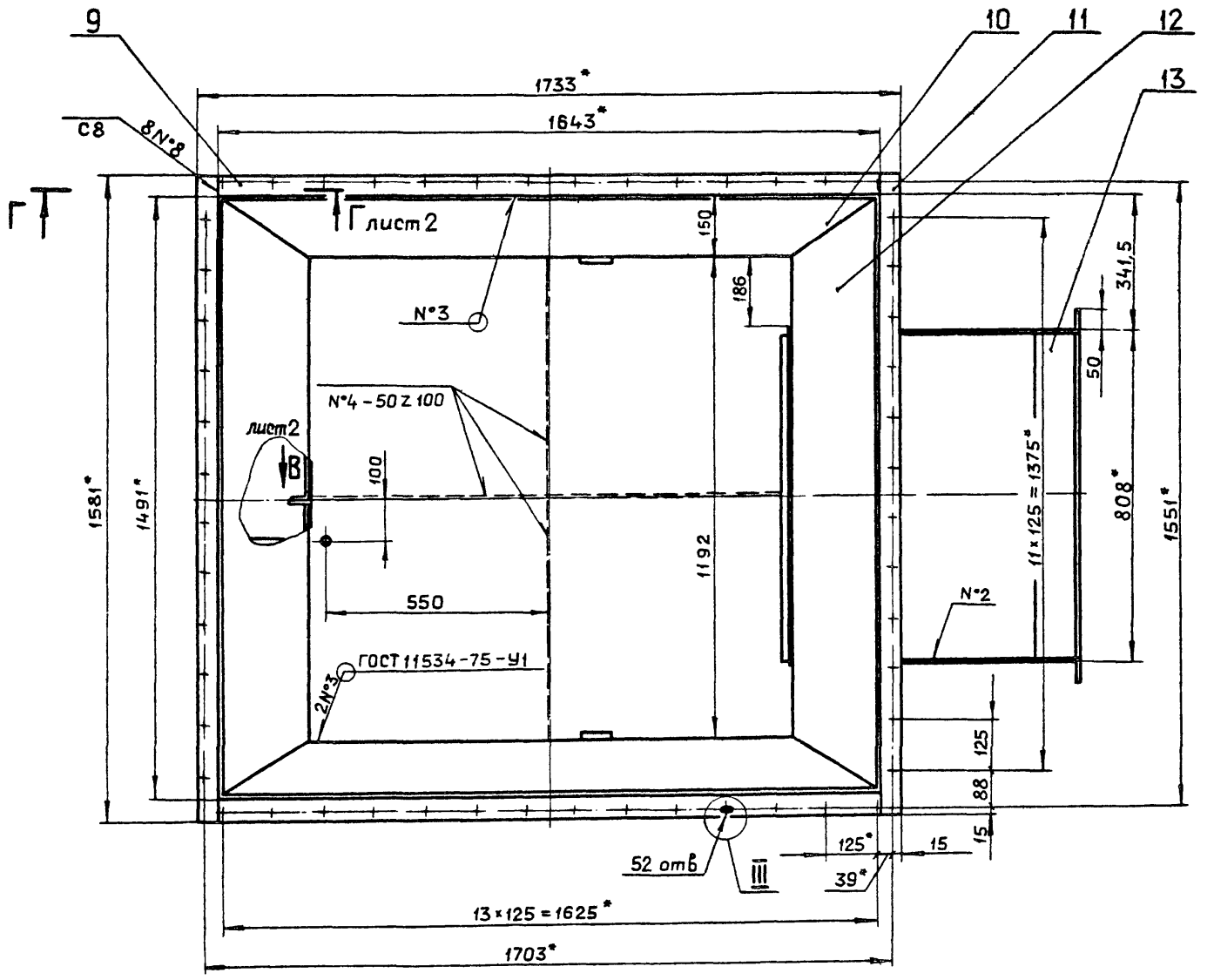

1.* Размеры для справок.

2.** Обработать по сопрягаемой детали.

3. Н16, $\pm \frac{IT16}{2}$.

4. Сварные швы по ГОСТ 5264-80, кроме указанных особо.

5. Покрытие внутренней поверхности эмаль Эм. КО-814 ГОСТ 11066-74

					Д20В 006.090 СБ		
Изм.	Лист	№ докум.	Подп.	Дата	Короб	Лит.	Масса	Масштаб
Разраб.		Мордвинкин		19.12.91		И	383	1:10
Пров.		Мордвинкин				Лист 1	Листов 2	
Т.контр.						ГОССТРОЙ СССР ГПИ ГОРЬКОВСКИЙ САНТЕХПРОЕКТ		
Н.контр.		Мюнтер						
Утв.								

Копировал: Ганкова

Формат А2

Вид А лист 1

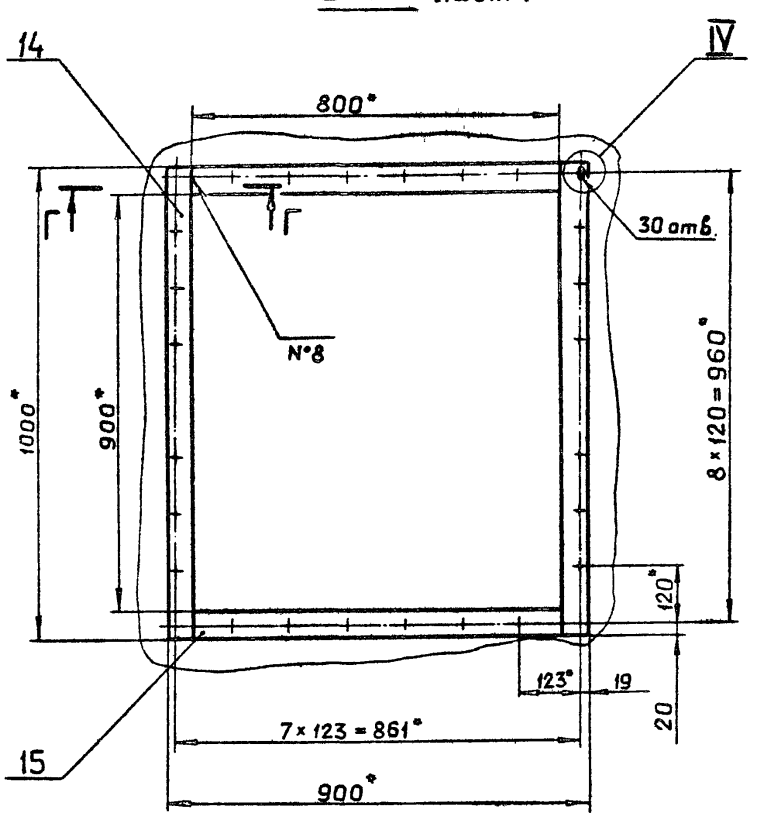

Вид В / М1:2 лист 1

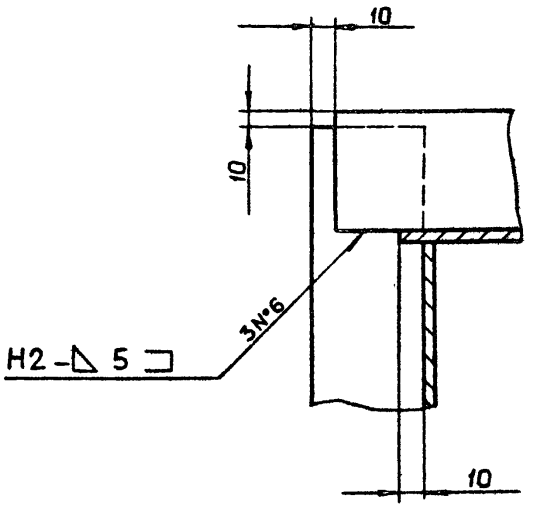

I / М1:1 лист 1

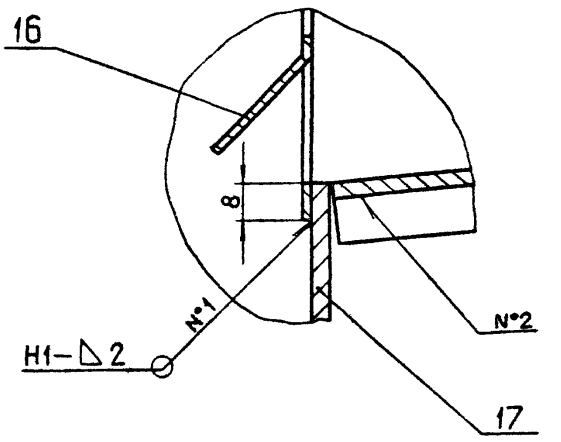

Б–Б / М1:1 лист 1

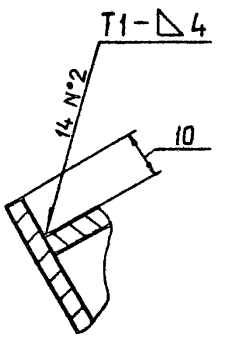

Г–Г / М1:1

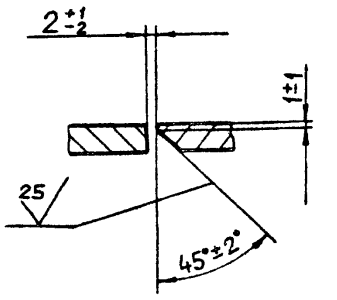

IV / М1:1

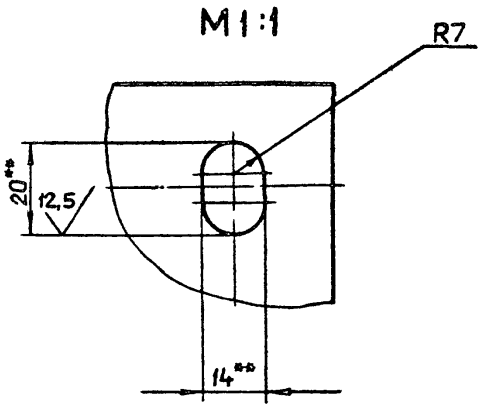

III / М1:1 лист 1

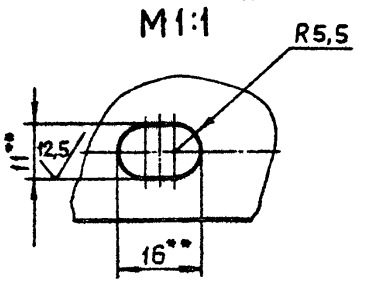

II / М1:1 лист 1

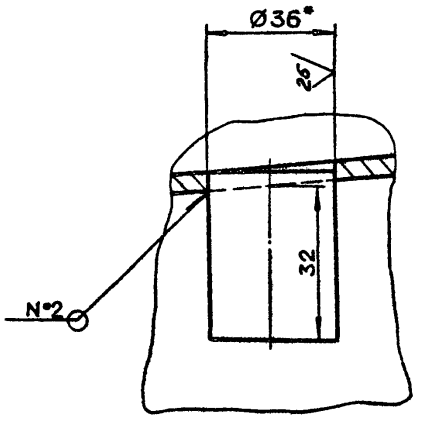

Поз.10

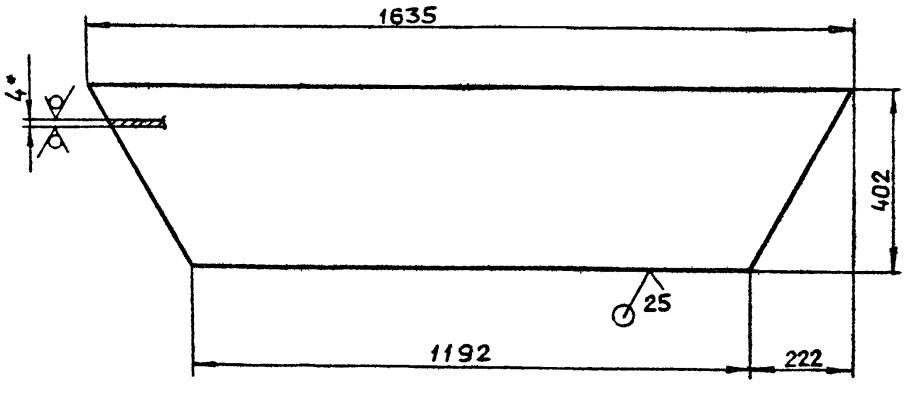

Изм	Лист	N°докум.	Подп.	Дата	Д208.006.090 СБ	Лист 2

Копировал: Ганкова

Д208.006.114

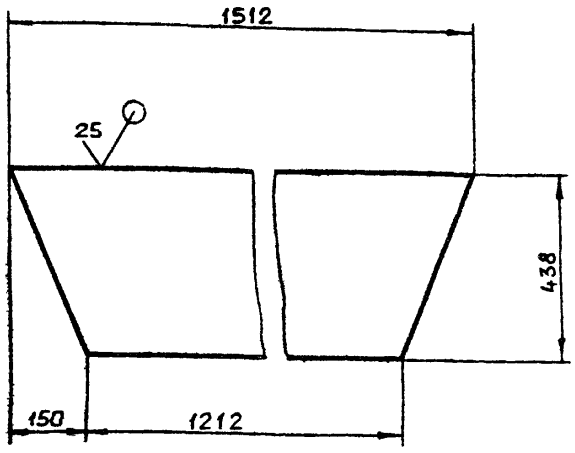

$\pm \frac{IT16}{2}$

Изм	Лист	№ докум.	Подп.	Дата
Разраб		Мордвинкин		19.12.89
Пров.		Мордвинкин		
Т.контр.				
Н.контр.		Мюнтер		
Утв.				

Д20В 006 114

Стенка

Лит	Масса	Масштаб
И	17.8	1:10
Лист	Листов 1	

Лист Б-ПН-4 ГОСТ 19903-74 ВСт3сп ГОСТ 14637-79

Госстрой СССР ГПИ Горьковский САНТЕХПРОЕКТ

Формат А4

Д208.006.109

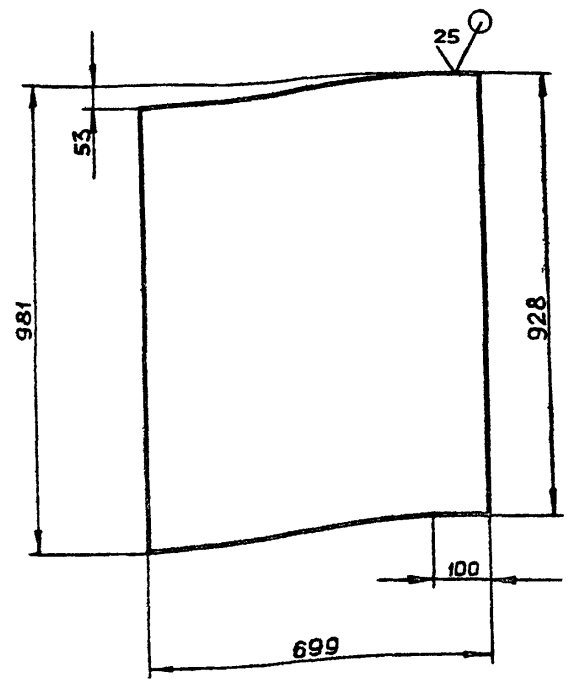

$h16, \pm \frac{IT16}{2}$

Изм	Лист	№ докум.	Подп.	Дата
Разраб		Мордвинкин		19.12.89
Пров.		Мордвинкин		
Т.контр.				
Н.контр.		Мюнтер		
Утв.				

Д20В 006.109

Стенка

Лит	Масса	Масштаб
И	19.2	1 10
Лист	Листов 1	

Лист Б-ПН-4 ГОСТ 19903-74 ВСт3сп ГОСТ 14637-79

Госстрой СССР ГПИ Горьковский САНТЕХПРОЕКТ

Формат А4

Инв. № подл. | Подп. и дата | Взам. инв. № | Инв. № дубл. | Подп. и дата

Д208.006.108

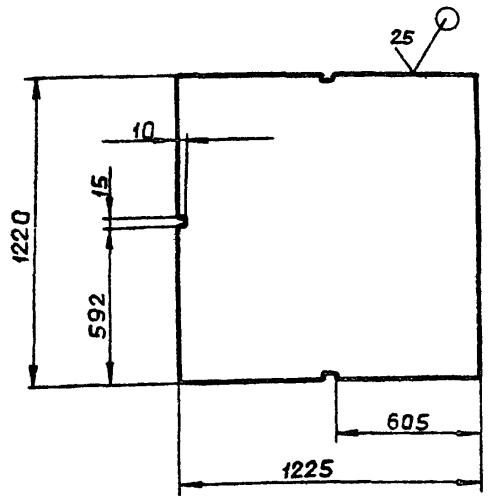

$H16, h16, \pm \frac{IT16}{2}$

Изм	Лист	№ докум.	Подп.	Дата
Разраб		Мордвинкин		19.12.89
Пров.		Мордвинкин		
Т.контр.				
Н.контр.		Мюнтер		
Утв.				

Д20В.006.108

Дно

Лит.	Масса	Масштаб
И	45,6	1:20
Лист	Листов 1	

Лист Б-ПН-4 ГОСТ 19903-74 ВСт3сп ГОСТ 14637-79

Госстрой СССР ГПИ Горьковский САНТЕХПРОЕКТ

Формат А4

Д208.006.102

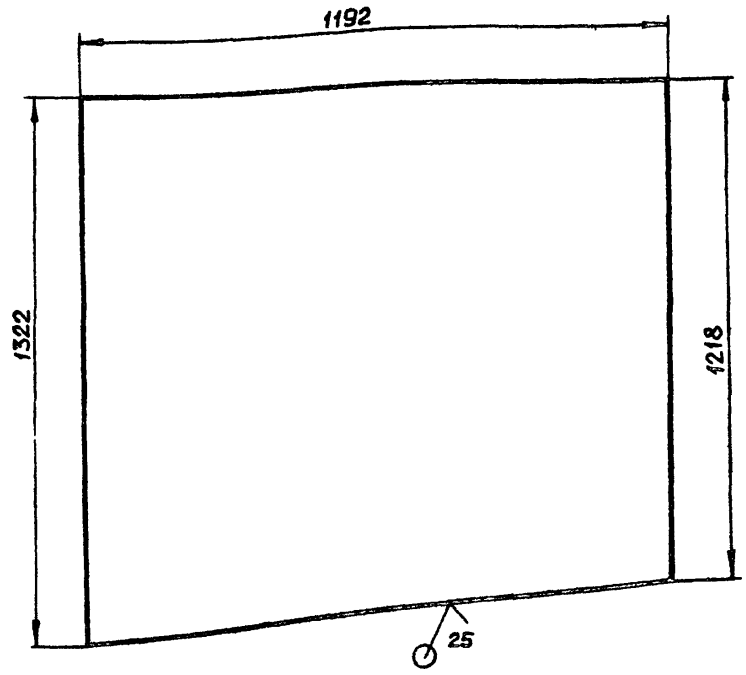

$h16, \pm \frac{IT16}{2}$

Изм	Лист	№ докум.	Подп.	Дата
Разраб		Мордвинкин		19.12.89
Пров.		Мордвинкин		
Т.контр.				
Н.контр.		Мюнтер		
Утв.				

Д20В 006 102

Стенка

Лит.	Масса	Масштаб
И	47,5	1:10
Лист	Листов 1	

Лист Б-ПН-4 ГОСТ 19903-74 ВСт3сп ГОСТ 14637-79

Госстрой СССР ГПИ Горьковский САНТЕХПРОЕКТ

Инв. № подл. | Подп. и дата | Взам. инв. № | Инв. № дубл. | Подп. и дата

Копировал

Формат А4

Д20В.006.118

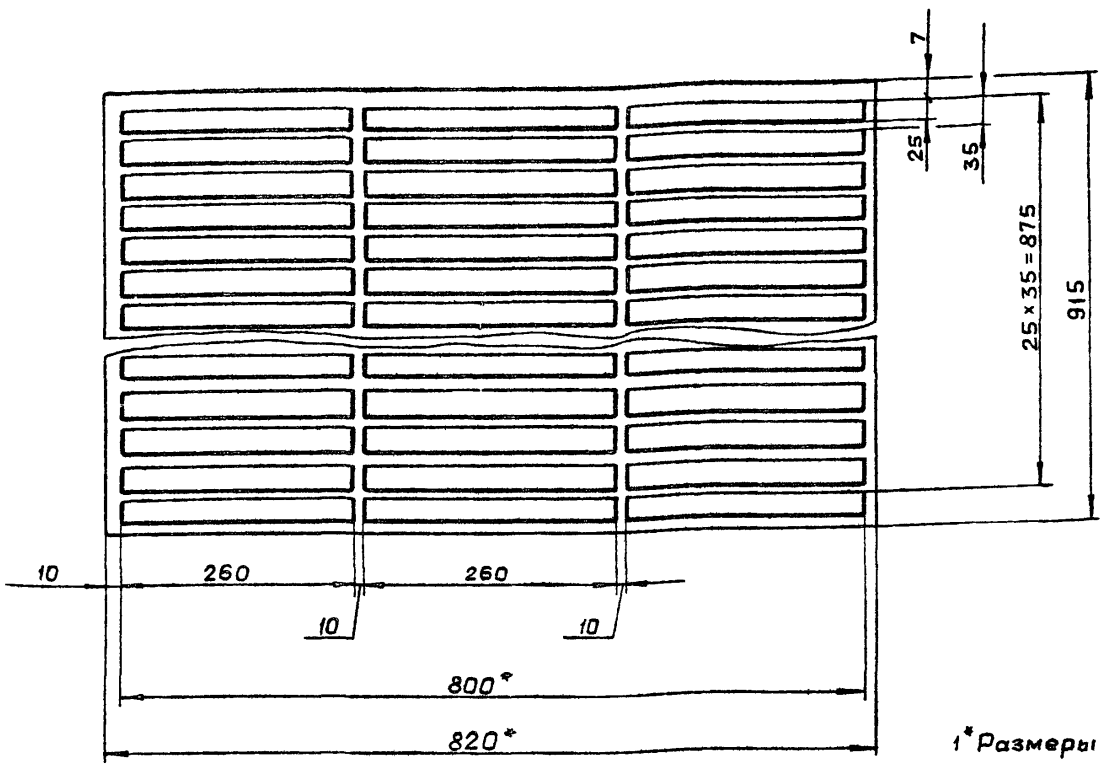

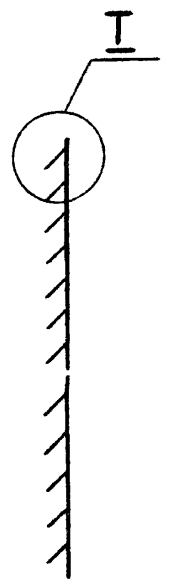

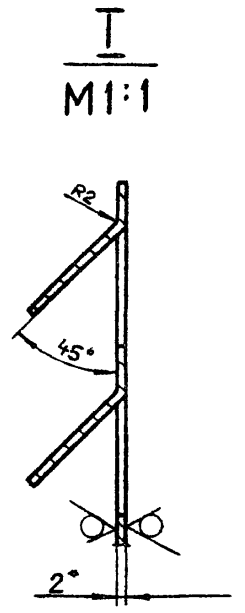

1* Размеры для справок.

2. H16, h16, $\pm \frac{IT16}{2}$

					Д20В.006.118		
Изм.	Лист	№ докум.	Подп.	Дата	Отражатель	Лит.	Масса / Масштаб
Разраб.		Мордвинкин		11.11.87		И	11,5 / 1:10
Пров.		Мордвинкин				Лист	Листов 1
Т.контр.							
Н.контр.		Мюнтер			Лист 6-ПН-2 ГОСТ 19903-74 / ВСт3сп ГОСТ 16523-70	Госстрой СССР ГПИ Горьковский САНТЕХПРОЕКТ	
Утв.							

Формат А3

Д20В.006.119

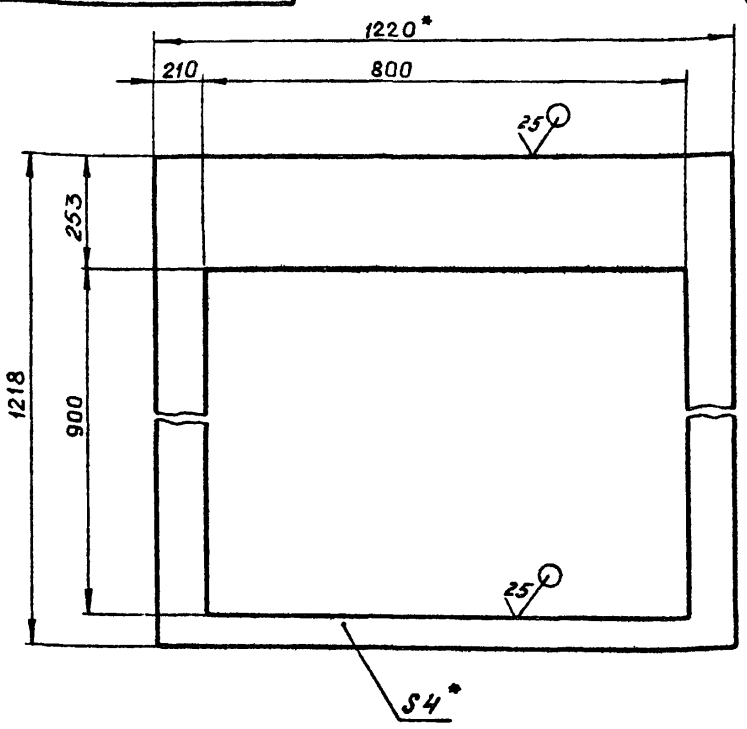

1* Размеры для справок

2. H16, h16, $\pm \frac{IT16}{2}$

					Д20В.006.119		
Изм.	Лист	№ докум.	Подп.	Дата	Стенка	Лит.	Масса / Масштаб
Разраб.		Мордвинкин		4.11.87		И	24,1 / 1:10
Пров.		Мордвинкин				Лист	Листов 1
Т.контр.							
Н.контр.		Мюнтер			Лист 6-ПН-4 ГОСТ 19903-74 / ВСт3сп ГОСТ 14637-79	Госстрой СССР ГПИ Горьковский САНТЕХПРОЕКТ	
Утв.							

Формат А4

Д20В.006.115

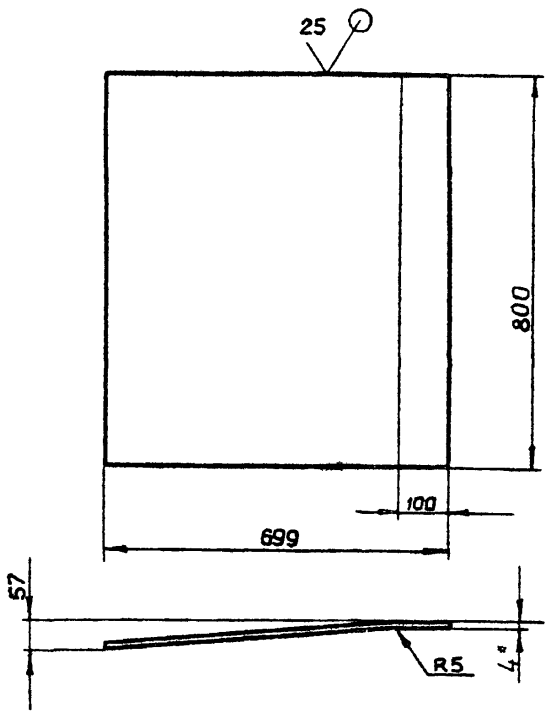

1* Размеры для справок

2. h16, $\pm \frac{IT16}{2}$

					Д20В.006.115		
Изм.	Лист	№ докум.	Подп.	Дата	Стенка	Лит.	Масса / Масштаб
Разраб.		Мордвинкин		11.11.87		И	17.5 / 1:10
Пров.		Мордвинкин				Лист	Листов 1
Т.контр.							
Н.контр.		Мюнтер			Лист 6-ПН-4 ГОСТ 19903-74 / ВСт3сп ГОСТ 14637-79	Госстрой СССР ГПИ Горьковский САНТЕХПРОЕКТ	

Формат А4

Инв. № подл. | Подп. и дата | Взам. инв. № | Инв. № дубл. | Подп. и дата

Копировал: Ганкова

Формат	Зона	Поз.	Обозначение	Наименование	Кол.	Примечание
				Документация		
А3			Д20В.006.100СБ	Сборочный чертеж		
				Сборочные единицы		
А4		1	Д20В.006.110	Накладка	1	
А4		2	Д20В.006.120	Корпус	1	
				Детали		
А4		3	Д20В.005.001-05	Прокладка	1	
А4		4	Д20В.006.123	Сетка	1	
				Стандартные изделия		
		5		Винт М8×20.36 ГОСТ 17475-80	40	

Изм.	Лист	№ докум.	Подп.	Дата
Разраб.		Мордвинкин		11.87
Пров.		Мордвинкин		11.87
Н.контр.		Мюнтер		11.87
Утв.				

Д20В.006.100

Фильтр

Лит.	Лист	Листов
И		1

госстрой СССР ГПИ Горьковский САНТЕХПРОЕКТ

Формат А4

Д20В.006.123

А(V)

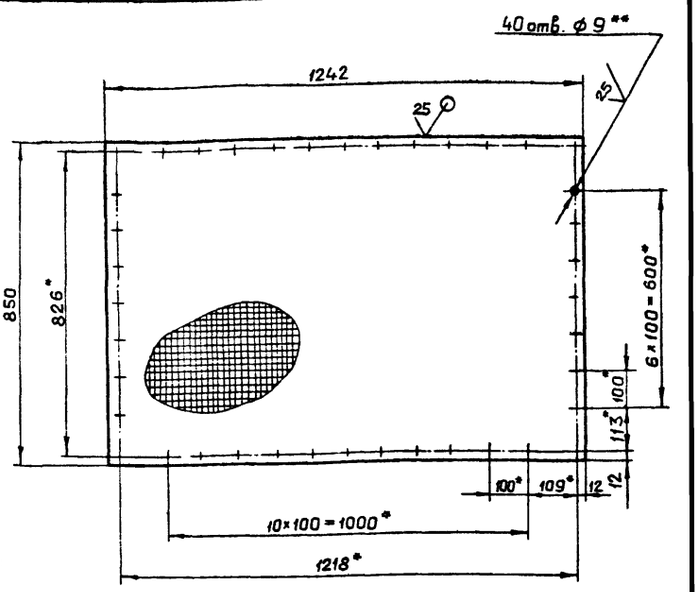

1.* Размеры для справок

2.** Обработать по сопрягаемой детали.

3. Н16, $\pm \frac{IT16}{2}$.

Взам. инв. № | Инв. № дубл. | Подп. и дата | Инв. № подл. | Подп. и дата

Изм.	Лист	№ докум.	Подп.	Дата
Разраб.		Мордвинкин		11.87
Пров.		Мордвинкин		11.87
Т.контр.				
Н.контр.		Мюнтер		11.87
Утв.				

Д20В.006.123

Сетка

Лит.	Масса	Масштаб
И	1,5	1:10
Лист	Листов 1	

Сетка полотняная 2 ГОСТ 6613-73

госстрой СССР ГПИ Горьковский САНТЕХПРОЕКТ

Формат А4

Д20В.006.100СБ

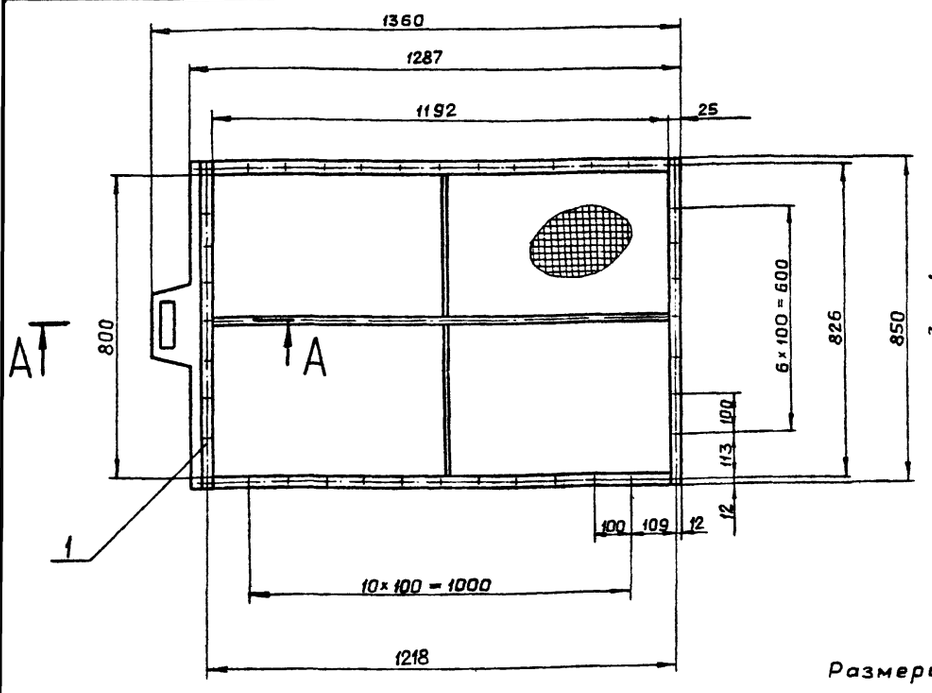

А–А

М 1:1

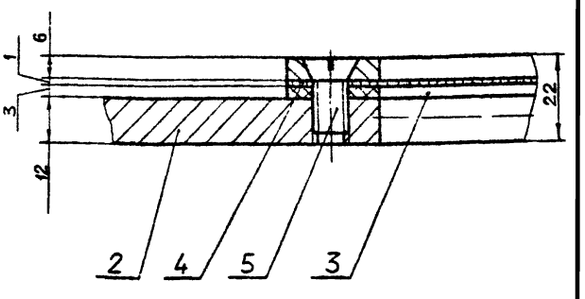

Размеры для справок

Изм.	Лист	№ докум.	Подп.	Дата
Разраб.		Мордвинкин		11.87
Пров.		Мордвинкин		11.87
Т.контр.				
Н.контр.		Мюнтер		11.87
Утв.				

Д20В.006.100СБ

Фильтр

Лит.	Масса	Масштаб
И	22	1:10
Лист	Листов 1	

госстрой СССР ГПИ Горьковский САНТЕХПРОЕКТ

Копировал: Ганкова

Формат А3

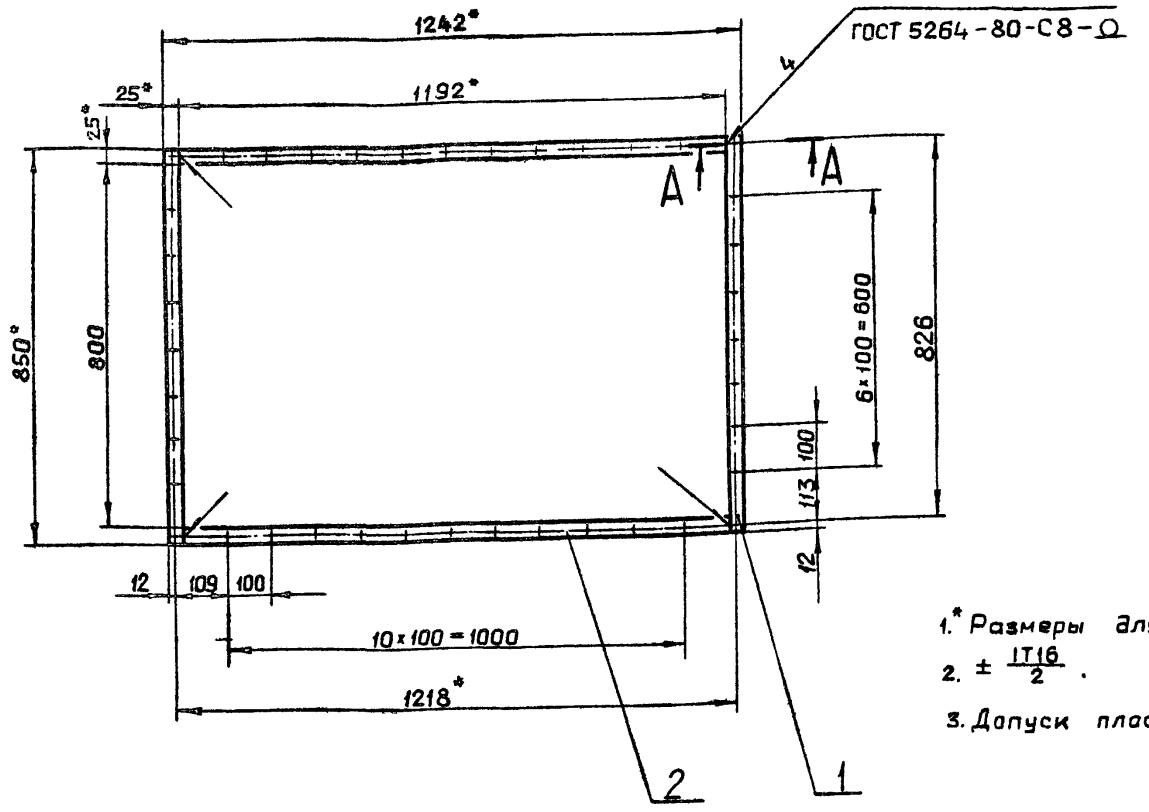

А–А

М 1:1

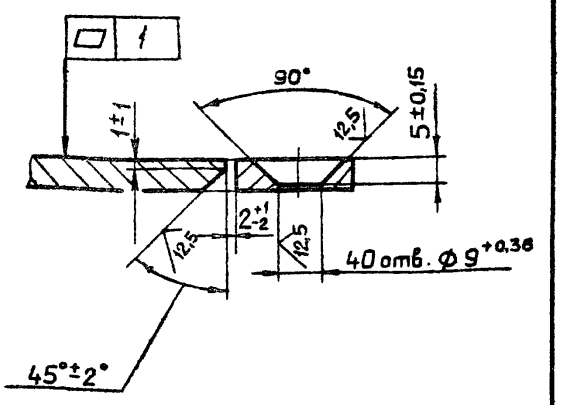

1.* Размеры для справок.

2. $\pm \frac{IT16}{2}$.

3. Допуски плоскостности поверхности Б 1мм

Изм.	Лист	№ докум.	Подп.	Дата
Разраб.		Мордвинкин		17.12.91
Пров.		Мордвинкин		
Т.контр.				
Н.контр.		Мюнтер		
Утв.				

Д20В.006.110 СБ

Накладка

Лит.	Масса	Масштаб
И	4,74	1:10

Лист	Листов 1

госстрой СССР ГПИ Горьковский САНТЕХПРОЕКТ

формат А3

Формат	Зона	Поз.	Обозначение	Наименование	Кол.	Примечание
				Документация		
А3			Д20В.006.120 СБ	Сборочный чертеж		
				Детали		
А4		1	Д20В.006.127	Ручка	1	
БЧ		2	Д20В.006.128	Полоса		
				Полоса Б-2 12×25 ГОСТ 103-76		
				ВСт3сп ГОСТ 535-79		
				L=1192 h16 25	2	2,8 кг
БЧ		3	Д20В.006.129	Полоса		
				Полоса Б-2 12×25 ГОСТ 103-76		
				ВСт3сп ГОСТ 535-79		
				L=850 h16 25	1	2 кг
БЧ		4	Д20В.006.131	Связь		
				Круг В-10 ГОСТ 2590-71		
				ВСт3сп ГОСТ 535-79		
				L=1191 h16 25	1	0,73 кг
БЧ		5	Д20В.006.132	Связь		
				Круг В-10 ГОСТ 2590-71		
				ВСт3сп ГОСТ 535-79		
				L=394 h16 25	2	0,24 кг

Изм.	Лист	№ докум.	Подп.	Дата
Разраб.		Мордвинкин		17.12.91
Пров.		Мордвинкин		
Н.контр.		Мюнтер		
Утв.				

Д20В.006.120

Корпус

Лит.	Лист	Листов
И		1

госстрой СССР ГПИ Горьковский САНТЕХПРОЕКТ

формат А4

Формат	Зона	Поз.	Обозначение	Наименование	Кол	Примечание
				Документация		
А3			Д20В.006.110 СБ	Сборочный чертеж		
				Детали		
БЧ		1	Д20В.006.124	Полоса		
				Полоса Б-2 6×25 ГОСТ 103-76		
				ВСт3сп ГОСТ 535-79		
				L=850 h14 12,5	2	1 кг
БЧ		2	Д20В.006.125	Полоса		
				Полоса Б-2 6×25 ГОСТ 103-76		
				ВСт3сп ГОСТ 535-79		
				L=1192 h14 12,5	2	1,37 кг

Подп. и дата | Инв. № дубл. | Взам. инв. № | Подп. и дата | Инв. № подл.

Изм.	Лист	№ докум.	Подп.	Дата
Разраб.		Мордвинкин		17.12.91
Пров.		Мордвинкин		
Н.контр.		Мюнтер		
Утв.				

Д20В.006.110

Накладка

Лит.	Лист	Листов
И		1

госстрой СССР ГПИ Горьковский САНТЕХПРОЕКТ

формат А4

Формат	Зона	Поз.	Обозначение	Наименование	Кол.	Примечание
				Документация		
А2			Д20В.006.130 СБ	Сборочный чертеж		
				Сборочные единицы		
А4		1	Д20В.006.070	Крышка люка	1	
А4		2	Д20В.006.140	Корпус	1	
				Детали		
А4		3	Д20В.006.006-01	Прокладка	1	
				Стандартные изделия		
		4		Болт М12×35.36		
				ГОСТ 7798-70	12	
		5		Гайка М12,4		
				ГОСТ 5915-70	12	

Д20В.006.130

Изм.	Лист	№ докум.	Подп.	Дата
Разраб.		Мордвинкин		
Пров.		Мордвинкин		
Н.контр.		Мюнтер		
Утв.				

Карман всасывающий

Лит.	Лист	Листов
И		1

Госстрой СССР ГПИ Горьковский САНТЕХПРОЕКТ

Формат А4

Д208.006.127

12,5 V(V)

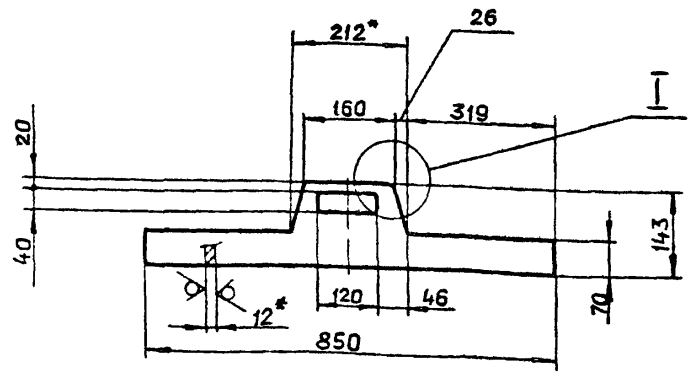

I

М1:1

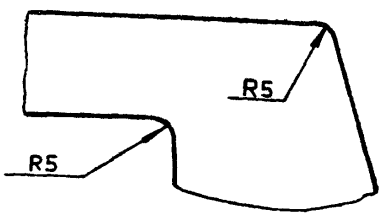

1* Размеры для справок.

2. ± IT16/2

Инв.№ подл. | Подп. и дата | Взам.инв.№ | Инв.№ дубл. | Подп. и дата

Д20В.006.127

Изм.	Лист	№ докум.	Подп.	Дата
Разраб.		Мордвинкин		
Пров.		Мордвинкин		
Н.контр.				
Н.контр.		Мюнтер		
Утв.				

Ручка

Лист 6-ПН-12 ГОСТ 19903-74
ВСт3сп ГОСТ 14637-79

Лит.	Масса	Масштаб
И	6	1:10
Лист	Листов 1	

Госстрой СССР ГПИ Горьковский САНТЕХПРОЕКТ

Формат А4

Д208.006.120 СБ

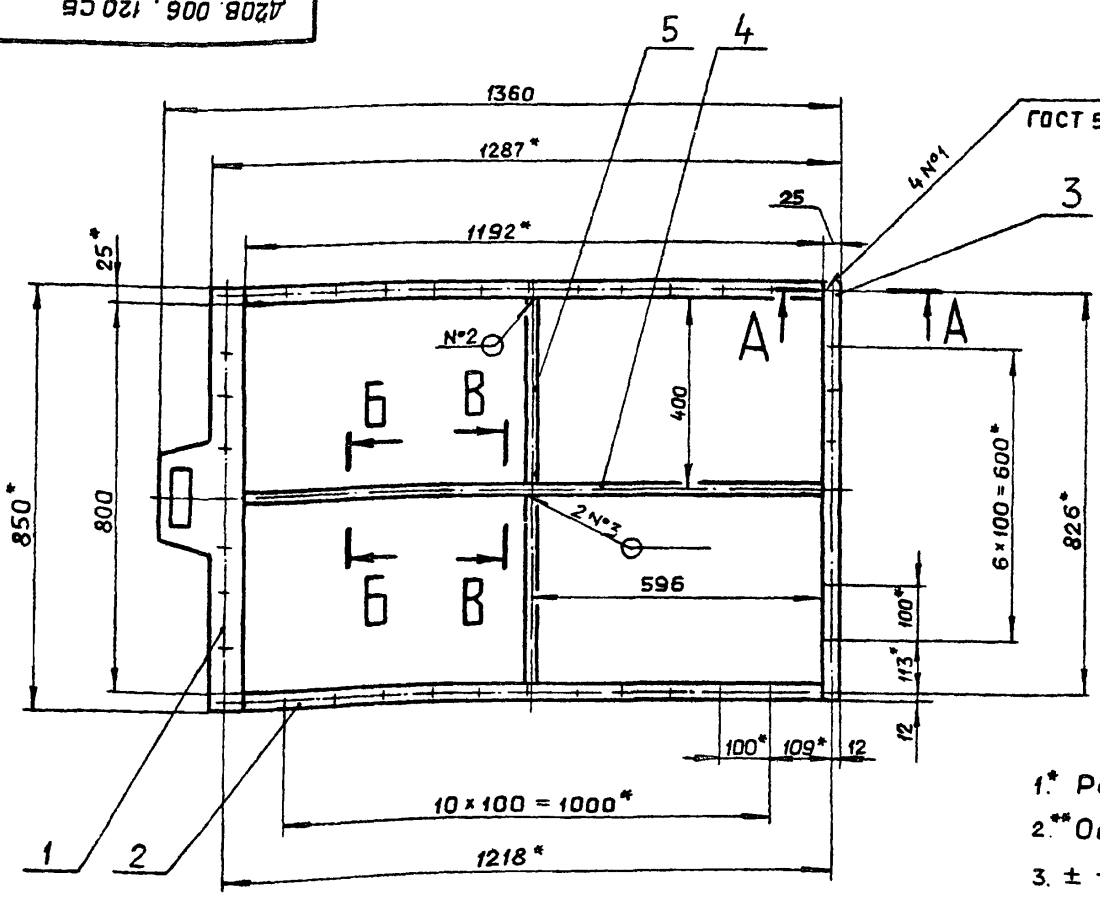

А–А

М1:1

Б–Б

М1:1

В–В

М 1:1

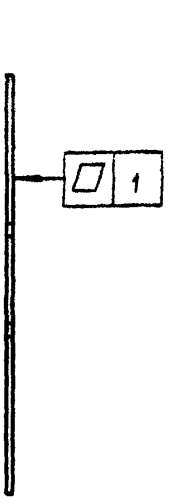

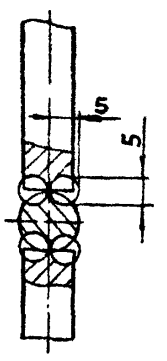

1.* Размеры для справок.

2.** Обработать по сопрягаемой детали

3. ± IT16/2

4. Сварка ручная дуговая.

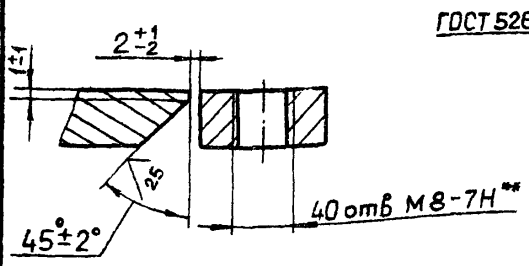

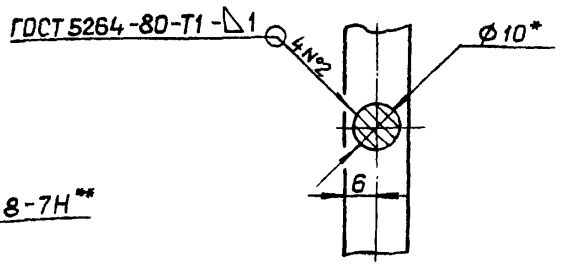

Д20В.006.120 СБ

Изм.	Лист	№ докум.	Подп.	Дата
Разраб.		Мордвинкин		
Пров.		Мордвинкин		
Т.контр.				
Н.контр.		Мюнтер		
Утв.				

Корпус

Лит.	Масса	Масштаб
И	14,8	1:10
Лист	Листов 1	

Госстрой СССР ГПИ Горьковский САНТЕХПРОЕКТ

Копировал: Ганкова

Формат А3

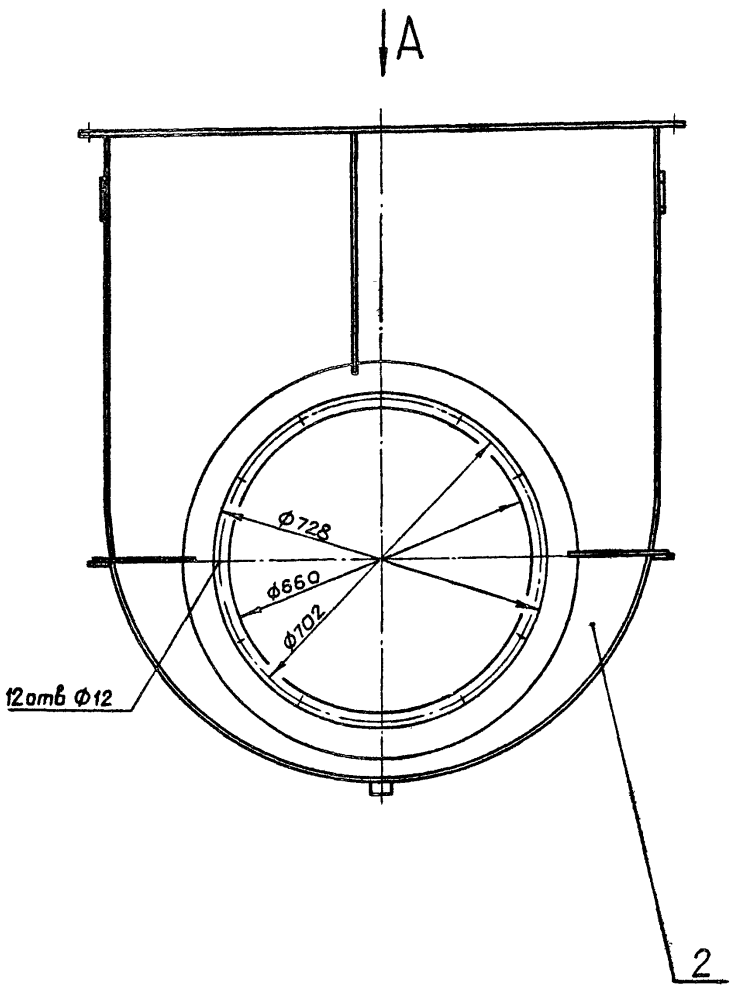

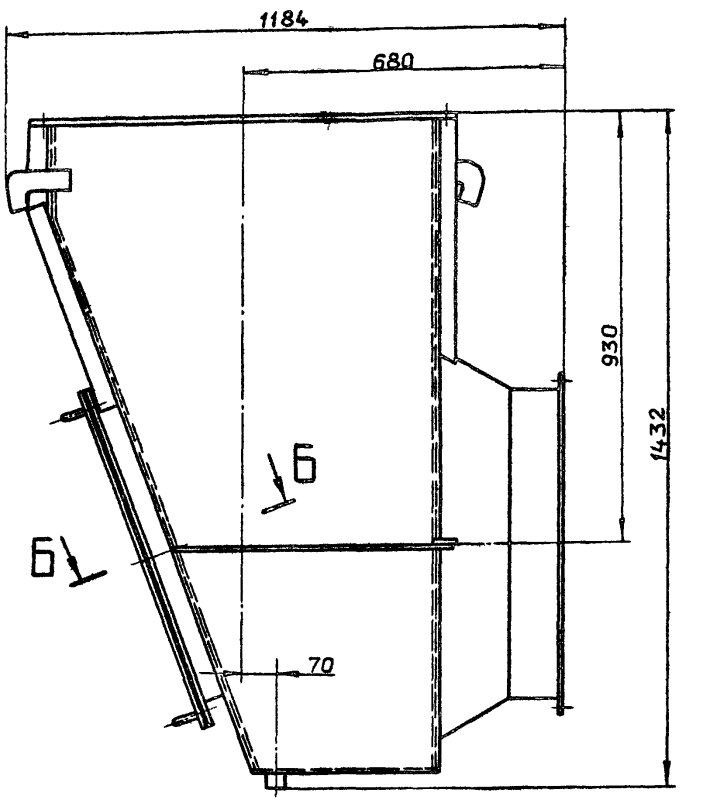

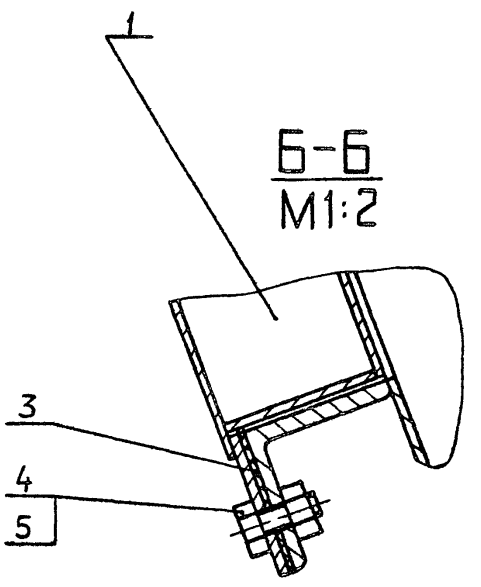

Вид А

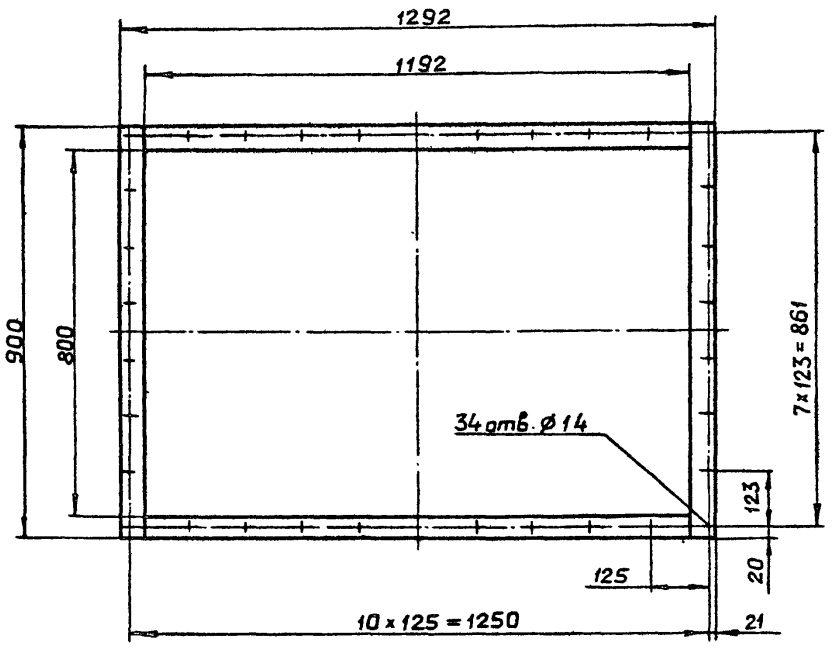

Размеры для справок.

					Д208.006.130 СБ		
Изм	Лист	№докум	Подп.	Дата	Карман всасывающий	Лит.	Масса / Масштаб
Разраб.		Моравинкин		4.11.87		И	218 / 1:10
Пров.		Моравинкин				Лист	Листов 1
Т.контр.							
Н.контр.		Мюнтер				Госстрой СССР ГПИ Горьковский САНТЕХПРОЕКТ	
Утв.							

Копировал: Ганкова.

25 (√)

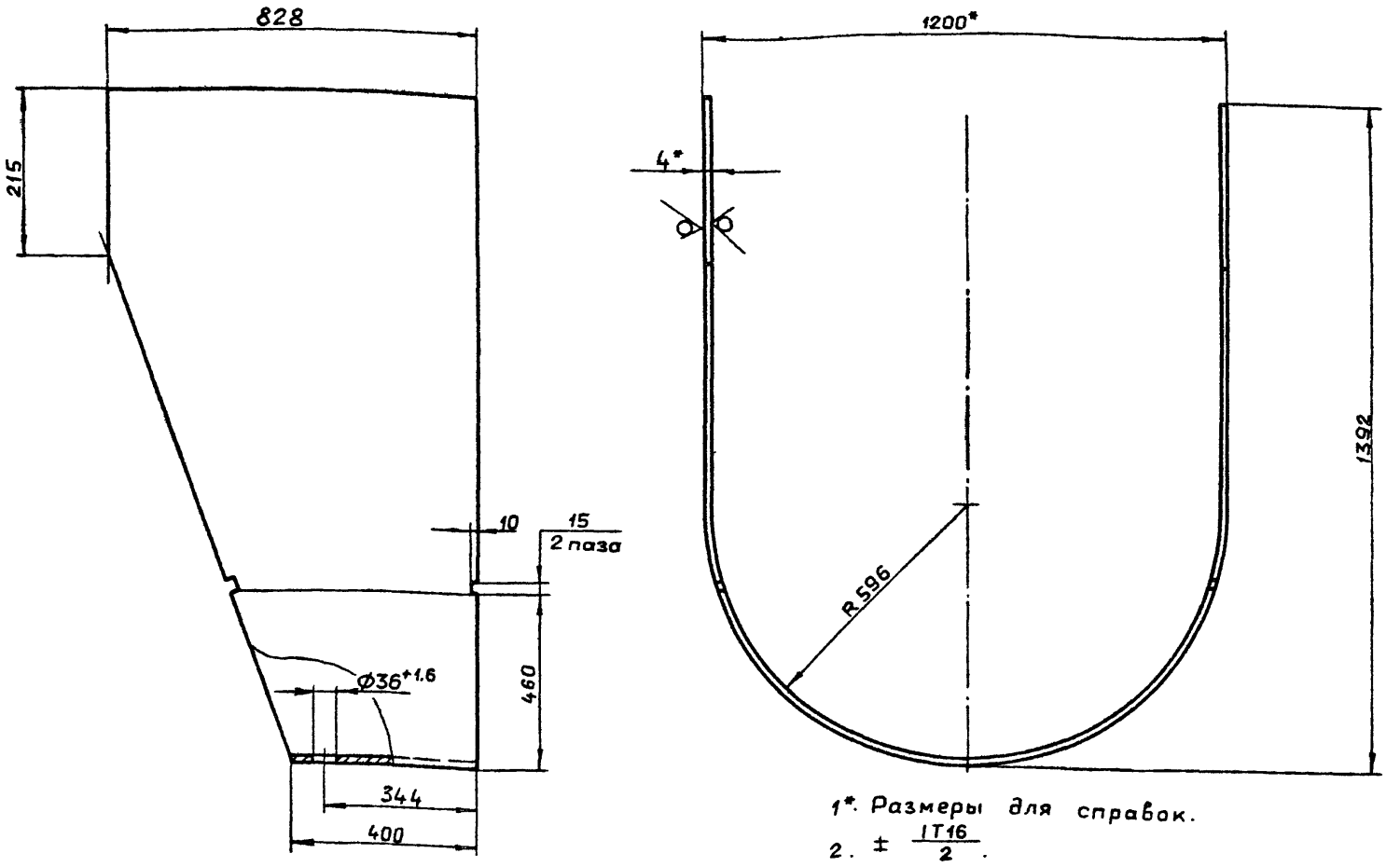

1*. Размеры для справок.

2. ± IT16/2.

Изм	Лист	№ докум.	Подп.	Дата	Д20В.006.137			
Разраб.		Мордвинкин			Стенка	Лит. И	Масса 66,8	Масштаб 1:10
Пров.		Мордвинкин				Лист	Листов 1	
Т.контр.								
Н.контр.		Мюнтер			Лист Б-ПН-4.0 ГОСТ19903-74 ВСт3сп ГОСТ14637-79	ГОССТРОЙ СССР ГПИ ГОРЬКОВСКИЙ САНТЕХПРОЕКТ		
Утв.								

формат А3

Формат	Зона	Поз.	Обозначение	Наименование	Кол.	Примечание
А4		8	Д20В.006.139	Патрубок	1	
А4		9	Д20В.006.141	Фланец	1	
4		10	Д20В.006.142	Конус	1	
А4		11	Д20В.006.138 - 01	Ребро	2	
А4		12	Д20В.006.143	Ребро	2	
А4		13	Д20В.006.144	Стенка	1	
А3		14	Д.20В.006.145	Стенка	1	
Б4		15	Д20В.006.146	Ребро		
				Полоса Б-2 5×50 ГОСТ103-76 ВСт3сп ГОСТ535-79		
				L=320 h16 25√	2	0,63кг
				Стандартные изделия		
		16		Муфта 20 ГОСТ8966-75		
				Прочие изделия		
		17		Крюк 1100-01		Ленинград
				МВН 3076-69	2	ОРГЭНЕР-
						ГОСТРОЙ

Изм	Лист	№ докум.	Подп.	Дата	Д20В 006.140	Лист 2

Формат А4

Формат	Зона	Поз.	Обозначение	Наименование	Кол.	Примечание
				Документация		
А2			Д20В.006.140СБ	Сборочный чертеж		
				Детали		
А4		1	Д20В.006.086	Фланец	1	
Б4		2	Д20В.006.133	Планка		
				Полоса Б-2 8×50 ГОСТ103-76 ВСт3сп ГОСТ535-79		
				L=1188 h16 25√	2	4,1кг
Б4		3	Д20В.006.134	Планка		
				Полоса Б-2 8×50 ГОСТ103-76 ВСт3сп ГОСТ535-79		
				L=900 h16 25√	2	3,1кг
Б4		4	Д20В.006.135	Ребро		
				Полоса Б-2 5×50 ГОСТ103-76 ВСт3сп ГОСТ535-79		
				L=200 h16 25√	1	0,39кг
Б4		5	Д20В 006.136	Ребро		
				Полоса Б-2 5×50 ГОСТ103-76 ВСт3сп ГОСТ535-79		
				L=500 h16 25√	1	0,98кг
А3		6	Д20В.006.137	Стенка	1	
А4		7	Д20В.006.138	Ребро	1	

Подп. и дата | Инв. № дубл. | Взам. инв. № | Подп. и дата | Инв. № подл.

Изм	Лист	№ докум.	Подп.	Дата	Д20В.006.140			
Разраб.		Мордвинкин			Корпус	Лит. И	Лист 1	Листов 2
Пров.		Мордвинкин				ГОССТРОЙ СССР ГПИ ГОРЬКОВСКИЙ САНТЕХПРОЕКТ		
Нач.отд.								
Н.контр.		Мюнтер						
Утв.								

Копировал. Ганкова

Формат А4

Д208.006.140СБ

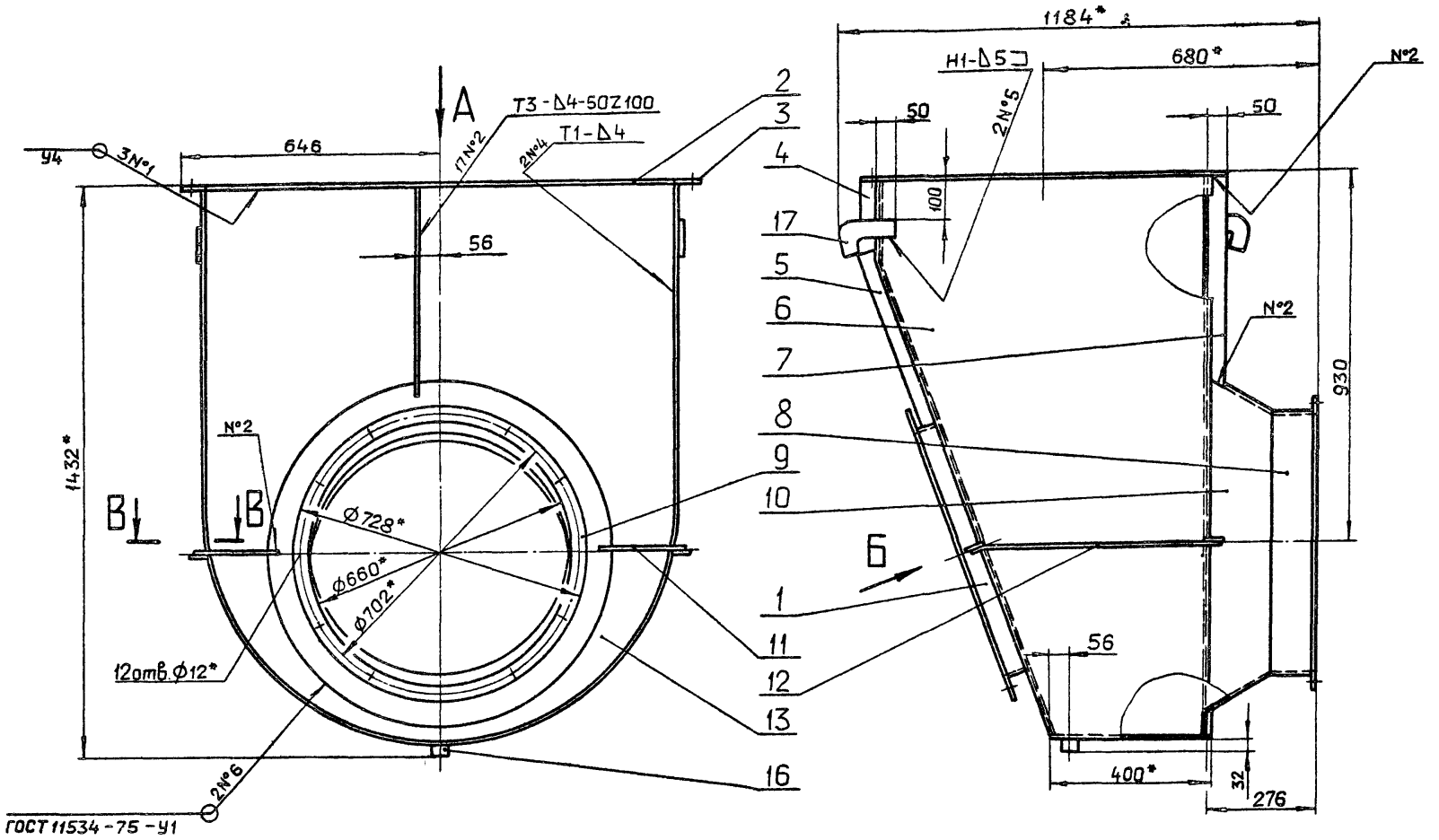

Вид А

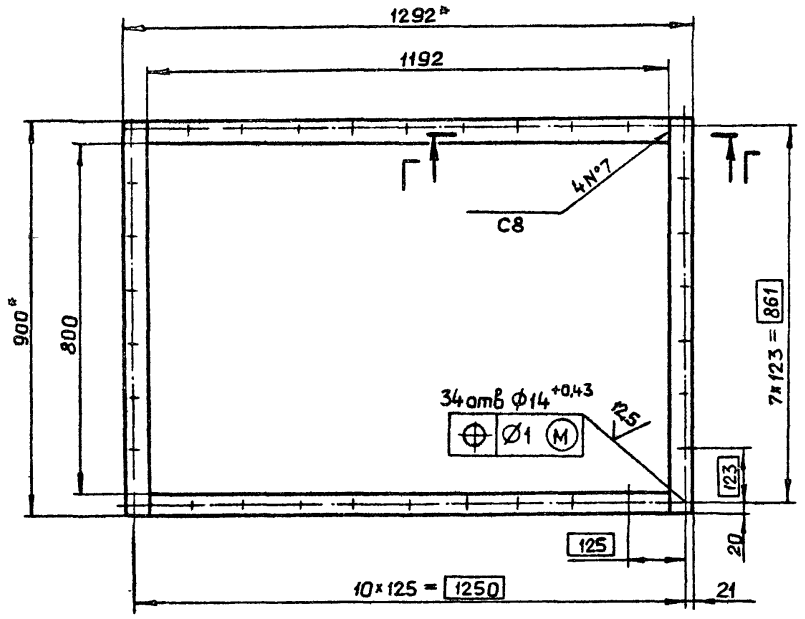

Вид Б повернуто

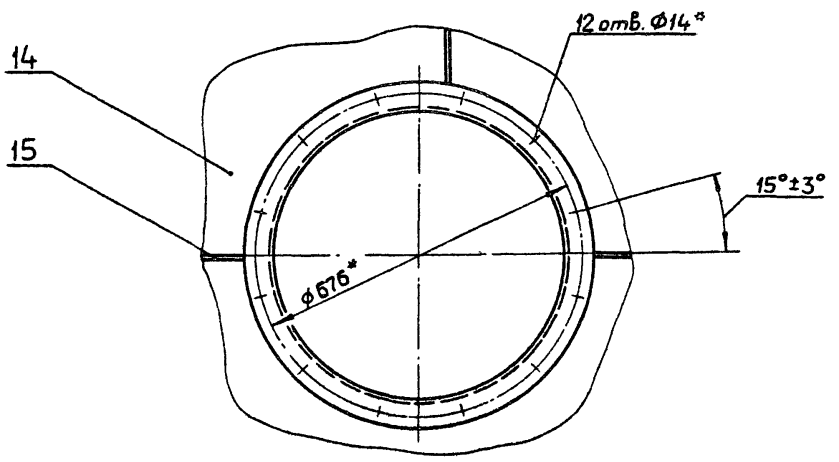

В–В
М 1:2

Г–Г
М 1:1

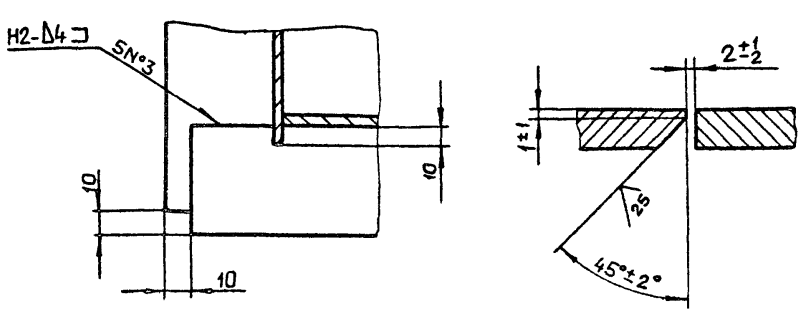

1*. Размеры для справок.

2. $\pm \frac{IT16}{2}$.

3. Сварные швы №1...5 по ГОСТ 5264-80.

4. Покрытие внутренней поверхности-эмаль ХВ-124 ГОСТ 10144-74 — 5 слоев. Грунтовка ФЛ-03к ГОСТ 9109-81, V, 7/1 — 2 слоя.

Изм.	Лист	№ докум.	Подп.	Дата
Разраб.		Мордвинкин		24.12.87
Пров.		Мордвинкин		
Т.контр.				
Н.контр.		Мюнтер		
Утв.				

Копировал: Ганкова

Д208.006.140 СБ

Корпус

Лит.	Масса	Масштаб
И	197	1:10
Лист	Листов 1	

Госстрой СССР ГПИ Горьковский САНТЕХПРОЕКТ

Д20В.006.142

25 (√)

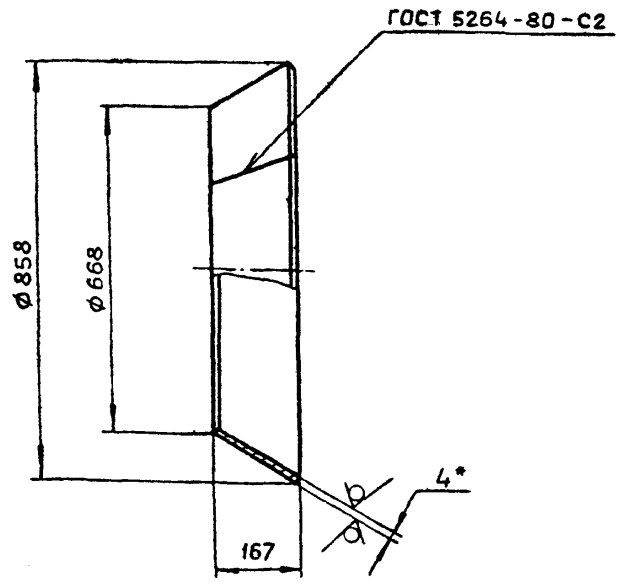

1* Размеры для справок

2. ± IT16/2

Изм.	Лист	№ докум.	Подп.	Дата
Разраб.		Мордвинкин		27.12.84
Пров.		Мордвинкин		
Т.контр.				
Н.контр.		Мюнтер		
Утв.				

Д20В 006 142

Конус

Лит.	Масса	Масштаб
И	14,4	1:10
Лист	Листов 1	

Лист Б-ПН-4 ГОСТ 19903-74 / ВСт3сп ГОСТ 14637-79

Госстрой СССР ГПИ Горьковский САНТЕХПРОЕКТ

Формат А4

Д208.006.141

25 (√)

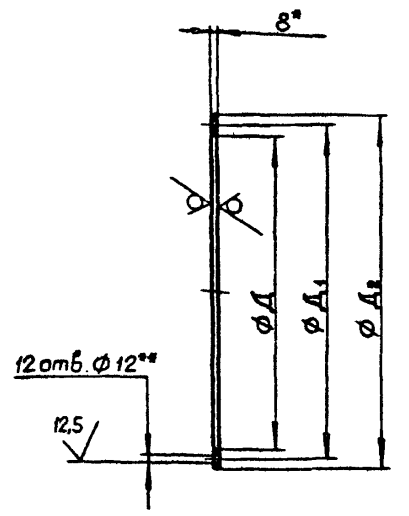

Обозначение	Размеры, мм Д	Д1	Д2	Масса, кг
Д20В.006.141	660	702	728	4,5
-01	530	570	596	3,6

1* Размеры для справок

2** Обработать по сопрягаемой детали.

3. H14, h14.

Изм.	Лист	№ докум.	Подп.	Дата
Разраб.		Мордвинкин		27.12.84
Пров.		Мордвинкин		
Т.контр.				
Н.контр.		Мюнтер		
Утв.				

Д20В.006.141

Фланец

Лит	Масса	Масштаб
И	4,5	1:10
Лист	Листов 1	

Лист Б-ПН-8 ГОСТ 19903-74 / ВСт3сп ГОСТ 14637-79

Госстрой СССР ГПИ Горьковский САНТЕХПРОЕКТ

Формат А4

Подп. и дата | Взам. инв. № | Инв. № дубл. | Подп. и дата | Инв. № подл.

Д208.006.139

25 (√)

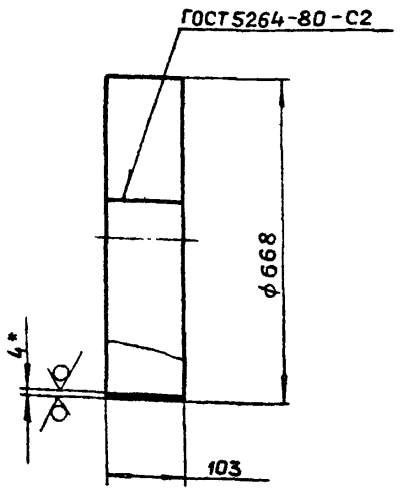

1*. Размеры для справок

2. ± IT16/2

Изм.	Лист	№ докум.	Подп.	Дата
Разраб.		Мордвинкин		27.12.84
Пров.		Мордвинкин		
Т.контр.				
Н.контр.		Мюнтер		
Утв.				

Д20В.006.139

Патрубок

Лит.	Масса	Масштаб
И	6,7	1:10
Лист	Листов 1	

Лист Б-ПН-4 ГОСТ 19903-74 / ВСт3сп ГОСТ 14637-79

Госстрой СССР ГПИ Горьковский САНТЕХПРОЕКТ

Формат А4

Д208.006.138

(√)

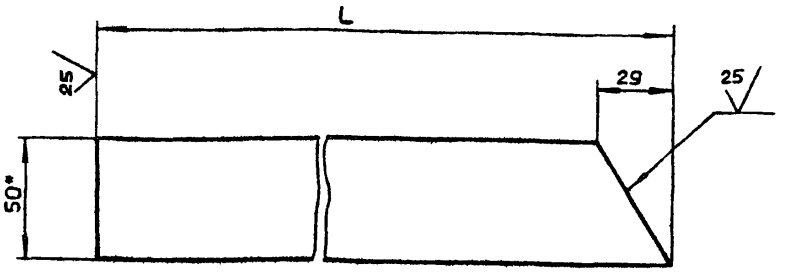

Обозначение	L, мм.	Масса, кг
Д20В.006.138	522	1,01
-01	230	0,45

1*. Размеры для справок.

2. ± IT16/2.

Изм.	Лист	№ докум.	Подп.	Дата
Разраб.		Мордвинкин		27.12.84
Пров.		Мордвинкин		
Т.контр.				
Н.контр.		Мюнтер		
Утв.				

Д20В 006.138

Ребро

Лит	Масса	Масштаб
И	см табл	—
Лист	Листов 1	

Полоса Б-2 5×50 ГОСТ 103-76 / ВСт3сп ГОСТ 535-79

Госстрой СССР ГПИ Горьковский САНТЕХПРОЕКТ

Копировал: Гонкова

Формат А4

25 (√)

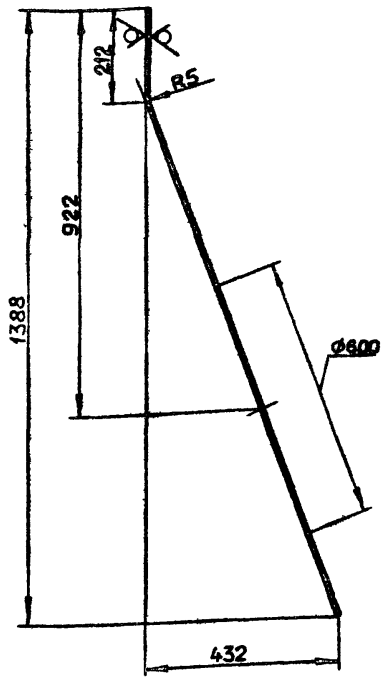

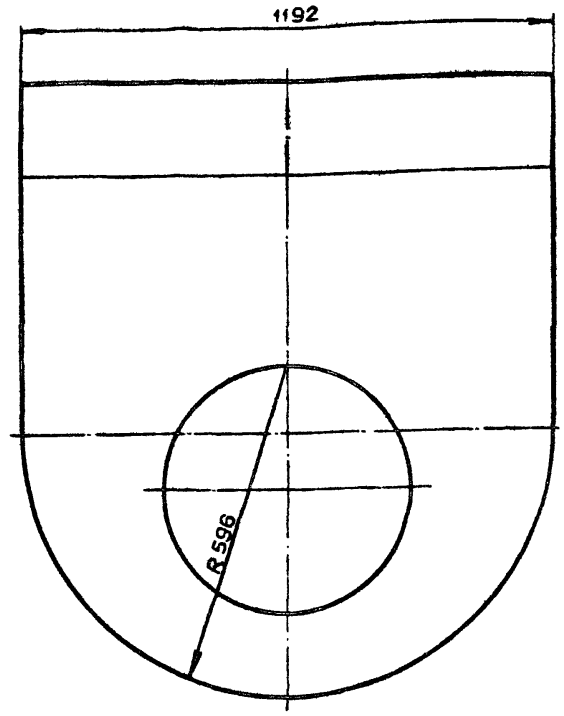

1* Размеры для справок.

2. $\pm \frac{IT16}{2}$

					Д208.006.145		
Изм.	Лист	№ докум.	Подп.	Дата	Стенка	Лит.	Масса	Масштаб
Разраб.		Марабинкин		4.12.79		И	41,1	1:10
Пров.		Марабинкин				Лист	Листов 1
Т.контр.							
Н.контр.		Мюнтер			Лист 6-ПН-4 ГОСТ 19903-74 ВСт3сп ГОСТ 14637-79	Госстрой СССР ГПИ Горьковский САНТЕХПРОЕКТ	
Утв.							

Формат А3

25 (√)

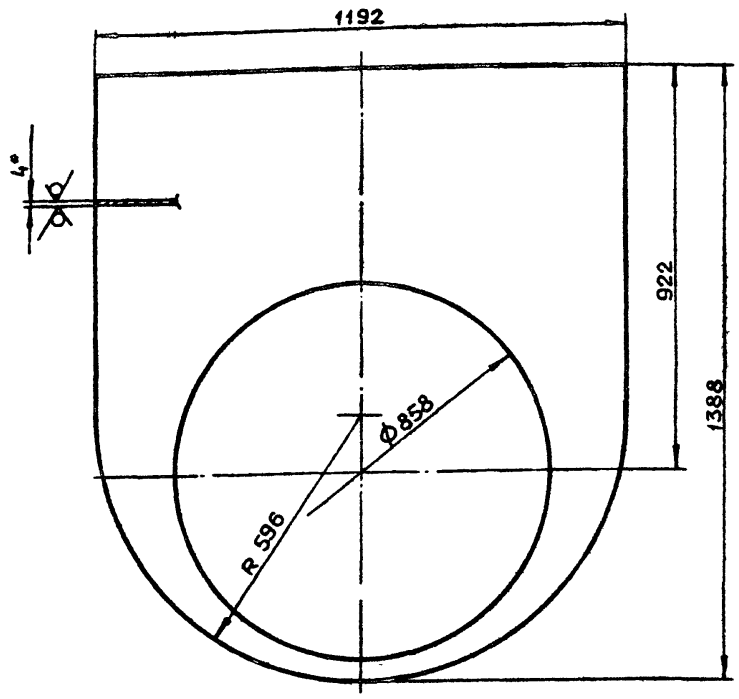

1* Размеры для справок

2 $\pm \frac{IT16}{2}$.

					Д208 006.144		
Изм.	Лист	№ докум.	Подп.	Дата	Стенка	Лит.	Масса	Масштаб
Разраб.		Марабинкин		4.12.79		И	29,0	1:10
Пров.		Марабинкин				Лит	Листов 1
Т.контр.							
Начата							
Н.контр.		Мюнтер			Лист Б-ПН-4 ГОСТ 19903-74 ВСт3сп ГОСТ 14637-79	Госстрой СССР ГПИ Горьковский САНТЕХПРОЕКТ	
Утв.							

Формат А4

(√)

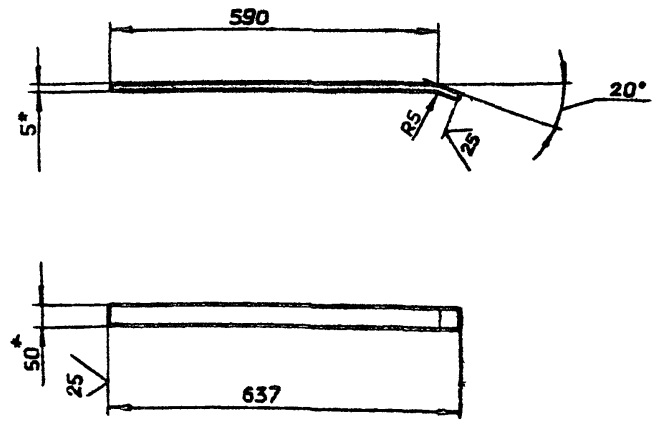

1* Размеры для справок

2. $\pm \frac{IT16}{2}$

					Д208.006.143		
Изм.	Лист	№ докум.	Подп.	Дата	Ребро	Лит.	Масса	Масштаб
Разраб.		Марабинкин		4.12.79		И	1,25	1:10
Пров.		Марабинкин				Лист	Листов 1
Т.контр.							
Н.контр.		Мюнтер			Полоса 6-2 5×50 ГОСТ 103-76 ВСт3сп ГОСТ 535-79	Госстрой СССР ГПИ Горьковский САНТЕХПРОЕКТ	
Утв.							

Инв. № подл. | Подп. и дата | Взам. инв. № | Инв. № дубл. | Подп. и дата

Копировал Ганкова

Формат А4

Д208.006.150СБ

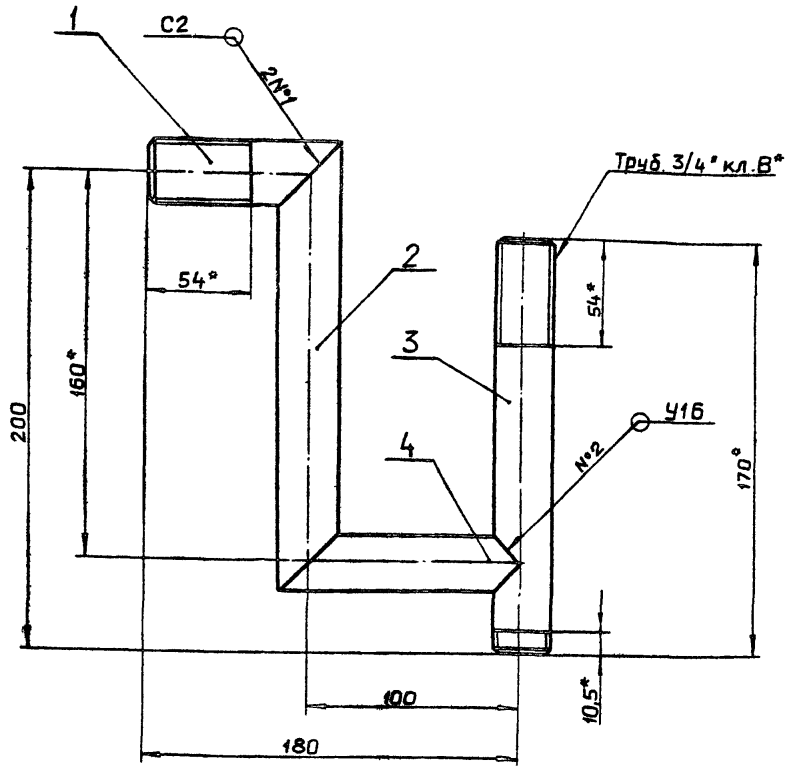

Поз.2

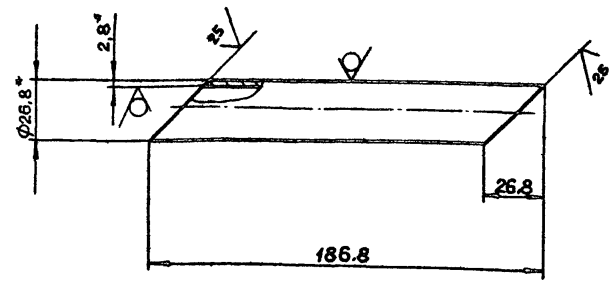

1*. Размеры для справок.

2. h16

3. Сварные швы по ГОСТ 16037-80.

Изм.	Лист	№ докум.	Подп.	Дата
Разраб.		Мордвинкин		24.12.84
Пров.		Мордвинкин		
Т.контр.				
Н.контр.		Монтер		
Утв.				

Д208.006.150 СБ

Гидрозатвор

Лит.	Масса	Масштаб
И	0,8	1:2

Лист | Листов 1

Госстрой СССР ГПИ Горьковский САНТЕХПРОЕКТ

Формат А3

Д208.006.147

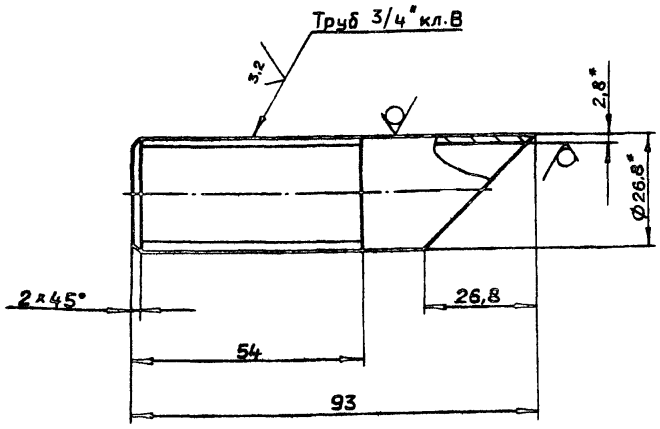

1*. Размеры для справок.

2. $h16, \pm \frac{IT16}{2}$.

Изм.	Лист	№ докум.	Подп.	Дата
Разраб.		Мордвинкин		24.12.84
Пров.		Мордвинкин		
Т.контр.				
Н.контр.		Монтер		
Утв.				

Д208.006.147

Патрубок

Лит	Масса	Масштаб
И	0,15	1:1

Лист | Листов 1

Труба 20х2,8 ГОСТ 3262-75

Госстрой СССР ГПИ Горьковский САНТЕХПРОЕКТ

Формат А4

Формат	Зона	Поз	Обозначение	Наименование	Кол.	Примечание
				Документация		
А3			Д208 006.150 СБ	Сборочный чертеж		
				Детали		
А4		1	Д208.006.147	Патрубок	1	
БЧ		2	Д208.006.148	Патрубок		
				Труба 20×2,8 ГОСТ3262-75	1	0,26кг
А4		3	Д208.006.149	Патрубок	1	
А4		4	Д208.006.151	Патрубок	1	

Инв. № подл. | Подп. и дата | Взам. инв. № | Инв. № дубл. | Подп. и дата

Изм.	Лист	№ докум.	Подп.	Дата
Разраб.		Мордвинкин		24.12.84
Пров.		Мордвинкин		
Н.контр.		Монтер		
Утв.				

Д208.006.150

Гидрозатвор

Лит	Лист	Листов
И		1

Госстрой СССР ГПИ Горьковский САНТЕХПРОЕКТ

Скопировал Гринкова

Д226.083.002

$\sqrt{(\sqrt{})}^{25}$

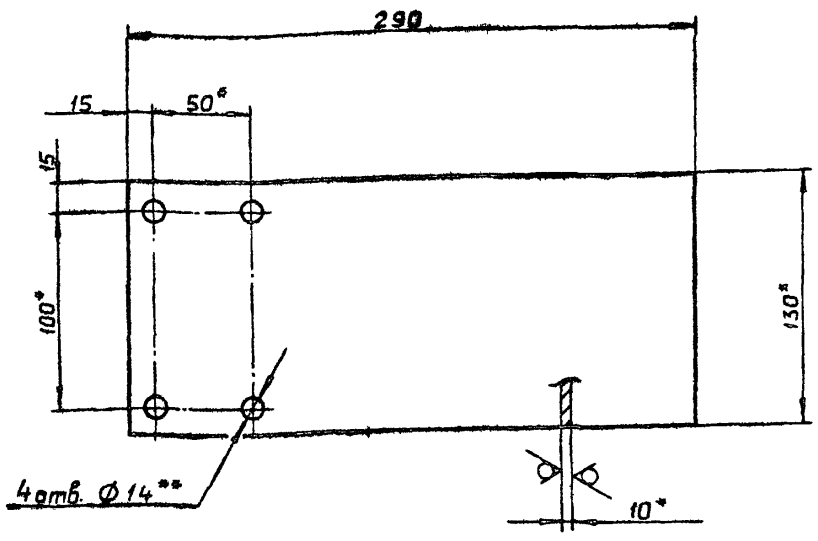

1* Размеры для справок

2** Обработать по сопрягаемой детали

3 H14, h14, $\pm \frac{IT14}{2}$

Изм.	Лист	№ докум.	Подп.	Дата
Разраб.		Панова		24.12.84
Пров.		Мордвинкин		
Т.контр.				
Н.контр.		Мюнтер		
Утв.				

Д226.083.002

Кронштейн

Лит.	Масса	Масштаб
И	2,9	1:2,5

Лист | Листов 1

Лист 6-ПН-10 ГОСТ 19903-74 ВСт3сп ГОСТ 14637-79

ГОССТРОЙ СССР ГПИ ГОРЬКОВСКИЙ САНТЕХПРОЕКТ

Формат А4

Формат	Зона	Поз.	Обозначение	Наименование	Кол.	Примечание
				Документация		
А2			Д226 083 000СБ	Сборочный чертеж		
				Детали		
Б4		1	Д226.083.001	Тяга		
				Труба 38×2 ГОСТ10704-76 / Д ГОСТ 10705-80		
				L=2716 h16 $\sqrt{}^{25}$	1	3,56кг
А4		2	Д226.083.002	Кронштейн	1	
				Стандартные изделия		
		3		Болт М12×35.36 ГОСТ 7798-70	4	
		4		Гайка М12.4 ГОСТ 5915-70	4	
				Прочие изделия		
		5		Редуктор червячный 6-03 МВН 452-63	1	Ленинград оргэнергострой
		6		Консоль приводная 801 МВН 457-63	4	То же
		7		Компенсатор 01 МВН 1812-63	1	"

Подп. и дата | Инв. № дубл. | Взам. инв. № | Подп. и дата | Инв. № подл.

Изм.	Лист	№ докум.	Подп.	Дата
Разраб.		Панова		24.12.84
Пров.		Мордвинкин		
Н.контр.		Мюнтер		
Утв.				

Д226.083.000

Привод клапана

Лит.	Лист	Листов
И		1

ГОССТРОЙ СССР ГПИ ГОРЬКОВСКИЙ САНТЕХПРОЕКТ

Формат А4

Д208.006.151

$\sqrt{(\sqrt{})}^{25}$

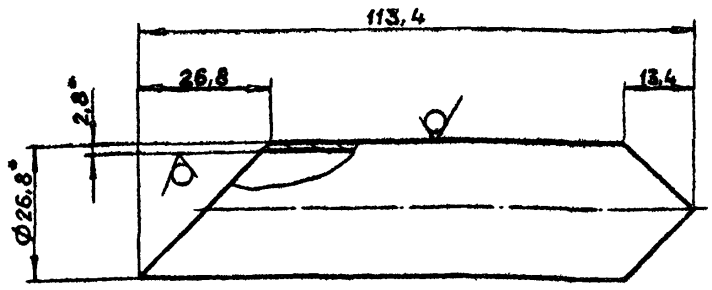

1* Размеры для справок.

2. $\pm \frac{IT16}{2}$

Изм.	Лист	№ докум.	Подп.	Дата
Разраб.		Мордвинкин		24.12.84
Пров.		Мордвинкин		
Т.контр.				
Н.контр.		Мюнтер		
Утв.				

Д208.006.151

Патрубок

Лит.	Масса	Масштаб
И	0,16	1:1

Лист | Листов 1

Труба 20×2,8 ГОСТ3262-75

ГОССТРОЙ СССР ГПИ ГОРЬКОВСКИЙ САНТЕХПРОЕКТ

Формат А4

Д208.006.149

$\sqrt{(\sqrt{})}^{25}$

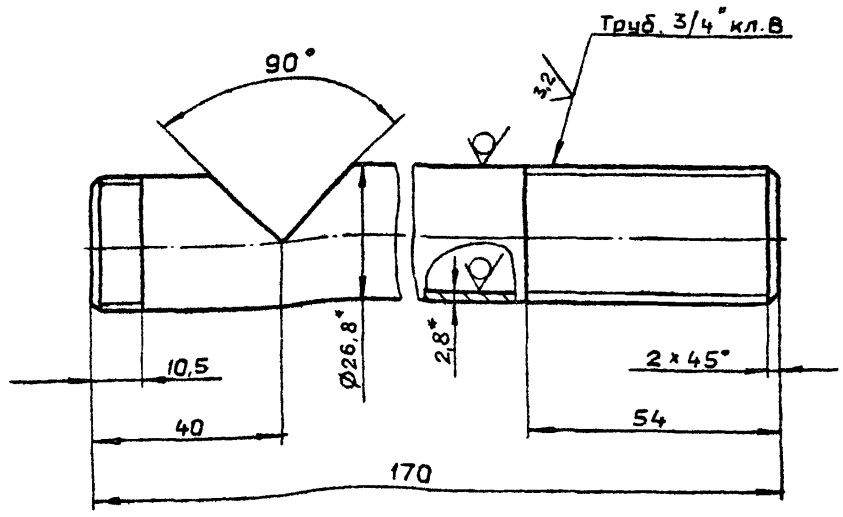

1* Размеры для справок

2. h16, $\pm \frac{IT16}{2}$

Изм.	Лист	№ докум.	Подп.	Дата
Разраб.		Мордвинкин		24.12.84
Пров.		Мордвинкин		
Т.контр.				
Н.контр.		Мюнтер		
Утв.				

Д208.006.149

Патрубок

Лит.	Масса	Масштаб
И	0,24	1:1

Лист | Листов 1

Труба 20×2,8 ГОСТ3262-75

ГОССТРОЙ СССР ГПИ ГОРЬКОВСКИЙ САНТЕХПРОЕКТ

Формат А4

Подп. и дата | Инв. № дубл. | Взам. инв. № | Подп. и дата | Инв. № подл.

Копировал Ганкова

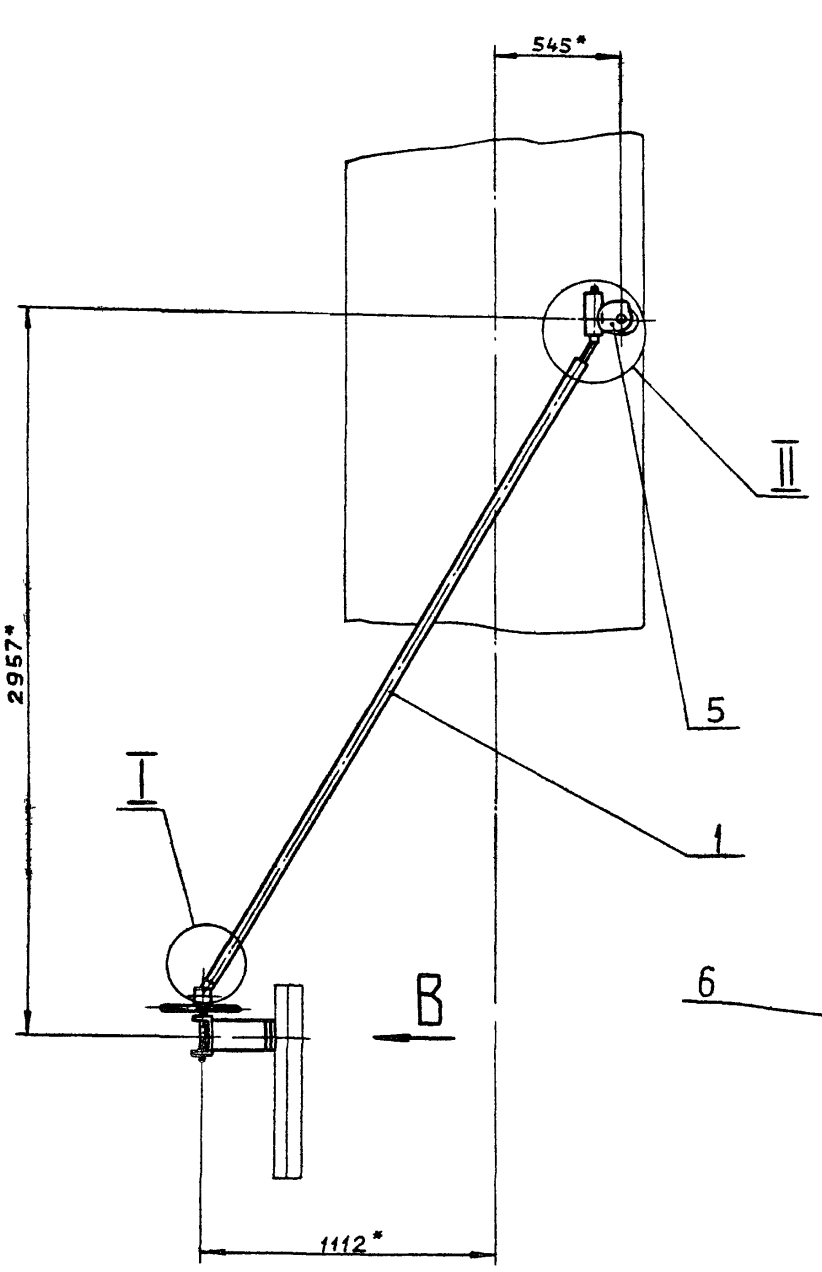

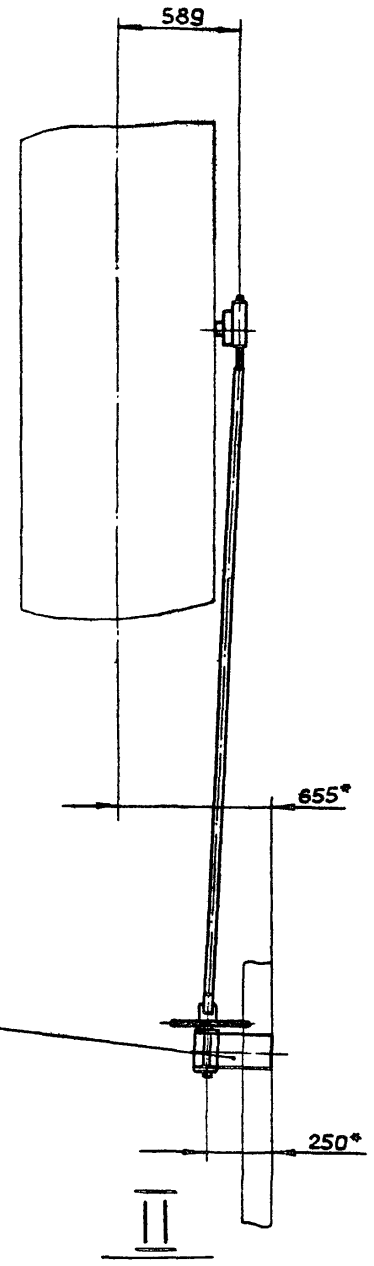

Б-Б
М 1:2

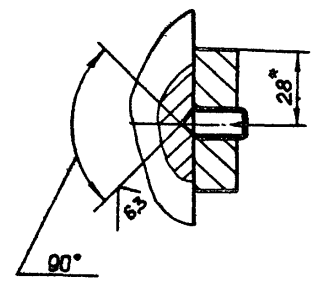

Вид В
М 1:25

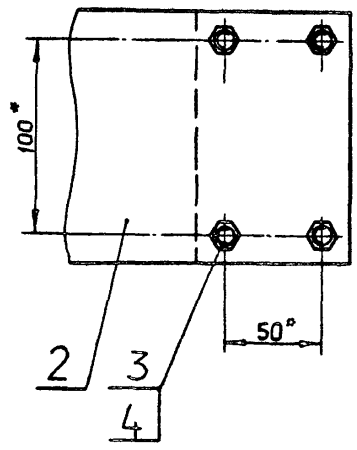

II
М 1:2

I
М 1:2

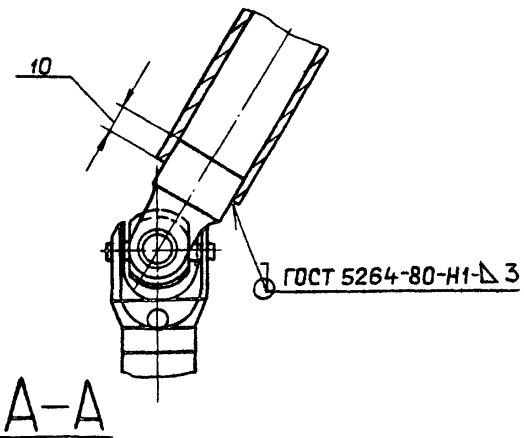

А-А
М 1:2

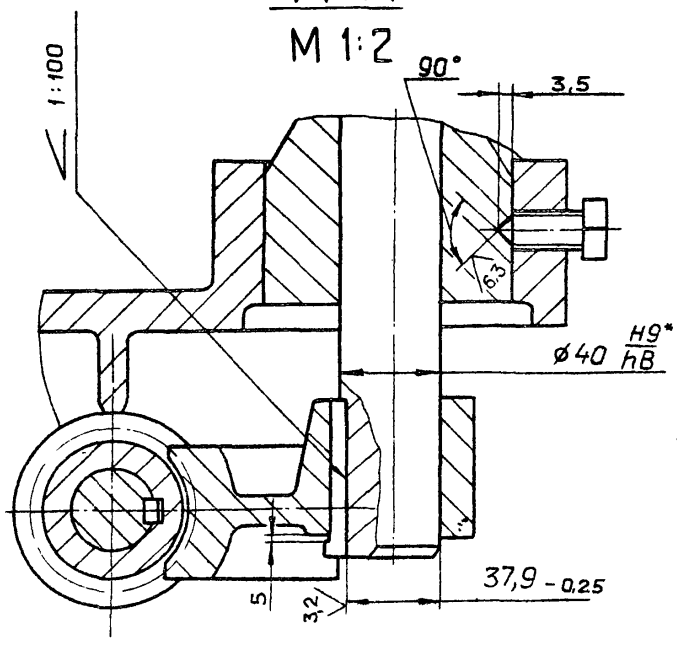

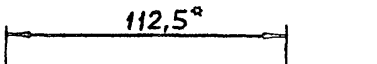

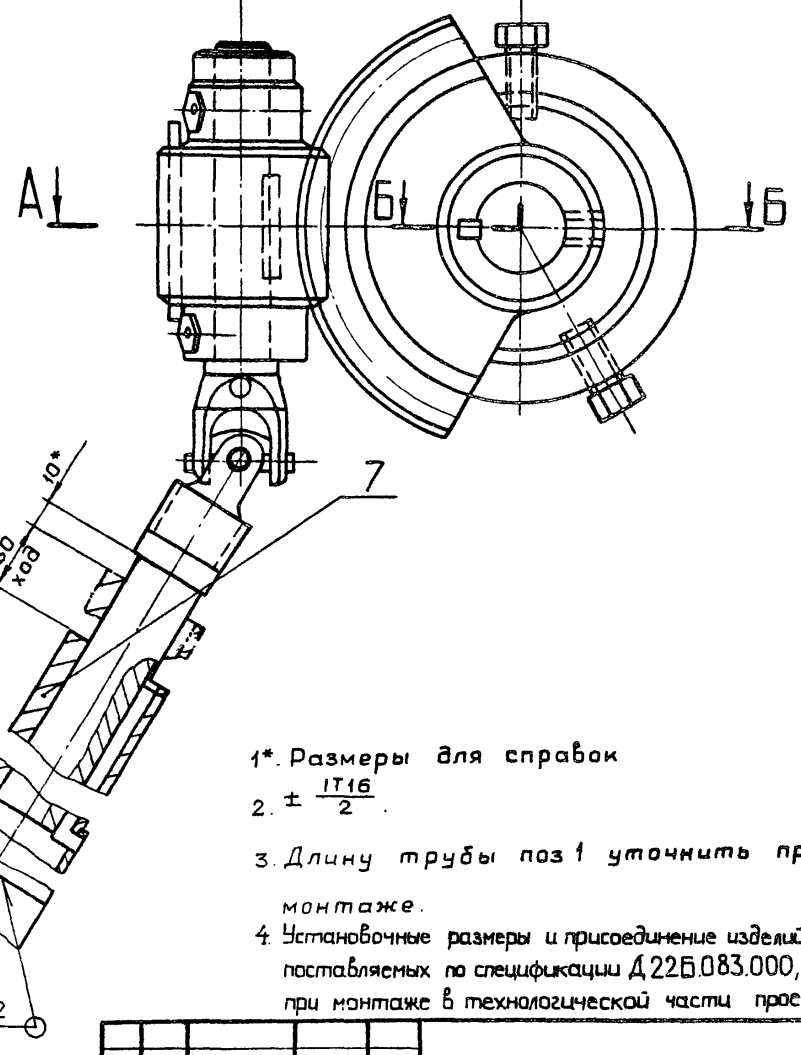

1*. Размеры для справок

2. $\pm \frac{IT16}{2}$.

3. Длину трубы поз 1 уточнить при монтаже.

4. Установочные размеры и присоединение изделий, не поставляемых по спецификации Д 226.083.000, выполняются при монтаже в технологической части проекта.

					Д226.083.000 СБ			
Изм	Лист	№ докум.	Подп.	Дата	Привод клапана	Лит.	Масса	Масштаб
Разраб.		Панова				И	32	1:20
Пров.		Моравинкин				Лист	Листов 1	
Т.контр.						Госстрои СССР ГПИ Горьковский САНТЕХПРОЕКТ		
Нач.отд.		Вольский						
Н.контр.		Мюнтер						
Утв.								

423.4.305.002

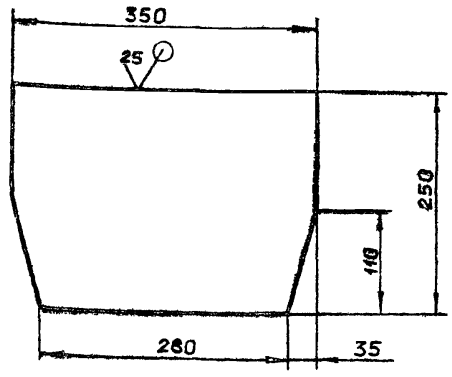

$\pm \frac{1T16}{2}$

Изм	Лист	№ докум	Подп.	Дата
Разраб		Моравинкин		06.84
Пров		Моравинкин		
Т.контр				
Н.контр		Мюнтер		
Утв.				

Д23Д.305.002

Косынка

Лит.	Масса	Масштаб
И	5,49	1:5

Лист | Листов 1

Лист Б-ПН-8 ГОСТ 19903-74
ВСт3сп ГОСТ 14637-79

ГОССТРОЙ СССР ГПИ ГОРЬКОВСКИЙ САНТЕХПРОЕКТ

Формат А4

Формат	Зона	Поз.	Обозначение	Наименование	Кол.	Примечание
				L=3408 h16	2	48,4 кг
А4	А4	16	Д23Д.305.012-02	Швеллер	2	
	А4	17	-03	Швеллер	2	
	А4	18	-05	Швеллер	1	
Б4	А3	19	Д23Д.305.016	Накладка		
				Лист Б-ПН-8 ГОСТ 19903-74		
				ВСт3сп ГОСТ 14637-79		
				(140×140) h16	4	1,23 кг
А4	Б6	20	Д23Д.305.017	Стойка	8	
А4	Б6	21	Д23Д.305.018	Косынка	4	
Б4	Б6	22	Д23Д.305.019	Плита		
				Лист Б-ПН-16 ГОСТ 19903-74		
				ВСт3сп ГОСТ 14637-79		
				(250×180) h16	4	5,65 кг
Б4	Б4	23	Д23Д.305.021	Прокладка		
				Лист Б-ПН-8 ГОСТ 19903-74		
				ВСт3сп ГОСТ 14637-79		
				(90×90) h16	28	0,51 кг
Б4	А6	24	Д23Д.305.022	Связь		
				Уголок Б-75×75×6 ГОСТ 8509-72		
				ВСт3сп ГОСТ 535-79		
				L=3150 h16	8	21,42 кг
Б4	А5	25	Д23Д.305.023	Накладка		
				Лист Б-ПН-8 ГОСТ 19903-74		
				ВСт3сп ГОСТ 535-79		
				(135×65) h16	4	0,55 кг

Подп. и дата | Инв. № дубл. | Взам. инв. № | Подп. и дата | Инв. № подл.

Изм Лист № докум Подп Дата

Д23Д 305 000

Лист 3

Формат А4

Формат	Зона	Поз.	Обозначение	Наименование	Кол.	Примечание
				L=1605 h16	2	10,9 кг
Б4	В4	8	Д23Д.305.007	Косынка		
				Лист Б-ПН-8 ГОСТ 19903-74		
				ВСт3сп ГОСТ 14637-79		
				(220×230) h16	2	3,18 кг
Б4	В4	9	Д23Д.305.008	Косынка		
				Лист 8-ПН-8 ГОСТ 19903-74		
				ВСт3сп ГОСТ 14637-79		
				(100×230) h16	2	1,57 кг
Б4	В4	10	Д23Д.305.009	Связь		
				Уголок Б-75×75×6 ГОСТ 8509-72		
				ВСт3сп ГОСТ 535-79		
				L=1284 h16	2	8,89 кг
А4	В4	11	Д23Д.305.011	Косынка	8	
А4	В4	12	Д23Д.305.012-04	Швеллер	1	
Б4	В4	13	Д23Д.305.013	Швеллер		
				Швеллер 16 ГОСТ 8240-72		
				ВСт3сп ГОСТ 535-79		
				L=4528 h16	1	64,3 кг
Б4	А4	14	Д23Д.305.014	Связь		
				Швеллер 16 ГОСТ 8240-72		
				ВСт3сп ГОСТ 535-79		
				L=2376 h16	2	34,65 кг
Б4	А4	15	Д23Д.305.015	Швеллер		
				Швеллер 16 ГОСТ 8240-72		
				ВСт3сп ГОСТ 535-79		

Изм Лист № докум. Подп. Дата

Д23Д.305.000

Лист 2

Формат А4

Формат	Зона	Поз.	Обозначение	Наименование	Кол.	Примечание
				Документация		
А2			Д23Д.305.000 СБ	Сборочный чертеж		
				Сборочные единицы		
А4	В2	1	Д23Д.305.010	Площадка	1	
				Детали		
А4	В1	2	Д23Д.305.001	Стойка		
				Швеллер 12 ГОСТ 8240-72		
				ВСт3сп ГОСТ 535-79		
				L=630 h16	4	6,6 кг
А4	В1	3	Д23Д.305.002	Косынка	2	
Б4	В1	4	Д23Д.305.003	Швеллер		
				Швеллер 12 ГОСТ 8240-72		
				ВСт3сп ГОСТ 535-79		
				L=1757 h16	2	18,27 кг
Б4	А1	5	Д23Д.305.004	Швеллер		
				Швеллер 12 ГОСТ 8240-72		
				ВСт3сп ГОСТ 535-79		
				L=1500 h16	2	15,6 кг
Б4	В4	6	Д23Д.305.005	Косынка		
				Лист Б-ПН-8 ГОСТ 19903-74		
				ВСт3сп ГОСТ 14637-79	2	1,9 кг
Б4	В4	7	Д23Д.305.006	Связь		
				Уголок Б-75×75×6 ГОСТ 8509-72		
				ВСт3сп ГОСТ 535-79		

Подп. и дата | Инв. № дубл. | Взам. инв. № | Подп. и дата | Инв. № подл.

Изм	Лист	№ докум	Подп	Дата
Разраб		Мюнтер		06.84
Пров		Морфвинкин		
Нач. отд		Вальский		
Н. контр		Мюнтер		
Утв.				

Д23Д.305.000

Опора

Лит	Лист	Листов
И	1	3

ГОССТРОЙ СССР ГПИ ГОРЬКОВСКИЙ САНТЕХПРОЕКТ

Копировал: Ганкова

21057-04 68

Формат А4

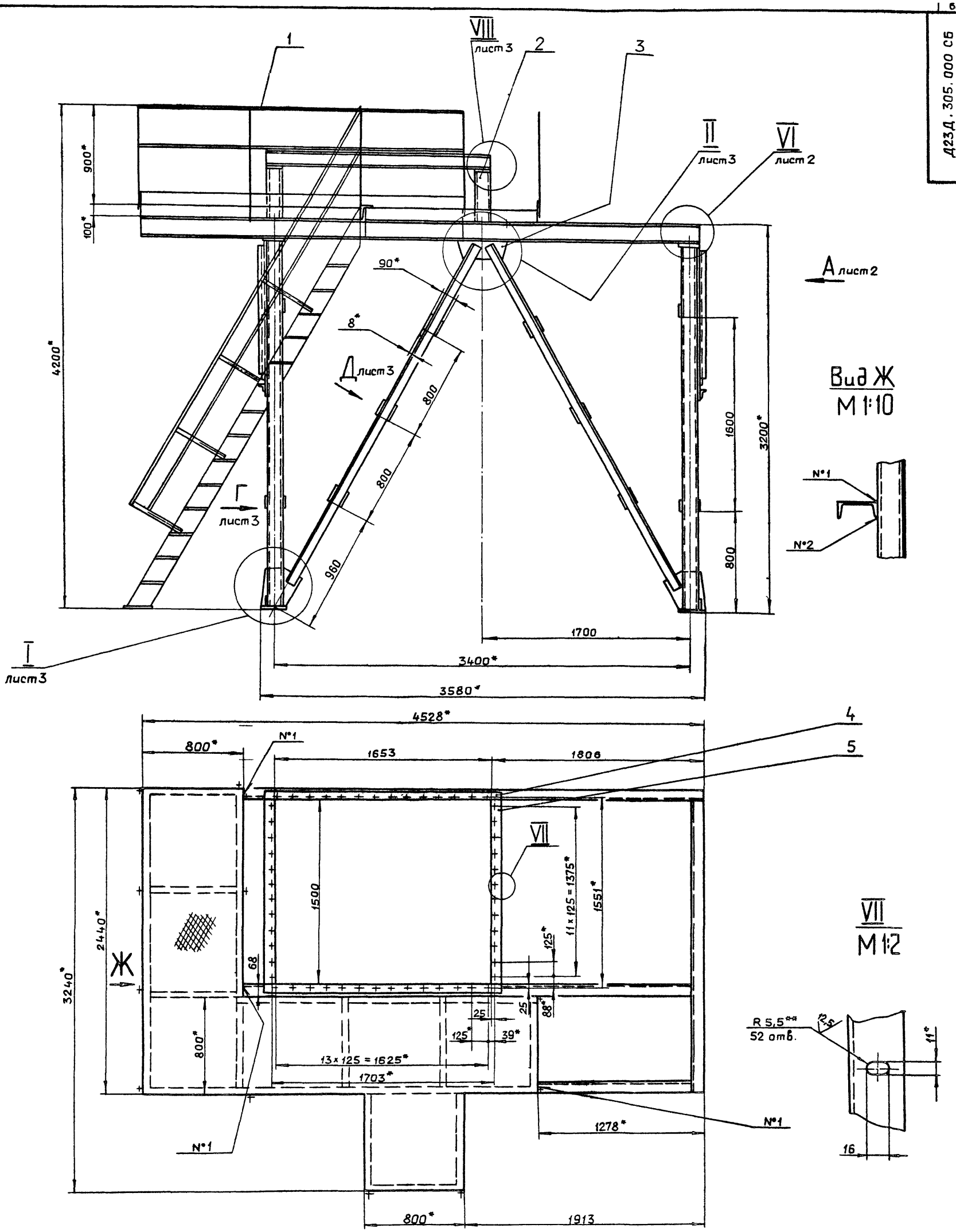

1*. Размеры для справок.

2.** Обработать по сопрягаемой детали

3. $\pm \frac{IT16}{2}$

4. Сварные швы по ГОСТ 5264-80

Изм.	Лист	№ докум.	Подп.	Дата
Разраб.		Марквинкин		26.12
Пров.		Марквинкин		
Т.контр.				
Нач.отд.		Вольский		
Н.контр.		Мюнтер		
Утв.				

Копировал: Ганкова

Д23Д.305.000 СБ

Опора

Лит.	Масса	Масштаб
И	1258	1:20

Лист 1 | Листов 3

ГОССТРОЙ СССР
ГПИ ГОРЬКОВСКИЙ
САНТЕХПРОЕКТ

Формат А2

Д23Д.305.000 СБ

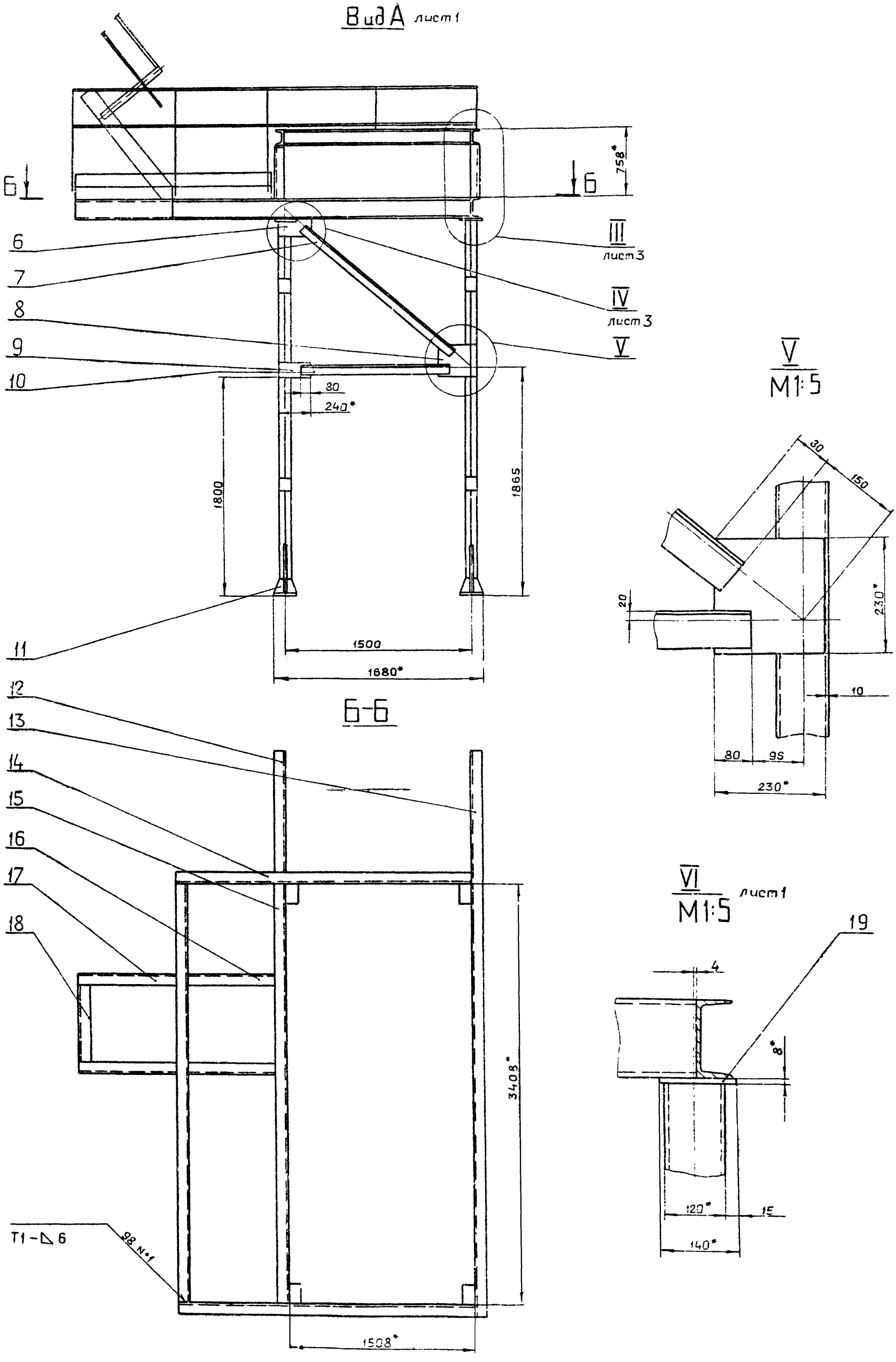

Изм	Лист	№ докум	Подп	Дата	Д23Д.305.000 СБ	Лист 2

Копировал: Ганкова 21057-04 78 Формат А2

I
М1:5
лист1

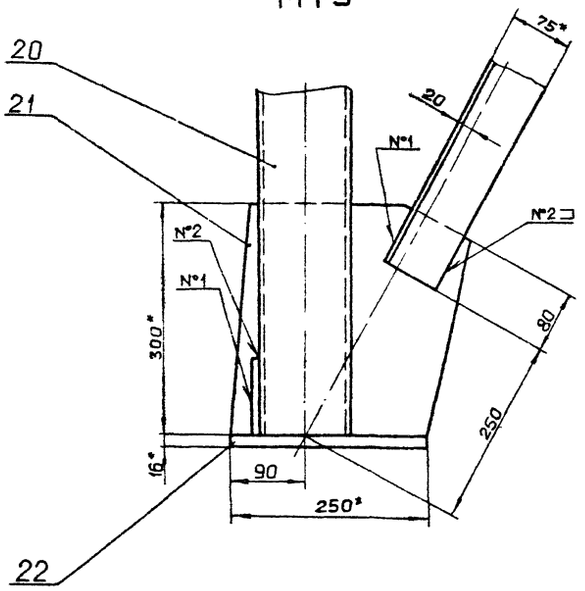

Вид В
М1:5

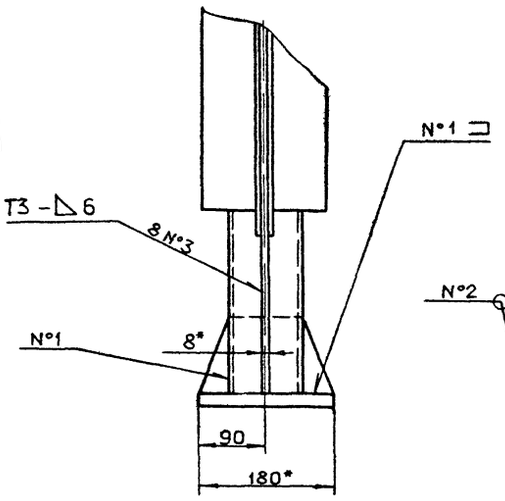

Вид Г
М1:5
лист1

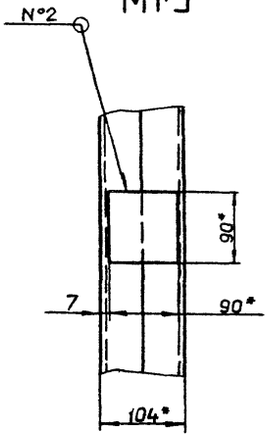

Вид Д
М1:5
повернуто, лист1

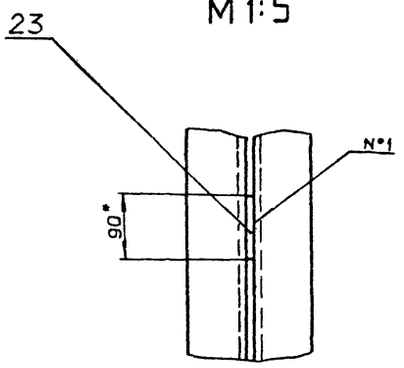

II
М1:5
лист1

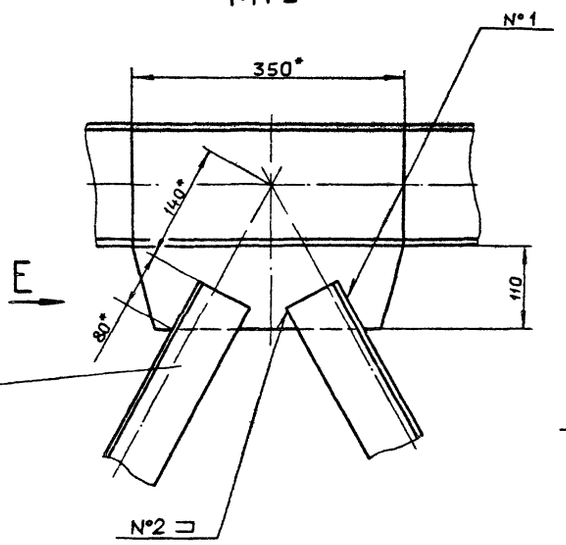

III
М1:5
лист2

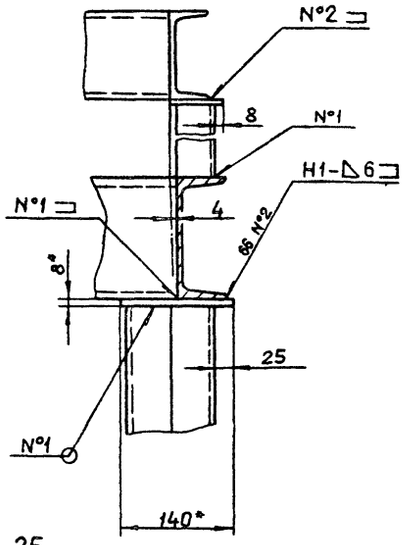

Вид Е
М1:5

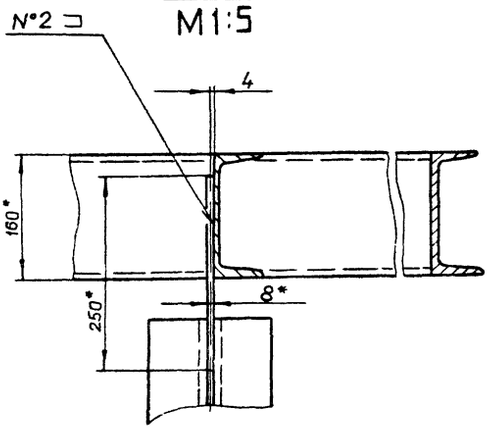

IV
М1:5
лист2

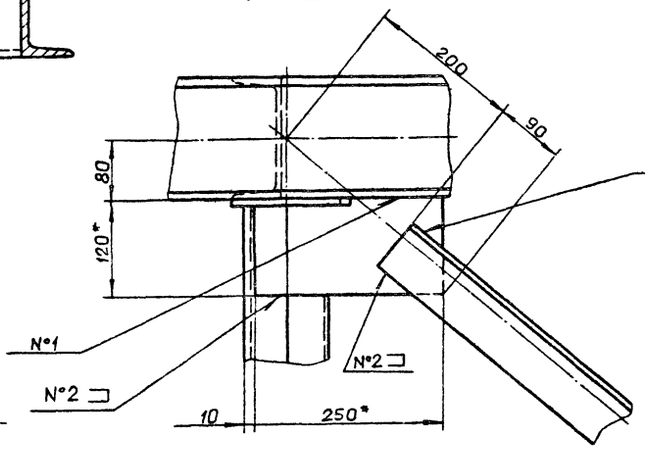

25

VIII
М1:5
лист1

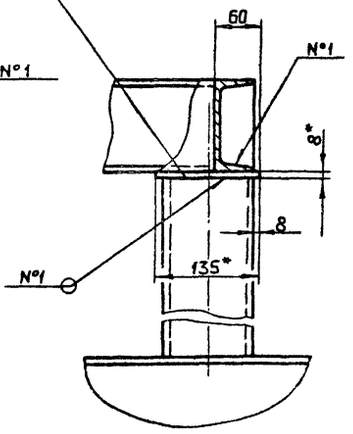

Поз. 6
М 1:5

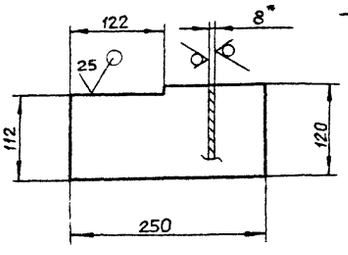

Изм.	Лист	N° докум.	Подп.	Дата	Д23Д.305.000 СБ	Лист 3

Д23А.305.018

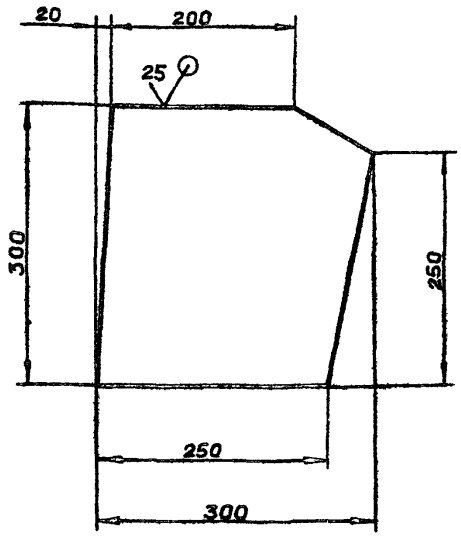

$\pm \frac{IT16}{2}$

Изм.	Лист	№ докум.	Подп.	Дата
Разраб.		Мордвинкин		20.11.
Пров.		Мордвинкин		
Т.контр.				
Н.контр.		Мюнтер		
Утв.				

Д23Д.305.018

Косынка

Лит.	Масса	Масштаб
И	5,3	1:5

Лист | Листов 1

Лист Б-ПН-8 ГОСТ 19903-74
ВСт3сп ГОСТ 14637-79

Госстрой СССР ГПИ Горьковский САНТЕХПРОЕКТ

Формат А4

Инв.№ подл. | Подп. и дата | Взам.инв.№ | Инв.№ дубл. | Подп. и дата

Д23А.305.017

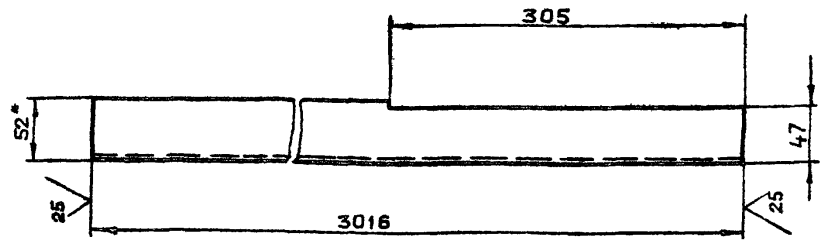

1* Размеры для справок

2. $\pm \frac{IT16}{2}$

Изм.	Лист	№ докум.	Подп.	Дата
Разраб.		Мордвинкин		20.11.
Пров.		Мордвинкин		
Т.контр.				
Н.контр.		Мюнтер		
Утв.				

Д23Д.305.017

Стойка

Лит.	Масса	Масштаб
И	31,4	1:4

Лист | Листов 1

Швеллер 12 ГОСТ 8240-72
ВСт3сп ГОСТ 535-79

Госстрой СССР ГПИ Горьковский САНТЕХПРОЕКТ

Формат А4

Д23А.305.012

Рис. 1

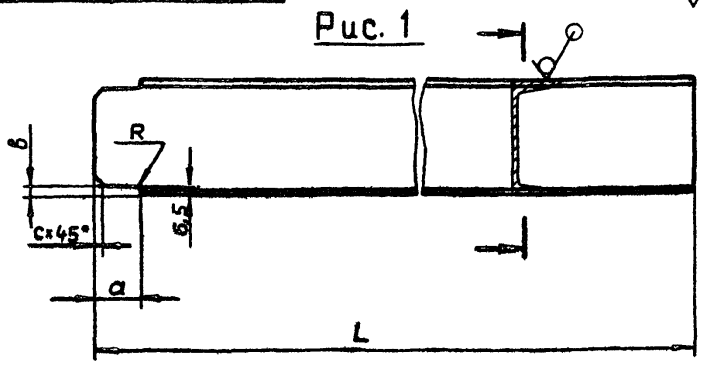

Рис. 2

остальное см. рис 1.

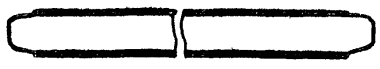

Обозначение	Рис	№ швеллера	Размеры, мм					Масса, кг
			L	a	в	c	R	
Д23Д.305.012	2	10	788	42	10	4	1,5	6,7
-01	1		3244					27,8
-02		16	797	59	12	5	2	11,3
-03			857					12,2
-04			1049					14,9
-05	2		786					11,2

$\pm \frac{IT16}{2}$

Изм.	Лист	№ докум.	Подп.	Дата
Разраб.		Мордвинкин		20.11.
Пров.		Мордвинкин		
Т.контр.				
Н.контр.		Мюнтер		
Утв.				

Д23Д.305.012

Швеллер

Лит.	Масса	Масштаб
И	см. табл.	—

Лист | Листов 1

Швеллер H ГОСТ 8240-72
ВСт3сп ГОСТ 535-79

Госстрой СССР ГПИ Горьковский САНТЕХПРОЕКТ

Формат А4

Д23А.305.011

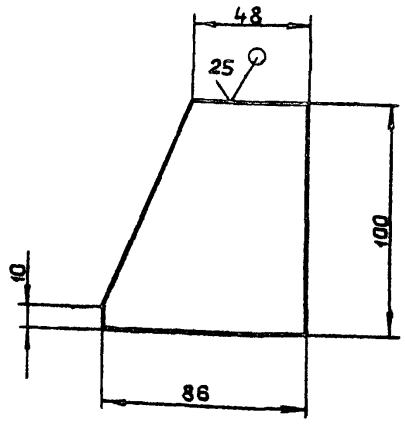

$\pm \frac{IT16}{2}$

Изм.	Лист	№ докум.	Подп.	Дата
Разраб.		Мордвинкин		20.11.
Пров.		Мордвинкин		
Т.контр.				
Н.контр.		Мюнтер		
Утв.				

Д23Д.305.011

Косынка

Лит.	Масса	Масштаб
И	0,42	1:2

Лист | Листов 1

Лист Б-ПН-8 ГОСТ 19903-74
ВСт3сп ГОСТ 14637-79

Госстрой СССР ГПИ Горьковский САНТЕХПРОЕКТ

Формат А4

Копировал: Ганкова

Д23Д.305.010 СБ

Альбом IV часть I

Типовой проект 903-1-220.86

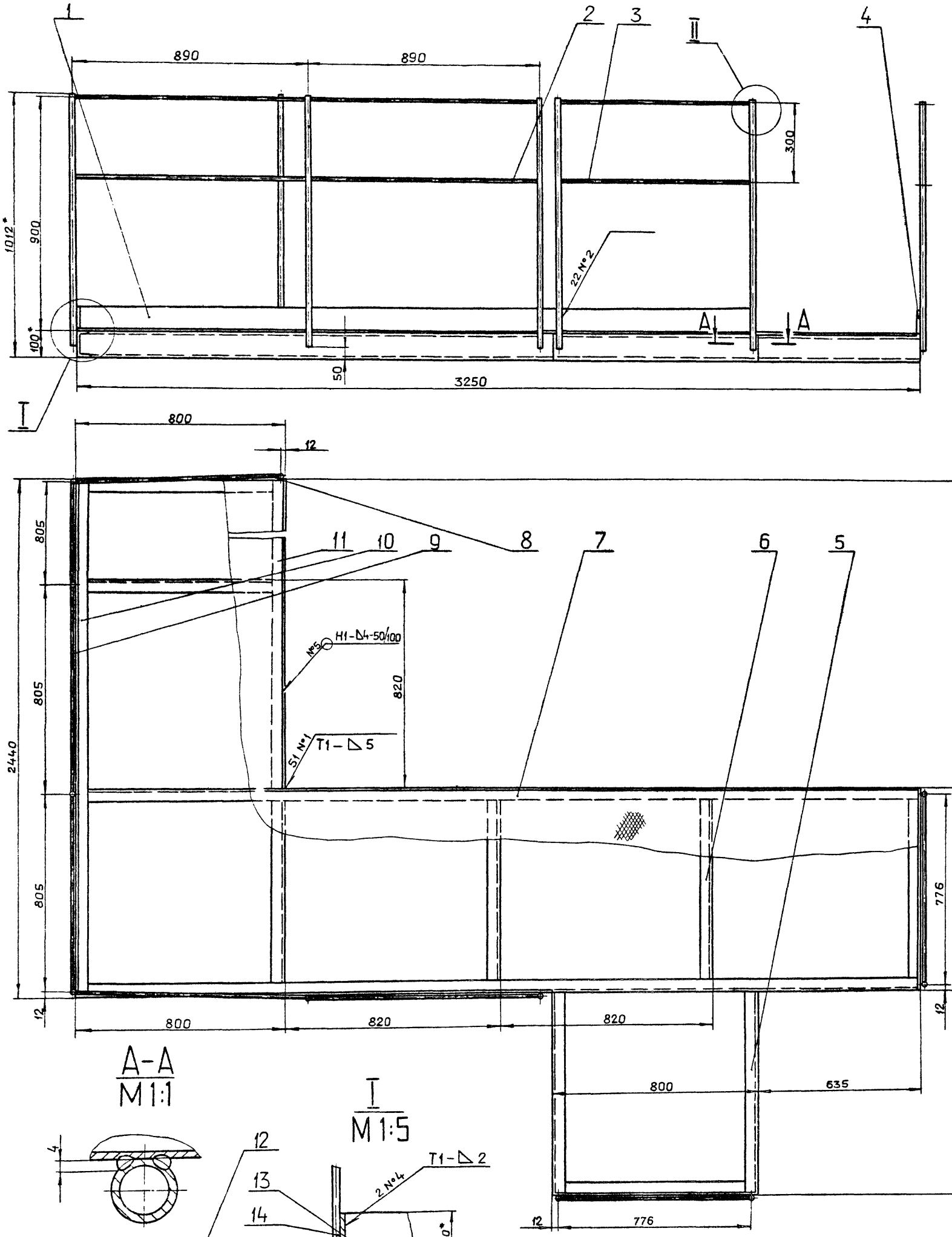

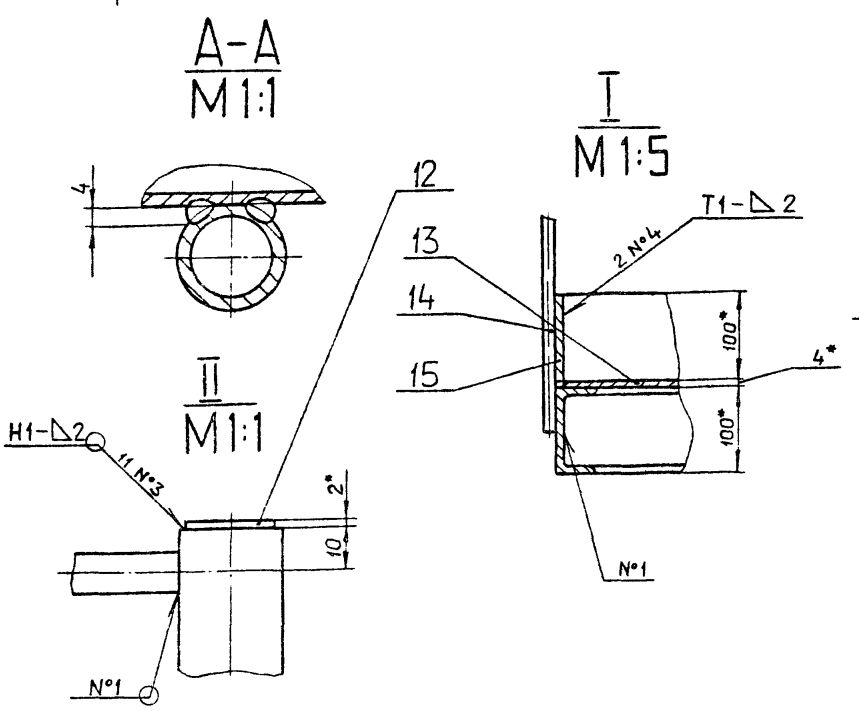

1*. Размеры для справок

2. $\pm \frac{IT16}{2}$

3. Сварные швы по ГОСТ 5264-80

Сварка ручная дуговая

					Д23Д. 305.010 СБ			
Изм.	Лист	№ докум.	Подп.	Дата	Площадка	Лит.	Масса	Масштаб
Разраб.		Мордвинкин		20.11.84		И	315	1:10
Пров.		Мордвинкин				Лист	Листов 1	
Т.контр.						ГОССТРОЙ СССР ГПИ ГОРЬКОВСКИЙ САНТЕХПРОЕКТ		
Н.контр.		Мюнтер						
Утв.								

Копировал: Ганкова

21057-04 73 Формат А2

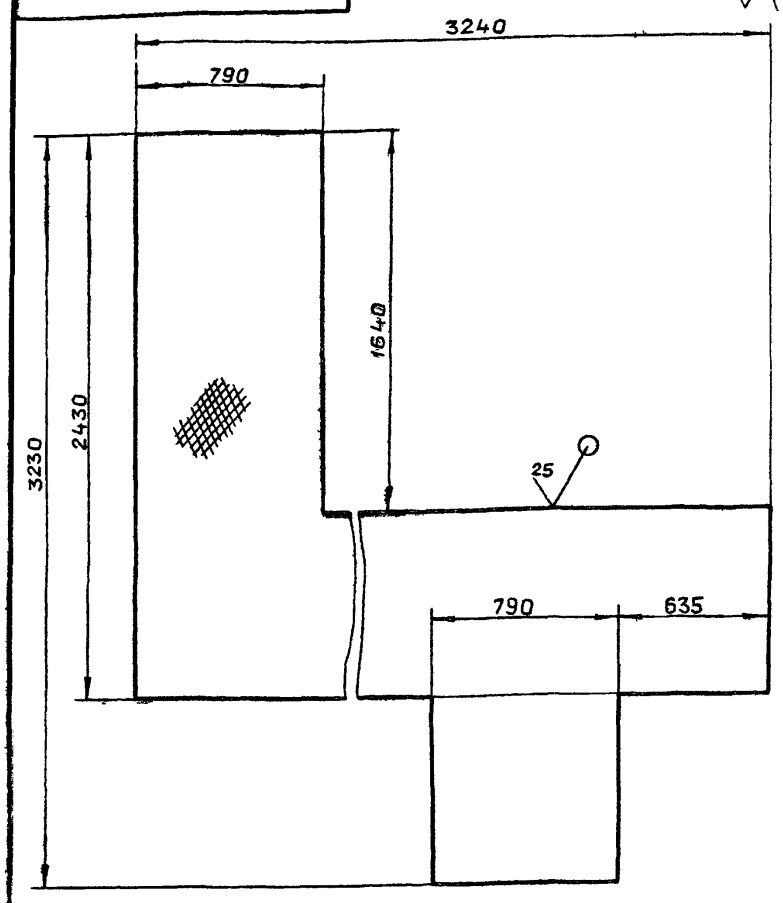

1. $\pm \frac{IT16}{2}$

2. Допускается изготавливать из отдельных частей.

Д23Д.305.042

Изм.	Лист	№ докум.	Подп.	Дата
Разраб.		Мордвинкин		23.11.84
Пров.		Мордвинкин		
Т.контр.				
Н.контр.		Мюнтер		
Утв.				

Настил

Лит.	Масса	Масштаб
И	125,1	1:20

Лист | Листов 1

Лист ромб 0-ПН-4
Б Ст3сп ГОСТ 8568-77

Госстрой СССР
ГПИ Горьковский
САНТЕХПРОЕКТ

Формат А4

Формат	Зона	Поз.	Обозначение	Наименование	Кол.	Примечание
				Лист Б-ПН-2 ГОСТ19903-74		
				5-$\bar{IV}$-Н-ВСт3сп ГОСТ16523-70		
				Ø20 h16 $\overset{25}{\nabla}$	11	0,004кг
А4		13	Д23Д.305.042	Настил	1	
Б4		14	Д23Д.305.043	Стойка		
				Труба 25х3 ГОСТ 8732-78		
				Д ГОСТ 8731-74		
				L=960 h16 $\overset{25}{\nabla}$	11	1,55кг
Б4		15	Д23Д.305.044	Бортик		
				Лист Б-ПН-2 ГОСТ19903-74		
				5-$\bar{IV}$-Н-ВСт3сп ГОСТ16523-70		
				(100х2440) h16 $\overset{25}{\nabla}$	1	3,83кг

Инв.№подл. | Подп. и дата | Взам.инв.№ | Инв.№дубл. | Подп. и дата

Изм. Лист № докум. Подп. Дата — Д23Д.305.010 — Лист 3

Формат А4

Формат	Зона	Поз.	Обозначение	Наименование	Кол.	Примечание
				Лист Б-ПН-2 ГОСТ19903-74		
				5-$\bar{IV}$-Н-ВСт3сп ГОСТ16523-70		
				(100х800) h16 $\overset{25}{\nabla}$	3	1,26кг
Б4		5	Д23Д.305.035	Кронштейн		
				Швеллер 10 ГОСТ 8240-72		
				ВСт3сп ГОСТ 535-79		
				L=800 h16 $\overset{25}{\nabla}$	2	6,87кг
А4		6	Д23Д.305.012	Швеллер	2	
		7	-01	Швеллер	2	
Б4		8	Д23Д.305.036	Поручень		
				Круг В-10 ГОСТ 2590-71		
				ВСт3сп ГОСТ 535-79		
				L=775 h16 $\overset{25}{\nabla}$	2	0,48кг
Б4		9	Д23Д.305.037	Поручень		
				Круг В-10 ГОСТ 2590-71		
				ВСт3сп ГОСТ 535-79		
				L=780 h16 $\overset{25}{\nabla}$	6	0,48кг
Б4		10	Д23Д.305.038	Швеллер		
				Швеллер 10 ГОСТ 8240-72		
				ВСт3сп ГОСТ 535-79		
				L=2440 h16 $\overset{25}{\nabla}$	1	20,95кг
Б4		11	Д23Д.305.039	Швеллер		
				Швеллер 10 ГОСТ 8240-72		
				ВСт3сп ГОСТ 535-79		
				L=1640 h16 $\overset{25}{\nabla}$	1	14,08кг
Б4		12	Д23Д.305.041	Заглушка		

Изм. Лист • докум. Подп. Дата — Д23Д.305.010 — Лист 2

Формат А4

Формат	Зона	Поз.	Обозначение	Наименование	Кол.	Примечание
				Документация		
А2			Д23Д 305 010 СБ	Сборочный чертеж		
				Детали		
Б4		1	Д23Д.305.031	Бортик		
				Лист Б-ПН-2 ГОСТ 19903-74		
				5-$\bar{IV}$-Н-ВСт3сп ГОСТ16523-70		
				(100х1813) h16 $\overset{25}{\nabla}$	1	2,85кг
Б4		2	Д23Д.305.032	Поручень		
				Круг В-10 ГОСТ2590-71		
				ВСт3сп ГОСТ 535-79		
				L=865 h16 $\overset{25}{\nabla}$	4	0,53кг
Б4		3	Д23Д.305.033	Поручень		
				Круг В-10 ГОСТ2590-71		
				ВСт3сп ГОСТ 535-79		
				L=751 h16 $\overset{25}{\nabla}$	4	0,46кг
Б4		4	Д23Д.305.034	Бортик		

Инв.№подл. | Подп. и дата | Взам.инв.№ | Инв.№дубл. | Подп. и дата

Изм. Лист № докум. Подп. Дата — Д23Д.305.010

Разраб.	Мордвинкин	23.11.84
Пров.	Мордвинкин	
Н.контр.	Мюнтер	
Утв.		

Площадка

Лит.	Лист	Листов
И	1	3

Госстрой СССР
ГПИ Горьковский
САНТЕХПРОЕКТ

Копировал: Ганкова

Формат А4

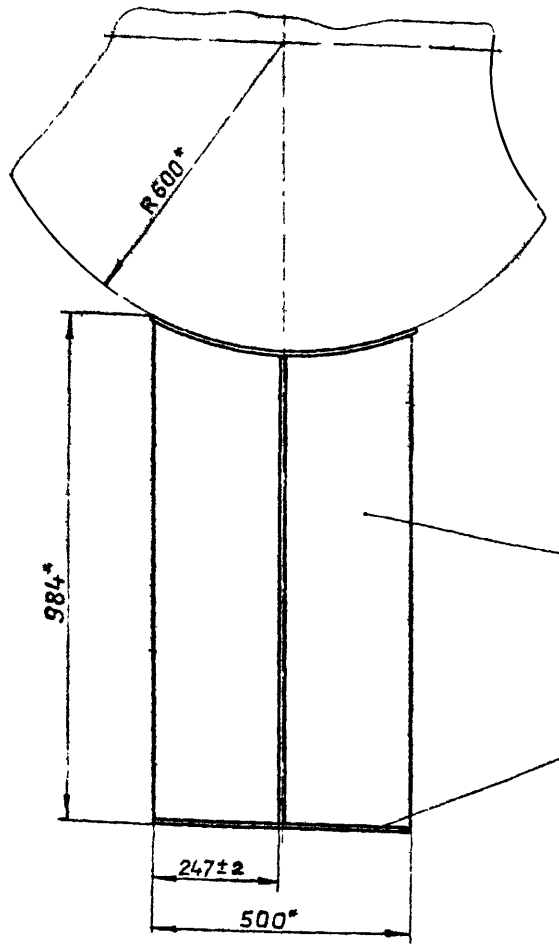

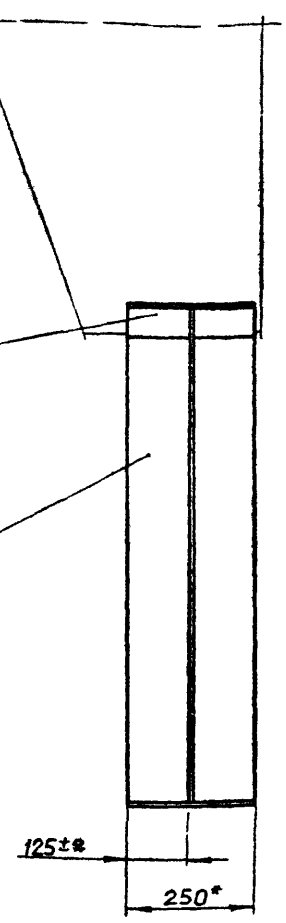

Поз.2

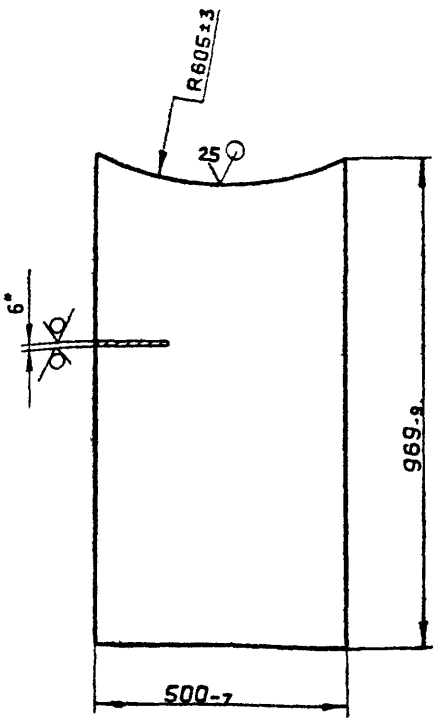

Поз.1

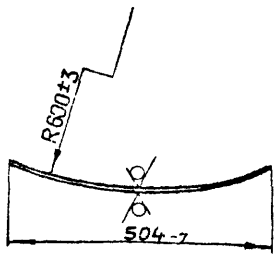

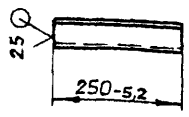

1* Размеры для справок.

2. Сварные швы ГОСТ 5264-80 - Т3 - Δ4

					Д23Д.306.000 СБ	
Изм	Лист	№ докум.	Подп	Дата	Опора	Лит. / Масса / Масштаб
Разраб		Мордвинкин		20.04		И / 42,5 / 1:10
Пров.		Мордвинкин				Лист 1 / Листов 1
Т.контр						ГОССТРОЙ СССР ГПИ ГОРЬКОВСКИЙ САНТЕХПРОЕКТ
Н.контр		Мюнтер				
Утв.						

Формат А3

Д23Д.307.003

25

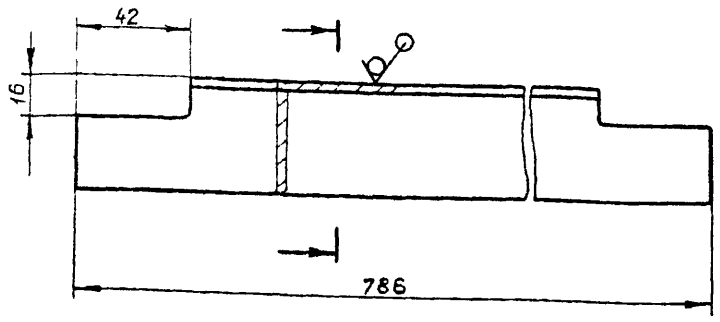

± IT16/2

Изм	Лист	№ докум.	Подп.	Дата	Д23Д.307.003	
Разраб		Мордвинкин			Связь	Лит. / Масса / Масштаб
Пров.		Мордвинкин				И / 2,9 / 1:2
Т.контр						Лист 1 / Листов 1
Н.контр		Мюнтер			Уголок Б-50×50×6 ГОСТ 8509-72 / ВСт3сп ГОСТ 535-79	ГОССТРОЙ СССР ГПИ ГОРЬКОВСКИЙ САНТЕХПРОЕКТ
Утв.						

Формат А4

Формат	Зона	Поз.	Обозначение	Наименование	Кол.	Примечание
				Документация		
А3			Д23Д.306.000 СБ	Сборочный чертеж		
				Детали		
Б4		1	Д23Д.306.001	Лист		
				Лист Б-ПН-5 ГОСТ 19903-74		
				ВСт3сп ГОСТ 14637-79	1	4,98кг
Б4		2	Д23Д.306.002	Ребро		
				Лист Б-ПН-6 ГОСТ 19903-74		
				ВСт3сп ГОСТ 14637-79	1	18,5 кг
Б4		3	Д23Д.306.003	Ребро		
				Лист Б-ПН-6 ГОСТ 19903-74		
				ВСт3сп ГОСТ 14637-79		
				(125×915) h16 25	2	4,47кг
Б4		4	Д23Д.306.004	Пластина		
				Лист Б-ПН-10 ГОСТ 19903-74		
				ВСт3сп ГОСТ 14637-79		
				(250×500) h16 25	1	9,8кг

Подп. и дата | Инв. № дубл. | Взам. инв. № | Подп. и дата | Инв. № подл.

Изм	Лист	№ докум.	Подп.	Дата	Д23Д.306.000	
Разраб.		Мордвинкин		20.04	Опора	Лит. / Лист / Листов
Пров.		Мордвинкин				И / 1 /
Н.контр.		Мюнтер				ГОССТРОЙ СССР ГПИ ГОРЬКОВСКИЙ САНТЕХПРОЕКТ
Утв.						

Копировал Гончарова

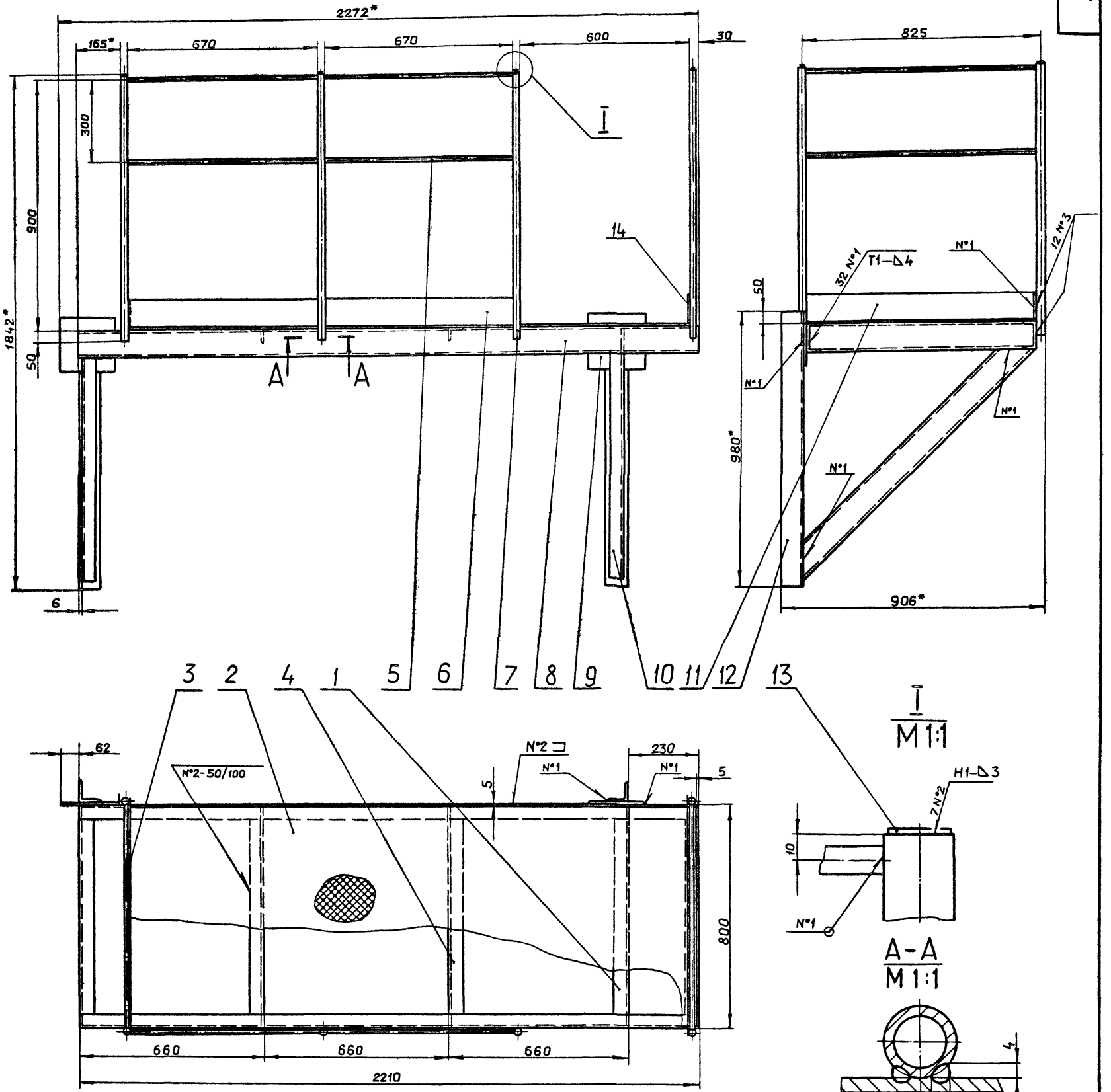

Поз.10
М1:4

I
М1:1

А-А
М1:1

1. * Размеры для справок.
2. $\pm \frac{IT16}{2}$
3. Сварные швы №1,2 по ГОСТ 5264-80.
   Сварка ручная дуговая.

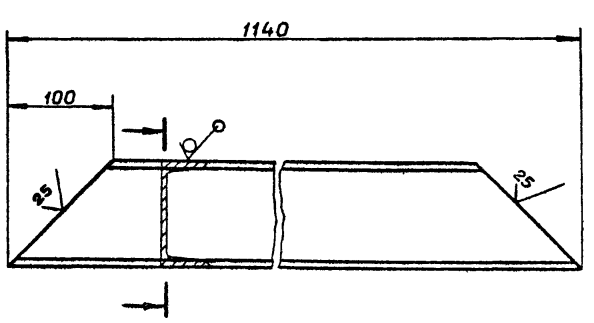

					Д23Д.307.000 СБ		
Изм.	Лист	№ докум.	Подп.	Дата			
Разраб.		Мордвинкин		30.11	Площадка	Лит.	Масса 159 / Масштаб 1:10
Пров.		Мордвинкин				И	
Т.контр.						Лист	Листов 1
Нач.отд.							
Н.контр.		Мюнтер				Госстрой СССР ГПИ Горьковский САНТЕХПРОЕКТ	
Утв.							

Копировал Ганкава

Формат	Зона	Поз.	Обозначение	Наименование	Кол.	Примечание
Б4		5	Д23Д.308.005	Связь		
				Круг В-10 ГОСТ 2590-71		
				ВСт3сп ГОСТ 535-79		
				L=337 h16 $\overset{25}{\vee}$	2	0,21кг
Б4		6	Д23Д.308.006	Поручень		
				Круг В-10 ГОСТ 2590-71		
				ВСт3сп ГОСТ 535-79		
				L=775 h16 $\overset{25}{\vee}$	4	0,48кг
Б4		7	Д23Д.308.007	Связь		
				Круг В-10 ГОСТ 2590-71		
				ВСт3сп ГОСТ 535-79		
				L=137 h16 $\overset{25}{\vee}$	2	0,08кг
А4		8	Д23Д.308.008	Ступень	5	
Б4		9	Д23Д.308.009	Заглушка		
				Лист Б-ПН-2,0 ГОСТ 19903-74		
				5-$\overline{IV}$-Н-ВСт3сп ГОСТ 16523-70		
				⌀19 h16 $\overset{25}{\vee}$	4	0,003кг

Изм.	Лист	№ докум.	Подп.	Дата	Д23Д.308.000	Лист 2

Формат А4

Формат	Зона	Поз.	Обозначение	Наименование	Кол.	Примечание
				Документация		
А2			Д23Д.308.000 СБ	Сборочный чертеж		
				Детали		
Б4		1	Д23Д.308.001	Поручень		
				Круг В-10 ГОСТ 2590-71		
				ВСт3сп ГОСТ 535-79		
				L=467 h16 $\overset{25}{\vee}$	2	0,29кг
Б4		2	Д23Д.308.002	Пластина		
				Лист Б-ПН-8 ГОСТ 19903-74		
				ВСт3сп ГОСТ 14637-79	2	8,47кг
Б4		3	Д23Д.308.003	Стойка		
				Труба 25×3 ГОСТ 8732-78		
				Д ГОСТ 8731-74		
				L=920 h16 $\overset{25}{\vee}$	4	1,5кг
Б4		4	Д23Д.308.004	Ограждение		
				Лист Б-ПН-2,0 ГОСТ 19903-74		
				5-$\overline{IV}$-Н-ВСт3сп ГОСТ 16523-70	2	2,14кг

Подп. и дата | Инв. № дубл. | Взам. инв. № | Подп. и дата | Инв. № подл.

Изм.	Лист	№ докум.	Подп.	Дата	Д23Д.308.000		
Разраб.		Мордвинкин		28.04	Лестница	Лит. И	Лист 1 / Листов 2
Пров.		Мордвинкин				Госстрой СССР ГПИ Горьковский САНТЕХПРОЕКТ	
Нач. отд		Вольский					
Н. контр		Мюнтер					
Утв.							

Формат А4

Формат	Зона	Поз.	Обозначение	Наименование	Кол.	Примечание
				Швеллер 10 ГОСТ 8240-72		
				ВСт3сп ГОСТ 535-79		
				L=2210 h16 $\overset{25}{\vee}$	2	22,98кг
Б4		9	Д23Д.307.008	Пластина		
				Лист Б-ПН-6 ГОСТ 19903-74		
				ВСт3сп ГОСТ 14637-79		
				(200×200) h16 $\overset{25}{\vee}$	2	1,88кг
Б4		10	Д23Д.307.009	Швеллер		
				Швеллер 10 ГОСТ 8240-72		
				ВСт3сп ГОСТ 535-79	2	8,93кг
Б4		11	Д23Д.307.011	Бортик		
				Лист Б-ПН-2 ГОСТ 19903-74		
				5-$\overline{IV}$-Н-ВСт3сп ГОСТ 16523-70		
				(100×823) h16 $\overset{25}{\vee}$	1	1,29кг
Б4		12	Д23Д.307.012	Уголок		
				Уголок Б-75×75×8 ГОСТ 8509-72		
				ВСт3сп ГОСТ 535-79		
				L=980 h16 $\overset{25}{\vee}$	2	8,83кг
Б4		13	Д23Д.307.013	Заглушка		
				Лист Б-ПН-2 ГОСТ 19903-74		
				5-$\overline{IV}$-Н-ВСт3сп ГОСТ 16523-70		
				⌀20 h16 $\overset{25}{\vee}$	6	0,003кг
Б4		14	Д23Д.307.014	Бортик		
				Лист Б-ПН-2 ГОСТ 19903-74		
				5-$\overline{IV}$-Н-ВСт3сп ГОСТ 16523-70		
				(100×850) h16 $\overset{25}{\vee}$	1	1,31кг

Изм.	Лист	№ докум.	Подп.	Дата	Д23Д.307.000	Лист 2

Формат А4

Формат	Зона	Поз.	Обозначение	Наименование	Кол.	Примечание
				Документация		
А2			Д23Д.307.000 СБ	Сборочный чертеж		
				Детали		
А4		1	Д23Д.305.012	Швеллер	3	
Б4		2	Д23Д.307.001	Настил		
				Лист ромб О-ПН-4		
				ВСт3сп ГОСТ 8568-77		
				(790×2050) h16 $\overset{25}{\vee}$	1	50,8кг
Б4		3	Д23Д.307.002	Поручень		
				Круг В-10 ГОСТ 2590-71		
				ВСт3сп ГОСТ 535-79		
				L=800 h16 $\overset{25}{\vee}$	2	0,49кг
А4		4	Д23Д.307.003	Связь	2	
Б4		5	Д23Д.307.004	Поручень		
				Круг В-10 ГОСТ 2590-71		
				ВСт3сп ГОСТ 535-79		
				L=670 h16 $\overset{25}{\vee}$	4	0,41кг
Б4		6	Д23Д.307.005	Бортик		
				Лист Б-ПН-2 ГОСТ 19903-74		
				5-$\overline{IV}$-Н-ВСт3 ГОСТ 16523-70		
				(100×1415) h16 $\overset{25}{\vee}$	1	2,22кг
Б4		7	Д23Д.307.006	Стойка		
				Труба 25×3 ГОСТ 8732-78		
				Д ГОСТ 8731-74		
				L=960 h16 $\overset{25}{\vee}$	6	1,57кг
Б4		8	Д23Д.307.007	Связь		

Подп. и дата | Инв. № дубл. | Взам. инв. № | Подп. и дата | Инв. № подл.

Изм.	Лист	№ докум.	Подп.	Дата	Д23Д.307.000		
Разраб.		Мордвинкин		28.04	Площадка	Лит. И	Лист 1 / Листов 2
Пров.		Мордвинкин				Госстрой СССР ГПИ Горьковский САНТЕХПРОЕКТ	
Нач. отд		Вольский					
Н. контр		Мюнтер					
Утв.							

Копировал · Ганкова

Формат А4

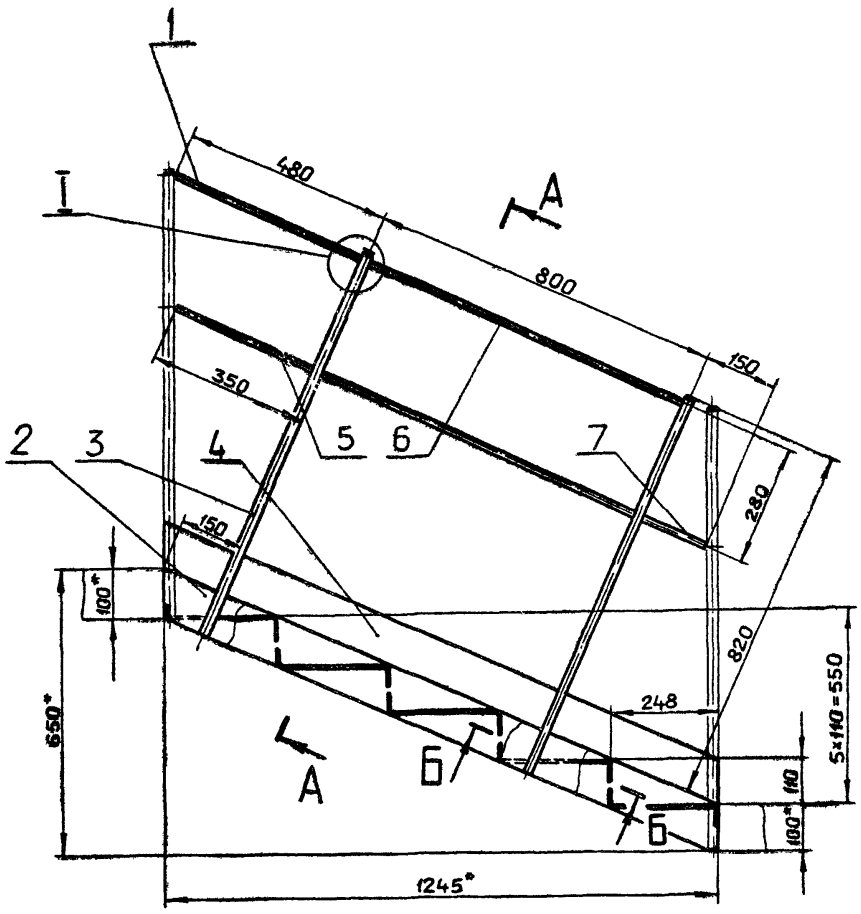

Б–Б
М 1:1

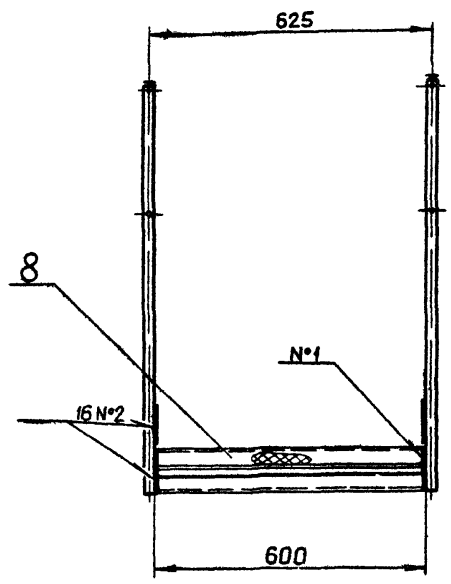

А–А повернуто

I
М 1:1

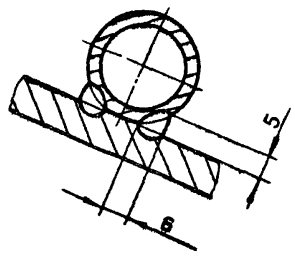

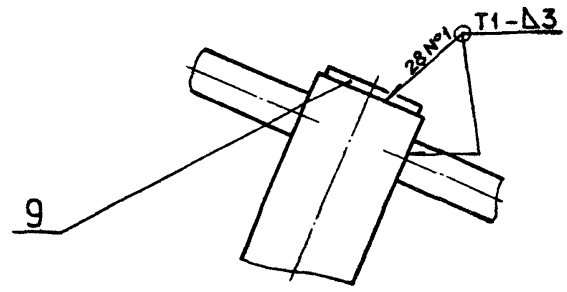

Поз.2

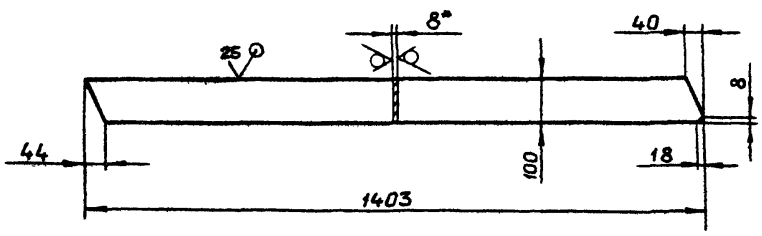

Поз.4

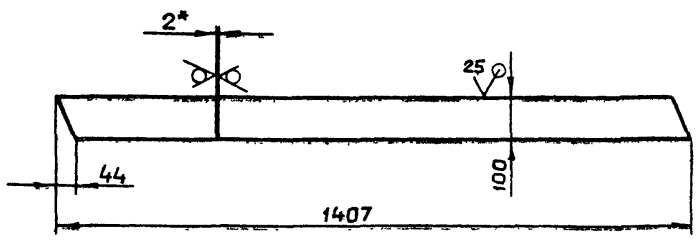

1. * Размеры для справок.
2. $\pm \frac{IT16}{2}$.
3. Сварные швы №1 по ГОСТ5264-80
4. Сварка ручная дуговая.

					Д23Д.308.000 СБ			
Изм.	Лист	№ докум.	Подп.	Дата		Лит.	Масса	Масштаб
Разраб.		Мордвинкин			Лестница	И	62,3	1:10
Пров.		Мордвинкин				Лист	Листов 1	
Т.контр.						ГОССТРОЙ СССР ГПИ ГОРЬКОВСКИЙ САНТЕХПРОЕКТ		
Нач.отд.		Вальский						
Н.контр.		Монтер						
Утв.								

Копировал: Ганкова

Формат	Зона	Поз.	Обозначение	Наименование	Кол.	Примечание
А4		6	Д23Д.309.006	Швеллер	1	
		7	-01	Швеллер	1	
БЧ		8	Д23Д.309.007	Плита		
				Лист Б-ПН-10 ГОСТ19903-74		
				Ст3сп ГОСТ14637-79		
				(205×85) h16 $\frac{25}{\sqrt{}}$	2	1,37кг
БЧ		9	Д23Д.309.008	Поручень		
				Круг В-10 ГОСТ2590-71		
				Ст3сп ГОСТ535-79		
				L=675 h16 $\frac{25}{\sqrt{}}$	16	0,42кг
БЧ		10	Д23Д.309.009	Стойка		
				Труба 25×3 ГОСТ8732-78		
				Д ГОСТ8731-74		
				L=547 h16 $\frac{25}{\sqrt{}}$	10	0,95кг
БЧ		11	Д23Д.309.011	Заглушка		
				Лист Б-ПН-2.0 ГОСТ19903-74		
				5-IV-Н Ст3сп ГОСТ16523-70		
				Ø20 h16 $\frac{25}{\sqrt{}}$	10	0,003кг

Изм.	Лист	№ докум.	Подп.	Дата	Д23Д.309.000	Лист 2

Формат А4

Формат	Зона	Поз.	Обозначение	Наименование	Кол	Примечание
				Документация		
А2			Д23Д.309.000 СБ	Сборочный чертеж		
				Детали		
А4		1	Д23Д.309.001	Ступень	10	
БЧ		2	Д23Д.309.002	Поручень		
				Круг В-10 ГОСТ2590-71		
				Ст3сп ГОСТ535-79		
				L=1057 h16 $\frac{25}{\sqrt{}}$	2	0,65кг
БЧ		3	Д23Д.309.003	Поручень		
				Круг В-10 ГОСТ2590-71		
				Ст3сп ГОСТ535-79		
				L=797 h16 $\frac{25}{\sqrt{}}$	2	0,49кг
БЧ		4	Д23Д.309.004	Уголок		
				Уголок Б-75×75×6 ГОСТ8509-72		
				Ст3сп ГОСТ535-79		
				L=520 h16 $\frac{25}{\sqrt{}}$	1	3,32кг
А4		5	Д23Д.309.005	Накладка	10	

Изм.	Лист	№ докум.	Подп.	Дата	Д23Д.309.000		
Разраб.		Мордвинкин			Лестница	Лит. И	Лист 1 / Листов 2
Пров.		Мордвинкин				Госстрой СССР ГПИ Горьковский САНТЕХПРОЕКТ	
Нач.отд.		Вольский					
Н.контр.		Мюнтер					
Утв.							

Формат А4

Д23А.309.001

25 $\sqrt{}$ ($\sqrt{}$)

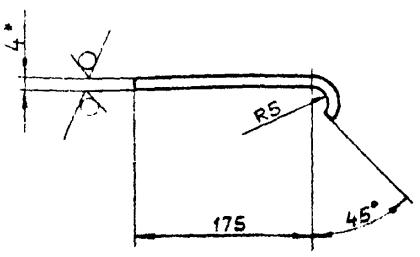

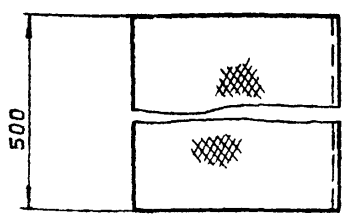

1.* Размеры для справок.

2. ± $\frac{IT16}{2}$

Изм.	Лист	№ докум.	Подп.	Дата	Д23Д.309.001		
Разраб.		Мордвинкин		22.11.85	Ступень	Лит. И	Масса 3,5 / Масштаб 1:5
Пров.		Мордвинкин				Лист	Листов 1
Т.контр.					Лист ромб 0-ПН-4 Б Ст3сп ГОСТ8568-77	Госстрой СССР ГПИ Горьковский САНТЕХПРОЕКТ	
Н.контр.		Мюнтер					
Утв.							

Формат А4

Д23А.308.008

($\sqrt{}$)

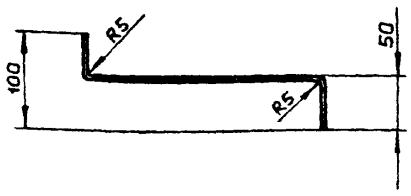

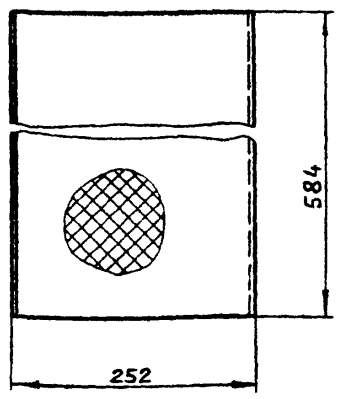

h 16, ± $\frac{IT16}{2}$

Изм.	Лист	№ докум.	Подп.	Дата	Д23Д.308.008		
Разраб.		Мордвинкин		22.11.85	Ступень	Лит. И	Масса 6,4 / Масштаб 1:5
Пров.		Мордвинкин				Лист	Листов 1
Т.контр.					Лист ромб 0-ПН-4 Б Ст3сп ГОСТ8568-77	Госстрой СССР ГПИ Горьковский САНТЕХПРОЕКТ	
Н.контр.		Мюнтер					
Утв.							

Формат А4

Копировал Ганкова

Д23Д.309.000 СБ

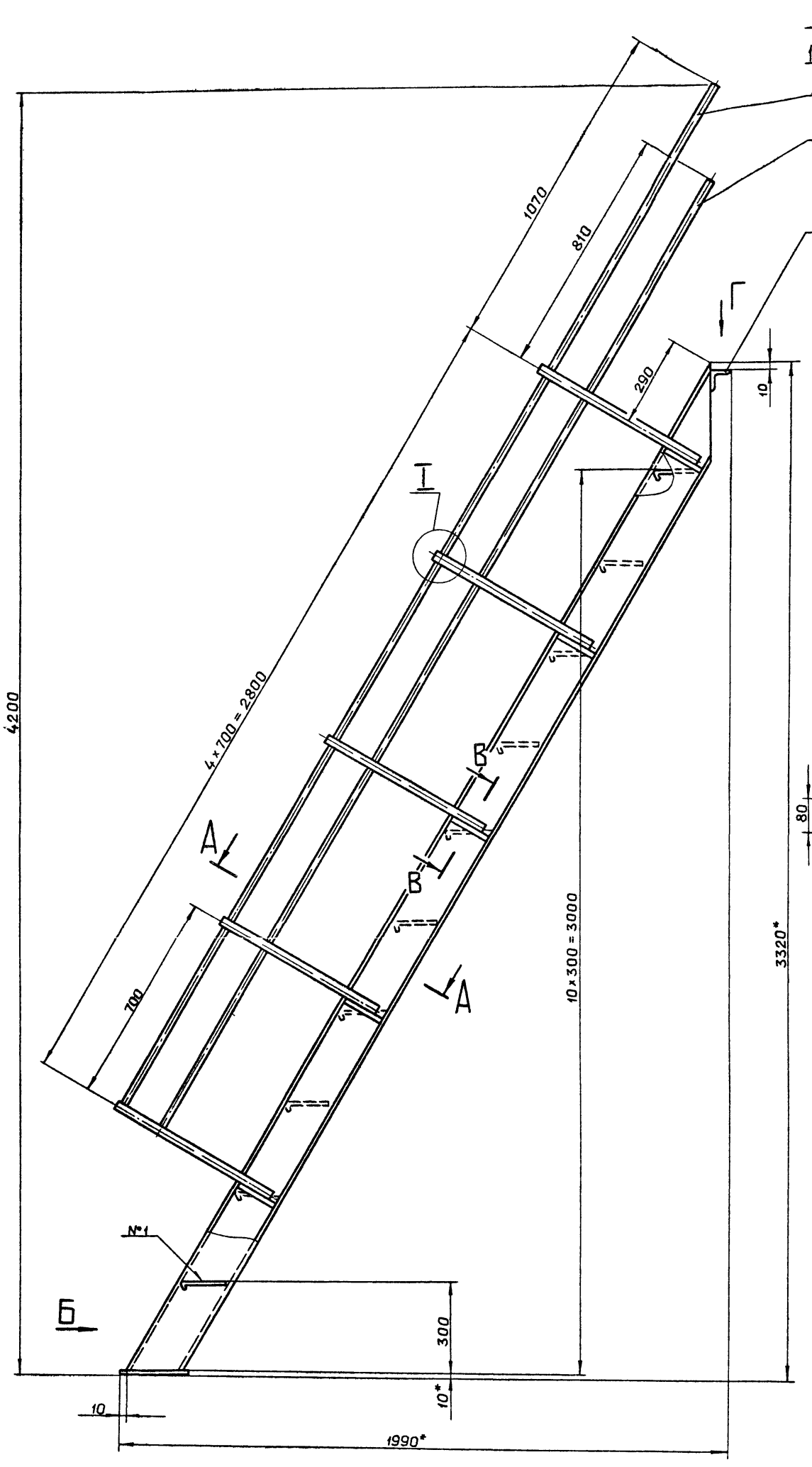

I
М 1:1

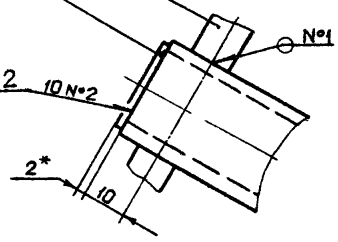

А-А повернута
М1:5

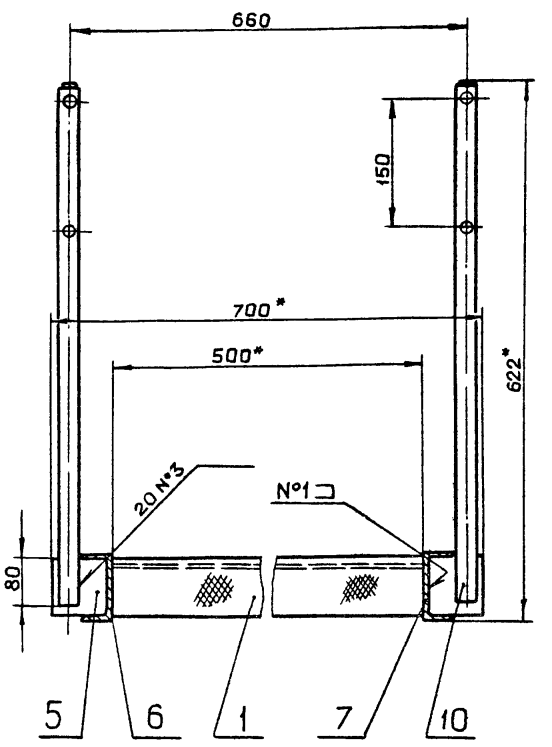

В-В
М1:1

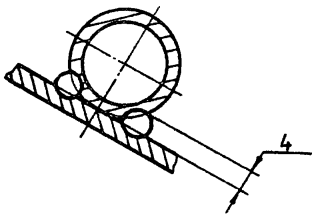

Вид Г
М1:4

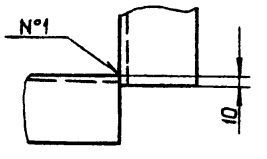

Вид Б
М1:5

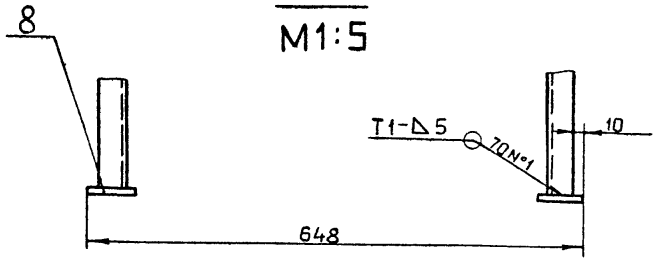

1*. Размеры для справок
2. $\pm \frac{IT16}{2}$
3. Сварные швы по ГОСТ 5264-80
4. Сварка ручная дуговая

Изм.	Лист	№ докум.	Подп.	Дата
Разраб.		Мордвинкин		28.11
Пров.		Мордвинкин		
Т.контр.				
Нач.отд.		Волоский		
Н.контр.		Мюнтер		
Утв.				

Д23Д.309.000 СБ

Лестница

Лит.	Масса	Масштаб
И	168	1:10

Лист | Листов 1

ГОССТРОЙ СССР
ГПИ ГОРЬКОВСКИЙ
САНТЕХПРОЕКТ

Копировал: Санкова

21059-04 80

Формат А2

Д208.007.001

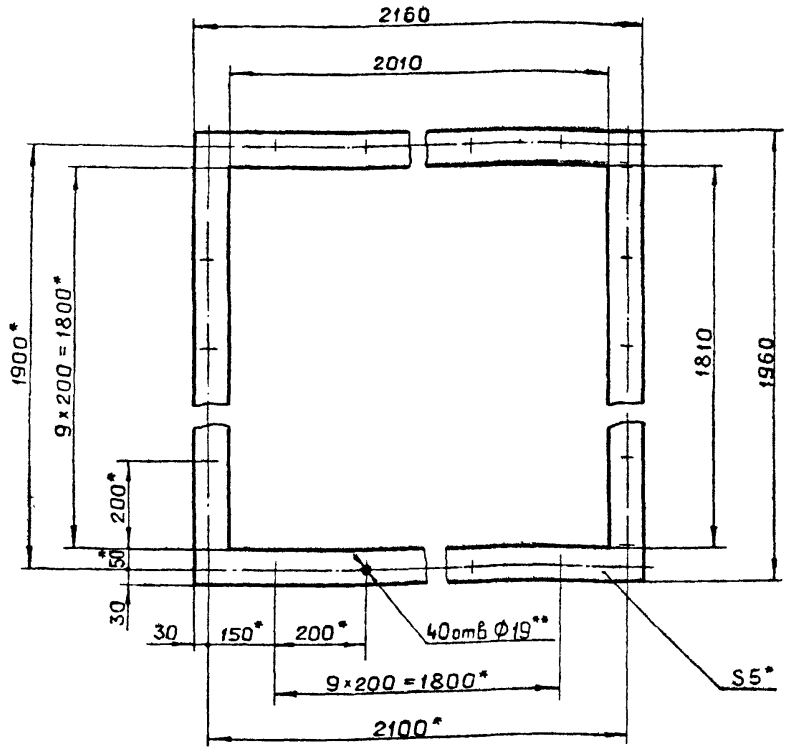

1.* Размеры для справок
2.** Обработать по сопрягаемой детали
3. Допускается изготовление из четырех полос L=1960 и L=2010

Изм	Лист	№ докум.	Подп.	Дата
Разраб		Козина		22.11.84
Пров.		Козина		
Т.контр				
Нач.отд				
Н.контр		Мюнтер		
Утв.				

Д208 007 001

Прокладка

Лит	Масса	Масштаб
И	4	1:10
Лист	Листов 1	

Картон асбестовый КАОН-1-5 ГОСТ 2850-80

ГОССТРОЙ СССР ГПИ ГОРЬКОВСКИЙ САНТЕХПРОЕКТ

Формат А4

Формат	Зона	Поз.	Обозначение	Наименование	Кол.	Примечание
				Документация		
А3			Д208.007.000СБ	Сборочный чертеж		
				Сборочные единицы		
А4		1	Д208.007.010	Короб	1	
				Детали		
А4		2	Д208.007.001	Прокладка	1	
				Стандартные изделия		
		3		Болт М16×40.36 ГОСТ 7798-70	40	
		4		Гайка М16.4 ГОСТ 5915-70	40	

Инв.№подл. | Подп. и дата | Взам. инв.№ | Инв.№ дубл. | Подп. и дата

Изм	Лист	№ докум.	Подп.	Дата
Разраб.		Козина		22.11.84
Пров.		Козина		
Нач.отд		Вольский		
Н.контр		Мюнтер		
Утв.				

Д208.007.000

Газоход до дымовой трубы

Лит	Лист	Листов
И		1

ГОССТРОЙ СССР ГПИ ГОРЬКОВСКИЙ САНТЕХПРОЕКТ

Формат А4

Д23А.309.006

25 (✓)

Д23Д.309.006

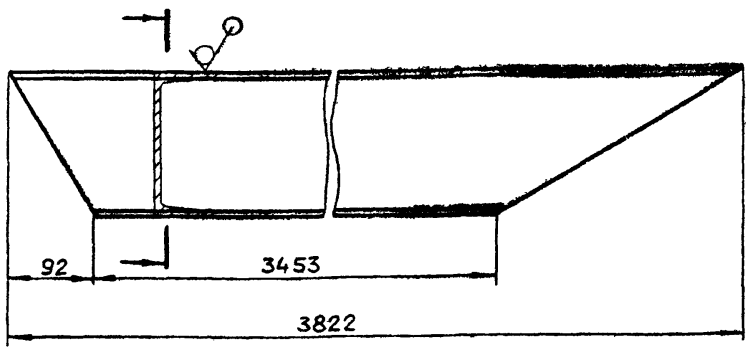

Д23Д.309.006-01 – зеркальное отражение
остальное – см. Д23Д.309.006
М 1:10



$\pm \frac{1T16}{2}$

Изм	Лист	№ докум.	Подп.	Дата
Разраб.		Мордвинкин		12.11
Пров.		Мордвинкин		
Т.контр				
Н.контр		Мюнтер		
Утв.				

Д23Д.309.006

Швеллер

Лит.	Масса	Масштаб
И	51,5	1:5
Лист	Листов 1	

Швеллер 16 ГОСТ 8240-72 / ВСт3сп ГОСТ 535-79

ГОССТРОЙ СССР ГПИ ГОРЬКОВСКИЙ САНТЕХПРОЕКТ

Формат А4

Д23А.309.005

25 (✓)

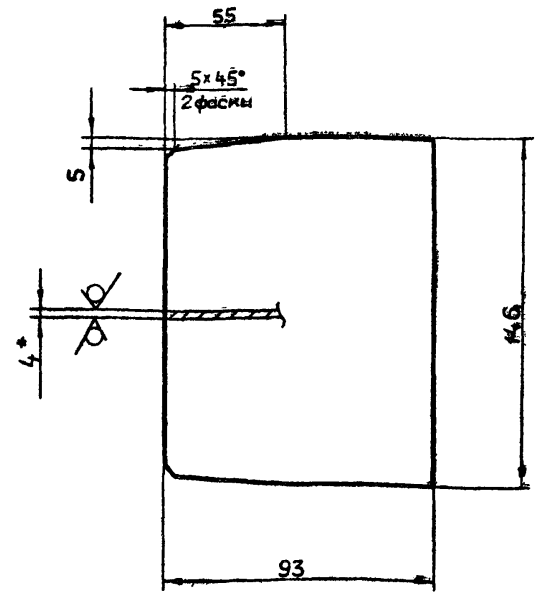

1.* Размеры для справок.
2. $\pm \frac{1T16}{2}$

Изм	Лист	№ докум.	Подп.	Дата
Разраб		Мордвинкин		12.11
Пров.		Мордвинкин		
Т.контр				
Н.контр		Мюнтер		
Утв.				

Д23Д.309.005

Накладка

Лит.	Масса	Масштаб
И	0,55	1:2
Лист	Листов 1	

Лист 6-ПН-4 ГОСТ 19903-74 / ВСт3сп ГОСТ 14637-79

ГОССТРОЙ СССР ГПИ ГОРЬКОВСКИЙ САНТЕХПРОЕКТ

Формат А4

Инв.№подл. | Подп. и дата | Взам. инв.№ | Инв.№ дубл. | Подп. и дата

Копировал Ганкова

Д20В.007.002

Д20В.007.002

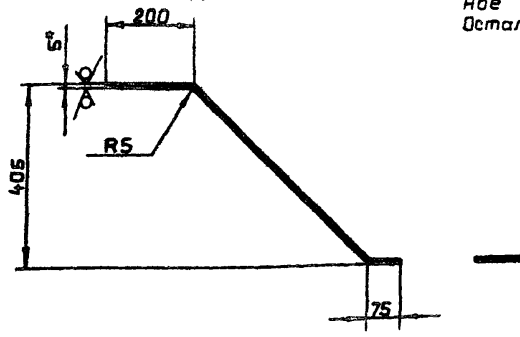

25 (V)

Д20В.007.002-01 - зеркальное отражение
Остальное - см. Д20В.007.002

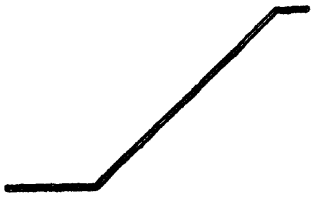

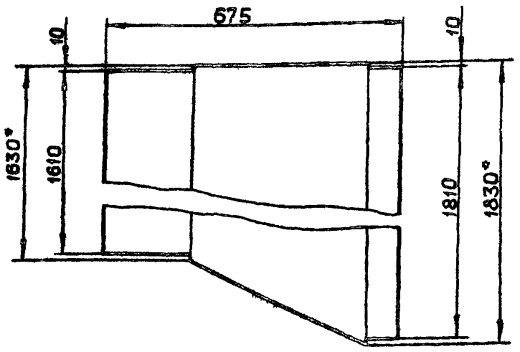

Длина развертки – 840 мм

1.* Размеры для справок.

2. ± IT16/2

Изм	Лист	N докум.	Подп.	Дата
Разраб		Козина		5.84
Пров.		Козина		
Т.контр.				
Нач.отд.				
Н.контр.		Мюнтер		
Утв.				

Д20В 007 002

Стенка

Лит	Масса	Масштаб
И	45	1:10

Лист | Листов 1

Лист 6-ПН-5 ГОСТ 19903-74 / ВСт3сп ГОСТ 14637-79

ГОССТРОЙ СССР ГПИ ГОРЬКОВСКИЙ САНТЕХПРОЕКТ

Формат А4

Формат	Зона	Поз.	Обозначение	Наименование	Кол.	Примечание
				Документация		
А2			Д20В 007.010 СБ	Сборочный чертеж		
				Детали		
А4		1	Д20В 007.002	Стенка	1	
		2	-01	Стенка	1	
А4		3	Д20В. 007. 003	Стенка	1	
А4		4	Д20В. 007. 004	Стенка	1	
БЧ		5	Д20В. 007. 005	Уголок		
				Уголок Б-75х75х6 ГОСТ 8509-72		
				ВСт3сп ГОСТ 535-79		
				L=1960 h16 (25)	2	13,5кг
БЧ		6	Д20В. 007. 006	Уголок		
				Уголок Б-75х75х6 ГОСТ 8509-72		
				ВСт3сп ГОСТ 535-79		
				L=2010 h16 (25)	2	13,18кг
БЧ		7	Д20В. 007. 007	Пруток		
				Круг В-16 ГОСТ 2590-71		
				ВСт3сп ГОСТ 535-79		
				L=1610 h16 (25)	2	2,5кг
БЧ		8	Д20В. 007. 008	Пруток		
				Круг В-16 ГОСТ 2590-71		
				ВСт3сп ГОСТ 535-79		
				L=1240 h16 (25)	2	1,9кг

Инв. N подл. | Подп. и дата | Взам. инв. N | Инв. N дубл. | Подп. и дата

Изм	Лист	N докум.	Подп.	Дата
Разраб		Козина		5.84
Пров.		Козина		
Нач.отд.				
Н.контр.		Мюнтер		
Утв.				

Д20В. 007. 010

Короб

Лит	Лист	Листов
И		1

ГОССТРОЙ СССР ГПИ ГОРЬКОВСКИЙ САНТЕХПРОЕКТ

Формат А4

Д20В.007.000 СБ

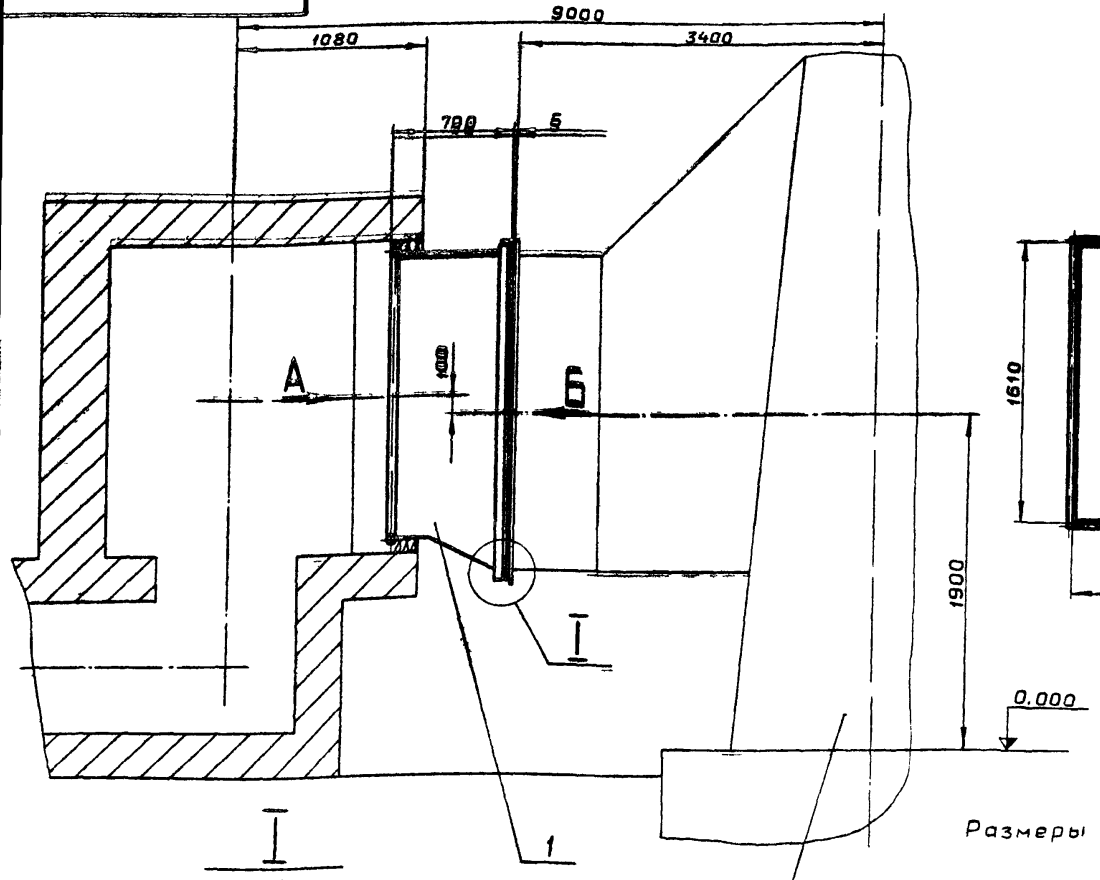

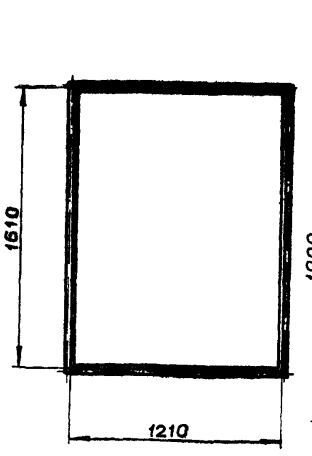

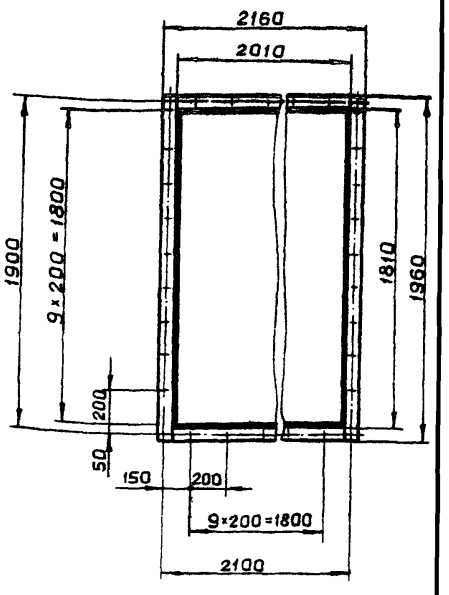

Размеры для справок

I
М 1:2

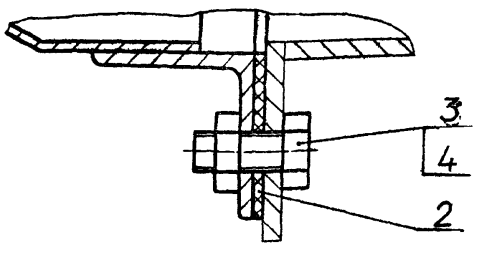

Изм	Лист	N докум.	Подп.	Дата
Разраб		Козина		5.84
Пров.		Козина		
Т.контр.				
Нач.отд.		Вольскиц		
Н.контр.		Мюнтер		
Утв.				

Д20В. 007. 000 СБ

Газоход до дымовой трубы

Лит	Масса	Масштаб
И	255	1:25

Лист | Листов 1

ГОССТРОЙ СССР ГПИ ГОРЬКОВСКИЙ САНТЕХПРОЕКТ

Д208.007.010 СБ

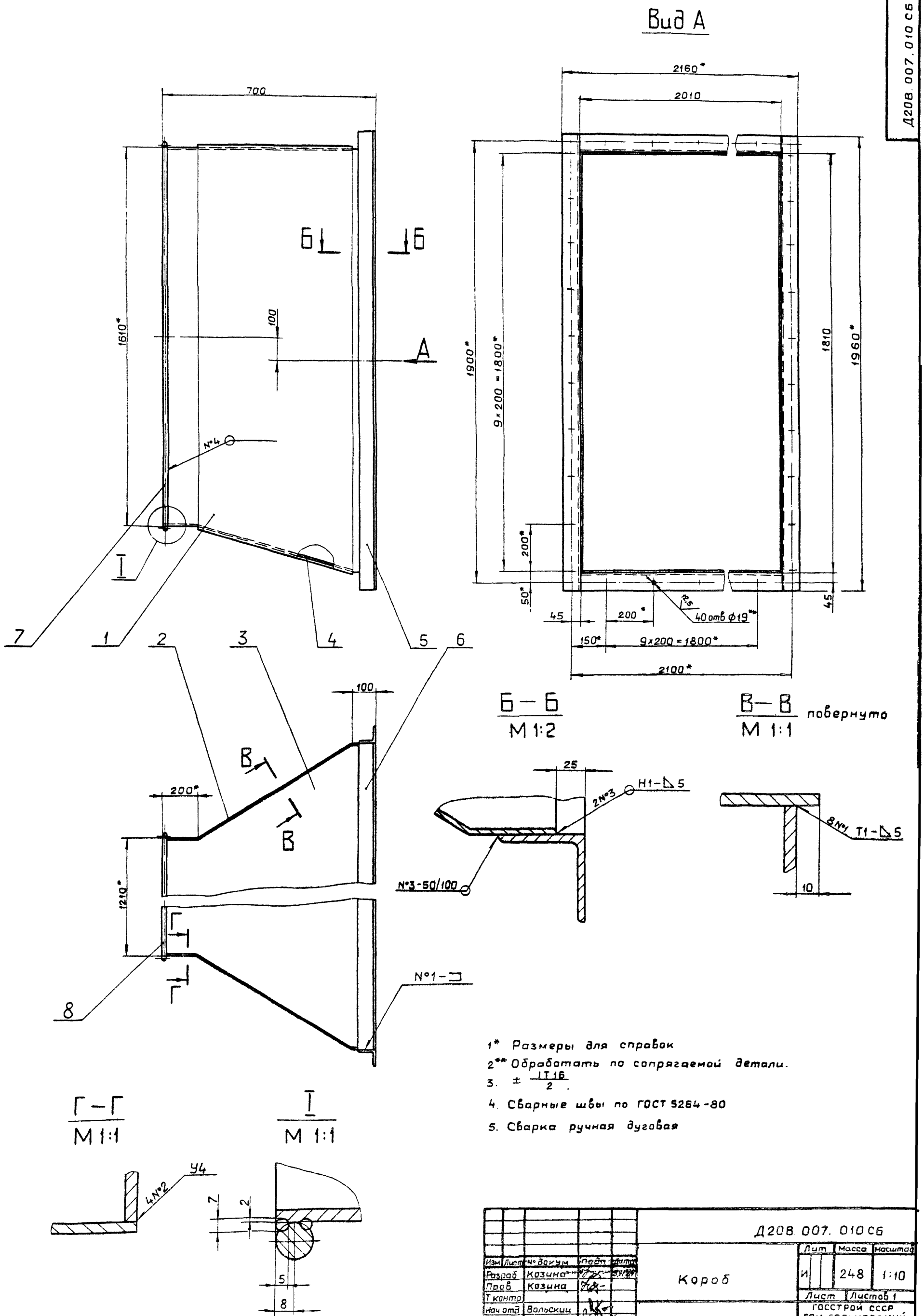

1* Размеры для справок

2** Обработать по сопрягаемой детали.

3. $\pm \frac{IT16}{2}$.

4. Сварные швы по ГОСТ 5264-80

5. Сварка ручная дуговая

					Д208.007.010 СБ			
Изм	Лист	№ докум	Подп	Дата	Короб	Лит	Масса	Масштаб
Разраб		Козина				И	248	1:10
Пров		Козина				Лист	Листов 1	
Т контр						ГОССТРОЙ СССР ГПИ ГОРЬКОВСКИЙ САНТЕХПРОЕКТ		
Нач отд		Вольский						
Н контр		Мюнтер						
Утв.								

21057 89 83 формат А2

№ строки	Обозначение	Наименование	Куда входит: Обозначение	Куда входит: Кол.	Общее количество	Примечание
1	Д21Б. 133.000	Воздуховод			1	
2	Д20В. 006.070	Крышка люка	Д21Б. 133.110	1	1	
3	Д21Б. 133.010	Короб			2	
4	Д21Б. 133.020	Короб			1	
5	Д21Б. 133.030	Короб			1	
6	Д21Б. 133.040	Патрубок заборный			1	
7	Д21Б. 133.050	Короб	Д21Б. 133.040	1	1	
8	Д21Б. 133.060	Короб			1	
9	Д21Б. 133.070	Патрубок заборный			1	
10	Д21Б. 133.080	Заслонка	Д21Б. 133.070	1	1	
11	Д21Б. 133.090	Корпус	Д21Б. 133.070	1	1	
12	Д21Б. 133.100	Короб		1	1	
13	Д21Б. 133.110	Карман всасывающий		1	1	
14	Д21Б. 133.120	Корпус	Д21Б. 133.110	1	1	
15	Д23Д. 286.000	Опора			1	
16						
17						
18						
19						
20						
21						
22						
23						
24						
25						

Изм	Лист	№ докум.	Подп.	Дата
Разраб.		Моравинкин		5.11.84
Пров.		Моравинкин		
Нач.отд.		Вольский		
Н.контр.		Мюнтер		
Утв.				

Д21Б. 133.000 ВС

Воздуховод

Ведомость спецификаций

Лит	Лист	Листов
И		1

Госстрой СССР ГПИ Горьковский САНТЕХПРОЕКТ

Формат А3

Д20В. 007.004

25 (√)

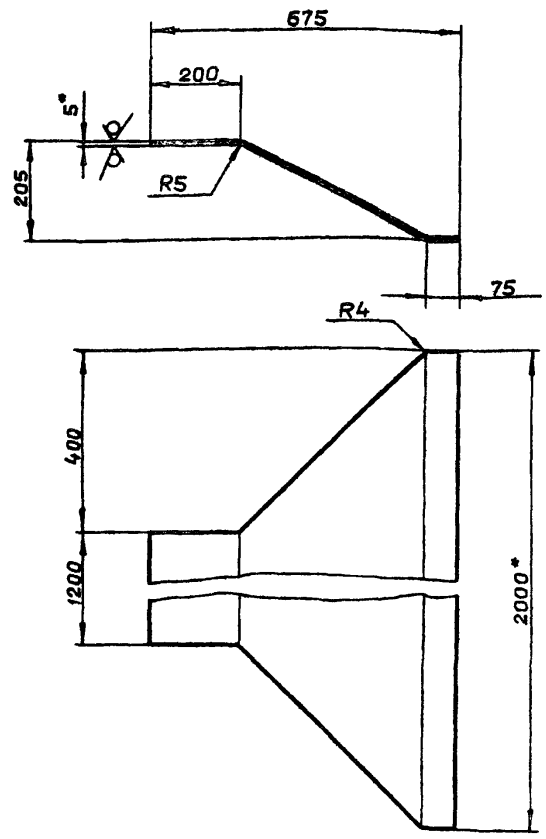

Длина развертки – 722 мм.

1.* Размеры для справок

2. ± IT16/2

Изм	Лист	№ докум.	Подп.	Дата
Разраб.		Казина		5.11.84
Пров.		Казина		
Т.контр.				
Нач.отд.				
Н.контр.		Мюнтер		
Утв.				

Д20В. 007.004

Стенка

Лит	Масса	Масштаб
И	49	1:10

Лист	Листов 1

Лист 6-ПН-5 ГОСТ19903-74 ВСт3сп ГОСТ14637-79

Госстрой СССР ГПИ Горьковский САНТЕХПРОЕКТ

Формат А4

Д20В. 007.003

25 (√)

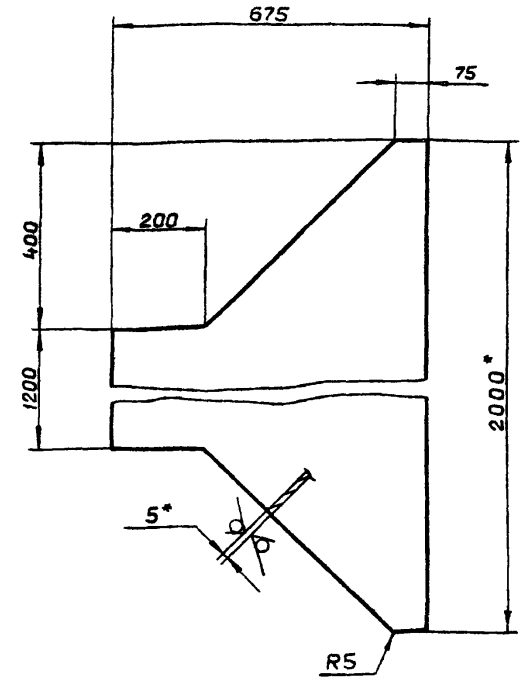

1.* Размеры для справок

2. ± IT16/2

Изм	Лист	№ докум.	Подп.	Дата
Разраб.		Казина		5.11.84
Пров.		Казина		
Т.контр.				
Нач.отд.				
Н.контр.		Мюнтер		
Утв.				

Д20В. 007.003

Стенка

Лит	Масса	Масштаб
И	45	1:10

Лист	Листов 1

Лист 6-ПН-5 ГОСТ19903-74 ВСт3сп ГОСТ14637-79

Госстрой СССР ГПИ Горьковский САНТЕХПРОЕКТ

Копировал: Ганкова

Формат А4

Инв. № подл. | Подп. и дата | Взам. инв. № | Инв. № дубл. | Подп. и дата

gost.e-ecolog.ru